Типовой проект

807-13-5.84

Убойная площадка для животноводческих и птицеводческих ферм

(Полносборное здание)

Альбом III

Нетиповые технологические конструкции, инвентарь

19698-03

gost.e-ecolog.ru

				Привязан
Инв. №				

Типовой проект

807-13-5.84

Убойная площадка для животноводческих и птицеводческих ферм

(полносборное здание)

СОСТАВ ПРОЕКТА:

Альбом I – Пояснительная записка. Технология производства. Архитектурно-строительные решения. Отопление и вентиляция. Внутренние водопровод и канализация. Силовое электрооборудование

Альбом II – Строительные изделия

Альбом III – Нетиповые технологические конструкции, инвентарь

Альбом IV – Спецификации оборудования

Альбом V – Сметы

Альбом VI – Ведомости потребности в материалах

Альбом III

РАЗРАБОТАН
проектным институтом
„ЦИТЭПсельхоз"

УТВЕРЖДЕН Минсельхозом СССР
Приказом № 5-ЭГ от 31.01.84 г.
Введен в действие ЦИТЭПсельхозом
приказом № 62 от 09.04.84 г.

Главный инженер института (Болонкин)
Главный инженер проекта (Борисов)

Привязан

Инв. №

Содержание альбома

Обозначение	Наименование	Стр.
	Содержание альбома	2
П1-00.00	Поддон для сбора кровли	3
П1-00.00 СБ	Поддон для сбора кровли. Сборочный	
	чертеж	4
П1-00.01	Течка	3
П1-00-03	Кронштейн	5
ТХИ-02.00	Стол для разборки ливера	6
ТХИ-02.00 СБ	Стол для разборки ливера	
	Сборочный чертеж	7; 8
ТХИ-02.01	Крюк	9
ТХИ-02.02	Скоба	10
ТХИ-02.03	Решетка	9
ТХИ-02.04	Фланец	5
С1-00.00	Стойка для крепления пилы	11
С1-00.00 СБ	Стойка для крепления пилы	
	Сборочный чертеж	12; 13
С1-00.03	Плита	14
С1-00.04	Косынка	14
С1-00.05	Кронштейн	15
С1-00 06	Косынка	16
С1-00.07	Пята	16
С1-00.08	Ролик	17
С1-00.09	Стойка	12
С1-00.12	Втулка	17
С2-00.00	Стеллаж для посола шкур	18
С2-00.00.СБ	Стеллаж для посола шкур	
	Сборочный чертеж	18

Обозначение	Наименование	Стр.
Л-00.00	Ларь для соли	19
Л-00.00 СБ	Ларь для соли. Сборочный чертеж	19; 20
К-00.00	Колода для мездрения шкур	21
К-00.00 СБ	Колода для мездрения шкур	
	Сборочный чертеж	21
К-00.01	Стяжка	22
К-00.02	Перемычка	22
К-00.03	Стойка	23
К-00.04	Настил	23
УС-00.00	Передвижной убойный станок для	
	птицы	24
УС-00.10	Конус	25
УС-00.20	Лоток съемный	25
УС-00.00 СБ	Передвижной убойный станок для	
	птицы. Сборочный чертеж	26
УС-00.10 СБ	Конус. Сборочный чертеж	27
УС-00.20 СБ	Лоток съемный. Сборочный чертеж	27
УС-00.05	Крюк	28
УС-00.07	Фиксирующая рамка	28
УС-00.11	Корпус	29
УС-00.12	Проушина	29
УС-00.23	Дно	30
УС-00.24	Стенка боковая	30
УС-00.25	Стенка боковая	31
П2-00.00	Площадка	31
П2-00.00 СБ	Площадка	
	Сборочный чертеж	32

Инв.№ подл. | Подпись и дата | Взам. инв.№

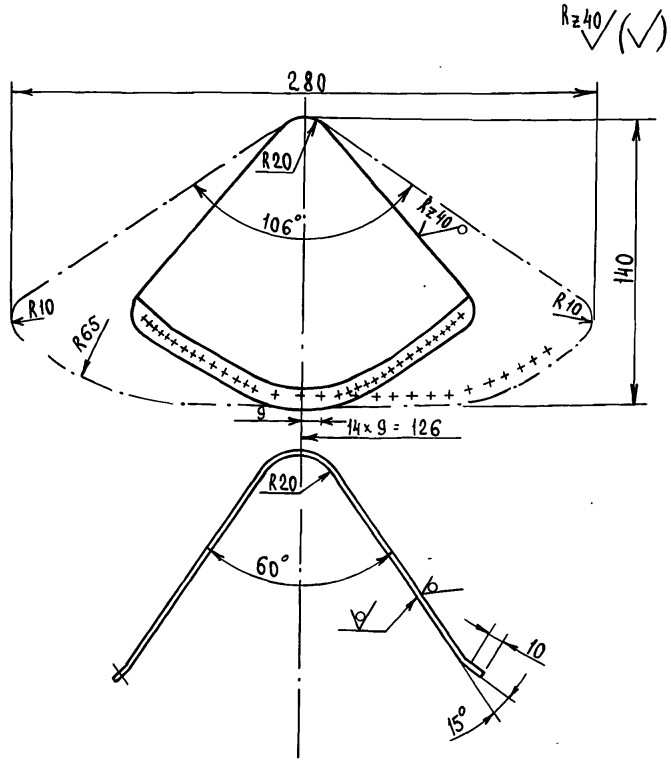

1. Неуказанные предельные отклонения размеров: отверстия H14 остальных $\frac{JT14}{2}$.
2. Острые кромки притупить.

Формат	Зона	Поз.	Обозначение	Наименование	Кол.	Примечание
				Документация		
А3			П1-00.00 СБ	Сборочный чертеж	1	
				Детали		
А4		1	П1-00.01	Течка	1	
Б4		2	П1-00.02	Обвод		
				Круг $\frac{\text{В 10 ГОСТ 2590-71*}}{\text{Ст 3 ГОСТ 535-79}}$ ℓ= 2750	1	1,7 кг
А4		3	П1-00.03	Кронштейн	4	
Б4		4	П1-00.04	Днище		
				ОЦ $\frac{\text{Б-ПН-НО-0,1 ГОСТ 19904-74*}}{\text{ОН-1 ГОСТ 14918-80*}}$		
				850×650	1	3,8 кг
Б4		5	П1-00.05	Стенка боковая		
				ОЦ $\frac{\text{Б-ПН-НО-0,1 ГОСТ 19904-74*}}{\text{ОН-1 ГОСТ 14918-80*}}$		
				2670×165	1	3,08 кг
Б4		6	П1-00.06	Ручка		
				Круг $\frac{\text{В 10 ГОСТ 2590-71*}}{\text{Ст 3 ГОСТ 535-79}}$ ℓ=300	2	0,2 кг
				Стандартные изделия		
		7		Заклепка		
				ГОСТ 10302-80		
				4×10	20	

ГИП	Борисов		12.84	Т.п. 807-13-5.84	П1-00.01	
Н. контр.	Чеботарева		1.11.83	Течка	Стадия: Р; Масса: 2,3; Масштаб: 1:2	
Нач. отд.	Бузунов		1.11.83		Лист; Листов 1	
Гл. спец.	Шипов		1.11.83	ОЦ $\frac{\text{Б-ПН-0,1 ГОСТ 19904-74*}}{\text{ОН-1 ГОСТ 14918-80*}}$	ЦИТЭП сельхоз Владимир	
Рук. гр.	Иванов		1.11.83			
Ст. техник	Ловковский		1.11.83			

Копировал Реброва Формат А4

ГИП	Борисов		12.84	Т.п. 807-13-5.84	П1-00.00	
Н. контр.	Чеботарева		1.11.83	Поддон для сбора крови	Стадия: Р; Лист; Листов 1	
Нач. отд.	Бузунов		1.11.83			
Гл. спец.	Шипов		1.11.83		ЦИТЭП сельхоз Владимир	
Рук. гр.	Иванов		1.11.83			
Ст. техн.	Ловковский		1.11.83			

Копировал Реброва Формат А4

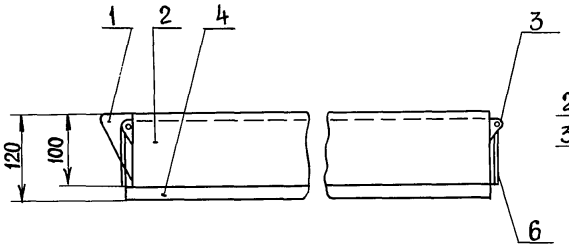

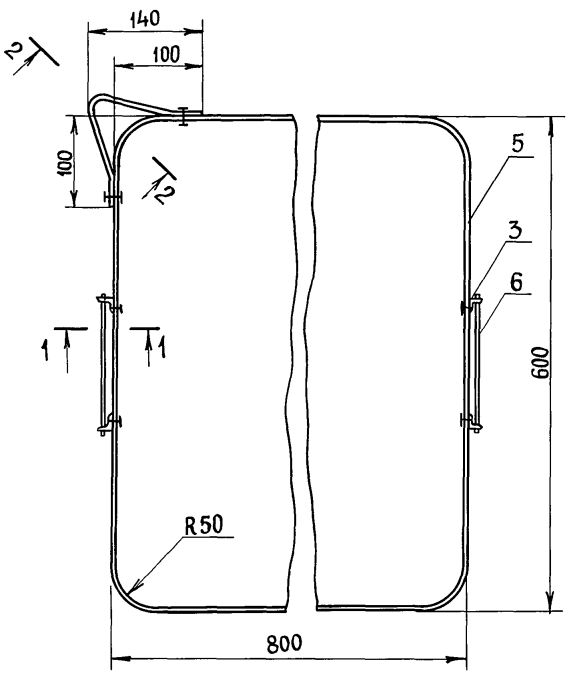

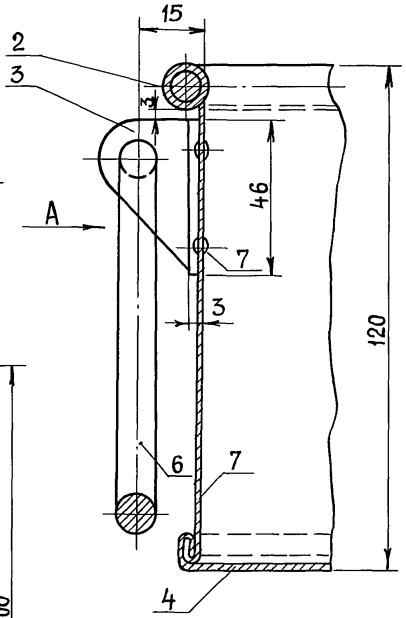

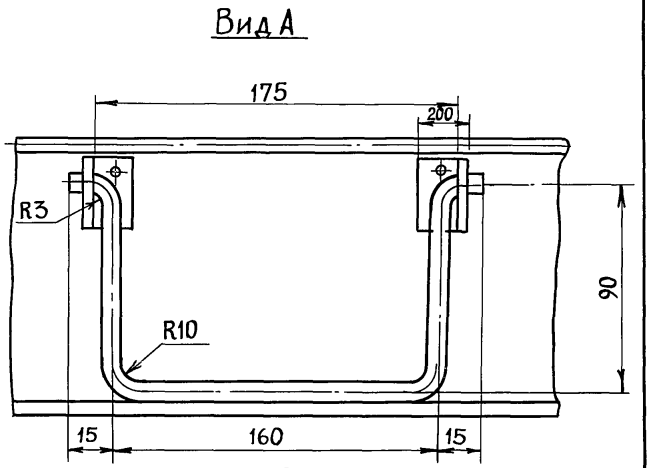

2-2
М1:2

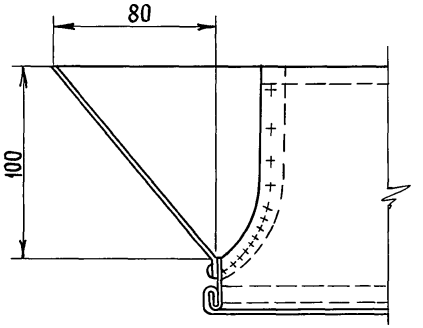

				т.п. 807-13-5.84 П1-00.00СБ			
				Поддон для сбора крови (Сборочный чертеж)	Стадия	Масса	Масштаб
ГИП	Борисов	Подпись			Р	16,5	1:5
Н.контр.	Чеботарева	"			Лист	Листов 1	
Нач.отд.	Бузунов	"					
Гл.спец.	Шипов				ЦИТЭПсельхоз Владимир		
Рук.гр.	Иванов						
Ст.техник	Ловковский						

Инв. № подл. | Подпись и дата | Взам. инв. №

Пров. Жаля 9.2.90 г Коп. Вкривец

19698-03 5

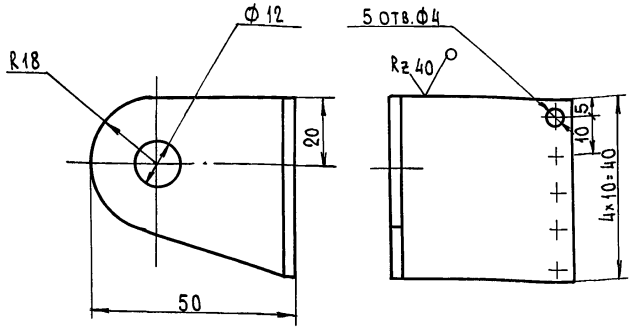

1. Длина развертки - 100мм.
2. Неуказанные предельные отклонения размеров: отверстия H 14, остальных ± JT14/2.

ГИП	Борисов		10.07.84
Н.контр	Чеботарева		10.07.84
Нач.отд	Бузунов		10.07.84
Гл.спец.	Шипов		10.07.84
Рук.гр.	Иванов		10.07.84
Ст.техн.	Ловковский		10.07.84

Т.п. 807-13-6.84 П1-00.03

Кронштейн

Стадия	Масса	Масштаб
Р	0,95	1:1
Лист	Листов 1	

Лист Б-3 ГОСТ 19903-74* / Ст3 ГОСТ 16523-70

ЦИТЭ Псельхоз Владимир

Копировал Формат А4

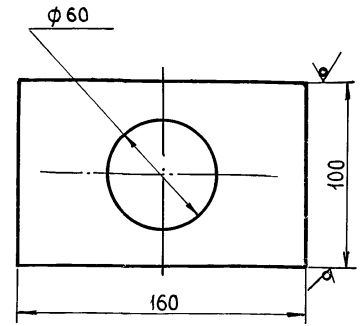

1. Неуказанные предельные отклонения размеров: отверстия H 14, остальных ± JT14/2.
2. Острые кромки притупить.

ГИП	Борисов		10.07.84
Н.контр.	Чеботарева		10.07.84
Нач.отд.	Бузунов		10.07.84
Гл.спец.	Шипов		10.07.84
Рук.гр.	Иванов		10.07.84
Ст.техн.	Кононова		10.07.84

Т.п. 807-13-6.84 ТХИ.02.04

Фланец

Стадия	Масса	Масштаб
Р	0,45	1:2
Лист	Листов 1	

Полоса Б-5 ГОСТ 103-76 / Ст3 ГОСТ 535-79

ЦИТЭ Псельхоз Владимир

Копировал Формат А4

19698-03 6

Инв.№ подл. | Подпись и дата | Взам. инв.№

Формат	Зона	Поз.	Обозначение	Наименование	Кол.	Примечание
БЧ		11	ТХИ-02.11	Плита		
				Полоса $\frac{10\times120\ \text{ГОСТ}\ 103\text{-}76}{\text{Ст3 ГОСТ}\ 535\text{-}79}$		
					4	0,90кг
БЧ		12	ТХИ-02.12	Обвязка		
				Уголок $\frac{50\times50\times5\ \text{ГОСТ}\ 8509\text{-}72}{\text{Ст3 ГОСТ}\ 535\text{-}79}$		
				$\ell = 600$	1	2,20кг
БЧ		13	ТХИ-02.13	Перемычка		
				Уголок $\frac{50\times50\times5\ \text{ГОСТ}\ 8509\text{-}72}{\text{Ст3 ГОСТ}\ 535\text{-}79}$		
				$\ell = 300$	2	1,10кг
				Стандартные изделия		
		14		Болт М12×40.58 ГОСТ 7798-70*	5	
		15		Гайка М12.5 ГОСТ 5915-70*	5	
		16		Шайба 12 ГОСТ 11371-78	5	

Формат	Зона	Поз.	Обозначение	Наименование	Кол.	Примечание
				Документация		
А3			ТХИ-02.00	Сборочный чертеж		
				Детали		
А4		1	ТХИ-02.01	Крюк	5	
А3		2	ТХИ-02.02	Скоба	1	
А4		3	ТХИ-02.03	Решетка	1	
А4		4	ТХИ-02.04	Фланец	1	
БЧ		5	ТХИ-02.05	Обвязка		
				Уголок $\frac{50\times50\times5\ \text{ГОСТ}\ 8509\text{-}72}{\text{Ст3 ГОСТ}\ 535\text{-}79}$		
				$\ell = 820$	1	3,10кг
БЧ		6	ТХИ-02.06	Патрубок		
				Труба 50×4,5 ГОСТ 3262-75*		
				$\ell = 200$	1	1,22кг
БЧ		7	ТХИ-02.07	Стойка		
				Труба 40×4 ГОСТ 3262-75*		
				$\ell = 780$	4	3,0кг
БЧ		8	ТХИ-02.08	Перемычка		
				Труба 40×4 ГОСТ 3262-75*		
				$\ell = 250$	2	0,95кг
БЧ		9	ТХИ-02.09	Перемычка		
				Труба 40×4 ГОСТ 3262-75*		
				$\ell = 550$	2	2,10кг
БЧ		10	ТХИ-02.10	Втулка		
				Труба 50×4,5 ГОСТ 3262-75*		
				$\ell = 50$	4	0,45кг

Инв.№ подл. | Подпись и дата | Взам.инв.№

ГИП	Борисов		13.88г
Н.контр.	Чеботарева		1.11.83
Нач.отд.	Бузунов		1.11.83
Гл.спец.	Шипов		1.11.83
Рук.гр.	Иванов		1.11.83
Ст.техн.	Кононова		1.11.83

Т.п. 807-13-5.84 ТХИ-02.00

Стол для разборки ливера

Стадия	Лист	Листов
Р	1	2

ЦИТЭП сельхоз Владимир

Т.п. 807-13-5.84 ТХИ-02.00 Лист 2

Копировал Реброва Формат А4

Копировал Реброва Формат А4 19698-03 7

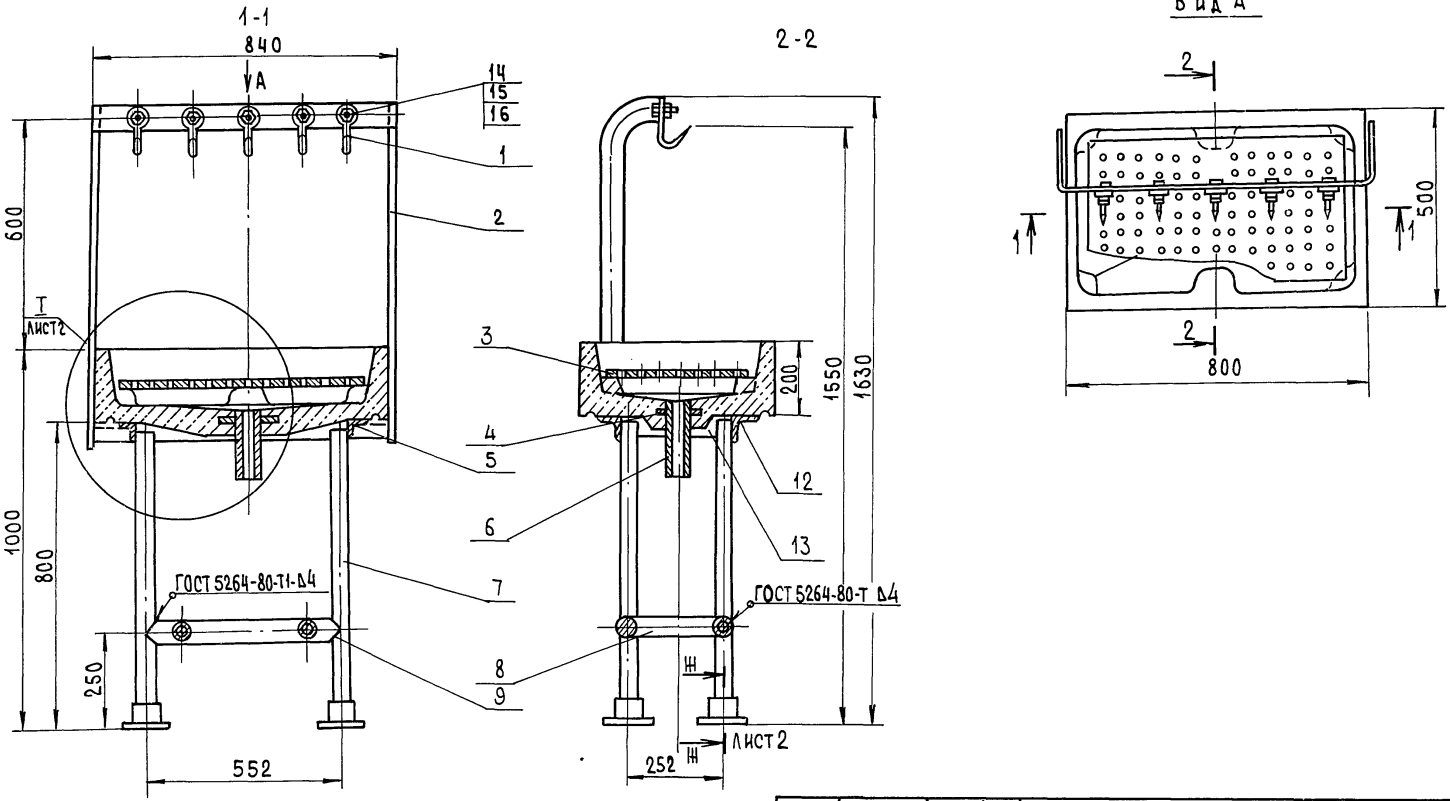

1. Крышка стола-железобетонная см. лист АС.
2. *Размеры для справок

				Т.п. 807-13-5.84	ТХИ-02.00.СБ	
				Стол для разборки ливера. Сборочный чертеж	Стадия: Р; Масса: 53,0; Масштаб: 1:10	
ГИП	Борисов		10.07.87		Лист 1	Листов 2
Н.контр.	Чеботарева		10.07.87		ЦИТЭ Псельхоз Владимир	
Нач.отд.	Бузунов		10.07.87			
Гл.спец	Шипов		10.07.87			
Рук.гр.	Иванов		10.07.87			
Ст.техн.	Адаковский		10.07.87			

Копировал | Формат А3 | 19698-03 8

Инв.№подл. | Подпись и дата | Взам.инв.№

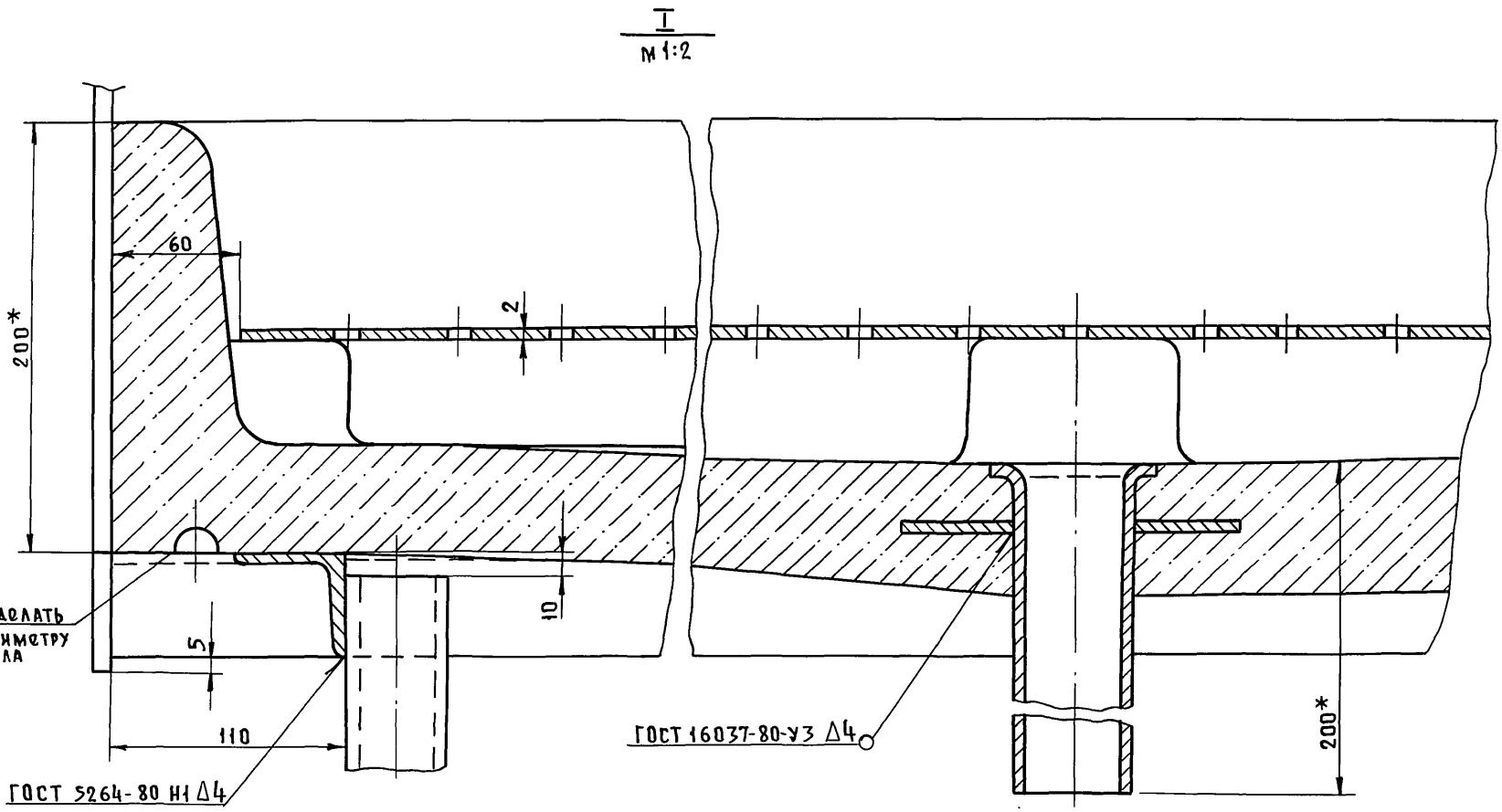

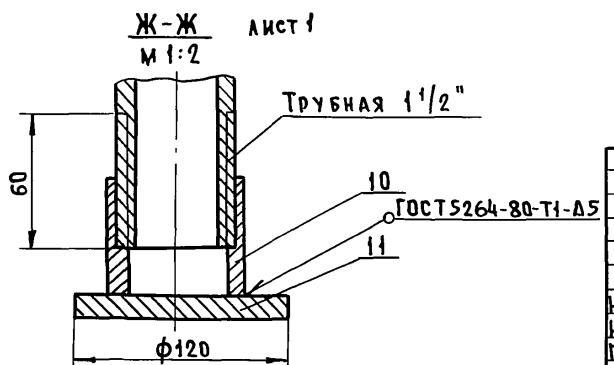

ГИП	Борисов	Подп.	
Н. контр.	Чеботарева	"	
Нач. отд.	Бузунов	"	
Гл. спец.	Шипов	"	
Рук. гр.	Иванов	"	
Ст. техн.	Ловковский	"	

Т.П. 807-13-5.84 ТХИ-02.00 СБ

Стол для разборки ливера

Сборочный чертеж

Стадия	Масса	Масштаб
Р		1:2
Лист 2	Листов	

ЦИТЭП сельхоз Владимир

Инв. № подл. | Подп. и дата | Взам. инв. №

Пров. 29.8.80 Коп.

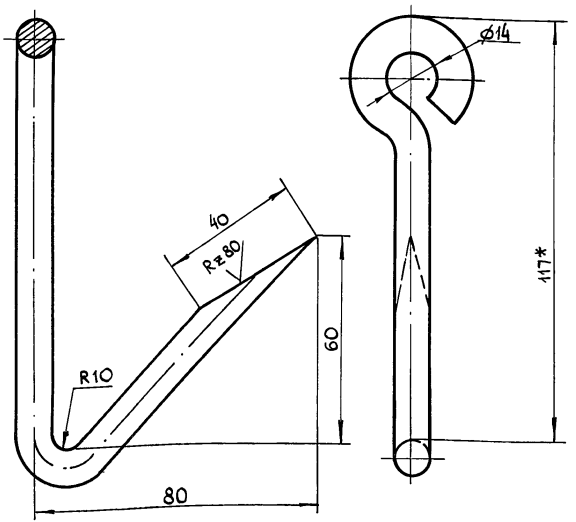

1. Неуказанные предельные отклонения размеров: отверстия H14, остальных $\pm\frac{IT14}{2}$.

2* Размеры для справок.

				Т.п. 807-13-5.84	ТХИ-02.01		
ГИП	Борисов		20.07.84	Крюк	Стадия	Масса	Масштаб
Н.контр.	Чеботарева		20.07.84		р	0,16кг	1:1
Нач.отд.	Бузунов		20.07.84		Лист	Листов 1	
Гл.спец.	Шипов		20.07.84	Круг В10 ГОСТ 2590-71* / Ст3 ГОСТ 535-79	ЦИТЭПсельхоз Владимир		
Рук.гр.	Иванов		20.07.84				
Ст.техн.	Кононова		20.07.84				

Инв. № подл. | Подпись и дата | Взам. инв. №

Копировал: МКоб

Формат А4

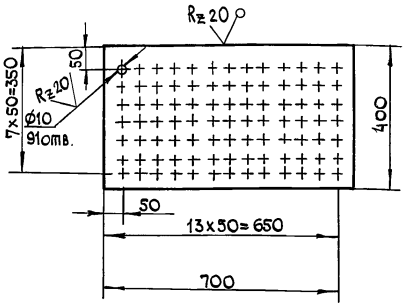

1. Неуказанные предельные отклонения размеров: отверстий H14, остальных $\pm\frac{IT14}{2}$.

				Т.п. 807-13-5.84	ТХИ-02.03		
ГИП	Борисов		20.07.84	Решетка	Стадия	Масса	Масштаб
Н.контр.	Чеботарева		20.07.84		р	4,40кг	1:10
Нач.отд.	Бузунов		20.07.84		Лист	Листов 1	
Гл.спец.	Шипов		20.07.84	Лист Б-2 ГОСТ 19903-74* / Ст.3 ГОСТ 16523-70*	ЦИТЭПсельхоз Владимир		
Рук.гр.	Иванов		20.07.84				
Ст.техн.	Кононова		20.07.84				

Инв. № подл. | Подпись и дата | Взам. инв. №

Копировал МКоб

Формат А4 19698-03 10

Раскрой полосы $\ell = 3000$

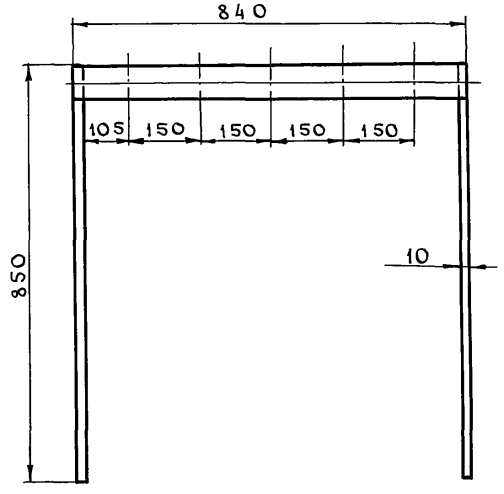

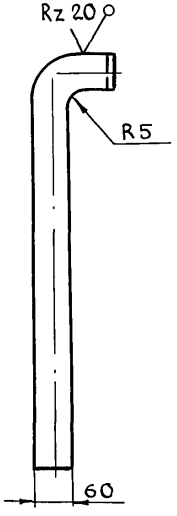

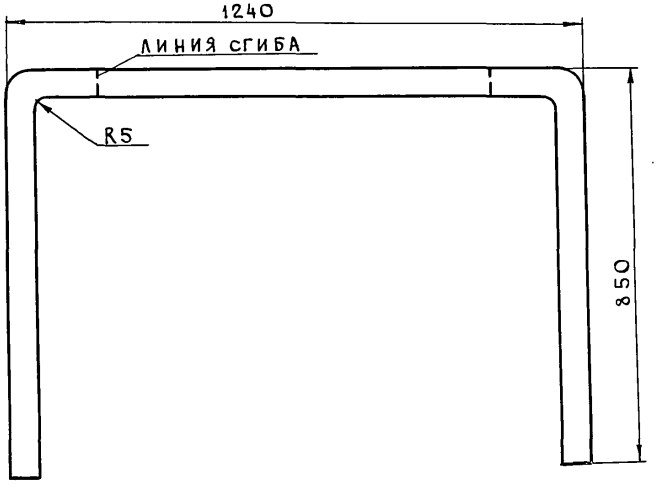

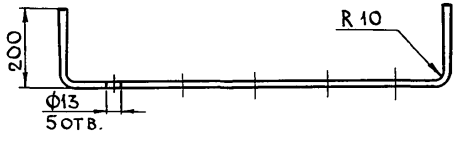

1. Неуказанные предельные отклонения размеров по $\pm \frac{JT14}{2}$.

				Т.п. 807-13-5.84 ТХИ-02.02		
				С К О Б А	Стадия: Р	Масса: 14,6 кг; Масштаб: 1:10
					Лист	Листов 1
ГИП	Борисов		13.2.84	Полоса $\frac{10\times60\ \text{ГОСТ}\ 103\text{-}76}{\text{Ст ГОСТ}\ 535\text{-}79}$	ЦИТЭПсельхоз Владимир	
Н. контр.	Чеботарева		1.11.83			
Нач. отд.	Бузунов		1.11.83.			
Гл. спец.	Шипов		1.11.83			
Рук. гр.	Иванов		1.11.83			
Ст. техн.	Кононова		1.11.83			

Копировал Завьялова Формат А3 19698-03 11

Инв. № подл. | Подпись и дата | Взам. инв. №

Формат	Зона	Поз.	Обозначение	Наименование	Кол.	Примечание
А4		12	С1-00-12	Втулка	4	1,2
				Стандартные изделия		
		13		Ось 22-20Х5х50,40Х Ц15		
				ГОСТ 9650-80	2	
		14		Ось 22-20Х5 х 115		
				ГОСТ 9650-80	2	
		15		Шайба 2.20.01.05		
				ГОСТ 9649-78	8	
		17		Шплинт 4х35-001		
				ГОСТ 397-79*	4	
				Материалы		
		16		Канат стальной		
				тип ЛК-Р ф4,2		
				ГОСТ 2688-80		
				L = 4000	1	

Инв.№ подл.	Подпись и дата	Взам.инв.№

Т.п. 807-13-5.84	С1-00.00	Лист	2

Копировал Завьялова Формат А4

Формат	Зона	Поз.	Обозначение	Наименование	Кол.	Примечание
				Документация		
			С1-00.00	Сборочный чертеж		11,12
				Детали		
Б4		1	С1-00.01	Стойка		
				Труба 125х5,5 ГОСТ 3262-75*		
				$\ell = 2290 \pm 2$	1	34,5кг
Б4		2	С1-00.02	Противовес		
				Труба 80х4,5 ГОСТ 3262-75*		
				$\ell = 1500 \pm 2$	1	12,5кг
А4		3	С1-00.03	Плита	1	
А4		4	С1-00.04	Косынка	4	
А3		5	С1-00.05	Кронштейн	1	
А4		6	С1-00.06	Косынка	2	
А4		7	С1-00.07	Пята	2	
А4		8	С1-00.08	Ролик	2	
А4		9	С1-00.09	Стойка	4	
Б4		10	С1-00.10	Ребро жесткости		
				Лист Б-ПН-3 ГОСТ 19903-74 / 3-Ш ст3 ГОСТ 16523-70*		
				125х94	1	0,28кг
Б4		11	С1-00.11	Ребро жесткости		
				Лист Б-ПН-3 ГОСТ 19903-74 / 3-Ш ст3 ГОСТ 16523-70*		
				550х94	1	1,2кг

Инв.№ подл.	Подпись и дата	Взам.инв.№

ГИП	Борисов	13.2.84	Т.п. 807-13-5.84 С1-00.00
Н.контр	Чеботарева	1.11.83	
Нач.отд	Бузунов	1.11.83	Стойка для крепления пилы
Гаспец	Шипов	1.11.83	
Рук.гр.	Иванов	1.11.83	
Техник	Кондратьева	1.11.83	

Стадия	Лист	Листов
Р	1	2

ЦИТЭП сельхоз Владимир

Копировал Завьялова Формат А4

19698-03 12

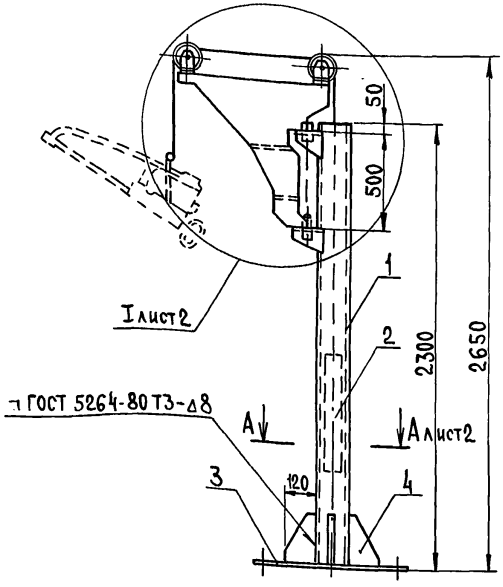

Т.п. 807-13-5.84		С1-00.00 сб	
Стойка для крепления пилы		Стадия	Масса	Масштаб
		Р	106,5	1:20
		Лист 1	Листов 2
		ЦИТЭП сельхоз Владимир	

ГИП	Борисов	13.2.84
Н.контр.	Чеботарева	1.11.83
Нач.отд.	Бузунов	1.11.83
Гл.спец.	Шипов	1.11.83
Рук.гр.	Иванов	1.11.83
Техник	Кондратьева	1.11.83

Копировал Реброва Формат А4

Инв.№ подл. | Подпись и дата | Взам.инв.№

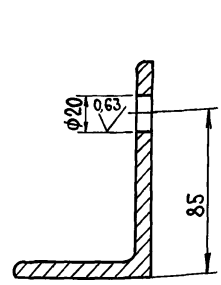

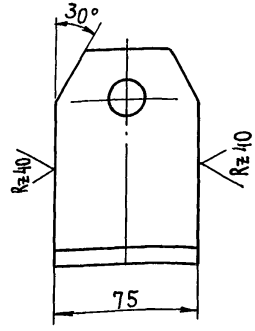

Неуказанные предельные отклонения размеров: отв. по Н11, остальных-по $\pm \frac{JT.14}{2}$.

Т.п. 807-13-5.84		С1-00.09	
Стойка		Стадия	Масса	Масштаб
		Р	0,82	1:2
		Лист	Листов 1
Уголок Б-110×70×8 ГОСТ 8510-72 ст2сп ГОСТ 535-79		ЦИТЭП сельхоз Владимир	

ГИП	Борисов	13.2.84
Н.контр.	Чеботарева	1.11.83
Нач.отд.	Бузунов	1.11.83
Гл.спец.	Шипов	1.11.83
Рук.гр.	Иванов	1.11.83
Техник	Кондратьева	1.11.83

Копировал Реброва Формат А4

Инв.№ подл. | Подпись и дата | Взам.инв.№

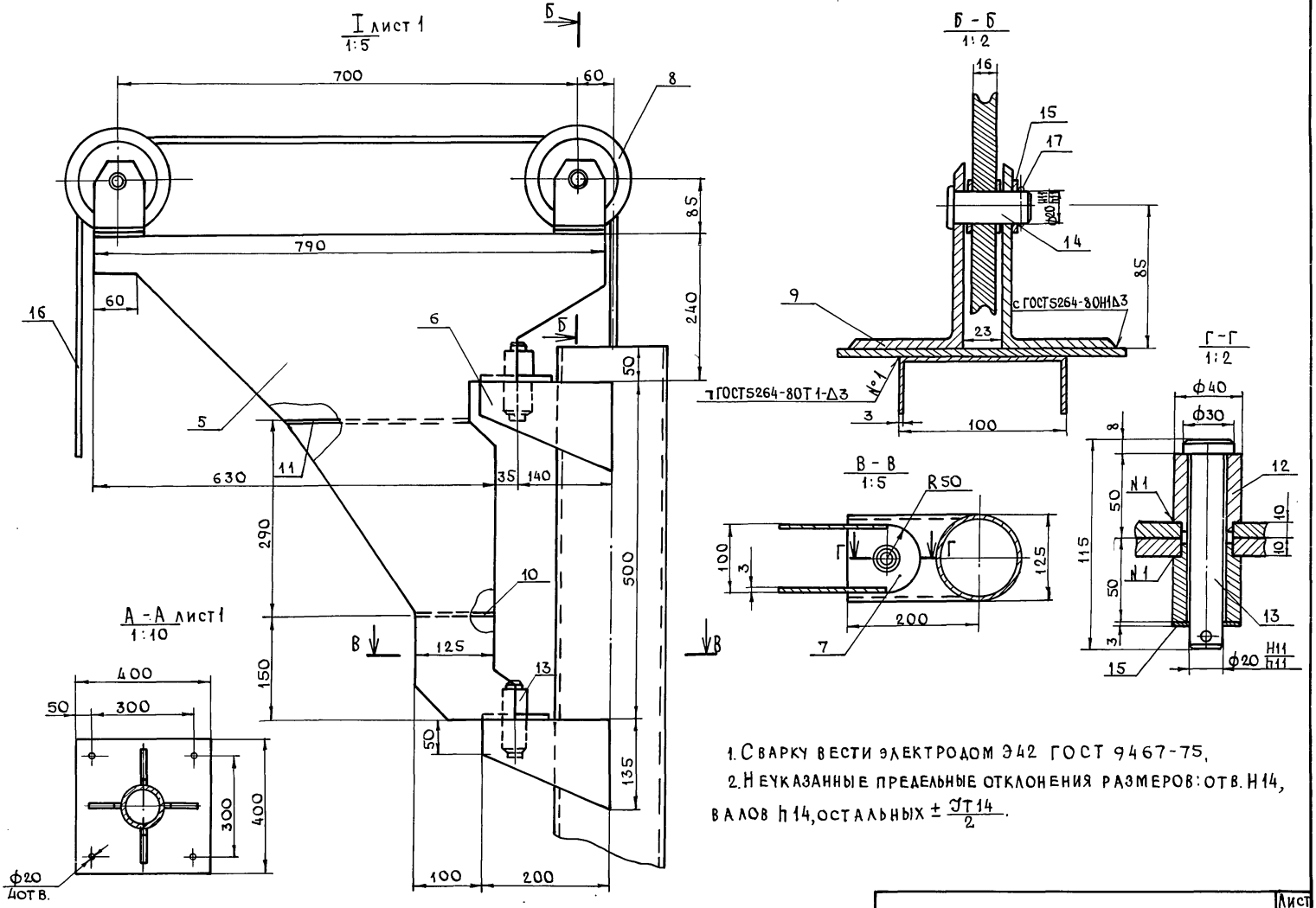

1. Сварку вести электродом Э42 ГОСТ 9467-75.
2. Неуказанные предельные отклонения размеров: отв. H14, валов h14, остальных $\pm \frac{IT14}{2}$.

Инв. № подл. | Подпись и дата | Взам. инв. №

Т.п. 807-13-5.84	С1-00.00СБ	Лист 2

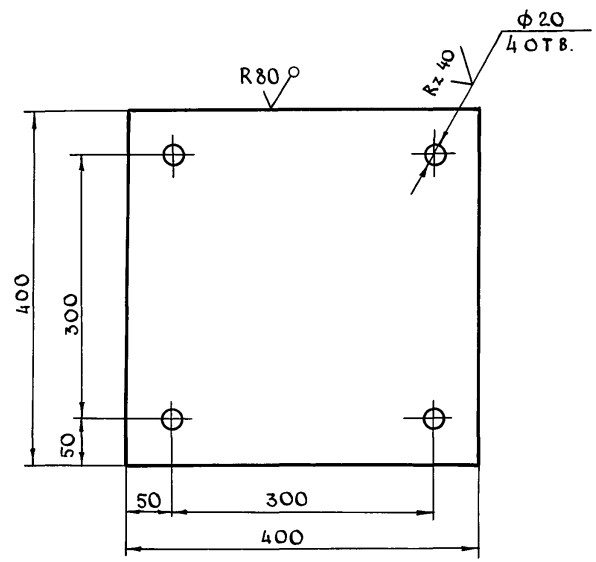

1. Неуказанные предельные отклонения размеров: отв.- по H14, остальных - по $\pm \frac{JT14}{2}$.

				Т.п. 807-13-5.84			
							С1-00.03
ГИП	Борисов		13.2.84	Плита	Стадия	Масса	Масштаб
Н.контр.	Чеботарева		1.11.83		Р	12,56	1:5
Нач.отд.	Бузунов		1.11.83		Лист	Листов 1	
Гл.спец.	Шипов		1.11.83	Лист 5-ПН-10 ГОСТ 19903-74 3-III Ст3 ГОСТ 14637-79	ЦИТЭПсельхоз Владимир		
Рук.гр.	Иванов		1.11.83				
Техник	Кондратьева		1.11.83				

Копировал Завьялова Формат А4

Инв.№ подл. | Подпись и дата | Взам.инв.№

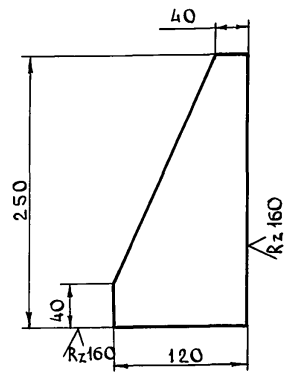

1. Неуказанные предельные отклонения размеров по $\pm \frac{JT14}{2}$.

				Т.п. 807-13-5.84			
							С1-00.04
ГИП	Борисов		13.2.84	Косынка	Стадия	Масса	Масштаб
Н.контр.	Чеботарева		1.11.83		Р	2,36	1:4
Нач.отд.	Бузунов		1.11.83		Лист	Листов 1	
Гл.спец.	Шипов		1.11.83	Лист 5-ПН-10 ГОСТ 19903-74* 3-III Ст3 ГОСТ 14637-79	ЦИТЭПсельхоз Владимир		
Рук.гр.	Иванов		1.11.83				
Техник	Кондратьева		1.11.83				

Копировал Завьялова Формат А4

Инв.№ подл. | Подпись и дата | Взам.инв.№

А(V)

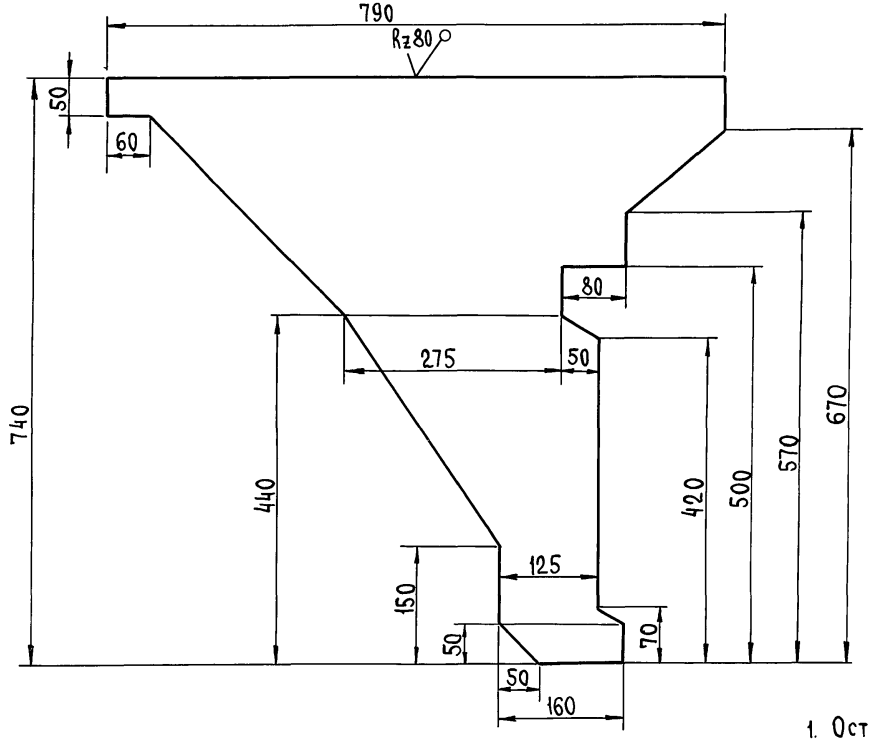

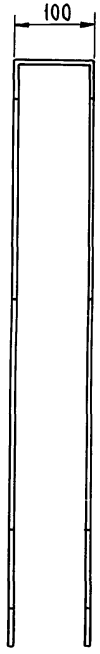

1. Острые кромки притупить.
2. Неуказанные предельные отклонения размеров по $\pm \frac{JT14}{2}$.

ГИП	Борисов		3.2.84
Н.контр.	Чеботарева		1.11.83
Нач.отд.	Бузунов		1.11.83
Гл.спец.	Шипов		1.11.83
Рук.гр.	Иванов		1.11.83
Техник	Кондратьева		1.11.83

Т.п.807-13-5.84 С1-00.05

Кронштейн

Стадия	Масса	Масштаб
Р	14,37	1:5

Лист | Листов 1

Лист 5-ПН-3 ГОСТ 19903-74*
3-III ст3 ГОСТ 16523-70*

ЦИТЭП сельхоз Владимир

Копировал Реброва Формат А3 19698-03 16

Инв.№ подл. | Подпись и дата | Взам. инв.№

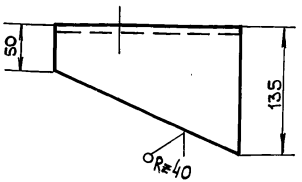

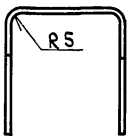

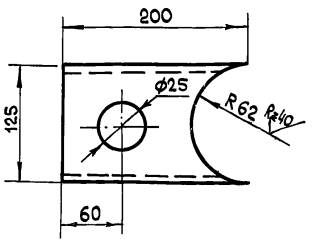

1. Неуказанные предельные отклонения размеров: отв.-по H11, остальных-по $\pm \frac{IT14}{2}$.

ГИП	Борисов		
Н.контр.	Чеботарева		
Нач.отд.	Бузунов		
Гл.спец.	Шипов		
Рук.гр.	Иванов		
Техник	Кондратьева		

Т.п. 807-13-5.84 С1-00.06

Косынка

Стадия	Масса	Масштаб
Р	4,9	1:4

Лист | Листов 1

Лист Б-ПН-10 ГОСТ 19903-74* 3-III-СТ3 ГОСТ 14637-79*

ЦИТЭПсельхоз Владимир

Копировал

Формат А4

Инв.№ подл. | Подпись и дата | Взам. инв.№

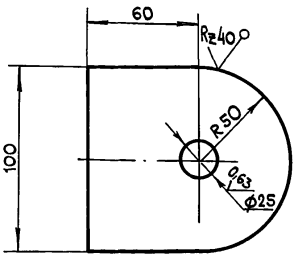

1. Неуказанные предельные отклонения размеров: отв.-по H11, остальных по $\pm \frac{IT14}{2}$.

ГИП	Борисов		
Н.контр.	Чеботарева		
Нач.отд.	Бузунов		
Гл.спец.	Шипов		
Рук.гр.	Иванов		
Техник	Кондратьева		

Т.п. 807-13-5.84 С1-00.07

Пята

Стадия	Масса	Масштаб
Р	0,85	1:2

Лист | Листов 1

Лист Б-ПН-10 ГОСТ 19903-74 3-III СТ3 ГОСТ 14637-79

ЦИТЭПсельхоз Владимир

Копировал

Формат А4

Инв.№ подл. | Подпись и дата | Взам. инв.№

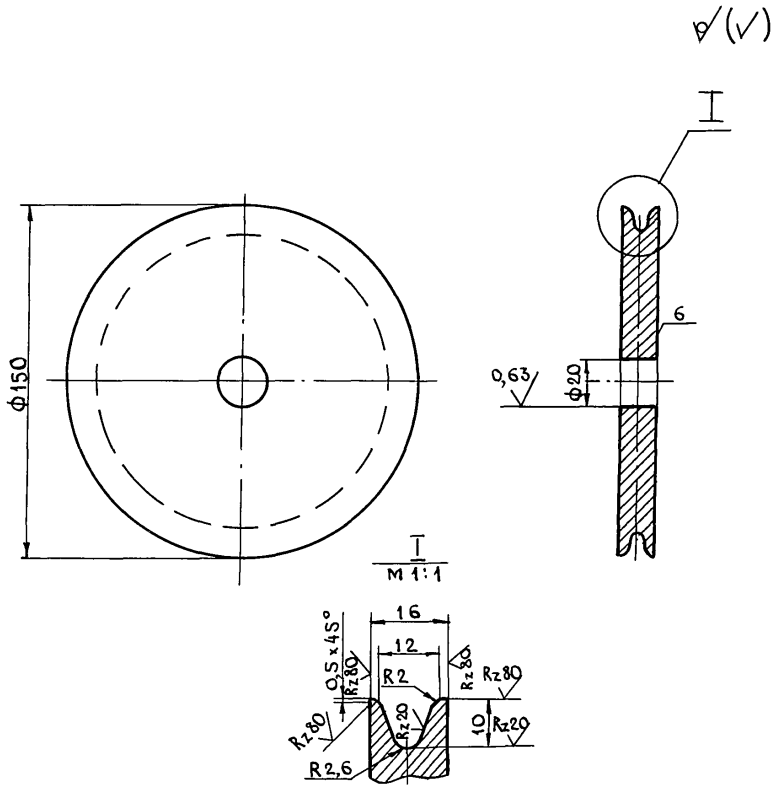

1. Неуказанные предельные отклонения размеров: отв. по H11, валов по h11, остальных - по $\pm \frac{JT14}{2}$.

Т.П. 807-13-5 84				С1-00,08		
Ролик				Стадия	Масса	Масштаб
				Р	2,2	1:2
				Лист	Листов 1	
Лист	Б-ПН-16 ГОСТ 19903-74* / 3-III-СТ3 ГОСТ 14637-79*			ЦИТЭП сельхоз Владимир		
ГИП	Борисов		13.2.84			
Н.контр.	Чеботарева		1.11.83			
Нач.отд.	Бузунов		1.11.83			
Гл.спец.	Шипов		1.11.83			
Рук.гр.	Иванов		1.11.83			
Техник	Кондратьева		1.11.83			

Инв.№ подл. | Подпись и дата | Взам.инв.№

Копировал Завьялова Формат А4

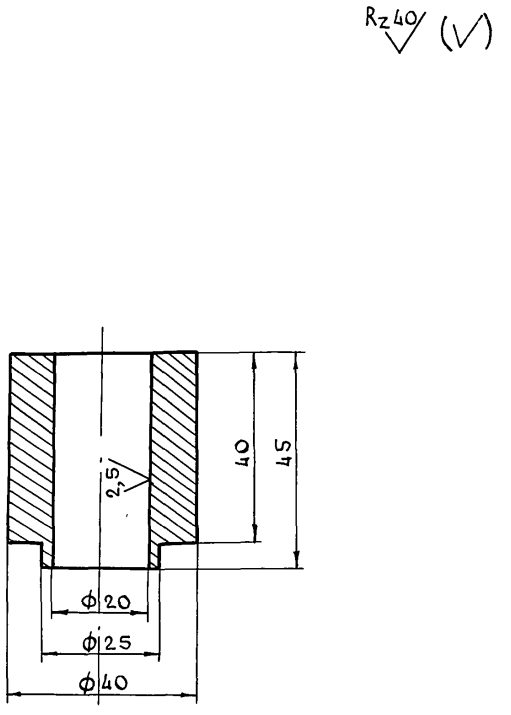

Предельные отклонения размеров: отв. по H11, остальных по $\pm \frac{JT14}{2}$

Т.П. 807-13-5.84				С1-00,12		
Втулка				Стадия	Масса	Масштаб
				Р	1,8	1:2
				Лист	Листов 1	
Круг	Б68 ГОСТ 2590-71* / СТ45 ГОСТ 535-79			ЦИТЭП сельхоз Владимир		
ГИП	Борисов		13.2.84			
Н.контр.	Чеботарева		1.11.83			
Нач.отд.	Бузунов		1.11.83			
Гл.спец.	Шипов		1.11.83			
Рук.гр.	Иванов		1.11.83			
Техник	Кондратьева		1.11.83			

Инв.№ подл. | Подпись и дата | Взам.инв.№

Копировал Завьялова Формат А4 19698-03 18

Формат	Зона	Поз.	Обозначение	Наименование	Кол.	Примечание
				Документация		
А4			С2-00-00СБ	Сборочный чертеж	1	
				Детали		
Б4		1	С2-00-01	Настил 2500×150×75		
				Сосна ГОСТ 8486-66	10	0,28 м³
Б4		2	С2-00-02	Стойка 1500×50×125		
				Сосна ГОСТ 8486-66	4	0,04 м³
				Стандартные изделия		
		3		Гвозди К 5,0×120		
				ГОСТ 4028-63	80	

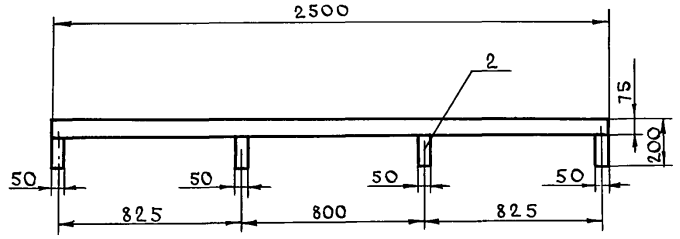

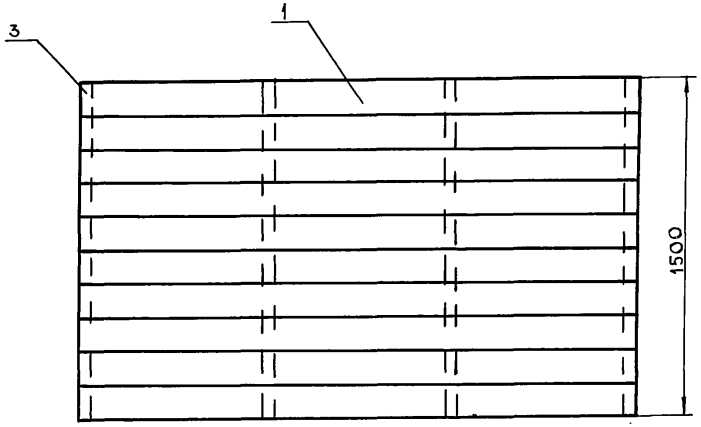

1. Все доски должны быть остружаны и швы плотно пригнаны.
2. Головки гвоздей утопить.

ГИП	Борисов		13.2.84
Н.контр.	Чеботарева		1.11.83
Нач.отд.	Бузунов		1.11.83
Гл.спец.	Шипов		1.11.83
Рук.гр.	Иванов		1.11.83
Техник	Кондратьева		1.11.83

Т.п. 807-13-5.84 С2-00.00

Стеллаж для посола шкур. Сборочный чертеж

Стадия	Лист	Листов
Р		1

ЦИТЭПсельхоз Владимир

Копировал Завьялова Формат А4

ГИП	Борисов		13.2.84
Н.контр.	Чеботарева		1.11.83
Нач.отд.	Бузунов		1.11.83
Гл.спец.	Шипов		1.11.83
Рук.гр.	Иванов		1.11.83
Техник	Кондратьева		1.11.83

Т.п. 807-13-5.84 С2-00.00 СБ

Стеллаж для посола шкур (сборочный чертеж)

Стадия	Масса	Масштаб
Р	28	1:20
Лист	Листов 1	

ЦИТЭПсельхоз Владимир

Копировал Завьялова Формат А4

Вид Б-Б лист 1 повернуто
м 1:1

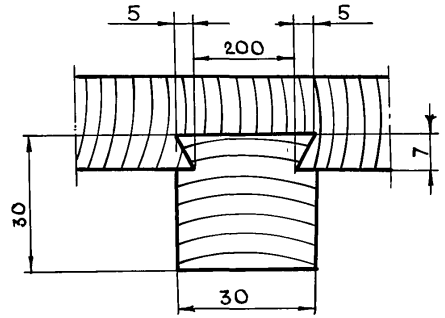

I лист 1 повернуто
м 1:1

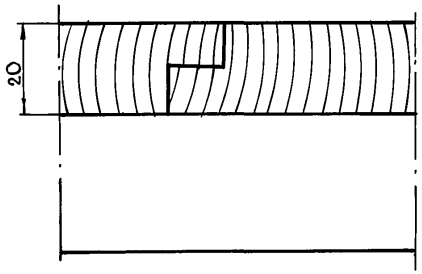

Формат	Зона	Поз.	Обозначение	Наименование	Кол.	Примечание
				Документация		
*			Л-00.00	Сборочный чертеж		А3, А4
				Детали		
Б4		1	Л-00.01	Обшивка		
				1000×160×20		
				Осина ГОСТ 2695-71*	22	0,003 м³
Б4		2	Л-00.02	Обшивка		
				668×160×20		
				Осина ГОСТ 2695-71*	14	0,002 м³
Б4		3	Л-00.03	Стойка		
				960×70×70		
				Осина ГОСТ 2695-71*	3	0,004 м³
Б4		4	Л-00.04	Стойка		
				770×70×70		
				Осина ГОСТ 2695-71*	3	0,004 м³
Б4		5	Л-00.05	Опора		
				700×70×70		
				Осина ГОСТ 2695-71*	2	0,004 м³
Б4		6	Л-00.06	Стяжка		
				550×30×30		
				Осина ГОСТ 2695-71*	2	0,001 м³
				Стандартные изделия		
		7		Петля ПНЦ 110 ГОСТ 5088-78	2	
		8		Шуруп А4×22 ГОСТ 1145-80	20	
		9		Прибор с петлей ГОСТ 4.215-81	1	
		10		Гвозди ТП 2,5×50 ГОСТ 4028-63*	220	

ГИП	Борисов		13.2.84
Н.контр.	Чеботарева		1.11.83
Нач.отд.	Бузунов		1.11.83
Гл.спец.	Шипов		1.11.83
Рук.гр.	Иванов		1.11.83
Ст.техн.	Кононова		1.11.83

Т.п. 807-13-5.84 Л-00.00

Ларь для соли. Сборочный чертеж

Стадия	Лист	Листов
Р		1

ЦИТЭПсельхоз Владимир

Инв. № подл. | Подпись и дата | Взам. инв. №

Т.п. 807-13-5.84 Л-00.00 СБ Лист 2

Копировал Завьялова Формат А4

Копировал Завьялова Формат А4 19698-03 20

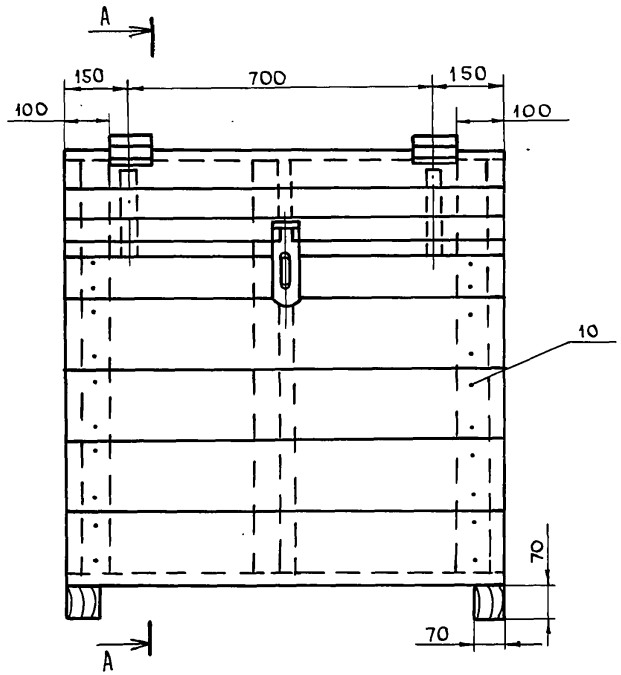

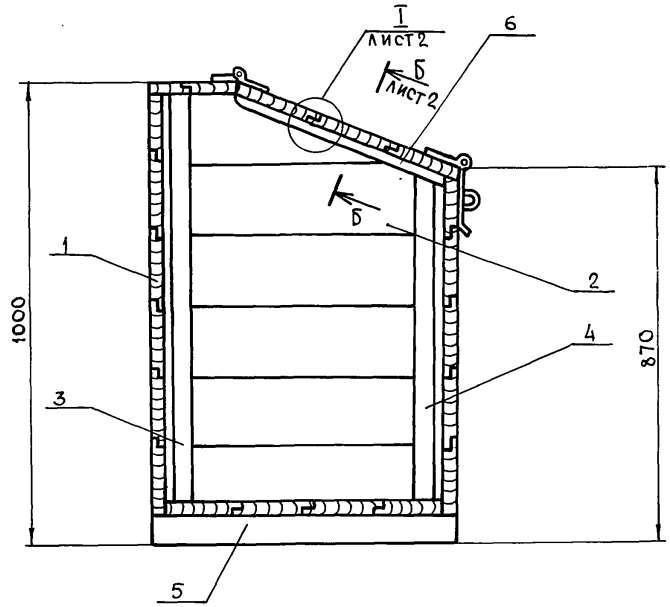

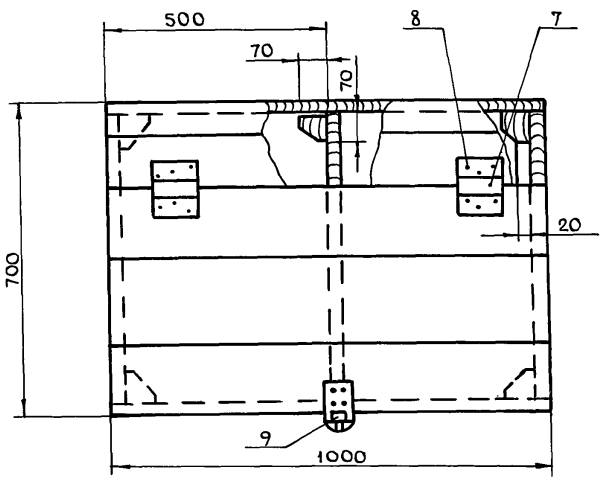

1. Все доски должны быть остружаны и швы пригнаны плотно.
2. Головки гвоздей утопить.
3. Наружную поверхность проолифить и окрасить масляной краской.

ГИП	Борисов		13.2.84
Н.контр.	Чеботарева		1.11.83
Нач.отд.	Бузунов		1.11.83
Гл.спец.	Шипов		1.11.83
Рук.гр.	Иванов		1.11.83
Ст.техник	Кононова		1.11.83

Т.П.807-13-5.84 А-00.00 СБ

Ларь для соли. Сборочный чертеж

Стадия	Масса	Масштаб
Р	80	1:10

Лист 1 Листов 2

ЦИТЭП сельхоз Владимир

Копировал Завьялова Формат А3

Инв.№подл. | Подпись и дата | Взам.инв.№

Формат	Зона	Поз.	Обозначение	Наименование	Кол.	Примечание
				Документация		
А4			К-00.00 СБ	Сборочный чертеж		
				Детали		
А4		1	К-00.01	Стяжка	3	
А4		2	К-00.02	Перемычка	1	
А4		3	К-00.03	Стойка	2	
А4		4	К-00.04	Настил	2	
Б4		5	К-00.05	Связь 60×60 L=1050		
				Дуб ГОСТ 2695-71	1	0,004м³
				Стандартные изделия		
		6		Шуруп А6×100		
				ГОСТ 1145-70*	2	

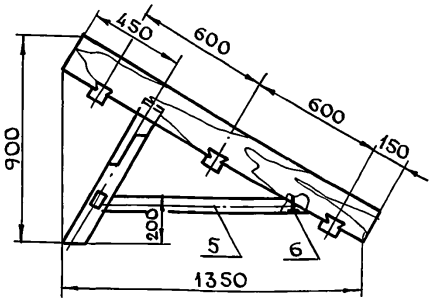

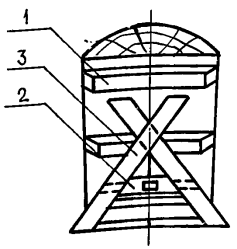

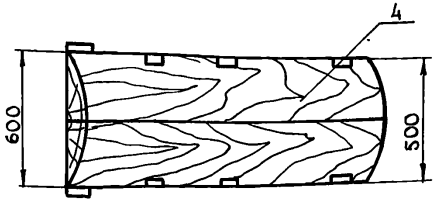

1. Все доски и брусья должны быть остружаны и швы пригнаны плотно.
2. Головки гвоздей и шурупов утопить.
3. В качестве клея при сборке колоды применить синтетическую смолу. Сборку в шип заштифтовать.
4. При целом настиле поз. 4 детали поз. 1 не делать.

Инв. № подл. | Подпись и дата | Взам. инв. №

ГИП	Борисов		13.2.84
Н.контр.	Чеботарева		1.11.83
Нач.отд.	Бузунов		1.11.83
Гл.спец.	Шипов		1.11.83
Рук.гр.	Иванов		1.11.83
Техник	Кондратьева		1.11.83

Т.П. 807-13-5.84 К-00.00

Колода для мездрения шкур. Сборочный чертеж

Стадия	Лист	Листов
Р		1

ЦИТЭП сельхоз Владимир

Копировал Завьялова Формат А4

Инв. № подл. | Подпись и дата | Взам. инв. №

ГИП	Борисов		13.2.84
Н.контр.	Чеботарева		1.11.83
Нач.отд.	Бузунов		1.11.83
Гл.спец.	Шипов		1.11.83
Рук.гр.	Иванов		1.11.83
Техник	Кондратьева		1.11.83

Т.П. 807-13-5.84 К-00.00.СБ

Колода для мездрения шкур (сборочный чертеж)

Стадия	Масса	Масштаб
Р	23	1:20
Лист	Листов 1	

ЦИТЭП сельхоз Владимир

Копировал Завьялова Формат А4

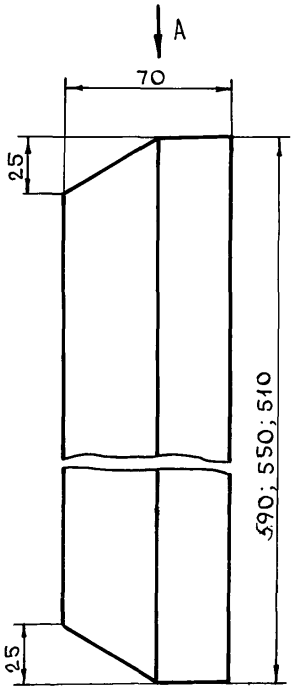

Вид А

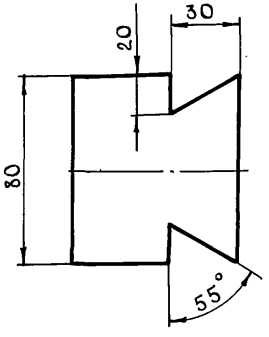

Т.П. 807-13-5.84		К-00,01	
Стяжка	Стадия: Р	Масса: 0,001 м³	Масштаб: 1:2
	Лист	Листов 1	
Дуб ГОСТ 2695-71*	ЦИТЭП сельхоз Владимир		

ГИП	Борисов		13.284
Н.контр.	Чеботарева		1.11.83
Нач.отд.	Бузунов		1.11.83
Гл.спец.	Шипов		1.11.83
Рук.гр.	Иванов		1.11.83
Техник	Кондратьева		1.11.83

Инв.№ подл. | Подпись и дата | Взам.инв.№

Копировал Завьялова Формат А4

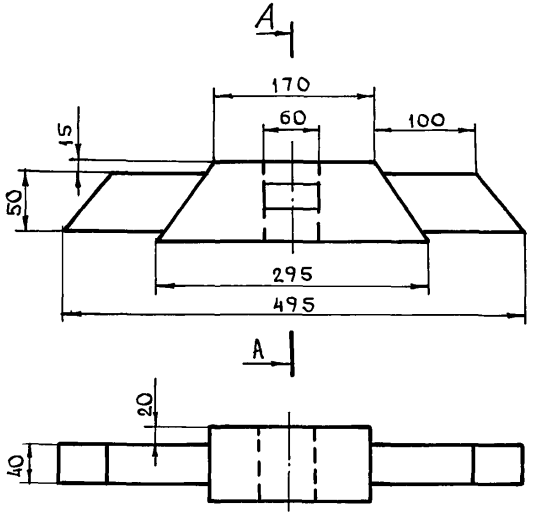

А - А
М 1:2

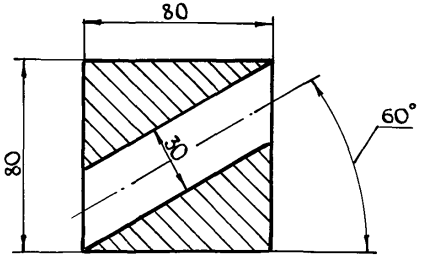

Т.П. 807-13-5.84		К-00.02	
Перемычка	Стадия: Р	Масса: 0,001 м³	Масштаб: 1:5
	Лист	Листов 1	
Дуб ГОСТ 2695-71*	ЦИТЭП сельхоз Владимир		

ГИП	Борисов		13.284
Н.контр.	Чеботарева		1.11.83
Нач.отд.	Бузунов		1.11.83
Гл.спец.	Шипов		1.11.83
Рук.гр.	Иванов		1.11.83
Техник	Кондратьева		1.11.83

Инв.№ подл. | Подпись и дата | Взам.инв.№

Копировал Завьялова Формат А4

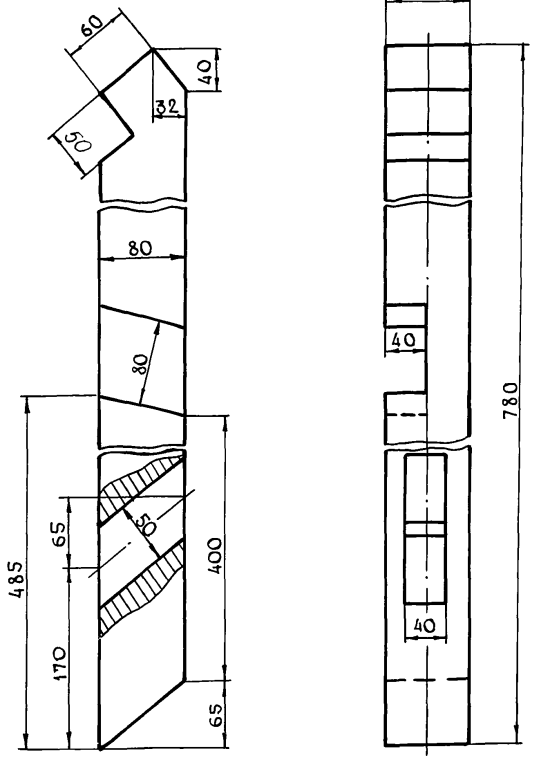

Т.п.807-13-5.84 К-00.03			
Стойка	Стадия	Масса	Масштаб
	Р	0,004 м³	1:4
	Лист	Листов 1	
Дуб ГОСТ 2695-71*	ЦИТЭПсельхоз Владимир		

ГИП	Борисов	13.2.84
Н.контр.	Чеботарева	1.11.83
Нач.отд.	Бузунов	1.11.83
Гл.спец.	Шипов	1.11.83
Рук.гр.	Иванов	1.11.83
Техник	Кондратьева	1.11.83

Копировал Завьялова Формат А4

Инв.№ подл. | Подпись и дата | Взам.инв.№

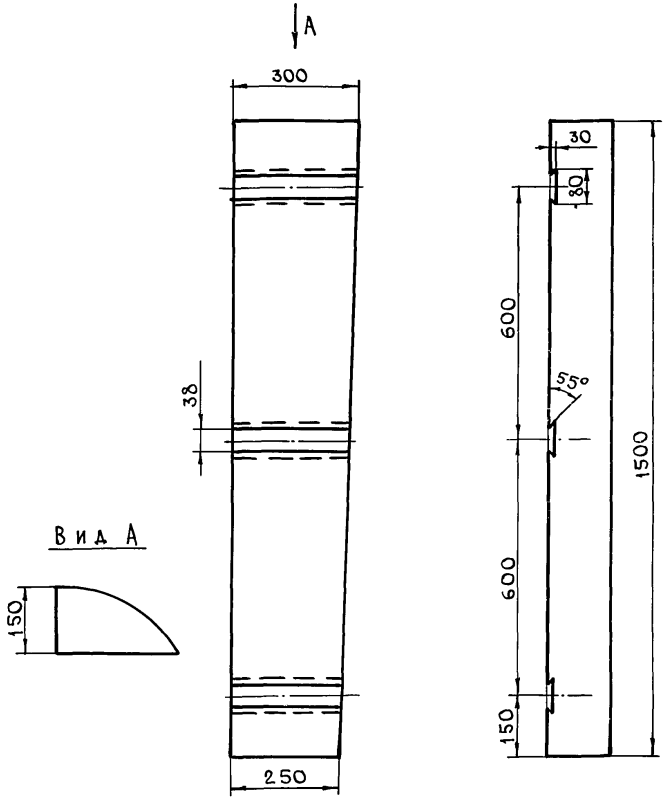

Т.п.807-13-5.84 К-00.04			
Настил	Стадия	Масса	Масштаб
	Р	0,06м³	1:10
	Лист	Листов 1	
Дуб спец. распил	ЦИТЭПсельхоз Владимир		

ГИП	Борисов	13.2.84
Н.контр.	Чеботарева	1.11.83
Нач.отд.	Бузунов	1.11.83
Гл.спец.	Шипов	1.11.83
Рук.гр.	Иванов	1.11.83
Техник	Кондратьева	1.11.83

Копировал Завьялова Формат А4

Инв.№ подл. | Подпись и дата | Взам.инв.№

Формат	Зона	Поз.	Обозначение	Наименование	Кол.	Примечание
А4		7	УС-00.05	Крюк	10	
Б4		8	УС-00.06	Пята		
				Полоса $\frac{10\times50\ ГОСТ\ 103-76}{Ст3сп\ ГОСТ\ 535-79}$		
				$\ell = 50$	4	0,2
А4		9	УС-00.07	Фиксирующая рамка	1	

Инв. № подл.	Подпись и дата	Взам. инв. №

Т.П. 807-13-5.84 УС-00.00		2

Копировал Завьялова Формат А4

Формат	Зона	Поз.	Обозначение	Наименование	Кол.	Примечание
				Документация		
А3			УС-00.00	Сборочный чертеж		
				Сборочные единицы		
А4		1	УС-00.10	Конус	10	
А4		2	УС-00.20	Лоток съемный	1	
				Детали		
Б4		3	УС-00.01	Поперечина		
				Уголок $\frac{32\times32\times4\ ГОСТ\ 8509-72}{Ст3сп\ ГОСТ\ 535-79}$		
				$\ell = 1536$	4	2,95кг
Б4		4	УС-00.02	Стойка		
				Уголок $\frac{32\times32\times4\ ГОСТ\ 8509-72}{Ст3сп\ ГОСТ\ 535-79}$		
				$\ell = 1590$	4	3,10кг
Б4		5	УС-00.03	Поперечина		
				Уголок $\frac{32\times32\times4\ ГОСТ\ 8509-72}{Ст3сп\ ГОСТ\ 535-79}$		
				$\ell = 660$	2	1,26кг
Б4		6	УС-00.04	Поперечина		
				Уголок $\frac{32\times32\times4\ ГОСТ\ 8509-72}{Ст3сп\ ГОСТ\ 535-79}$		
				$\ell = 200$	2	0,38кг

Инв. № подл.	Подпись и дата	Взам. инв. №

ГИП	Борисов		13.284
Н.контр.	Чеботарева		1.11.83
Нач.отд.	Бузунов		1.11.83
Гл.спец.	Шипов		1.11.83
Рук.гр.	Иванов		1.11.83
Инж.	Голубева		1.11.83

Т.П. 807-13-5.84 УС-00.00

Передвижной убойный станок для птицы

Стадия	Лист	Листов
Р	1	2

ЦИТЭПсельхоз Владимир

Копировал Завьялова Формат А4

Формат	Зона	Поз.	Обозначение	Наименование	Кол.	Примечание
				Документация		
А4			УС-00.10	Сборочный чертеж		
				Детали		
А4		1	УС-00.11	Корпус	1	
А4		2	УС-00.12	Проушина	1	
				Стандартные изделия		
		3		Заклепка		
				ГОСТ 10302-80		
				3×6-011	4	

Гип	Борисов		13.2.84
Н.контр.	Чеботарева		1.11.83
Нач.отд.	Бузунов		1.11.83
Гл.спец.	Шипов		1.10.82
Рук.гр.	Иванов		1.XI-83
Инж.	Голубева		1.11.83

Т.п. 807-13-5.84 УС-00.10

Конус

Стадия	Лист	Листов
Р		1

ЦИТЭПсельхоз Владимир

Инв. № подл. | Подпись и дата | Взам. инв. №

Копировал Завьялова Формат А4

Формат	Зона	Поз.	Обозначение	Наименование	Кол.	Примечание
				Документация		
А4			УС-00.20	Сборочный чертеж		
				Детали		
Б4		1	УС-00.21	Угольник		
				Уголок $\frac{25\times25\times4\ ГОСТ\ 8509-72^*}{ст\ 3сп\ ГОСТ\ 535-79}$		
				$\ell = 1470$	2	2,14кг
Б4		2	УС-00.22	Угольник		
				Уголок $\frac{25\times25\times4\ ГОСТ\ 8509-72^*}{ст\ 3сп\ ГОСТ\ 535-79}$		
				$\ell = 690$	2	1,00кг
А4		3	УС-00.23	Дно	1	
А4		4	УС-00.24	Стенка боковая	1	
А4		5	УС-00.25	Стенка боковая	1	
Б4		6	УС-00.26	Патрубок		
				Труба 50×3 ГОСТ 3262-75*		
				$\ell = 50$	1	0,2

Гип	Борисов		13.2.84
Н.контр.	Чеботарева		1.11.83
Нач.отд.	Бузунов		1.11.83
Гл.спец.	Шипов		1.10.82
Рук.гр.	Иванов		1.XI-83
Инж.	Голубева		1.11.83

Т.п. 807-13-5.84 УС-00.20

Лоток съемный

Стадия	Лист	Листов
Р		1

ЦИТЭПсельхоз Владимир

Инв. № подл. | Подпись и дата | Взам. инв. №

Копировал Завьялова Формат А4 19698-03 26

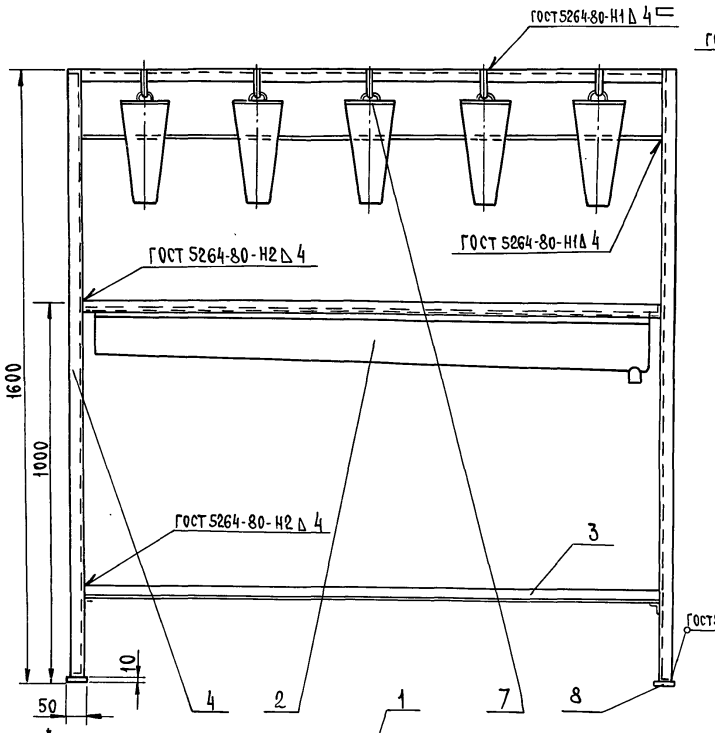

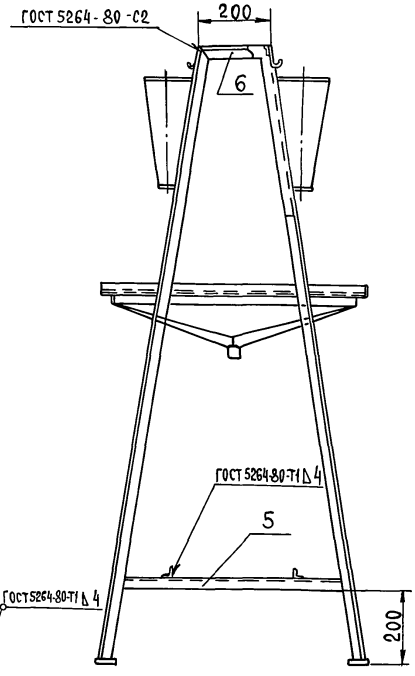

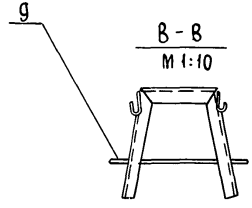

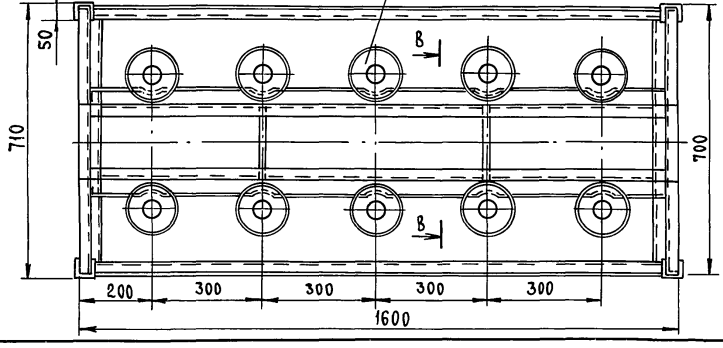

1. Сварку производить по контуру прилегания деталей сплошным швом. Электродом Э-42 ГОСТ 9467-75.
2. Сварные швы зачистить и перед окраской шпаклевать шпаклевкой ХВ-00.05 ГОСТ 10277-76*.
3. Металлоконструкции грунтовать грунтовкой ГФ-020 и окрасить эмалью.
4. Конус (узел УС-00.20) рассчитан на фиксацию курицы.

ГИП	Борисов		12.84
Н.контр.	Чеботарева		11.84
Нач.отд.	Бузунов		11.83
Гл.спец.	Шилов		11.83
Рук.гр.	Иванов		11.83
Инж.	Голубева		11.83

Т.П.807-13-5.84 УС-00.00СБ

Передвижной убойный станок для птицы. Сборочный чертеж

Стадия	Масса	Масштаб
Р	568	1:10
Лист	Листов 1	

ЦИТЭП сельхоз Владимир

Копировал Реброва Формат А3

Инв.№ подл. | Подпись и дата | Взам. инв.№

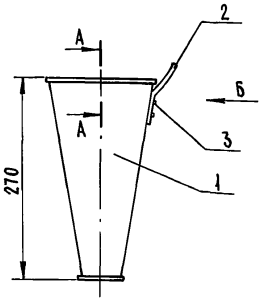

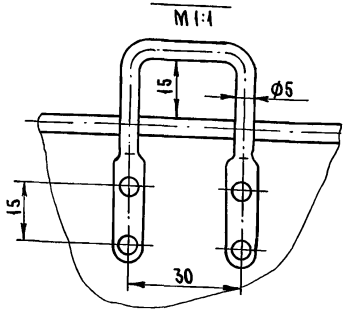

А-А
М 1:1

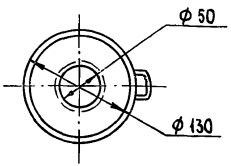

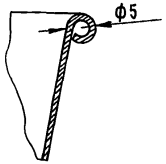

ГИП	Борисов		12.84
Н.контр.	Чеботарева		11.88
Нач.ста.	Бузунов		11.88
Гл.спец.	Шипов		11.88
Рук.гр.	Иванов		11.88
Инж.	Голубева		11.88

Т.п. 807-13-5.84 УС-00.10 СБ

Конус
Сборочный чертеж

Стадия	Масса	Масштаб
Р	0,87	1:5
Лист	Листов 1	

ЦИТЭП сельхоз
Владимир

Копировал Балакирева Формат А4

Инв.№ подл. | Подпись и дата | Взам. инв.№

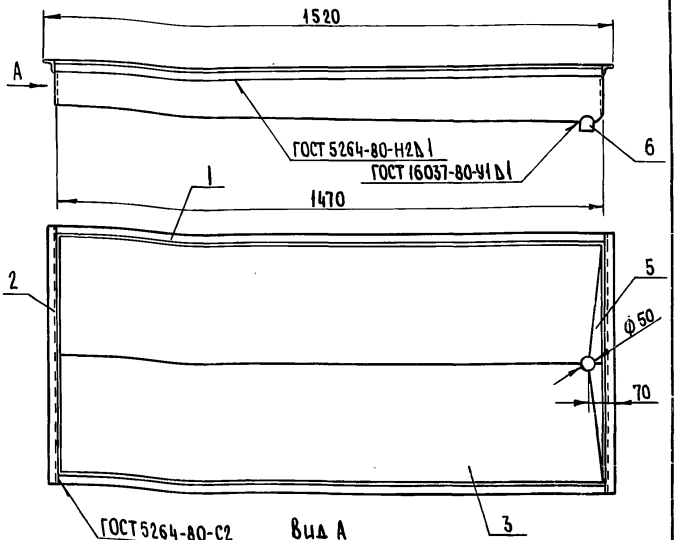

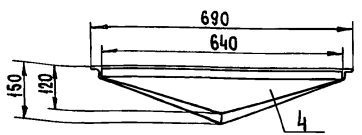

ГИП	Борисов		12.84
Н.контр.	Чеботарева		11.88
Нач.ста.	Бузунов		11.88
Гл.спец.	Шипов		11.88
Рук.гр.	Иванов		11.88
Инж.	Голубева		11.88

Т.п. 807-13-5.84 УС-00.20 СБ

Лоток съемный
Сборочный чертеж

Стадия	Масса	Масштаб
Р	18.93	1:10
Лист	Листов 1	

ЦИТЭП сельхоз
Владимир

Копировал Балакирева Формат А4

Инв.№ подл. | Подпись и дата | Взам. инв.№

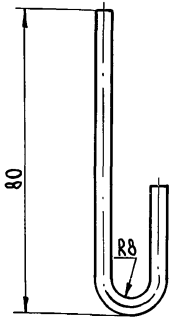

1. Острые кромки притупить
2. Неуказанные предельные отклонения размеров $\pm \frac{JT14}{2}$
3. Длина полосы L=120мм

ГИП	Борисов		13.х.84
Н.контр.	Чеботарева		1.11.85
Нач.отд.	Бузунов		1.11.85
Гл.спец.	Шипов		1.11.85
Рук.гр.	Иванов		1.11.85
Техник	Кондратьева		1.11.85

Т.п. 807-13-5.84 УС-00.05

Крюк

Стадия	Масса	Масштаб
Р	0,076	1:1
Лист	Листов 1	

Полоса $\frac{Б\text{-}2\text{-}4\times20\ ГОСТ\ 103\text{-}76}{Ст\ 3кп\ ГОСТ6422\text{-}76}$

ЦИТЭП сельхоз Владимир

Копировал Балакирева Формат А4

Инв.№подл. | Подпись и дата | Взам.инв.№

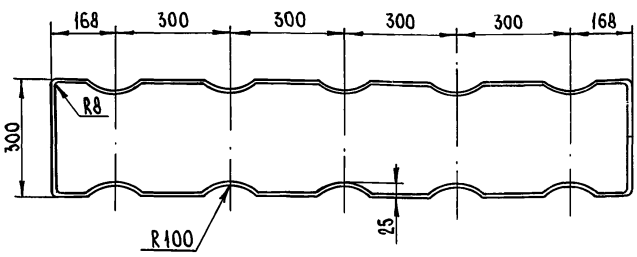

1. Длина проволоки 3772 мм
2. Неуказанные предельные отклонения размеров $\pm \frac{JT14}{2}$

ГИП	Борисов		13.х.84
Н.контр.	Чеботарева		1.11.85
Нач.отд.	Бузунов		1.11.85
Гл.спец.	Шипов		1.11.85
Рук.гр.	Иванов		1.11.85
Техник	Кондратьева		1.11.85

Т.п. 807-13-5.84 УС-00.07

Фиксирующая рамка

Стадия	Масса	Масштаб
Р	0,174	1:10
Лист	Листов 1	

Проволока В-О-С ГОСТ 3282-74

ЦИТЭП сельхоз Владимир

Копировал Балакирева Формат А4

Инв.№подл. | Подпись и дата | Взам.инв.№

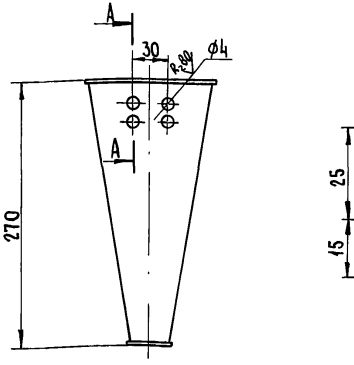

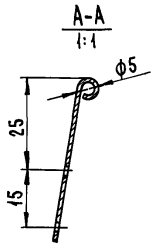

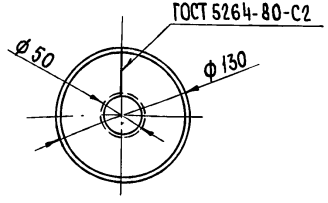

1. Неуказанные предельные отклонения размеров: отв. H14, валов - h14, остальных ± JS14

				Т.п. 807-13-5.84	УС-00.11	
ГИП	Борисов		13.2.84	Корпус	Стадия	Масса	Масштаб
Н.контр.	Чеботарева		1.11.84		Р	0,835	1:4
Нач.отд.	Бузунов		1.11.83		Лист	Листов 1
Гл.спец.	Шипов		1.11.83	1,5 ГОСТ 19903-74	ЦИТЭПсельхоз Владимир
Рук.гр.	Иванов		1.11.83	Лист 3-III-С-3 ГОСТ 16523-70*	
Техник	Кондратьева		1.11.83		

Копировал Балакирева Формат А4

Инв.№ подл. | Подпись и дата | Взам. инв.№

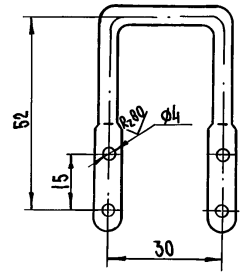

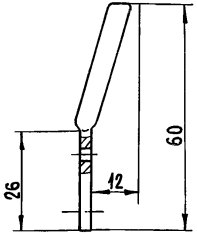

1. Длина L=150мм
2. Неуказанные предельные отклонения размеров ± JT14/2

				Т.п. 807-13-5.84	УС-00.12	
ГИП	Борисов		13.2.84	Проушина	Стадия	Масса	Масштаб
Н.контр.	Чеботарева		1.11.84		Р	0,023	1:1
Нач.отд.	Бузунов		1.11.83		Лист	Листов 1
Гл.спец.	Шипов		1.11.83	Проволока 5,0-О-С ГОСТ 3282-74	ЦИТЭПсельхоз Владимир
Рук.гр.	Иванов		1.11.83		
Техник	Кондратьева		1.11.83		

Копировал Балакирева Формат А4 19698-03 30

Инв.№ подл. | Подпись и дата | Взам. инв.№

Развертка

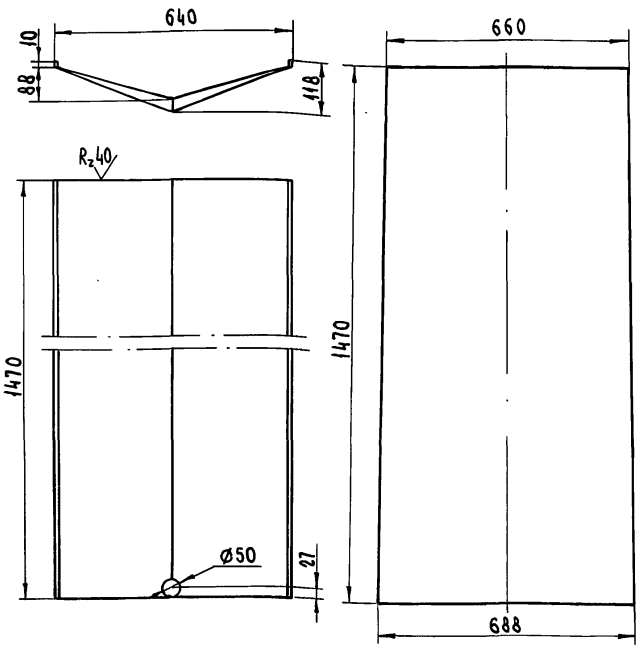

1. Неуказанные предельные отклонения размеров: отв. H11, остальных ± IT14/2

Т.п. 805-13-5.84				УС-00.23		
Дно			Стадия	Масса	Масштаб	
			Р	11.60	1:10	
			Лист	Листов 1		
Лист 1.5 ГОСТ 19903-74* 3-III-С13 ГОСТ 16523-70*			ЦИТЭП сельхоз Владимир			
ГИП	Борисов		13.84			
Н.контр.	Чеботарева		11.84			
Нач.отд.	Бузунов		11.84			
Гл.спец.	Шипов		11.84			
Рук.гр.	Иванов		11.84			
Техник	Кондратьева		11.84			

Копировал Балакирева Формат А4

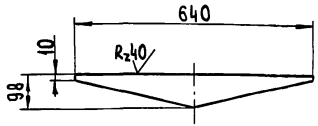

1. Неуказанные предельные отклонения размеров ± IT14/2

Т.п. 807-13-5.84				УС-00.24		
Стенка боковая			Стадия	Масса	Масштаб	
			Р	0,37	1:10	
			Лист	Листов 1		
Лист 1.5 ГОСТ 19903-74* 3-III-С13 ГОСТ 16523-70*			ЦИТЭП сельхоз Владимир			
ГИП	Борисов		13.84			
Н.контр.	Чеботарева		11.84			
Нач.отд.	Бузунов		11.84			
Гл.спец.	Шипов		11.84			
Рук.гр.	Иванов		11.84			
Техник	Кондратьева		11.84			

Копировал Балакирева Формат А4

Инв. № подл. | Подпись и дата | Взам. инв. №

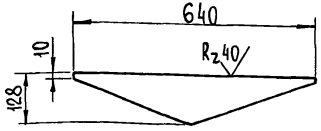

1. Неуказанные предельные отклонения размеров ± JT 14 / 2

Формат	Зона	Поз.	Обозначение	Наименование	Кол.	Примечание
				Документация		
А3			П2-00.00.СБ	Сборочный чертеж		
				Детали		
Бч		1	П2-00.01	Стойка		
				Труба 32×2,8 ГОСТ 3262-75 ℓ=1800	2	4,8кг
Бч		2	П2-00.02	Основание		
				Труба 32×2,8 ГОСТ 3262-75 ℓ=1540	2	4,6кг
Бч		3	П2-00.03	Стойка		
				Труба 32×2,8 ГОСТ 3262-75 ℓ=1100	4	2,9кг
Бч		4	П2-00.04	Основание		
				Труба 32×2,8 ГОСТ 3262-75 ℓ=1000	2	2,6кг
Бч		5	П2-00.05	Основание		
				Труба 32×2,8 ГОСТ 3262-75 ℓ=800	5	2,1
Бч		6	П2-00.06	Перекладина		
				Труба 15×2,5 ГОСТ 3262-75 ℓ=180	8	0,195кг
Бч		7	П2-00.07	Стойка		
				Труба 15×2,5 ГОСТ 3262-75 ℓ=300	4	0,324кг
Бч		8	П2-00.08	Поручень со стойками		
				Труба 15×2,5 ГОСТ 3262-75 ℓ=3920	1	3,55кг
Бч		9	П2-00.09	Перекладина		
				Труба 15×2,5 ГОСТ 3262-75 ℓ=800	8	0,864кг
Бч		10	П2-00.10	Настил Ст3 ГОСТ 8706-78		
				4×180×800	4	3,14кг
Бч		11	П2-00.11	Настил Ст3 ГОСТ 8706-78		
				4×1000×800	1	12,56кг

ГИП	Борисов		13.284
Н. контр	Чеботарева		1.11.83
Нач. отд.	Бузунов		1.11.83
Гл. спец.	Шипов		1.11.83
Рук. гр.	Иванов		1.11.83
Техник	Кондратьева		1.11.83

Т.п. 807-13-5.84 УС-00.25

Стенка боковая

Стадия	Масса	Масштаб
Р	0,482	1:10

Лист | Листов 1

Лист 1,5 ГОСТ 19903-74
3-III-Ст3 ГОСТ 16523-70

ЦИТЭП сельхоз Владимир

Копировал Реброва Формат А4

Инв. № подл. | Подпись и дата | Взам. инв. №

ГИП	Борисов		13.284
Н. контр	Чеботарева		1.11.83
Нач. отд.	Бузунов		1.11.83
Гл. спец.	Шипов		1.11.83
Рук. гр.	Иванов		1.11.83
Ст. техн.	Кононова		1.11.83

Т.п. 807-13-5.84 П2-00.00.СБ

Площадка

Сборочный чертеж

Стадия	Лист	Листов
Р		1

ЦИТЭП сельхоз Владимир

Копировал Реброва Формат А4

Инв. № подл. | Подпись и дата | Взам. инв. №

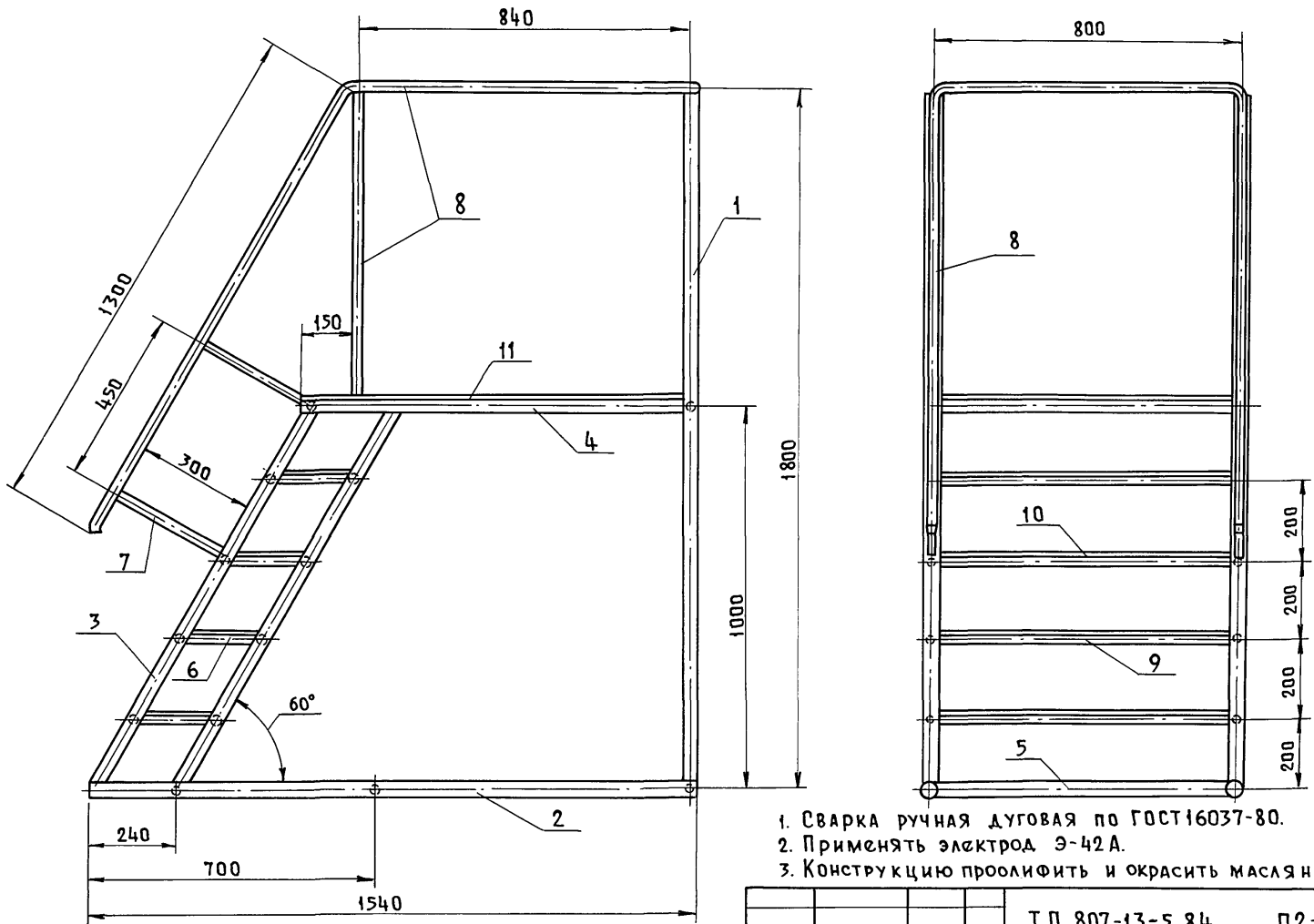

1. Сварка ручная дуговая по ГОСТ 16037-80.
2. Применять электрод Э-42А.
3. Конструкцию проолифить и окрасить масляной краской.

ГИП	Борисов	Подп.	
Н.контр	Чеботарева	"	
Нач.отд	Бузунов	"	
Гл.спец	Шипов	"	
Рук.гр.	Иванов	"	
Техник	Кондратьева	"	

Т.П. 807-13-5.84 П2-00.00СБ

Площадка

Сборочный чертеж

Стадия	Масса	Масшт.
Р	73,0	1:10
Лист	Листов 1	

ЦИТЭП сельхоз Владимир

Инв.№ подл. | Подп. и дата | Взам. инв.№

Пров. Коп.

19698-03

gost.e-ecolog.ru