Типовой проект

807-13-5.84

Убойная площадка для животноводческих и птицеводческих ферм

(полносборное здание)

Альбом II

Строительные изделия

19698-02
Цена

gost.e-ecolog.ru

Типовой проект

807-13-5.84

Убойная площадка для животноводческих и птицеводческих ферм

(ПОЛНОСБОРНОЕ ЗДАНИЕ)

Альбом II

РАЗРАБОТАН
ПРОЕКТНЫМ ИНСТИТУТОМ
„ЦИТЭПсельхоз"

УТВЕРЖДЕН Минсельхозом СССР
Приказом №5-эг от 31.01.84 г.
Введен в действие ЦИТЭПсельхозом
приказом № 62 от 09.04.84 г.

Главный инженер института (Болонкин)
Главный инженер проекта (Борисов)

Типовой проект 807-13-5.84 Альбом II

Содержание альбома

Обозначение	Наименование	Страница
	Содержание	2
	(Продолжение)	3
	(Продолжение)	4
КЖИ-01.00СБ	Колонна К1	5
КЖИ-01.00		6
КЖИ-02.00СБ	Колонна К2	7
КЖИ-02.00		8
КЖИ-03.00СБ	Колонна К3	9
КЖИ-03.00		10
КЖИ-04.00СБ	Колонна К4	11
КЖИ-04.00		12
КЖИ-05.00СБ	Ферма (ФС1, ФС2)	13
КЖИ-05.00		14
КЖИ-06.00СБ	Ферма ФС3	15
КЖИ-06.00		16
КЖИ-07.00	Плита П1	17
КЖИ-08.00	Плита П2	18
КЖИ-09.00	Плита П3	19
КЖИ-10.00	Плита П4	20
КЖИ-11.00СБ	Панель ПС4	21
КЖИ-11.00		22
КЖИ-12.00СБ	Панель ПС5	23
КЖИ-12.00		24
КЖИ-13.00СБ	Панель ПС6	25
КЖИ-13.00		26

Инв. № подл. | Подпись и дата | Взам. инв. №

Копировал Завьялова Формат А4

Продолжение

Обозначение	Наименование	Страница
КЖИ-14.00 СБ	Панель ПС9	27
КЖИ-14.00		28
КЖИ-15.00 СБ	Панель ПС10	29
КЖИ-15.00		30
КЖИ-16.00СБ	Панель ПС14	31
КЖИ-16.00		32
КЖИ-17.00 СБ	Панель ПС15	33
КЖИ-17.00		34
КЖИ-18.00 СБ	Панель ПС16	35
КЖИ-18.00		36
КЖИ-19.00СБ	Панель ПС17	37
КЖИ-19.00		38
КЖИ-20.00 СБ	Панель ПС18	39
КЖИ-20.00		40
КЖИ-21.00 СБ	Панель ПС19	41
КЖИ-21.00		42
КЖИ-22.00 СБ	Перегородка ПГ6	43
КЖИ-22.00		44
КЖИ-23.00 СБ	Перегородка ПГ7	45
КЖИ-23.00		46
КЖИ-24.00 СБ	Перегородка ПГ8	47
КЖИ-24.00		48
КЖИ-25.00 СБ	Перегородка ПГ9	49
КЖИ-25.00		50
КЖИ-26.00 СБ	Перегородка (ПГ10, ПГ11)	51
КЖИ-26.00		52
КЖИ-27.00 СБ	Перегородка ПГ12	53
КЖИ-27.00		54

Инв. № подл. | Подпись и дата | Взам. инв. №

Копировал Завьялова Формат А4

Продолжение

Обозначение	Наименование	Страница
КЖИ-28.00СБ	Перегородка ПГ13	55
КЖИ-28.00		56
КЖИ-29.00	Сетка арматурная С1	57
КЖИ-30.00	Сетка арматурная С2	58
КЖИ-30.00		59
КЖИ-31.00	Сетка арматурная С3	60
КЖИ-31.00		61
КЖИ-32.00	Сетка арматурная С4	62
КЖИ-33.00	Сетка арматурная (С5,С6)	63
КЖИ-34.00	Сетка арматурная С7	64
КЖИ-34.00		65
КЖИ-35.00	Сетка арматурная С8	66
КЖИ-35.00		67
КЖИ-36.00	Изделие соединительное МС1	68
КЖИ-37.00	Изделие соединительное МС2	69
КЖИ-38.00	Изделие соединительное (МС3, МС4)	70
КЖИ-39.00	Изделие закладное МН3	71

Инв.№ подл. | Подпись и дата | Взам.инв.№

Альбом III

Типовой проект

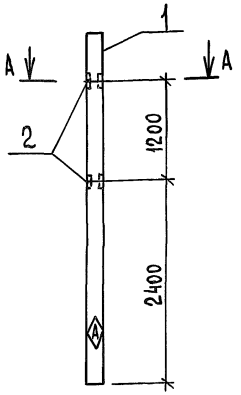

А - А
м 1:10

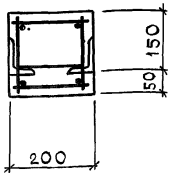

Ведомость расхода стали на дополнительные закладные изделия, кг

Марка элемента	Изделия закладные								Общий расход
	Арматура класса А-III ГОСТ 5781-82				Прокат марки Вст 3кп2 ГОСТ 8510-72*				
	ф12			Итого	L90×56×6			Итого	
	0,2			0,2	5,4			5,4	5,6

1. Изделия закладные МН3 выполнить с покрытием мет. Ц 120.
2. Индекс А нанести несмываемой краской.

Инв.№ подл. | Подпись и дата | Взам.инв.№

ГИП	Борисов		03.02.84
Н. контр.	Шарова		7.2.84
Нач.отд.	Яновская		7.2.84
Гл.спец.	Борисова		3028
Рук.гр.	Шарова		7.2.84
Инж.	Будко		3.02.84

Т.п. 807-13-5.84

КЖИ-01.00 СБ

Колонна К1

Стадия	Масса	Масштаб
Р		1:50
Лист 1	Листов 2	

ЦИТЭП сельхоз Владимир

Копировал Реброва

Формат А4

19698-02 5

Альбом III

Формат	Зона	Поз.	Обозначение	Наименование	Кол.	Примечание
				Сборочные единицы		
А4		1	1.823-1 вып.1	Колонна СК2-42-2	1	
А4		2	КЖИ-39.00	Изделие закладное МН3	2	
				Документация		
			1.823-1 вып.1	Колонны 200×200		
				для одноэтажных		
				производственных		
				зданий		

Типовой проект

Инв. № подл. | Подпись и дата | Взам. инв. №

Альбом II

Типовой проект

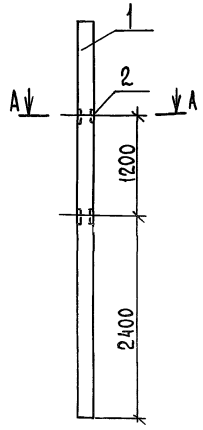

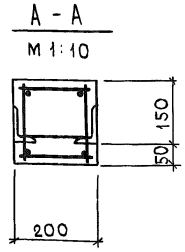

Ведомость расхода стали на дополнительные закладные изделия, кг

Марка элемента	Изделия закладные									Общий расход
	Арматура класса				Прокат марки					
	А-III				Вст3кп2					
	ГОСТ 5781-82				ГОСТ 8510-72*					
	ф12			Итого	L90×56×6				Итого	
	0,2			0,2	5,4				5,4	5,6

1. Изделия закладные МН3 выполнить с покрытием Мет.Ц.120.
2. Индекс А нанести несмываемой краской.

Инв.№ подл. | Подпись и дата | Взам.инв.№

ГИП	Борисов		13.02.84
Н.контр.	Шарова		22.02
Нач.отд.	Яновская		22.02
Гл.спец.	Борисова		30.02.84
Рук.гр.	Шарова		22.02
Инж.	Будко		3.02.84

Т.п. 807-13-5.84 КЖИ-02.00 СБ

Колонна К2

Стадия	Масса	Масштаб
Р		1:50
Лист 1	Листов 2	

ЦИТЭП сельхоз Владимир

Копировал Реброва Формат А4

Альбом III

Типовой проект

Формат	Зона	Поз.	Обозначение	Наименование	Кол.	Примечание
				Сборочные единицы		
А4		1	1.823-1 вып. 1	Колонна СК2-48-2	1	
А4		2	КЖИ-39.00	Изделие закладное МН3	2	
				Документация		
			1.823-1 вып. 1	Колонны 200×200		
				для одноэтажных		
				производственных		
				зданий		

Инв. № подл. | Подпись и дата | Взам. инв. №

Альбом III

Типовой проект

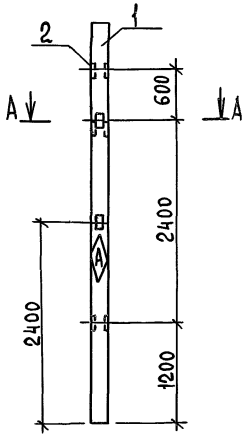

Ведомость расхода стали на дополнительные закладные изделия, кг

Марка элемента	Изделия закладные									Общий расход
	Арматура класса А-III ГОСТ 5781-82				Прокат марки ВСт3кп2 ГОСТ 8510-72*					
	ф12			Итого	L90×56×6				Итого	
	0,5			0,5	13,5				13,5	14,0

1. Изделия закладные МН3 выполнить с покрытием Мет. Ц 120.
2. Индекс А нанести несмываемой краской.

ГИП	Борисов		13.07.84
Н.контр.	Шарова		7.2.84
Нач.отд.	Яновская		7.2.84
Гл.спец.	Борисова		31.84
Рук.гр.	Шарова		7.2.84
Инж.	Будко		3.02.84

Т.п. 807-13-5.84 КЖИ-03.00СБ

Колонна К3

Стадия	Масса	Масштаб
Р		1:50
Лист 1	Листов 2	

ЦИТЭП сельхоз Владимир

Инв.№ подл. | Подпись и дата | Взам.инв.№

Копировал Реброва Формат А4

Альбом III

Формат	Зона	Поз.	Обозначение	Наименование	Кол.	Примечание
				Сборочные единицы		
А4		1	1.823-1 вып.1	Колонна СК2-48-2	1	
А4		2	КЖИ-39.00	Изделие закладное МН3	5	
				Документация		
			1.823-1 вып.1	Колонны 200×200		
				для одноэтажных		
				производственных		
				зданий		

Типовой проект

Инв.№ подл. | Подпись и дата | Взам.инв.№

Типовой проект Альбом III

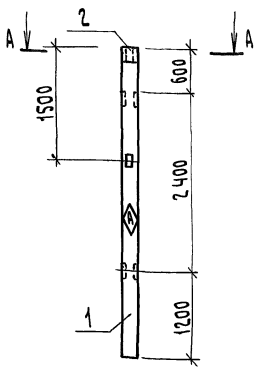

Ведомость расхода стали на дополнительные закладные изделия, кг

Марка элемента	Изделия закладные								Общий расход
	Арматура класса А-III ГОСТ 5781-82				Прокат марки Вст3кп2 ГОСТ 8510-72*				
	Ф12			Итого	190×56×6			Итого	
	0,5			0,5	13,5			13,5	14,0

1. Изделия закладные МН3 выполнить с покрытием Мет. Ц120.
2. Индекс А нанести несмываемой краской.

Взам. инв. №

Подпись и дата

Инв. № подл.

ГИП	Борисов		25.07.84
Н. контр.	Шарова		17.4.84
Нач. ОТА	Яновская		18.4.84
Гл. спец.	Борисова		18.4.84
Рук. гр.	Шарова		17.4.84
Инж.	Будко		17.4.84

Т.п. 807-13-5.84 КЖИ-04.00СБ

Колонна К4

Стадия	Масса	Масштаб
Р		1:50
Лист 1	Листов 2	

ЦИТЭП сельхоз Владимир

Копировал Семахина Формат А4

Альбом II

Формат	Зона	Поз.	Обозначение	Наименование	Кол.	Примечание
				Сборочные единицы		
А4		1	1.823-1, вып.1	Колонна СК2-42-2	1	
А4		2	КЖИ-39.00	Изделие закладное МН3	5	
				Документация		
			1.823-1, вып.1	Колонны 200×200		
				для одноэтажных		
				производственных		
				зданий		

Типовой проект

Инв. № подл. | Подпись и дата | Взам. инв. №

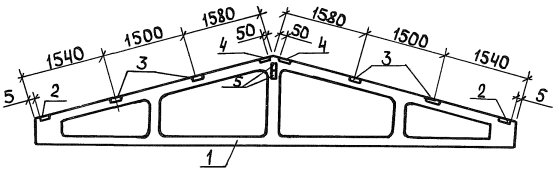

Ведомость расхода стали на дополнительные закладные изделия, кг

Марка элемента	Изделия закладные									Общий расход
	Арматура класса A-III ГОСТ 5781-82				Прокат марки Вст3кп2 ГОСТ 103-76					
	ф8	ф14		Итого	-140×6	-190×6	-150×10		Итого	
	1,5	2,6		4,1	5,1	8,8	4,8		18,7	22,8

Инв. № подл. | Подпись и дата | Взам. инв. №

ГИП	Борисов		1.2.84
Н.контр.	Шарова		7.2.84
Нач.отд.	Яновская		7.2.84
Гл.спец.	Борисова		7.2.84
Рук.гр.	Шарова		7.2.84
Инженер	Королева		7.2.84

Т.п. 807-13-5.84 КЖИ-05.00СБ

Ферма (ФС 1, ФС 2)

Стадия	Масса	Масштаб
Р		
Лист 1	Листов 2	

ЦИТЭПсельхоз Владимир

Альбом II

Типовой проект

Формат	Зона	Поз.	Обозначение	Наименование	Колич. –	Колич. -01	Примечание
				Сборочные единицы			
А3		1	1.063.1-1.01-2-06	Ферма 1ФТ9-3АIVТ	1	–	
А3		1	1.063.1-1.01-2-07	1ФТ9-4АIVТ	–	1	
				Изделие закладное			
А4		2	1.400-6/76	М4-1-4	2	2	
А4		3	1.400-6/76	М4-3-2	4	4	
А4		4	1.063.1-1.02-0160	М1	2	2	
А4		5	1.063.1-1.02-0180-01	М7	2	2	

Обозначение	Марка
КЖИ-05.00	ФС1
КЖИ-05.00-01	ФС2

Инв. № подл. | Подпись и дата | Взам. инв. №

Альбом III

Типовой проект

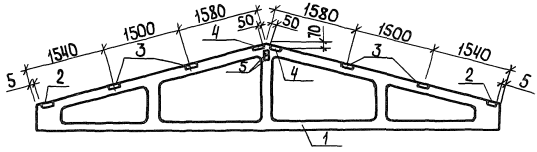

Ведомость расхода стали на дополнительные закладные изделия кг

Марка элемента	Изделия закладные									Общий расход
	Арматура класса				Прокат марки					
	А-III				Вст3 кп2					
	ГОСТ 5781-82				ГОСТ 103-76					
	ф8	ф14		Итого	-140×6	-190×6	-150×10		Итого	
	1,5	2,6		4,1	5,1	8,8	4,8		18,7	22,8

Инв.№подл. | Подпись и дата | Взам.инв.№

			Т.п. 807-13-5.84	КЖИ-06.00 СБ
			Ферма ФС 3	Стадия: Р; Масса; Масштаб
ГИП	Борисов			
Н.контр.	Шарова	7.84		Лист 1; Листов 2
Нач.отд.	Яновская	7.84		
Гл.спец.	Борисова	7.84		ЦИТЭПсельхоз Владимир
Рук.гр.	Шарова	7.84		
Инж.	Королева	7.84		

Копировал Ящук Формат А4

Альбом II

Типовой проект

Формат	Зона	Поз.	Обозначение	Наименование	Кол.	Примечание
				Сборочные единицы		
А3		1	1.063.1-1.01-2-08	Ферма 1ФТ9-5АIVт	1	
				Изделие закладное		
А4		2	1.400-6/76	МЦ-1-4	2	
А4		3	1.400-6/76	МЦ-3-2	4	
А4		4	1.063.1-1.02-0160	М1	2	
А4		5	1.063.1-1.02-0180-01	М7	2	

Инв. № подл. | Подпись и дата | Взам. инв. №

Копировал Формат А4

Альбом III

Типовой проект

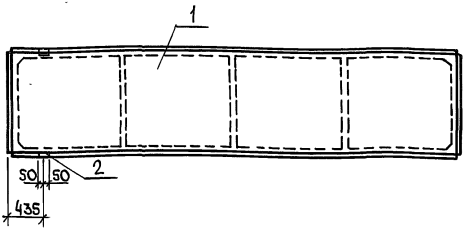

Формат	Зона	Поз.	Обозначение	Наименование	Кол.	Примечание
				Сборочные единицы		
А4		1	1.865.1-4/80.03-10000	Плита 2ПГ-1АIV т	1	
А4		2	1.865.1-4/80.04-00110	Изделие закладное М7	2	

Ведомость расхода стали на дополнительные закладные изделия, кг

Марка элемента	Изделия закладные									Общий расход
	Арматура класса А-III ГОСТ 5781-82				Прокат марки ВСт3кп2 ГОСТ 103-76		ГОСТ 8509-72*			
	∅8			Итого	-18х8		L63х6		Итого	
	0,32			0,32	0,08		1,2		1,28	1,6

Инв. № подл. | Подпись и дата | Взам. инв. №

Т.п. 807-13-5.84 КЖИ-07.00

Плита П1

Стадия	Масса	Масштаб
Р		1:50
Лист		Листов 1

ЦИТЭПсельхоз Владимир

ГИП	Борисов		13.02.84
Н. контр.	Шарова		7.2.84
Нач. отд.	Яновская		7.2.84
Гл. спец.	Борисова		7.2.84
Рук. гр.	Шарова		7.2.84
Инж.	Тыщук		7.2.84

Копировал [illegible] Формат А4

Альбом III

Типовой проект

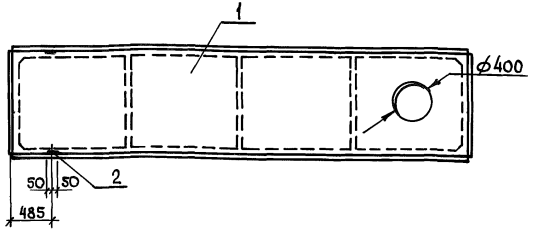

Формат	Зона	Поз.	Обозначение	Наименование	Кол.	Примечание
				Сборочные единицы		
А4		1	1.865.1-4/80.03-20 000	Плита 2П84-1АIVТ	1	
А4		2	1.865.1-4/80.04-00 110	Изделие закладное М7	2	

Ведомость расхода стали на дополнительные закладные изделия, кг

Марка элемента	Изделия закладные									Общий расход
	Арматура класса А-III				Прокат марки В Ст3 кп2					
	ГОСТ 5781-82				ГОСТ 103-76		ГОСТ 8509-72*			
	ф8			Итого	-18х8		L63х6		Итого	
	0,32			0,32	0,08		1,2		1,28	1,6

Инв. № подл. | Подпись и дата | Взам. инв. №

ГИП	Борисов		7.2.84
Н. контр.	Шарова		7.2.84
Нач. отд.	Яновская		7.2.84
Гл. спец.	Борисова		7.2.84
Рук. гр.	Шарова		7.2.84
Инж.	Тыщук		7.2.84

Т.п. 807-13-5.84 КЖИ-08.00

Плита П2

Стадия	Масса	Масштаб
Р		1:50
Лист	Листов 1	

ЦИТЭПсельхоз Владимир

Копировал МКоб Формат А4

Альбом III

Типовой проект

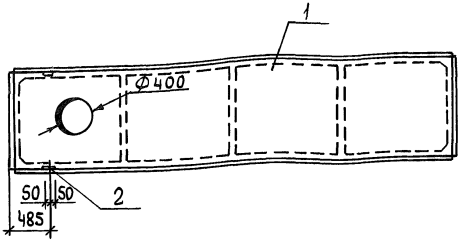

Формат	Зона	Поз.	Обозначение	Наименование	Кол.	Примечание
				Сборочные единицы		
А4		1	1.865.1-4/80.03-20000	Плита 2ПВ4-1АIVТ	1	
А4		2	1.865.1-4/80.04-00Н0	Изделие закладное М7	2	

Ведомость расхода стали на дополнительные закладные изделия кг

Марка элемента	Изделия закладные									Общий расход
	Арматура класса				Прокат марки					
	А-III				ВСт3кп2					
	ГОСТ 5781-82				ГОСТ 103-76		ГОСТ 8509-72*			
	ф8			Итого	-18х8		L63х6		Итого	
	0,32			0,32	0,08		1,2		1,28	1,6

Инв. № подл. | Подпись и дата | Взам. инв. №

ГИП	Борисов		12.84
Н.контр.	Шарова		7.84
Нач.отд.	Яновская		7.84
Гл.спец.	Борисова		7.84
Рук.гр.	Шарова		7.84
Инж.	Тыщук		12.84

Т.п. 807-13-5.84 КЖИ-09.00

Плита П3

Стадия	Масса	Масштаб
Р		1:50
Лист	Листов 1	

ЦИТЭП сельхоз Владимир

19698-02 20

Копировал Лукьянова Формат А4

Альбом III

Типовой проект

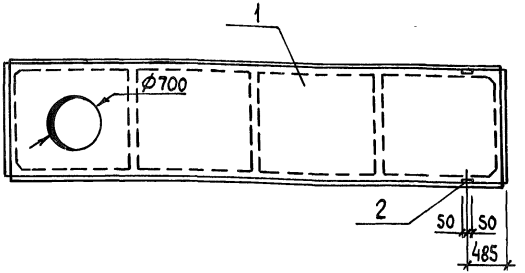

Формат	Зона	Поз.	Обозначение	Наименование	Кол.	Примечание
				Сборочные единицы		
А4		1	1.865.1-4/80.03-20000-07	Плита 2П87-1АIVт	1	
А4		2	1.865.1-4/80.04-00110	Изделие закладное М7	2	

Ведомость расхода стали на дополнительные закладные изделия кг

Марка элемента	Изделия закладные									Общий расход
	Арматура класса				Прокат марки					
	A-III				ВСт3кп2					
	ГОСТ 5781-82				ГОСТ 103-76		ГОСТ 8509-72*			
	ф8			Итого	-18х8		L63х6		Итого	
	0,32			0,32	0,08		1,2		1,28	1,6

Т.п. 807-13-5.84 КЖСИ-10.00

Плита ПЧ

Стадия	Масса	Масштаб
Р		1:50
Лист	Листов 1	

ЦИТЭПсельхоз Владимир

ГИП	Борисов		13.02.84
Н.контр.	Шарова		7.2.84
Нач.отд.	Яновская		7.2.84
Гл.спец.	Борисова		7.2.84
Рук.гр.	Шарова		7.2.84
Инж.	Тыщук		7.2.84

Инв.№подл. | Подпись и дата | Взам.инв.№

19698-02 21

Копировал Ачкьянова Формат А4

Альбом III

Типовой проект

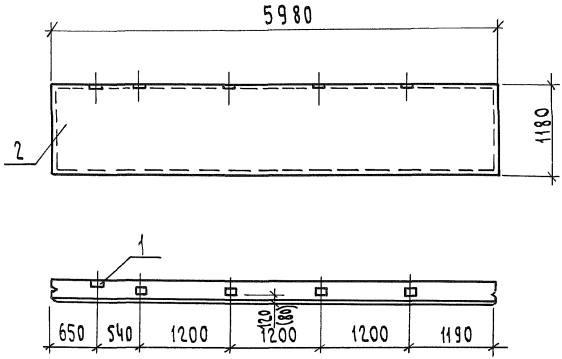

Ведомость расхода стали на дополнительные закладные изделия, кг

Марка элемента	Изделия закладные									Общий расход
	Арматура класса А-III ГОСТ 5781-82				Прокат марки Вст3 кп2 ГОСТ 103-76					
	Ф10			Итого	-120×8	-40×8			Итого	
	2,0			2,0	5,5	1,0			6,5	8,5

1. Изделия закладные М1 выполнить с покрытием мет. Ц120
2. В скобках указан размер для исполнения КЖИ-11.00

Инв.№ подл. | Подпись и дата | Взам.инв.№

Т.п. 807-13-5.84		КЖИ-11.00 СБ	
Панель ПС4		Стадия: Р	Масса:	Масштаб: 1:50
		Лист 1	Листов 2
		ЦИТЭП сельхоз Владимир	

ГИП	Борисов		23.09.84
Н.контр.	Шарова		17.10.84
Нач.отд.	Яновская		17.10.84
Гл.спец.	Борисова		17.10.84
Рук.гр.	Шарова		17.10.84
Инж.	Будко		17.10.84

Копировал Семахина Формат А4

Альбом II

Типовой проект

Формат	Зона	Поз.	Обозначение	Наименование	Кол.	Примечание
				Сборочные единицы		
А4		1	1.832.1-9.2.0012000	Изделие закладное	5	
			Переменные данные для исполнений:			
				КЖСИ-11.00		
				Сборочные единицы		
				Панель стеновая		
А3		2	1.832.1-9.1.0010000-02	ПСД 60.12.20-П	1	
				КЖСИ-11.00-01		
				Сборочные единицы		
				Панель стеновая		
А3		2	1.832.1-9.1.0010000-06	ПСД.60.12.25-П	1	
				КЖСИ-11.00-02		
				Сборочные единицы		
				Панель стеновая		
А3		2	1.832.1-9.1.00.10000-10	ПСД.60.12.30-П	1	

Обозначение	Марка	Для t°C
КЖСИ-11.00	ПС4	-20
-01		-30
-02		-40

Инв. № подл. | Подпись и дата | Взам. инв. №

Типовой проект · Альбом III

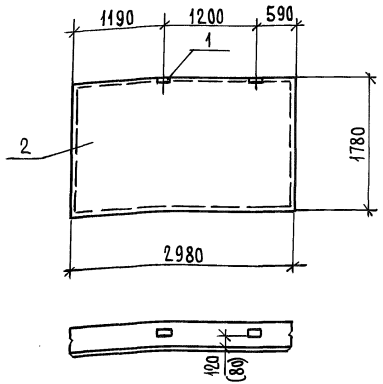

Ведомость расхода стали на дополнительные закладные изделия, кг

Марка элемента	Изделия закладные									Общий расход
	Арматура класса				Прокат марки					
	А-III				ВСт3кп2					
	ГОСТ 5781-82				ГОСТ 103-76					
	ф10			Итого	-40×8	-120×8			Итого	
	0,8			0,8	0,4	2,2			2,6	3,4

1. Изделия закладные М1 выполнить с покрытием МетЦ120.
2. В скобках указан размер для исполнения КЖИ-12.00

Взам. инв. № | Подпись и дата | Инв. № подл.

ГИП	Борисов		25.04.84
Н. контр.	Шарова		17.04
Нач. отд	Яновская		17.4
Гл. спец.	Борисова		17.04.
Рук. гр.	Шарова		17.4.84
Инж.	Тыщук		17.4.84

Т.п. 807-13-5.84 КЖИ-12.00.СБ

Панель ПС5

Стадия	Масса	Масштаб
Р		1:50
Лист 1	Листов 2	

ЦИТЭПсельхоз Владимир

Копировал

Формат А4

Альбом II

Типовой проект

Формат	Зона	Поз.	Обозначение	Наименование	Кол.	Примечание
				Сборочные единицы		
А4		1	1.832.1-9.2.00 12000	Изделие закладное М1	2	
				Переменные данные для исполнений:		
				КЖСИ-12.00		
				Сборочные единицы		
				Панель стеновая		
А3		2	1.832.1-9.1.004 0000	ПСД30.12.20-П	1	
				КЖСИ-12.00-01		
				Сборочные единицы		
				Панель стеновая		
А3		2	1.832.1-9.1.0040000-02	ПСД30.12.25-П	1	
				КЖСИ-12.00-02		
				Сборочные единицы		
				Панель стеновая		
А3		2	1.832.1-9.1.0040000-04	ПСД30.12.30-П	1	

Обозначение	Марка	Для t°НС
КЖСИ-12.00	ПС5	-20
-01		-30
-02		-40

Инв. № подл. | Подпись и дата | Взам. инв. №

Т.п. 807-13-5.84 КЖСИ-12.00

Лист 2

Копировал Лукьянова Формат А4

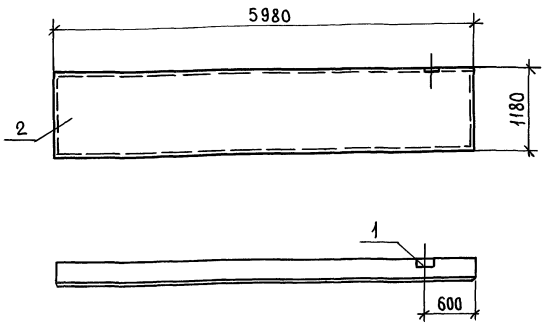

Ведомость расхода стали на дополнительные закладные изделия, кг

Марка элемента	Изделия закладные									Общий расход
	Арматура класса				Прокат марки					
	А-III				Вст3кп2					
	ГОСТ 5781-82				ГОСТ 103-76					
	ф10			Итого	-120×8	-40×8			Итого	
	0,4			0,4	1,1	0,2			1,3	1,7

Закладную деталь М1 выполнить с покрытием Мет Ц 120.

Инв. № подл. | Подпись и дата | Взам. инв. №

ГИП	Борисов		29.04.84
Н. контр	Шарова		29.04.84
Нач. отд.	Яновская		29.04.84
Гл. спец.	Борисова		29.04.84
Рук. гр.	Шарова		29.04.84
Инж.	Будко		29.04.84

Т.п. 807-13-5.84 КЖИ-13.00СБ

Панель ПС6

Стадия	Масса	Масштаб
Р		1:50
Лист 1	Листов 2	

ЦИТЭПсельхоз Владимир

Копировал

Формат А4

Альбом II

Типовой проект

Формат	Зона	Поз.	Обозначение	Наименование	Кол.	Примечание
				Сборочные единицы		
А4		1	1.832.1-9.2.0012000	Изделие закладное М1	1	
			Переменные данные для исполнений:			
				КЖИ-13.00		
				Сборочные единицы		
				Панель стеновая		
А3		2	1.832.1-9.1.0010000-02	ПСД60.12.20-П	1	
				КЖИ-13.00-01		
				Сборочные единицы		
				Панель стеновая		
А3		2	1.832.1-9.1.0010000-06	ПСД60.12.25-П	1	
				КЖИ-13.00-02		
				Сборочные единицы		
				Панель стеновая		
А3		2	1.832.1-9.1.0010000-10	ПСД60.12.30-П	1	

Обозначение	Марка	Для $t°_{н}$С
КЖИ-13.00	ПС6	-20
-01		-30
-02		-40

Инв. № подл. | Подпись и дата | Взам. инв. №

Альбом III

Типовой проект

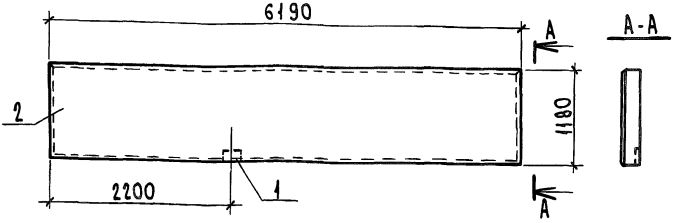

Ведомость расхода стали на дополнительные закладные изделия, кг

Марка элемента	Изделия закладные									Общий расход
	Арматура класса				Прокат марки					
	А-III				ВСт3кп2					
	ГОСТ 5781-82				ГОСТ 103-76					
	ф10			Итого	-120х8	-40х8			Итого	
	0,4			0,4	1,1	0,2			1,3	1,7

Закладную деталь М1 выполнить с покрытием Мет.Ц120

Т.п. 807-13-5.84 КЖИ-14.00 СБ

ГИП	Борисов		7.2.84
Н.контр.	Шарова		7.2.84
Нач.отд.	Яновская		7.2.84
Гл.спец.	Борисова		7.2.84
Рук.гр.	Шарова		7.2.84
Инж.	Будко		7.2.84

Панель ПС9

Стадия	Масса	Масштаб
Р		1:50
Лист 1	Листов 2	

ЦИТЭП сельхоз Владимир

Инв.№ подл. | Подпись и дата | Взам.инв.№

Копировал Балакирева Формат А4

Альбом II

Типовой проект

Формат	Зона	Поз	Обозначение	Наименование	Кол.	Примечание
				Сборочные единицы		
А4		1	1.832.1-9.2.0012000	Изделие закладное М1	1	
				Переменные данные для исполнений:		
				КЖИ-14.00		
				Сборочные единицы		
				Панель стеновая		
А3		2	1.832.1-9.1.0020000-05	ПСД 60.12.20-П-УП	1	
				КЖИ-14.00-01		
				Сборочные единицы		
				Панель стеновая		
А3		2	1.832.1-9.1.0020000-13	ПСД 60.12.25-П-УП	1	
				КЖИ-14.00-02		
				Сборочные единицы		
				Панель стеновая		
А3		2	1.832.1-9.1.0020000-21	ПСД 60.12.30-П-УП	1	

Обозначение	Марка	Для t°C
КЖИ-14.00	ПС9	-20
-01		-30
-02		-40

Инв. № подл. | Подпись и дата | Взам. инв. №

Т.п. 807-13-5.84 КЖИ-14.00

Лист 2

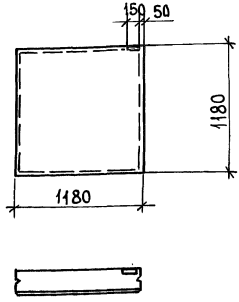

Панель ПС10 отличается от серийной размещением закладной детали.

Инв. № подл. | Подпись и дата | Взам. инв. №

ГИП	Борисов		23.04.84
Н. контр.	Шарова		17.4.84
Нач. отд.	Яновская		18.4.84
Гл. спец.	Борисова		18.4.84
Рук. гр.	Шарова		17.4.84
Инж.	Тыщук		18.4.84

Т.п. 807-13-5.84 КЖИ-15.00

Панель ПС10

Стадия	Масса	Масштаб
Р		1:50
Лист 1	Листов 2	

ЦИТЭПсельхоз Владимир

Альбом II

Типовой проект

Формат	Зона	Поз.	Обозначение	Наименование	Кол.	Примечание
			Переменные данные для исполнений			
				КЖИ-15.00		
				Сборочные единицы		
				Панель стеновая		
А3		1	1.832.1-9.1.0140000-01	ПСД12.12.20-П	1	
				КЖИ-15.00-01		
				Сборочные единицы		
				Панель стеновая		
А3		1	1.832.1-9.1.0140000-03	ПСД 12.12.25-П	1	
				КЖИ-15.00-02		
				Сборочные единицы		
				Панель стеновая		
А3		1	1.832.1-9.1.0140000-05	ПСД12.12.30-П	1	

Обозначение	Марка	Для t°нс
КЖИ-15.00	ПС10	-20
-01		-30
-02		-40

Инв.№подл | Подпись и дата | Взам.инв.№

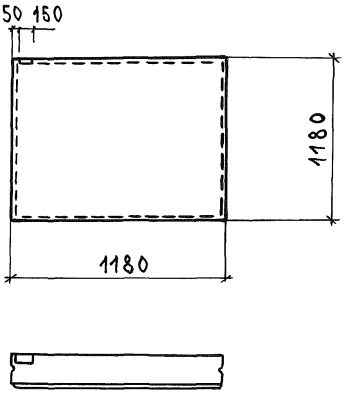

Панель ПС14 отличается от серийной размещением закладной детали.

ГИП	Борисов		23.04.84
Н.контр.	Шарова		17.4.84
Нач.отд.	Яновская		17.4.84
Гл.спец.	Борисова		18.4.84
Рук.гр.	Шарова		17.4.84
Инж.	Тыщук		17.4.84

Т.п. 807-13-5.84 КЖИ-16.00

Панель ПС14

Стадия	Масса	Масштаб
Р		1:50
Лист 1	Листов 2	

ЦИТЭП сельхоз Владимир

Инв.№подл. | Подпись и дата | Взам.инв.№

Альбом II

Типовой проект

Формат	Зона	Поз.	Обозначение	Наименование	Кол.	Примечание
			Переменные данные для исполнений			
				КЖИ-16.00		
				Сборочные единицы		
				Панель стеновая		
А3		1	1.832.1-9.1.0140000-01	ПСД 12.12.20-П	1	
				КЖИ-16.00-01		
				Сборочные единицы		
				Панель стеновая		
А3		1	1.832.1-9.1.0140000-03	ПСД 12.12.25-П	1	
				КЖИ-16.00-02		
				Сборочные единицы		
				Панель стеновая		
А3		1	1.832.1-9.1.0140000-05	ПСД 12.12.30-П	1	

Обозначение	Марка	Для $t°_{н}C$
КЖИ-16.00	ПС14	-20
-01		-30
-02		-40

Инв.№подл. | Подпись и дата | Взам.инв.№

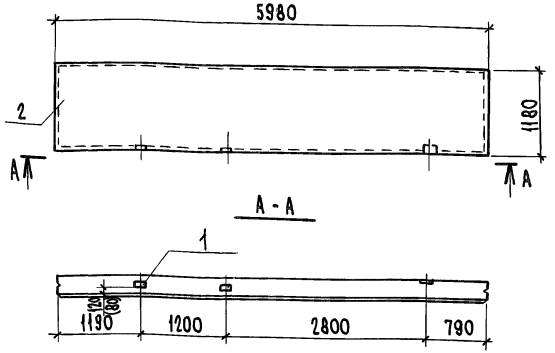

Ведомость расхода стали на дополнительные закладные изделия, кг

Марка элемента	Изделия закладные									Общий расход
	Арматура класса				Прокат марки					
	А-III				ВСт3кп2					
	ГОСТ 5781-82				ГОСТ 103-76					
	⌀10			Итого	-120×8	-40×8			Итого	
	1,2			1,2	3,3	0,6			3,9	5,1

Изделия закладные М1 выполнить с покрытием Мет. Ц120.

В скобках указан размер для исполнения КЖИ-17.00

Т.п. 807-13-5.84		КЖИ-17.00С6	
		Стадия	Масса	Масштаб
Панель ПС15		Р		1:50
		Лист 1	Листов 2
		ЦИТЭП сельхоз Владимир	

ГИП	Борисов	7.2.84
Н.контр.	Шарова	7.2.84
Нач.отд.	Яновская	7.2.84
Гл.спец.	Борисова	7.2.84
Рук.гр.	Шарова	7.2.84
Инж.	Будко	7.2.84

Инв.№ подл. | Подпись и дата | Взам.инв.№

Альбом II

Типовой проект

Формат	Зона	Поз.	Обозначение	Наименование	Кол.	Примечание
				Сборочные единицы		
А4		1	1.832.1-9.2.0012000	Изделие закладное М1	3	
				Переменные данные для исполнений:		
				КЖИ-17.00		
				Сборочные единицы		
				Панель стеновая		
А3		2	1.831.1-9.1.0010000-02	ПСД60.12.20-П	1	
				КЖИ-17.00.01		
				Сборочные единицы		
				Панель стеновая		
А3		2	1.831.1-9.1.0010000-06	ПСД60.12.25-П	1	
				КЖИ-17.00-02		
				Сборочные единицы		
				Панель стеновая		
А3		2	1.831.1-9.1.0010000-10	ПСД60.12.30-П	1	

Обозначение	Марка	Для t°С
КЖИ-17.00	ПС15	-20
-01		-30
-02		-40

Инв.№ подл. | Подпись и дата | Взам. инв.№

Альбом III

Типовой проект

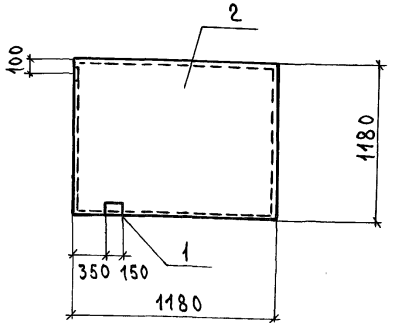

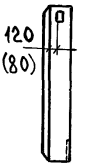

Ведомость расхода стали на дополнительные закладные изделия кг

Марка элемента	Изделия закладные									Общий расход
	Арматура класса				Прокат марки					
	А-III				ВСт3кп2					
	ГОСТ 5781-82				ГОСТ 103-76					
	∅10			Итого	-40×8	-120×8			Итого	
	0,8			0,8	0,4	2,2			2,6	3,4

1. Изделия закладные М1 выполнить с покрытием мет. Ц 120
2. В скобках указан размер для исполнения КЖИ-18.00

Инв. № подл. | Подпись и дата | Взам. инв. №

ГИП	Борисов		13.04.84
Н. контр.	Шарова		17.04.84
Нач. отд.	Яновская		18.4.84
Гл. спец.	Борисова		18.4.84
Рук. гр.	Шарова		17.4.84
Инж.	Тышук		17.4.84

Т.п. 807-13-5.84 КЖИ-18.00СБ

Панель ПС16

Стадия	Масса	Масштаб
Р		1:50
Лист 1		Листов 2

ЦИТЭП сельхоз Владимир

Копировал Данилевич Формат А4

Альбом II

Типовой проект

Формат	Зона	Поз.	Обозначение	Наименование	Кол.	Примечание
				Сборочные единицы		
А4		1	1.832.1-9.2.0012000	Изделие закладное М1	2	
			Переменные данные для исполнений:			
				КЖИ-18.00		
				Сборочные единицы		
				Панель стеновая		
А3		2	1.832.1-9.1.014 0000-01	ПСД12.12.20-П	1	
				КЖИ-18.00-01		
				Сборочные единицы		
				Панель стеновая		
А3		2	1.832.1-9.1.014 0000-03	ПСД12.12.25-П	1	
				КЖИ-18.00-02		
				Сборочные единицы		
				Панель стеновая		
А3		2	1.832.1-9.1.014 0000-05	ПСД12.12.30-П	1	

Обозначение	Марка	Для tнс
КЖИ-18.00	ПС16	-20
-01		-30
-02		-40

Инв. № подл. | Подпись и дата | Взам. инв. №

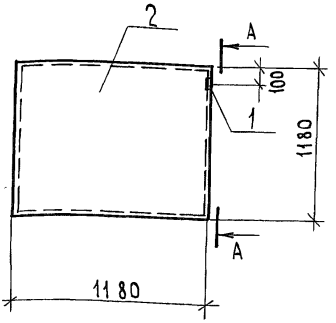

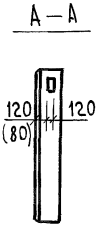

Ведомость расхода стали на дополнительные закладные изделия, кг

Марка элемента	Изделия закладные									Общий расход
	Арматура класса				Прокат марки					
	А-III				Вст3 кп2					
	ГОСТ 5781-82				ГОСТ 103-76					
	ф10			Итого	-40×8	-120×8			Итого	
	0,4			0,4	0,2	1,1			1,3	1,7

1. В скобках указан размер для исполнения КЖИ-19.00
2. Изделие закладное М1 выполнить с покрытием Мет. Ц120.

Инв.№ подл. | Подпись и дата | Взам. инв.№

ГИП	Борисов		13.2.84
Н. контр.	Шарова		7.2.84
Нач. отд.	Яновская		7.2.84
Гл. спец.	Борисова		3.02.84
Рук. гр.	Шарова		7.2.84
Инж.	Тыщук		3.02.84

Т.п. 807-13-5.84 КЖИ-19.00 СБ

Панель ПС17

Стадия	Масса	Масштаб
Р		1:50
Лист 1	Листов 2	

ЦИТЭП сельхоз Владимир

Копировал Семахина Формат А4

Альбом II

Типовой проект

Формат	Зона	Поз.	Обозначение	Наименование	Кол.	Примечание
				Сборочные единицы		
А4		1	1.832.1-9.2.0012000	Изделие закладное М1	1	
				Переменные данные для исполнений:		
				КЖИ-19.00		
				Сборочные единицы		
				Панель стеновая		
А3		2	1.832.1-91.0140000-01	ПСД 12.12.20-П	1	
				КЖИ-19.00-01		
				Сборочные единицы		
				Панель стеновая		
А3		2	1.832.1-9.1.0140000-03	ПСД 12.12.25-П	1	
				КЖИ-19.00-02		
				Сборочные единицы		
				Панель стеновая		
А3		2	1.832.1-9.1.0140000-05	ПСД 12.12.30-П	1	

Обозначение	Марка	Для t°нс
КЖИ-19.00	ПС17	-20
-01		-30
-02		-40

Инв. № подл. | Подпись и дата | Взам. инв. №

Копировал Ланцевич Формат А4

Альбом III

Типовой проект

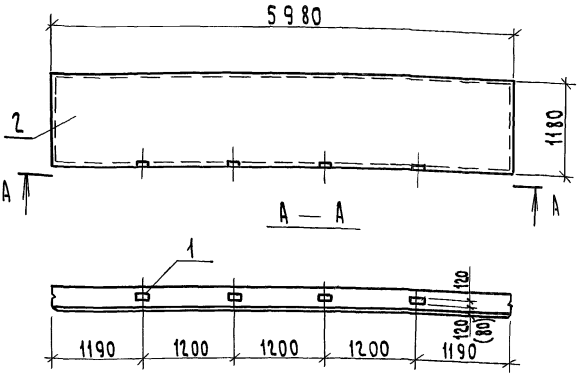

Ведомость расхода стали на дополнительные закладные изделия кг

Марка элемента	Изделия закладные									Общий расход
	Арматура класса А-III ГОСТ 5781-82				Прокат марки Вст3 кп2 ГОСТ 103-76					
	ф10			Итого	-120×8	-40×8			Итого	
	1,6			1,6	4,4	0,8			5,2	6,8

1. Изделия закладные М1 выполнить с покрытием мет. Ц120.
2. В скобках указан размер для исполнения КЖИ-20.00

Т.п.807-13-5.84		КЖИ-20.00 СБ	
Панель ПС18		Стадия	Масса	Масштаб
		Р		1:50
		Лист 1	Листов 2
		ЦИТЗП Сельхоз Владимир	

ГИП	Борисов		13.7.84
Н.контр.	Шарова		9.7.84
Нач.отд	Яновская		9.7.84
Гл.спец.	Борисова		9.7.84
Рук.гр.	Шарова		9.7.84
Инж.	Будко		3.7.84

Инв.№ подл. | Подпись и дата | Взам. инв.№

Альбом III

Типовой проект

Формат	Зона	Поз.	Обозначение	Наименование	Кол.	Примечание
				Сборочные единицы		
А4		1	1.832.1-9.2.00 12 000	Изделие закладное М1	4	
				Переменные данные для исполнений:		
				КЖИ-20.00		
				Сборочные единицы		
				Панель стеновая		
А3		2	1.832.1-9.0010000-02	ПСД60.12.20-П	1	
				КЖИ-20.00-01		
				Сборочные единицы		
				Панель стеновая		
А3		2	1.832.1-9.1.0010000-06	ПСД60.12.25-П	1	
				КЖИ-20.00-02		
				Сборочные единицы		
				Панель стеновая		
А3		2	1.832.1-9.1.0010000-10	ПСД60.12.30-П	1	

Обозначение	Марка	Для t°C
КЖИ-20.00	ПС18	-20
-01		-30
-02		-40

Инв. № подл. | Подпись и дата | Взам. инв. №

Копировал МК061 Формат А4

Альбом III

Типовой проект

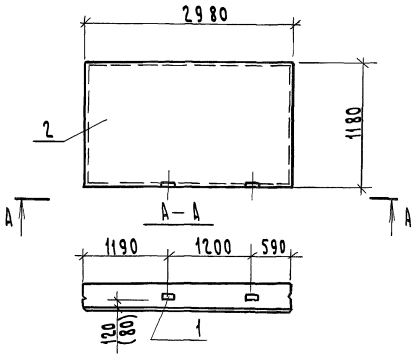

Ведомость расхода стали на дополнительные закладные изделия, кг

Марка элемента	Изделия закладные									Общий расход
	Арматура класса				Прокат марки					
	А-III				В Ст 3 кп 2					
	ГОСТ 5781-82				ГОСТ 103-76					
	ф10			Итого	-40×8	-120×8			Итого	
	0,8			0,8	0,4	2,2			2,6	3,4

1. Изделия закладные М1 выполнить с покрытием Мет. Ц 120.
2. В скобках указан размер для исполнения КЖИ-21.00

Инв. № подл. | Подпись и дата | Взам. инв. №

Т.п. 807-13-5.84		КЖИ-21.00 сб	
Панель ПС19		Стадия	Масса	Масштаб
		Р		1:50
		Лист 1	Листов 2
		ЦИТЭП сельхоз Владимир	

ГИП	Борисов		12.84
Н.контр	Шарова		12.84
Нач.отд	Яновская		12.84
Гл.спец	Борисова		3.02.84
Рук.гр	Шарова		12.84
Инж.	Тыщук		3.02.84

Копировал Семахина Формат А4

Альбом II

Типовой проект

Формат	Зона	Поз.	Обозначение	Наименование	Кол.	Примечание
				Сборочные единицы		
А4		1	1.832.1-9.2.0012000	Изделие закладное М1	2	
			Переменные данные для исполнений:			
				КЖИ-21.00		
				Сборочные единицы		
				Панель стеновая		
А3		2	1.832.1-9.1.004.0000	ПСД 30.12.20-П	1	
				КЖИ-21.00-01		
				Сборочные единицы		
				Панель стеновая		
А3		2	1.832.1-9.1.004 0000-02	ПСД 30.12.25-П	1	
				КЖИ-21.00-02		
				Сборочные единицы		
				Панель стеновая		
А3		2	1.832.1-9.1.004 0000-04	ПСД 30.12.30-П	1	

Обозначение	Марка	Для t°нС
КЖИ-21.00	ПС19	-20
-01		-30
-02		-40

Инв. № подл. | Подпись и дата | Взам. инв. №

Т.п. 807-13-5.84 КЖИ-21.00

Лист 2

19698-02 43

Копировал [illegible] Формат А4

Типовой проект Альбом III

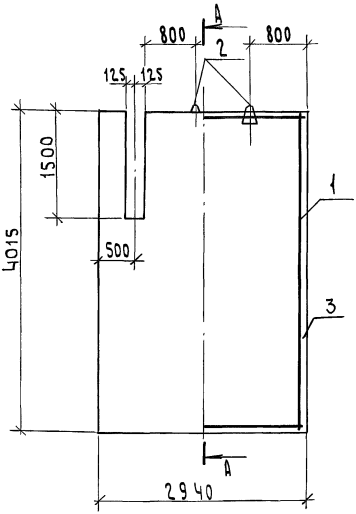

Ведомость расхода стали на элемент, кг

Марка элемента	Изделия закладные									Общий расход
	Арматура класса А-I ГОСТ 5781-82				Арматура класса Вр-I ГОСТ 6727-80					
	Ф14			Итого	Ф5				Итого	
	1,8			1,8	18,5				18,5	20,3

Инв. № подл. | Подпись и дата | Взам. инв. №

ГИП	Борисов		12.84
Н. контр.	Шарова		12.84
Нач. отд.	Яновская		12.84
Гл. спец.	Борисова		3.2.84
Рук. гр.	Шарова		12.84
Инж.	Будко		3.2.84

Т.п. 807-13-5.84 КЖИ-22.00 СБ

Перегородка ПГ6

Стадия	Масса	Масштаб
Р	2750 кг	1:50
Лист 1	Листов 2	

ЦИТЭП сельхоз Владимир

Копировал Семахина Формат А4 19698-02 44

Альбом II

Типовой проект

Формат	Зона	Поз.	Обозначение	Наименование	Кол.	Примечание
				Сборочные единицы		
А4		1	КЖИ-29.00	Сетка арматурная С1	1	
А4		2	3.400-7, вып.1	Петля монтажная М14-150	2	
				Материалы		
		3		Бетон марки 200	1,1	м³

Инв.№ подл. | Подпись и дата | Взам. инв. №

Альбом III

Типовой проект

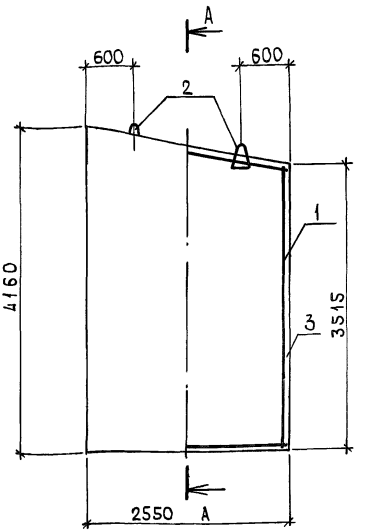

Ведомость расхода стали на элемент, кг

Марка элемента	Изделия закладные								Общий расход
	Арматура класса А-I ГОСТ 5781-82				Арматура класса Вр-I ГОСТ 6727-80				
	ф14			Итого	ф5			Итого	
	1,8			1,8	13,4			13,4	15,2

Т.п. 807-13-5.84 КЖИ-23.00 СБ

Перегородка ПГ7

Стадия	Масса	Масштаб
Р	2000 кг	1:50
Лист 1	Листов 2	

ЦИТЭПсельхоз Владимир

ГИП	Борисов		3.2.84
Н. контр	Шарова		3.2.84
Нач. отд	Яновская		3.2.84
Гл. спец.	Борисова		3.2.84
Рук. гр.	Шарова		3.2.84
Инж.	Бучко		3.02.84

Инв. № подл. | Подпись и дата | Взам. инв. №

Копировал Завьялова Формат А4

Альбом II

Типовой проект

Формат	Зона	Поз.	Обозначение	Наименование	Кол.	Примечание
				Сборочные единицы		
А4		1	КЖИ-30.00	Сетка арматурная С2	1	
А4		2	3.400-7, вып.1	Петля монтажная М14-150	2	
				Материалы		
		3		Бетон марки 200	0,8	м³

Инв. № подл. | Подпись и дата | Взам. инв. №

Типовой проект Альбом III

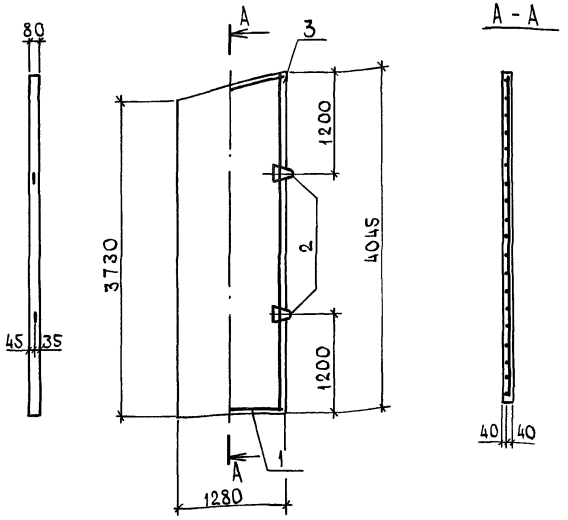

Ведомость расхода стали на элемент, кг

Марка элемента	Изделия закладные									Общий расход
	Арматура класса А-I ГОСТ 5781-82				Арматура класса Вр-I ГОСТ 6727-80					
	ф10			Итого	ф5				Итого	
	0,9			0,9	7,3				7,3	8,2

Инв. № подл. | Подпись и дата | Взам. инв. №

ГИП	Борисов		12.84
Н.контр.	Шарова		12.84
Нач.ОТА	Яновская		12.84
Гл.спец.	Борисова		12.84
Рук.гр.	Шарова		12.84
Инж.	Будко		12.84

Т.п. 807-13-5.84 КЖИ-24.00 сб

Перегородка ПГ8

Стадия	Масса	Масштаб
Р	1000 кг	1:50
Лист 1	Листов 2	

ЦИТЭП сельхоз Владимир

Копировал Завьялова Формат А4

Альбом II

Типовой проект

Формат	Зона	Поз.	Обозначение	Наименование	Кол.	Примечание
				Сборочные единицы		
А4		1	КЖИ-31.00	Сетка арматурная С3	1	
А4		2	3.400-7, вып.1	Петля монтажная М10-150	2	
				Материалы		
		3		Бетон марки 200	0,4	м³

Инв.№ подл. | Подпись и дата | Взам. инв.№

Т.п. 807-13-5.84 КЖИ-24.00

Лист 2

Альбом III

Типовой проект

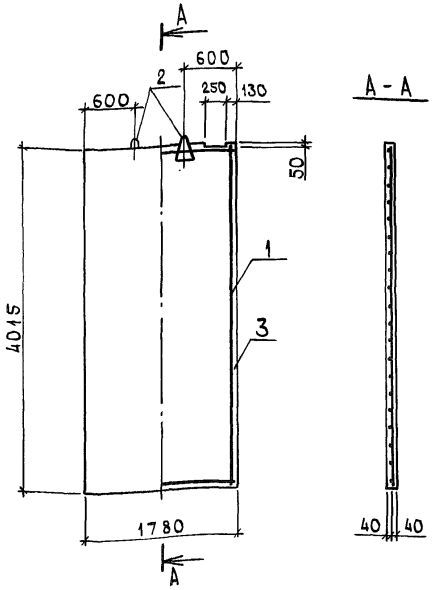

Ведомость расхода стали на элемент, кг

Марка элемента	Изделия закладные									Общий расход
	Арматура класса А-I ГОСТ 5781-82				Арматура класса Вр-I ГОСТ 6727-80					
	ф12			Итого	ф5				Итого	
	1,3			1,3	10,6				10,6	11,9

Взам. инв. № | Подпись и дата | Инв. № подл.

ГИП	Борисов		3.2.84
Н.контр.	Шарова		2.2.84
Нач.отд	Яновская		2.2.84
Гл.спец	Борисова		3.2.84
Рук. гр.	Шарова		2.2.84
Инж.	Будко		3.02.84

Т.п. 807-13-5.84 КЖИ-25.00 СБ

Перегородка ПГ9

Стадия	Масса	Масштаб
Р	1500 кг	1:50
Лист 1	Листов 2	

ЦИТЭП сельхоз Владимир

Копировал Зарьянова Формат А4

Альбом I

Типовой проект

Формат	Зона	Поз.	Обозначение	Наименование	Кол.	Примечание
				Сборочные единицы		
А4		1	КЖИ-32.00	Сетка арматурная С4	1	
А4		2	3.400-7, вып.1	Петля монтажная М12-150	2	
				Материалы		
		3		Бетон марки 200	0,6	м³

Инв.№ подл. | Подпись и дата | Взам. инв.№

Альбом II

Типовой проект

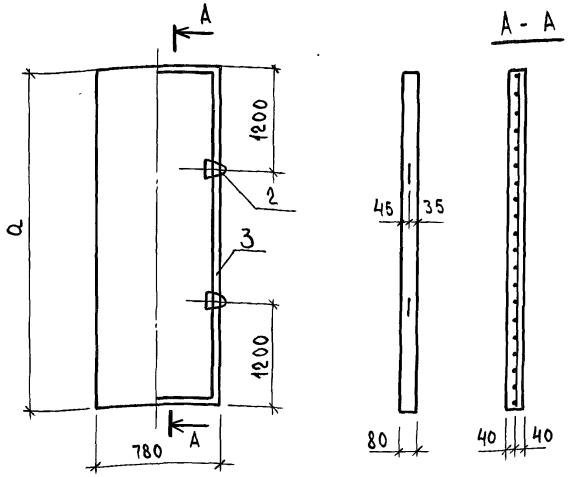

Ведомость расхода стали на элемент кг.

Марка элемента	Изделия закладные									Общий расход
	Арматура класса А-I ГОСТ 5781-82				Арматура класса Вр-I ГОСТ 6727-80					
	⌀8	⌀10		Итого	⌀5				Итого	
ПГ10	0,4			0,4	6,4				6,4	6,8
ПГ11		0,9		0,9	6,6				6,6	7,5

Обозначение	Марка	а	Масса кг
КЖИ-26.00	ПГ10	3765	500
-01	ПГ11	4015	750

Взам. инв.№ | Подпись и дата | Инв.№ подл.

ГИП	Борисов		23.01.84
Н.контр.	Шарова		17.4.84
Нач.отд.	Дновская		18.4
Гл.спец.	Борисова		18.4.84
Рук.гр.	Шарова		17.4.84
Инж.	Горячева		17.4.84

Т.п. 807-13-5.84 КЖИ-26.00.05

Перегородка (ПГ10, ПГ11)

Стадия	Масса	Масштаб
Р	см. табл.	1:50
Лист 1	Листов 2	

ЦИТЭПсельхоз Владимир

Копировал Данилевич Формат А4

Альбом II

Типовой проект

Формат	Зона	Поз.	Обозначение	Наименование	Кол	Примечание
				Переменные данные для исполнений:		
				КЖИ-26.00		
				Сборочные единицы		
А4		1	КЖИ-33.00	Сетка арматурная С6	1	
А4		2	3.400-7, вып.1	Петля монтажная М8-10	2	
				Материалы		
		3		Бетон М200	0,2	м³
				КЖИ-26.00-01		
				Сборочные единицы		
А4		1	КЖИ-33.00	Сетка арматурная С6	1	
А4		2	3.400-7, вып.1	Петля монтажная М10-150	2	
				Материалы		
		3		Бетон М200	0,3	м³

Инв.№подл. | Подпись и дата | Взам.инв.№

Альбом III

Типовой проект

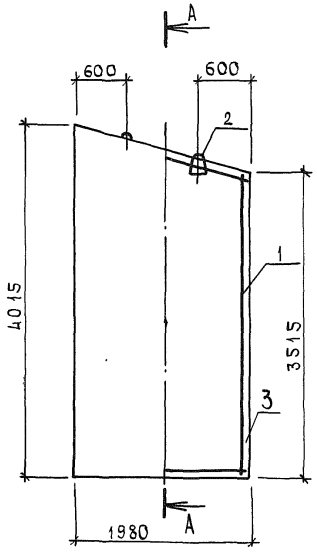

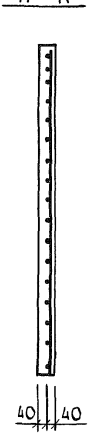

Ведомость расхода стали на элемент, кг

Марка элемента	Изделия закладные									Общий расход
	Арматура класса А-I ГОСТ 5781-82				Арматура класса Вр-I ГОСТ 6727-80					
	ф12			Итого	ф5				Итого	
	1,3			1,3	10,7				10,7	12,0

Инв. № подл. | Подпись и дата | Взам. инв. №

ГИП	Борисов		19.2.84
Н.контр.	Шарова		7.2.84
Нач.отд	Яновская		7.2.84
Гл.спец	Борисова		22.2.84
Рук.гр	Шарова		7.2.84
Инж.	Горячева		7.2.84

Т.п. 807-13-5.84 КЖИ-27.00СБ

Перегородка ПГ12

Стадия	Масса	Масштаб
Р	1500 кг	1:50
Лист 1	Листов 2	

ЦИТЭПсельхоз Владимир

Копировал Завьялова Формат А4

Формат	Зона	Поз.	Обозначение	Наименование	Кол.	Примечание
				Сборочные единицы		
А4		1	КЖИ-34.00	Сетка арматурная С7	1	
А4		2	3.400-7, вып.1	Петля монтажная М12-150	2	
				Материалы		
		3		Бетон марки 200	0,6	м³

Альбом III

Типовой проект

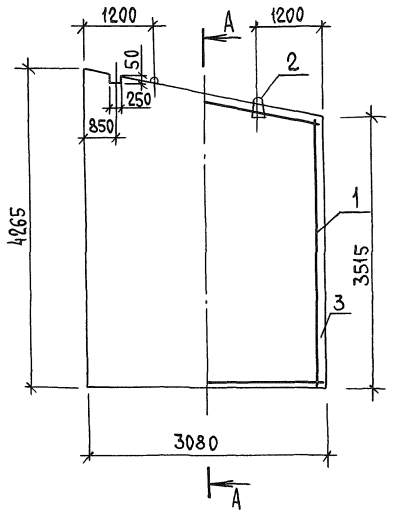

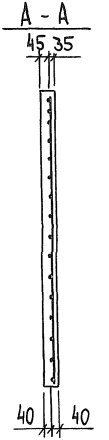

Ведомость расхода стали на элемент, кг

Марка элемента	Изделия закладные: Арматура класса А-I, ГОСТ 5781-82				Изделия закладные: Арматура класса Вр-I, ГОСТ 6727-80				Общий расход
	ф14			Итого	ф5			Итого	
	1,8			1,8	16,4			16,4	18,2

Взам. инв. № | Подпись и дата | Инв. № подл.

ГИП	Борисов		12.84
Н. контр.	Шарова		12.84
Нач. отд.	Яновская		12.84
Гл. спец.	Борисова		12.84
Рук. гр.	Шарова		12.84
Инж.	Горячева		12.84

Т.п. 807-13-5.84 КЖИ-28.00 СБ

Перегородка ПГ13

Стадия	Масса	Масштаб
Р	2500 кг	1:50

Лист 1 | Листов 2

ЦИТЭПсельхоз Владимир

Копировал Реброва Формат А4

Формат	Зона	Поз.	Обозначение	Наименование	Кол.	Примечание
				Сборочные единицы		
А4		1	КЖИ-35.00	Сетка арматурная С 8	1	
А4		2	3.400-7, вып.1	Петля монтажная М14-150	2	
				Материалы		
		3		Бетон марки 200	1,0	м³

Типовой проект

Инв.№ подл. | Подпись и дата | Взам. инв.№

Т.п. 807-13-5.84 КЖИ-28.00

Лист 2

Альбом III

Типовой проект

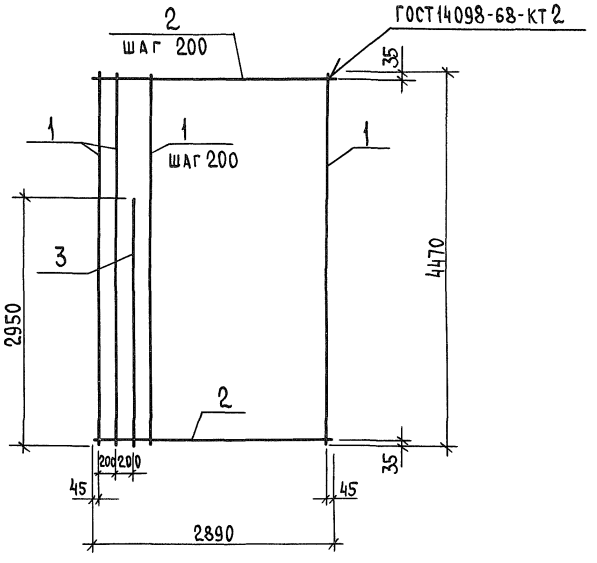

Формат	Зона	Поз.	Обозначение	Наименование	Кол.	Примечание
				Детали		
				⌀5 Вр-I ГОСТ 6727-80		
БЧ		1	КЖИ-29.01	L = 4470	14	0,62 кг
БЧ		2	02	L = 2890	23	0,40
БЧ		3	03	L = 2950	1	0,41

Взам. инв. №

Подпись и дата

Инв. № подл.

ГИП	Борисов		13.2.84
Н. контр.	Шарова		7.2.84
Нач. отд.	Яновская		7.2.84
Гл. спец.	Борисова		6.2.84
Рук. гр.	Шарова		7.2.84
Инж.	Будко		6.02.84

Т. п. 807-13-5.84 КЖИ-29.00

Сетка арматурная С1

Стадия	Масса	Масштаб
Р	18,3	
Лист	Листов 1	

ЦИТЭП сельхоз Владимир

Копировал Реброва Формат А4

Альбом III

Типовой проект

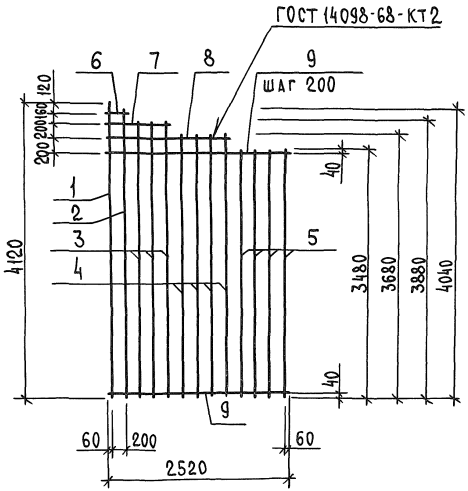

				Т.п. 807-13-5.84	КЖИ-30.00	
				Сетка арматурная С2	Стадия: Р; Масса: 13,4; Масштаб: 1:50	
ГИП	Борисов		12.84		Лист 1	Листов 2
Н. контр.	Шарова		12.84			
Нач. отд.	Яновская		12.84			
Гл. спец.	Борисова		12.84		ЦИТЭПсельхоз г. Владимир	
Рук. гр.	Шарова		12.84			
Инж.	Королева		3.02.85			

Взам. инв. № | Подпись и дата | Инв. № подл.

Копировал Реброва Формат А4

Формат	Зона	Поз.	Обозначение	Наименование	Кол.	Примечание
				Детали		
				⌀5 Вр-I ГОСТ 6727-80		
Бч		1	КЖИ-30.01	L= 4120	1	0,57 кг
Бч		2	02	L= 4040	1	0,56
Бч		3	03	L= 3880	3	0,54
Бч		4	04	L= 3680	4	0,51
Бч		5	05	L= 3480	4	0,48
Бч		6	06	L= 300	1	0,04
Бч		7	07	L= 900	1	0,13
Бч		8	08	L= 1700	1	0,24
Бч		9	09	L= 2520	18	0,35

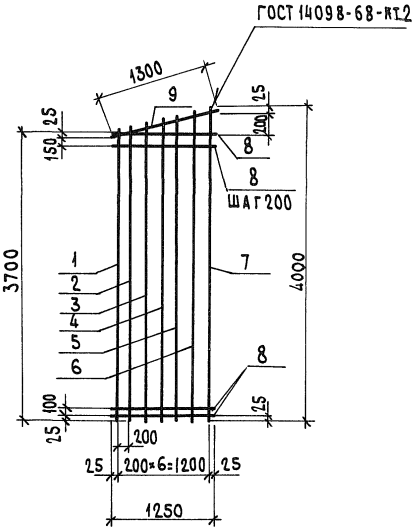

ГИП	Борисов		12.84
Н.контр.	Щарова		7.2.84
Нач.отд.	Яновская		7.2.84
Гл.спец.	Борисова		7.2.84
Рук.гр.	Щарова		7.2.84
Инж.	Будко		7.2.84

Т.п. 807-13-5.84 КЖИ-31.00

Сетка арматурная С3

Стадия	Масса	Масштаб
Р	7,3	1:50
Лист 1	Листов 2	

ЦИТЭП сельхоз Владимир

Инв.№ подл. | Подпись и дата | Взам. инв.№

Альбом II

Типовой проект

Формат	Зона	Поз.	Обозначение	Наименование	Кол.	Примечание
				Детали		
				ф 8 Вр-I ГОСТ 6727-80		
Б4		1	КЖИ-31.01	L = 3700	1	0,51 кг
Б4		2	02	L = 3750	1	0,52
Б4		3	03	L = 3800	1	0,53
Б4		4	04	L = 3850	1	0,54
Б4		5	05	L = 3900	1	0,54
Б4		6	06	L = 3950	1	0,55
Б4		7	07	L = 4000	1	0,56
Б4		8	08	L = 1250	20	0,17
Б4		9	09	L = 1300	1	0,18

Инв. № подл. | Подпись и дата | Взам. инв. №

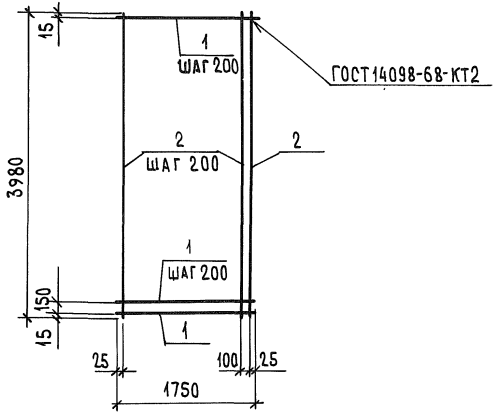

Формат	Зона	Поз.	Обозначение	Наименование	Кол.	Примечание
				Детали		
				ФБВр-I ГОСТ 6727-80		
Бч		1	КЖИ-32.01	L = 1750	21	0,24кг
Бч		2	02	L = 3980	9	0,55

Инв.№ подл. | Подпись и дата | Взам.инв.№

ГИП	Борисов		12.84
Н. контр	Шарова		12.84
Нач. отд.	Яновская		12.84
Гл. спец.	Борисова		12.84
Рук. гр	Шарова		12.84
Инж.	Будко		12.84

Т.п. 807-13-5.84 КЖИ-32.00

Сетка арматурная С4

Стадия	Масса	Масштаб
Р	10,6	1:50
Лист	Листов 1	

ЦИТЭПсельхоз Владимир

Копировал Формат А4

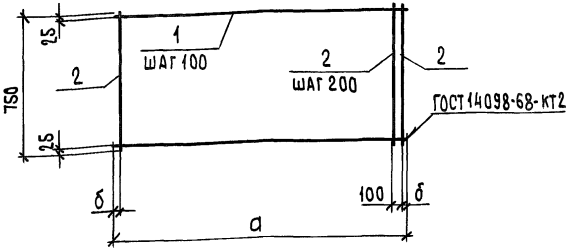

Формат	Зона	Поз	Обозначение	Наименование	Кол.	Примечание
			Переменные данные для исполнений:			
				КЖИ-33.00		
				Детали		
БЧ		1	КЖИ-33.01	Ø5Вр-I ГОСТ6727-80 L=3730	8	0,52 кг
БЧ		2	02	Ø5Вр-I ГОСТ6727-80 L=750	20	0,10 кг
				КЖИ-33.00-01		
				Детали		
БЧ		1	КЖИ-33.03	Ø5Вр-I ГОСТ6727-80 L=3980	8	0,55 кг
БЧ		2	04	Ø5Вр-I ГОСТ6727-80 L=750	21	0,10 кг

Обозначение	Марка	а	б	Масса кг.
КЖИ-33.00	С5	3730	15	6,2
-01	С6	3980	40	6,3

Типовой проект

Инв.№ подл. | Подпись и дата | Взам. инв.№

Т.п. 807-13-5.84 КЖИ-33.00

ГИП	Борисов		12.84
Н.контр.	Шарова		12.84
Нач.отд.	Яновская		12.84
Гл.спец.	Борисова		12.84
Рук.гр.	Шарова		12.84
Инж.	Королева		12.84

Сетка арматурная (С5, С6)

Стадия	Масса	Масштаб
Р	см. табл.	1:50
Лист	Листов 1	

ЦИТЭПсельхоз Владимир

Копировал

Формат А4

Альбом III

Типовой проект

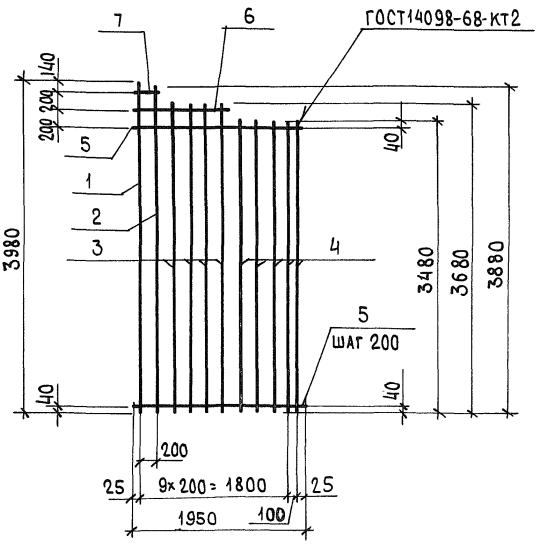

Т.п. 807-13-5.84		КЖИ-34.00	
Сетка арматурная С7		Стадия	Масса	Масштаб
		Р	10,7	1:50
		Лист 1	Листов 2
		ЦИТЭПсельхоз Владимир	

ГИП	Борисов	13.2.84
Н.контр.	Шарова	7.2.84
Нач.отд.	Яновская	7.2.84
Гл.спец.	Борисова	7.2.84
Рук.гр.	Шарова	7.2.84
Инж.	Горячева	6.2.84

Инв.№ подл. | Подпись и дата | Взам.инв.№

Копировал

Формат А4

Альбом II

Типовой проект

Формат	Зона	Поз.	Обозначение	Наименование	Кол.	Примечание
				Детали		
				Ф5 Вр-I ГОСТ 6727-80		
БЧ		1	КЖИ-34. 01	L = 3980	1	0,55 кг
БЧ		2	02	L = 3880	1	0,54
БЧ		3	03	L = 3680	4	0,51
БЧ		4	04	L = 3480	5	0,48
БЧ		5	05	L = 1950	18	0,27
БЧ		6	06	L = 1050	1	0,15
БЧ		7	07	L = 250	1	0,04

Инв.№ подл. | Подпись и дата | Взам.инв.№

Альбом II

Типовой проект

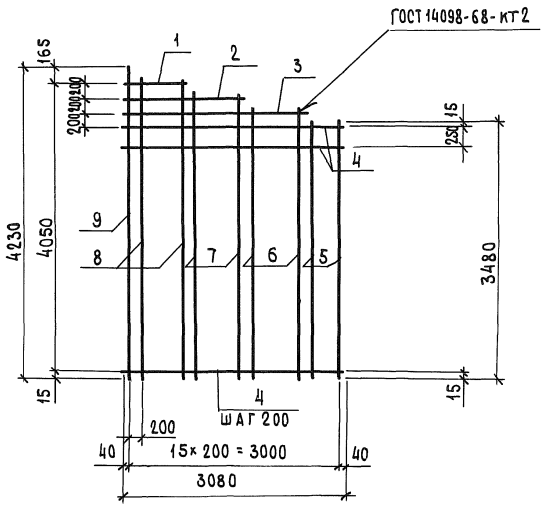
ГОСТ 14098-68-кт2
1
2
3
4
5
6
7
8
9
165
200
200
200

Формат	Зона	Поз.	Обозначение	Наименование	Кол.	Примечание
				Детали		
				⌀5 Вр-I ГОСТ 6727-80		
БЧ		1	КШИ-35.01	L= 880	1	0,1 кг
БЧ		2	02	L= 1680	1	0,2
БЧ		3	03	L= 2480	1	0,4
БЧ		4	04	L= 3080	18	0,4
БЧ		5	05	L= 3480	3	0,5
БЧ		6	06	L= 3680	4	0,5
БЧ		7	07	L= 3880	4	0,5
БЧ		8	08	L= 4080	4	0,6
БЧ		9	09	L= 4230	1	0,6

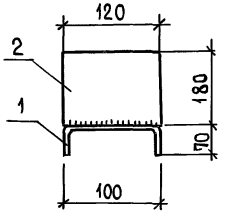

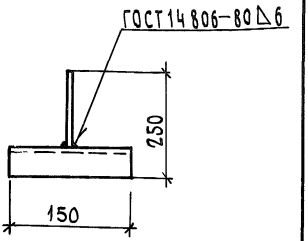

Формат	Зона	Поз.	Обозначение	Наименование	Кол.	Примечание
				Детали		
Б.Ч.		1	КЖИ-36.01	Швеллер 100×70×4 ГОСТ 8278-75 / Ст3кп2 ГОСТ 11474-76*	1,1	кг
Б.Ч.		2	02	Полоса Б-2 8×120 ГОСТ 103-76 / Ст3кп2 ГОСТ 535-79	1,4	

Инв.№ подл. | Подпись и дата | Взам. инв.№

ГИП	Борисов		13.2.84
Н. контр.	Шарова		7.2.84
Нач. отд.	Яновская		7.2.84
Гл. спец.	Борисова		7.2.84
Рук. гр.	Шарова		7.2.84
Инж.	Будко		7.2.84

Т.п. 807-13-5.84 КЖИ-36.00

Изделие соединительное МС1

Стадия	Масса	Масштаб
Р	2,5	1:5
Лист	Листов 1	

ЦИТЭПсельхоз Владимир

Копировал

Формат А4

Альбом III

Типовой проект

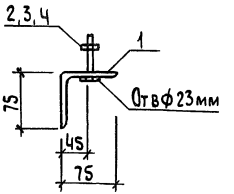

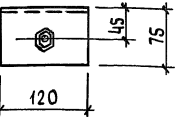

Формат	Зона	Поз.	Обозначение	Наименование	Кол.	Примечание
				Детали		
Б.Ч.		1	КЖСИ-37.01	Уголок $\frac{\text{Б-75х75х8 ГОСТ 8510-72*}}{\text{Ст.3 кп2 ГОСТ 535-79}}$	1	1,1 кг
				Стандартные изделия		
Б.Ч.		2		Болт М20 ГОСТ 7798-70, L=100	1	0,3 кг
Б.Ч.		3		Шайба ф20 ГОСТ 11371-78	1	0,06
Б.Ч.		4		Гайка М20 ГОСТ 5915-70*	1	0,02

Инв. № подл. | Подпись и дата | Взам. инв. №

		Т.п. 807-13-5.84	КЖСИ-37.00
		Изделие соединительное МС2	Стадия: Р; Масса: 1,5; Масштаб: 1:5; Лист; Листов 1
ГИП	Борисов	12.84	ЦИТЭПсельхоз Владимир
Н.контр.	Шарова	12.84	
Нач.отд.	Яновская	12.84	
Гл.спец.	Борисова	12.84	
Рук. гр.	Шарова	12.84	
Инж.	Будко	12.84	

Копировал Лучьянова Формат А4

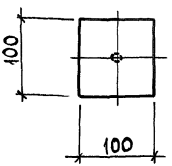

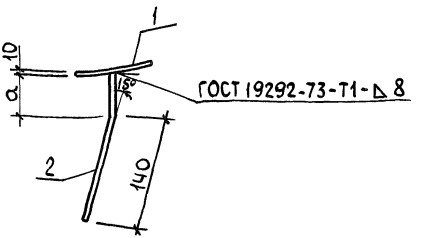

Формат	Зона	Поз.	Обозначение	Наименование	Кол.	Примечание
				Детали		
Б.Ч.		1	КЖСИ-38.01	Полоса $\frac{Б-2\ 10\times100\ ГОСТ\ 103-76}{Ст\ 3\ кп2\ ГОСТ\ 535-79}$	1	0,8 кг
				Переменные данные для исполнений:		
				КЖСИ-38.00		
				Детали		
Б.Ч.		2	КЖСИ-38.02	⌀16 AII ГОСТ 5781-82	1	0,3 кг
				КЖСИ-38.00-01		
				Детали		
Б.Ч.		2	КЖСИ-38.03	⌀16 AII ГОСТ 5781-82	1	0,7 кг

Обозначение	Марка	a	Масса кг
КЖСИ-38.00	МС3	200	1,1
-01	МС4	420	1,5

Типовой проект

Инв. № подл. | Подпись и дата | Взам. инв. №

ГИП	Борисов		12.84
Н.контр.	Шарова		12.84
Нач. отд.	Яновская		12.84
Гл. спец.	Борисова		12.84
Рук. гр.	Шарова		12.84
Инж.	Будко		12.84

Т.п. 807-13-5.84 КЖСИ-38.00

Изделие соединительное (МС3, МС4)

Стадия	Масса	Масштаб
Р	См. табл.	1:5
Лист	Листов 1	

ЦИТЭП сельхоз Владимир

Копировал Лукьянова Формат А4

Альбом III

Типовой проект

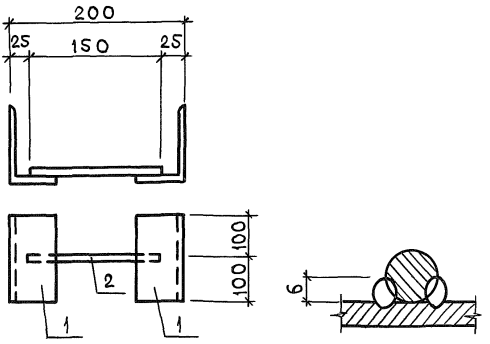

Формат	Зона	Поз.	Обозначение	Наименование	Кол.	Примечание
				Детали		
Б.Ч		1	КЖИ-39.01	Уголок Б-90х56х6 ГОСТ 8510-72* / ВСт3кп2 ГОСТ 535-79	2	1,34 кг
Б.Ч		2	02	ф12 А III ГОСТ 5781-82	1	0,1 кг

Взам. инв. №

Подпись и дата

Инв. № подл.

ГИП	Борисов		23.04.84
Нач. отд.	Яновская		10.4.84
Гл. спец.	Борисова		20.4.84
Рук. гр.	Шарова		18.4.84
Инж.	Горячева		17.4.84

Т.п. 807-13-5.84 КЖИ-39.00

Изделие закладное МН3

Стадия	Масса	Масштаб
Р	2,8	1:5
Лист	Листов 1	

ЦИТЭП сельхоз Владимир

gost.e-ecolog.ru

Копировал Завьялова Формат А4

19598-02