Типовой проект

807-13-5.84

Убойная площадка для животноводческих и птицеводческих ферм

(полносборное здание)

Альбом I

Пояснительная записка. Технология производства. Архитектурно-строительные решения. Отопление и вентиляция. Внутренние водопровод и канализация. Силовое электрооборудование

19898-01

gost.e-ecolog.ru

Привязан

Инв. №

ТИПОВОЙ ПРОЕКТ

807-13-5.84

УБОЙНАЯ ПЛОЩАДКА ДЛЯ ЖИВОТНОВОДЧЕСКИХ И ПТИЦЕВОДЧЕСКИХ ФЕРМ

/ПОЛНОСБОРНОЕ ЗДАНИЕ/

СОСТАВ ПРОЕКТА:

Альбом I – Пояснительная записка. Технология производства.
Архитектурно-строительные решения. Отопление и вентиляция.
Внутренние водопровод и канализация.
Силовое электрооборудование

Альбом II – Строительные изделия

Альбом III – Нетиповые технологические конструкции, инвентарь

Альбом IV – Спецификации оборудования

Альбом V – Сметы

Альбом VI – Ведомости потребности в материалах

АЛЬБОМ I

РАЗРАБОТАН
ПРОЕКТНЫМ ИНСТИТУТОМ
„ЦИТЭПСЕЛЬХОЗ"

УТВЕРЖДЕН Минсельхозом СССР
Приказом №5-ЭГ от 31.01.84 г.
Введен в действие ЦИТЭПсельхозом
Приказом № 62 от 09.04.84 г.

Главный инженер института (Болонкин)
Главный инженер проекта (Борисов)

				Привязан:
Инв. №				

Пров. Марк 7. 8. 89 г. Коп. Ерокц-

19698-01 2

СОДЕРЖАНИЕ АЛЬБОМА

NN п.п.	Наименование листов	Марка листа	N° стр.
1	Содержание альбома	лист	2
2	Пояснительная записка	ПЗ-1	3
3	Пояснительная записка	ПЗ-2	4
4	Пояснительная записка	ПЗ-3	5
5	Общие данные.		
	План на отм. 0,000	ТХ-1	6
6	Общие данные	АС-1	7
7	План на отм. 0,000	АС-2	8
8	Разрез 1-1. Фасады 1-4,		
	4-1, Г-А. Схема заполнения		
	оконных проемов	АС-3	9
9	План полов. План		
	кровли	АС-4	10
10	Схема расположения		
	элементов фундаментов	АС-5	11
11	ФОм1-ФОм3. Плита		
	стола для разборки		
	ливера	АС-6	12
12	Схемы расположения		
	колонн, ферм, элементов		
	покрытия	АС-7	13
13	Схемы расположения		
	стеновых панелей и		
	насадок колонн фахверка	АС-8	14
14	Спецификация элементов		
	к схемам расположения		
	стеновых панелей	АС-9	15
15	Схема расположения элементов		
	перегородок	АС-10	16
16	Узлы 6-10. Схема расположения		
	каркаса перегородок	АС-11	17
17	Общие данные	ОВ-1	18
18	План на отм.0,000. Разрез 1-1. Схемы		
	системы отопления, вентиляции		
	ВЕ2. Узел управления	ОВ-2	19
19	Общие данные	ВК-1	20
20	План на отм.0,000. Схемы систем		
	В1, Т3, К1, К3, К13, К14	ВК-2	21
21	Общие данные	ЭМ-1	22
22	Силовое электрооборудование.		
	План на отм. 0,000	ЭМ-2	23
23	Электрическое освещение.		
	План на отм. 0,000	ЭМ-3	24

Инв. № подл. | Подпись и дата | Взам. инв. №

Типовой проект Альбом I

1. Назначение и область применения

1.1. Типовой проект „Убойная площадка для животноводческих и птицеводческих ферм" разработан на основании задания на проектирование, утвержденного Главсельстройпроектом МСХ СССР 18 февраля 1983 года.

1.2. Назначение: вынужденный убой животных и птиц на животноводческих и птицеводческих фермах по номенклатуре ОНТП-8-81 Минсельхоза СССР

1.3. Область применения - I, III климатические районы с обычными геологическими условиями, расчетные температуры наружного воздуха -20°; -30° (основное решение); -40°С.

Вес снегового покрова - для II и III географических районов.

Скоростной напор ветра - для 1 географического района

Рельеф территории спокойный,

Сейсмичность до 6 баллов

Грунты непучинистые, непросадочные со следующими нормативными характеристиками: нормативный угол внутреннего трения $f^{н}$ = 0,49 рад или 28°; нормативное удельное сцепление $C^{н}$ = 2 кПа (0,02 кгс/см^3); модуль деформации нескальных грунтов E = 14,7 мПа (150 кгс/см^2); плотность грунта ρ = 1,8 т/м^2; коэффициент безопасности по грунту K_{γ} = 1.

Для работающих в здании предусмотрены бытовые помещения.

Освещенность рабочих мест обеспечена наличием окон в наружных стенах.

В целях противопожарной безопасности в здании предусмотрено 2 выхода.

2. Основные решения по технологии производства

2.1. Технологический процесс

2.1.1. В составе здания убойной площадки предусмотрены следующие помещения: помещение убоя животных и птицы, посола шкур, холодильной камеры, бытовые помещения, инвентарная

2.1.2. Поступление животных на убой и обслуживающего персонала предусматривается с территории фермы. В помещении для убоя животное привязывают за кольцо, укрепленное в полу. Оглушают животное проколом продолговатого мозга или ударом деревянного молота в лобную кость головы. С помощью ручной лебедки тушу подвешивают на крюк над поддоном для сбора крови. Кровь из поддона переливают во флягу и передают в холодильную камеру. После обескровливания производится съемка шкуры и нутровка туши. Все операции производятся с передвижной площадки. Внутренности передают на стол для разборки ливера. После туалета душем, тушу распиливают электропилой и на тележке перевозят в помещение холодильной камеры, где полутуши взвешивают и хранят в холодильной камере КХС-2-6 в подвешенном состоянии. Внутренности разбирают и осматривают на столе. Пригодные для употребления, направляют в холодильную камеру. Шкуру животного, после обработки на колоде для мездрения перевозят на ручной тележке в помещение посола шкур.

2.1.3. Убой птицы производится на передвижном убойном станке поз. 10. Перед убоем птица закладывается вниз головой в металлический конус. Убой птицы производится вручную подрезанием подъязычной вены ножницами. Дальнейшая обработка тушек (ощипка, потрошение и осмотр) производится на столе.

2.1.4. По мере накопления, готовая продукция (мясо, шкуры) выдается потребителю через выход по оси Б на дорогу общего пользования. Содержимое желудков и кишок (каныга) собирают в баки и вывозят в специально отведенное в хозяйствах место. Перо птицы реализуется фермой через систему промкооперации.

2.2. Режим работы и штаты

Рабочие для работы на убойной площадке привлекаются из животноводческих и птицеводческих хозяйств, где размещается убойная площадка. Режим работы - по мере вынужденного убоя скота и птицы.

2.3. Техника безопасности и противопожарные мероприятия

2.3.1. К работе на убойной площадке допускаются мужчины не моложе 18 лет и прошедшие инструктаж по технике безопасности убоя животных.

2.3.2. В соответствии с нормами пожарной безопасности в здании убойной площадки предусмотрены все необходимые противопожарные мероприятия.

3. Электроснабжение и электрооборудование

Электроснабжение электроприемников предусматривается от наружных сетей напряжением 380/220В. Проектом разработан воздушный ввод.

В отношении обеспечения надежности электроснабжения электроприемники площадки относятся к III категории по ПУЭ-76 п. 1-2-17.

Основные показатели силового электрооборудования и электрического освещения:

Установленная мощность электрооборудования, кВт - 32,64 в том числе электроосвещения кВт - 1,74.

Расчетная мощность электрооборудования, кВт - 28,2 в том числе электроосвещения кВт - 1,6.

Годовой расход электроэнергии Гдж (мВт.ч) - 124,27 (34,52) в том числе на электроосвещение Гдж (мВт.ч) 4,03 (1,12)

Средневзвешенный $\cos\varphi$ = 0,95

Расчет электрических нагрузок выполнен в соответствии с „Указаниями по определению электрических нагрузок в промышленных установках" Нормаль ВНИПИ Тяжпромэлектропроекта М145-67)

Учет электроэнергии предусматривается на трансформаторной подстанции.

Ввиду незначительной потребной мощности конденсаторной батареи (< 25 кВАр) повышение коэффициента мощности не предусматривается.

3.1. Силовое электрооборудование

Питание электроприемников убойной площадки осуществляется от силового шкафа ШР11.

Пусковая аппаратура поступает комплектно с технологическим оборудованием.

Магистральные и распределительные сети запроектированы кабелем АВВГ прокладываемым открыто по стене на скобах и проводом АПВ в полиэтиленовых трубах, прокладываемых в подготовке пола и винипластовых трубах по стене.

Проект разработан в соответствии с действующими нормами и правилами и предусматривает мероприятия, обеспечивающие взрывобезопасность и пожаробезопасность при эксплуатации здания

Главный инженер проекта (Борисов Ю.Н.)

ГИП	Борисов		12.84
Н.контр.	Козлов		12.84
Нач.отд.ТХ	Бузунов		12.84
Рук.гр.	Седова		12.84
Нач.отд.АС	Яновская		12.84
Рук.гр.	Шарова		12.84
Нач.отд.ОВ	Синева		12.84
Рук.гр.	Цыганов		12.84

Т.п. 807-13-5.84 ПЗ

Пояснительная записка

Стадия	Лист	Листов
Р	1	3

ЦИТЭП сельхоз Владимир

Инв.№ подл. | Подпись и дата | Взам.инв.№ | Рук.гр. | Новикова | Рук.гр. | Рук.гр. | Кашкимов | Инж. | 12.84

3.2. Электрическое освещение.

Электроосвещение запроектировано светильниками с люминесцентными лампами и лампами накаливания.

Освещенность в помещениях принята в соответствии с СНиП-II-4-79„ Естественное и искусственное освещение. Нормы проектирования" и требований инструкции по рациональному использованию электроэнергии и снижению затрат в промышленных осветительных установках (внутреннее освещение).

Питание светильников осуществляется от однофидерного ящика ЯРП-20. Групповая осветительная сеть выполняется кабелем АВВГ на скобах по стене открыто.

3.3. Молниезащита здания не предусматривается в соответствии СН 305-77 при II степени огнестойкости, табл. 1п. 4.

3.4. Мероприятия по технике безопасности, обеспечивающие безопасность обслуживающего персонала от поражения электрическим током предусматривают зануление всех металлических частей электрического оборудования нормально не находящихся под напряжением. Занулению подлежат: корпуса электродвигателей кожухи шкафов, щитков, электроустановочной пусковой аппаратуры и т.д. В качестве проводников зануления использовать нулевую жилу кабеля, провода.

4. Строительные решения.

4.1. Архитектурно-строительные решения.

4.1.1. Архитектурно-планировочные решения выполнены на основании технологического задания.

Здание прямоугольное в плане с размерами в осях 9,0 х 12,0м. Высота до низа выступающих конструкций 3,0м.

Здание каркасное в конструкциях для сельских зданий.

Фундаменты - по ГОСТ 24022-80.

Фундаментные балки - по серии 1.415-1, вып.1

Колонны - по серии 1.823-1, вып.1

Фермы покрытия - по серии 1.063.1-1, вып.1

Плиты покрытия - по серии 1.865.1-4/80, вып.3

Стеновые панели - по серии 1.832.1-9

Перегородки - сборные железобетонные по серии 1.831-1, вып.1; индивидуальные по типовому проекту; кирпичные.

Перемычки - по серии 1.138-10, вып.1

Окна - деревянные по ГОСТ 16409-70

Двери - по ГОСТ 17324-71.

Утеплитель - минераловатные плиты М„150" на битумном связующем ГОСТ 10140-80

Кровля - асбестоцементные листы унифицированного профиля ГОСТ 16233-77 по деревянной обрешетке.

Отделка

наружная - откосы дверных и оконных проемов штукатурятся цементным раствором.

внутренняя - стены производственных помещений окрашиваются клеевыми красками с панелью на высоту 2100, выполненной масляной краской; в душевой выполняется панель из глазурованной плитки на высоту 1800мм.

В проекте разработаны традиционные строительные решения, в связи с чем, расчеты показателей изменения сметной стоимости строительно-монтажных работ, затрат труда и расхода основных строительных материалов не приводятся.

4.2. Водоснабжение и канализация

4.2.1. В здании запроектирован объединенный хозяйственно-питьевой и производственный водопровод с одним вводом из чугунных водопроводных труб ф65мм и источником водоснабжения от существующих сетей согласно СНиП II-30-76.

Расчетные расходы воды составляют:

1. На хозяйственно-питьевые нужды: 0,25м³/сут; 0,24 м³/сут, 0,72 л/с.

2. На производственные нужды: 2,4м³/сут; 0,9 м³/час; 0,6 л/с.

3. На наружное пожаротушение (СНиП II-31-74) 5л/с (Строительные конструкции здания II степени огнестойкости, категория производства по взрыво- и пожарной опасности - Д, строительный объем - 515м³).

Требуемый напор на вводе 12м.

Магистральные трубопроводы и разводящие участки сети прокладываются с уклоном 0,002 - 0,005 в сторону водоразборных точек.

4.2.2. Горячее водоснабжение решено в соответствии со СНиП II-34-76.

Расход горячей воды составляет:

1. На бытовые нужды: 0,28м³/сут; 0,27м³/час; 0,58л/с.

2. На производственные нужды: 0,23м³/сут; 0,18м³/час; 0,44 л/с.

Подача горячей воды предусматривается к душевым установкам, санитарным приборам и технологическому оборудованию.

4.2.3. Внутри здания запроектированы две системы канализации: бытовая и производственная.

В сеть бытовой канализации поступают стоки от санитарных приборов и душевой кабины.

В сеть производственной канализации поступают стоки от технологического оборудования и уборки помещений. В случае работы с патологическим материалом неизвестной этиологии стоки проходят дезинфекцию в специально предназначенных для этого колодцах К2 и К3 хлорной водой. Доза хлора и время контакта его со сточной жидкостью устанавливается органами санитарного надзора, но не менее 10г/м³ активного хлора. Для лучшего контакта стоков с хлором стоки барботируются сжатым воздухом посредством передвижного компрессора. Для хлорной воды предусматривается стальной эмалированный мерник емкостью 10л. Объем колодцев рассчитан на 3 суточный сброс стоков. После дезинфекции стоки сбрасываются в бытовую канализацию.

Внутренние сети бытовой и производственной канализации выполняются из чугунных канализационных труб ф 50 - 100мм, прокладываемых напольно и под полом.

Расход стоков составляет:

1. Бытовых - 0,53 м³/сут; 0,51 м³/ч; 3,7 л/с.
2. Производственных - 2,60 м³/сут; 1,1 м³/ч; 1,1 л/с.

4.3. Отопление и вентиляция

4.3.1. Сведения общего характера и назначение проектируемого здания приведены в технологической части проекта. Проект отопления и вентиляции выполнен в соответствии со СНиП II-33-75*, СНиП II-92-76*.

4.3.2. Расчетные параметры наружного воздуха приняты:

а) для проектирования отопления (параметры „Б) -20; -30; -40°С

б) для проектирования вентиляции соответственно:

зимние (параметры А)	-9,5;	-19;	-28°С
летние	22;	22;	21°С
Средняя температура отопительного периода соответственно принята	-0,7;	-6,3;	-10,2°С
Продолжительность отопительного периода в сутках	187;	232;	246

Инв.№подл. | Подпись и дата | Взам.инв.№

4.3.3. Источником теплоснабжения служат внешние сети. Теплоносителем для системы отопления служит вода Т1-Т2 = 95-70°С.

4.3.4. Температуры внутреннего воздуха в помещениях приняты в соответствии с технологическим заданием.

4.3.5. В здании запроектирована водяная однотрубная горизонтальная система отопления. Расчетная температура воды в системе отопления принята 95°С. В качестве нагревательных приборов приняты радиаторы М140-АО. Для постоянного расхода воды на нужды отопления в узле управления устанавливается клапан УРРД.

4.3.6. Горячее водоснабжение централизованное от внешних сетей.

4.3.7. Вентиляция помещений убойной площадки запроектирована естественная, осуществляемая через вытяжные шахты, установленные в покрытии.

4.4 Организация строительства

4.4.1. Продолжительность строительства объекта принята 5 месяцев и включает время подготовительного периода 1 месяц.

4.4.2. До начала подготовительного периода заключается договор на строительство с генподрядной организацией, оформляется финансирование и решаются вопросы обеспечения строительства материалами, конструкциями, деталями, устанавливаются заказы на поставку оборудования, производится в натуре отвод территории для строительства.

4.4.3. В подготовительный период выполняются работы, обеспечивающие нормальное развитие строительства: создание заказчиком опорной геодезической сети, расчистка территории, устройство временных зданий и сооружений, первоочередные работы по планировке территории в объемах, обеспечивающих временный сток поверхностных вод, устройство постоянных или временных автомобильных дорог, сетей водоснабжения и энергоснабжения, устройство телефонной и радиосвязи.

4.4.4. Строительная площадка, во избежание доступа посторонних лиц ограждается. Устанавливаются указатели проходов и проездов, а в зонах опасных для движения, - хорошо видимые предупредительные знаки.

Траншеи, колодцы и шурфы ограждаются или закрываются. Территорию стройплощадки, проходы к складам стройматериалов и участки работ в ночное время необходимо освещать. Должны быть обеспечены безопасная разгрузка и складирование стройдеталей и материалов.

4.4.5. Временные здания и сооружения должны в полной мере удовлетворять санитарно-гигиеническим требованиям.

4.4.6. Разработка траншей и котлованов осуществляется экскаватором - обратная лопата с ковшом емкостью 0,25 м³.

Планировочные работы обратная засыпка пазух фундаментов производятся бульдозером мощностью 74 кВт (100 л.с).

Уплотнение грунта в пазухах фундаментов выполняется пневмотрамбовками.

4.4.7. Убойная площадка представляет собой прямоугольное здание размерами в плане 12×9м. Стены-стеновые двухслойные панели. Фундаменты - сборные железобетонные. Кровля - из асбестоцементных листов по ж.-б. плитам. Наибольшая масса конструкций - 3,6т для $t_н$=-30°; 4,1т для $t_н$ = -40°(стеновая панель).

4.4.8. Бетонная смесь для монолитных конструкций доставляется на строительную площадку в автомобилях - самосвалах и к месту укладки подается в бадьях емкостью 0,6 ÷ 0,8 м³ автомобильным краном КС - 4561. Уплотнение ведется глубинными и площадочными вибраторами.

4.4.9. Монтаж сборных бетонных и железобетонных конструкций ведется автомобильным краном КС-4561. с максимальной грузоподъемностью 16 тонн.

4.4.10. На подсобных погрузочно-разгрузочных работах используется автокран.

4.4.11. При устройстве кровли применяется легкий кран типа „Пионер".

4.4.12. Отделочные работы ведутся с применением средств малой механизации на основе нормокомплектов.

4.4.13. При производстве основных видов строительно-монтажных работ в зимних условиях предусматривается производить: разработку грунта методом предварительного рыхления дизель-молотом С-222 на тракторе-погрузчике С-107. Устройство монолитных конструкций с применением метода термоса, замоноличивание стыков - с применением электропрогрева.

4.4.14. Строительно-монтажные работы выполняются в соответствии с требованиями СНиП часть III „Правила производства и приемки работ".

5. Охрана окружающей среды.

5.1.1. Здание убойной площадки рекомендуется размещать на территории фермы с собственным ограждением сплошным или сетчатым забором и иметь самостоятельный выход за пределы фермы.

5.1.2. Выделений, загрязняющих окружающую среду, нет.

5.1.3. Помещение убоя животных и птицы после окончания убоя подвергают влажной уборке и профилактической дезинфекции. Одновременно моют и дезинфицируют все оборудование. Выбор дезинфицирующих средств и метод обработки определяет ветврач фермы.

5.1.4. Стоки убойной площадки проходят дезинфекцию в специально предназначенном канализационном колодце. См. часть В и К.

6. Научно-технические достижения

6.1.1. Типовой проект „Убойная площадка для животноводческих и птицеводческих ферм" разработан впервые при отсутствии аналогов. Объемно-планировочные решения проекта предусматривают максимальное использование производственных площадей с исключением большинства ручных операций по убою животных и птиц.

Наименование	Показатели
Общая площадь, м²	102,47
Строительный объем, м³	515,00
Общая сметная стоимость, тыс. руб.	25,83
в т.ч. строительно-монтажных работ, тыс. руб.	20,96
оборудования, тыс. руб.	4,87
Стоимость строительно-монтажных работ	
1м³ здания, руб.	40,70
Трудовые построечные затраты, чел.дн.	445,09
Расход основных строительных материалов:	
цемент, т	25,82
сталь, т	4,23
бетон и железобетон, м³	105,08
в т. ч. сборного	72,56
лесоматериалы, м³	8,5
кирпич, тыс. шт.	0,5

Инв.№ подл. | Подпись и дата | Взам.инв.№
Копировал Реброва Формат А2
19698-01 6

Альбом I

Типовой проект

Ведомость основных комплектов

Обозначение	Наименование	Примечание
ТХ	Технология производства	
АС	Архитектурно-строительные решения	
ОВ	Отопление и вентиляция	
ВК	Внутренние водопровод и канализация	
ЭМ	Силовое электрооборудование	

Ведомость ссылочных и прилагаемых документов

Обозначение	Наименование	Примечание
	Прилагаемые документы	
ТХН	Нетиповые технологические конструкции, инвентарь	Альбом III
ТХ.СО	Спецификация оборудования	Альбом IV

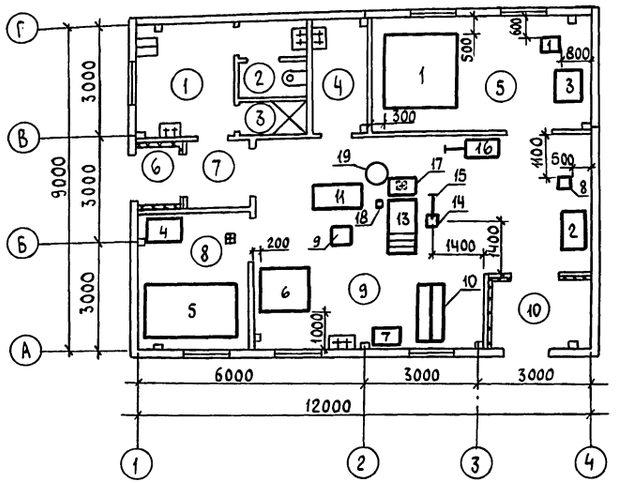

Экспликация помещений

№	Наименование	Кат. производства по взрыво- и пожар. опасн.
1	Гардеробная уличной, домашней и специальной одежды	
2	Уборная	
3	Душевая	
4	Инвентарная	
5	Помещение холодильной камеры	Д
6	Тамбур	
7	Тамбур	
8	Помещение посола шкур	Д
9	Помещение убоя животных и птицы	Д
10	Тамбур	

Схема крепления троса ручной лебедки

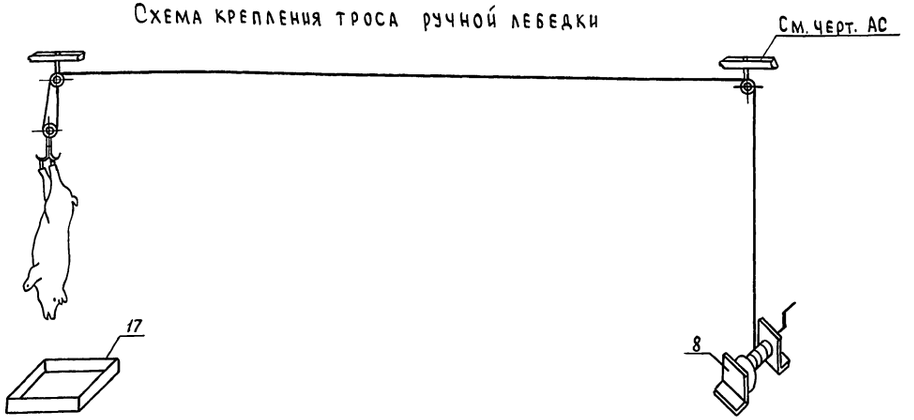

Проект разработан в соответствии с действующими нормами и правилами и предусматривает мероприятия, обеспечивающие взрывобезопасность и пожаробезопасность при эксплуатации здания

Главный инженер проекта (Борисов)

Гл. спец. АС0-1 Борисова 12.84
Гл. спец. ТС и В Москвин 12.84
Гл. спец. В и К Кузьмин 12.84

Инв. № подл. | Подпись и дата | Взам. инв. №

Привязан

Инв. №

Т.п. 807-13-5.84 ТХ

ГИП	Борисов		12.84
Н. контр.	Козлов		12.84
Нач. МТО	Бузунов		12.84
Гл. спец.	Беляков		12.84
Рук. гр.	Седова		12.84
Ст. инж.	Полянская		12.84

Убойная площадка для животноводческих и птицеводческих ферм

Стадия	Лист	Листов
Р		1

Общие данные. План на отм. 0,000

ЦИТЭП сельхоз Владимир

19598-01 7

Копировал Лукьянова Формат А2

Альбом I

Типовой проект

Ведомость чертежей основного комплекта АС

Лист	Наименование	Примечание
1	Общие данные	
2	План на отм. 0,000	
3	Разрез 1-1. Фасады 1-4, 4-1, Г-А. Схема заполнения оконных проемов.	
4	План полов. План кровли	
5	Схема расположения элементов фундаментов	
6	ФОм1-ФОм3. Плита стола для разборки ливера	
7	Схемы расположения колонн, ферм, элементов покрытия	
8	Схемы расположения стеновых панелей и насадок колонн фахверка	
9	Спецификация элементов к схемам расположения стеновых панелей	
10	Схема расположения элементов перегородок	
11	Узлы 6-10. Схема расположения каркаса перегородок	

Ведомость ссылочных и прилагаемых документов

Обозначение	Наименование	Примечание
	Ссылочные документы	
ГОСТ 17324-71	Двери деревянные для животноводческих и птицеводческих зданий	
ГОСТ 12506-81	Окна деревянные для производственных зданий	
ГОСТ 22415-77	Шкафы деревянные для хранения одежды в санитарно-бытовых помещениях промышленных предприятий	
ГОСТ 24022-80	Фундаменты железобетонные сборные под колонны сельскохозяйственных зданий	
1.823-1, вып.1	Железобетонные колонны для производственных зданий сельского хозяйства	
1.063.1-1, вып.1	Железобетонные стропильные фермы для покрытий зданий с уклоном асбестоцементной кровли 1:4	
1.415-1, вып.1	Железобетонные фундаментные балки для стен производственных зданий	
3.006-2, вып. II-2	Сборные железобетонные каналы и тоннели из лотковых элементов	
1.865.1-4/80, вып.3,5	Железобетонные предварительно напряженные плиты покрытий длиной 6м для сельскохозяйственных зданий	

Проект разработан в соответствии с действующими нормами и правилами и предусматривает мероприятия, обеспечивающие взрывобезопасность и пожаробезопасность при эксплуатации здания

Главный инженер проекта (Борисов)

Ведомость отделки помещений

Наименование или номер помещения	Потолок		Стены или перегородки		Низ стен или перегородок (панель)			Примечание
	Площадь	Вид отделки	Площадь	Вид отделки	Площадь	Вид отделки	Высота мм	
4, 5, 6, 7, 8, 10	45,04	Затирка клеевая окраска	93,1	Затирка клеевая окраска	118,4	Масляная окраска за 2 раза	2100	
1 2 3	13,2	Затирка известковая побелка	59,0	Затирка известковая побелка	34,8	Глазурованная плитка	1500 1500 1800	
9	41,75	Затирка известковая побелка	95,1	Затирка глазурованная плитка				

Обозначение	Наименование	Примечание
1.832.1-9, вып.1	Стеновые двухслойные панели из легких бетонов для сельскохозяйственных зданий	
1.831-1, вып.0,2,4	Перегородки сборные одноэтажных сельскохозяйственных зданий	
1.138-10, вып.1	Перемычки железобетонные для зданий с кирпичными стенами	
2.830-3, вып.1	Узлы самонесущих стен из двухслойных легкобетонных панелей для одноэтажных сельскохозяйственных зданий	
2.460-14, вып.1	Типовые узлы покрытий промышленных зданий в местах пропуска вентиляционных шахт	
3.400-6/76	Унифицированные закладные детали сборных железобетонных конструкций инженерных сооружений промышленных предприятий	
1.800-4	Стальные изделия для крепления конструкций одноэтажных сельскохозяйственных зданий	
2.860-1, вып.1	Типовые узлы покрытий одноэтажных сельскохозяйственных зданий	
3.400-7, вып.1	Унифицированные монтажные петли для подъема сборных бетонных и железобетонных изделий	
	Прилагаемые документы	
	Альбом строительных изделий	

Ведомость спецификаций

Лист	Наименование	Примечание
2	Спецификация гардеробного оборудования	
2	Спецификация перемычек	
3	Спецификация элементов заполнения проемов	
4	Спецификация элементов к планам полов и кровли	
5	Спецификация элементов к схеме расположения фундаментов	
7	Спецификация элементов к схемам расположения колонн, ферм, покрытия.	
9	Спецификация элементов к схемам расположения стеновых панелей	
10,11	Спецификация элементов к схеме расположения перегородок.	

1. За отм. 0,000 принят уровень чистого пола здания, соответствующий абсолютной отметке на местности ☐

2. Мероприятия по антикоррозийной защите строительных конструкций подземной части назначаются при привязке проекта в зависимости от агрессивности грунтов, грунтовых вод согласно СНиП II-28-73*.

3. Вокруг здания выполнить асфальтобетонную отмостку на щебеночном основании шириной 0,75м.

4. При производстве всех видов работ в зимних условиях руководствоваться требованиями нормативных документов СНиП III-17-78, СНиП III-15-76, СНиП III-20-74.

5. В проекте разработаны традиционные строительные решения, в связи с чем расчеты показателей изменения сметной стоимости строительно-монтажных работ, затрат труда и расхода основных строительных материалов не приводятся.

Ведомость объемов сборных железобетонных конструкции

	Наименование группы элементов конструкций	Код	Кол. м³	Примечание
1	Фундаменты стаканного типа	581200	7,37	
2	Колонны	582100	1,86	
3	Балки фундаментные	582400	3,72	
4	Фермы	582600	2,2	
5	Перемычки	582800	0,32	
6	Панели стеновые наружные	583100	41,92	
7	Перегородки	583300	8,65	
8	Плиты покрытий	584100	6,52	
9	Итого		72,56	

Инв. № подл. | Подпись и дата | Взам. инв. № | Гл. спец. МТП | Гл. спец. ТГиВ | Гл. спец. ВиК | Беляков | Москвин | Кузьмин | Гл. спец. Эл | Матвеев

Привязан

Инв. №

Т.п. 807-13-5.84 АС

ГИП	Борисов		23.04.84
Н. контр.	Шарова		17.4.84
Нач. отд.	Яновская		17.4
Гл. спец.	Борисова		17.4.84
Рук. гр.	Шарова		17.4.84
Инж.	Тыщук		17.4.84

Убойная площадка для животноводческих и птицеводческих ферм

Стадия	Лист	Листов
Р	1	11

Общие данные

ЦИТЭПсельхоз Владимир

19698-01 8

Копировал Лукьянова Формат А2

Альбом I

Типовой проект

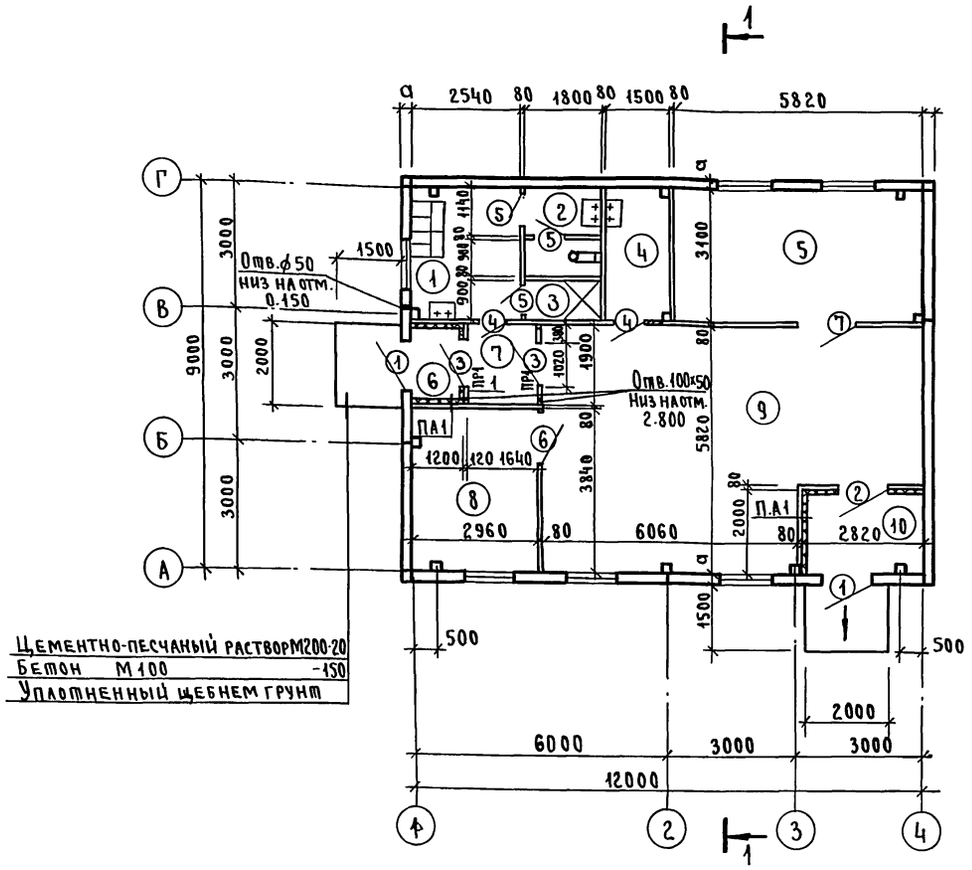

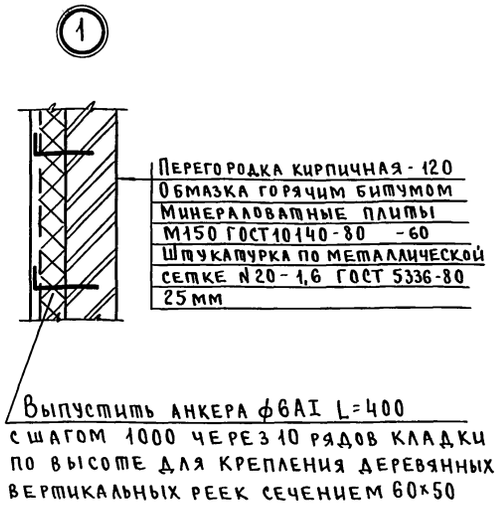

Экспликация помещений

Номер по плану	Наименование	Площадь м²	Категория производства по взрывной, взрыво-пожарной и пожарной опасности
1	Гардеробная уличной, домашней и специальной одежды	7,90	
2	Уборная	3,68	
2	Душевая	1,62	
4	Инвентарная	4,65	
5	Помещение холодильной камеры	18,04	Д
6	Тамбур	2,28	
7	Тамбур	3,1	
8	Помещение посола шкур	11,37	Д
9	Помещение убоя животных и птицы	41,75	Д
10	Тамбур	5,6	

Таблица 1

Расчетная зимняя наружная t° воздуха в °С	Толщина стеновых панелей из керамзитобетона γ=800 кг/м³ - а	Утеплитель кровли минераловатные плиты М150-б	Примечание
-20	200	50	
-30	250	70	
-40	300	80	

Ведомость перемычек

Марка, поз.	Схема сечения
ПР1	1ПР2-15.12.14; 2.100; 120

Спецификация гардеробного оборудования

Марка, поз.	Обозначение	Наименование	Кол.	Масса ед.кг.	Примечание
	ГОСТ 22415-77	Шкаф деревянный ДД-33,2	2		со скамьей

Спецификация перемычек

Марка, поз.	Обозначение	Наименование	Кол.	Масса ед.кг	Примечание
ПР1	1.138-10.вып.1	1ПР2-15.12.14	2	75	

1. Кирпичные перегородки выполнить из обыкновенного глиняного кирпича М75 на растворе М50, армированные через 10 рядов кладки 2ф 5Вр-I, шаг поперечной арматуры ф 5Вр-I - 100 мм.
2. При кладке перегородок заложить в дверных проемах антисептированные пробки 250х120х65 по 4 штуки на проем.

Привязан				ГИП	Борисов	подп	Т.П. 807-13-5.84 АС
				Н.конт.	Шарова	"	
				Нач.от.	Яновская	"	Убойная площадка для животноводческих и птицеводческих ферм. Стадия Р, Лист 2, Листов
				Гл.спец	Борисова	"	
				Рук.гр.	Шарова	"	План на отм. 0.000
Инв. №				Инж.	Королева	"	ЦИТЭПсельхоз Владимир

Инв.№ подл. | Подпись и дата | Взам. инв.№

пров. Шац 12.9.90 Кон. Хомяк.

Альбом I

Типовой проект

Фасад 1-4

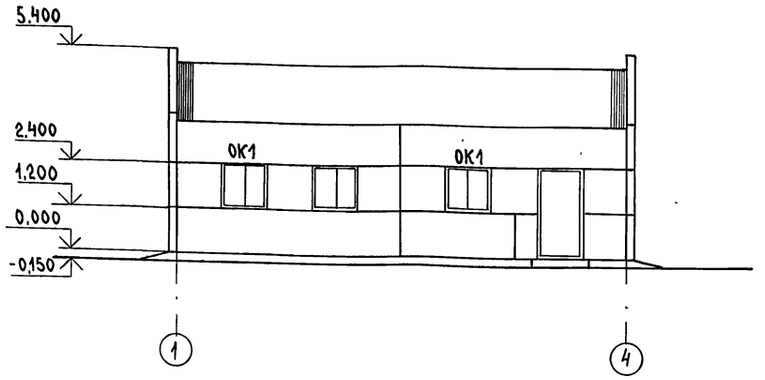

Фасад Г-А

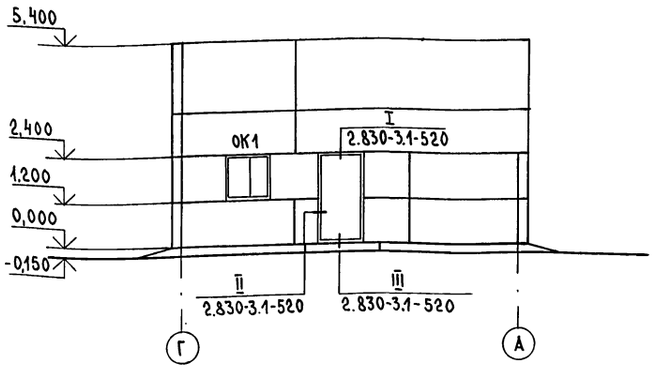

Фасад 4-1

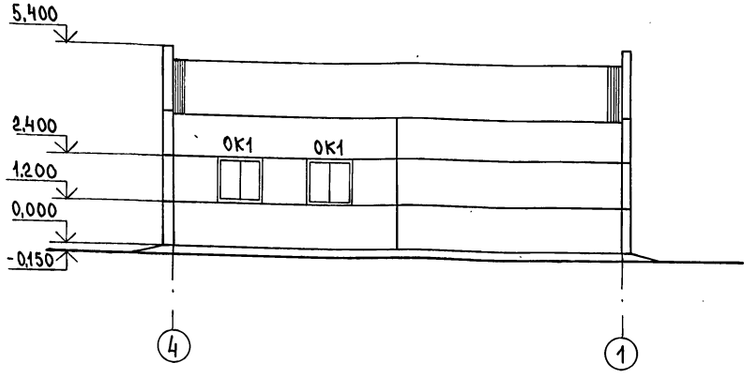

Разрез 1-1

Асбестоцементные листы УВ-7,5 ГОСТ 16233-77
По деревянной обрешетке
Минераловатные плиты на битумном
связующем М150 ГОСТ 10140-80-Б
Пароизоляция-слой рубероида РМД-350 на битумной мастике МБК-Г-55
Сборные ж.-б. плиты

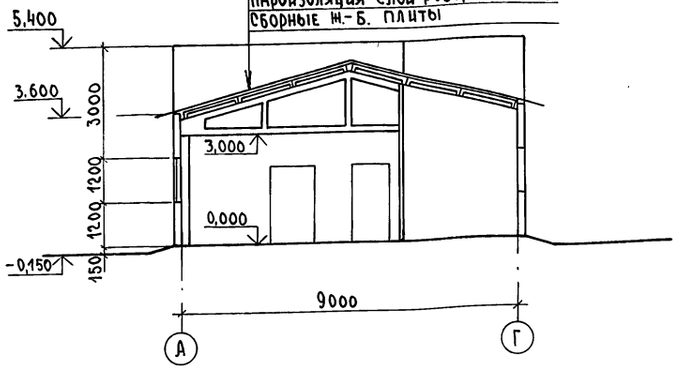

Схема заполнения оконных проемов

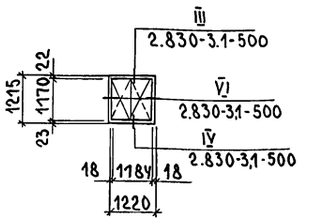

Спецификация элементов заполнения проемов

Марка, поз.	Обозначение	Наименование	Кол	Масса ед. кг	Примечание
1	ГОСТ 17324-71	Дверной блок Д72-П	2		
2	ГОСТ 17324-71	Дверной блок Д68-П	1		
3	ГОСТ 17324-71	Дверной блок Д69-П	2		
4	ГОСТ 17324-71	Дверной блок Д70-П	2		
5	ГОСТ 17324-71	Дверной блок Д70-Л	3		
6	ГОСТ 17324-71	Дверной блок Д68-Л	1		
7	ГОСТ 17324-71	Дверной блок Д66-Л	1		
ОК1	ГОСТ 12506-81	Окно СВ 12-12	12		

Ведомость проемов ворот и дверей

Марка поз.	Размер проема в кладке
1	1260×2400
2	1220×2080
3	1020×2080
4	820×2080
5	820×2080
6	1220×2080
7	1220×2400

Окна и двери окрасить масляной краской за 2 раза

Привязан	ГИП	Борисов		12.84
	Н.контр.	Шарова		12.84
	Нач.отд.	Зиновская		12.84
	Гл.спец.	Борисова		12.84
	Рук.гр.	Шарова		12.84
Инв.№	Инж.	Королева		12.84

Т.п. 807-13-5.84 АС

Убойная площадка для животноводческих и птицеводческих ферм	Стадия	Лист	Листов
	Р	3	
Разрез 1-1. Фасады 1-4, 4-1, Г-А. Схема заполнения оконных проемов	ЦИТЭПсельхоз г. Владимир		

Копировал Данилевич Формат А2

19698-01 10

Инв.№подл. | Подпись и дата | Взам.инв.№

Альбом I

Типовой проект

План кровли

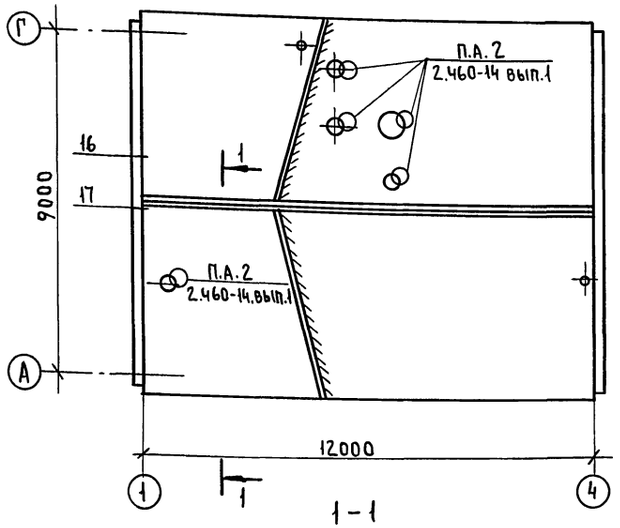

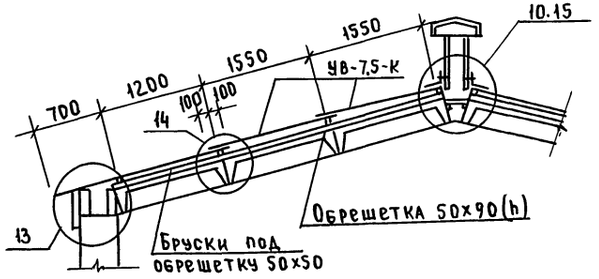

План полов

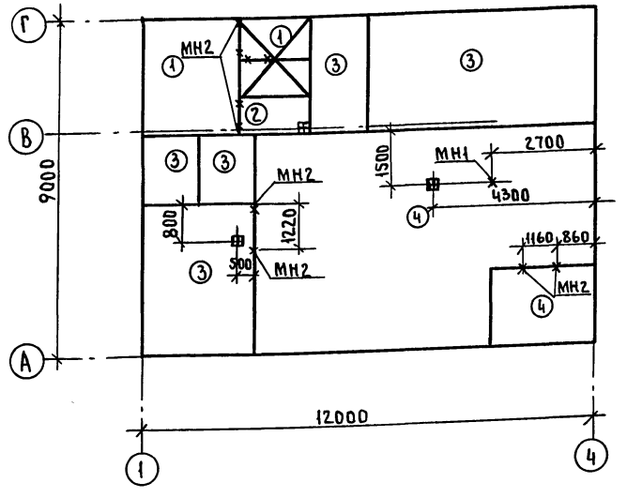

Спецификация элементов к планам полов и кровли

Марка, поз.	Обозначение	Наименование	Кол.	Масса ед.кг	Примечание
		Спецификация элементов к плану кровли			
	2.460-14, вып.1	Стяжное кольцо КС6	4	0,50	
	2.460-14, вып.1	Стяжное кольцо КС9	1	0,94	
	2.460-14, вып.1	Стальной колпак КЛ1	4	5,67	
	2.460-14, вып.1	Стальной колпак КЛ4	1	10,9	
	2.460-14, вып.1	Прижимная полоса ПП1	4	1,08	
	2.460-14, вып.1	ПП2	1	1,69	
	2.460-14, вып.1	Кольцо-фланец КФ1	4	1,36	
	2.460-14, вып.1	КФ3	1	4,38	
	2.460-14, вып.1	Фасонный элемент ФЭ3	4	6,3	
	2.460-14. вып.1	ФЭ4	1	9,5	
		Бруски деревянные			
	ГОСТ 8486-66**	40х70	24		м.п.
	ГОСТ 8486-66**	50х50	90		м.п.
	ГОСТ 8486-66**	50х90	96		м.п.
	ГОСТ 8486-66**	70х70	18		м.п.
	ГОСТ 8486-66**	Доски δ=19	4,2		м²
	2.860-1, вып.1	Д13 (60х170(h)	24		м.п
	2.860-1, вып.1	Д14	50		шт.
	2.860-1, вып.1	Д18	24		м.п.
	2.860-1, вып.1	Д19	66		шт.
	2.860-1, вып.1	Д20-2	9		шт.
	2.860-1, вып.1	Д21	8		шт.
	2.860-1, вып.1	Д23	18		шт.
		Стальные изделия			
	1.800-4	МД4-12	8	1,0	
	1.800-4	МД5-1	36	0,1	
	1.800-4	МД5-14	8	0,2	
	1.800-4	МД6-5	24		м.п.
	2.860-1, вып.1	МШ1	90		
	2.860-1, вып.1	МШ3	16		
	ГОСТ 103-76	Полоса 40х4		10,1	
		Асбестоцементные листы			
	ГОСТ 16233-77	L=1750	48	35	
	ГОСТ 16233-77	L=2000	24	40	
	ГОСТ 16233-77	Гребенка ГУ	24	3,1	
		Спецификация элементов к плану полов			
МН1	3.400-7. вып.1	Деталь закладная М10-150	1	0,43	
МН2	3.400-6/76	Деталь закладная МИ1-18	10	1,7	

Экспликация полов

Наименование или номер помещения по проекту	Тип пола по проекту	Схема пола или номер узла по серии	Элементы пола и их толщина	Площадь пола м²
1,2	1	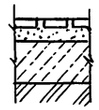	Покрытие - плитка керамическая ГОСТ 6787-80-13 мм Прослойка - цементно-песчаный раствор М150 - 20 мм Подстилающий слой - бетон М100 - 100 мм Основание - уплотненный щебнем грунт - 100 мм	11,58
3	2	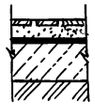	Покрытие - плитка керамическая ГОСТ 6787-80-13 мм Прослойка - цементно-песчаный раствор М150-20 мм Гидроизоляционный слой - 2 слоя гидроизола на битумной мастике - 3 мм Подстилающий слой - бетон М100 - 100 мм	1,62
4-8	3	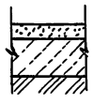	Покрытие - цементно-песчаный раствор М200-20 мм Подстилающий слой - бетон М100 - 100 мм Основание см. выше	39,44
9,10	4		Покрытие - бетон М 200, В6 - 20 мм Подстилающий слой - бетон М100 - 100 мм	47,35

1. Замаркированные узлы выполнять по серии 2.860-1, вып.1.
2. К устройству чистого пола приступать после возведения и прокладки всех коммуникаций.
3. На плане полов подпольные каналы условно не показаны.
4. Подсыпку грунта под полы выполнить особо тщательно вслед за обратной засыпкой фундаментов. Подсыпку производить местным грунтом оптимальной влажности слоями 01-02 м с уплотнением до $\gamma_{ск} \geq 16$ кн/м³.
5. Трапы выполнить по детали Д-37 СНиП II-В.8-71. Уклон полов к трапам 0,02.
6. Деталь установки МН1 смотреть серию 3.400-7, вып.1, лист 3.

Т.П. 807-13-5.84 АС

Привязан:				Убойная площадка для животноводческих и птицеводческих ферм	Стадия	Лист	Листов
					Р	4	
				План полов. План кровли.	ЦИТЭП сельхоз Владимир		
Инв. №							

ГИП	Борисов	подп.
Н.контр.	Шарова	"
Нач.отд.	Яновская	"
Гл.спец.	Борисова	"
Рук.гр.	Шарова	"
Инж.	Королева	"

19698-01 11

Инв.№ подл. | Подп. и дата | Взам.инв.№

Пров. [illegible] 1.6. 90г Коп. Петрук

Альбом I

Типовой проект

Расчетные нагрузки на обрезе фундамента

Марка фундамента	Схема	Снег 70												Снег 100											
		N кн, (тс) t°нс			Qx, кн(тс) t°нс			Qy, кн(тс) t°нс			Mx, кНм(тсм) t°нс			My, кНм (тсм) t°нс			N кн, (тс) t°нс			Qx кн, (тс) t°нс			Qy кн, (тс) t°нс			Mx, кНм(тсм) t°нс			My, кНм (тсм) t°нс		
		-20	-30	-40	-20	-30	-40	-20	-30	-40	-20	-30	-40	-20	-30	-40	-20	-30	-40	-20	-30	-40	-20	-30	-40	-20	-30	-40	-20	-30	-40
А,В Ф1 1,4		109 (10,9)	122,9 (12,29)	136,7 (13,67)	0,0			-3,4 (-0,34)			-4,9 (-0,49)	-6,8 (-0,68)	-8,7 (-0,87)	-30,2 (-3,02)	-36 (-3,6)	-42 (-4,2)	114,7 (11,47)	128,6 (12,86)	142,4 (14,24)	0,0			-3,4 (-0,34)			-4,9 (-0,49)	-6,8 (-0,68)	-8,7 (-0,87)	-30,2 (-3,02)	-36 (-3,6)	-42 (-4,2)
А,В Ф1 2		146 (14,6)	157,8 (15,78)	171,0 (17,0)	-4,8 (-0,48)			0,0			-20,8 (-2,08)	-24,4 (-2,44)	-28,5 (-2,85)	-1,5 (-0,15)			157,4 (15,74)	169,5 (16,95)	187,4 (18,74)	-4,8 (-0,48)			00			-20,8 (-2,08)	-24,4 (-2,44)	-28,5 (-2,85)	-1,5 (-0,15)		
А,Б Ф2 1,2,3,4		80,2 (8,02)	80,9 (8,09)	103,4 (10,34)	0,0			-3,9 (-0,39)			-3,0 (-0,3)			-20,7 (-2,07)	-22,2 (-2,22)	-29,2 (-2,92)	80,2 (8,02)	80,9 (8,09)	103,4 (10,34)	0,0			-3,9 (-0,39)			-3,0 (-0,3)			-20,7 (-2,07)	-22,2 (-2,22)	-29,2 (-2,92)

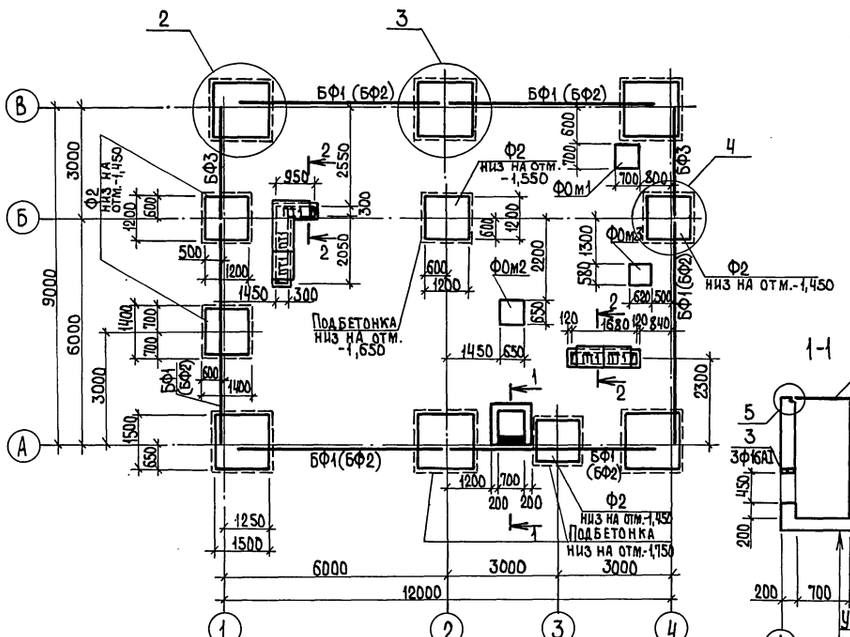

Все незамаркированные фундаменты марки Ф1, низ на отм.-1,450

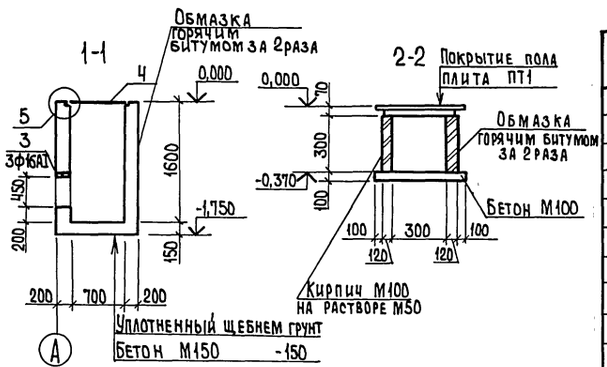

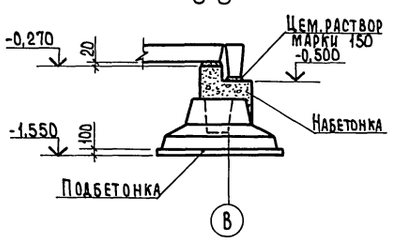

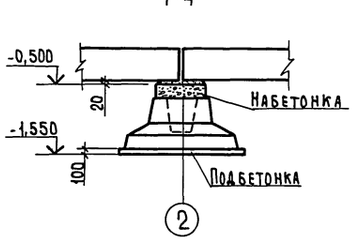

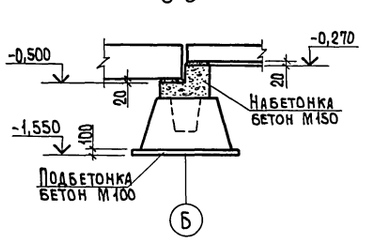

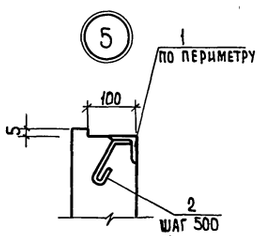

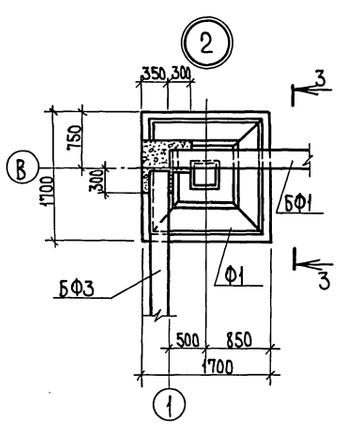

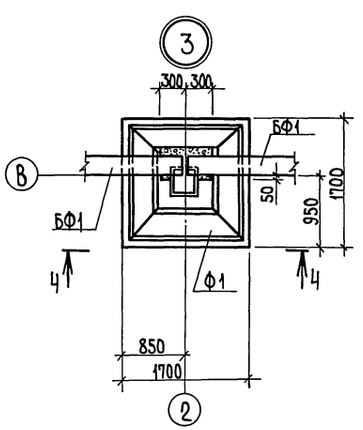

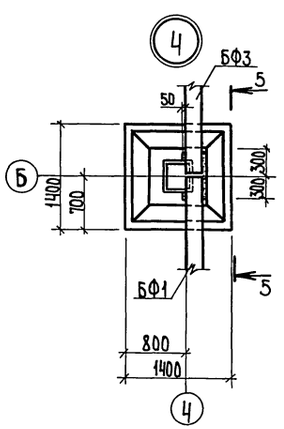

Спецификация элементов к схеме расположения фундаментов

Марка, поз.	Обозначение	Наименование	Кол. при t°нс -20	-30	-40	Масса ед. кг	Примечание
		Фундаменты					
Ф1	ГОСТ 24022-80	3Ф15.15-1	6	6	6	1900	
Ф2	ГОСТ 24022-80	1Ф12.12-1	5	5	5	1400	
		Фундаментные балки					
БФ1	1.415-1, вып.1	ФБ6-1	6	6	—	1600	
БФ2	1.415-1, вып.1	ФБ6-11	—	—	6	1800	
БФ3	1.138-10, вып.1	1ПР28-29.25.22У	2	2	4	400	
ПТ1	3.006-2, вып. II-2	Плита ПЗ-8	5	5	5	50	
		Фундаменты под оборудование					
ФОм1	лист 6	ФОм1	1	1	1		0,30м³
ФОм2	лист 6	ФОм2	1	1	1		0,24
ФОм3	лист 6	ФОм3	1	1	1		0,57
1	ГОСТ 8509-72*	Уголок 63х5				27,0	
2	ГОСТ 5781-82	Ф6 AI, L=300				0,07	
3	ГОСТ 5781-82	Ф16 AI, L=1100				1,5	
4	ГОСТ 8568-77*	Сталь рифленая δ=5				29,5	

1. За отметку 0,000 принят уровень чистого пола, соответствующий абсолютной отметке на местности [ ]
2. Фундаменты запроектированы для строительства на площадке со спокойным рельефом при непучинистых, непросадочных грунтах и отсутствии грунтовых вод, со следующими нормативными характеристиками: $C^н$=0,002мПа (0,02 кг/см²), E=15мПа (150 кг/см²), γ=1,8т/м³, φ=0,49 рад (28°).
3. Фундаменты разработаны как вариант для $t^н$=-30°С.
4. Горизонтальную гидроизоляцию выполнять из слоя цементного раствора состава 1:3 на отм.-0,03 толщиной 30 мм.
5. Обратную засыпку пазух фундаментов производить местным непучинистым грунтом с уплотнением слоями не более 200мм до $\gamma_{ск} \geq 16$ кн/м³.
6. Марка фундаментной балки в скобках дана для $t^н$=-40°С.
7. Подбетонку под фундаменты выполнять на отм.-1,550 из бетона М100.

Т.п. 807-13-5.84 АС

Привязан

Инв.№

ГИП	Борисов		12.84
Н.контр.	Шарова		6.84
Нач.отд.	Яновская		7.84
Гл.спец.	Борисова		7.84
Рук.гр.	Шарова		6.84
Ст.инж.	Полынская		6.84

Убойная площадка для животноводческих и птицеводческих ферм

Стадия	Лист	Листов
Р	5	

Схема расположения элементов фундаментов

ЦИТЭПсельхоз Владимир

Копировал Ящук Формат А2 19698-01 12

Инв.№ подл. | Подпись и дата | Взам.инв.№

Альбом I

Типовой проект

1 - 1

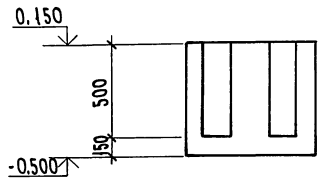

2 - 2

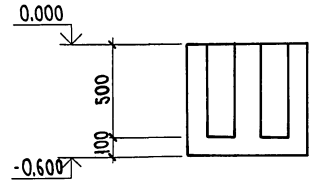

3 - 3

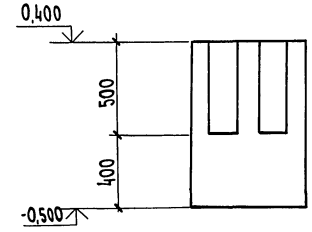

ФОм1

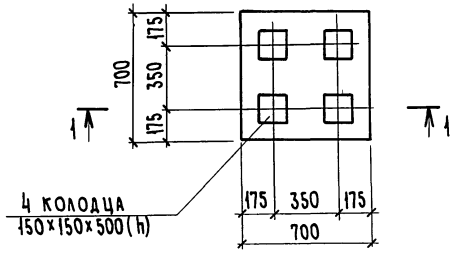

ФОм2

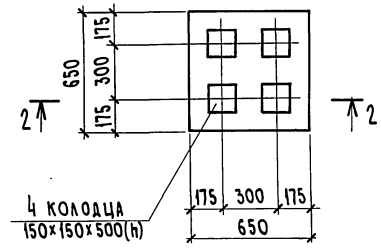

ФОм3

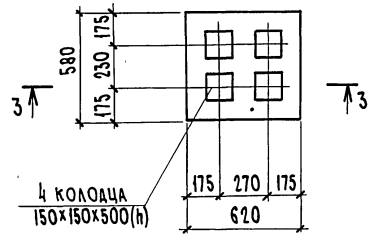

Плита стола для разборки ливера

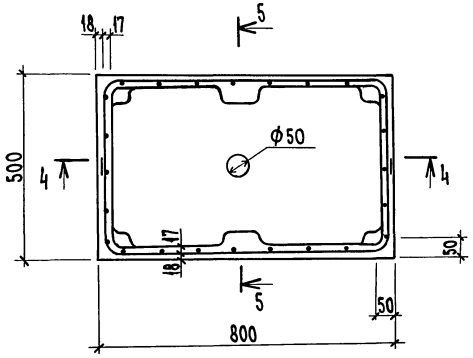

4 - 4

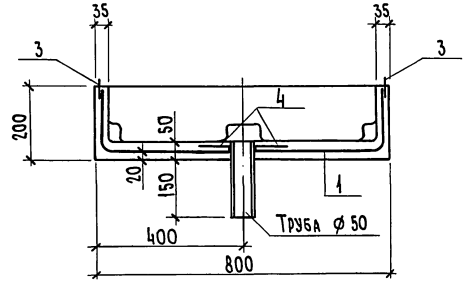

5 - 5

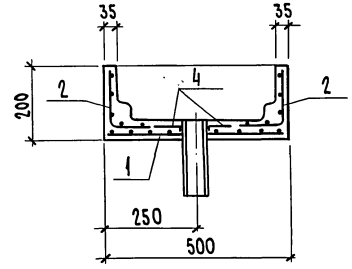

Спецификация элементов монолитной конструкции

Формат	Зона	Поз.	Обозначение	Наименование	Кол.	Примечание
				Плита стола для разборки ливера		
				Сборочные единицы		
				Сетки арматурные		
		1	ГОСТ 23279-78	С $\frac{5Вр1-100}{5Вр1-100}$ 1040×480 $\frac{40}{20}$	1	2,13 кг
		2	ГОСТ 23279-78	С $\frac{5Вр1-100}{5Вр1-100}$ 1040×360 $\frac{30}{20}$	2	2,06 кг
				Изделия закладные		
		3	3.400-7, вып.1	Петля М8-100	2	0,22 кг
			ГОСТ 8732-70	Труба Ф 50 L=200	1	
				Детали		
		4	ГОСТ 5781-82	Ø6 AI L=100	4	0,02
				Материал		
				Бетон М 200		0,2 м³

1. Фундаменты под оборудование выполнять из бетона М100.
2. Внутренние поверхности плиты стола для разборки ливера зажелезнить.

Т.п. 807-13-5.84 АС

Привязан	ГИП	Борисов		13.12.84	Убойная площадка для животноводческих и птицеводческих ферм	Стадия	Лист	Листов
	Н.контр.	Шарова		6.12.84		Р	6	
	Нач.отд.	Яновская		7.12.84				
	Гл.спец.	Борисова		7.12.84	ФОм1-ФОм3. Плита стола для разборки ливера	ЦИТЭПсельхоз Владимир		
	Рук.гр.	Шарова		6.12.84				
Инв.№	Инж.	Королева		6.12.84				

Копировал Балакирева Формат А2

19698-01 13

Инв.№подл. | Подпись и дата | Взам.инв.№

Альбом I

Типовой проект

Схема расположения плит покрытия

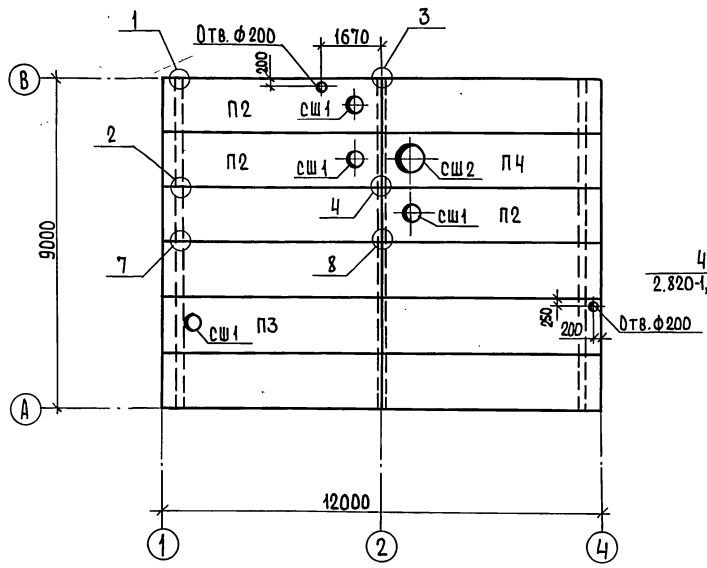

Все незамаркированные плиты марки П1

1-1

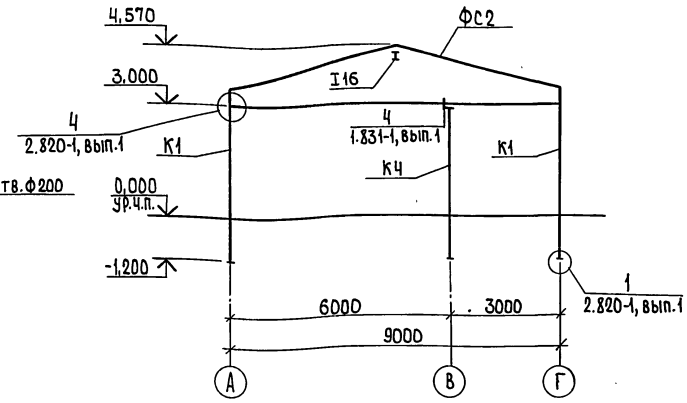

2-2

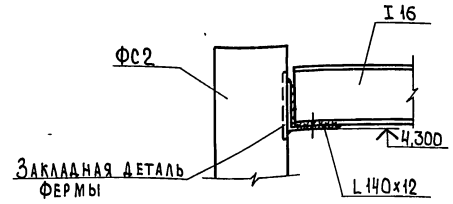

Схема расположения колонн и ферм

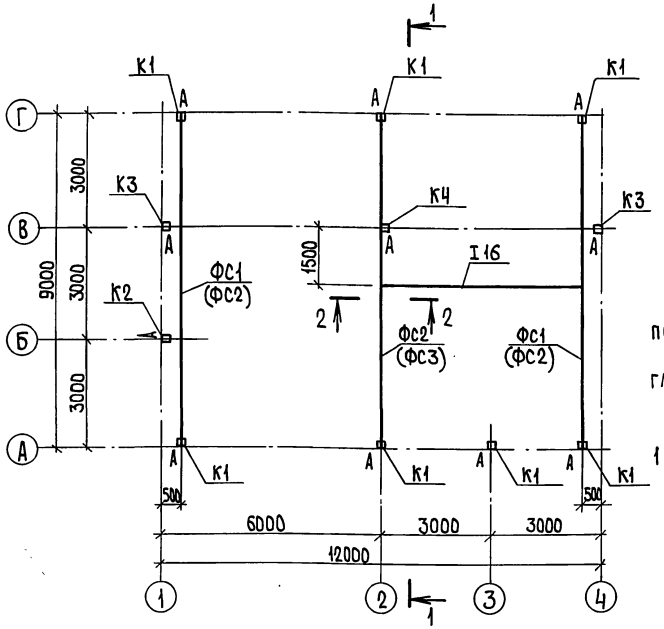

Спецификация элементов к схемам расположения колонн, ферм, плит покрытия

Марка, поз.	Обозначение	Наименование	Кол.	Масса ед. кг	Примечание
		Схема расположения			
		колонн и ферм			
		Колонны			
К1	КЖИ-01.00	К1	7	420	
К2	КЖИ-02.00	К2	1	480	
К3	КЖИ-03.00	К3	2	480	1.823-1
К4	КЖИ-04.00	К4	1	420	вып.1
	Вес снегового покрова 0,7 кН/м²				
		Фермы			1.063.1-1
ФС1	КЖИ-05.00	ФС1	2	1800	вып.1
ФС2	КЖИ-05.00	ФС2	1	1800	
	Вес снегового покрова 1 кН/м²				
		Фермы			1.063.1-1
ФС2	КЖИ-05.00	ФС2	2	1800	вып.1
ФС3	КЖИ-06.00	ФС3	1	1800	
	ГОСТ 8239-72*	Двутавр I16 L=5250	1	83,5	
	ГОСТ 8509-72	Уголок L140x12 L=100	2	2,55	
		Соединительные элементы			
	1.800-4	МД1-11	6	2,8	
		Схема расположения			
		элементов покрытия			
		Плиты			
П1	КЖИ-07.00	П1	7	1230	1.865.1-4/80
П2	КЖИ-08.00	П2	3	1530	вып.3
П3	КЖИ-09.00	П3	1	1530	
П4	КЖИ-10.00	П4	1	1450	
		Стаканы			
СШ1	1.865.1-4/80.05-100	СБ4СТ	4	180	
СШ2	1.865.1-4/80.05-100-02	СБ7СТ	1	350	

1. Узлы, замаркированные на схеме расположения элементов покрытия, выполнять по серии 2.860-1, доп. к вып. 1.
2. При производстве монтажных работ следует руководствоваться главой СНиП III-16-80.
3. Индекс А указывает ориентацию колонн.
4. Марки ферм в скобках даны для веса снегового покрова 1 кН/м² (100 кг/м²).

Т.п. 807-13-5.84 АС

Привязан	ГИП	Борисов		23.04.84	Убойная площадка для животноводческих и птицеводческих ферм	Стадия	Лист	Листов
	Н.контр.	Шарова		17.4.84		Р	7	
	Нач.отд.	Яновская		17.4				
	Гл.спец.	Борисова		17.4.84	Схемы расположения колонн, ферм, элементов покрытия	ЦИТЭП сельхоз Владимир		
	Рук.гр.	Шарова		17.4.84				
Инв. №	Инж.	Королева		17.04.84				

Копировал Ящук Формат А2 19698-01 14

Инв. № подл. | Подпись и дата | Взам. инв. №

Альбом I

Типовой проект

Схемы расположения стеновых панелей

по оси А

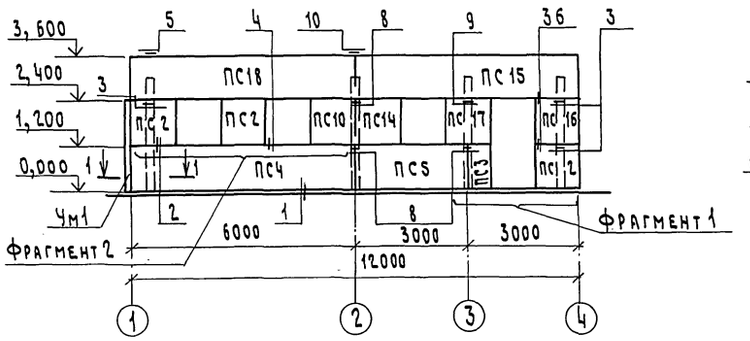

по оси 1

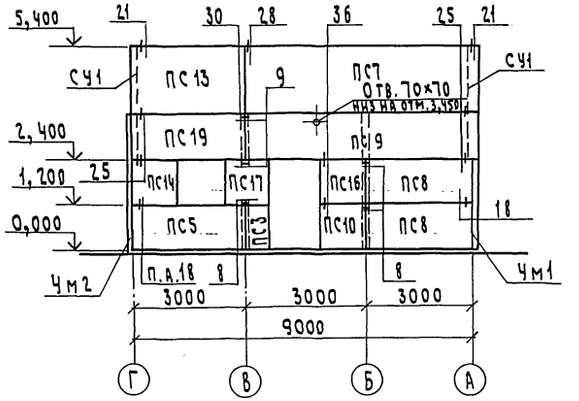

Схема расположения насадок колонн фахверка

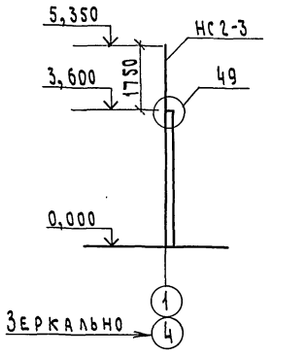

по оси Г

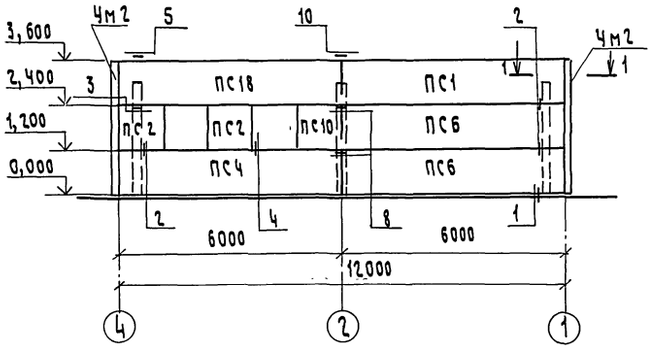

по оси 4

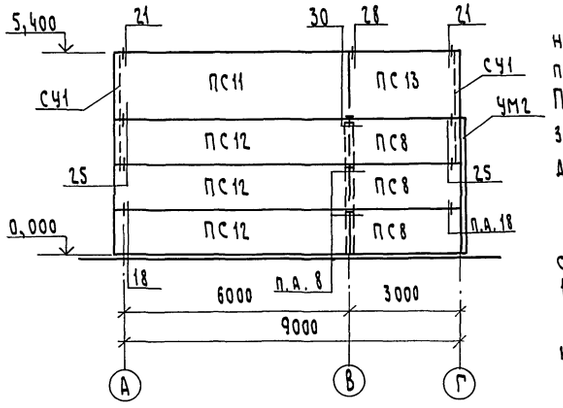

1. Закладные детали в стеновых панелях и соединительные элементы должны быть металлизированы цинковым покрытием толщиной 120 мкм согласно СНиП II-28-73*. Поврежденные при монтажной сварке защитные покрытия закладных и дополнительных элементов и сварные швы должны быть металлизированы дополнительно.

2. Узлы на схемах замаркированы по серии 2.830-3, вып.1.

3. Монтаж стеновых панелей производить в соответствии с требованиями СНиП III-16-80 и указаниями серии 1.832.1-9, вып.0.

4. Стеновые панели приняты из керамзитобетона объемным весом $\gamma = 800$ кг/м^3.

5. Заполнение швов между панелями выполнить по серии 1.832.1-9.0.009.

6. Монолитные участки Ум1 и Ум2 выполнить из керамзитобетона объемным весом 800 кг/м^3. Вертикальную арматуру закрепить, соединив выпусками с закладной деталью панели.

1-1

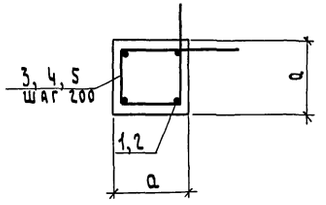

Фрагмент 1

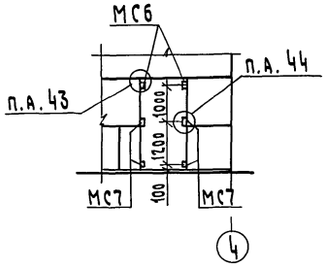

Фрагмент 2

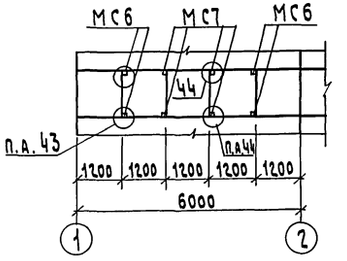

Т.п. 807-13-5.84 АС

Привязан	ГИП	Борисов			Убойная площадка для животноводческих и птицеводческих ферм	Стадия	Лист	Листов
	Н. контр.	Шарова				Р	8	
	Нач. отд.	Яновская						
	Гл. спец.	Борисова			Схемы расположения стеновых панелей и насадок колонн фахверка	ЦИТЭП сельхоз Владимир		
	Рук. гр.	Шарова						
Инв. №	Н. инж.	Будко						

Копировал Семахина Формат А2 19698-01 15

Инв. № подл. | Подпись и дата | Взам. инв. №

Альбом I

Типовой проект

Спецификация элементов к схемам расположения стеновых панелей

Марка, поз.	Обозначение	Наименование	Кол.	Масса ед.кг	Примечание
		Для $t_н$=-20°С			
		Панели стеновые			
ПС1	1.832.1-9.1.0010000	ПСД 60.12.20-П	1	1900	
ПС2	1.832.1-9.1.0140000	ПСД 12.12.20-П	5	380	
ПС3	1.832.1-9.1.0140000	ПСД 6.12.20-П	2	190	
ПС4	КЖИ-11.00	ПС4	2	1900	
ПС5	КЖИ-12.00	ПС5	2	970	
ПС6	КЖИ-13.00	ПС6	2	1900	
ПС7	1.832.1-9.1.0020000	ПСД 60.18.20-П-УП	1	3000	
ПС8	1.832.1-9.1.0040000	ПСД 30.12.20-П	5	970	
ПС9	КЖИ-14.00	ПС9	1	2000	
ПС10	КЖИ-15.00	ПС10	3	380	
ПС11	1.832.1-9.1.0020000	ПСД 60.18.20-П-У	1	3000	
ПС12	1.832.1-9.1.0020000	ПСД 60.12.20-П-У	3	2000	
ПС13	1.832.1-9.1.0040000	ПСД 30.18.20-П	2	1500	
ПС14	КЖИ-16.00	ПС14	2	380	
ПС15	КЖИ-17.00	ПС15	1	1900	
ПС16	КЖИ-18.00	ПС16	2	380	
ПС17	КЖИ-19.00	ПС17	2	380	
ПС18	КЖИ-20.00	ПС18	2	1900	
ПС19	КЖИ-21.00	ПС19	1	970	
		Для $t_н$=-30°С			
ПС1	1.832.1-9.1.0010000	ПСД 60.12.25-П	1	2300	
ПС2	1.832.1-9.1.0140000	ПСД 12.12.25-П	5	450	
ПС3	1.832.1-9.1.0140000	ПСД 6.12.25-П	2	220	
ПС4	КЖИ-11.00	ПС4	2	2300	
ПС5	КЖИ-12.00	ПС5	2	1100	
ПС6	КЖИ-13.00	ПС6	2	2300	
ПС7	1.832.1-9.1.0020000	ПСД 60.18.25-П-УП	1	3600	
ПС8	1.832.1-9.1.0040000	ПСД 30.12.25-П	5	1100	
ПС9	КЖИ-14.00	ПС9	1	2300	
ПС10	КЖИ-15.00	ПС10	3	450	
ПС11	1.832.1-9.1.0020000	ПСД 60.18.25-П-У	1	3600	
ПС12	1.832.1-9.1.0020000	ПСД 60.12.25-П-У	3	2300	
ПС13	1.832.1-9.1.0040000	ПСД 30.18.25-П	2	1700	
ПС14	КЖИ-16.00	ПС14	2	450	
ПС15	КЖИ-17.00	ПС15	1	2300	

Продолжение

Марка, поз.	Обозначение	Наименование	Кол.	Масса ед.кг	Примечание
ПС16	КЖИ-18.00	ПС16	2	450	
ПС17	КЖИ-19.00	ПС17	2	450	
ПС18	КЖИ-20.00	ПС18	2	2300	
ПС19	КЖИ-21.00	ПС19	1	1100	
		Для $t_н$=-40°С			
		Панели стеновые			
ПС1	1.832.1-9.1.0010000	ПСД 60.12.30-П	1	2600	
ПС2	1.832.1-9.1.0140000	ПСД 12.12.30-П	5	510	
ПС3	1.832.1-9.1.0140000	ПСД 6.12.30-П	2	250	
ПС4	КЖИ-11.00	ПС4	2	2600	
ПС5	КЖИ-12.00	ПС5	2	1300	
ПС6	КЖИ-13.00	ПС6	2	2600	
ПС7	1.832.1-9.1.0020000	ПСД 60.18.30-П-УП	1	4100	
ПС8	1.832.1-9.1.0040000	ПСД 30.12.30-П	5	1300	
ПС9	КЖИ-14.00	ПС9	1	2700	
ПС10	КЖИ-15.00	ПС10	3	510	
ПС11	1.832.1-9.1.0020000	ПСД 60.18.30-П-У	1	4100	
ПС12	1.832.1-9.1.0020000	ПСД 60.12.30-П-У	3	2700	
ПС13	1.832.1-9.1.0040000	ПСД 30.18.30-П	2	1900	
ПС14	КЖИ-16.00	ПС14	2	510	
ПС15	КЖИ-17.00	ПС15	1	2600	
ПС16	КЖИ-18.00	ПС16	2	510	
ПС17	КЖИ-19.00	ПС17	2	510	
ПС18	КЖИ-20.00	ПС18	2	2600	
ПС19	КЖИ-21.00	ПС19	1	1300	
		Для $t_н$=-20,-30,-40°С			
СУ1	КЖИ-22.00	Стойка угловая СУ1	4	11,9	
НС2-3	2.830-3.2-0200-02	Насадка стальная НС2-3	3	35,8	
		Соединительные элементы			
МС1-1	2.830-3.2-0700	МС1-1	24		
МС2	2.830-3.2-1000	МС2	6		
МС3	2.830-3.2-1100	МС3	12		
МС6	2.830-3.2-0800	МС6	20		
МС7	2.830-3.2-0800-01	МС7	16		
МС10	2.830-3.2-1100-01	МС10	4		
МС11	2.830-3.2-1100-02	МС11	8		
МС12	2.830-3.2-1100-03	МС12	4		
Ф1	2.830-3.2-0800-03	Ф1	6		
МС9	2.830-3.2-1300	МС9	4		

Продолжение

Марка, поз.	Обозначение	Наименование	Кол.	Масса ед.кг	Примечание
	ГОСТ 8509-72*	К L90×7, L=40	16	0,39	
		L=60	4	0,58	
		L=120	12	1,2	
	ГОСТ 8509-72*	К L90×56×5,5 L=100	4	0,62	
		Участки монолитные			
Ум1	Лист 8	Ум1	1		
Ум2	Лист 8	Ум2	2		

Спецификация элементов монолитной конструкции

Формат	Зона	Поз.	Обозначение	Наименование	Кол.	Примечание
				Для $t_н$=-20°С		
				Ум1		
		1	ГОСТ 5781-82	Ф10 AIII, L=2400	4	1,5кг
		3	ГОСТ 5781-82	Ф6 AI, L=1200	13	0,26
				Керамзитобетон γ=800кг/м³	0,1	м³
				Ум2		
		2	ГОСТ 5781-82	Ф10 AIII, L=3600	4	2,2кг
		3	ГОСТ 5781-82	Ф6 AI, L=1200	19	0,26
				Керамзитобетон γ=800кг/м³	0,14	м³
				Для $t_н$=-30°С		
				Ум1		
		1	ГОСТ 5781-82	Ф10 AIII, L=2400	4	1,5кг
		4	ГОСТ 5781-82	Ф6 AI, L=1400	13	0,3
				Керамзитобетон γ=800кг/м³	0,15	м³
				Ум2		
		2	ГОСТ 5781-82	Ф10 AIII, L=3600	4	2,2кг
		4	ГОСТ 5781-82	Ф6 AI, L=1400	19	0,3
				Керамзитобетон γ=800кг/м³	0,22	м³
				Для $t_н$=-40°С		
				Ум1		
		1	ГОСТ 5781-82	Ф10 AIII, L=2400	4	1,5кг
		5	ГОСТ 5781-82	Ф6 AI, L=1600	13	0,35
				Ум2		
		2	ГОСТ 5781-82	Ф10 AIII, L=3600	4	2,2кг
		5	ГОСТ 5781-82	Ф6 AI, L=1600	19	0,35
				Керамзитобетон γ=800кг/м³ Ум1 0,22 / Ум2 0,32		м³

Взам.инв.№ | Подпись и дата | Инв.№подл.

Привязан

Инв.№

Т.п. 807-13-5.84 АС

ГИП	Борисов	12.84	Убойная площадка для животноводческих и птицеводческих ферм
Н.контр.	Шарова	12.84	
Нач.отд.	Яновская	12.84	
Гл.спец.	Борисова	12.84	Спецификация элементов к схемам расположения стеновых панелей
Рук.гр.	Шарова	12.84	
Инж.	Будко	12.84	

Стадия	Лист	Листов
Р	9	

ЦИТЭПсельхоз Владимир

19698-01 16

Копировал Завьялова Формат А2

Альбом I

Типовой проект

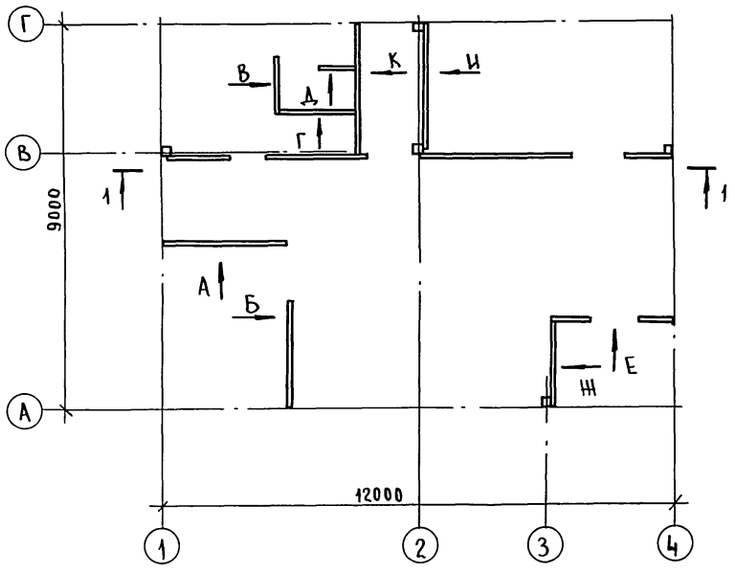

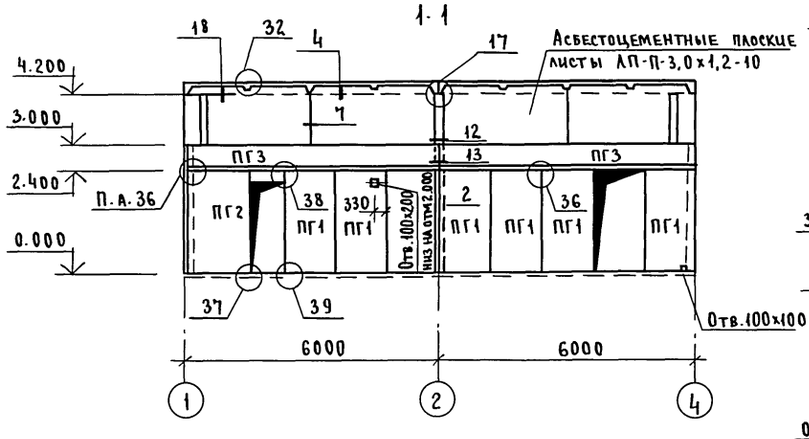

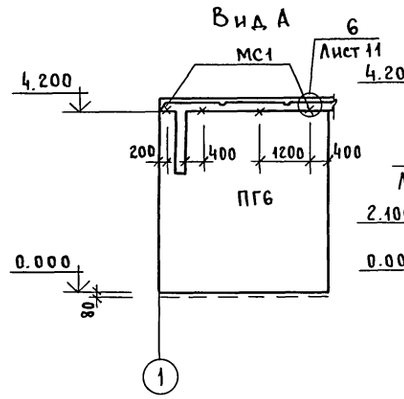

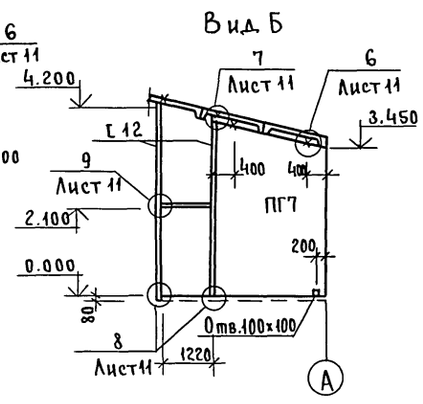

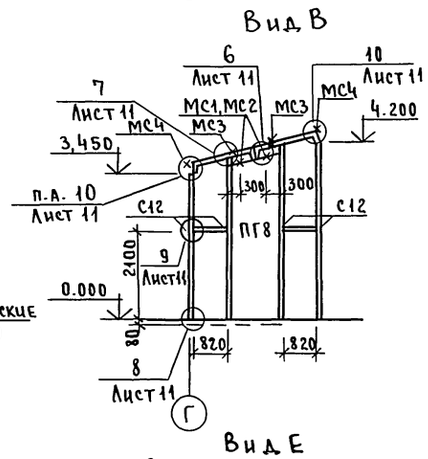

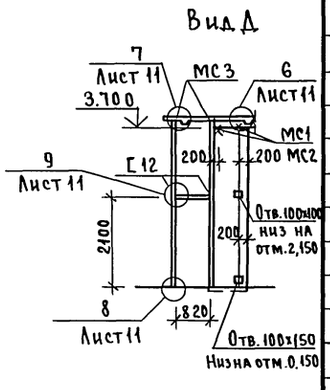

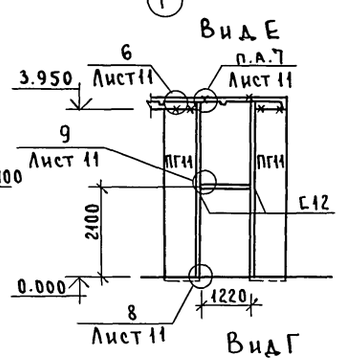

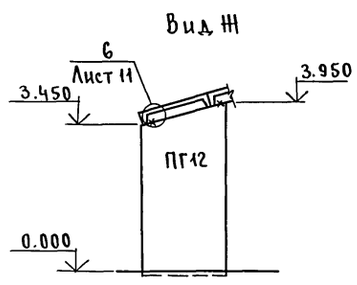

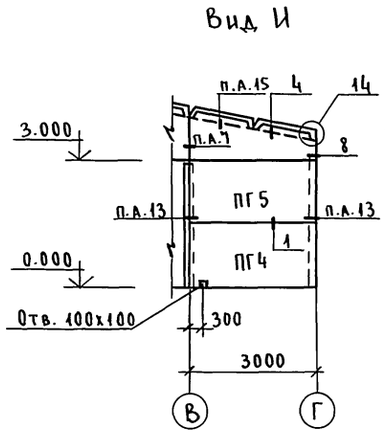

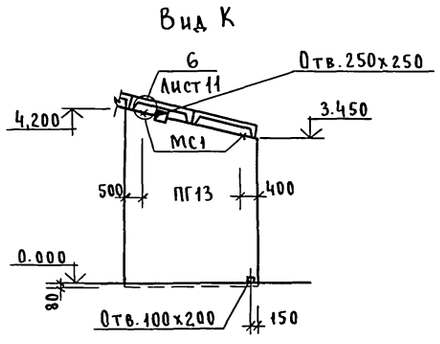

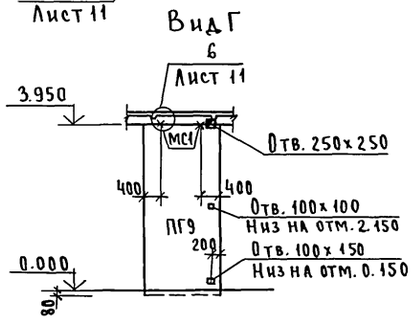

Узлы замаркированы по 1.831-1, вып.0.

Спецификация элементов к схеме расположения перегородок

Марка, поз.	Обозначение	Наименование	Кол.	Масса ед. кг	Примечание
		Панель			
ПГ1	1.831-1, вып.2	ПГБ-1 / 1,2×2,4	6	580	
ПГ2		ПГБ-1 / 1,5×2,4	1	730	
ПГ3		ПГБ-2 / 0,6×6	2	700	
ПГ4		ПГБ-1 / 1,5×3	1	880	
ПГ5		ПГБ-2 / 1,5×3	1	880	
ПГ6	КЖИ-22.00	ПГ6	1		
ПГ7	КЖИ-23.00	ПГ7	1		
ПГ8	КЖИ-24.00	ПГ8	1		
ПГ9	КЖИ-25.00	ПГ9	1		
ПГ10	КЖИ-26.00	ПГ10	1		
ПГ11	КЖИ-26.00	ПГ11	2		
ПГ12	КЖИ-27.00	ПГ12	1		
ПГ13	КЖИ-28.00	ПГ13	1		
	1.831-1, вып.4	Соединительные элементы: МС4	3	0.7	
		МС5	3	0.7	
		МС10	6	0.1	
		МС12	12	0.3	
		МС13	8	5.0	
		МС14	6	0.7	
		МС15	6	1.2	
		М16, L=6000	5		
МС1	КЖИ-36.00	МС1	21	2,42	
МС2	КЖИ-37.00	МС2	21	1,46	
МС3	КЖИ-38.00	МС3	8	1,1	
МС4	КЖИ-38.00	МС4	2	1,5	
	ГОСТ 8239-72*	I12, L=6000	2	69,0	
	ГОСТ 8240-72	С12		553,8	
	ГОСТ 8509-72*	L100×8, L=60	4	0,7	
	ГОСТ 8509-72*	L50×5, L=90	4	0,3	
	ГОСТ 103-76	-120×3, L=1200	7	3,4	
		Асбестоцементный лист			
	ГОСТ 18124-75	ЛП-П-3.0×1.2-10	5	77	

Т.П. 807-13-5.84 АС

Привязан	ГИП	Борисов	подп.
	Н.конт.	Шарова	"
	Нач.отд.	Яновская	"
	Гл.спец.	Борисова	"
	Рук.гр.	Шарова	"
Инв. №	Инж.	Королева	"

Убойная площадка для животноводческих и птицеводческих ферм

Стадия	Лист	Листов
Р	10	

Схема расположения элементов перегородок

ЦИТЭПсельхоз Владимир

Инв. № подл. | Подпись и дата | Взам. инв. №

пров. [illegible] 1.10.90г Коп. [illegible]

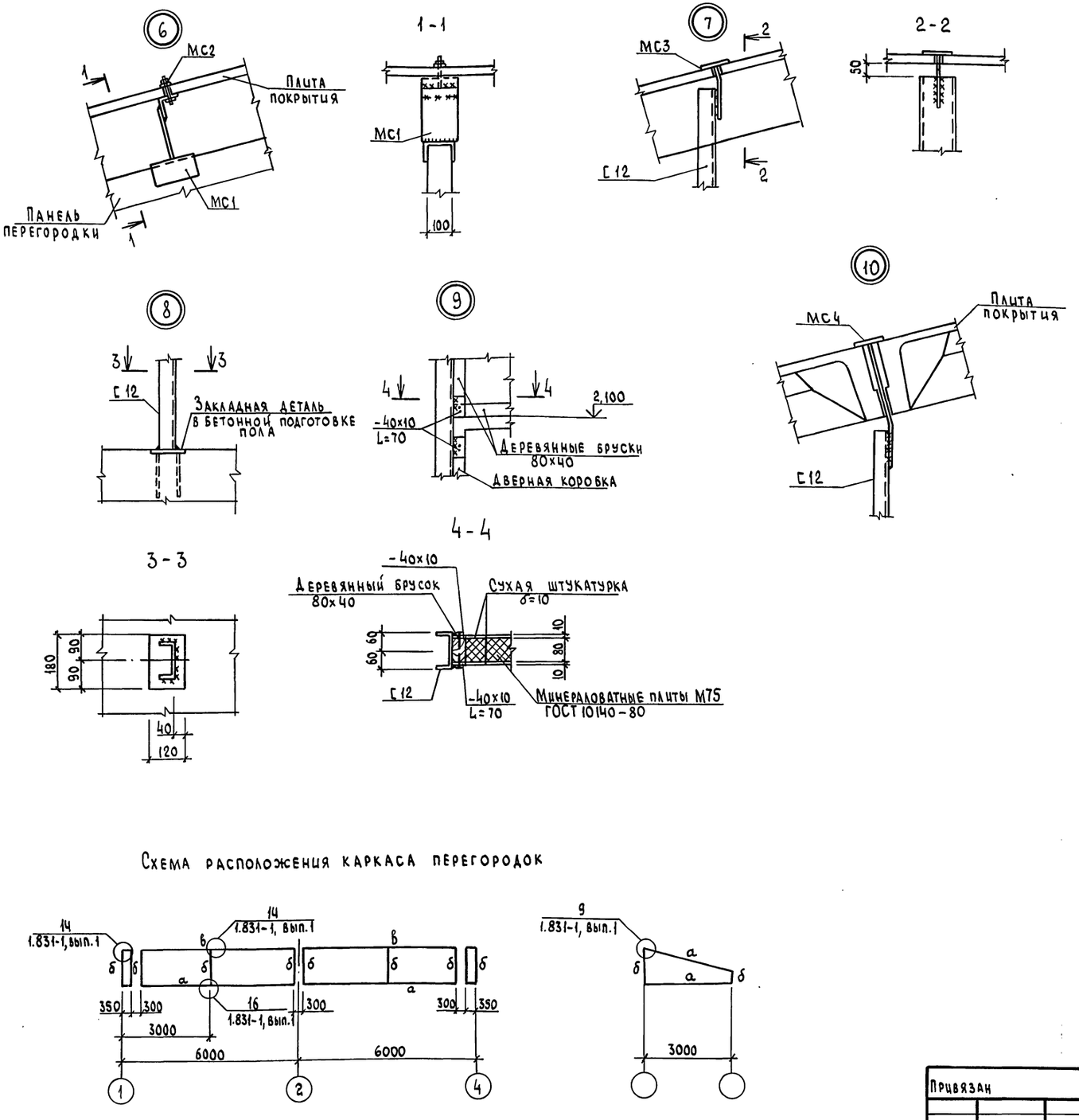

Спецификация элементов к схеме расположения перегородок

Марка, поз.	Обозначение	Наименование	Кол.	Масса ед. кг	Приме-чание
	ГОСТ 103-76	Полоса-40х10, L=70	80	0,09	
а	ГОСТ 19772-74*	ГНЛ50х36х4, L=6000	3	14,8	
б		ГНЛ 50х36х4, L=1200	12	2,96	
в		ГНЛ 90х70х5, L=6000	2	35,6	

1. Сварку производить электродами типа Э42 ГОСТ 9467-75. Высоту сварных швов принимать по наименьшей толщине свариваемого элемента, но не более 6 мм.

3. Зазоры между панелями и плитами покрытия заполнить кирпичом на ребро М75 на растворе М25

Схема расположения каркаса перегородок

Инв. № подл. | Подпись и дата | Взам. инв. №

Привязан

Инв. №

ГИП	Борисов		12.84	Т.п. 807-13-5.84 АС
Н.контр.	Шарова		12.84	Убойная площадка для животноводческих и птицеводческих ферм
Нач.отд.	Яновская		12.84	Узлы 6-10. Схема расположения каркаса перегородок
Гл.спец.	Борисова		12.84	
Рук.гр.	Шарова		12.84	
Инж.	Королева		3.02.84	

Стадия	Лист	Листов
Р	11	

ЦИТЭПсельхоз Владимир

19698-01 18

Копировал Лукьянова Формат А2

Альбом I

Типовой проект

Ведомость чертежей основного комплекта

Лист	Наименование	Примечание
1	Общие данные	
2	План на отм. 0,000. Разрез 1-1. Схемы системы отопления, вентиляции ВЕ2. Узел управления	

Ведомость ссылочных и прилагаемых документов

Обозначение	Наименование	Примечан.
	Ссылочные документы	
2.190-1/72. вып. 1,2	Узлы и детали инженерного оборудования жилых и общественных зданий для сельского строительства	
5.904-10	Узлы прохода вентиляционных вытяжных шахт через покрытия промышленных зданий. Узлы прохода общего назначения	
4.903-10, вып. 8	Изделия и детали трубопроводов для тепловых сетей	
4.904-69	Детали крепления санитарно-технических приборов и трубопроводов	
2.400-4, вып. 1,2	Детали тепловой изоляции промышленных объектов с положительными температурами	
1.494-10	Решетки щелевые регулирующие. Тип Р	
1.494-32	Зонты и дефлекторы вентиляционных систем	
	Прилагаемые документы	
ал. VI ОВ ВМ	Ведомость потребности в материалах	
ал. IV ОВ СО	Спецификация оборудования	

Условные обозначения

- Т1 Трубопровод горячей воды 95°С подающий
- Т2 Трубопровод горячей воды 70°С обратный
- Т3 Трубопровод горячей воды 55°С подающий
- Т4 Трубопровод горячей воды 40°С обратный
- ▬ Радиатор на плане

Проект разработан в соответствии с действующими нормами и правилами и предусматривает мероприятия, обеспечивающие взрывобезопасность и пожаробезопасность при эксплуатации здания

Главный инженер проекта подпись (Борисов)

Основные показатели по чертежам отопления и вентиляции

Наименование здания (сооружения) помещения	Объем, м³	Периоды года при $t_н$°С	Расход тепла, Вт (ккал/ч): На отопление	На вентиляцию	На горячее водоснабжение	Общий расход тепла	Удельные расходы тепла Вт/м²·°С (ккал/м²·°С): На отопление	На вентиляцию	Расход холода Вт (ккал/ч)	Установленная мощность электродвигателей, кВт
Убойная	515,0	−20	24381 (21018)	—	4400 (2750)	28781 (23768)	7,39 (6,1)	—	—	—
площадка		−30	28823 (24847)	—	4400 (2750)	33223 (27597)	6,75 (5,61)	—	—	—
		−40	26666 (22988)	—	4400 (2750)	31066 (24738)	5,23 (4,16)	—	—	—

Общие указания.

1. Проект разработан для строительства в районах нормального климата с расчетными температурами наружного воздуха в холодный период года (параметры Б) $t_н^р$=-20; -30; -40°С.

2. Расчетные данные для проектирования вентиляции:
зимний период: $t_н^р$°С (параметры А) -9,5 -19 -28
летний период: $t_н^р$°С (параметры А) +22 +22 +21

3. Проект разработан с учетом повышающих коэффициентов на сопротивление теплопередаче ограждающих конструкций в соответствии с письмом ГОССТРОЯ СССР № 89-А от 25.08.80г.

4. Теплоснабжение - от внешних сетей. Теплоносители: для системы отопления - вода с параметрами Т1-Т2=25-70°С, для системы горячего водоснабжения - вода Т3=55°С.

5. Система отопления рассчитана на поддержание заданных внутренних температур.

6. Расходы и потери давления в системах составляют:

Наименование системы	Расход тепла Вт (ккал/ч) при $t_н$°С: −20	−30	−40	Потери давления ПА (кгс/м²) при $t_н$°С: −20	−30	−40
Располагаемое давление на вводе	—	—	—	100000 (10000)	100000 (10000)	100000 (10000)
Система отопления	24381 (21018)	28823 (24847)	26666 (22988)	25030 (2503)	8040 (804)	6920 (692)

7. Трубопроводы отопления прокладываются над полом, при пересечении дверного проема - в подпольном канале.

8. Трубопроводы, проложенные в подпольном канале, трубопроводы узла управления изолируются шнуром теплоизоляционным из минеральной ваты с покрытием рулонным стеклопластиком δизол.=40мм.

9. Перед изоляцией трубы очищаются от ржавчины и покрываются антикоррозионным лаком БТ-577. Трубы и арматура, не подлежащие изоляции, радиаторы покрываются масляной краской за 2 раза.

10. Монтаж систем отопления и вентиляции производить в соответствии с „Правилами производства и приемки работ" СН и П III-28-75.

План-схема

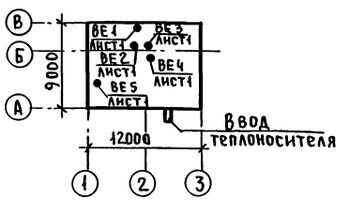

Согласовано:

Гл. спец. АСО	Борисова	подп.	
Гл. спец. МТО	Беляков	"	
Гл. спец. ЭДис	Матвеев	"	
Гл. спец. ВиК	Кузьмин	подп.	
Гл. спец. тех. отд.	Нинкина	"	

Инв. № подл. | Подп. и дата | Взам. инв. №

Пров. 3.1.91г Коп. Петрук

Привязан:

Инв. №

Т.П. 807-13-5.84 ОВ

ГИП	Борисов	подп.
Н. контр.	Чеботарева	"
Нач. отд.	Синева	"
Гл. спец.	Москвин	"
Рук. гр.	Цыганов	"
Инжен.	Фролова	"

Убойная площадка для животноводческих и птицеводческих ферм

Стадия	Лист	Листов
Р	1	2

Общие данные

ЦИТЭП сельхоз Владимир

19698-01 19

Альбом I

Типовой проект

План на отм. 0.000

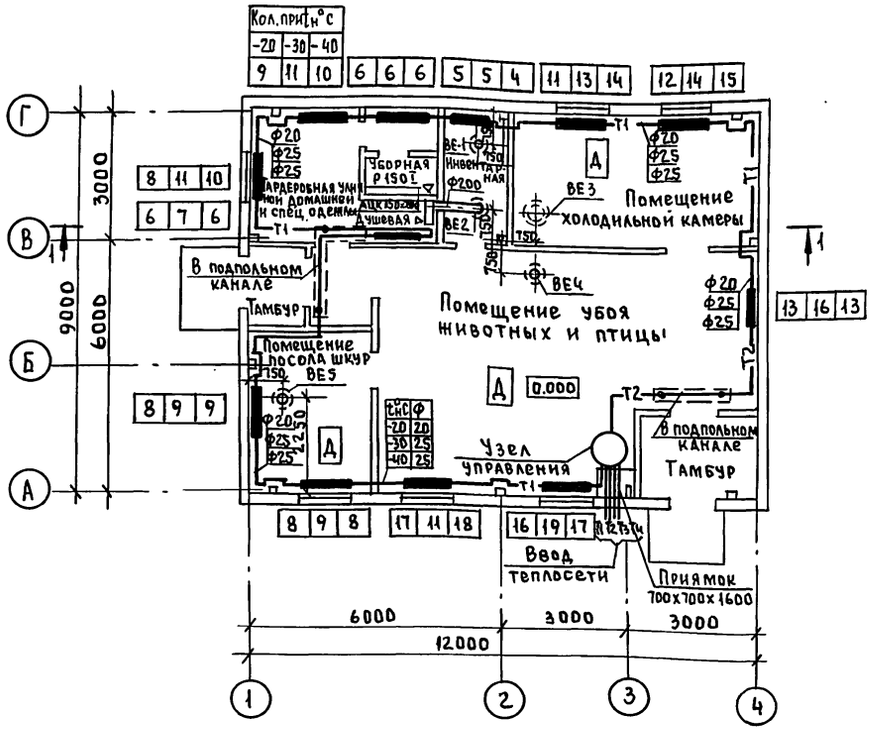

Разрез 1-1

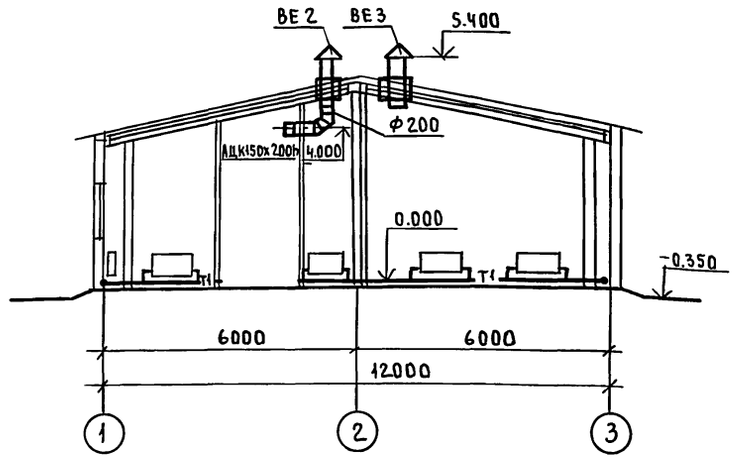

ВЕ2

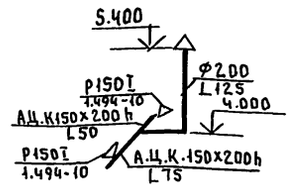

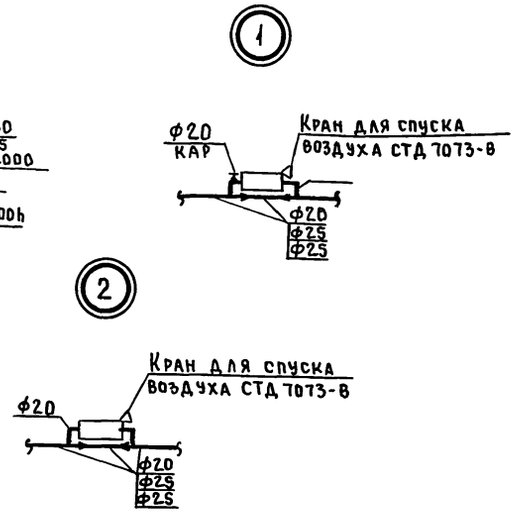

Система отопления

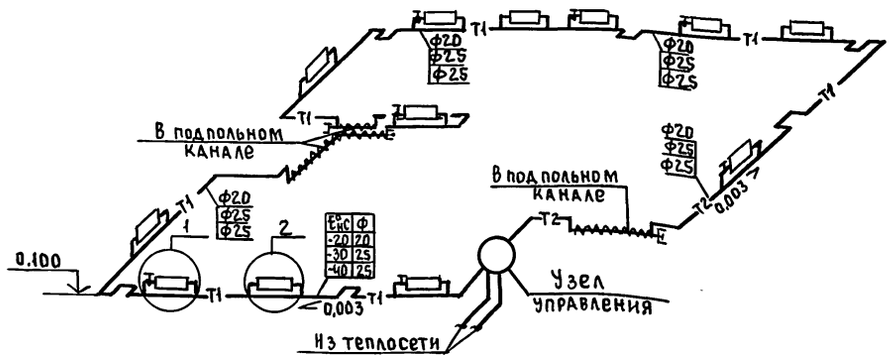

Узел управления

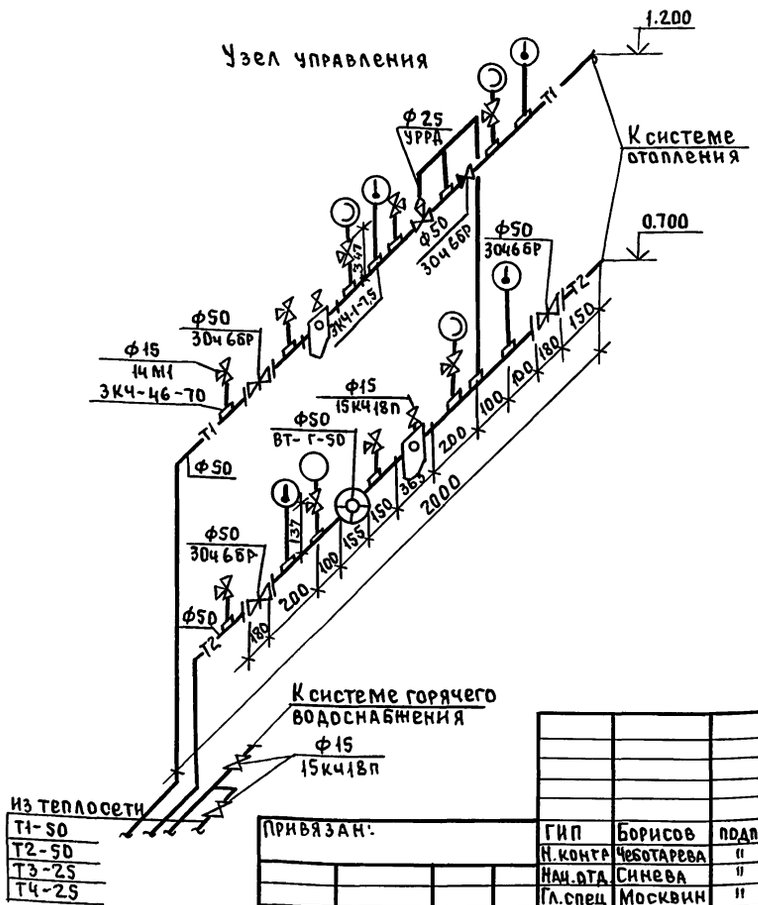

Т.П. 807-13-5.84 ОВ						
Привязан:	ГИП	Борисов	подп.	Убойная площадка для животноводческих и птицеводческих ферм	Стадия	Лист	Листов
	Н.контр.	Чеботарева	"		Р	2	
	Нач.отд.	Синева	"	План на отм. 0.000. Разрез 1-1. Схемы системы отопления, вентиляции ВЕ2. Узел управления	ЦИТЭПсельхоз Владимир		
	Гл.спец.	Москвин	"				
	Рук.гр.	Цыганов	"				
Инв. №	Инжен.	Фролова	"				

Инв. № подл. | Подп. и дата | Взам. инв. №

Пров. Жарл 3.1.91г Коп. Петрук

19698-01 20

Альбом I

Типовой проект

Ведомость чертежей основного комплекта

Лист	Наименование	Примечание
1	Общие данные	
2	План на отм. 0,000. Схемы систем В1, Т3, К1, К3, К13, К14	

Ведомость ссылочных и прилагаемых документов

Обозначение	Наименование	Примечание
	Ссылочные документы	
4.904-69	Детали крепления санитарно-технических приборов и трубопроводов	
901-9-8, выпуск I	Колодцы водопроводные	
3.901-13, выпуск V	Колонки управления задвижками ф100	
	Прилагаемые документы	
Ал. VI ВКВМ	Ведомость потребности в материалах	
Ал. IV ВКСО	Спецификация оборудования	

Основные показатели по чертежам водопровода и канализации

Наименование системы	Потребный напор на вводе, м	Расчетный расход				Установленная мощность электродвигателей, кВт	Примечание
		м³/сут	м³/ч	л/с	при пожаре л/с		
Объединенный хоз-питьевой и производственный водопровод	12	2,65	1,14	1,32			В1
(в т.ч. бытовые нужды)		0,25	0,24	0,72			
Горячее водоснабжение	12	0,51	0,45	1,02			Т3
(в т.ч. бытовые нужды)		0,28	0,27	0,58			
Бытовая канализация		0,53	0,51	3,7			К1
Производственная канализация		2,6	1,1	1,1			К3

Данные по производственному водопотреблению и водоотведению

№ потребителя по плану	Наименование потребителя	Количество потребителей	Количество часов работы в сутки	Водопотребление									Водоотведение								Концентрация загрязнений сточных вод после локальных очистных сооружений, мг/л	Примечание
				Требования к качеству воды	Потребный напор у потребителя, м	Режим водопотребления	Расход воды на одного потребителя м³/ч	из хозяйственно-питьевого водопровода			из сети горячего водоснабжения			Характеристика сточных вод	Режим водоотведения	в бытовую канализацию			в производственную канализацию			
								м³/сут	м³/ч	л/с	м³/сут	м³/ч	л/с			м³/сут	м³/ч	л/с	м³/сут	м³/ч	л/с	
6	Стерилизатор ГП-400	1	3	Питьев	2	Периодически	0,72	2,16	0,72	0,2				Следы крови навоз	Периодически				2,16	0,72	0,2	
	Душ	1	3	"	10	"	0,025	0,075	0,025	0,14	0,075	0,025	0,14	"	"				0,150	0,050	0,28	
	Поливочный кран	1		"	10	"	0,15	0,15	0,15	0,3	0,15	0,15	0,3	"	"				0,30	0,30	0,6	
	Итого:							2,4	0,9	0,6	0,23	0,18	0,44						2,6	1,1	1,1	

Общие указания

1. Расчет систем водопровода и канализации произведен в соответствии со СНиП II-30-76, горячего водоснабжения – СНиП II-34-76.
2. Крепление трубопроводов производить по серии 4.904-69.
3. Чугунные трубопроводы после монтажа и испытаний окрасить кузбасслаком.
4. Общий сток бытовых и производственных сточных вод, поступающий в бытовую канализацию, имеет следующие показатели загрязнений: $БПК_{20}$ – 250 мг/л; взвешенные вещества – 270 мг/л; pH – 6,5 ÷ 8,5.
5. Необходимость устройства колодцев для дезинфекции стоков К-2; К-3 решается по согласованию с органами сан. надзора при привязке проекта.

Проект разработан в соответствии с действующими нормами и правилами и предусматривает мероприятия, обеспечивающие взрывобезопасность и пожаробезопасность при эксплуатации здания.

Главный инженер проекта (Борисов)

Гл. спец. МТО Белков
Гл. спец. АСО Борисова
Гл. спец. Элис Матвеев

Инв. № подл. | Подпись и дата | Взам. инв. №

Привязан

Инв. №

Т.п 807-13-5 84 ВК

ГИП	Борисов		29.04.84
Н. контр.	Чеботарева		29.04.84
Нач. отд.	Потапов		29.04.84
Гл. спец.	Кузьмин		29.04.84
Рук. гр.	Евдокимов		29.04.84
Ст. инж.	Пигалова		29.04.84

Убойная площадка для животноводческих и птицеводческих ферм

Стадия	Лист	Листов
Р	1	2

Общие данные

ЦИТЭП сельхоз Владимир

Копировал Реброва Формат А2

19698-01 21

Альбом I

Типовой проект

План на отм. 0,000

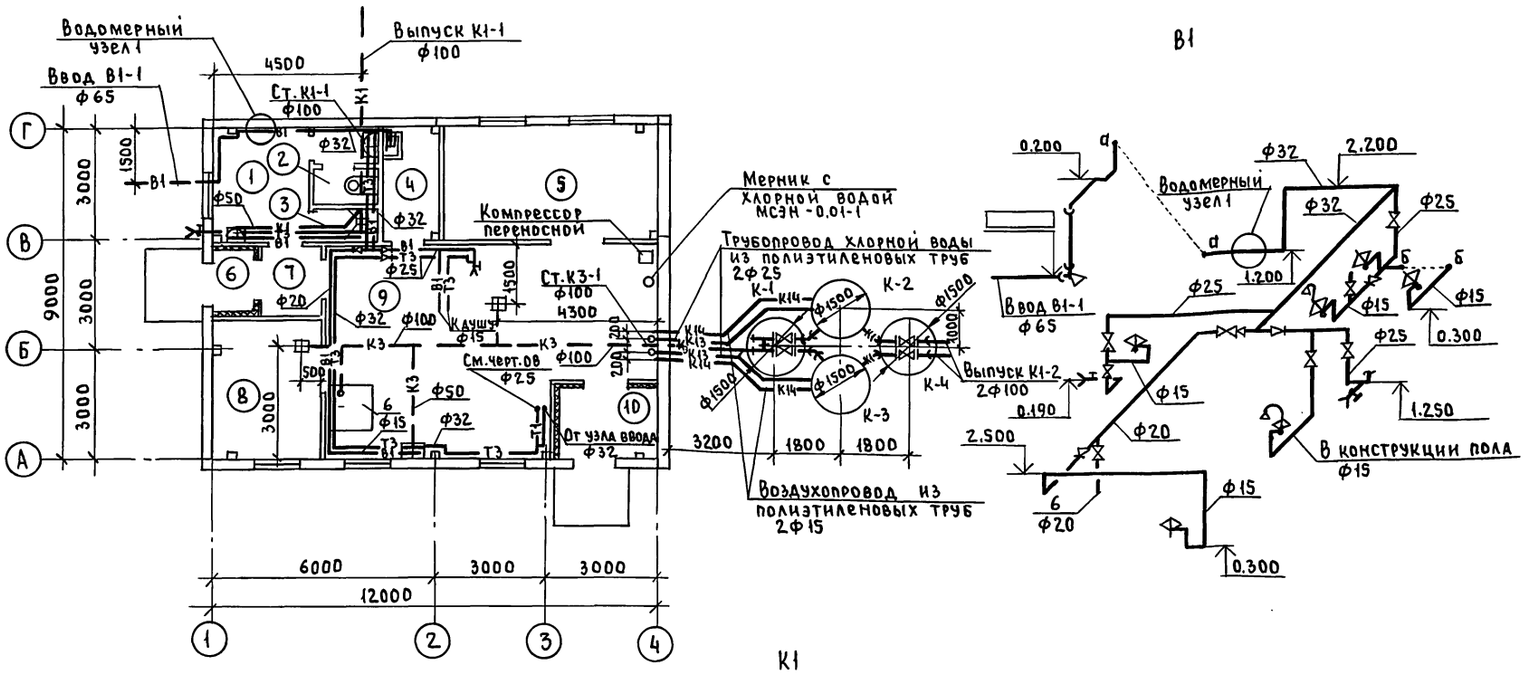

В1

Экспликация помещений

Номер по плану	Наименование	Площадь м²	Категория производства по взрывной, взрывопожарной и пожарной опасности
1	Гардеробная уличной, домашней и специальной одежды		
2	Уборная		
3	Душевая		
4	Инвентарная		
5	Холодильные шкафы		Д
6	Тамбур		
7	Тамбур		
8	Посол шкур		Д
9	Убой животных		Д
10	Тамбур		

Водомерный узел 1

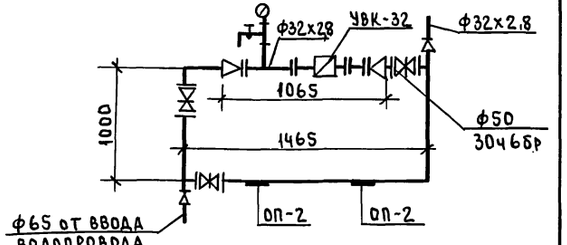

К1

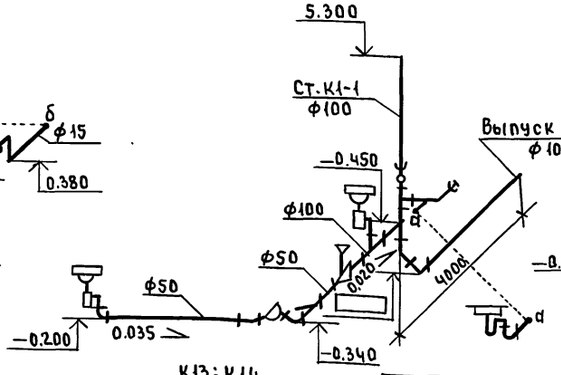

Т3

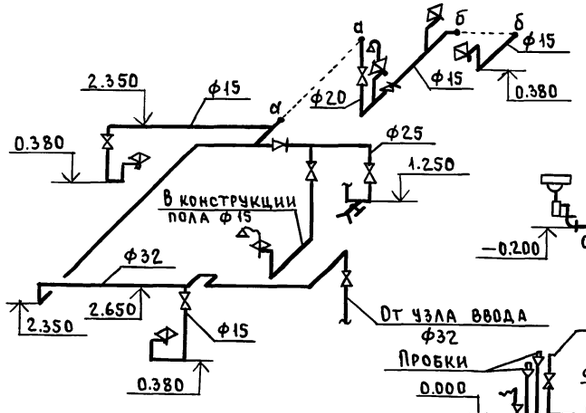

К3

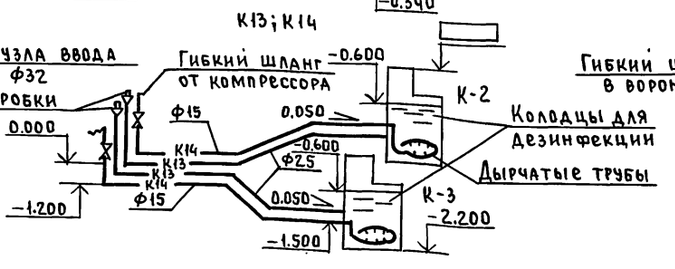

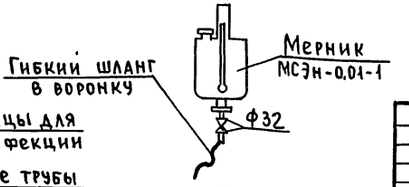

Инв.№ подл. | Подп. и дата | Взам. инв.№

Пров. Коп. Петрук 3.1.91г

Привязан:

Инв.№

ГИП	Борисов	подп.
Н. контр	Чеботарева	"
Нач. отд	Потапов	"
Гл. спец	Кузьмин	"
Рук. гр.	Евдокимов	"
Ст. инж.	Пигалова	"

Т.П. 807-13-5.84 ВК

Убойная площадка для животноводческих и птицеводческих ферм

Стадия	Лист	Листов
Р	2	

План на отм. 0,000 Схемы систем В1, Т3, К1, К3 К13, К14

ЦИТЭП сельхоз Владимир

19698-01 22

Альбом I

Типовой проект

Ведомость чертежей основного комплекта

Лист	Наименование	Примечание
1	Общие данные	
2	Силовое электрооборудование	
	План на отм. 0,000	
3	Электрическое освещение	
	План на отм. 0,000	

Ведомость ссылочных и прилагаемых документов

Обозначение	Наименование	Примечание
	Ссылочные документы	
4.407-235	Установка одиночных ящиков с рубильниками, автоматов, кнопок ПКЕ, ПКУ и сигнальных аппаратов	
4.407-2.33	Прокладка осветительных электропроводок и установка светильников с лампами накаливания и ДРЛ на кронштейнах	
5.407-19	Установка одиночных светильников с лампами накаливания	
5.407-23	Прокладка проводов и кабелей в винипластовых трубах	
5.407-24	Прокладка проводов и кабелей в полиэтиленовых трубах	
3.407-82	Вводы линий электропередачи до 1кв в здания	
	Прилагаемые документы	
Альбом IV эмсо	Спецификация оборудования	
Альбом VI эмвм	Ведомость потребности в материалах	

Ведомость спецификаций

Лист	Наименование	Примечание
2	Спецификация на силовое электрооборудование	
3	Спецификация на электрическое освещение	

Проект разработан в соответствии с действующими нормами и правилами и предусматривает мероприятия, обеспечивающие взрывобезопасность и пожаробезопасность при эксплуатации здания.

Главный инженер проекта (Борисов)

Ведомость объемов электромонтажных и строительных работ

№ п.п.	Наименование работ	Ед. изм.	Кол.	Примечание
	Силовое электрооборудование			
1	Установка силового шкафа	шт.	1	
2	Установка однофидерного ящика		1	
3	Прокладка кабеля открыто сеч. до 16мм²	100м	0,55	
4	Прокладка кабеля открыто сеч. более 16мм²		0,10	
5	Прокладка стальной трубы ГОСТ 10704-76 с кабелем сеч. до 16мм²		0,03	
6	Прокладка винипластовой трубы с кабелем до 16мм²		0,04	
7	Прокладка полиэтиленовой трубы с кабелем до 16мм²		0,03	
8	Прокладка винипластовой трубы с проводом АПВ сеч. до 16мм²		0,08	
9	Прокладка полиэтиленовой трубы с проводом АПВ сеч. до 16мм²		0,06	
10	Прокладка стальной трубы с проводом до 16мм²		0,03	
	Электрическое освещение			
1	Установка однофидерного ящика	шт.	1	
2	Установка светильников с лампами накаливания		11	
3	Установка светильников с люминесцентными лампами		10	
4	Установка выключателей		14	
5	Открытая прокладка кабелей сеч. до 16мм²	100м	0,300	

Ведомость изделий и материалов для изготовления изделий МЭЗ

№ п.п.	Наименование и техническая характеристика изделия, материала	Тип, марка	Ед. изм.	Потребность по проекту
1	Ящик однофидерный с рубильником на вводе на 100А	ЯВ3-31-1	шт.	1
2	Ящик однофидерный с рубильником и тремя предохранителями Е-27. Ток плавких вставок 6,3А	ЯРП-20		1
3	Светильник подвесной пылебрызгозащищенный для ламп накаливания мощностью до 60вт	НСП03×60/Р53 01		7
4	Светильник подвесной пылевлагозащищенный для ламп накаливания мощностью 100вт	НСП21-100-001		2
5	Провод 2,5 ГОСТ 6323-79	АПВ-660	м	15
6	Штырь	С-14П	шт.	4
7	Уголок 50×50×5 ГОСТ 8509-72		м	2
8	Полоса 4×40 ГОСТ 103-76			2
9	Подвес	К980	шт.	6
10	Держатель	У25М		6
11	Гайка установочная	К481		6
12	Уголок	УСЭК60		6
12	Шпилька L=100	УСЭК80		6
13	Полоса L=100	УСЭК56		12
14	Крюк	У625		1
15	Кронштейн	У116		2
16	Профиль	К239		1

Ведомость изделий мастерских электромонтажных заготовок

Обозначение чертежа	Наименование	Кол.	Примеч.
4.407-235-005 исп.7	Настенная установка однофидерного ящика серии ЯВ3 на 100А	1	
4.407-235.020	Настенная установка силового ящика типа ЯРП-20	1	
4.407-233-001 исп.1	Установка кронштейна У116 со светильником для ламп накаливания	2	
5.407-19 л.31 исп.1	Установка светильника на подвесе под перекрытием	7	
5.407-19 л.9	Установка светильника на крюке под перекрытием		
3.407-82 л.5,9	Устройство ввода в здание с кирпичными и ж.-б. стенами с применением кронштейна марки К-1	1	

Общие указания

1. Проектом предусмотрен воздушный ввод.
2. В проекте приняты традиционные электротехнические решения.

Согласовано:
Гл.спец. АСО Борисова
Гл.спец. МТО Беляков
Гл.спец. ОВиТ Москвин

Гл.спец. ВК Кузьмин

Инв.№ подл. | Подпись и дата | Взам. инв.№

Привязан

Инв.№

Т.п. 807-13-5.84 ЭМ

ГИП	Борисов		12.84
Н.контр.	Чеботарев		12.84
Нач.отд.	Федоров		12.84
Гл.спец.	Матвеев		12.84
Рук.гр.	Новикова		12.84
Инж.	Короткова		12.84

Убойная площадка для животноводческих и птицеводческих ферм

Общие данные

Стадия	Лист	Листов
Р	1	3

ЦИТЭП сельхоз Владимир

Копировал Реброва Формат А2

19698-01 23

Альбом I

Типовой проект

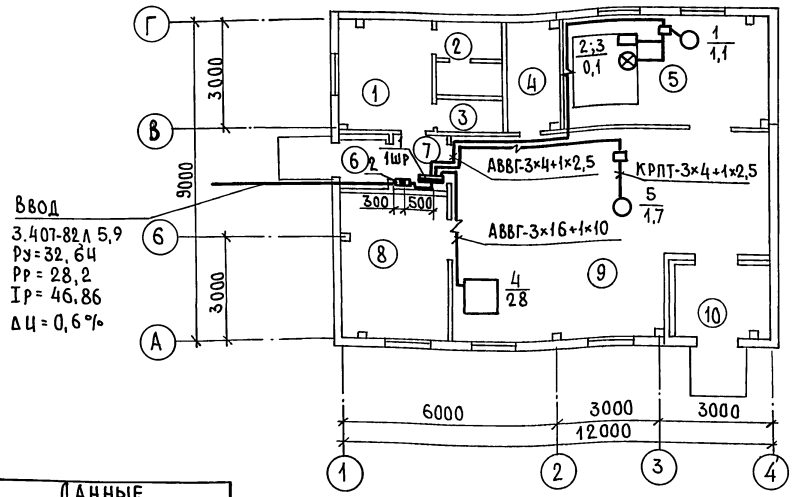

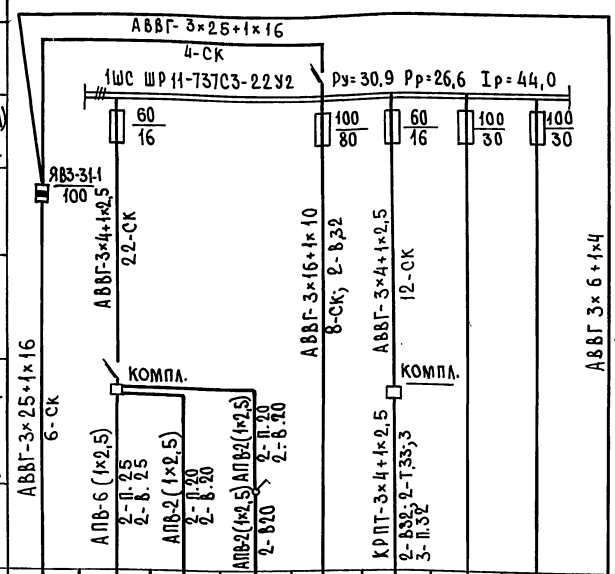

Данные питающей сети										
Шинопровод распред. пункт	Тип Iн, А Расцепитель, А									
	Тип напряжение сечение (шинопровода) расчетный ток, А устан. мощность, кВт.									
Аппарат отходящей линии	Тип Iн, А									
Марка и сечение проводника	Маркировка и длина участка сети									
Пусковой аппарат	Тип Iн, А Расцепитель автомата-установка, А Нагревательный элемент теплового реле Т-тепловой, уставка, А									
Марка и сечение проводника	Маркировка и длина участка сети									
Электроприемник	Условное обозначение на плане		1	2	3	4	5			ЩО
	Номер по плану						ТМЧ1/4У3			ЯРП-20
	Тип									
	Рн, кВт	28,2	1,1		0,1	28	1,7			1,6
	Ток, А Iн	46,86	3,0			42,5	3,2			2,86
	Iп	66,26	19,12			—	22У			
	Наименование механизма по плану	Ввод	Холодильный агрегат Холодильный агрегат КХС-2-6	Терморегулятор	Светильник	Стерилизатор паровой ГП-400 6	Электропила ФРП-2 15	Резерв	Резерв	Щиток освещения

Марка, поз.	Обозначение	Наименование	Кол.	Масса ед. кг	Примечание
		Электрооборудование			
1		Шкаф силовой распределительный на 5 трехфазных групп с предохранителями НПН2-60 и ПН2-100 типа ШР11-73703-22У2. Ток плавких вставок: 2×16 А; 2×30 А; 1×80 А;	1		1 шс
		Сборочные единицы			
2	4.407-235-005 исп.7	Настенная установка однофидерного ящика серии Я83 на 100 А	1		
3	3.407-82 л. 5.9	Устройство ввода в здание	1		
		Материалы			
4		Труба 18×1,6 ГОСТ 10704-76	2	м	
5		25×1,8	1		
6		33×2,0	3		
7		Труба ПВД (ПНП) 20С ГОСТ 18599-73	4		
8		25С	2		
9		32С	3		
10		Труба ПВХ-В-РЭП 20 ТУ 16-1905-249-73	6		
11		25У	2		
12		32У	4		
13		Провода ПВ-1×2,5-660 ГОСТ 6323-79	50		
14		Кабель АВВГ-3×4+1×2,5-660 ГОСТ 16442-80	40		
15		То же, 3×6+1×4	5		
16		3×16+1×10	10		
17		3×25+1×16	10		
18		Кабель КРПТ-3×4+1×2,5-660 ГОСТ 13497-77Е	10		

Т.п. 807-13-5.84 ЭМ

Привязан

Инв. №

Инв. № подл. | Подпись и дата | Взам. инв. №

ГИП	Борисов		20.07.84
Н.контр.	Чеботарева		11.4.84
Нач.отд.	Федоров		11.4.84
Гл.спец.	Матвеев		11.4.84
Рук.гр.	Новикова		11.6.84
Инж.	Короткова		11.6.84

Убойная площадка для животноводческих и птицеводческих ферм

Силовое электрооборудование. План на отм. 0.000

Стадия	Лист	Листов
Р	2	

ЦИТЭПсельхоз Владимир

Копировал

Формат А2

19698-01 24

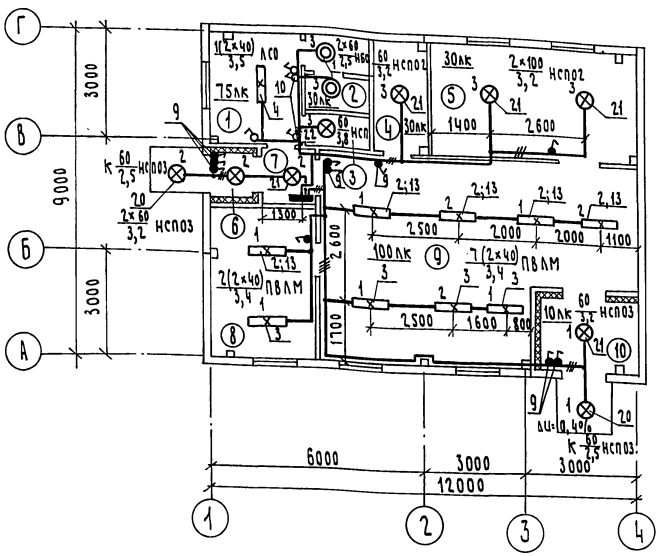

Экспликация помещений

Номер по плану	Наименование	Площадь м²	Характеристика среды по ПУЭ
1	Гардеробная уличной, домашней и специальной одежды	8,18	Нормальная
2	Уборная	3,53	Нормальная
3	Душевая	1,62	Сырая
4	Инвентарная	4,65	Нормальная
5	Помещение холодильной камеры	18,04	Нормальная
6	Тамбур	2,28	Нормальная
7	Тамбур	3,1	Нормальная
8	Помещение посола шкур	11,37	Нормальная
9	Помещение убоя животных и птиц	41,75	Влажная
10	Тамбур	5,6	Нормальная

Спецификация

Марка, поз.	Обозначение	Наименование	Кол.	Масса ед.кг	Примечание
		Электрооборудование			
1		Светильник настенный НБО05×60/Р20-01УЧ для ламп			
		накаливания мощностью 60 Вт	2		
2		Светильник подвесной ПВЛМ-ДР-2×40 с для люминесцентных ламп мощностью 40 Вт	5		
3		То же ПВЛМ-ДР-2×40с с штангой	4		
4		Светильник подвесной ЛСО02-2×40/Р-03 для люминесцентных ламп мощностью 2×40 Вт	1		
5		Лампа накаливания общего назначения 220-230В мощностью 60 Вт Б220-60	9		
6		То же, 100 Вт Б220-100	2		
7		Лампа люминесцентная белого цвета ЛБ-40 220В,40Вт	20		
8		Стартер 80с-220	20		
		Электроустановочные изделия			
9		Выключатель однополюсный брызгозащищенный О-1-ТУЧ4-			

Продолжение

Марка, поз.	Обозначение	Наименование	Кол.	Масса ед.кг	Примечание
		-17-6/220 индекс 02.1.1-03	10		
10		Выключатель однополюсный			
		в нормальном исполнении			
		О-1-26-6/220 индекс 02.1.1-11	4		
		Изделия заводов ГЗМ			
11		Ответвительная коробка КОР-73	35		
12		Плавкая вставка Е27В2 10А	3		ИНА 08.3-02
13		Подвес К 981	10		
14		Держатель У25М	20		
15		Гайка установочная К481	20		
16		Уголок УСЗК 60	20		
17		Шпилька УСЗК 80 L=100	20		
18		Полоса УСЗК 56 L=100	40		
		Сборочные единицы			
19	4.407-235-020	Настенная установка силового ящика типа ЯРП-20 (ввод проводников сверху)	1		
20	4.407-233-001 исп.1	Установка кронштейна			

Окончание

Марка, поз.	Обозначение	Наименование	Кол.	Масса ед.кг	Примечание
		У116 со светильником			
		для ламп накаливания	2		
21	5.407-19, л.31	Установка светильника			
	исп.1	на подвесе под перекрытием	6		
22	5.407-19, л.9	Установка светильника			
		на крюке под перекрытием	1		
		Материалы			
23		Кабель АВВГ-2×2,5-380			
		ГОСТ 16442-80	200		
24		То же, 3×2,5	100		

Таблица пунктов и щитков

Пункт или щиток			№ предохранителя				Ток плавкой вставки	
			Занятые		Резервные			
№	Тип	Установ. мощн. кВт	Однополюсные	Трехполюсные	Однополюсные	Трехполюсные	Вводного	Линейного
ЩО	ЯРП-20	1,74	1;2;3	—	—	—	—	10

Привязан

Инв. №

ГИП	Борисов		12.04
Н.контр.	Чеботарев		12.04.89
Нач. отд.	Федоров		12.04.89
Гл. спец.	Матвеев		12.04.89
Рук. гр.	Новикова		12.04.89
Инж.	Короткова		12.04.89

Т.п. 807-13-5.84 ЭМ

Убойная площадка для животноводческих и птицеводческих ферм

Стадия Р | Лист 3 | Листов

Электрическое освещение. План на отм. 0,000

ЦИТЭП сельхоз Владимир

Копировал Семахина Формат А2 19698-01 25

Инв.№ подл. | Подпись и дата | Взам.инв.№

gost.e-ecolog.ru