ТИПОВОЙ ПРОЕКТ

807-11-17.85

САНИТАРНЫЙ ПРОПУСКНИК НА 60 ЧЕЛОВЕК ДЛЯ ЖИВОТНОВОДЧЕСКИХ И ПТИЦЕВОДЧЕСКИХ ПРЕДПРИЯТИЙ (ПОЛНОСБОРНОЕ ЗДАНИЕ)

АЛЬБОМ II

ИЗДЕЛИЯ ИНДУСТРИАЛЬНОГО ИЗГОТОВЛЕНИЯ

ЧАСТЬ 5

ПЕРЕГОРОДКИ СБОРНЫЕ, ПРИЯМКИ, ФУНДАМЕНТЫ, МЕТАЛЛИЧЕСКИЕ ИЗДЕЛИЯ И СЕРИЙНЫЕ ЖЕЛЕЗОБЕТОННЫЕ ИЗДЕЛИЯ С ДОПОЛНИТЕЛЬНЫМИ ЗАКЛАДНЫМИ ДЕТАЛЯМИ

20967-06

ЦЕНА

				Привязан	
Инв. №					

gost.e-ecolog.ru

ТИПОВОЙ ПРОЕКТ

807-11-17.85

САНИТАРНЫЙ ПРОПУСКНИК НА 60 ЧЕЛОВЕК ДЛЯ ЖИВОТНОВОДЧЕСКИХ И ПТИЦЕВОДЧЕСКИХ ПРЕДПРИЯТИЙ

(ПОЛНОСБОРНОЕ ЗДАНИЕ)

АЛЬБОМ II

ИЗДЕЛИЯ ИНДУСТРИАЛЬНОГО ИЗГОТОВЛЕНИЯ

ЧАСТЬ 5

ПЕРЕГОРОДКИ СБОРНЫЕ, ПРИЯМКИ, ФУНДАМЕНТЫ, МЕТАЛЛИЧЕСКИЕ ИЗДЕЛИЯ И СЕРИЙНЫЕ ЖЕЛЕЗОБЕТОННЫЕ ИЗДЕЛИЯ С ДОПОЛНИТЕЛЬНЫМИ ЗАКЛАДНЫМИ ДЕТАЛЯМИ

Разработан
институтом „Гипронисельхоз"

Гл. инженер института Л.С. Бутаев

Гл. инженер проекта А.А. Кузнецов

Утвержден
Главсельстройпроектом Минсельхоза СССР.
Сводное заключение №33 от 19.04.83 г.
Введен в действие институтом „Гипронисельхоз" приказ № 97-п от 19.07.1984 г.

				Привязан	
Инв. №					

Обозначение	Наименование	№ стр.
	Содержание альбома	2-3
КЖИ5-ТУ1	Технические условия	4-8
КЖИ5-ТУ2	Технические условия	9-10
КЖИ5-ДН	Номенклатура сборных железобетонных элементов и расход материалов.	11-15
КЖИ5-01.0.00	Панель (ПГ30.31-Т; ПГ15.31-Т; ПГ10.31-Т; ПГ5.31-Т; ПГ25.-Т)	16
КЖИ5-01.0.00 СБ	Панель (ПГ30.31-Т; ПГ15.31-Т; ПГ10.31-Т; ПГ5.31-Т)	
	Сборочный чертеж.	17
КЖИ5-02.0.00	Панель ПГ10.31-Т-1	18
КЖИ5-03.0.00	Панель ПГ 15.31-Т-1	19
КЖИ5-04.0.00	Панель ПГ 15.31-Т-2,3	20
КЖИ5-05.0.00	Панель ПГ 15.31-Т-4	21
КЖИ5-У	Узлы I; II	22
КЖИ5-06.0.00	Приямок ПЯ1	23
КЖИ5-06.0.00 СБ	Приямок ПЯ1.	
	Сборочный чертёж	24
КЖИ5-07.0.00	Плита покрытия навеса ППТ51.24.15-Т	25
КЖИ5-07.0.00 СБ	Плита покрытия навеса ППТ51.24.15-Т	
	Сборочный чертёж	26-27
КЖИ5-08.0.00	Плита пола навеса ППТ51.24.15-Т-1.	28
КЖИ5-08.0.00 СБ	Плита пола навеса ППТ51.24.15-Т-1.	
	Сборочный чертёж.	29-30
КЖИ5-9.0.00	Колонна СК3-36-1а	31
КЖИ5-10.0.00	Свая-колонна 1СД55.29.30-1	32
КЖИ5-11.0.00	Балка 1БСТ6-2АIVТ-1	33
КЖИ5-12.0.00	Плита покрытия (1ПГ-3АIVТ-80МВ-12-200а	
	1ПГ-3АIVТ-120МВ-12-200а)	34
КЖИ5-13.0.00	Плита покрытия (1ПВ4-3АIVТ-80МВ-12-200Па	
	1ПВ4-3АIVТ-120МВ-12-200Па)	35
КЖИ5-14.0.00	Плита покрытия (2ПВ7-2АIVТ-80МВ-12-200Па	
	2ПВ7-2АIVТ-120МВ-12-200Па)	36
КЖИ5-15.0.00	Плита покрытия (2ПГ-2АIVТ-80МВ-12-200Па	
	2ПГ-2АIVТ-120МВ-12-200Па)	37

Инв.№ подл. | Подпись и дата | Взам.инв.№

Обозначение	Наименование	N стр.
КЖИ5-16.0.00	Плита покрытия (2ПВ4-2АIVТ-80МВ-12-200Па	
	2ПВ4-2АIVТ-120МВ-12-200Па)	38
КЖИ5-00.1.00	Каркас пространственный КП1	39
КЖИ5-00.1.00 СБ	Каркас пространственный КП1.	
	Сборочный чертеж.	40
КЖИ5-00.2.00	Каркас плоский КР1	41
КЖИ5-00.3.00	Сетка арматурная (С1÷С5)	42
КЖИ5-00.3.00 СБ	Сетка арматурная (С1÷С5)	
	Сборочный чертёж.	43
КЖИ5-00.4.00	Сетка арматурная С6	44
КЖИ5-00.5.00	Рамка металлическая РМ1	45
КЖИ5-00.6.00	Рамка металлическая РМ2	46
КЖИ5-00.7.00	Рамка металлическая РМ3	47
КЖИ5-00.8.00	Рамка металлическая РМ4	48
КЖИ5-00.8.00 СБ	Рамка металлическая РМ4	
	Сборочный чертёж	49
КЖИ5-00.9.00	Рамка металлическая РМ6	50
КЖИ5-00.9.00 СБ	Рамка металлическая РМ6	
	Сборочный чертёж	51
КЖИ5-17.0.00	Рамка металлическая РМ5	52
КЖИ5-17.0.00 СБ	Рамка металлическая РМ5	
	Сборочный чертеж.	53
КЖИ5-18.0.00	Рамка металлическая РМ7	54
КЖИ5-18.0.00 СБ	Рамка металлическая РМ7	
	Сборочный чертёж	55
КЖИ5-19.0.00	Рамка металлическая РМ8	56
КЖИ5-20.0.00	Крышка металлическая КМ1	57
КЖИ5-21.0.00	Изделие закладное М3	58
КЖИ5-22.0.00	Изделие соединительное (МН8÷МН11)	59
КЖИ5-22.0.00 СБ	Изделие соединительное (МН8÷МН11)	
	Сборочный чертёж	60
КЖИ5-23.0.00	Изделие закладное МД1	61
КЖИ5-ВМ	Ведомость расхода стали на	
	элемент.	62

Инв. N подл. | Подпись и дата | Взам. инв. N

Настоящие технические условия распространяются на сборные железобетонные перегородки и сборные железобетонные плиты пола и покрытия навеса, предназначенные для применения в санпропускнике на 60 человек (типовой проект в районах с температурой наружного воздуха $t_н = -20°C$ и $t_н = -30°C$, зона влажности — нормальная (по СНиП II-3-79), скоростной напор ветра — 27 кгс/см² (265 Па).

Нагрузки на перегородки приняты:

а) вертикальные — от веса перегородок

б) горизонтальные — от ветра интенсивностью — 11 кгс/м² (108 Па)

Сборные железобетонные элементы плит пола и покрытия навеса, перегородок должны соответствовать требованиям настоящих технических условий и чертежам данного выпуска.

Панельные перегородки разработаны по типу перегородок серии 1.431-20 для одноэтажных производственных зданий.

Привязан			
Инв. N			

Нач. отд.	Ким		807-11-17.85-КЖИ5-ТУ1	
Гл. констр.	Теляковский			
Гл. спец.	Марков			
Н. контр.	Марков		Технические условия.	Стадия: Р; Лист: 1; Листов: 5
Рук. гр.	Скобликов			ГИПРОНИСЕЛЬХОЗ

Взам. инв. N | Подпись и дата | Инв. N подл.

Копировал Косенкова 20967-06 5 формат А4

1. Технические требования

1.1 Изделие изготавливается из тяжелого бетона марки М150 с объёмной массой γ_o = 2400 кг/м^3

1.2 Плиты пола и покрытия навеса армируются пространственными каркасами.

Панели перегородок армируются сетками

1.3 Для изготовления арматурных изделий применяется арматура класса AIII по ГОСТ 5781-82 и BpI по ГОСТ 6727-80.

1.4 Монтажные петли должны изготавливаться из горячекатаной арматурной стали класса AI марки Вс-3 пс2

1.5 Закладные детали приняты из стали Вст3 кп 2

1.6 Основные параметры и размеры.

1.6.1. Форма, размеры и марки изделий должны соответствовать настоящим рабочим чертежам.

1.6.2. Точность изготовления, отклонения проектных размеров, качество поверхностей и внешних вид изделий должны соответствовать требованиям ГОСТ 13015-75.

1.6.3 Отклонения по толщине защитного слоя бетона не должны превышать ± 5 мм.

1.6.4. Отклонения от проектного положения закладных деталей не должны превышать

в плоскости изделия — 8÷10 мм

из плоскости изделия — 2÷3 мм

1.6.5. Отклонения фактической массы панелей не должны превышать 7%

Инв. N подл. | Подпись и дата | Взам. инв. N

Привязан

Инв. N

807-11-17.85 - КЖИ5-ТУ1

Лист 2

1.7 Требования к изготовлению изделий.

1.7.1. Изготовление должно осуществляться в соответствии с СНиП III-16-79, ГОСТ 13015-75.

1.7.2. При изготовлении должно обеспечено проектное положение арматуры и закладных деталей. Проектная толщина защитного слоя бетона до арматуры обеспечивается применением пластмассовых или бетонных фиксаторов.

1.8 Требования к бетонам

1.8.1. Бетон изделий должен быть нормальной плотности (Н)

1.8.2 Марка бетона для плит навеса по морозостойкости не ниже Мрз 50.

1.9 Требования к материалам

1.9.1. Материалы, применяемые для изготовления изделий должны удовлетворять требованиям действующих государственных стандартов и обеспечивать получение заданных свойств.

1.9.2. В качестве вяжущего для бетонов и растворов должен применяться портландцемент марки не ниже 300.

1.9.3. Заполнитель бетона - кварцевый песок и крупный заполнитель должен удовлетворять требованиям ГОСТ 8736-77, ГОСТ 8267-75 ГОСТ 10268-80.

1.9.4. Вода для бетонных смесей должна отвечать требованиям ГОСТ 23732-79

Взам. инв. N | Подпись и дата | Инв. N подл.

Привязан

Инв. N

1.10 Маркировка

1.10.1 На каждом изделии, поставляемом потребителю, должны быть нанесены основные и информационные подписи, а также маркировочные знаки в соответствии с ГОСТ 13015.2-81.

1.10.2 Маркировка должна наносится на торцевую поверхность изделий несмываемой краской. ГОСТ 6586-77

1.10.3 В соответствии с ГОСТ 23009-78 устанавливается следующая структура обозначения (марок изделий);

Перегородки

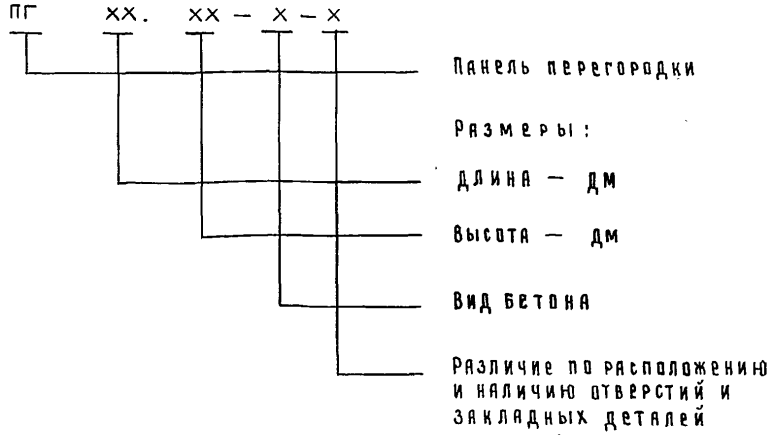

Например: ПГ 15.31.-Т-1 — панель перегородки длиной 15 дм. высотой 31 дм. из тяжелого бетона (Т), $\gamma = 2400$ кг/м^3, с отверстием.

Инв. № подл.	Подпись и дата	Взам. инв. №

Привязан

Инв. №

Плиты пола и покрытия навеса.

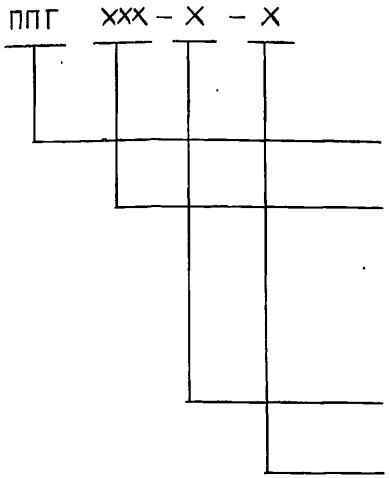

Например: ППГ 51.24.15-Т-1—плита пола навеса длиной 51дм, шириной 24дм, толщиной 15см, из тяжелого бетона (Т), γ= 2400кг/м^3, отличающая дополнительными закладными деталями.

2. Правила приёмки, методы контроля, транспортирование и хранение.

2.1 Приёмку панелей, методы контроля, транспортировку и хранение производить по указаниям серии 1.431-20.

2.2 Плиты пола и покрытия навеса транспортировать и хранить в горизонтальном положении

Настоящие технические условия распространяются на арматурные и закладные изделия сборных железобетонных перегородок, плит пола и покрытия навеса, предназначенные для применения в санитарном пропускнике на 60 человек (Типовой проект

1. Технические требования.

1.1 Арматурные изделия должны отвечать требованиям ГОСТ10922-75

1.2. Размеры арматурных изделий даны по осям и торцам стержней.

1.3. Сварку производить в соответствии с ГОСТ 19292-73 и с „Указаниями по сварке соединений арматуры и закладных деталей железобетонных конструкций" СН 393-78.

1.4. Сетки должны изготавливаться при помощи контактной сварки, при этом сварке подлежат все пересечения стержней.

1.5 Объединение сеток в пространственный каркас производить с помощью контактной сварки

Привязан

Инв. N

Взам. инв. N

Подпись и дата

Инв. N подл.

Нач.отд	Ким	
Гл. констр.	Теляковский	
Гл. спец.	Марков	
Н. контр.	Марков	
Рук. гр.	Скобликов	

807-11-17.85-КЖИ5-ТУ2

Технические условия

Стадия	Лист	Листов
Р	1	2

ГИПРОНИСЕЛЬХОЗ

Копировал Косенкова 20967-06 10 формат А4

2. Указания по изготовлению.

2.1. Сетки рассчитаны на изготовление на многоэлектродных машинах. Приварка отдельных стержней должна выполняться на одноэлектродных сварочных машинах.

2.2. Объединение сеток в пространственный каркас производить с помощью электросварочных клещей в следующем порядке:

Объединить нижнюю часть сеток во всех точках пересечения стержней;

Установить петли между сетками;

Объединить среднюю и верхнюю часть сеток во всех точках пересечения стержней.

2.3. Приварку анкерных стержней закладных деталей к пластинам выполнять под слоем флюса швом ГОСТ 19292-73-Т1-А6

2.4. Сварку стыков деталей металлических изделий выполнять электродами типа Э42 по ГОСТ 9467-75

Инв. № подл.	Подпись и дата	Взам. инв. №

Альбом II часть 5

№ п.п	Эскиз	Марка изделия	Размеры L	Размеры H	Размеры B	Расход материалов: Цементно-песчан. раствор М50 м3	Расход материалов: Легкий бетон М50 м3	Расход материалов: Тяжелый бетон М200 м3	Расход материалов: Сталь кг	Масса т	Назначение
1	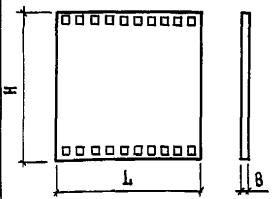	ПГ30.31-Т	2980	3070	80	—	—	0,73	21,95	1,83	Панель
2	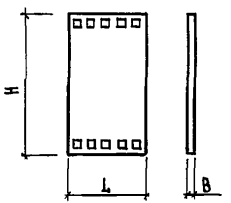	ПГ15.31-Т	1480	3070	80	—	—	0,36	15,76	0,9	Панель

209/67-06 12

Привязан

Инв. №

Нач.отд	Ким		
Гл.конст	Тедяковский		
Гл.спец	Марков		
Рук.гр.	Скобликов		
Ст.техн.	Корягина		

807-11-17.85-КЖИ5-ДН

Номенклатура сборных железобетонных элементов и расход материалов

Стадия	Лист	Листов
Р	1	5

ГИПРОНИСЕЛЬХОЗ

Формат А4

11

Инв. N подл.	Подпись и дата	Взам. инв. N

N п.п.	Эскиз	Марка изделия	Размеры L	Размеры H	Размеры B	Расход материалов: Цементно-песчан. раствор М50 м3	Расход материалов: Легкий бетон М50 м3	Расход материалов: Тяжелый бетон М200 м3	Расход материалов: Сталь кг	Масса т	Назначение
3	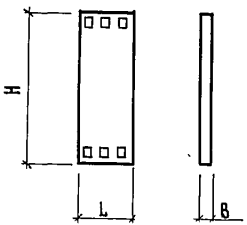	ПГ 10.31-Т	980	3070	80	—	—	0,24	13,7	0,6	Панель
4	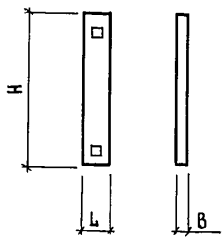	ПГ 5.31-Т	480	3070	80	—	—	0,12	7,69	0,3	Панель

Привязан:

Инв. N

807-11-17.85-КЖИ-ДН

Лист 2

Формат А4

20967-06 13

Инв. N подл.	Подпись и дата	Взам. инв. N

N п.п	Эскиз	Марка изделия	Размеры L	Размеры H	Размеры B	Расход материалов: Цементно-песчан. раствор М50 м3	Расход материалов: Легкий бетон М50 м3	Расход материалов: Тяжелый бетон М200 м3	Расход материалов: Сталь кг	Масса т	Назначение
5	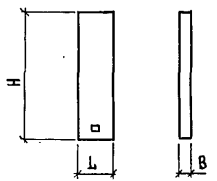	ПГ 5.25-Т	500	2470	80			0,11	6,66	0,30	Панель
6	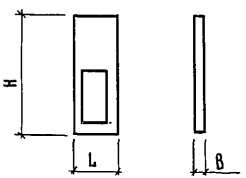	ПГ 10.31-Т-1	980	3070	80	—	—	0,19	38,06	0,53	Панель
7	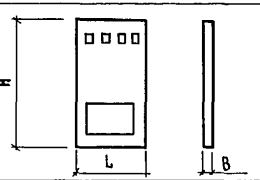	ПГ 15.31-Т-1	1480	3070	80	—	—	0,34	34,48	0,9	Панель для t=-20°С

Привязан

Инв. N

807-11-17.85-КЖИ 5-ДН

Лист 3

Формат А4

2096-06 14

Инв. N подл.	Подпись и дата	Взам. инв. N

N п.п	Эскиз	Марка изделия	Размеры L	Размеры H	Размеры B	Расход материалов: Цементно-песчан. раствор М50 м3	Расход материалов: Легкий бетон М50 м3	Расход материалов: Тяжелый бетон М200 м3	Расход материалов: Сталь кг	Масса т	Назначение
8	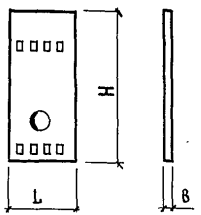	ПГ 15.31-Т-2	1480	3070	80	—	—	0,35	25,64	0,9	Панель
		ПГ 15.31-Т-3	1480	3070	80	—	—	0,35	42,76	0,9	
9	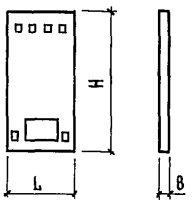	ПГ 15,31-Т-4	1480	3070	80	—	—	0,34	33,06	0,9	Панель для $t_н$=-30°С

Привязан:

Инв. N

807-11-17.85-КЖИ5-ДН

Лист 4

Формат А4

Инв N подл.	Подпись и дата	Взам инв N

N пп.	Эскиз	Марка изделия	Размеры L	Размеры H	Размеры B	Расход материалов: Цементно-песчан раствор М50 м3	Расход материалов: Легкий бетон М50 м3	Расход материалов: Тяжелый бетон М200 м3	Расход материалов: Сталь кг	Масса т	Назначение
10	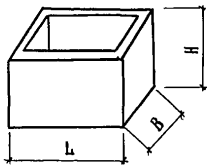	ПЯ1	1500	1490	1150	—	—	0,82	47,10	2,05	Приямок
11	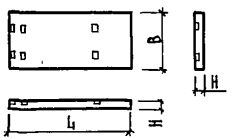	ПЛТ 51.24 15-Т-2	510	2435	150	—	—	1,86	225,24	4,9	Плита пола навеса
12	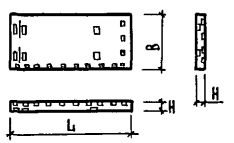	ПЛТ 51.24.15-Т-1	510	2435	150	—	—	1,86	225,24	4,9	Плита покрытия навеса

Привязан

Инв N

807-11-17.85 - КЖИ5 - ДН

Лист 5

Формат А4

20967-06 16

15

Инв. N подл.	Подпись и дата	Взам. инв. N

Формат	Зона	Поз.	Обозначение	Наименование	Кол. на исполнение КЖИ5-01.0.00–										Примечание
					–	01	02	03	04						
				Документация											
А4			КЖИ5-01.0.00 СБ	Сборочный чертеж											
А4			КЖИ5-ТУ1	Технические условия											
				Сборочные единицы											
А4		1	КЖИ5-00.03.00	Сетка арматурная С1	1										17,35 кг
			-01	Сетка арматурная С2		1									11,16 кг
			-02	Сетка арматурная С3			1								9,10 кг
			-03	Сетка арматурная С4				1							5,40 кг
			-04	Сетка арматурная С5					1						4,37 кг
		2	1.400.-9, вып.1	Изделие закладное УН1-7	2	2	2	1	1						
		3	1.400-15, вып.1	Изделие закладное МН-558	2	2	2	2	2						
				Материалы											
		4		Бетон марки м150	0,70	0,35	0,24	0,12	0,10						$м^3$

Нач.отд	Ким		807-11-17.85-КЖИ5-01.0.00
Гл.констр.	Теляковский		
Н.контр.	Марков		Панель (ПГ30.31-Т; ПГ15.31.-Т; ПГ10.31-Т; ПГ5.31-Т; ПГ5.25-Т)
Гл.спец.	Марков		Стадия: Р; Лист: ; Листов: 1
Рук.гр.	Скобликов		ГИПРОНИСЕЛЬХОЗ
Ст.инж.	Малашина		

Привязан

Инв. N

Копировал Косенкова

Формат А4

20967-06 17

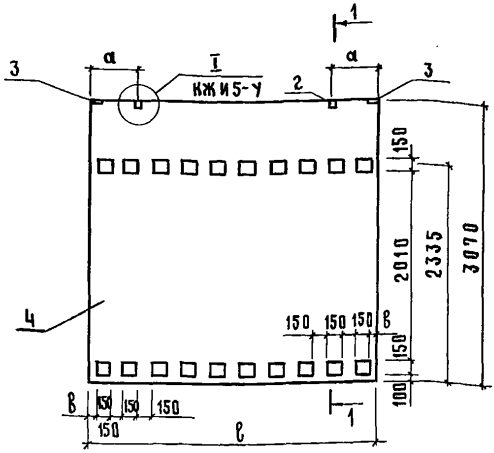

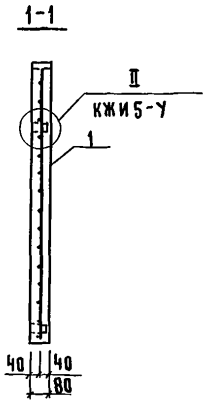

Обозначение	Марка	Размеры, мм			Масса, кг
		ℓ	а	в	
КЖИ5-01.00.00	ПГ30.31-Т	2980	490	65	1730,0
-01	ПГ 15.31-Т	1480	250	65	860,0
-02	ПГ 10.31-Т	980	200	115	600,0
-03	ПГ 5.31-Т	480	240	155	300,0
-04	ПГ 5.25-Т	480	240	165	290,0

Привязан

Инв. №

Взам. инв. №

Подпись и дата

Инв. № подл.

Нач. отд	Ким	
Гл. констр.	Теляковский	
Н. контр.	Марков	
Гл. спец.	Марков	
Рук. гр.	Скобликов	
Ст. инж.	Малашина	

807-11-17.85-КЖИ5-01.0.00 СБ

Панель (ПГ30.31-Т; ПГ 15.31-Т; ПГ 10.31-Т; ПГ 5.31-Т; ПГ 5.25-Т)
Сборочный чертеж.

Стадия	Масса	Масштаб
Р	см. табл.	1:50
Лист	Листов 1	

ГИПРОНИСЕЛЬХОЗ

Альбом III часть 5

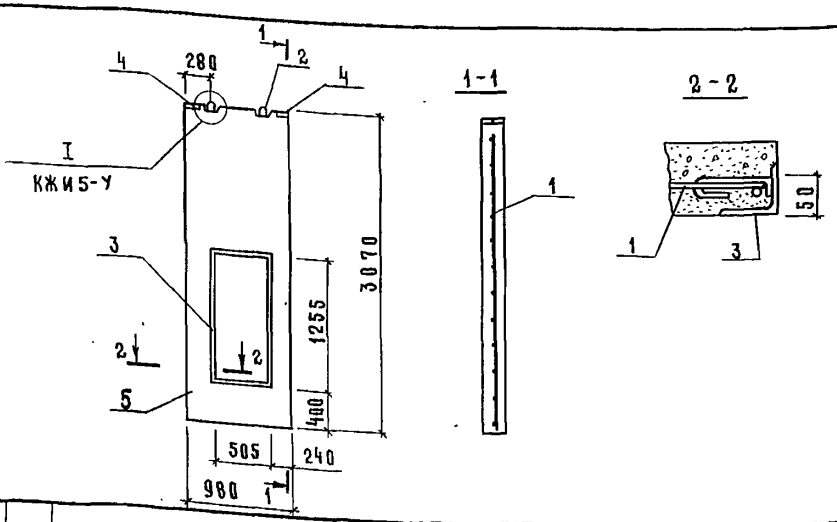

Формат	Зона	Поз	Обозначение	Наименование	Кол.	Примечание
				Документация		
А4			КЖИ5-ТУ1	Технические условия		
А4			КЖИ5-ВМ	Ведомость расхода стали		
				Сборочные единицы		
А4		1	КЖИ5-00.3.00	Сетка арматурная С3	1	9,08 кг
А4		2	1.400-9 вып.1	Изделие закладное УП1-7	2	1,39 кг
А4		3	КЖИ5-00.5.00	Изделие закладное РМ1	1	24,36 кг
А4		4	1.400-15 вып.1	То же МН558	2	0,90 кг
				Материалы		
		5		Бетон марки М150	0,19	м³

Привязан:

Инв. №

Взам. инв. №

Подпись и дата

Инв. № подл.

Нач.отд	Ким	
Гл.констр.	Теляковский	
Гл.спец	Марков	
Н.контр.	Марков	
Рук.гр.	Скобликов	
Ст.инж.	Таирова	

807-11-17.85-КЖИ5-02.0.00

Панель ПГ10.31-Т-1

Стадия	Масса	Масштаб
Р	530	1:50
Лист	Листов 1	

ГИПРОНИСЕЛЬХОЗ

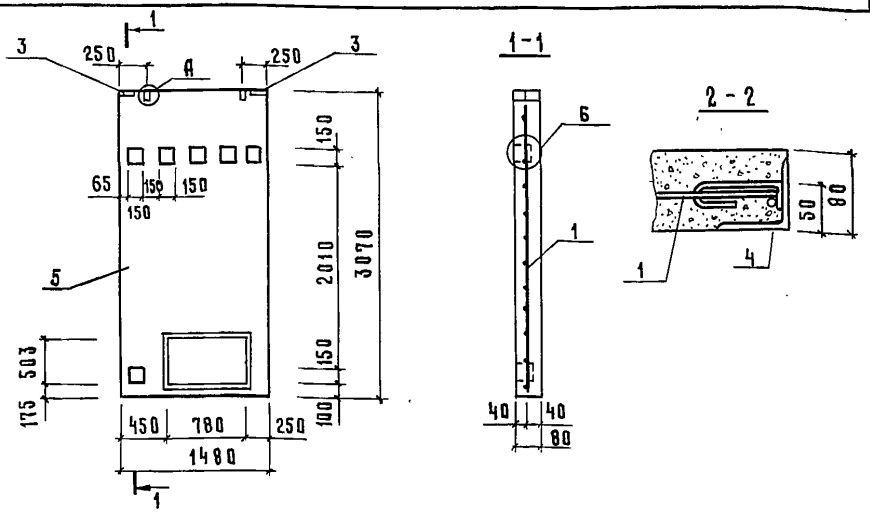

Формат	Зона	Поз.	Обозначение	Наименование	Кол.	Примечание
				Документация		
А4			КЖИ5-ТУ1	Технические условия		
А4			КЖИ5-ВМ	Ведомость расхода стали		
				Сборочные единицы		
А4		1	КЖИ5-00.3.00	Сетка арматурная С2	1	11,10 кг
Д4		2	1.400-9 вып.1	Изделие закладное УП1-7	2	1,39 кг
Д4		3	1.400-15 вып.1	То же МН558	2	0,90 кг
А4		4	КЖИ5-00.7.00	Изделие закладное РМ3	1	18,72 кг
				Материалы		
		5		Бетон марки М150	0,32	м³

Привязан

Инв. N

Взам. инв. N

Подпись и дата

Инв. N подл.

Нач.отд.	Ким	
Гл.констр.	Теляковский	
Гл.спец.	Марков	
Н.контр.	Марков	
Рук.гр.	Скобликов	
Ст.техн.	Коптева	
Ст.инж.	Таирова	

807-11-17.85-КЖИ5-03.0.00

Панель ПГ15.31-Т-1

Стадия	Масса	Масштаб
Р	850	1:50
Лист	Листов 1	

ГИПРОНИСЕЛЬХОЗ

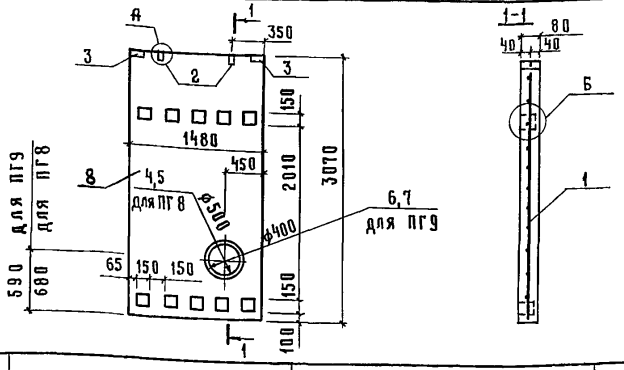

Формат	Зона	Поз.	Обозначение	Наименование	Кол.	Примечание
				Документация		
А4			КЖИ5-ТУ1	Технические условия		
А4			КЖИ5-ВМ	Ведомость расхода стали		
				Сборочные единицы		
А4		1	КЖИ5-00.3.00 СБ	Сетка арматурная С2	1	11,1 кг
А4		2	1.400-9 вып.1	Изделие закладное УП-1-7	2	1,39 кг
А4		3	1.400-15 вып.1	Изделие закладное МН558	2	0,9 кг
А4		4	КЖИ5-00.8.00	Изделие закладное РМ4	1	5,25 кг
А4		5	КЖИ5-17.0.00	Изделие закладное РМ5	1	15,14 кг
А4		6	КЖИ5-00.9.00	Изделие закладное РМ6	1	4,59 кг
А4		7	КЖИ5-16.0.00	Изделие закладное РМ7	1	11,74 кг
				Материалы		
		8		Бетон марки М150	0,32	м³

Привязан:

Инв. N

Взам. инв. N

Подпись и дата

Инв. N подл.

Нач. отд.	Ким	
Гл. констр.	Теляковский	
Гл. спец.	Марков	
Н. контр.	Марков	
Рук. гр.	Скобликов	
Ст. техн.	Коптева	
Ст. инж.	Таирова	

807-11-17.85 - КЖИ5-04.0.00

Панель
(ПГ15.31-Т-2; ПГ15.31-Т-3)

Стадия	Масса	Масштаб
Р	838 835	1:50
Лист	Листов 1	

ГИПРОНИСЕЛЬХОЗ

Копировал Косенкова 20967-06 21/формат А4

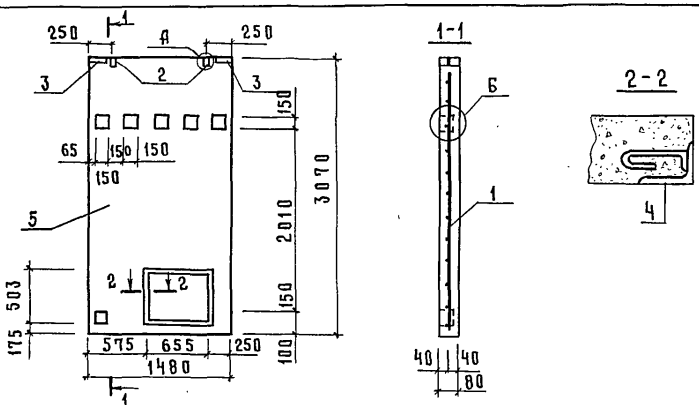

Формат	Зона	Поз.	Обозначение	Наименование	Кол.	Примечание
				Документация		
А4			КЖИ5-ТУ1	Технические условия		
А4			КЖИ5-ВМ	Ведомость расхода стали		
				Сборочные единицы		
А4		1	КЖИ5-00.3.00 СБ	Сетка арматурная С2	1	11,10 кг
А4		2	1.400-9 вып.1	Изделие закладное УП1-7	2	1,39 кг
А4		3	1.400-15 вып.1	То же МН55В	2	0,90 кг
А4		4	КЖИ5-00.6.00	Изделие закладное РМ2	1	17,32 кг
				Материалы		
		5		Бетон марки М150	0,33	м³

Привязан

Инв. N

Взам. инв. N

Подпись и дата

Инв. N подл.

Нач.отд	Ким	
Гл.констр.	Теляковский	
Гл.спец.	Марков	
Н.контр.	Марков	
Рук.гр.	Скобликов	
Ст.техн.	Коптева	
Ст.инж.	Тарова	

807-11-17.85-КЖИ5-05.0.00

Панель ПГ15.31-Т-4

Стадия	Масса	Масштаб
Р	880	1:50
Лист	Листов 1	

ГИПРОНИСЕЛЬХОЗ

Альбом II часть 5

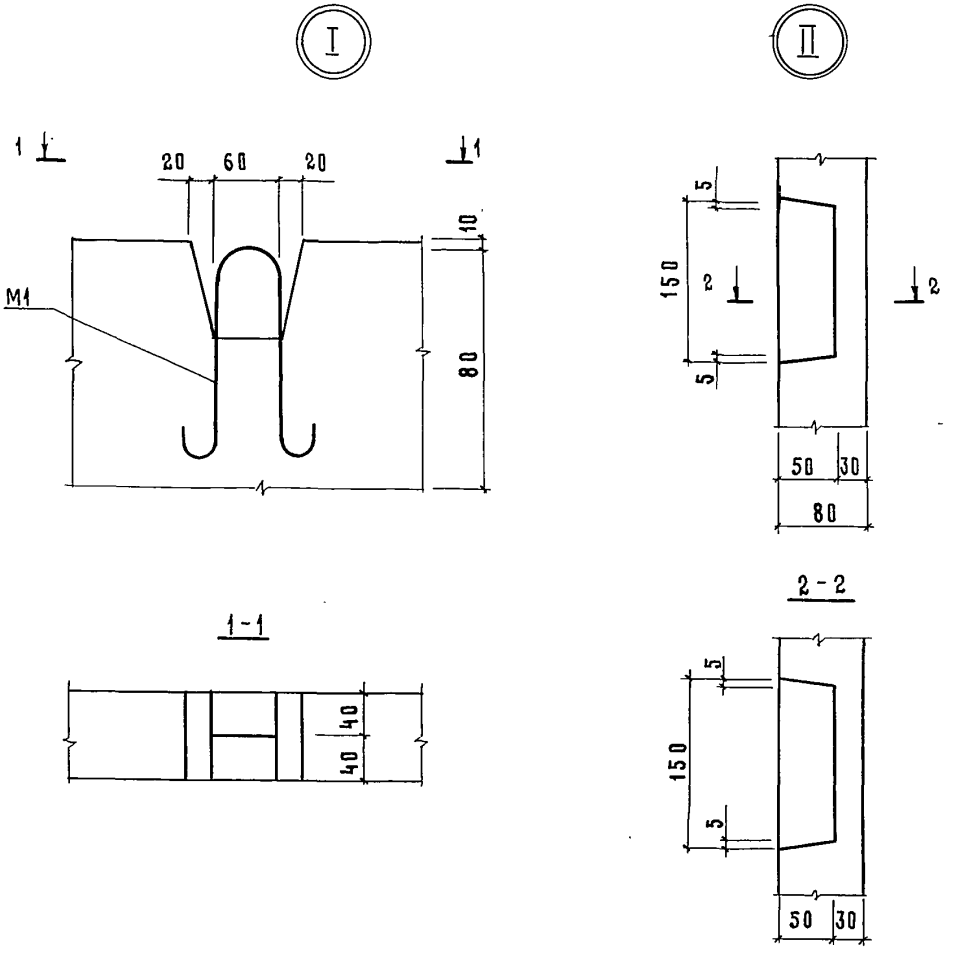

Привязан

Инв. N

Нач. отд.	Ким		
Гл. констр.	Теляковский		
Гл. спец.	Марков		
Н. контр.	Марков		
Рук. гр.	Скобликов		
Ст. техн.	Корягина		
Ст. инж.	Таирова		

807-11-17.85 - КЖИ5-У

Узлы I, II

Стадия	Масса	Масштаб
Р		
Лист	Листов 1	

ГИПРОНИСЕЛЬХОЗ

Взам. инв. N | Подпись и дата | Инв. N подл.

Альбом III, часть 5

Формат	Зона	Поз.	Обозначение	Наименование	Кол.	Примечание
				Документация		
А4			КЖИ5-06.0.00СБ	Сборочный чертёж		
А4			КЖИ5-ТУ1	Технические условия		
А4			КЖИ5-ВМ	Ведомость расхода стали		
				Сборочные единицы		
				Сетки арматурные		
				ГОСТ 8478-81		
БЧ		1	КЖИ5-00.0.18	С $\frac{5ВрI-100}{5ВрI-100}$ 1040×2240		
					2	6,99 кг
БЧ		2	-01	С $\frac{5ВрI-100}{5ВрI-100}$ 1280×2080		
					2	7,83 кг
БЧ		3	-02	С $\frac{5ВрI-100}{5ВрI-100}$ 1040×2740		
					1	6,55 кг
БЧ		4	-03	С $\frac{5ВрI-100}{5ВрI-100}$ 1280×2380		
					1	8,95 кг
БЧ		5	1.400-9 вып.1	Петля УП1-6	2	0,98 кг
				Материалы		
		6		Бетон марки М150	0,82	м³

Взам.инв.N

Подпись и дата

Инв.N подл.

Привязан

Инв.N

Нач.отд.	Ким	
Гл.констр.	Теляковский	
Гл.спец.	Марков	
Н.контр.	Марков	
Рук.гр.	Скобликов	
Ст.инж.	Малашина	
Инж.	Ермакова	

807-11-17.85-КЖИ5-06.0.00

Приямок ПЯ1

Стадия	Лист	Листов
Р		1

ГИПРОНИСЕЛЬХОЗ

Копировал Косенкова 20967-06 24 Формат А4

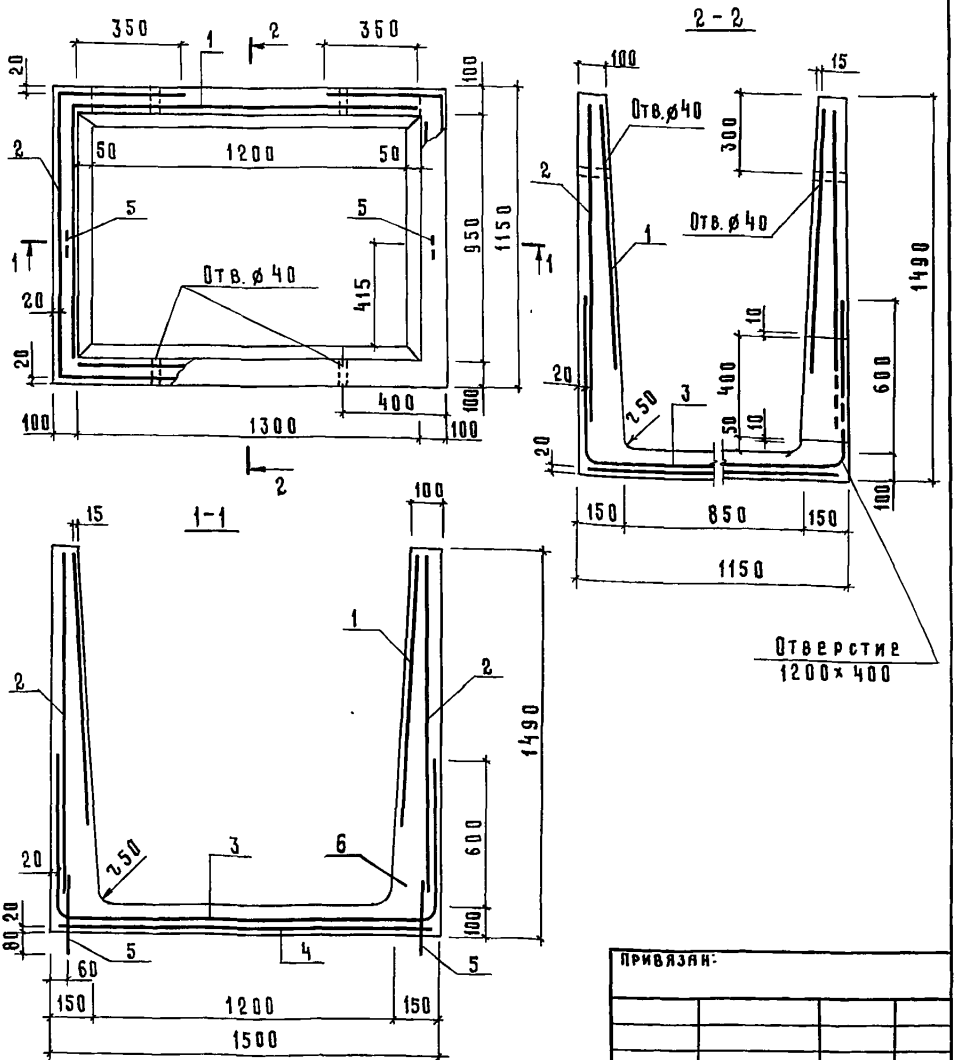

Нач.отд.	Ким		
Гл.констр.	Теляковский		
Н.контр.	Марков		
Гл.спец.	Марков		
Рук.гр.	Скобликов		
Инж.	Ермакова		

Привязан:

Инв. N

Взам. инв. N

Подпись и дата

Инв. N подл.

807-11-17.85-КЖИ5-06.0.00 СБ

Приямок ПЯ1.
Сборочный чертеж

Стадия	Масса	Масштаб
Р	2050	1:20
Лист	Листов 1	

ГИПРОНИСЕЛЬХОЗ

Альбом II часть 5

Формат	Зона	Поз	Обозначение	Наименование	Кол.	Примечание
				Документация		
А4			КЖИ5-07.0.00СБ	Сборочный чертёж		
А4			КЖИ5-ТУ1	Технические условия		
А4			КЖИ5-ВМ	Ведомость расхода стали		
				Сборочные единицы		
А4		1	КЖИ5-00.01.00	Каркас пространственный КП-1	1	213,84 кг
А4		2	1.400-6/76 вып 1	Изделие закладное М8-2	4	1,60 кг
А4		3	1.400-6/76 вып.1	Изделие закладное М4-28	2	2,50 кг
				Материалы		
		4		Бетон марки М200	1,86	м³

Привязан

Инв. N

Нач.отд.	Ким	
Гл.констр.	Теляковский	
Гл.спец.	Марков	
Н.контр.	Марков	
Рук.гр.	Скобликов	
Ст.инж.	Литвинова	

807-11-17.85-КЖИ5-07.0.00

Плита покрытия навеса ППТ51.24.15-Т

Стадия	Лист	Листов
Р		1

ГИПРОНИСЕЛЬХОЗ

Взам. инв. N | Подпись и дата | Инв. N подл.

Копировал Косенкова 20967-06 26 Формат А4

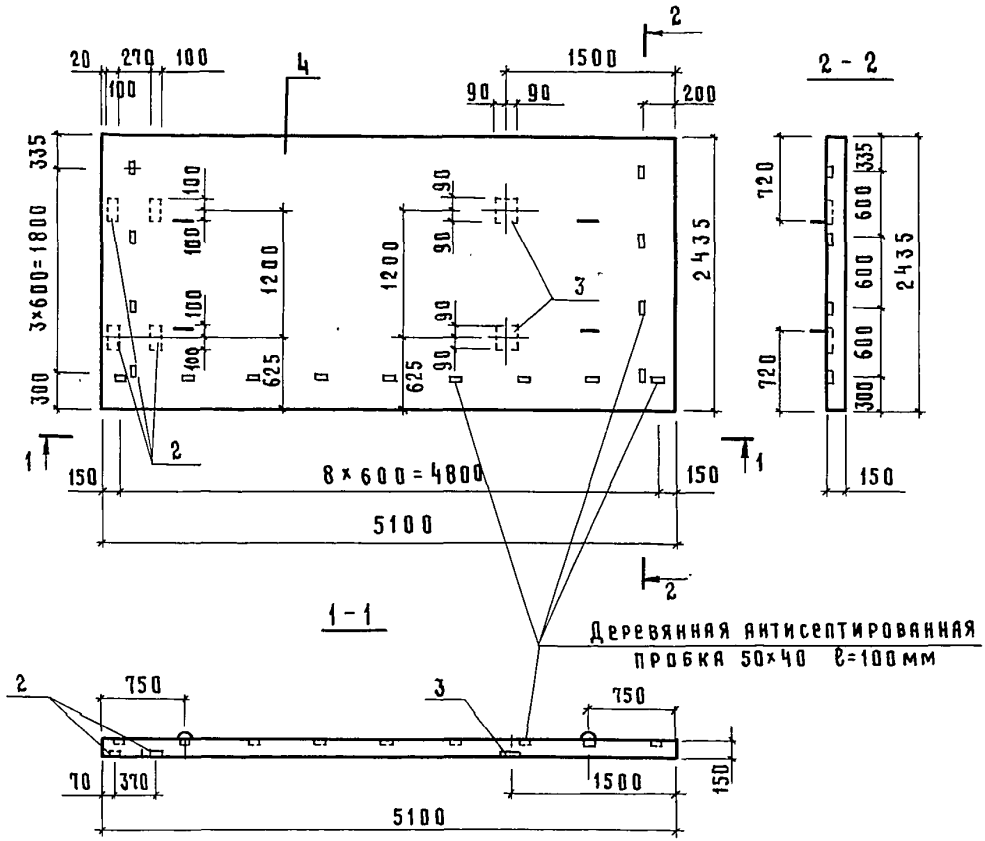

Привязан	
Инв. N	

Нач.отд.	Ким		
Гл.констр.	Теляковский		
Гл.спец.	Марков		
Н.контр.	Марков		
Рук.гр.	Скобликов		
Ст.инж	Литвинова		

807-11-17.85-КЖИ5-07.0.00 СБ

Плита покрытия навеса ППТ51.24.15-Т

Сборочный чертёж

Стадия	Масса	Масштаб
Р	4900	1:50
Лист 1	Листов 2	

ГИПРОНИСЕЛЬХОЗ

Взам. инв. N | Подпись и дата | Инв. N подл.

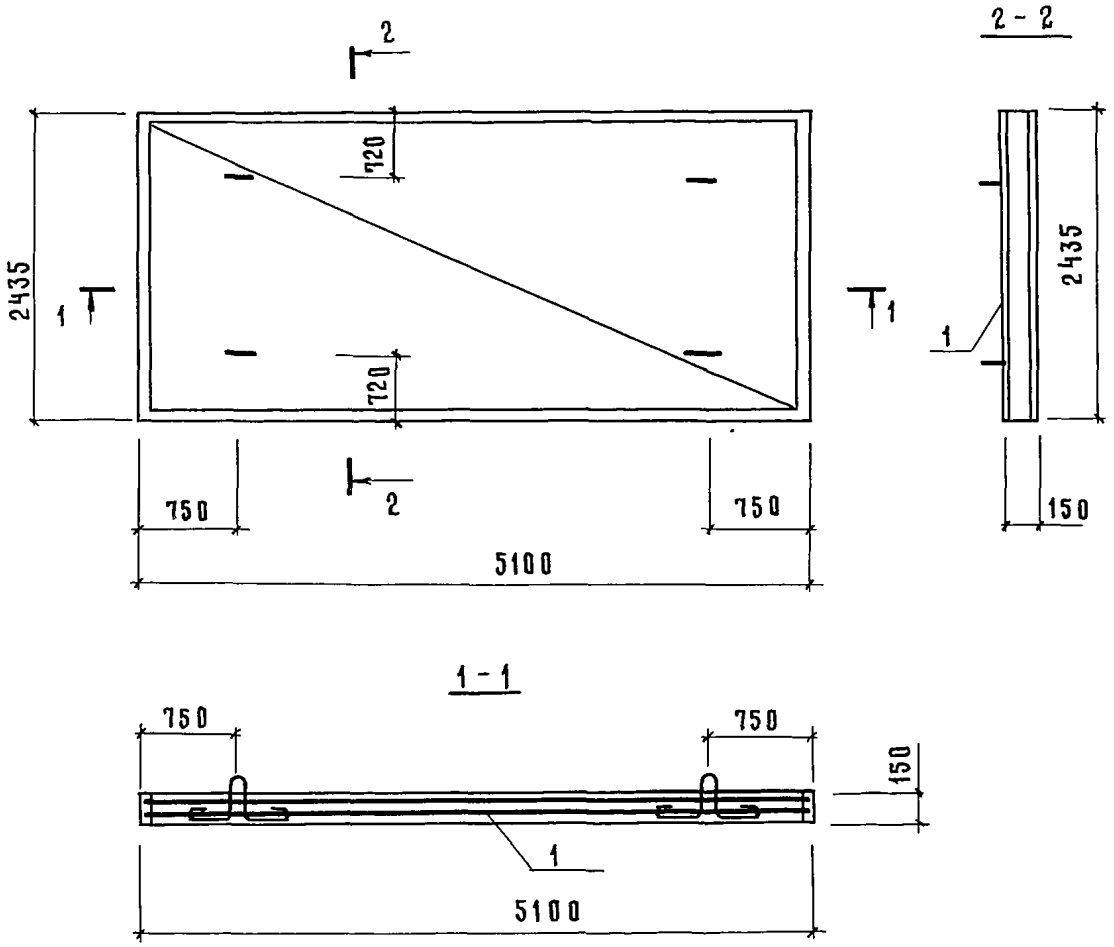

Инв. N подл.	Подпись и дата	Взам. инв. N

Привязан

Инв. N

807-11-17.85 - КЖИ5-07.0.00 СБ

Лист 2

Альбом III часть 5

Формат	Зона	Поз.	Обозначение	Наименование	Кол.	Примечание
				Документация		
А4			КЖИ5-08.00.00СБ	Сборочный чертёж		
А4			КЖИ5-ТУ1	Технические условия		
А4			КЖИ5-ВМ	Ведомость расхода стали		
				Сборочные единицы		
А4		1	КЖИ5-00.01.00	Каркас пространственный КП1	1	213,84 кг
А4		2	1.400-6/76 вып.1	Изделие закладное М8-2	4	1,60 кг
А4		3	1.400-6/76 вып.1	Изделие закладное МЧ-28	2	2,50 кг
				Материалы		
		4		Бетон марки М200	1,86	м³

Привязан:

Инв. N

Взам. инв. N | Подпись и дата | Инв. N подл.

Нач. отд.	Ким	
Гл. констр.	Теляковский	
Гл. спец.	Марков	
Н. контр.	Марков	
Рук. гр.	Скоблинов	
Ст. инж.	Литвинова	

807-11-17.85-КЖИ5-08.0.000

Плита пола навеса ПП51.24.15-Т-1

Стадия	Лист	Листов
Р		1

ГИПРОНИСЕЛЬХОЗ

Копировал Косенкова 20967-06 29 Формат А4

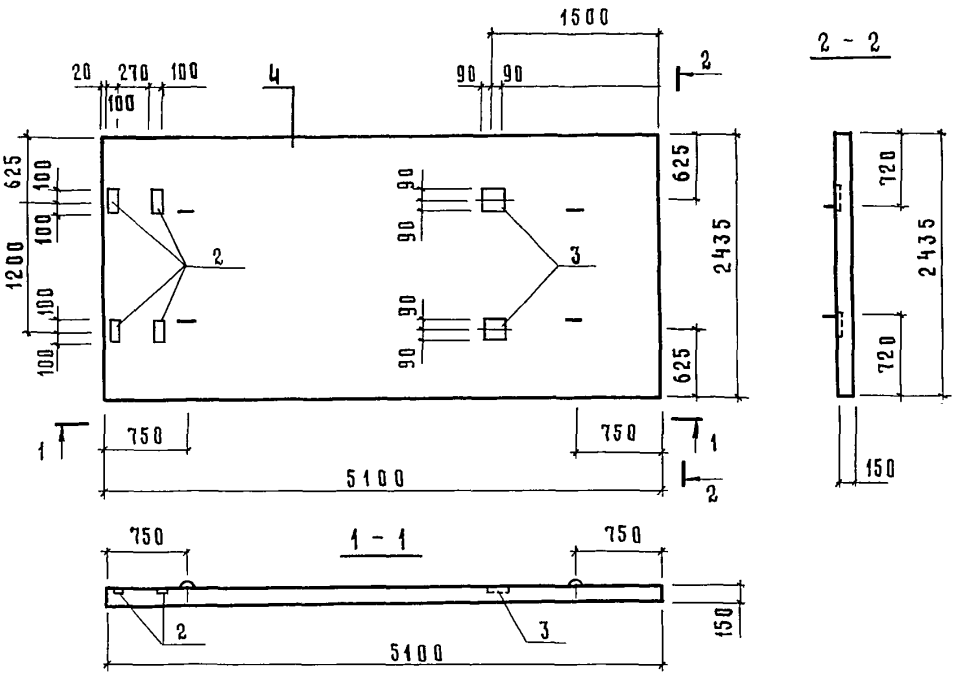

Привязан

Инв. N

807-11-17.85 - КЖИ5-08.0.00 СБ

Нач.отд	Ким		
Гл.констр.	Теляковский		X.84
Гл.спец.	Марков		
Н.контр.	Марков		
Рук.гр.	Скобликов		
Ст.инж	Литвинова		

Плита пола навеса
ПП51.24.15-Т-1.
Сборочный чертеж

Стадия	Масса	Масштаб
Р	4900	1:50
Лист 1	Листов 2	

ГИПРОНИСЕЛЬХОЗ

Взам. инв. N | Подпись и дата | Инв. N подл.

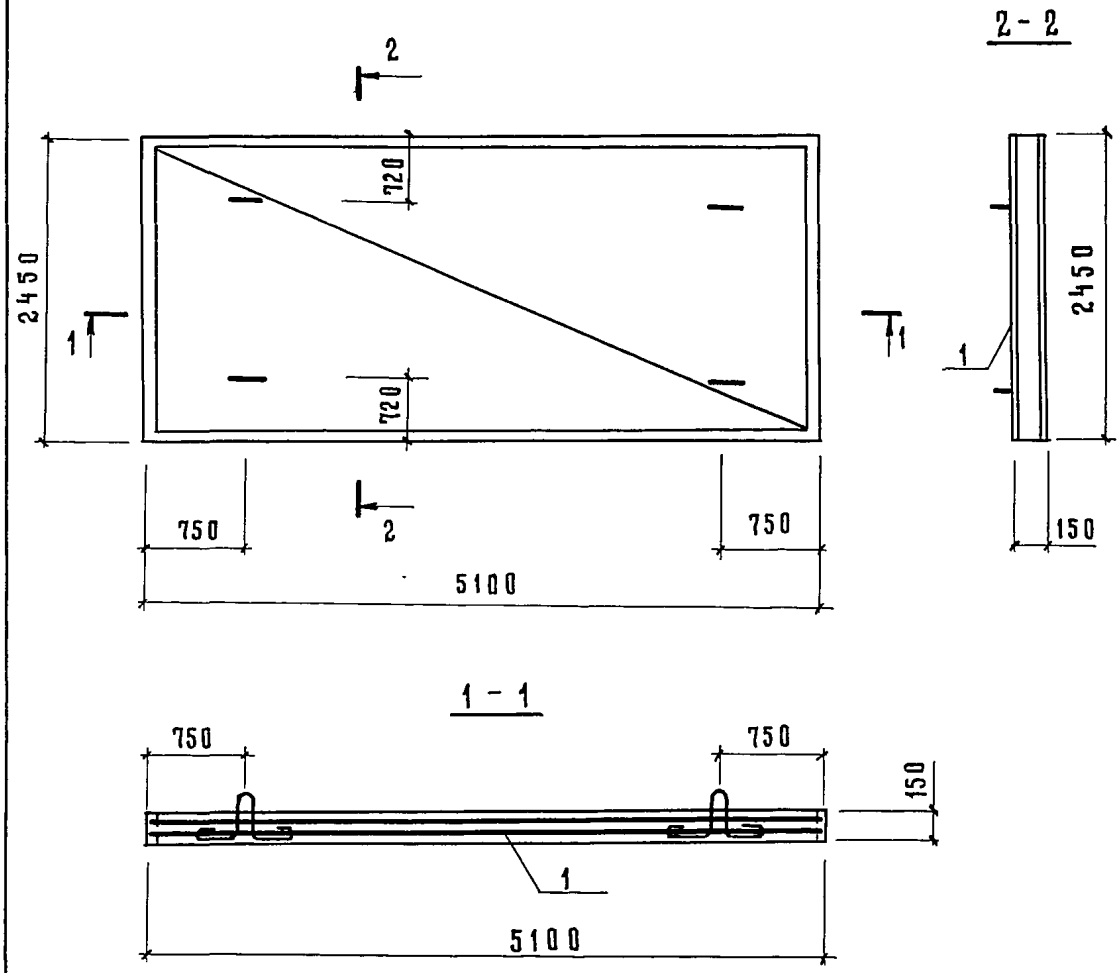

Инв. N подл.	Подпись и дата	Взам. инв. N

Привязан:

Инв. N

807-11-17.85 - КЖИ5-08.0.00 СБ

Лист 2

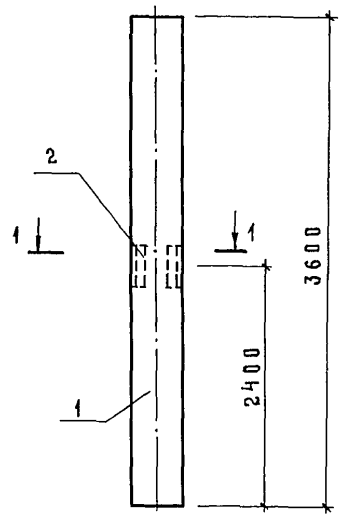

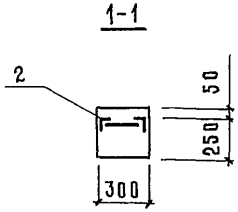

Формат	Зона	Поз	Обозначение	Наименование	Кол.	Примечание
				Сборочные единицы		
А		1	1.823-1 вып.1	Колонна СК3-36-1	1	
А4		2	1.400-6/76 вып.1	Закладное изделие М1-13	1	1,70 кг

Привязан

Инв. N

Взам. инв. N

Подпись и дата

Инв. N подл.

Нач.отд.	Ким	
Гл.констр.	Теляковский	
Гл.спец.	Марков	
Н.контр.	Марков	
Рук.гр	Скобликов	
Ст.инж.	Малашина	

807-11-17.85-КЖИ5-9.0.00

Колонна СК3-36-1а

Стадия	Масса	Масштаб
Р	324	
Лист	Листов 1	

ГИПРОНИСЕЛЬХОЗ

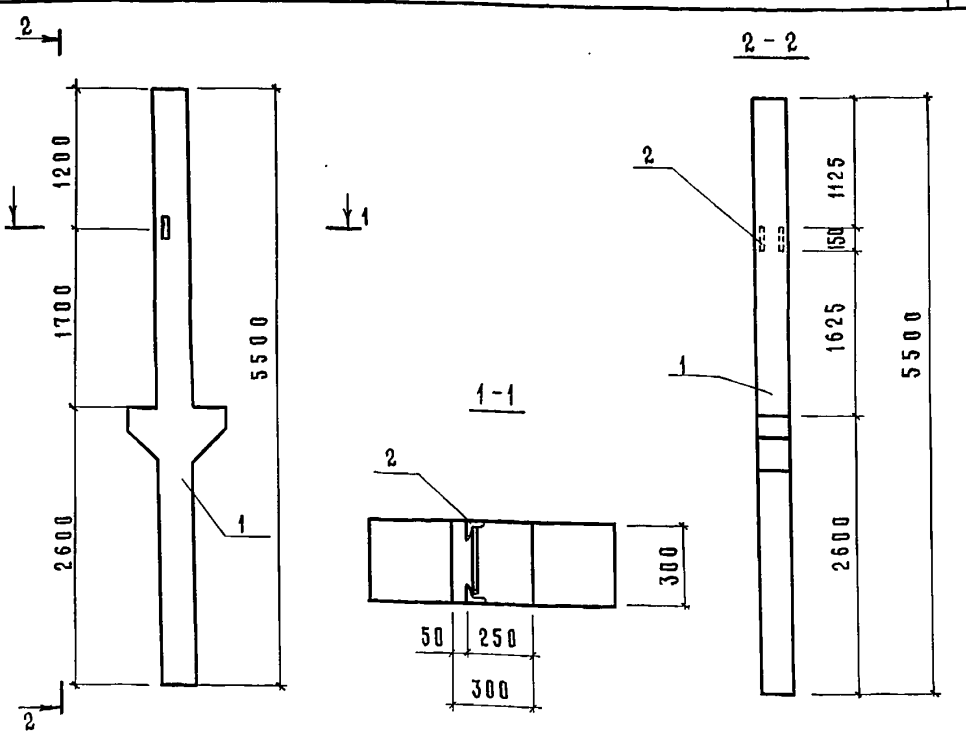

Формат	Зона	Поз.	Обозначение	Наименование	Кол.	Примечание
				Сборочные единицы		
А4		1	ГОСТ 19804.7-83	Свая-колонна 1СД 55.29.30-1	1	
А4		2	1.400-6/76 вып.1	Закладное изделие М1-13	1	1,70 кг

Привязан:

Инв. N

Нач. отд	Ким		
Гл. констр.	Теляковский		X.84г.
Гл. спец.	Марков		
Н. контр.	Марков		
Рук. гр.	Скобликов		
Ст. инж.	Малашина		

807-11-17.85-КЖИ 5-10.0.00

Свая-колонна 1СД 55.29.30-1

Стадия	Масса	Масштаб
Р	1370	
Лист	Листов 1	

ГИПРОНИСЕЛЬХОЗ

Взам. инв. N | Подпись и дата | Инв. N подл.

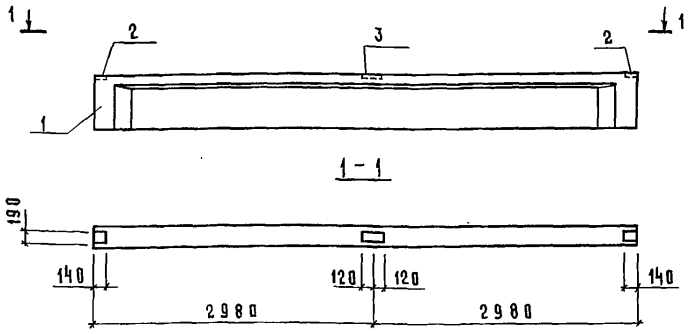

Формат	Зона	Поз.	Обозначение	Наименование	Кол.	Примечание
				Сборочные единицы		
А3		1	1.462.1-10/80 вып.1	Балка 1БСТ6-2АIVТ		
А3		2	1.462.1-10/80.2-100	Изделие закладное М5	2	2,8 кг
А3		3	1.462.1-10/80.2-110	Изделие закладное М6	1	2,4 кг

Привязан

Инв. N

Взам. инв. N

Подпись и дата

Инв. N подл.

Нач. отд	Ким	
Гл. констр.	Теляковский	
Гл. спец.	Марков	
Н. контр.	Марков	
Рук. гр.	Скобликов	
Инж.	Дымов	

80Т-11-17.85-КЖИ 5-11.0.00

Балка 1БСТ6-2АIVТ-1

Стадия	Масса	Масштаб
Р	1150	1:50
Лист	Листов 1	

ГИПРОНИСЕЛЬХОЗ

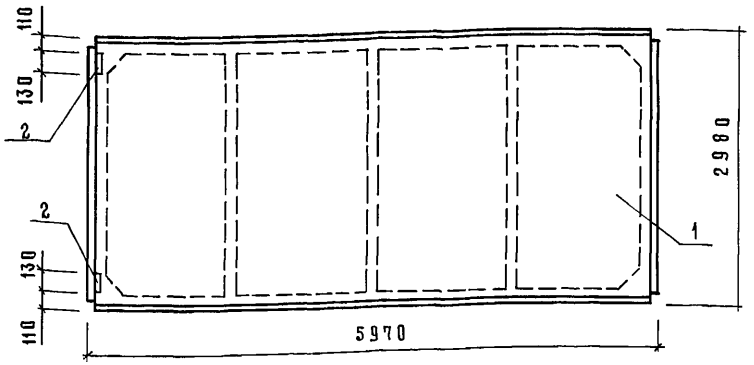

Формат	Зона	Поз.	Обозначение	Наименование	Кол.	Примечание
				Сборочные единицы		
А4		1	1.865.1-11 вып.1	Плита покрытия		
				1ПГ-3АIVт-80МВ-12-200п	1	
А4		2	1.865.1-4/80.04-00100	Изделие закладное М6	2	0,90кг
				Сборочные единицы		
А4		1	1.865.1-11 вып.1	Плита покрытия		
				1ПГ-3АIVт-120МВ-12-200п	1	
А4		2	1.865.1-4/80.04-00100	Изделие закладное М6	2	0,90кг

Привязан

Инв. N

Взам. инв. N | Подпись и дата | Инв. N подл.

Нач.отд.	Ким		
Гл.констр.	Теляковский		
Н.контр.	Марков		
Гл.спец.	Марков		
Рук.гр.	Скобликов		
Ст.инж.	Малашина		

807-11-17.85-КЖИ5-12.0.00

Плита покрытия (1ПГ-3АIVт-80МВ-12-200Па 1ПГ-3АIVт-120МВ-12-200Па)

Стадия	Масса	Масштаб
Р	2250	1:50
Лист	Листов 1	

ГИПРОНИСЕЛЬХОЗ

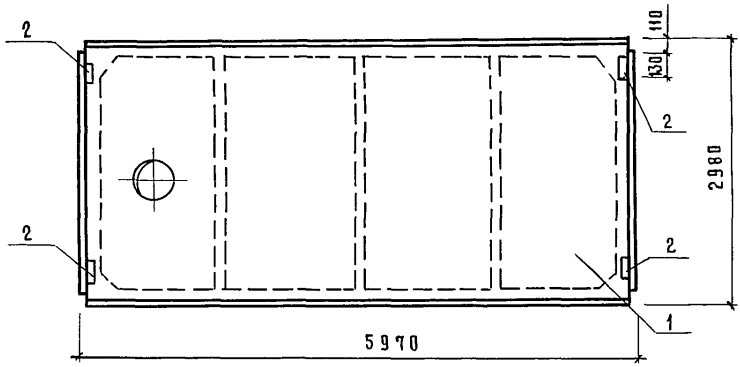

Формат	Зона	Поз.	Обозначение	Наименование	Кол.	Примечание
				Сборочные единицы		
А4		1	1.865.1-11 вып.1	Плита покрытия		
				1ПВ4-3АIVТ-80МВ-12-200П	1	
А4		2	1.865.1-4/80.04-00100	Изделие закладное М6	4	0,90 кг
				Сборочные единицы		
А4		1	1.865.1-11 вып.1	Плита покрытия		
				1ПВ4-3АIVТ-120МВ-12-200П	1	
А4		2	1.865.1-4/80.04-00100	Изделие закладное М6	4	0,90 кг

Привязан

Инв. N

Взам. инв. N

Подпись и дата

Инв. N подл.

Нач.отд.	Ким		
Гл.констр.	Теляковский		
Гл.спец.	Марков		
Н.контр.	Марков		
Рук.гр.	Скобликов		
Ст.инж.	Малашина		

807-11-17.85-КЖИ5-13.0.00

Плита покрытия (1ПВ4-3АIVТ-80МВ-12-200Па 1ПВ4-3АIVТ-120МВ-12-200Па)

Стадия	Масса	Масштаб
Р	2900	1:50
Лист	Листов 1	

ГИПРОНИСЕЛЬХОЗ

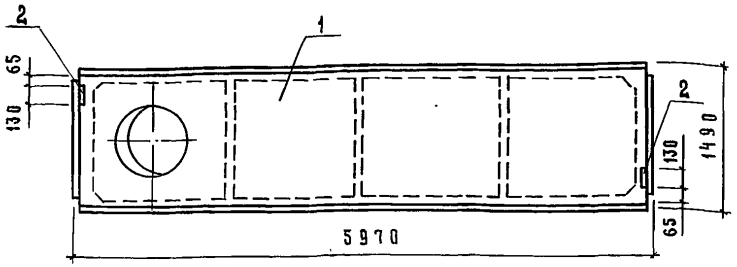

Формат	Зона	Поз.	Обозначение	Наименование	Кол.	Примечание
				Сборочные единицы		
А4		1	1.865.1-11 вып.1	Плита покрытия		
				2ПВ7-2АIVТ-80МВ-12-200П	1	
А4		2	1.865.1-4/80.04-00100	Изделие закладное М6	2	0,90 кг
				Сборочные единицы		
А4		1	1.865.1-11 вып.1	Плита покрытия		
				2ПВ7-2АIVТ-120МВ-12-200П	1	
А4		2	1.865.1-4/80.04-00100	Изделие закладное М6	2	0,90 кг

Привязан:

Инв. N

Взам. инв. N | Подпись и дата | Инв. N подл.

Нач. отд.	Ким	
Гл. констр.	Теляковский	
Гл. спец.	Марков	
Н. контр.	Марков	
Рук. гр.	Скобликов	
Ст. инж.	Малашина	

807-11-17.85-КЖИ5-14.0.00

Плита покрытия (2ПВ7-2АIVТ-80МВ-12-200Па 2ПВ7-2АIVТ-120МВ-12-200Па)

Стадия	Масса	Масштаб
Р	1450	1:50
Лист	Листов 1	

ГИПРОНИСЕЛЬХОЗ

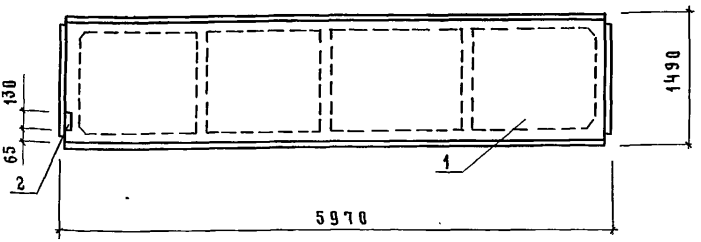

Формат	Зона	Поз	Обозначение	Наименование	Кол	Примечание
				Сборочные единицы		
А4		1	1.865.1-11 вып.1	Плита покрытия		
				2ПГ-2АIVТ-80МВ-12-200П	1	
А4		2	1.865.1-4/80.04-00100	Изделие закладное М6	2	0,90 кг
				Сборочные единицы		
А4		1	1.865.1-11 вып.1	Плита покрытия		
				2ПГ-2АIVТ-120МВ-12-200П	1	
А4		2	1.865.1-4/80.04-00100	Изделие закладное М6	2	0,90 кг

Привязан

Инв. N

Взам. инв. N | Подпись и дата | Инв. N подл.

Нач. отд	Ким	
Гл. констр.	Теляковский	
Гл. спец.	Марков	
Н. контр.	Марков	
Рук. гр.	Скобликов	
Ст. инж.	Малашина	

807-11-17.85-КЖИ5-15.0.00

Плита покрытия (2ПГ-2АIVТ-80МВ-12-200Па 2ПГ-2АIVТ-120МВ-12-200Па)

Стадия	Масса	Масштаб
Р	1230	1:50
Лист	Листов 1	

ГИПРОНИСЕЛЬХОЗ

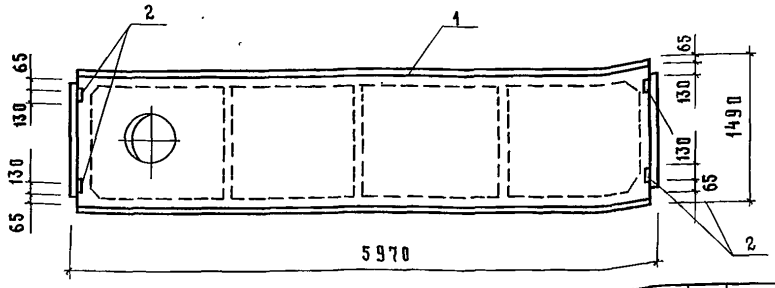

Формат	Зона	Поз	Обозначение	Наименование	Кол.	Примечание
				Сборочные единицы		
А4		1	1.865.1-11 вып.11	Плита покрытия		
				2ПВ4-2АIVТ-80МВ-12-200П	1	
А4		2	1.865.1-4/80.04-00100	Изделие закладное М6	4	0,90 кг
				Сборочные единицы		
А4		1	1.865.1-11 вып.1	Плита покрытия		
				2ПВ4-2АIVТ-120МВ-12-200П	1	
А4		2	1.865.1-4/80.04-00100	Изделие закладное М6	4	0,90 кг

Привязан:

Инв. N

Взам. инв. N

Подпись и дата

Инв. N подл.

Нач. отд	Ким	
Гл. констр.	Теляковский	
Гл. спец.	Марков	
Н. контр.	Марков	
Рук. гр.	Скобликов	
Ст. инж.	Малашина	

807-11-17.85-КЖИ5-16.0.00

Плита покрытия (2ПВ4-2АIVТ-80МВ-12-200Па 2ПВ4-2АIVТ-120МВ-12-200Па)

Стадия	Масса	Масштаб
Р	1530	1:50
Лист	Листов 1	

ГИПРОНИСЕЛЬХОЗ

Альбом III часть 5

Формат	Зона	Поз.	Обозначение	Наименование	Кол.	Примечание
				Документация		
А4			КЖИ5-ТУ2	Технические условия		
А4			КЖИ5-00.1.00СБ	Сборочный чертеж		
				Сборочные единицы		
А4		1	КЖИ5-00.2.00	Каркас плоский КР1	7	6,62 кг
А4		2	КЖИ5-00.4.00	Сетка арматурная С6	2	80,34 кг
А4		3	1.400-9 вып.1	Петля УП1-6	4	0,80 кг

Взам. инв. N

Подпись и дата

Инв. N подл.

Привязан

Инв. N

Нач. отд	Ким	
Гл. конст.	Теляковский	
Гл. спец	Марков	
Н. контр.	Марков	
Рук. гр.	Скобликов	
Ст. инж.	Литвинова	

807-11-17.85-КЖИ5-00.1.00

Каркас пространственный КП1

Стадия	Лист	Листов
Р		1

ГИПРОНИСЕЛЬХОЗ

Копировал Косенкова 20967-06 40 Формат А4

Альбом III часть 5

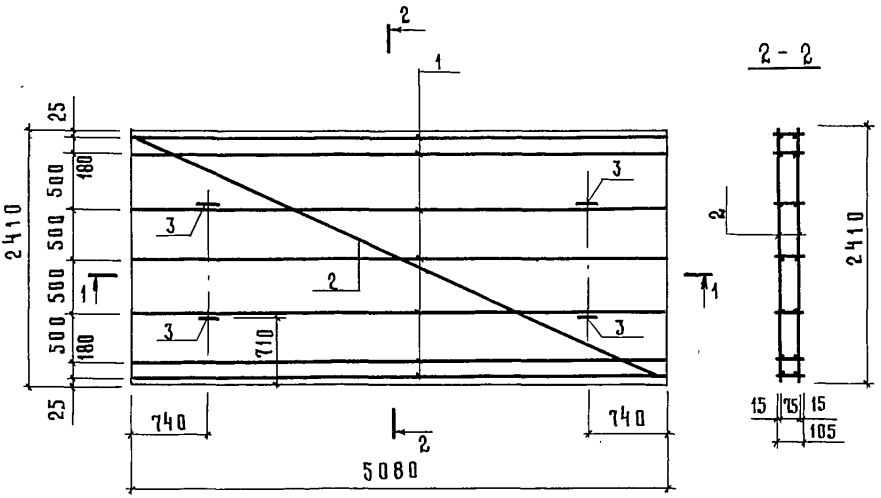

1 - 1

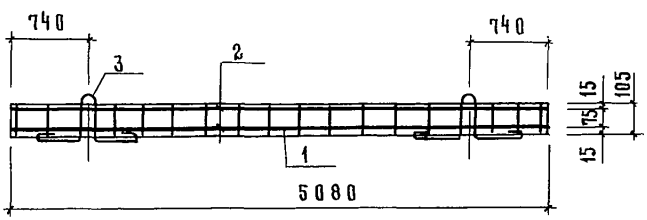

поз. 3

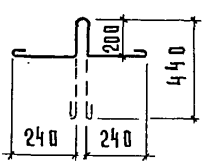

Привязан

Инв. N

Взам. инв. N

Подпись и дата

Инв. N подлин

Нач. отд.	Ким		
Гл. констр.	Теляковский		
Гл. спец.	Марков		
Н. контр.	Марков		
Рук. гр.	Скобликов		
Ст. инж.	Литвинова		

807-11-17.85-КЖИ5-00.1.00 СБ

Каркас пространственный
КП1
Сборочный чертеж.

Стадия	Масса	Масштаб
Р	213,84	1:50
Лист	Листов 1	

ГИПРОНИСЕЛЬХОЗ

Копировал Косенкова 20967-06 41 Формат А4

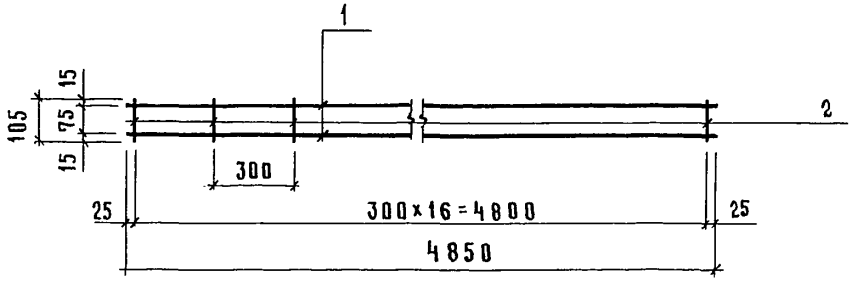

Формат	Зона	Поз.	Обозначение	Наименование	Кол.	Примечание
				Документация		
А4			КЖИ5-ТУ2	Технические условия		
				Детали		
Бч		1	КЖИ5-00.0.01	⌀10AIII ГОСТ5781-82 ℓ=4850	2	3,13 кг
Бч		2	КЖИ5-00.0.02	⌀5BpI ГОСТ5781-82 ℓ=105	18	0,02 кг

Привязан

Инв. N

Взам. инв. N

Подпись и дата

Инв. N подл.

Нач. отд.	Ким	
Гл. констр.	Теляковский	
Гл. спец.	Марков	
Н. контр.	Марков	
Рук. гр.	Скобликов	
Ст. инж.	Литвинова	

807-11.17.85-КЖИ5-00.2.00

Каркас плоский

КР1

Стадия	Масса	Масштаб
Р	6,62	
Лист	Листов 1	

ГИПРОНИСЕЛЬХОЗ

Инв. N подл.	Подпись и дата	Взам. инв. N

Альбом II часть 5

Формат	Зона	Поз	Обозначение	Наименование	Кол. на исполнение КЖИ5-00.3.00 —	01	02	03	04						Примечание
				Документация											
АЧ				Сборочный чертеж	X	X	X	X							
			КЖИ5-ТУ2	Технические условия											
				Детали											
БЧ		1	КЖИ5-00.0.02-01	⌀5ВрI ГОСТ6727-80 ℓ=2960	16										0,46 кг
БЧ		2	-02	ℓ=1460		16									0,22 кг
БЧ		3	-03	ℓ=960			16								0,15 кг
БЧ		4	-04	ℓ=460				16	13						0,07 кг
БЧ		5	-05	ℓ=3050	11	6	4	4							0,47 кг
БЧ		6	-06	ℓ=2450					4						0,38 кг
БЧ		7	КЖИ5-00.0.03	⌀8АIII ГОСТ5781-82 ℓ=2450					2						0,97 кг
БЧ		8	-01	⌀8АIII ГОСТ5781-82 ℓ=3050	4	4	4	2							1,205 кг

Нач. отд	Ким		
Гл. констр.	Теляковский		X.84
Н. контр.	Марков		
Гл. спец	Марков		
Рук. гр.	Скобликов		
Ст. инж.	Малашина		

Привязан

Инв. N

807-11-17.85 - КЖИ5-00.3.00

Сетки арматурные С1 ÷ С5

Стадия	Лист	Листов
Р		1

ГИПРОНИСЕЛЬХОЗ

Формат АЧ

20967-06 43

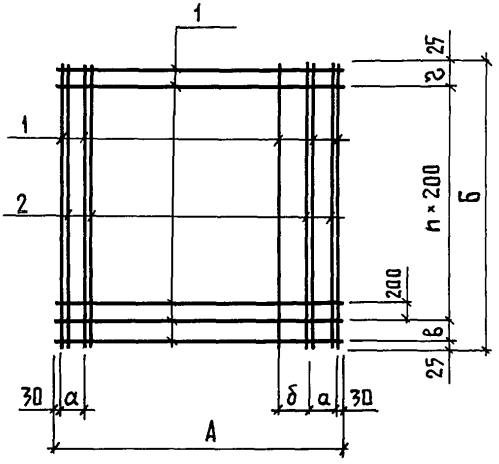

Обозначение	Марка	Размеры в мм							Масса
		А	Б	а	δ	в	г	п	
КЖИ 5-00.3.00	С1	2960	3050	250	300	220	180	13	17,35 кг
-01	С2	1460	3050	250	300	220	180	13	11,16 кг
-02	С3	960	3050	150	300	220	180	13	9,10 кг
-03	С4	460	3050	100	100	220	180	13	5,40 кг
-04	С5	460	2450	100	100	–	–	12	4,37 кг

Привязан:

Инв. N

Взам. инв. N

Подпись и дата

Инв. N подл.

807-11-17.85-КЖИ 5-00.3.00 СБ

Сетка арматурная (С1...С5) Сборочный чертёж

Стадия	Масса	Масштаб
Р	см. табл.	1:50
Лист	Листов 1	

Нач.отд.	Ким	
Гл.констр.	Теляковский	
Гл.спец.	Марков	
Рук.груп.	Скобликов	
Ст.инж.	Малашина	

ГИПРОНИСЕЛЬХОЗ

Копир. Лихачева 20967-06 44 Формат А4

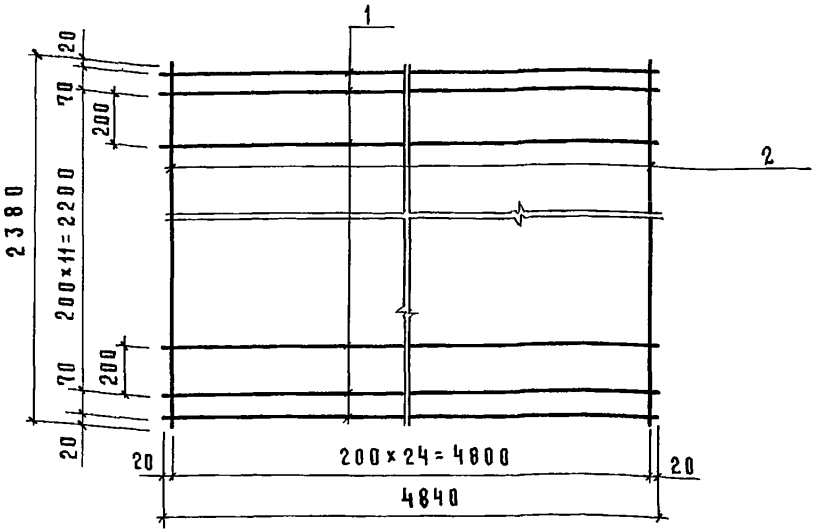

Формат	Зона	Поз.	Обозначение	Наименование	Кол.	Примечание
				Документация		
А4			КЖИ5-ТУ2	Технические условия		
				Детали		
Б4		1	КЖИ5-00.0.04	⌀10AIII ГОСТ5781-82 ℓ=4840	14	2,99 кг
Б4		2	-01	⌀10AIII ГОСТ5781-82 ℓ=2380	26	1,48 кг

Привязан:

Инв. N

Взам. инв. N | Подпись и дата | Инв. N подл.

Нач. отд.	Ким	
Гл. констр.	Теляковский	
Гл. спец.	Марков	
Н. контр.	Марков	
Рук. гр.	Скобликов	
Ст. инж.	Литвинова	

809-11-17.85-КЖИ5-00.4.00

Сетка арматурная С6

Стадия	Масса	Масштаб
Р	80,34	
Лист	Листов 1	

ГИПРОНИСЕЛЬХОЗ

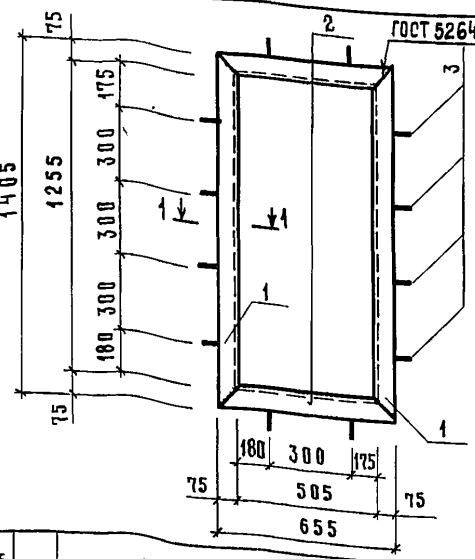

1-1

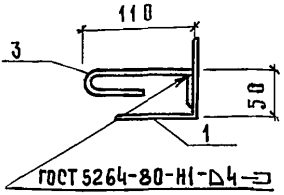

Формат	Зона	Поз.	Обозначение	Наименование	Кол.	Примечание
				Документация		
А4			КЖИ5-ТУ2	Технические условия		
				Детали		
Б4		1	КЖИ5-00.0.05	Уголок $\frac{\text{Б-75×75×5 ГОСТ8509-72}}{\text{Ст3 ГОСТ 535-79}}$		
Б4		2		ℓ=1405	2	8,14 кг
Б4		3	-01 КЖИ5-00.0.06	ℓ= 655	2	3,8 кг
				ф6АI ГОСТ5781-82 ℓ= 200	12	0,04 кг

Привязан

Инв. N

Нач.отд.	Ким		
Гл.констр	Теляковский		
Н.контр.	Марков		
Гл.спец	Марков		
Рук.гр.	Скобликов		
Ст.техн.	Корягина		
Ст.инж.	Таирова		

807-11-17.85 - КЖИ5-00.5.00

Рамка металлическая РМ1

Стадия	Масса	Масштаб
Р	24,36	1:20
Лист	Листов 1	

ГИПРОНИСЕЛЬХОЗ

Инв.N подл. | Подпись и дата | Взам.инв.N

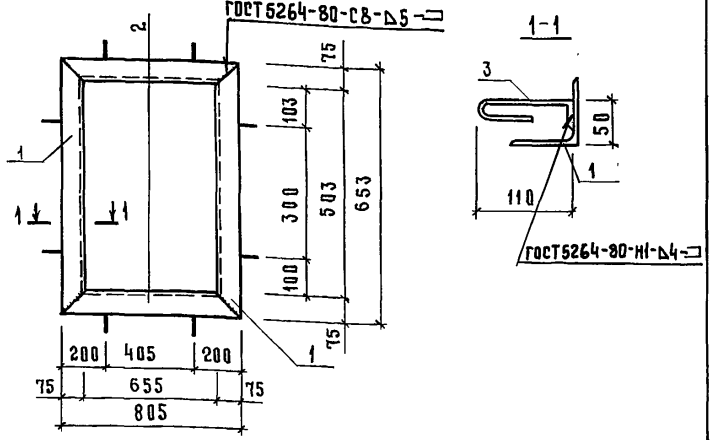

Формат	Зона	Поз.	Обозначение	Наименование	Кол.	Примечание
				Документация		
А4			КЖИ5-ТУ2	Технические условия		
				Детали		
Б4		1	КЖИ5-00.0.05-02	Уголок $\frac{Б-75\times75\times5\ ГОСТ8509-72}{Ст3\ ГОСТ535-79}$		
				ℓ = 653	2	3,80 кг
Б4		2	-03	ℓ = 805	2	4,70 кг
Б4		3	КЖИ5-00.0.06	ø 6AI ГОСТ 5781-82 ℓ = 200	8	0,04 кг

Привязан

Инв. N

Взам. инв. N

Подпись и дата

Инв. N подл.

Нач. отд.	Ким		
Гл. констр.	Теляковский		
Гл. спец.	Марков		
Н. контр.	Марков		
Рук. гр.	Скобликов		
Ст. техн.	Коптева		
Ст. инж.	Таирова		

807-11-17.85 - КЖИ5-00.6.00

Рамка металлическая РМ2

Стадия	Масса	Масштаб
Р	17,32	1:20
Лист	Листов 1	

ГИПРОНИСЕЛЬХОЗ

Копировал Косенкова 20967-06 47 формат А4

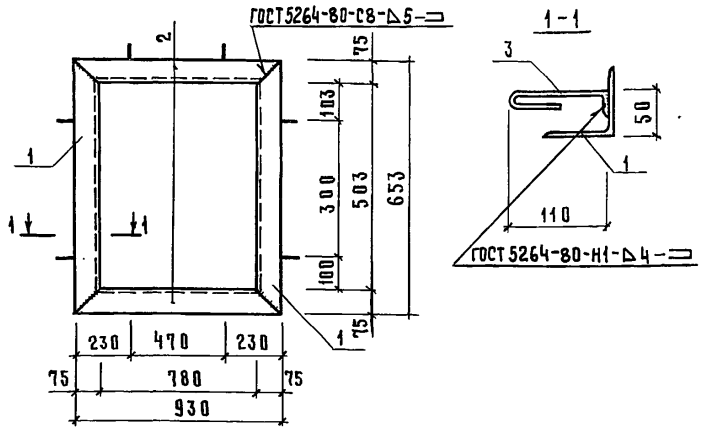

Формат	Зона	Поз.	Обозначение	Наименование	Кол.	Примечание
				Документация		
А4			КЖИ5-ТУ2	Технические условия.		
				Детали		
Б4		1	КЖИ5-00.0.05-02	Уголок Б-75×75×5 ГОСТ 8509-72 / ст3 ГОСТ 535-79		
				ℓ=653	2	3,80 кг
Б4		2	-04	ℓ=930	2	5,40 кг
Б4		3	КЖИ5-00.0.06	⌀6АI ГОСТ 5781-82 ℓ=200	8	0,04 кг

Привязан

Инв. N

Взам. инв. N

Подпись и дата

Инв. N подл.

Нач.отд	Ким		
Гл.констр	Теляковский		
Гл.спец	Марков		
Н.контр.	Марков		
Рук.гр.	Скобликов		
Ст.техн.	Колтева		
Ст.инж.	Таирова		

807-11-17.85- КЖИ5-00.7.00

Рамка металлическая

РМ3

Стадия	Масса	Масштаб
Р	18,72	1:20
Лист	Листов 1	

ГИПРОНИСЕЛЬХОЗ

Альбом II часть 5

Формат	Зона	Поз.	Обозначение	Наименование	Кол.	Примечание
				Документация		
А4			КЖИ5-00.8.00 СБ	Сборочный чертёж		
А4			КЖИ5-ТУ2	Технические условия		
				Детали		
Б4		1	КЖИ5-00.0.07	Полоса Б-6×50 ГОСТ103-76 / Вст3кп2 ГОСТ535-79		
				ℓ=1615	1	3,81 кг
Б4		2	КЖИ5-00.0.08	⌀10AI ГОСТ5781-82 ℓ=300	8	0,18 кг

Привязан:

Инв. N

Нач.отд.	Ким		
Гл.констр.	Теляковский		
Гл.спец.	Марков		
Н.контр.	Марков		
Рук.гр.	Скобликов		
Ст.инж.	Малашина		

807-11-17.85-КЖИ5-00.8.00

Рамка металлическая РМ4.

Стадия	Лист	Листов
Р		1

ГИПРОНИИСЕЛЬХОЗ

Взам. инв. N | Подпись и дата | Инв. N подл.

Копировал Косенкова 20967-06 49 формат А4

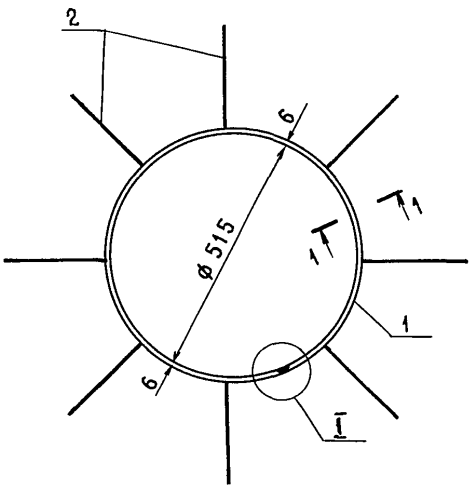

1-1 повернуто

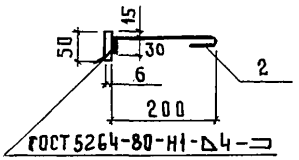

Поз. 2

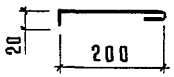

РАЗВЕРТКА ПОЗ. 1

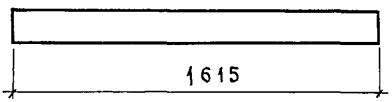

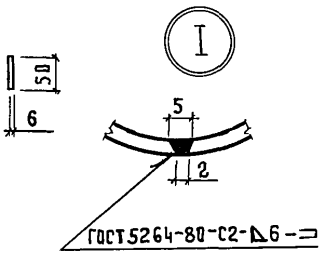

Привязан			
Инв. N			

Взам. инв. N			
Подпись и дата			
Инв. N подл.			

Нач. отд.	Ким		
Гл. констр.	Теляковский		
Гл. спец.	Марков		
Н. контр.	Марков		
Рук. гр.	Скобликов		
Ст. инж.	Малашина		

807-11-17.85 - КЖИ5-00.8.000СБ

Рамка металлическая РМ4. Сборочный чертеж.

Стадия	Масса	Масштаб
Р	5,25	1:10
Лист	Листов 1	

ГИПРОНИСЕЛЬХОЗ

Альбом III часть 5

Формат	Зона	Поз.	Обозначение	Наименование	Кол.	Примечание
				Документация		
А4			КЖИ5-00.9.00 СБ	Сборочный чертеж		
А4			КЖИ5-ТУ2	Технические условия		
				Детали		
Б4		1	КЖИ5-00.0.07-02	Полоса $\frac{Б-6\times50\ ГОСТ\ 103-76}{Вст\ 3кп\ 2\ ГОСТ\ 535-79}$		
				$\ell = 1341$	1	3,15 кг
Б4		2	КЖИ5-00.0.08	$\phi 10\ AI$ ГОСТ 5781-82 $\ell = 300$	8	0,18 кг

Привязан

Инв. N

Взам. инв. N | Подпись и дата | Инв. N подл.

Нач. отд	Ким	
Гл. констр.	Теляковский	
Гл. спец.	Марков	
Н. контр.	Марков	
Рук. гр.	Скобликов	
Ст. инж.	Малашина	
Ст. техн.	Коптева	

807-11-17.85 - КЖИ5-00.9.00

Рамка металлическая

РМ6

Стадия	Лист	Листов
Р		1

ГИПРОНИСЕЛЬХОЗ

Альбом III часть 5

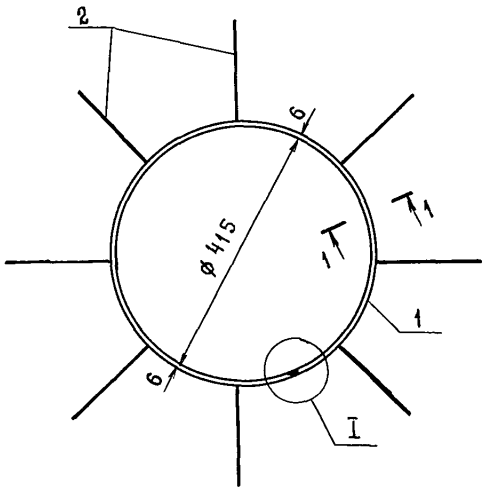

ГОСТ 5264-80-Н1-Δ4-□

1-1

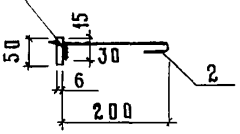

Поз. 2

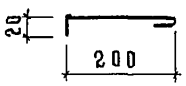

Развертка поз.1

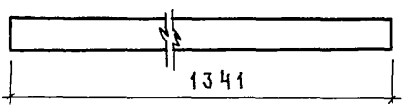

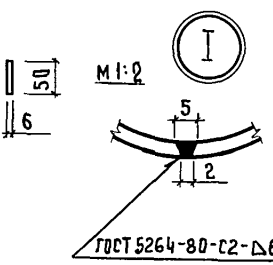

Привязан:

Инв. N

Нач.отд.	Ким		
Гл.констр.	Теляковский		
Гл.спец.	Марков		
Н.контр.	Марков		
Рук.гр.	Скобликов		
Ст.инж.	Малашина		
Инж.	Помазнева		

807-11-17.85-КЖИ5-00.9.00СБ

Рамка металлическая РМ6. Сборочный чертеж.

Стадия	Масса	Масштаб
Р	4,59	1:10
Лист	Листов 1	

ГИПРОНИСЕЛЬХОЗ

Взам.инв.N | Подпись и дата | Инв.N подл.

Копировал Косенкова 20967-06 52 формат А4

Альбом II часть 5

Формат	Зона	Поз.	Обозначение	Наименование	Кол.	Примечание
				Документация		
А4			КЖИ 5-17.0.00 СБ	Сборочный чертеж		
А4			КЖИ 5-ТУ2	Технические условия		
				Детали		
Б4		1	КЖИ 5-00.0.09	Лист $\frac{\text{Б-6 ГОСТ 19903-74}}{\text{Вст3 кп2 ГОСТ 14637-79}}$		
				$d_н = 612$; $d_в = 500$	1	4,53 кг
Б4		2	КЖИ 5-00.0.07-01	Полоса $\frac{\text{Б-6×140 ГОСТ 103-76}}{\text{Вст3 кп2 ГОСТ 535-79}}$		
				$\ell = 1607$	1	10,61 кг

Привязан

Инв. №

Нач.отд.	Ким	807-11-17.85-КЖИ 5-17.0.00	
Гл.констр.	Теляковский		
Гл.спец.	Марков	Рамка металлическая РМ5	Стадия: Р; Лист: ; Листов: 1
Н.контр.	Марков		
Рук.груп.	Скобликов		ГИПРОНИСЕЛЬХОЗ
Ст.инж.	Малашина		

Взам. инв. № | Подпись и дата | Инв. № подл.

Копир. Лихачева 20967-06 53 Формат А4

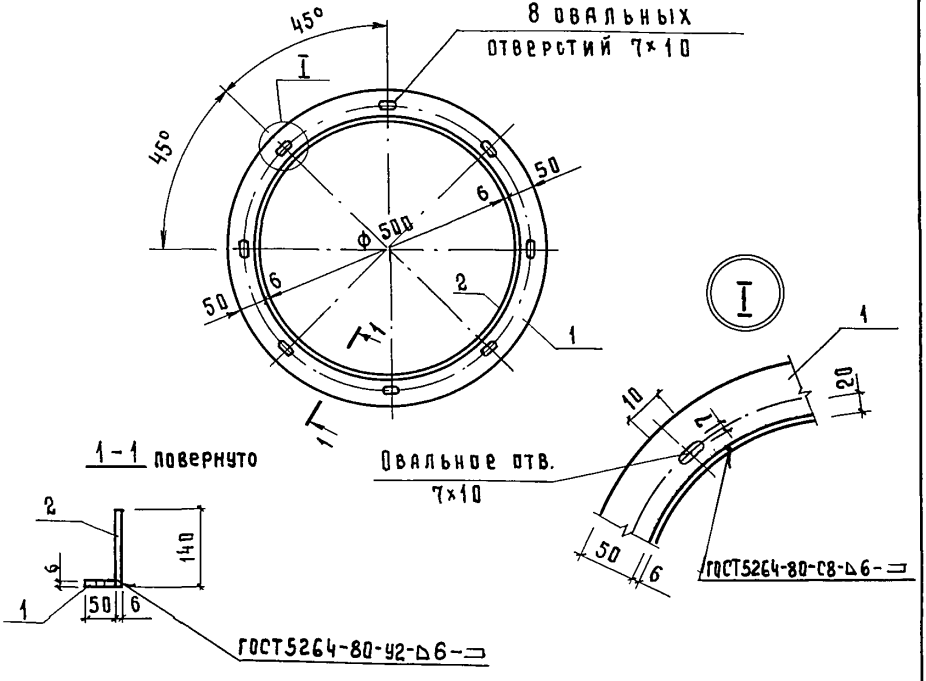

Привязан

Инв. N

Взам. инв. N | Подпись и дата | Инв. N подл.

Нач.отд	Ким	
Гл.констр.	Теляковский	
Гл.спец.	Марков	
Н.контр.	Марков	
Рук.гр.	Скобликов	
Ст.инж.	Малашина	

807-11-17.85-КЖИ5-17.0.00 СБ

Рамка металлическая
РМ5.
Сборочный чертеж.

Стадия	Масса	Масштаб
Р	15,14	1:10 1:5
Лист	Листов 1	

ГИПРОНИСЕЛЬХОЗ

Альбом II часть 5

Формат	Зона	Поз.	Обозначение	Наименование	Кол.	Примечание
				Документация		
А4			КЖИ5-18.0.00 СБ	Сборочный чертеж		
А4			КЖИ5-ТУ2	Технические условия		
				Детали		
Б4		1	КЖИ5-00.0.09-01	Лист Б-6 ГОСТ 19903-74 / В Ст3кп2 ГОСТ 14637-79		
				$d_н$ = 512, $d_в$ = 400	1	3,42кг
Б4		2	КЖИ5-00.0.07-03	Лист Б-6×1293×140 ГОСТ 19903-74 / В Ст3кп2 ГОСТ 14637-79	1	8,52кг

Привязан

Инв.№

Нач.отд.	Ким		
Гл.констр.	Теляковский		
Гл.спец.	Марков		
Н.контр.	Марков		
Рук.гр.	Скобликов		
Ст.инж.	Малашина		
Ст.техн.	Коптева		

807-11-17.85-КЖИ5-18.0.00

Рамка металлическая РМ7

Стадия	Лист	Листов
Р		1

ГИПРОНИСЕЛЬХОЗ

Взам.инв.№ | Подпись и дата | Инв.№ подл.

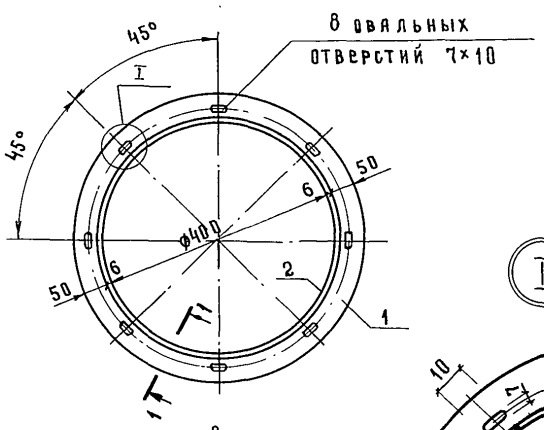

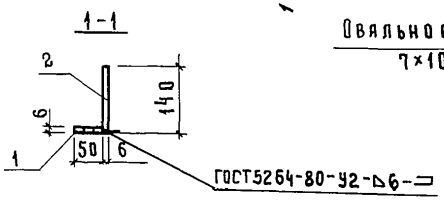

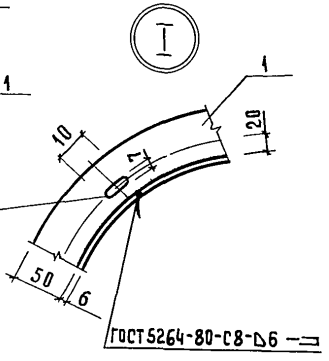

Привязан

Инв. N

Нач.отд.	Ким		
Гл.констр.	Теляковский		
Гл.спец.	Марков		
Н.контр.	Марков		
Рук.гр.	Скобликов		
Ст.инж	Майшина		
Ст.техн.	Коптева		

807-11-17.85 - КЖИ5-18.0.00 СБ

Рамка металлическая
РМ7.
Сборочный чертеж.

Стадия	Масса	Масштаб
Р	11,74	
Лист	Листов 1	

ГИПРОНИСЕЛЬХОЗ

Инв. N подл. | Подпись и дата | Взам. инв. N

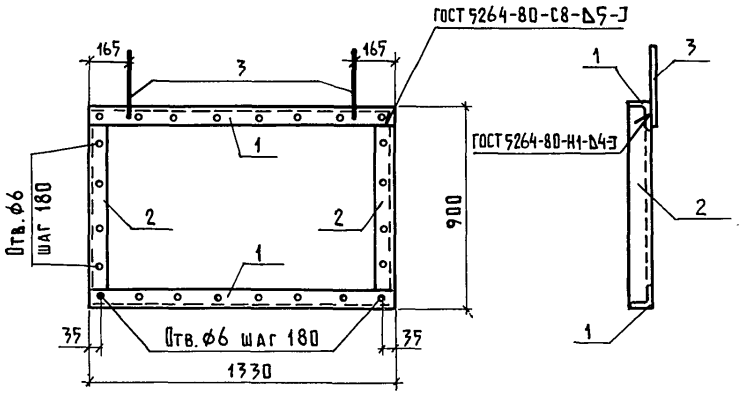

Формат	Зона	Поз.	Обозначение	Наименование	Кол.	Примечание
				Документация		
А4			КЖИ 5-ТУ2	Технические условия		
				Детали		
Б Ч		1	КЖИ 5-00.0.10	Уголок Б-50×50×5 ГОСТ 8509-72 / Вст3кп2 ГОСТ 535-79		
				ℓ=1330	2	5,01 кг
Б Ч		2	-01	ℓ=800	2	3,02 кг
Б Ч		3	КЖИ 5-00.0.06-01	ф6 AI ГОСТ 5781-82 ℓ=250	2	0,06 кг

Привязан

Инв. №

Взам. инв. №

Подпись и дата

Инв. № подл.

Нач. отд.	Ким	
Гл. констр.	Теляковский	
Гл. спец.	Марков	
Н. контр.	Марков	
Рук. гр.	Скобликов	
Ст. инж.	Малашина	

807-11-17.85 - КЖИ 5-19.0.00

Рамка металлическая РМ8

Стадия	Масса	Масштаб
Р	16,50	1:50
Лист	Листов 1	

ГИПРОНИСЕЛЬХОЗ

Копир. Лихачева 20967-06 57 Формат А4

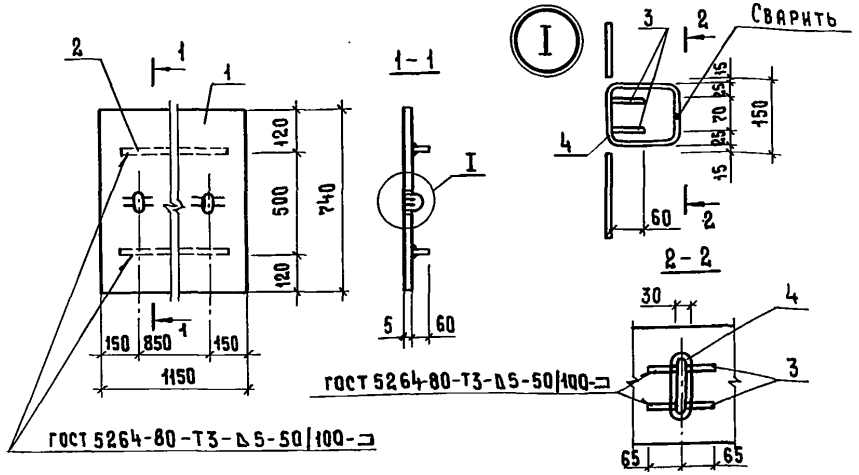

Формат	Зона	Поз.	Обозначение	Наименование	Кол.	Примечание
				Документация		
А4			КЖИ5-ТУ2	Технические условия		
				Детали		
Б4		1	КЖИ5-00.0.12	Лист ромб. $\frac{0\text{-ПН-}5\times740\times1150}{\text{Вст3сп ГОСТ 8568-77}}$	1	36,0 кг
Б4		2	КЖИ5-00.0.13	Полоса $\frac{\text{Б-4}\times50\ \text{ГОСТ 103-76}}{\text{Вст3кп2 ГОСТ 535-79}}$ $\ell=1000$	2	1,57 кг
Б4		3	КЖИ5-00.0.13-01	$\ell=130$	4	0,50 кг
Б4		4	КЖИ5-00.0.14	ф16АI ГОСТ 5781-82 $\ell=540$	2	0,85 кг

Привязан

Инв.N

Взам. инв.N | Подпись и дата | Инв.N подл.

Нач.отд.	Ким	
Гл.констр.	Теляковский	
Гл.спец.	Марков	
Н.контр.	Марков	
Рук.гр.	Скобликов	
Ст.инж.	Малашина	

807-11-17.85 - КЖИ5-20.0.00

Крышка металлическая КМ1

Стадия	Масса	Масштаб
Р	42,84	1:20 1:10
Лист	Листов 1	

ГИПРОНИСЕЛЬХОЗ

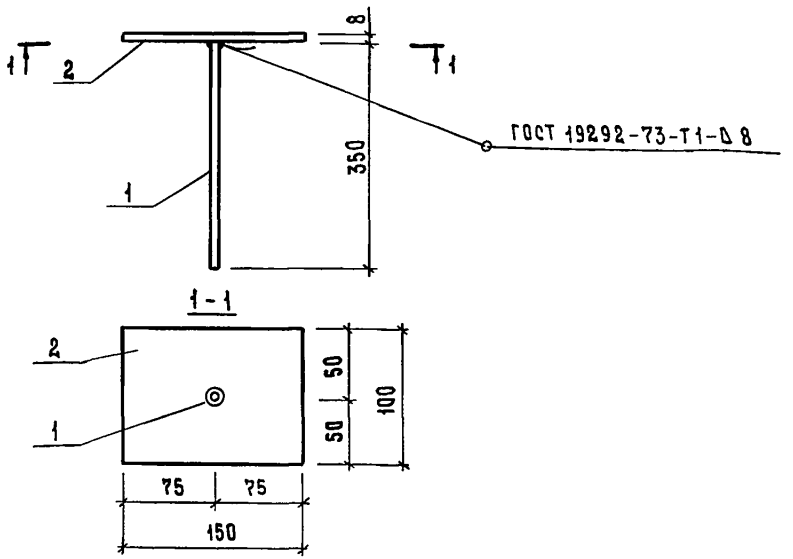

Формат	Зона	Поз.	Обозначение	Наименование	Кол.	Примечание
				Документация		
А4			КЖИ5-ТУ2	Технические условия		
				Детали		
Бч		1	КЖИ5-00.0.15	ф16АIII ГОСТ 5781-82 ℓ=350	1	0,55 кг
Бч		2	КЖИ5-00.0.13-02	Полоса 6-8×100 ГОСТ 103-76 / Вст3кп2 ГОСТ 535-79		
				ℓ=150	1	0,94 кг

Привязан

Инв. N

Взам. инв. N

Подпись и дата

Инв. N подл.

807-11-17.85 - КЖИ5-21.0.00

Нач. отд.	Ким	
Гл. констр.	Теляковский	
Гл. спец.	Марков	
Н. контр.	Марков	
Рук. гр.	Скобликов	
Ст. инж.	Малашина	

Изделие закладное

М3

Стадия	Масса	Масштаб
Р	1,49	1:5
Лист	Листов 1	

ГИПРОНИСЕЛЬХОЗ

Инв. N подл.	Подпись и дата	Взам. инв. N

Формат	Зона	Поз.	Обозначение	Наименование	Кол. на исполнение КЖИ5-22.0.00 —	01	02	03	Примечание
				Документация					
А4				Сборочный чертёж					
А4			КЖИ5-ТУ2	Технические условия					
				Детали					
Б4		1	КЖИ5-00.0.16	Уголок Б-90×90×6 ГОСТ8509-72 / Вст3кп2 ГОСТ535-79					
				ℓ = 950	1				7,91 кг
Б4			-01	ℓ = 500		1			4,16 кг
Б4			-02	ℓ = 1050			1		8,74 кг
Б4			-03	ℓ = 650				1	5,41 кг
Б4		2	КЖИ5-00.0.17	Швеллер [100×70×4 ГОСТ8278-75 / Вст3кп2 ГОСТ535-79					
				ℓ = 150	1	1	1	1	1,06 кг

Привязан

Инв. N

Нач. отд	Ким	
Гл. констр.	Теляковский	
Н. контр.	Марков	
Гл. спец.	Марков	
Рук. гр.	Скобликов	
Ст. инж.	Литвинова	

807-11-17.85 - КЖИ5-22.0.00

Изделия соединительные МН8 ÷ МН11

Стадия	Лист	Листов
Р		1

ГИПРОНИСЕЛЬХОЗ

Формат А4

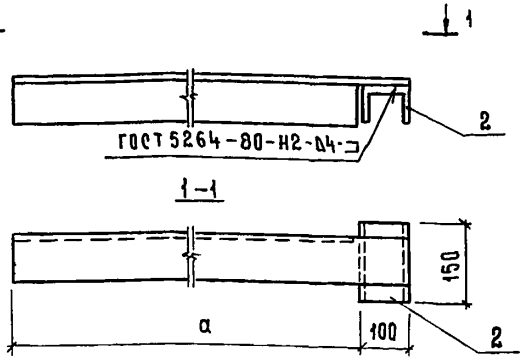

Обозначение	Марка	a мм	Масса кг	Приме-чание
КЖИ5-22.000	МН 8	950	8,97	
-01	МН 9	500	5,22	
-02	МН 10	1050	9,80	
-03	МН 11	650	6,47	

Привязан

Инв. N

Нач. отд.	Ким	
Гл. констр.	Теляковский	VII 85
Н. контр.	Марков	
Гл. спец.	Марков	
Рук. гр.	Скобликов	
Ст. инж.	Литвинова	

807-11-17.85 - КЖИ5-22.0.00 СБ

Изделие соединительное (МН8... МН11)

Сборочный чертеж

Стадия	Масса	Масштаб
Р	см. таблицу	1:10
Лист	Листов 1	

ГИПРОНИСЕЛЬХОЗ

Инв. N подл. | Подпись и дата | Взам. инв. N

20967-06 61 Копировала И. Козлова

Формат А4

Альбом III часть 5

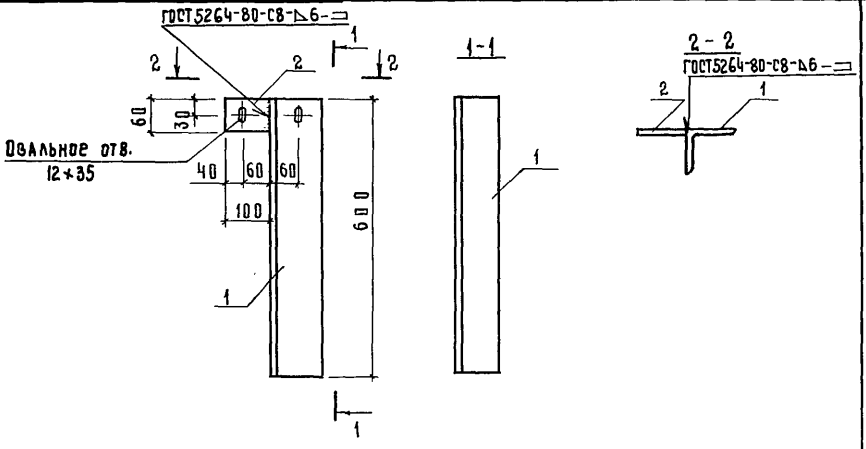

Формат	Зона	Поз.	Обозначение	Наименование	Кол.	Примечание
				Документация		
А4			КЖИ5-ТУ2	Технические условия		
				Детали		
Б4		1	КЖИ5-00.0.16-04	Уголок $\frac{Б\text{-}90\times90\times6\ ГОСТ\ 8509\text{-}72}{Вст3кп2\ ГОСТ\ 535\text{-}79}$ ℓ=600	1	5,00 кг
Б4		2	КЖИ5-00.0.07-04	Полоса $\frac{Б\text{-}6\times60\ ГОСТ\ 103\text{-}76}{Вст3кп2\ ГОСТ\ 535\text{-}79}$ ℓ=100	1	0,28 кг

Привязан

Инв. N

Взам. инв. N | Подпись и дата | Инв. N подл.

Нач. отд	Ким	
Гл. констр.	Теляковский	
Гл. спец.	Марков	
Н. контр.	Марков	
Рук. гр.	Скобликов	
Ст. техн.	Коптева	

807-11-17.85-КЖИ5-23.0.00

Изделие закладное

МД1

Стадия	Масса	Масштаб
Р	5,28	1:10
Лист	Листов 1	

ГИПРОНИСЕЛЬХОЗ

Инв. N подл.	Подпись и дата	Взам. инв. N

Альбом II часть 5

Марка панели	Арматурные изделия								Закладные изделия															
	Арматурная сталь ГОСТ 5781-82				Проволока ГОСТ 6727-80				Профильная сталь					Арматурная сталь ГОСТ 5781-82										
	Класс А-III				Класс Вр I									Класс AI				Класс AIII						
	ø мм			Итого	ø мм		Итого	Итого	Ст 8	L75 ×5	δ=6	δ=8	Итого	ø мм				ø мм			Итого	Всего		
	8	10			5									14	12	10	6	8	10	12				
Плита ПГТ 51.24.15-Т		204,5		204,5	2,52		2,52	207,02				9,2	9,2		3,92				1,20	1,00	6,12	222,34		
Плита ПГТ 51.24.15-Т-1		204,5		204,5	2,52		2,52	207,02				9,2	9,2		3,92				1,20	1,00	6,12	222,34		
Панель ПГ 15.31-Т-1	4,82			4,82	6,34		6,34	11,16	1,42	18,4			19,8	2,78			0,32	0,40			3,50	34,48		
Панель ПГ 15.31-Т-2	4,82			4,82	6,34		6,34	11,16	1,42		7,0		8,42	2,78		2,88		0,40			6,06	25,64		
Панель ПГ 10.31-Т-1	4,82			4,82	4,28		4,28	9,10	1,42	23,88			25,3	2,78			0,48	0,40			3,66	38,06		
Панель ПГ 15.31-Т-3	4,82			4,82	6,34		6,34	11,16	1,42		27,0		28,4	2,78				0,40			3,18	42,76		
Панель ПГ 15.31-Т-4	4,82			4,82	6,34		6,34	11,16	1,42	17,0			18,4	2,78			0,32	0,40			3,50	33,06		
Панель ПГ 30.31-Т	4,82			4,82	12,53		12,53	17,35	1,42				1,42	2,78				0,40			3,18	21,95		
Панель ПГ 15.31-Т	4,82			4,82	6,34		6,34	11,16	1,42				1,42	2,78				0,40			3,18	15,76		
Панель ПГ 10.31-Т	4,82			4,82	4,28		4,28	9,10	1,42				1,42	2,78				0,40			3,18	13,70		
Панель ПГ 5.31-Т	2,40			2,40	3,00		3,00	5,40	0,7				0,7	1,39				0,20			1,59	7,69		
Панель ПГ 5.25-Т	1,94			1,94	2,43		2,43	4,37	0,7				0,7	1,39				0,20			1,59	6,66		

Нач.отд	Ким	
Гл.конст.	Теляковский	
Н.контр.	Марков	
Гл.спец.	Марков	
Рук.гр.	Скобликов	
Ст.инж.	Малашина	

807-11-17.85-КЖИ5-ВМ

Ведомость расхода стали на элемент

Стадия	Лист	Листов
Р		1

ГИПРОНИСЕЛЬХОЗ

Инв. N

Формат А4

gost.e-ecolog.ru

2.069-7-96 Альб. III, вып. 1, стр. 62