ТИПОВОЙ ПРОЕКТ

807-11-17.85

САНИТАРНЫЙ ПРОПУСКНИК НА 60 ЧЕЛОВЕК ДЛЯ ЖИВОТНОВОДЧЕСКИХ И ПТИЦЕВОДЧЕСКИХ ПРЕДПРИЯТИЙ

(ПОЛНОСБОРНОЕ ЗДАНИЕ)

АЛЬБОМ II

ИЗДЕЛИЯ ИНДУСТРИАЛЬНОГО ИЗГОТОВЛЕНИЯ

ЧАСТЬ 4

СТЕНОВЫЕ ДВУХСЛОЙНЫЕ ПАНЕЛИ
ИЗ ЛЕГКИХ БЕТОНОВ
ДЛЯ СЕЛЬСКОХОЗЯЙСТВЕННЫХ ЗДАНИЙ
ПРИ $t_н$=-20°С

20967-05

				Привязан	
Инв. №					

gost.e-ecolog.ru

ТИПОВОЙ ПРОЕКТ

807-11-17.85

САНИТАРНЫЙ ПРОПУСКНИК НА 60 ЧЕЛОВЕК ДЛЯ ЖИВОТНОВОДЧЕСКИХ И ПТИЦЕВОДЧЕСКИХ ПРЕДПРИЯТИЙ

(ПОЛНОСБОРНОЕ ЗДАНИЕ)

АЛЬБОМ II

ИЗДЕЛИЯ ИНДУСТРИАЛЬНОГО ИЗГОТОВЛЕНИЯ

ЧАСТЬ 4

СТЕНОВЫЕ ДВУХСЛОЙНЫЕ ПАНЕЛИ ИЗ ЛЕГКИХ БЕТОНОВ ДЛЯ СЕЛЬСКОХОЗЯЙСТВЕННЫХ ЗДАНИЙ ПРИ $t_н$=-20°С

Разработан институтом „Гипронисельхоз"

Гл. инженер института А.С. Бутаев

Гл. инженер проекта А.А. Кузнецов

Утвержден Главсельстройпроектом Минсельхоза СССР. Сводное заключение №33 от 19.04.83 г. Введен в действие институтом „Гипронисельхоз" приказ № 97-п от 19.07.1984 г.

				Привязан	
Инв. №					

Обозначение	Наименование	N стр.
	Содержание альбома	2-3
КЖИ 4-ТУ1	Технические условия	4-5
КЖИ 4-ТУ2	Технические условия	6-7
КЖИ 4-ДН	Номенклатура сборных железо-	
	бетонных элементов	8
КЖИ 4-01.0.0	Панель стеновая ПСД 12.24.30-Т-1	9
КЖИ 4-01.0.0 СБ	Панель стеновая ПСД 12.24.30-Т-1	
	Сборочный чертеж	10
КЖИ4-02.0.0	Панель стеновая ПСД 6.24.30-Т-1	11
КЖИ4-02.0.0 СБ	Панель стеновая ПСД 6.24.30-Т-1	
	Сборочный чертеж	12
КЖИ4-03.0.0	Панель стеновая ПСД 6.30.30-Т-4	13
КЖИ4-03.0.0 СБ	Панель стеновая ПСД 6.30.30-Т-4	
	Сборочный чертеж	14
КЖИ4-00.1.0	Каркас пространственный КП1	15
КЖИ4-00.1.0 СБ	Каркас пространственный КП1	
	Сборочный чертеж	16
КЖИ4-00.2.0	Каркас пространственный КП2	17
КЖИ4-00.2.0 СБ	Каркас пространственный КП2	
	Сборочный чертеж	18
КЖИ4-00.3.0	Каркас пространственный КП3	19
КЖИ4-00.3.0 СБ	Каркас пространственный КП3	
	Сборочный чертеж	20

Обозначение	Наименование	N стр.
КЖИ4-00.4.0	Каркас плоский КР1	21
КЖИ4-00.5.0	Каркасы плоские КР2; 3	22
КЖИ4-00.6.0	Каркас плоский КР4	23
КЖИ4-04.0.0.	Панель стеновая ПСД 60.12.30-Т-1	24
КЖИ4-05.0.0	Панель стеновая ПСД 60.6.30-Т-1	25
КЖИ4-06.0.0	Панель стеновая ПСД 60.6.30-Т-2	26
КЖИ4-07.0.0	Панель стеновая ПСД 60.6.30-Т-У1	27
КЖИ4-08.0.0	Панель стеновая ПСД 60.6.30-Т-У1	28
КЖИ4-09.0.0	Панель стеновая ПСД 12.30.30-Т-1	29
КЖИ4-10.0.0	Панель стеновая ПСД 18.30.30-Т-1	30
КЖИ4-11.0.0	Панель стеновая ПСД 21.30.30-Т-1	31
КЖИ4-12.0.0	Панель стеновая ПСД 30.12.30-Т-1	32
КЖИ4-13.0.0	Панель стеновая ПСД 18.30.30-Т-2	33
КЖИ4-14.0.0	Панель стеновая ПСД 6.30.30-Т-2	34
КЖИ4-15.0.0	Панель стеновая ПСД 15.30.30-Т-2	35
КЖИ4-16.00	Панель стеновая ПСД 6.30.30-Т-1	36
КЖИ4-17.0.0	Панель стеновая ПСД 9.30.30-Т-1	37
КЖИ4-18.0.0	Панель стеновая ПСД 15.30.30-Т-1	38
КЖИ4-19.0.0	Панель стеновая ПСД 6.30.30-Т-3	39
КЖИ4-20.0.0	Панель стеновая ПСД 12.30.30-Т-1	40
КЖИ4-ВМ	Ведомость расхода стали	
	на один элемент	41

Настоящий альбом разработан для санитарного пропускника на 60 человек для животноводческих и птицеводческих предприятий (полносборное здание). Типовой проект

В номенклатуру включены рабочие чертежи стеновых двухслойных панелей для сельскохозяйственных зданий при $t_н$=-20°С.

Стеновые панели запроектированы по аналогии со стеновыми панелями серии 1.832.1-9 „Стеновые двухслойные панели из легких бетонов для сельскохозяйственных зданий". Указание по изготовлению, правила приемки, транспортировке, хранению и заводскому испытанию см. серию 1.832.1-9.

Конструкция панелей двухслойная и состоит из:

конструкционно-теплоизолирующего слоя легкого бетона;

конструкционно-изолирующего слоя из тяжелого бетона толщиной 50 мм, обращенного внутрь помещения;

фактурного слоя толщ. 20 мм из цементно-песчаного раствора.

Для конструкционно-теплоизолирующего слоя предусмотрено применение керамзитобетона с объемной массой в высушенном состоянии γ_o = 900 кг/м^3, М50 по прочности.

Материал внутреннего изолирующего слоя – тяжелый бетон γ_o = 2400 кг/м^3, марки М200 по прочности.

Материал фактурного слоя-цементно-песчаный раствор γ_o = 1800 кг/м^3, М100 по прочности.

Марки материалов по морозостойкости – не менее Мр.з 50

Привязан

Инв. №

Нач. отд.	Ким	
Гл. констр.	Теляковский	
Гл. спец.	Марков	
Н. контр.	Марков	
Рук. гр.	Скобликов	
Ст. инж.	Дымов	

807-11-17.85-КЖИ 4-ТУ1

Технические условия

Стадия	Лист	Листов
Р	1	2

ГИПРОНИСЕЛЬХОЗ

Инв. № подл. | Подпись и дата | Взам. инв. №

Открытые поверхности закладных деталей должны быть защищены соответствующими антикоррозионными покрытиями согласно требованиям СН и П II-28-73

Толщина защитного слоя бетона для рабочей арматуры должна быть со стороны помещения не менее 30 мм.

Панели стеновые

ПСД XXX-X — X

- ПСД — Панель стеновая двухслойная
- XXX — Длина - дм; высота - дм; толщина - см
- X — Вид бетона изолирующего слоя
- X — Наличие дополнительных закладных деталей и отверстий

Например: ПСД 12.24.30-Т-1 означает „Панель стеновая двухслойная длиной 12 дм, высотой 24 дм, толщиной 30см с изолирующим слоем из тяжелого бетона $\gamma_o = 2400 кг/м^3$ с дополнительными закладными деталями".

Настоящие технические условия распространяются на арматурные изделия, предназначенные для армирования двухслойных легкобетонных стеновых панелей санитарного пропускника на 60 человек (типовой проект

I. Технические требования

1.1. Арматурные изделия должны отвечать требованиям ГОСТ 10922-75.

1.2. Размеры арматурных изделий даны по осям и торцам стержней.

1.3. Сварку производить в соответствии с ГОСТ 19292-73 и с „Указаниями по сварке соединений арматуры и замкнутых деталей железобетонных конструкций" СН 393-78.

1.4. Сетки должны изготавливаться при помощи контактной сварки, при этом сварке подлежат все пересечения стержней.

1.5. Объединение сеток в пространственный каркас производить с помощью контактной сварки.

Привязан

Инв. №

Взам. инв. № | Подпись и дата | Инв. № подл.

807-11-17.85- КЖИ4 - ТУ2

Нач. отд.	Ким		
Гл. констр	Теляковский		
Гл. спец.	Марков		
Рук. гр.	Скобликов		
Ст. инж.	Литвинова		

Технические условия

Стадия	Лист	Листов
Р	1	2

ГИПРОНИСЕЛЬХОЗ

2. Указания по изготовлению

2.1. Сетки рассчитаны на изготовление на многоэлектродных машинах. Приварка отдельных стержней должна выполняться на одноэлектродных сварочных машинах.

2.2. Объединение сеток в пространственный каркас производить с помощью электросварочных клещей в следующем порядке:

объединить нижнюю часть сеток во всех точках пересечения стержней;

установить петли между сетками, повернуть их в пределах сеток и зафиксировать их положение точечной сваркой или вязальной проволокой с продольной арматурой при помощи отдельных стержней;

объединить среднюю и верхнюю часть сеток во всех точках пересечения стержней.

2.3. Замкнутые монтажные петли должны изготавливаться на станках-автоматах. Замкнутость петель обеспечивается контактной точечной или электро-дуговой сваркой концов стержней.

2.4. Приварку анкерных стержней закладных деталей к пластинам выполнять под слоем флюса швом.

ГОСТ 19292-73-Т1-Б6

2.5. Сварку стыков деталей металлических изделий выполнять электродами типа Э42 по ГОСТ 9467-75.

Инв.№ подл. | Подпись и дата | Взам.инв.№

Привязан

Инв.№

807-11-17.85-КЖИ4-ТУ2

Лист 2

Инв. N подл.	Подпись и дата	Взам. инв. N

N п.п.	Эскиз	Марка изделия	Размеры L	Размеры H	Размеры B	Расход материалов: Цементно-песчан. раствор марки 50 м³	Расход материалов: Легкий бетон марки М50 м³	Расход материалов: Тяжелый бетон марки М200 м³	Расход материалов: Сталь кг	Масса т	Назначение
1	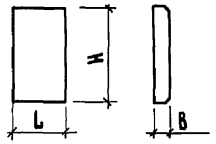	ПСД 12.24.30-Т-1	1180	2380	300	0,056	0,64	0,14	15,55	1,01	Панель стеновая
2	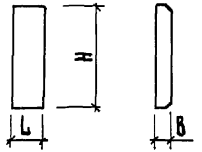	ПСД 6.24.30-Т-1	580	2380	300	0,029	0,33	0,07	14,32	0,59	Панель стеновая
3	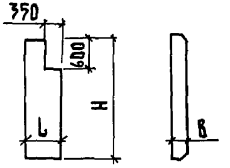	ПСД 6.30.30-Т-4	580	2980	300	0,03	0,37	0,08	7,86	0,58	Панель стеновая

20967-05 9

Привязан			
Инв. N			

Нач.отд.	Ким	
Гл.констр.	Теляковский	
Гл.спец.	Марков	
Рук.гр.	Скобликов	
Ст.инж.	Литвинова	

807-11-17.85 - КЖИ4 - ДН

Номенклатура сборных железобетонных элементов и расход материалов

Стадия	Лист	Листов
Р		1

ГИПРОНИСЕЛЬХОЗ

Копир. Анхачева

Формат А4

Альбом III часть 4

Формат	Зона	Поз.	Обозначение	Наименование	Кол.	Примечание
				Документация		
А4			КЖИ 4-01.0.0 СБ	Сборочный чертеж		
А4			КЖИ4-ТУ1	Технические условия		
				Сборочные единицы		
А4		1	КЖИ4-00.1.0	Каркас пространственный КП1	1	10,96 кг
А4		2	1.832.1-9 вып.2	Изделие закладное М1	2	1,7 кг
А4		3	1.400-6/76 вып.1	Изделие закладное М8-12	6	0,5 кг
				Материалы		
		4		Тяжелый бетон марки М200 $\gamma = 2400$ кг/м^3	0,14	м^3
		5		Легкий бетон марки М50 $\gamma = 900$ кг/м^3	0,64	м^3
		6		Цементно-песчаный раствор марки 100 $\gamma = 1800$ кг/м^3	0,056	м^3

Привязан

Инв. №

Взам. инв. №

Подпись и дата

Инв. № подл.

Нач. отд.	Ким	
Гл. констр.	Теляковский	
Н. контр.	Марков	
Рук. гр.	Скобликов	
Ст. инж.	Таирова	

807-11-17.85 - КЖИ 4 - 01.0.0

Панель стеновая ПСД 12.24.30-Т-1

Стадия	Лист	Листов
Р		1

ГИПРОНИСЕЛЬХОЗ

Альбом III часть 4

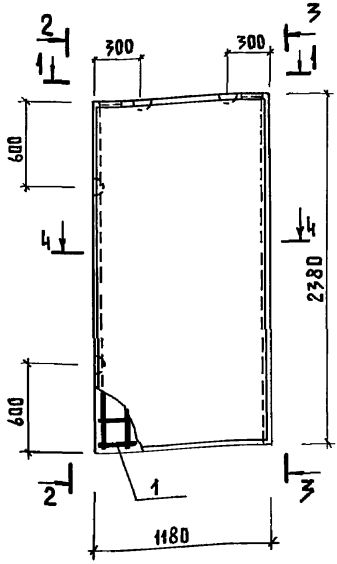

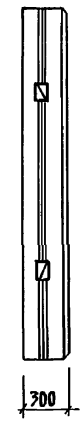

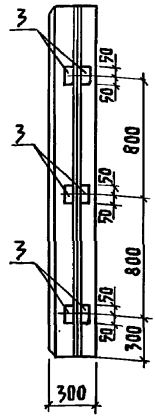

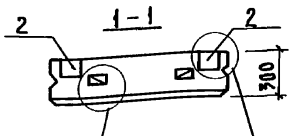

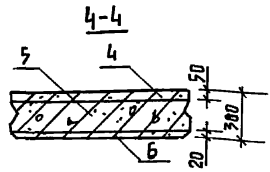

III
1.832.1-9.1.0010000 СБ

II
1.832.1-9.1.0010000 СБ

Привязан

Инв.№

Взам. инв.№

Подпись и дата

Инв.№ подл.

807-11-17.85 - КЖИ4-01.0.0 СБ

Нач.отд.	Ким	
Гл.констр.	Теляковский	
Н. контр.	Марков	
Гл.спец.	Марков	
Рук. гр.	Скобликов	
Ст. инж.	Таирова	

Панель стеновая ПСД 12.24.30-Т-1
Сборочный чертеж

Стадия	Масса	Масштаб
Р	1010	
Лист	Листов 1	

ГИПРОНИСЕЛЬХОЗ

Копир. Лихачева 20967-05 11 Формат А4

Альбом III часть 4

Формат	Зона	Поз.	Обозначение	Наименование	Кол.	Примечание
				Документация		
А4			КЖИ4-02.0.0 СБ	Сборочный чертеж		
А4			КЖИ4-ТУ1	Технические условия		
				Сборочные единицы		
А4		1	КЖИ4-00.2.0	Каркас пространственный КП2	1	4,31 кг
А4		2	1.832.1-9.2.0012000	Изделие закладное М1	2	1,70 кг
А4		3	1.400-6/76 вып.1	Изделие закладное М8-12	8	0,5 кг
				Материалы		
		4		Тяжелый бетон марки		
				М200 γ=2400 кг/м^3	0,07	м^3
		5		Легкий бетон марки		
				М50 γ=900 кг/м^3	0,33	м^3
		6		Цементно-песчаный раствор		
				марки 100 γ=1800 кг/м	0,029	м^3

Привязан

Инв. №

Инв. № подл. | Подпись и дата | Взам. инв. №

Нач. отд.	Ким	
Гл. констр.	Теляковский	
Н. контр.	Марков	
Гл. спец.	Марков	
Рук. гр.	Скобликов	
Ст. инж.	Таирова	

807-11-17.85 – КЖИ4-02.0.0

Панель стеновая ПСД6.24.30-Т-1

Стадия	Лист	Листов
Р		1

ГИПРОНИСЕЛЬХОЗ

Копир. Анхачева 20967-05 12 Формат А4

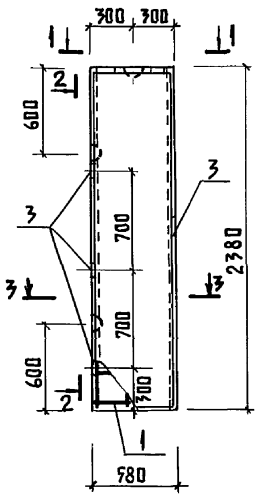

2-2

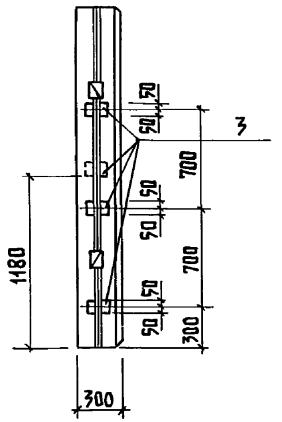

1-1

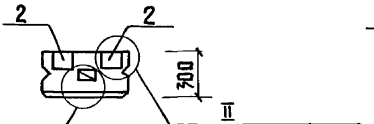

3-3

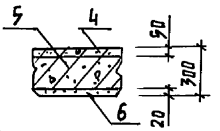

Привязан			
Инв. №			

Взам. инв. №

Подпись и дата

Инв. № подл.

Нач. отд.	Ким		
Гл. констр.	Теляковский		
Н. контр.	Марков		
Гл. спец.	Марков		
Рук. гр.	Скобликов		
Ст. инж.	Таирова		

807-11-17.85 - КЖИ4 - 02.0.0 СБ

Панель стеновая ПСД 6.24.30-Т-1

Сборочный чертеж

Стадия	Масса	Масштаб
Р	550	
Лист	Листов 1	

ГИПРОНИСЕЛЬХОЗ

Копир. Лихачева 20967-05 13 Формат А4

Альбом III часть 4

Формат	Зона	Поз.	Обозначение	Наименование	Кол.	Примечание
				Документация		
А4			КЖИ4-03.0.0 СБ	Сборочный чертеж	X	
А4			КЖИ4-ТУ1	Технические условия		
				Сборочные единицы		
А4		1	КЖИ4-00.3.0	Каркас пространственный КП3	1	7,2 кг
А4		2	1.832.1-9 вып. 2	Изделие закладное М1	1	1,7 кг
				Материалы		
		3		Тяжелый бетон марки		
				М200 γ = 2400 кг/м^3	0,08	м^3
		4		Легкий бетон марки		
				М50 γ = 900 кг/м^3	0,37	м^3
		5		Цементно-песчаный раствор		
				марки 100 γ = 1800 кг/м^3	0,03	м^3

Привязан

Инв. №

Взам. инв. №

Подпись и дата

Инв. № подл.

Нач. отд.	Ким	
Гл. констр.	Теляковский	
Н. контр.	Марков	
Гл. спец.	Марков	
Рук. гр.	Сковацков	
Ст. инж.	Таирова	

801-11-17.85 – КЖИ4-03.0.0

Панель стеновая ПСД 6.30.30-Т-4

Стадия	Лист	Листов
Р		1

ГИПРОНИСЕЛЬХОЗ

Копир. Анхачева 20967-05 14 Формат А4

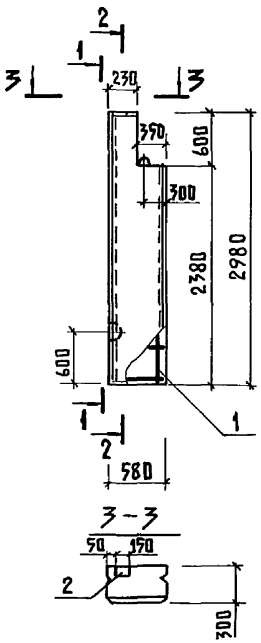

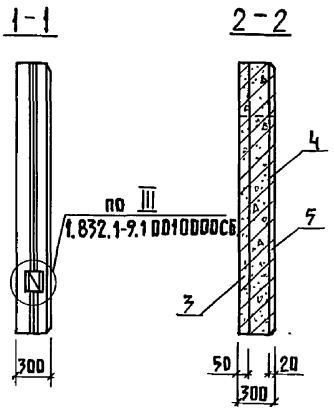

Привязан

Инв. N

Взам. инв. N

Подпись и дата

Инв. N подл.

807-11-17.85- КЖИ4-03.0.0 СБ

Нач. отд.	Ким	
Гл. констр.	Теляковский	
Гл. спец.	Марков	
Н. контр.	Марков	
Рук. гр.	Скобликов	
Ст. техн.	Коптева	
Ст. инж.	Таирова	

Панель стеновая ПСД 6.30.30-Т-4

Сборочный чертеж

Стадия	Масса	Масштаб
Р	580	1:50
Лист	Листов 1	

ГИПРОНИСЕЛЬХОЗ

Копир. Лихачева 20967-05 15 Формат А4

Альбом II часть 4

Формат	Зона	Поз.	Обозначение	Наименование	Кол.	Примечание
				Документация		
А4			КЖИ4-00.1.0 СБ	Сборочный чертеж		
А4			КЖИ4-ТУ2	Технические условия		
				Сборочные единицы		
А4		1	КЖИ4-00.4.0	Каркас плоский КР1	4	1,24 кг
А4		2	1.832.1-9 вып. 2	Петля для подъема ПМ12-3	2	1,20 кг
А4		3	1.832.1-9 вып. 2	Петля для подъема ПМ12-2	2	1,20 кг
				Детали		
Б4		4	КЖИ4-00.0.1	⌀4 Вр I ГОСТ6727-80 ℓ=1160	12	0,10 кг

Привязан

Инв. N

Нач. отд.	Ким		
Гл. констр.	Теляковский		х.84
Н. контр.	Марков		
Гл. спец.	Марков		
Рук. гр.	Скобликов		
Ст. инж.	Таирова		

807-11-17.85- КЖИ4-00.1.0

Каркас пространственный КП1

Стадия	Лист	Листов
Р		1

ГИПРОНИСЕЛЬХОЗ

Инв. N подл. | Подпись и дата | Взам. инв. N

Копир. Лихачева 20967-05 16 Формат А4

Альбом II часть 4

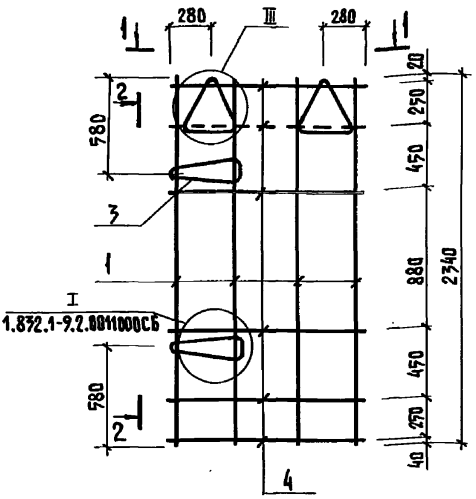

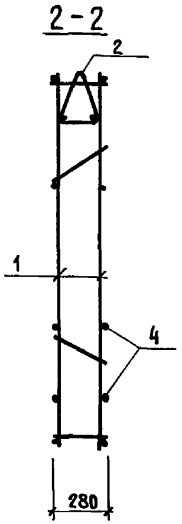

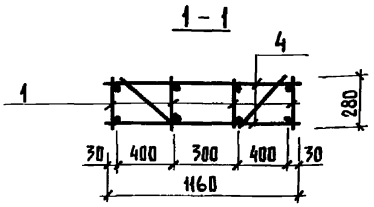

1. Каркас изготовлять в кондукторе при помощи контактной точечной сварки по ГОСТ 14098-68 и СН 393-78.

2. Плоские каркасы и петли поз. 3 объединить в пространственный с помощью приварки поз. 2, кроме показанных пунктиром.

Привязан

Инв. N

Взам. инв. N | Подпись и дата | Инв. N подл.

Нач. отд.	Ким	
Гл. констр.	Теляковский	
Н. контр.	Марков	
Гл. спец.	Марков	
Рук. гр.	Скобликов	
Ст. инж.	Таирова	

807-11-17.85 - КЖИ 4 - 00.1.0 СБ

Каркас пространственный КП1
Сборочный чертеж

Стадия	Масса	Масштаб
Р	10,9%	
Лист	Листов 1	

ГИПРОНИСЕЛЬХОЗ

Копир. Лихачева 20967-05 17 Формат А4

Альбом II часть 4

Формат	Зона	Поз.	Обозначение	Наименование	Кол.	Примечание
				Документация		
А4			КЖИ4-00.2.0 СБ	Сборочный чертеж		
А4			КЖИ4-ТУ2	Технические условия		
				Сборочные единицы		
А4		1	КЖИ4-00.5.0	Каркас плоский КР2	2	1,24 кг
А4		2	КЖИ4-00.5.0	Каркас плоский КР3	1	0,94 кг
А4		3	1.832.1-9.2.0011001-02	Петля для подъема ПМ12-1	3	0,9 кг
				Детали		
Б4		4	КЖИ4-00.01-01	ф4 Вр I ГОСТ 6727-80 ℓ=560	12	0,05 кг
Б4		5	-02	ф4 Вр I ГОСТ 6727-80 ℓ=280	1	0,02 кг

Привязан

Инв. №

Взам. инв. №

Подпись и дата

Инв. № подл.

Нач. отд.	Ким	
Гл. констр.	Теляковский	
Н. контр.	Марков	
Гл. спец.	Марков	
Рук. гр.	Скобликов	
Ст. инж.	Таирова	

807-11-17.85 - КЖИ4 - 00.2.0

Каркас пространственный КП2

Стадия	Лист	Листов
Р		1

ГИПРОНИСЕЛЬХОЗ

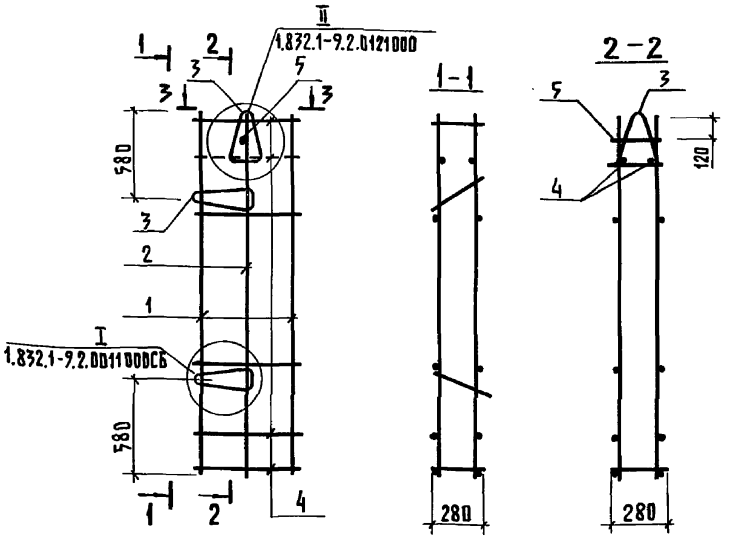

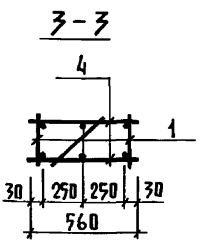

1. Каркас изготовлять в кондукторе при помощи контактной точечной сварки по ГОСТ 14098-68 и СН 393-78.
2. Плоские каркасы и петли поз. 3 объединить в пространственный с помощью приварки поз. 5, кроме показанных пунктиром.
3. Приварить стержни поз. 4 и поз. 5, показанные пунктиром.

Привязан

Инв. №

Взам. инв. №

Подпись и дата

Инв. № подл.

Нач. отд.	Ким	
Гл. констр.	Теляковский	
Н. контр.	Марков	
Гл. спец.	Марков	
Рук. гр.	Скобликов	
Ст. инж.	Таирова	

801-11-17.85 - КЖИ 4 - ОО. 2.0.СБ

Каркас пространственный КП 2

Сборочный чертеж

Стадия	Масса	Масштаб
Р	4,31	
Лист	Листов 1	

ГИПРОНИСЕЛЬХОЗ

Альбом II часть 4

Формат	Зона	Поз.	Обозначение	Наименование	Кол.	Примечание
				Документация		
А4			КЖИ4-00.3.0 СБ	Сборочный чертеж		
А4			КЖИ4-ТУ2	Технические условия		
				Сборочные единицы		
		1	1.832.1-9.2.00111001-26	Каркас плоский КР27	2	1,6 кг
А4		2	КЖИ4-00.6.0	Каркас плоский КР4	1	1,3 кг
А4		3	1.832.1-9.2.0011001-02	Петля ПМ12-1	1	0,9 кг
А4		4	1.400-9 вып.1	Петля УП1-6	1	0,98 кг
				Детали		
БЧ		5	КЖИ4-00.0.1-03	ф4 Вр I ГОСТ 6727-80 ℓ=210	4	0,03 кг
БЧ		6	-01	ф4 Вр I ГОСТ 6727-80 ℓ=560	14	0,05 кг

Привязан

Инв.№

Взам. инв.№ | Подпись и дата | Инв.№ подл.

Нач.отд.	Ким	
Гл.констр.	Теляковский	
Гл.спец.	Марков	
Н.контр.	Марков	
Рук.гр.	Скобликов	
Ст.инж.	Таирова	

807-11-17.85-КЖИ4-00.3.0

Каркас пространственный КП3

Стадия	Лист	Листов
Р		1

ГИПРОНИСЕЛЬХОЗ

Копир. Лихачева 20967-05 20 Формат А4

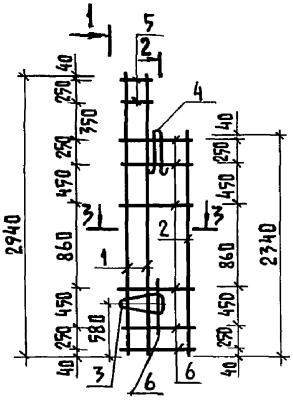

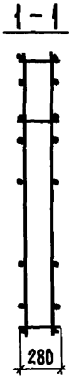

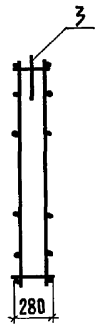

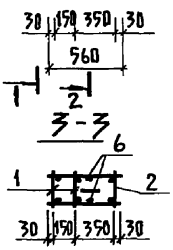

Привязан

Инв. №

Нач. отд.	К н м		
Гл. констр.	Телятковский		
Гл. спец.	Марков		
Н. контр.	Марков		
Рук. гр.	Скобликов		
Ст. техн.	Коптева		
Ст. инж.	Таирова		

807-11-17.85-КЖИ4-00.3.0 СБ

Каркас пространственный КП3

Сборочный чертеж

Стадия	Масса	Масштаб
Р	7,20	1:50
Лист	Листов 1	

ГИПРОНИСЕЛЬХОЗ

Взам. инв. № | Подпись и дата | Инв. № подл.

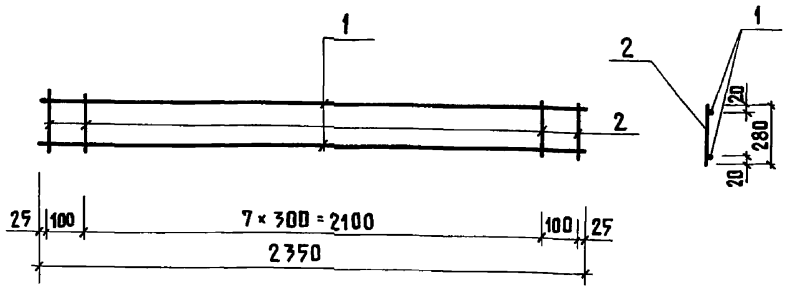

Формат	Зона	Поз.	Обозначение	Наименование	Кол.	Примечание
				Документация		
А4			КЖИ4-ТУ2	Технические условия		
				Детали		
Бч		1	КЖИ4-00.0.2	ф6 AIII ГОСТ 5781-82 ℓ=2350	2	0,52 кг
Бч		2	КЖИ4-00.0.1-02	ф4 Вр I ГОСТ 6727-80 ℓ=280	10	0,02 кг

Привязан

Инв. N

Взам. инв. N | Подпись и дата | Инв. N подл.

Нач. отд.	Ким	
Гл. констр.	Теляковский	
Н. контр.	Марков	
Гл. спец.	Марков	
Рук. гр.	Сковликов	
Ст. инж.	Таирова	

801-11-17.85-КЖИ4-00.4.0

Каркас плоский КР1

Стадия	Масса	Масштаб
Р	1,24	1:50
Лист	Листов 1	

ГИПРОНИСЕЛЬХОЗ

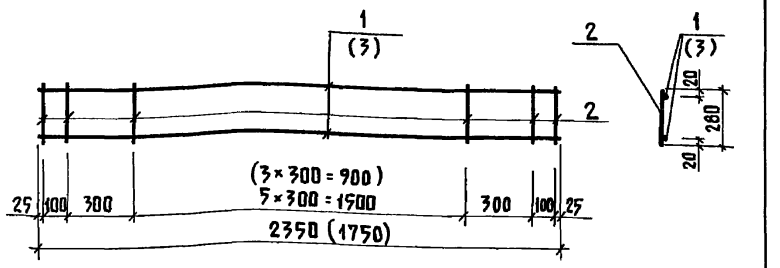

Размеры в скобках даны для КР3

Формат	Зона	Поз.	Обозначение	Наименование	Кол. на испол. КР2	Кол. на испол. КР3	Примечание
				Документация			
А4			КЖИ4-ТУ2	Технические условия			
				Детали			
БЧ		1	КЖИ4-00.0.2	ф6 AIII ГОСТ 5781-82 ℓ=2350	2		0,52 кг
БЧ		2	КЖИ4-00.0.1-02	ф4 BpI ГОСТ 6727-80 ℓ=280	10	8	0,02 кг
БЧ		3	КЖИ4-00.0.2-01	ф6 AIII ГОСТ 5781-82 ℓ=1750		2	0,39 кг

Привязан

Инв.№

Взам. инв.№

Подпись и дата

Инв.№ подл.

Нач. отд.	Ким	
Гл. констр.	Теляковский	
Н. контр.	Марков	
Гл. спец.	Марков	
Рук. гр.	Скобликов	
Ст. инж.	Танрова	

807-11-17.85-КЖИ4-00.5.0

Каркасы плоские КР2; 3

Стадия	Масса	Масштаб
Р	1,24 0,94	1:50
Лист	Листов 1	

ГИПРОНИСЕЛЬХОЗ

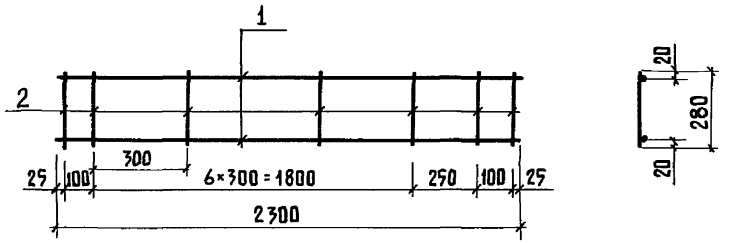

Формат	Зона	Поз.	Обозначение	Наименование	Кол.	Примечание
				Документация		
А4			КЖИ4-ТУ2	Технические условия		
				Детали		
Б4		1	КЖИ4-00.0.2-06	ф6AIII ГОСТ 5781-82 ℓ=2300	2	0,5 кг
Б4		2	КЖИ4-00.0.1-02	ф4BрI ГОСТ6727-80 ℓ=280	10	0,03 кг

Привязан

Инв. №

Взам. инв. №

Подпись и дата

Инв. № подл.

Нач. отд.	Ким	
Гл. констр.	Теляковский	
Н. контр.	Марков	
Гл. спец.	Марков	
Рук. гр.	Скобликов	
Ст. инж.	Таирова	

807-11-17.85-КЖИ4-00.6.0

Каркас плоский КР4

Стадия	Масса	Масштаб
Р	1,30	1:20
Лист	Листов 1	

ГИПРОНИСЕЛЬХОЗ

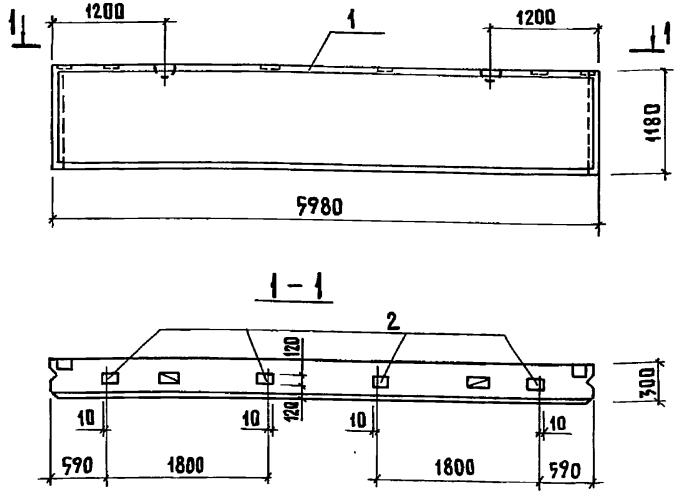

Формат	Зона	Поз.	Обозначение	Наименование	Кол.	Примечание
				Сборочные единицы		
А3		1	1.832.1-9 вып. 0,1,2	Панель стеновая ПСД 60.12.30	1	
А4		1	1.832.1-9 вып. 2	Изделие закладное М1	4	1,7

Привязан

Инв. №

Взам. инв. №

Подпись и дата

Инв. № подл.

Нач. отд.	Ким	
Гл. констр.	Теляковский	
Н. контр.	Марков	
Гл. спец.	Марков	
Рук. гр.	Скобликов	
Ст. инж.	Таирова	

807-11-17.85 - КЖИ4 - 04.0.0

Панель стеновая ПСД 60.12.30-Т-1

Стадия	Масса	Масштаб
Р	2800	1:50
Лист	Листов 1	

ГИПРОНИСЕЛЬХОЗ

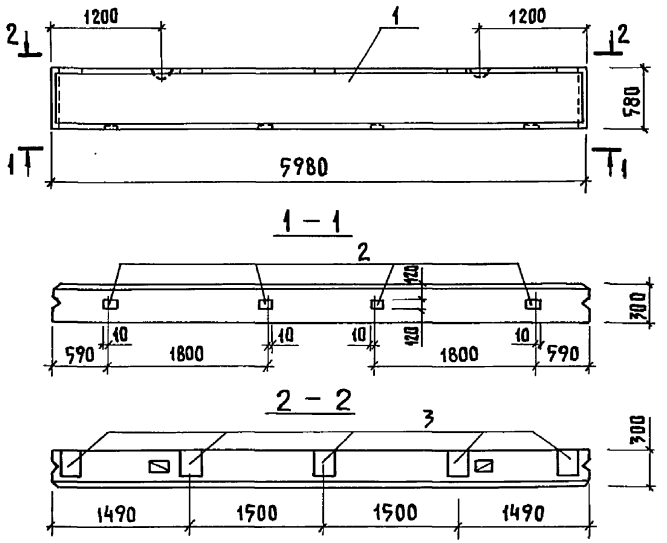

Формат	Зона	Поз.	Обозначение	Наименование	Кол.	Примечание
				Сборочные единицы		
А1		1	1.832.1-9 вып.0,1,2	Панель стеновая ПСД 60.6.30	1	
А4		2	1.400-15 вып.1	Закладное изделие МН120-4	5	5,6 кг
А4		3	1.832.1-9 вып.2	Закладное изделие М1	4	1,7 кг

Взам. инв. №

Подпись и дата

Инв. № подл.

Привязан

Инв. №

807-11-17.85-КЖИ4-05.0.0

Нач. отд.	Ким	
Гл. констр.	Теляковский	
Н. контр.	Марков	
Гл. спец.	Марков	
Рук. гр.	Скобликов	
Ст. инж.	Таирова	

Панель стеновая ПСД 60.6.30-Т-1

Стадия	Масса	Масштаб
Р	1400	1:50
Лист	Листов 1	

ГИПРОНИСЕЛЬХОЗ

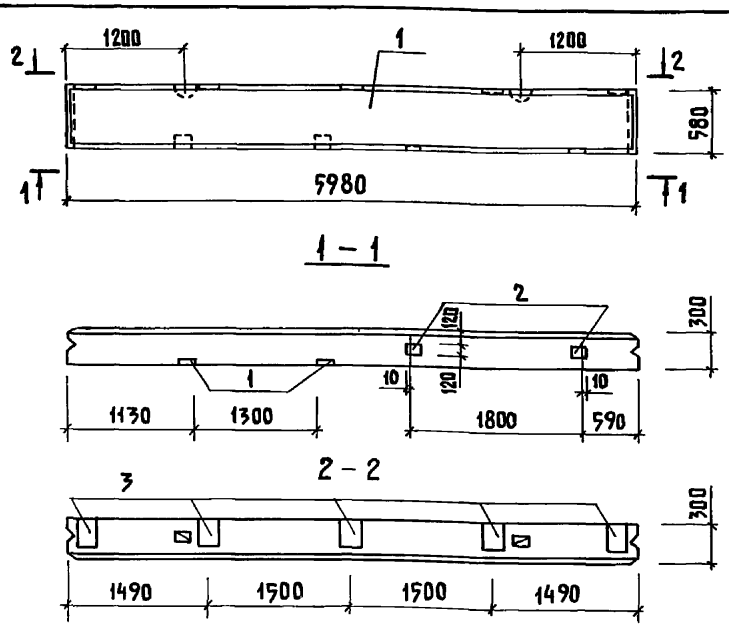

Формат	Зона	Поз.	Обозначение	Наименование	Кол.	Примечание
				Сборочные единицы		
А3		1	1.832.1-9 вып. 0,1,2	Панель стеновая ПСД 60.6.40	1	
А4		2	1.400-15 вып. 1	Закладное изделие МН 120-4	5	5,6 кг
А4		3	1.832.1-9 вып. 2	Закладное изделие М1	4	1,7 кг

Привязан

Инв. №

Взам. инв. №

Подпись и дата

Инв. № подл.

Нач. отд.	Ким	
Гл. констр.	Теляковский	
Н. контр.	Марков	
Гл. спец.	Марков	
Рук. гр.	Скобликов	
Ст. инж.	Таирова	

807-11-17.85-КЖИ4-06.0.0

Панель стеновая ПСД 60.6.30-Т-2

Стадия	Масса	Масштаб
Р	1400	1:50
Лист	Листов 1	

ГИПРОНИСЕЛЬХОЗ

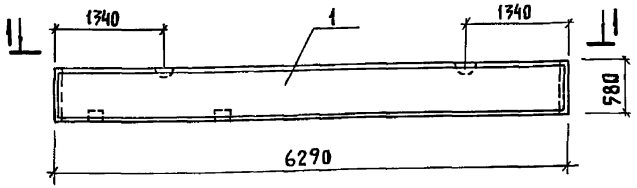

1 – 1

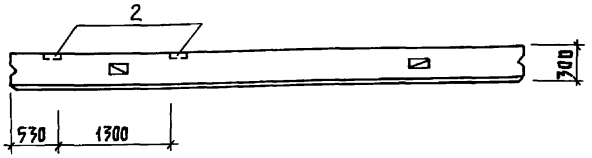

Формат	Зона	Поз.	Обозначение	Наименование	Кол.	Примечание
				Сборочные единицы		
А3		1	1.832.1-9 вып.0, 1, 2	Панель стеновая ПСД 60.6.40-У	1	
А4		2	1.832.1-9 вып.2	Изделие закладное М1	2	1,7кг

Привязан

Инв. №

Взам. инв. №

Подпись и дата

Инв. № подл.

Нач. отд.	Ким		
Гл. констр.	Теляковский		
Н. контр.	Марков		
Гл. спец.	Марков		
Рук. гр.	Скобликов		
Ст. инж.	Таирова		

807-11-17.85- КЖИ4 - 07.0.0

Панель стальная ПСД 60.6.30-Т-УП1

Стадия	Масса	Масштаб
Р	1400	1:50
Лист	Листов 1	

ГИПРОНИСЕЛЬХОЗ

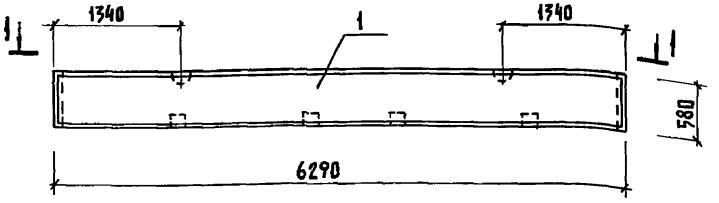

1 – 1

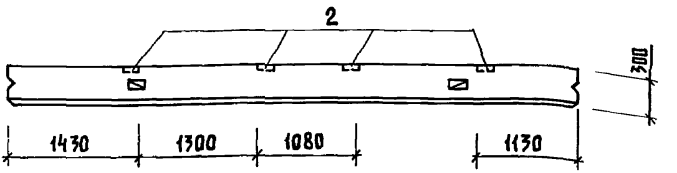

Формат	Зона	Поз.	Обозначение	Наименование	Кол.	Примечание
				Сборочные единицы		
А3		1	1.832.1-9 вып. 0,1,2	Панель стеновая ПСД60.6.40-У	1	
А4		2	1.832.1-9 вып. 2	Изделие закладное М1	4	1,7 кг

Взам. инв. №

Подпись и дата

Инв. № подл.

Привязан

Инв. №

807-11-17.85 – КЖИ4 - 08.0.0

Нач. отд.	Ким	
Гл. констр.	Теляковский	
Н. контр.	Марков	
Гл. спец.	Марков	
Рук. гр.	Скобликов	
Ст. инж.	Таирова	

Панель стеновая ПСД 60.6.30-Т-У1

Стадия	Масса	Масштаб
Р	1400	1:50
Лист	Листов 1	

ГИПРОНИСЕЛЬХОЗ

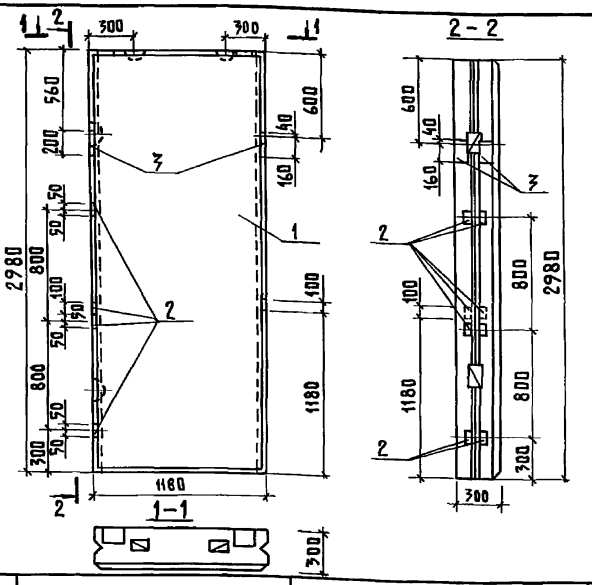

Формат	Зона	Поз.	Обозначение	Наименование	Кол.	Примечание
				Сборочные единицы		
А3		1	1.832.1-9 вып.0,1,2	Панель стеновая ПСД 12.30.40	1	
А4		2	1.400-6/76 вып.1	Изделие закладное М8-12	10	0,5 кг
А4		3	1.400-6/76 вып.1	Изделие закладное М8-11	4	1,1 кг

Взам. инв. №

Подпись и дата

Инв. № подл.

Привязан

Инв. №

807-11-17.85-КЖИ4-09.0.0

Нач. отд.	Ким	Панель стеновая ПСД 12.30.30-Т-1	Стадия: Р; Масса: 1400; Масштаб:
Гл. констр.	Теляковский		Лист; Листов 1
Н. контр.	Марков		ГИПРОНИСЕЛЬХОЗ
Гл. спец.	Марков		
Рук. гр.	Скобликов		
Ст. инж.	Таирова		

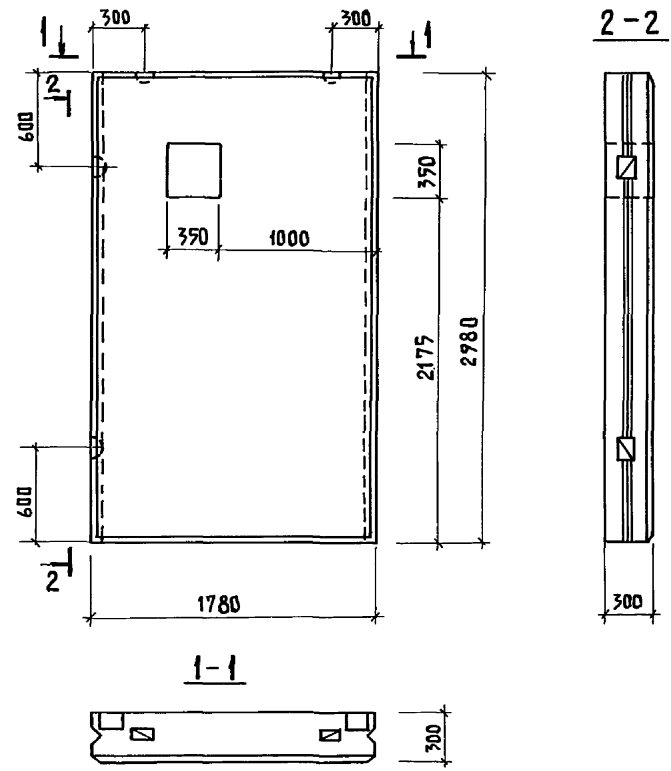

Панель стеновая ПСД 18.30.30-Т-1 изготавливать по панели ПСД 18.30.30 серии 1.832.1-9 с устройством отверстия.
(Арматуру вырезать по месту)

Привязан

Инв. N

Взам. инв. N | Подпись и дата | Инв. N подл.

Нач. отд.	Ким	
Гл. констр.	Теляковский	
Н. контр.	Марков	
Гл. спец.	Марков	
Рук. гр.	Скобликов	
Ст. инж.	Танрова	

801-11-17.85 – КЖИ 4 - 10.0.0

Панель стеновая ПСД 18.30.30-Т-1

Стадия	Масса	Масштаб
Р	2100	
Лист	Листов 1	

ГИПРОНИСЕЛЬХОЗ

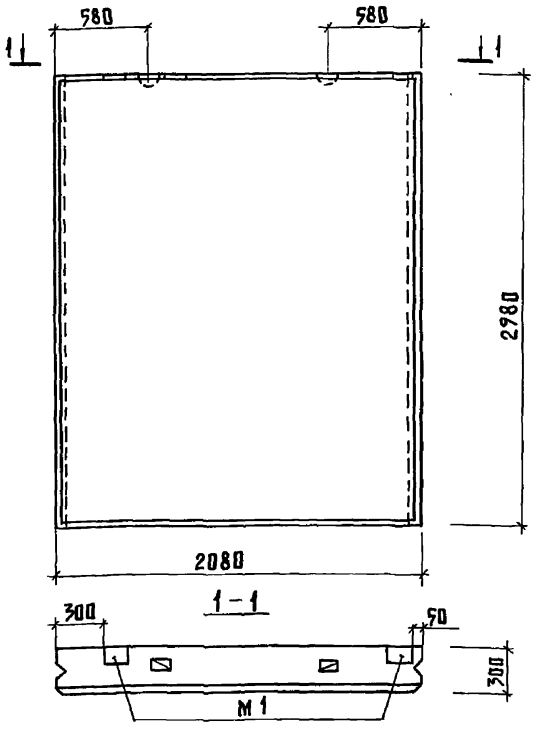

Панель стеновая ПСД 21.30.30-Т-1 изготавливать по панели ПСД 22.30.30 по серии 1.832.1-9 с изменением привязки изделия закладного М1

Привязан

Инв. №

Взам. инв. №

Подпись и дата

Инв. № подл.

807-11-17.85- КЖИ 4 - 11.0.0

Нач. отд.	Ким		
Гл. констр.	Теляковский		
Н. контр.	Марков		
Гл. спец.	Марков		
Рук. гр.	Скобликов		
Ст. инж.	Таирова		

Панель стеновая ПСД 21.30.30-Т-1

Стадия	Масса	Масштаб
Р	2800	

Лист | Листов 1

ГИПРОНИСЕЛЬХОЗ

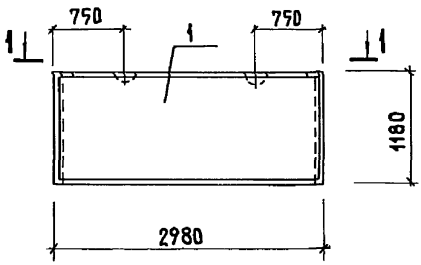

1 – 1

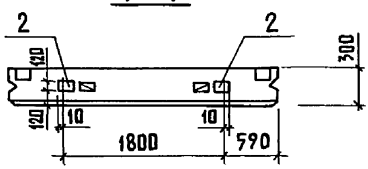

Формат	Зона	Поз.	Обозначение	Наименование	Кол.	Примечание
				Сборочные единицы		
А3		1	1.832.1-9 вып. 0, 1, 2	Панель стеновая ПСД 30.12.40	1	
А4		2	1.832.1-9 вып. 2	Изделие закладное М1	2	1,7кг

Привязан

Инв.№

Взам.инв.№

Подпись и дата

Инв.№ подл.

807-11-17.85 - КЖИ4-12.0.0

Панель стеновая ПСД 30.12.30-Т-1

Стадия	Масса	Масштаб
Р	1500	1:50
Лист	Листов 1	

ГИПРОНИСЕЛЬХОЗ

Нач.отд.	Ким	
Гл.констр.	Теляковский	
Н.контр.	Марков	
Гл.спец.	Марков	
Рук.гр.	Скобликов	
Ст.инж.	Таирова	

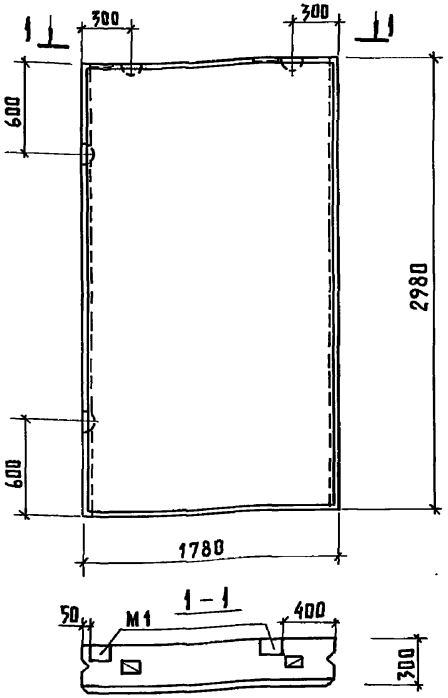

Панель стеновая ПСД 18.30.30-Т.2 изготавливать по панели ПСД 18.30.30 по серии 1.832.1-9 с изменением привязки изделия закладного М1

Привязан

Инв. N

Взам. инв. N | Подпись и дата | Инв. N подл.

Нач. отд.	Ким	
Гл. констр.	Геляковский	
Н. контр.	Марков	
Гл. спец.	Марков	
Рук. гр.	Скобайков	
Ст. инж.	Танрова	

807-II-17.85-КЖИ4-13.0.0

Панель стеновая ПСД 18.30.30-Т-2

Стадия	Масса	Масштаб
Р	2100	
Лист	Листов 1	

ГИПРОНИСЕЛЬХОЗ

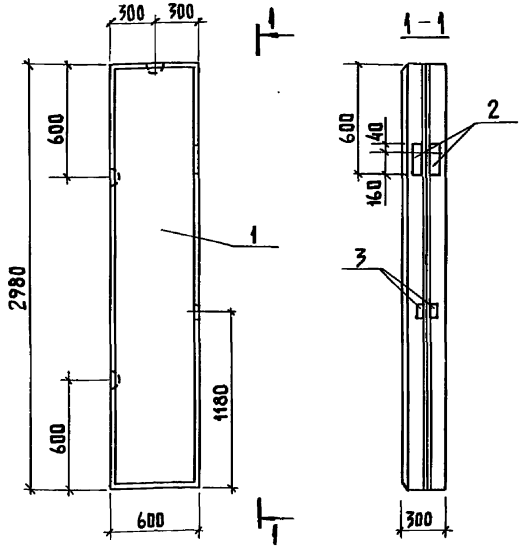

Формат	Зона	Поз.	Обозначение	Наименование	Кол.	Примечание
				Сборочные единицы		
А3		1	1.832.1-9 вып. 0,1,2	Панель стеновая ПСД 6.30.40	1	
А4		2	1.400-6/76 вып. 1	Изделие закладное М8-11	2	1,1 кг
А4		3	1.400-6/76 вып. 1	Изделие закладное М8-12	2	0,5кг

Привязан

Инв. №

Взам. инв. №

Подпись и дата

Инв. № подл.

Нач. отд.	Ким	
Гл. констр.	Теляковский	
Н. контр.	Марков	
Гл. спец.	Марков	
Рук. гр.	Скобликов	
Ст. инж.	Таирова	

807-11-17.85-КЖИ4-14.0.0

Панель стеновая ПСД 6.30.30-Т-2

Стадия	Масса	Масштаб
Р	710	
Лист	Листов 1	

ГИПРОНИСЕЛЬХОЗ

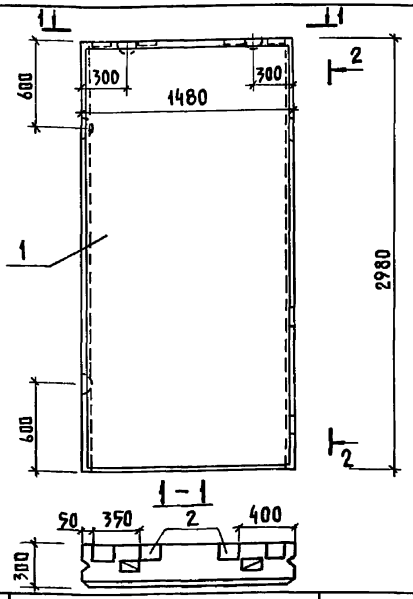

Формат	Зона	Поз.	Обозначение	Наименование	Кол.	Примечание
				Сборочные единицы		
А3		1	1.832.1-9 вып. 0, 1, 2	Панель стеновая ПСД 15.30.30		
А4		2	1.832.1-9 вып. 2	Изделие закладное М1	2	1,7 кг
А4		3	1.400-6/76 вып. 1	Изделие закладное М8-11	2	1,1 кг
А4		4	1.400-6/76 вып. 1	Изделие закладное М8-12	6	0,5 кг

Привязан

Инв. №

Взам. инв. №

Подпись и дата

Инв. № подл.

Нач. отд.	Ким	
Гл. конструктор	Теляковский	
Н. контр.	Марков	
Гл. спец.	Марков	
Рук. гр.	Скобликов	
Ст. инж.	Тахрова	

807-11-17.85-КЖИ4-15.0.0

Панель стеновая ПСД 15.30.30-Т-2

Стадия	Масса	Масштаб
Р	1700	
Лист	Листов 1	

ГИПРОНИСЕЛЬХОЗ

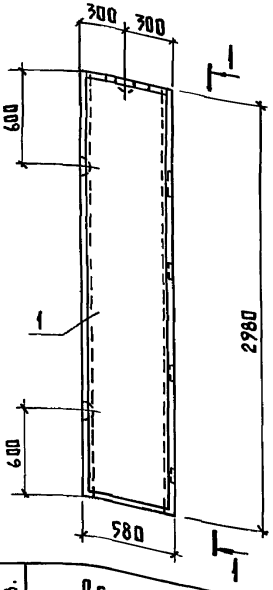

Формат	Зона	Поз.	Обозначение	Наименование	Кол.	Примечание
				Сборочные единицы		
А3		1	1.832.1-9 вып. 0,1,2	Панель стеновая ПСД 6.30.40	1	
А4		2	1.400-6/76 вып. 1	Изделие закладное М8-11	2	1,1 кг
А4		3	1.400-6/76 вып. 1	Изделие закладное М8-12	6	0,5 кг

Привязан

Инв. №

Взам. инв. №

Подпись и дата

Инв. № подл.

Нач. отд.	Ким	
Гл. констр.	Теляковский	
Н. контр.	Марков	
Гл. спец.	Марков	
Рук. гр.	Скобликов	
Ст. инж.	Малашина	
Ст. инж.	Таирова	

807-11-17.85-КЖИ4-16.0.0.

Панель стеновая ПСД 6.30.30-Т-1

Стадия	Масса	Масштаб
Р	710	
Лист	Листов 1	

ГИПРОНИСЕЛЬХОЗ

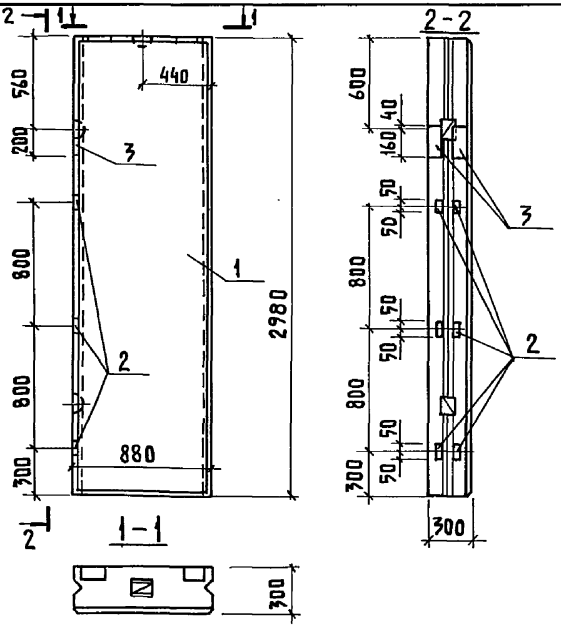

Формат	Зона	Поз.	Обозначение	Наименование	Кол.	Примечание
				Сборочные единицы		
А3		1	1.832.1-9 вып. 0,1,2	Панель стеновая ПСД 9.30.30	1	
А4		2	1.400-6/76 вып. 1	Изделие закладное М8-12	2	0,7 кг
А4		3	1.400-6/76 вып. 1	Изделие закладное М8-11	6	1,1 кг

Взам. инв. N

Подпись и дата

Инв. N подл.

Привязан

Инв. N

Нач.отд.	Ким	
Гл.констр.	Теляковский	
Гл.спец.	Марков	
Н.контр.	Марков	
Рук.гр.	Скобликов	
Ст.инж.	Литвинова	
Ст.инж.	Таирова	

801-11-17.85-КЖИ4-17.0.0

Панель стеновая ПСД 9.30.30-Т-1

Стадия	Масса	Масштаб
Р	990	
Лист	Листов 1	

ГИПРОНИСЕЛЬХОЗ

Альбом III часть 4

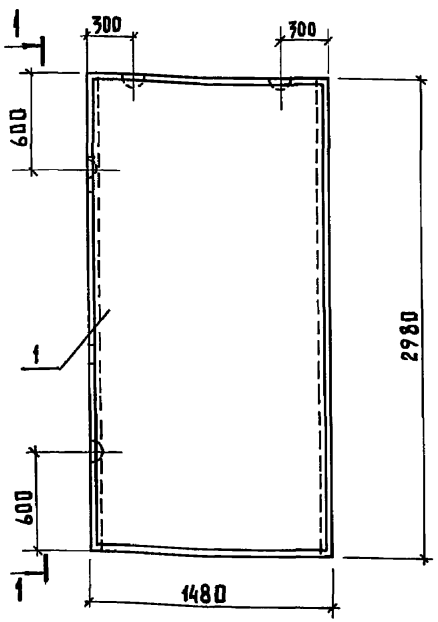

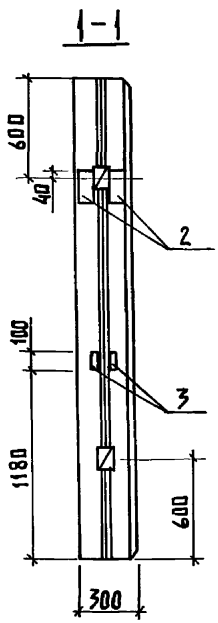

Формат	Зона	Поз.	Обозначение	Наименование	Кол.	Примечание
				Сборочные единицы		
А3		1	1.832.1-9 вып. 0,1,2	Панель стеновая ПСД 15.30.30	1	
А4		2	1.400-6/76 вып. 1	Изделие закладное М8-11	2	1,1 кг
А4		3	1.400-6/76 вып. 1	Изделие закладное М8-12	2	0,5 кг

Привязан

Инв. №

Взам. инв. №

Подпись и дата

Инв. № подл.

Нач. отд.	Ким	
Гл. констр.	Теляковский	
Гл. спец.	Марков	
Н. контр.	Марков	
Рук. гр.	Скобликов	
Ст. инж.	Малашина	
Ст. инж.	Таирова	

807-11-17.85-КЖИ4-18.0.0.

Панель стеновая ПСД 15.30.30-Т-1

Стадия	Масса	Масштаб
Р	1700	
Лист	Листов 1	

ГИПРОНИСЕЛЬХОЗ

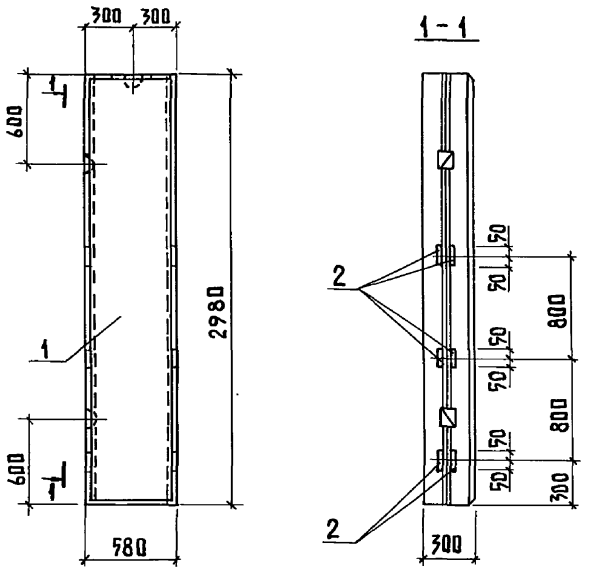

Формат	Зона	Поз.	Обозначение	Наименование	Кол.	Примечание
				Сборочные единицы		
А3		1	1.832.1-9 вып. 0,1,2	Панель стеновая ПСД 6.30.30	1	
А4		2	1.400-6/76 вып. 1	Изделие закладное М8-12	12	0,5 кг

Привязан

Инв. №

Взам. инв. №

Подпись и дата

Инв. № подл.

Нач. отд.	Ким	
Гл. констр.	Теляковский	
Н. контр.	Марков	
Гл. спец.	Марков	
Рук. гр.	Скобликов	
Ст. техн.	Корягина	
Ст. инж.	Тацрова	

807-11-17.85-КЖИ4-19.0.0.

Панель стеновая ПСД 6.30.30-Т-3

Стадия	Масса	Масштаб
Р	710	
Лист 1	Листов 1	

ГИПРОНИСЕЛЬХОЗ

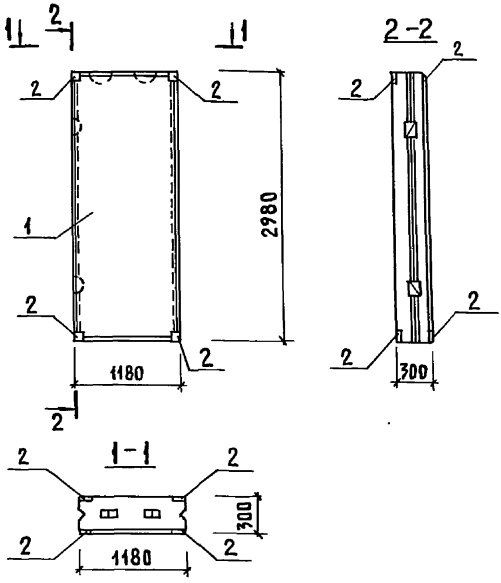

Формат	Зона	Поз.	Обозначение	Наименование	Кол.	Примечание
				Сборочные единицы		
А3		1	1.832.1-9 вып. 0,1, 2	Панель стеновая ПСД 12.30.30	1	
А4		2	1.400-15 вып. 1	Изделие закладное МН 105-1	8	1,0 кг

Привязан

Инв. №

Взам. инв. №

Подпись и дата

Инв. № подл.

807-11-17.85-КЖИ4-20.0.0

Панель стеновая ПСД 12.30.30-Т-1

Стадия	Масса	Масштаб
Р	1910	
Лист	Листов 1	

Нач. отд.	Ким	
Гл. констр.	Теляковский	
Гл. спец.	Марков	
Н. контр.	Марков	
Рук. груп.	Скобликов	
Ст. инж.	Литвинова	

ГИПРОНИСЕЛЬХОЗ

Инв.№ подл.	Подпись и дата	Взам.инв.№

Марка элемента	Изделия арматурные								Изделия закладные								Общ. расход кг
	Арматура класса								Арматура класса				Полоса				
	A III				Bp I				A-I	A-III							
	ГОСТ 5781-82			Итого	ГОСТ 6727-80		итого	всего	ГОСТ 5781-82			итого	ГОСТ 103-76		итого	Всего	
	6				4				12	8	10		δ=6	δ=8			
ПСД 6.24.30-Т-1	3,12			3,12	0,82		0,82	3,94	2,7	4,8	0,38	5,18	1,6	3,6	5,2	10,38	14,32
ПСД 12.24.30-Т-1	4,16			4,16	0,8		0,8	4,96	4,8	1,8	0,4	7,0	1,2	2,4	3,6	10,6	15,55
ПСД 6.30.30-Т-4	3,8			3,8	0,78		0,78	4,58	1,88		0,2	2,08		1,2	1,2	3,28	7,86

20967-05 (42)

Привязан

Инв.№

Нач.отд.	Ким	
Гл.констр.	Теляковский	
Гл.спец.	Марков	
Н.контр.	Марков	
Рук.гр.	Скобликов	
Инженер.	Ермакова	

807-11-17.85-КЖИ4-ВМ

Ведомость расхода стали на элемент

Стадия	Лист	Листов
Р		1

ГИПРОНИСЕЛЬХОЗ

Копир. Лихачева

Формат А4

(41)

gost.e-ecolog.ru