ТИПОВОЙ ПРОЕКТ

807-11-17.85

САНИТАРНЫЙ ПРОПУСКНИК НА 60 ЧЕЛОВЕК ДЛЯ ЖИВОТНОВОДЧЕСКИХ И ПТИЦЕВОДЧЕСКИХ ПРЕДПРИЯТИЙ

(ПОЛНОСБОРНОЕ ЗДАНИЕ)

АЛЬБОМ II

ИЗДЕЛИЯ ИНДУСТРИАЛЬНОГО ИЗГОТОВЛЕНИЯ

ЧАСТЬ 3

СТЕНОВЫЕ ДВУХСЛОЙНЫЕ ПАНЕЛИ
ИЗ ЛЕГКИХ БЕТОНОВ
ДЛЯ СЕЛЬСКОХОЗЯЙСТВЕННЫХ ЗДАНИЙ
ПРИ $t_н$=-30° С

20967-04

				Привязан	
Инв.№					

gost.e-ecolog.ru

ТИПОВОЙ ПРОЕКТ

807-11-17.85

САНИТАРНЫЙ ПРОПУСКНИК НА 60 ЧЕЛОВЕК ДЛЯ ЖИВОТНОВОДЧЕСКИХ И ПТИЦЕВОДЧЕСКИХ ПРЕДПРИЯТИЙ

(ПОЛНОСБОРНОЕ ЗДАНИЕ)

АЛЬБОМ II

ИЗДЕЛИЯ ИНДУСТРИАЛЬНОГО ИЗГОТОВЛЕНИЯ

ЧАСТЬ 3

СТЕНОВЫЕ ДВУХСЛОЙНЫЕ ПАНЕЛИ
ИЗ ЛЕГКИХ БЕТОНОВ
ДЛЯ СЕЛЬСКОХОЗЯЙСТВЕННЫХ ЗДАНИЙ
ПРИ $t_{н}$=-30°С

Разработан
институтом „Гипронисельхоз"

Гл. инженер института — Л.С. Бутаев

Гл. инженер проекта — А.А. Кузнецов

Утвержден
Главсельстройпроектом Минсельхоза СССР.
Сводное заключение №33 от 19.04.83г.
Введен в действие институтом „Гипронисельхоз" приказ № 97-п от 19.07.1984г.

				Привязан	
Инв.№					

Обозначение	Наименование	Стр.
	Содержание альбома	2
КЖИ3 – ТУ	Технические условия	3-4
КЖИ3-ДН	Номенклатура сборных железобетонных	
	элементов	5
КЖИ3-01.0.0	Панель стеновая ПСД 12.24.40-Т-1	6
КЖИ3-01.0.0 СБ	Панель стеновая ПСД 12.24.40-Т-1	
	Сборочный чертеж	7
КЖИ3-02.0.0	Панель стеновая ПСД 6.24.40-Т-1	8
КЖИ3-02.0.0 СБ	Панель стеновая ПСД 6.24.40-Т-1	
	Сборочный чертеж	9
КЖИ3-03.0.0	Панель стеновая ПСД 6.30.40-Т-4	10
КЖИ3-03.0.0 СБ	Панель стеновая ПСД 6.30.40-Т-4	11
КЖИ3-04.0.0	Панель стеновая ПСД 60.12.40-Т-1	12
КЖИ3-05.0.0	Панель стеновая ПСД 60.6.40-Т-1	13
КЖИ3-06.0.0	Панель стеновая ПСД 60.6.40-Т-2	14
КЖИ3-07.0.0	Панель стеновая ПСД 60.6.40-Т-УП.1	15
КЖИ3-08.0.0	Панель стеновая ПСД 60.6.40-Т-У.1	16
КЖИ3-09.0.0	Панель стеновая ПСД 12.30.40-Т-1	17
КЖИ3-10.0.0	Панель стеновая ПСД 18.30.40-Т-1	18
КЖИ3-11.0.0	Панель стеновая ПСД 24.30.40-Т-1	19
КЖИ3-12.0.0	Панель стеновая ПСД 30.12.40-Т-1	20
КЖИ3-13.0.0	Панель стеновая ПСД 21.30.40-Т-1	21
КЖИ3-14.0.0	Панель стеновая ПСД 6.30.40-Т-1	22
КЖИ3-15.0.0	Панель стеновая ПСД 18.30.40-Т-2	23
КЖИ3-16.0.0	Панель стеновая ПСД 15.30.40-Т-1	24
КЖИ3-17.0.0	Панель стеновая ПСД 6.30.40-Т-2	25
КЖИ3-18.0.0	Панель стеновая ПСД 9.30.40-Т-1	26
КЖИ3-19.0.0	Панель стеновая ПСД 6.30.40-Т-3	27
КЖИ3-20.0.0	Панель стеновая ПСД 12.30.40-Т-2	28

Настоящий альбом разработан для санитарного пропускника на 60 человек для животноводческих и птицеводческих предприятий (полносборное здание из конструкций повышенной заводской готовности).

В номенклатуру включены рабочие чертежи стеновых двухслойных панелей для сельскохозяйственных зданий при $t_н = -30°C$

Стеновые панели запроектированы по аналогии со стеновыми панелями серии 1.832.1-9 „Стеновые двухслойные панели из легких бетонов для сельскохозяйственных зданий". Указания по изготовлению правила приемки, транспортировке, хранению и заводскому испытанию см. серию 1.832.1-9

Конструкция панелей двухслойная и состоит из:

— конструкционно-теплоизолирующего слоя легкого бетона;

— конструкционно-изолирующего слоя из тяжелого бетона толщ. 50 мм, обращенного внутрь помещения;

— фактурного слоя толщ. 20 мм. из цементно-песчаного раствора.

Для конструкционно-теплоизолирующего слоя предусмотрено применение керамзитобетона с объемной массой в высушенном состоянии $\gamma_0 = 900$ кг/м³; марки М50 по прочности.

Материал внутреннего изолирующего слоя — тяжелый бетон $\gamma_0 = 2400$ кг/м³; марки М200 по прочности.

Материал фактурного слоя — цементно-песчаный раствор $\gamma_0 = 1800$ кг/м³; марки М100 по прочности.

Марки материалов по морозостойкости — не менее Мр.з 50

Показатели плотности бетона должны соответствовать требованиям установленным главой СНиП II-28-73

Привязан:

Инв. №

Нач. отд.	Ким		
Гл. констр.	Теляковский		
Гл. спец.	Марков		
Н. контр.	Марков		
Рук. гр.	Скобликов		

801-11-17.85- КЖИ 3 - ТУ

Технические условия

Стадия	Лист	Листов
Р	1	2

ГИПРОНИСЕЛЬХОЗ

Инв. № подл. | Подпись и дата | Взам. инв. №

Открытые поверхности закладных деталей должны быть защищены соответствующими антикоррозионными покрытиями согласно требованиями СНиП III-28-73

Толщина защитного слоя бетона для рабочей арматуры должна быть со стороны помещения не менее 30 мм.

Панель стеновая

ПСД XXX - X — X

- ПСД — Панель стеновая двухслойная
- XXX — длина — дм, высота — дм, толщина — см
- X — вид бетона изолирующего слоя
- X — наличие дополнительных закладных деталей и отверстий.

Например ПСД 12.24.40-Т-1 означает „Панель стеновая двухслойная длиной 12 дм; высотой 24 дм; толщиной 40 см с изолирующим слоем из тяжелого бетона $\gamma_0 = 2400$ кг/м^3 с дополнительными закладными деталями.

Инв. № подл. | Подпись и дата | Взам. инв. №

Привязан:

Инв. №

20967-04 5

Инв. № подл.	Подпись и дата	Взам. инв. №

№ п.п	Эскиз	Марка изделия	Размеры L	Размеры H	Размеры B	Расход материалов: Цементно-песчан. раствор М50 м³	Расход материалов: Легкий бетон М50 м³	Расход материалов: Тяжелый или легкий бетон М100 м³	Расход материалов: Сталь кг	Масса т	Назначение
1	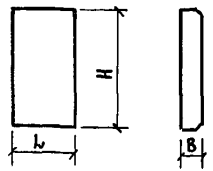	ПСД 12.24.40-т-1	1180	2380	400	0,076	0,95	0,14	11,34	1,3	Панель стеновая
2	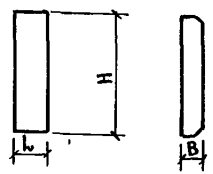	ПСД 6.24.40-т-1	580	2380	400	0,029	0,48	0,07	9,31	0,65	Панель стеновая
3	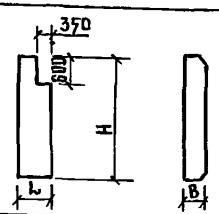	ПСД 6.30.40-т-4	580	2980	400	0,03	0,50	0,08	3,78	0,7	Панель стеновая

Привязан:

Инв. №

Нач. отд	Ким	
Гл. констр	Теляковский	
Гл. спец	Марков	
Рук. гр.	Скобликов	
Ст. инж.	Литвинова	

807-11-17.85 КЖИ 3-Д,Н

Номенклатура сборных железобетонных элементов и расходов материалов.

Стадия	Лист	Листов
Р		1

ГИПРОНИСЕЛЬХОЗ

9 40-79602

Альбом II часть 3

Формат	Зона	Поз.	Обозначение	Наименование	Кол.	Примечание
				Документация		
			КЖИ 3-ТУ	Технические условия		
А4			КЖИ 3-01.0.ОСБ	Сборочный чертеж		
				Сборочные единицы		
А4		1	1.832.1-9.2.001.1001-06	Петля для подъема ПМ 14-2	4	1,60 кг
А4		2	1.832.1-9.2.001.2000	Изделие закладное М1	2	0,97 кг
А4		3	1.400-6/76 Вып. 1	Изделие закладное М8-12	6	0,7 кг
				Материалы:		
		4		Тяжелый бетон марки М200		
				γ= 2400 кг/м^3	0,14	м^3
		5		Легкий бетон марки М50		
				γ= 900 кг/м^3	0,95	м^3
		6		Цем. песч. раствор марки 100		
				γ= 1800 кг/м^3	0,056	м^3

Привязан:

Инв. №

Взам. инв. №

Подпись и дата

Инв. № подл.

Нач. отд.	Ким	
Гл. констр.	Теляковский	
Н. контр.	Марков	
Рук. гр.	Скобацков	
Ст. инж.	Танрова	

807-11-17.85-КЖИ 3-01.0.0

Панель стеновая ПСД 12.24.40-Т-1

Стадия	Лист	Листов
Р		1

ГИПРОНИСЕЛЬХОЗ

Альбом II часть 3

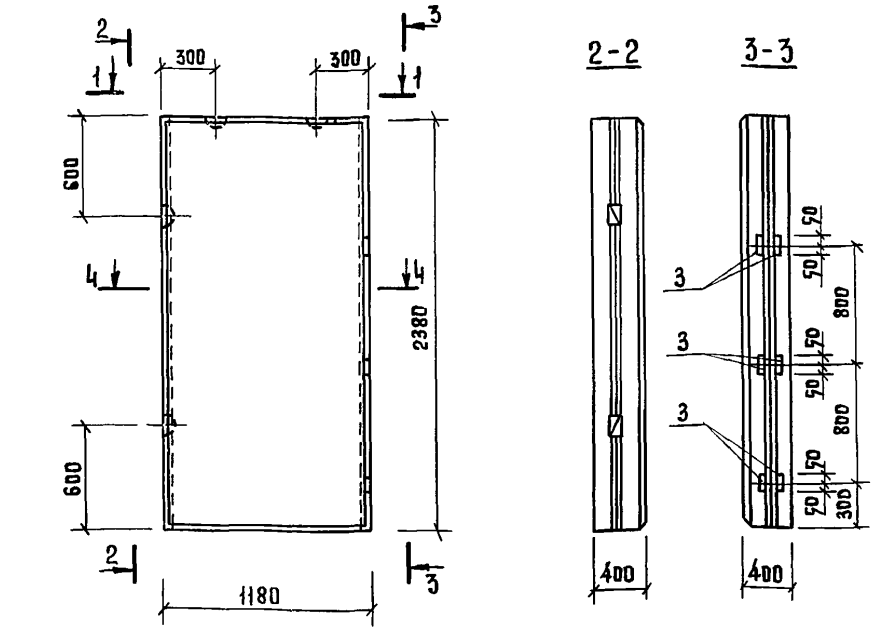

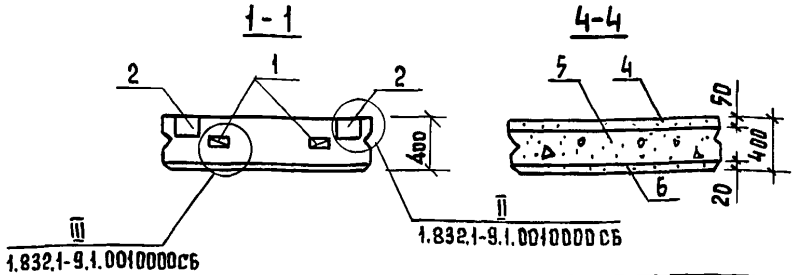

Привязан:

Инв.№

Нач. отд.	Ким		
Гл. констр.	Теляковский		
Н. контр.	Марков		
Гл. спец.	Марков		
Рук. гр.	Скобликов		
Ст. инж.	Танрова		

Инв. № подл. | Подпись и дата | Взам. инв. №

807-11-17.85-КЖИЗ-01.0.0СБ

Панель стеновая ПСД12.24.40-Т-1
Сборочный чертеж

Стадия	Масса	Масштаб
Р	1300	
Лист	Листов 1	

ГИПРОНИСЕЛЬХОЗ

Копировала Потоцкая 20967-04 8 Формат А4

Альбом III часть 3

Формат	Зона	Поз	Обозначение	Наименование	Кол.	Примечание
				Документация		
			КЖИЗ-ТУ	Технические условия		
А4			КЖИЗ-02.0.0 СБ	Сборочный чертеж		
				Сборочные единицы		
А4		1	1.832.1-9.2.0011001-01	Петля для подъема ПМ1С-2	3	0,8 кг
А4		2	1.832.1-9.2.0012000	Изделие закладное М1	3	0,97 кг
А4		3	1.400-6/76 Вып. 1	Изделие закладное М8-12	8	0,7 кг
				Материалы		
		4		Тяжелый бетон марки М200		
				γ=2400 кг/м³	0,07	м³
		5		Легкий бетон марки М50		
				γ=900 кг/м³	0,48	м³
		6		Цем. песч. раствор марки 100		
				γ=1800 кг/м³	0,029	м³

Привязан:

Инв. №

Взам. инв. №

Подпись и дата

Инв. № подл.

Нач. отд.	Ким		
Гл. констр.	Теляковский		
Н. контр.	Марков		
Гл. спец.	Марков		
Рук. гр.	Скобликов		
Ст. инж.	Таирова		

807-11-17.85-КЖИЗ-02.0.0

Панель стеновая ПСД 6.24.40-Т-1

Стадия	Лист	Листов
Р		1

ГИПРОНИСЕЛЬХОЗ

Альбом III часть 3

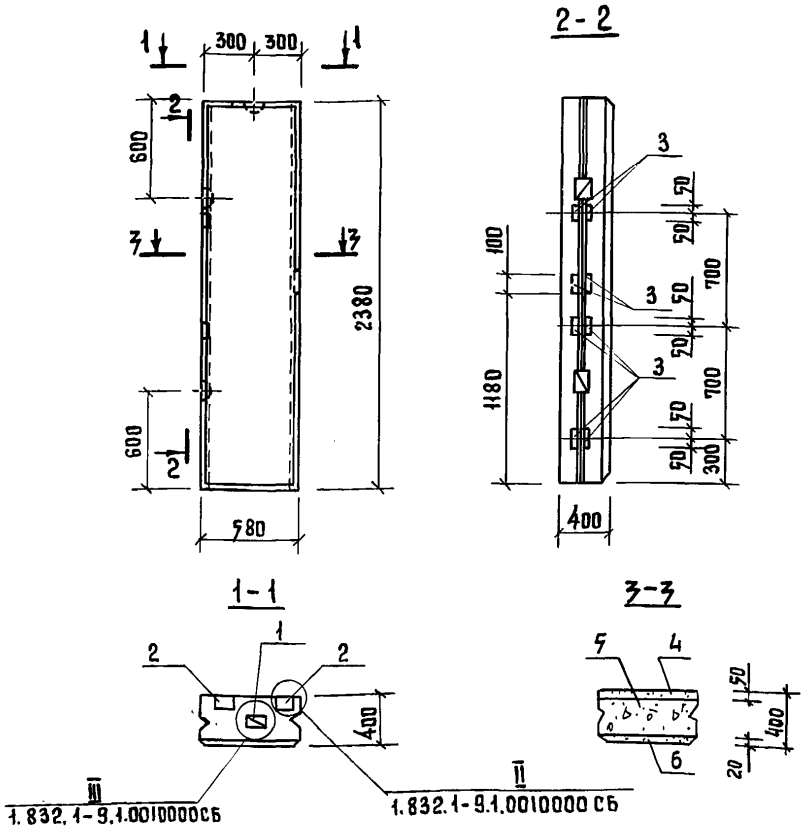

Привязан:

Инв. №

Взам. инв. №

Подпись и дата

Инв. № подл.

Нач. отд.	Ким		
Гл. констр.	Теляковский		
Н. контр.	Марков		
Гл. спец.	Марков		
Рук. гр.	Скобликов		
Ст. инж.	Танрова		

807-11-17.85-КЖИЗ-02.0.0 СБ

Панель стеновая ПСД 6.24.40-Т-1 Сборочный чертеж

Стадия	Масса	Масштаб
Р	650	

Лист | Листов 1

ГИПРОНИСЕЛЬХОЗ

Копировала Потоцкая 20967-04 10 Формат А4

Альбом II часть 3

Формат	Зона	Поз	Обозначение	Наименование	Кол.	Примечание
				Документация		
			КЖИ 3 - ТУ	Технические условия		
А4			КЖИ 3 - 03.0.0 СБ	Сборочный чертеж	X	
				Сборочные единицы		
А4		1	1.400-9 Вып. 1	Петля УП1-6	1	0,98 кг
А4		2	1.832.1-9.2.0012000	Изделие закладное М1	1	1,7 кг
А4		3	1.832.1-9.2.0011001-02	Петля ПМ12-1	1	0,9 кг
				Материалы		
		4		Тяжелый бетон марки М200		
				γ = 2400 кг/м³	0,08	м³
		5		Легкий бетон марки М50		
				γ = 900 кг/м³	0,50	м³
		6		Цем. песч. раствор марки 100		
				γ = 1800 кг/м³	0,03	м³

Привязан:

Инв. №

Взам. инв. №

Подпись и дата

Инв. № подл.

Нач. отд.	Ким	
Гл. констр	Теляковский	
Н. контр.	Марков	
Гл. спец.	Марков	
Рук. гр.	Скобликов	
Ст. техн.	Корягина	
Ст. инж.	Танрова	

807-11-17.85 - КЖИ 3 - 03.0.0

Панель стеновая
ПСД 6.30.40-т-4

Стадия	Лист	Листов
Р		1

ГИПРОНИСЕЛЬХОЗ

Копировал Потоцкая 20967-04 11 Формат А4

Альбом III часть 3

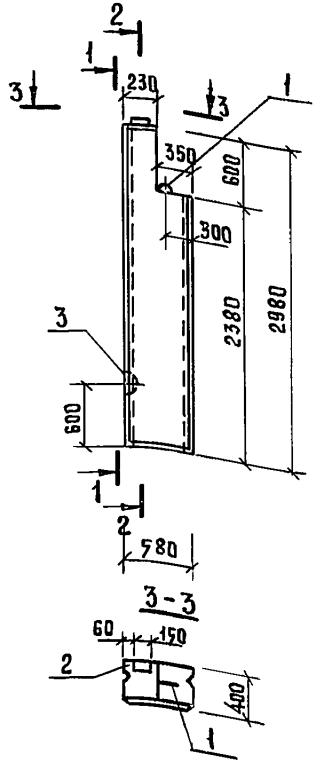

3-3

1-1

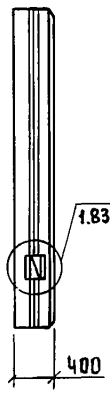

2-2

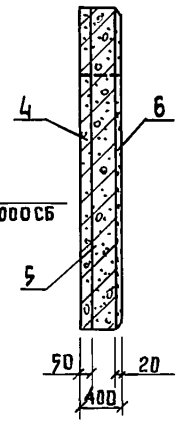

Привязан:

Инв.№

Взам. инв. №

Подпись и дата

Инв.№ подл.

Нач. отд	Ким	
Гл. констр	Теляковский	
Гл. спец.	Марков	
Н. контр.	Марков	
Рук. гр.	Скобликов	
Ст. техн.	Коптева	
Ст. инж	Таирова	

3.07-11-17.85- КЖИ3-03.0.0 СБ

Панель стеновая
ПСД 6.30.40-Т-4
Сборочный чертеж

Стадия	Масса	Масштаб
Р	700	1:50
Лист	Листов 1	

ГИПРОНИСЕЛЬХОЗ

Копировала Потоцкая 20967-04 12 Формат А4

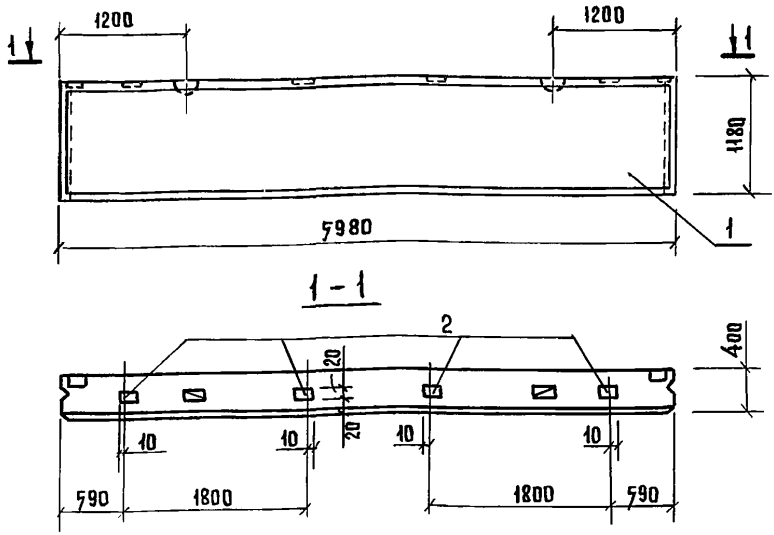

Формат	Зона	Поз.	Обозначение	Наименование	Кол.	Примечание
				Сборочные единицы		
А3		1	1.832.1-9 Вып. 0,1,2	Панель стеновая ПСД 60.12.40	1	
А4			1.832.1-9 Вып. 2	Изделие закладное М1	4	1,7 кг

Привязан:

Инв. №

Нач. отд.	Ким	
Гл. констр	Теляковский	
Н. контр	Марков	
Гл. спец.	Марков	
Рук. гр.	Скобликов	
Ст. инж.	Танрова	

807-11-17.85-КЖИ3-04.0.0

Панель стеновая ПСД 60.12.40-Т-1

Стадия	Масса	Масштаб
Р	3900	1:50
Лист	Листов 1	

ГИПРОНИСЕЛЬХОЗ

Инв. № подл. | Подпись и дата | Взам. инв. №

Копировал Потоцкая 20967-04 13 Формат А4

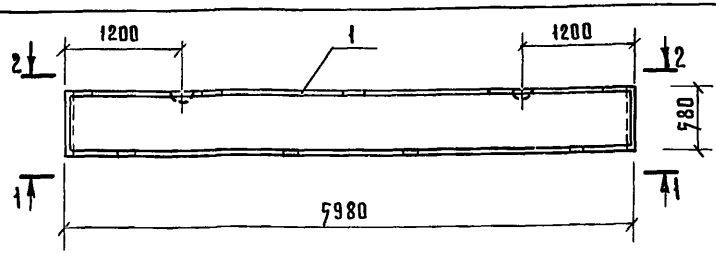

1 – 1

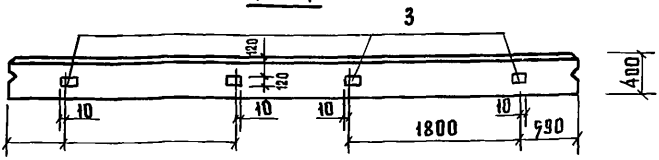

2 – 2

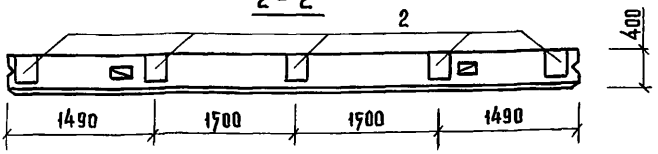

Формат	Зона	Поз.	Обозначение	Наименование	Кол.	Примечание
				Сборочные единицы		
А3		1	1.832.1-9 Вып. 0,1,2	Панель стеновая ПСД60.6.40	1	
А4		2	1.400-17 Вып. 1	Изделие закладное МН120-4	5	7,6 кг
А4		3	1.832.1-9 Вып. 2	Изделие закладное М1	4	1,7 кг

Привязан:

Инв.№

Взам. инв. №

Подпись и дата

Инв. № подл.

Нач. отд.	Ким	
Гл. констр.	Теляковский	
Н. контр.	Марков	
Гл. спец.	Марков	
Рук. гр.	Скобликов	
Ст. инж.	Танрова	

801-11-17.85-КЖИ 3-05.0.0

Панель стеновая ПСД.60.6.40-Т-1

Стадия	Масса	Масштаб
Р	1700	1:50
Лист	Листов 1	

ГИПРОНИСЕЛЬХОЗ

Копировала Пятоцкая 20967-04 14 Формат А4

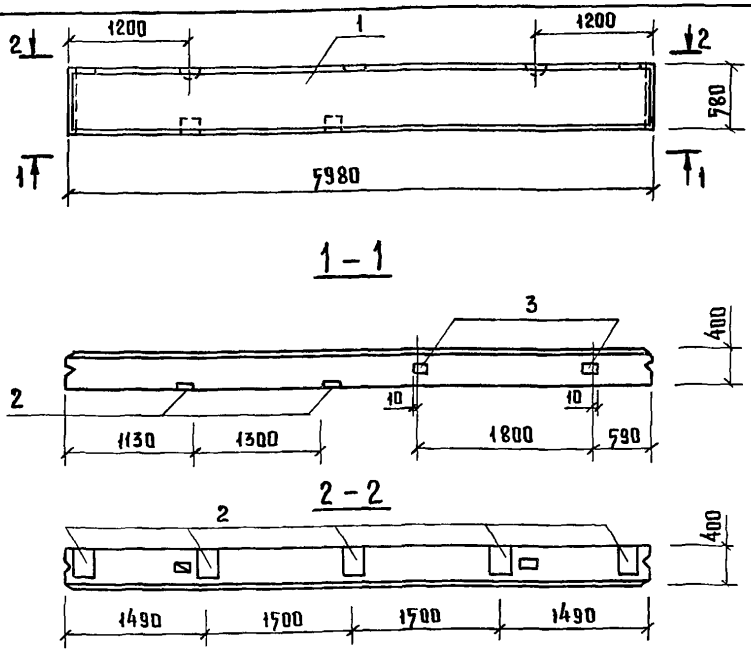

Формат	Зона	Поз	Обозначение	Наименование	Кол.	Примечание
				Сборочные единицы		
А3		1	1.832.1-9 Вып. 0, 1, 2	Панель стеновая ПСД60.6.40	1	
А4		2	1.400-15 Вып. 1	Изделие закладное МН 120-4	5	5,6 кг
А4		3	1.832.1-9 Вып. 2	Изделие закладное М1	4	1,7 кг

Привязан:

Инв.№

Взам. инв.№ | Подпись и дата | Инв.№ подл.

Нач.отд.	Ким	
Гл.констр	Теляковский	
Н.контр.	Марков	
Гл.спец.	Марков	
Рук.гр.	Скобликов	
Ст.инж.	Таирова	

807-11-17.85-КЖИ 3-06.0.0

Панель стеновая ПСД.60.6.40-Т-2

Стадия	Масса	Масштаб
Р	1700	1:50
Лист	Листов 1	

ГИПРОНИСЕЛЬХОЗ

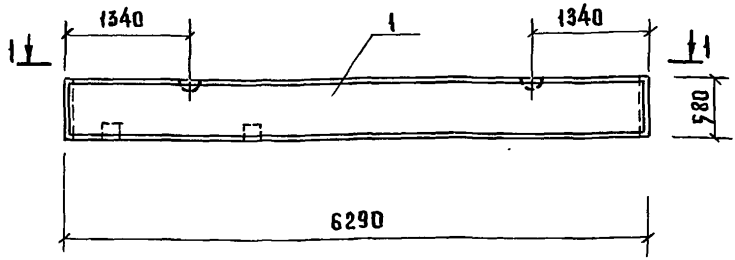



Формат	Зона	Поз.	Обозначение	Наименование	Кол	Примечание
				Сборочные единицы		
А3		1	1.832.1-9 Вып. 0,1,2	Панель стеновая		
				ПСД 60.6.40-У	1	
А4		2	1.832.1-9 Вып. 2	Изделие закладное М1	2	1,7 кг.

Привязан:

Инв. №:

Взам. инв. №

Подпись и дата

Инв. № подл.

Нач. отд	Ким		
Гл. констр.	Теляковский		
Н. контр.	Марков		
Гл. спец.	Марков		
Рук. гр.	Скобликов		
Ст. инж.	Таирова		

807-11-17.85-КЖИ3-07.0.0

Панель стеновая ПСД 60.6.40-Т-УП1

Стадия	Масса	Масштаб
Р	1900	1:50
Лист	Листов 1	

ГИПРОНИСЕЛЬХОЗ

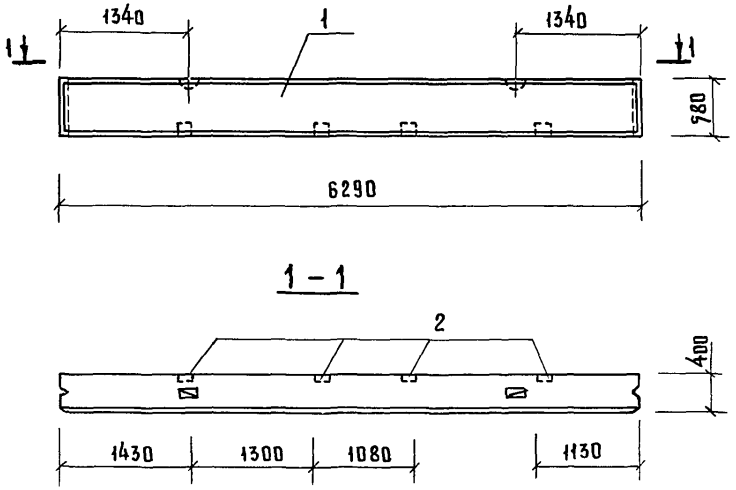

Формат	Зона	Поз.	Обозначение	Наименование	Кол.	Примечание
				Сборочные единицы		
А3		1	1.832.1-9 Вып. 0,1,2	Панель стеновая		
				ПСД60.6.40-У	1	
А4		2	1.832.1-9 Вып. 2	Изделие закладное М1	4	1,7кг

Привязан:

Инв. №

Нач. отд	Ким		
Гл. констр	Теляковский		
Н. контр.	Марков		
Гл. спец.	Марков		
Рук. гр.	Скобликов		
Ст. инж.	Танрова		

807-11-17.85-КЖИ3-08.0.0

Панель стеновая ПСД60.6.40-т-У1

Стадия	Масса	Масштаб
Р	1900	1:50
Лист	Листов 1	

ГИПРОНИСЕЛЬХОЗ

Взам. инв. № | Подпись и дата | Инв. № подл.

Альбом III часть 3

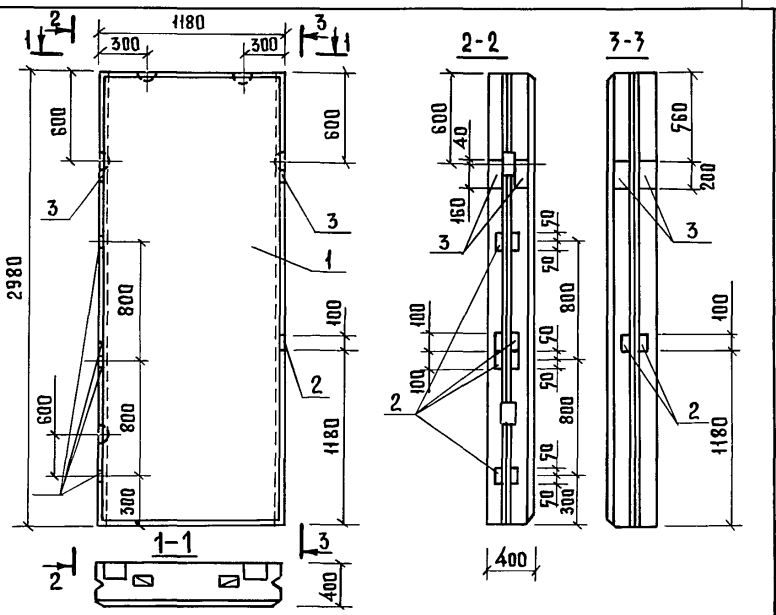

Формат	Зона	Поз.	Обозначение	Наименование	Кол.	Примечание
				Сборочные единицы		
А3		1	1.832.1-9 Вып. 0,1,2	Панель стеновая ПСД 12.30.40	1	
А4		2	1.400-6/76 Вып. 1	Изделие закладное М8-12	10	0,5 кг.
А4		3	1.400 6/76 Вып. 1	Изделие закладное М8-11	4	1,1 кг

Привязан:

Инв. №

Взам. инв. №

Подпись и дата

Инв. № подл.

Нач. отд.	Ким	
Гл. констр	Теляковский	
Н. контр.	Марков	
Гл. спец.	Марков	
Рук. гр.	Скобликов	
Ст. инж.	Таирова	

807-11-17.85-КЖИ 3-09.0.0

Панель стеновая ПСД 12.30.40-Т-1

Стадия	Масса	Масштаб
Р	1800	
Лист	Листов 1	

ГИПРОНИСЕЛЬХОЗ

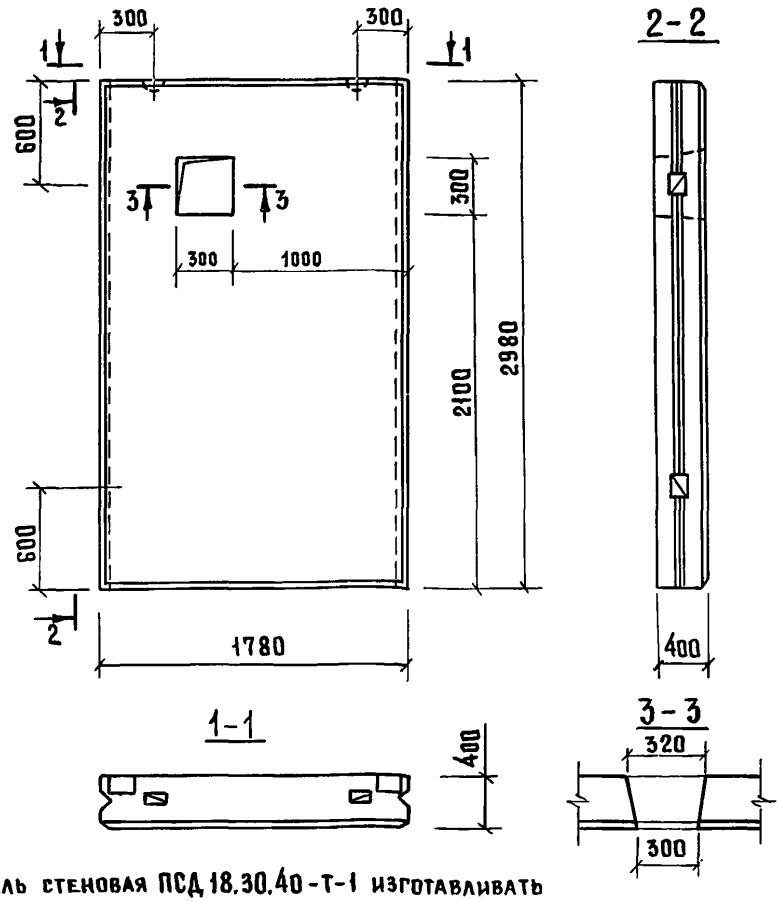

Панель стеновая ПСД 18.30.40-Т-1 изготавливать по панели ПСД 18.30.40 серии 1.832.1-9 с устройством отверстия.
(Арматуру вырезать по месту)

Привязан:

Инв. №

807-11-17.85-КЖИ 3-10.0.0

Нач. отд.	Ким		
Гл. констр.	Теляковский		
Н. контр.	Марков		
Гл. спец.	Марков		
Рук. гр.	Скобликов		
Ст. инж.	Таирова		

Панель стеновая ПСД 18.30.40-Т-1

Стадия	Масса	Масштаб
Р	2600	
Лист	Листов 1	

ГИПРОНИСЕЛЬХОЗ

Инв. № подл. | Подпись и дата | Взам. инв. №

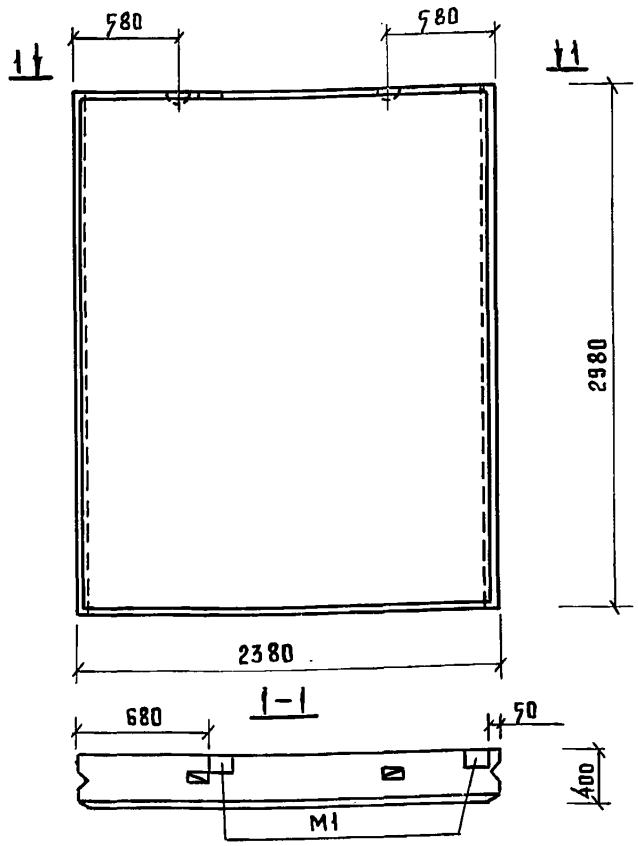

Панель стеновая ПСД 24.30.40 Т-1 изготавливать по панели ПСД 24.30.40 серии 1.832.1-9 с изменением привязки изделия закладного М1.

Привязан:

Инв. №

Взам. инв. №

Подпись и дата

Инв. № подл.

Нач. отд.	Ким	
Гл. констр.	Теляковский	
Н. контр.	Марков	
Гл. спец.	Марков	
Рук. гр.	Скобликов	
Ст. инж.	Таирова	

807-11-17.85 - КЖИ 3 - 11.0.0

Панель стеновая ПСД 24.30.40-Т-1

Стадия	Масса	Масштаб
Р	3600	
Лист	Листов 1	

ГИПРОНИСЕЛЬХОЗ

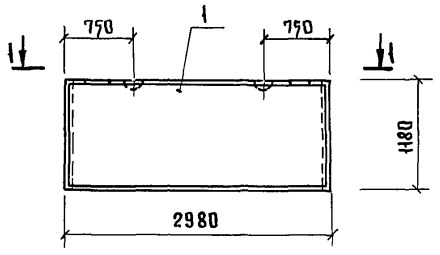

1-1

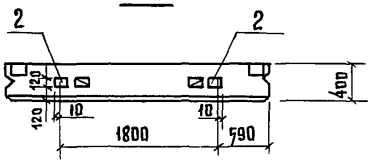

Формат	Зона	Поз.	Обозначение	Наименование	Кол.	Примечание
				Сборочные единицы		
А3		1	1.832.1-9 Вып. 0,1,2	Панель стеновая ПСД 30.12.40	1	
А4		2	1.832.1-9 Вып. 2	Изделие закладное М1	2	1,7 кг

Привязан:

Инв. №

Взам. инв. №

Подпись и дата

Инв. № подл.

Нач. отд.	Ким		
Гл. констр.	Теляковский		
Н. контр.	Марков		
Гл. спец.	Марков		
Рук. гр.	Скобликов		
Ст. инж.	Танрова		

807-11-17.85- КЖИ 3-12.0.0

Панель стеновая ПСД 30.12.40-т-1

Стадия	Масса	Масштаб
Р	1800	1:50
Лист	Листов 1	

ГИПРОНИСЕЛЬХОЗ

Копировала Потацкая Формат А4

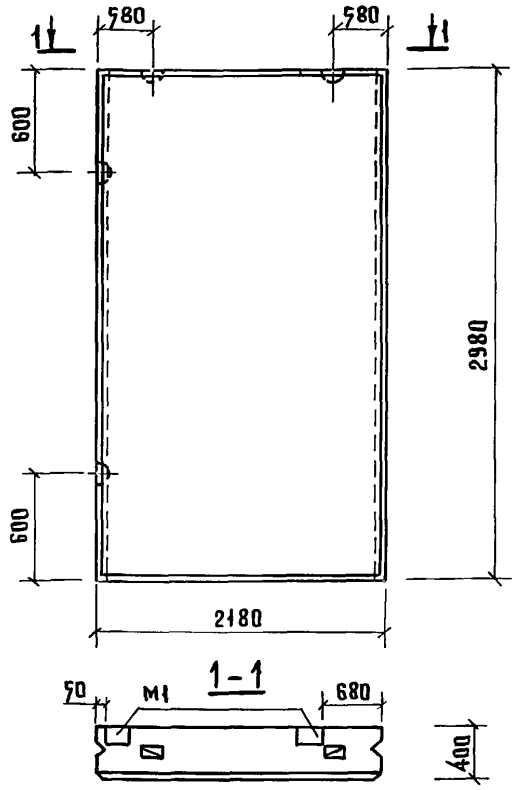

Панель стеновая ПСД 21.30.40-Т-1 изготавливать по панели ПСД 22.30.40 по серии 1.832.1-9 с изменением привязки изделия закладного М1.

Привязан:

Инв. №

807-11-17.85-КЖИ 3-13.0.0

Панель стеновая ПСД 21.30.40-Т-1

Стадия	Масса	Масштаб
Р	3100	
Лист	Листов 1	

ГИПРОНИСЕЛЬХОЗ

Нач. отд	Ким	
Гл. констр	Теляковский	
Н. контр.	Марков	
Гл. спец.	Марков	
Рук. гр.	Скобликов	
Ст. инж.	Таирова	

Инв. № подл. | Подпись и дата | Взам. инв. №

20967-04 22 Копировала Патоцкая Формат А4

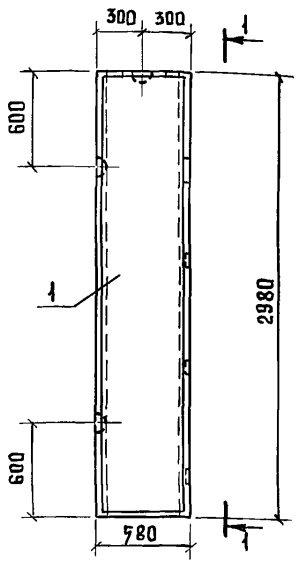

Формат	Зона	Поз.	Обозначение	Наименование	Кол.	Примечание
				Сборочные единицы		
А3		1	1.832.1-9 Вып. 0,1,2	Панель стеновая ПСД6.30.40	1	
А4		2	1.400-6/76 Вып. 1	Изделие закладное М8-11	2	1,1 кг
А4		3	1.400-6/76 Вып. 1	Изделие закладное М8-12	6	0,5 кг

Привязан:

Инв. №

807-11-17.85-КЖИ3-14.0.0

Нач. отд.	Ким	
Гл. констр.	Теляковский	
Н. контр.	Марков	
Гл. спец.	Марков	
Рук. гр.	Сковников	
Ст. инж.	Малашина	
Ст. инж.	Танрова	

Панель стеновая ПСД 6.30.40-Т-1

Стадия	Масса	Масштаб
Р	860	
Лист	Листов 1	

ГИПРОНИСЕЛЬХОЗ

Взам. инв. № | Подпись и дата | Инв. № подл.

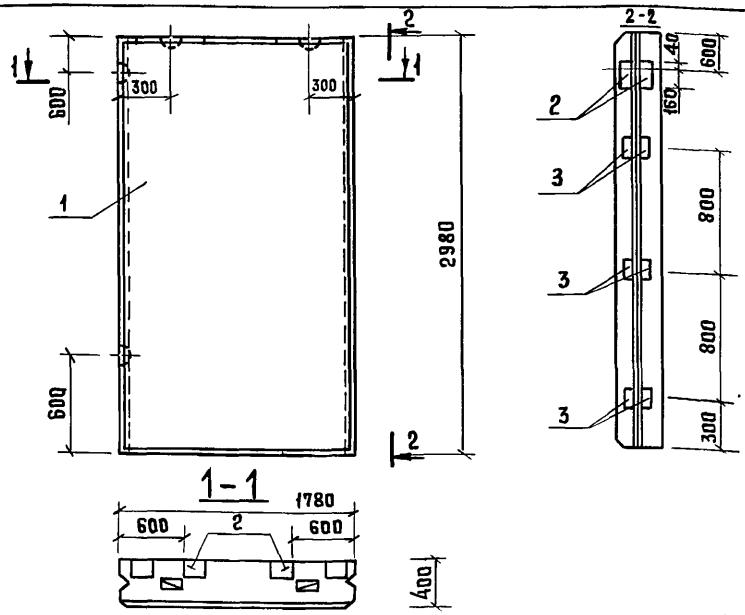

Формат	Зона	Поз.	Обозначение	Наименование	Кол.	Примечание
				Сборочные единицы		
А3		1	1.832.1-9 Вып. 0,1,2	Панель стеновая ПСД 18.30.40	1	
А4		2	1.832.1-9 Вып. 2	Изделие закладное М1	2	1,7 кг
А4		3	1.400-6/76 Вып. 1	Изделие закладное М8-11	2	1,1 кг
А4		4	1.400-6/76 Вып. 1	Изделие закладное М8-12	6	0,5 кг

Привязан:

Инв. №

Взам. инв. №

Подпись и дата

Инв. № подл.

Нач. отд.	Ким	
Гл. констр.	Теляковский	
Н. контр.	Марков	
Гл. спец.	Марков	
Рук. гр.	Скобликов	
Ст. инж.	Тапрова	

807-11-17.85-КЖИ 3-17.0.0

Панель стеновая
ПСД 18.30.40-Т-2

Стадия	Масса	Масштаб
Р	2600	
Лист	Листов 1	

ГИПРОНИСЕЛЬХОЗ

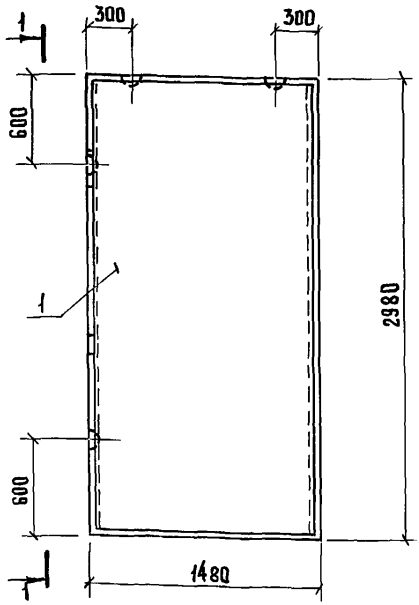

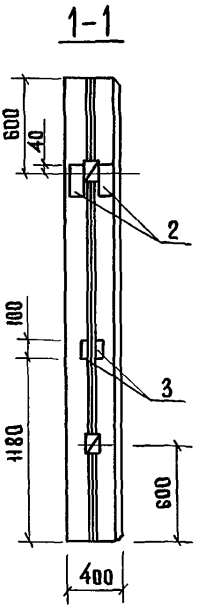

Формат	Зона	Поз.	Обозначение	Наименование	Кол.	Примечание
				Сборочные единицы		
А3		1	1.832.1-9 Вып. 0,1,2	Панель стеновая ПСД 15.30.40	1	
А4		2	1.400-6/76 Вып. 1	Изделие закладное М8-11	2	1,1 кг
А4		3	1.400-6/76 Вып. 1	Изделие закладное М8-12	2	0,7 кг.

Привязан:

Инв.№

Взам. инв.№

Подпись и дата

Инв.№ подл.

Нач. отд.	Ким	
Гл. констр.	Теляковский	
Гл. спец.	Марков	
Н. контр.	Марков	
Рук. гр.	Скобликов	
Ст. инж.	Малащина	
Ст. инж.	Таирова	

807-11-17.85-КЖИЗ-16.0.0

Панель стеновая ПСД 15.30.40-т-1

Стадия	Масса	Масштаб
Р	2200	
Лист	Листов 1	

ГИПРОНИСЕЛЬХОЗ

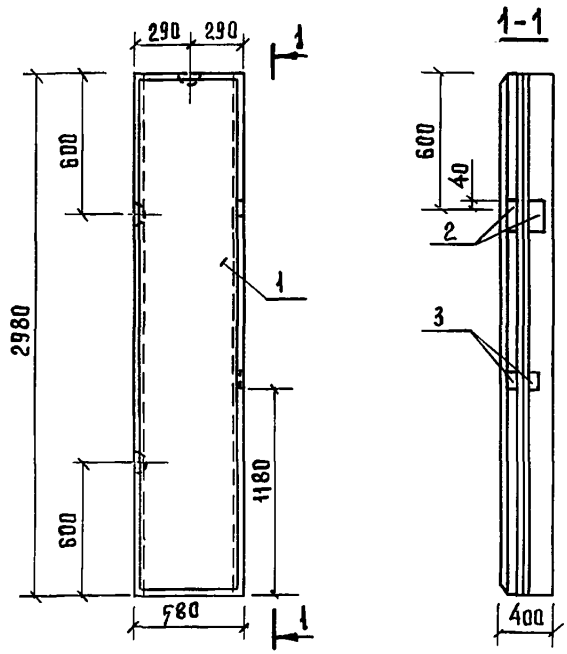

Формат	Зона	Поз.	Обозначение	Наименование	Кол.	Примечание
				Сборочные единицы		
А3		1	1.832.1-9 Вып. 0,1,2	Панель стеновая ПСД 6.30.40	1	
А4		2	1.400-6/76 Вып. 1	Изделие закладное М8-11	2	1,1 кг.
А4		3	1.400-6/76 Вып. 1	Изделие закладное М8-12	2	0,7 кг.

Привязан:

Инв. №

807-11-17.85-КЖИ 3-17.0.0

Нач. отд.	Ким	
Гл. констр.	Теляковский	
Н. контр.	Марков	
Гл. спец.	Марков	
Рук. гр.	Скобликов	
Ст. инж.	Тарова	

Панель стеновая ПСД 6.30.40-Т-2

Стадия	Масса	Масштаб
Р	860	
Лист	Листов 1	

ГИПРОНИСЕЛЬХОЗ

Взам. инв. №

Подпись и дата

Инв. № подл.

Альбом X Часть 3

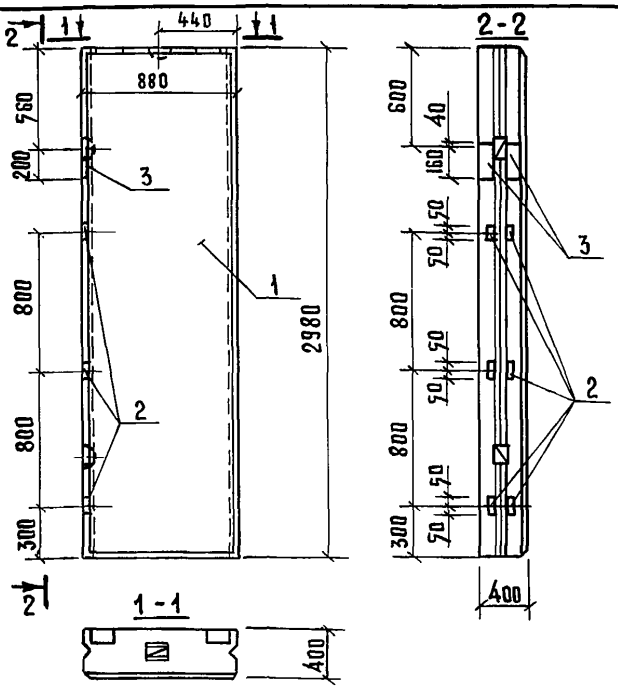

Формат	Зона	Поз.	Обозначение	Наименование	Кол.	Примечание
				Сборочные единицы		
А3		1	1.832.1-9 Вып. 0,1,2	Панель стеновая ПСД 9.30.40	1	
А4		2	1.400-6/76 Вып. 1	Изделие закладное М8-12	2	0,5 кг
А4		3	1.400-6/76 Вып. 1	Изделие закладное М8-11	6	1,1 кг

Привязан:

Инв.№

Взам. инв.№ | Подпись и дата | Инв.№ подл.

807-11-17.85-КЖИ 3-18.0.0

Нач.отд.	Ким	
Гл.констр	Теляковский	
Гл.спец	Марков	
Н.контр.	Марков	
Рук. гр	Скобликов	
Ст. инж.	Тапрова	

Панель стеновая ПСД 9.30.40-Т-1

Стадия	Масса	Масштаб
Р	1,300	
Лист	Листов 1	

ГИПРОНИСЕЛЬХОЗ

20967-04 27 Копировала Потацкая Формат А4

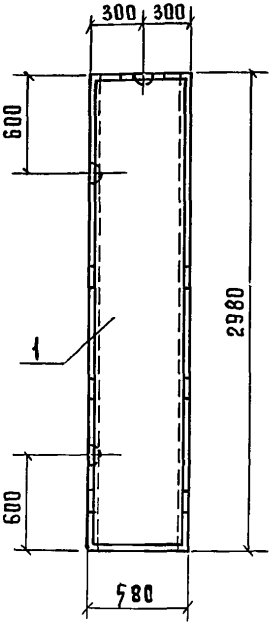

1-1

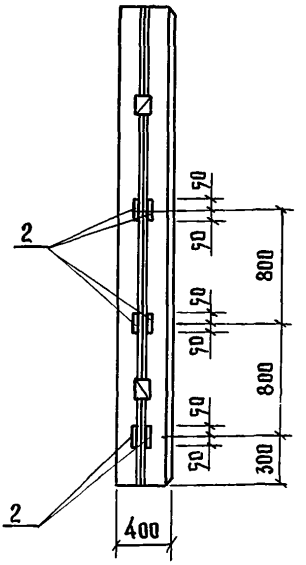

Формат	Зона	Поз.	Обозначение	Наименование	Кол.	Примечание
				Сборочные единицы		
А3		1	1.832.1-9 Вып. 0,1,2	Панель стеновая ПСД 6.30.40	1	
А4		2	1.400-6/76 Вып. 1	Изделие закладное М8-12	12	0,7 кг

Привязан

Инв. №

Инв. № подл. | Подпись и дата | Взам. инв. №

Нач. отд	Ким		
Гл. констр	Теляковский		
Н. контр.	Марков		
Гл. спец.	Марков		
Рук. гр.	Скобликов		
Ст. техн.	Корярина		
Ст. инж.	Таирова		

807-11-17.85-КЖИ 3-19.0.0

Панель стеновая ПСД 6.30.40-Т-3

Стадия	Масса	Масштаб
Р	860	
Лист	Листов 1	

ГИПРОНИСЕЛЬХОЗ

Альбом II часть 3

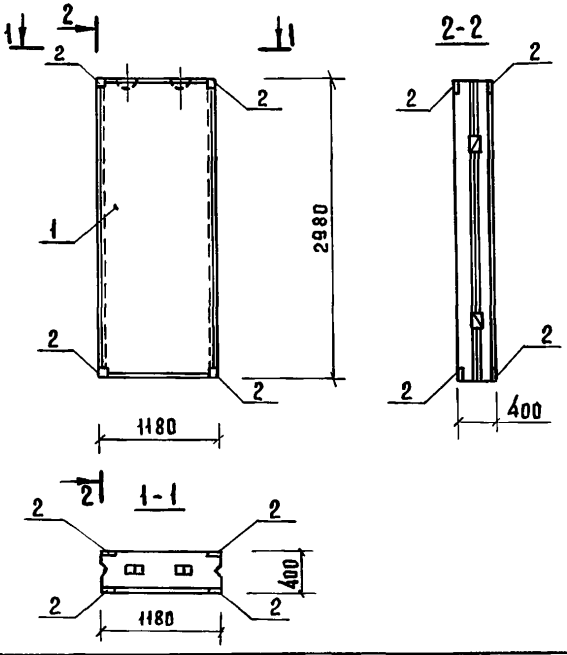

Формат	Зона	Поз.	Обозначение	Наименование	Кол.	Примечание
				Сборочные единицы		
А3		1	1.832.1-9 Вып. 0,1,2	Панель стеновая		
				ПСД 12.30.40	1	
А4		2	1.400-15 Вып. 1	Изделие закладное МН 105-1	8	1,0 кг

Привязан

Инв. №

Нач. отд.	Ким		
Гл. констр.	Теляковский		
Гл. спец.	[illegible]ов		
Н. контр.	Марков		
Рук. груп.	Скобликов		
Ст. инж.	Литвинова		

Взам. инв. № | Подпись и дата | Инв. № подл.

807-11-17.85-КЖИ 3-20.0.0

Панель стеновая ПСД 12.30.40-Т-2

Стадия	Масса	Масштаб
Р	1910	

Лист | Листов 1

ГИПРОНИСЕЛЬХОЗ

gost.e-ecolog.ru

20967-04 (29) Формат А4

Шарф 11.4.86 Франкин