ТИПОВОЙ ПРОЕКТ

807-11-17.85

САНИТАРНЫЙ ПРОПУСКНИК НА 60 ЧЕЛОВЕК ДЛЯ ЖИВОТНОВОДЧЕСКИХ И ПТИЦЕВОДЧЕСКИХ ПРЕДПРИЯТИЙ

(ПОЛНОСБОРНОЕ ЗДАНИЕ)

АЛЬБОМ II

ИЗДЕЛИЯ ИНДУСТРИАЛЬНОГО ИЗГОТОВЛЕНИЯ

ЧАСТЬ 1

ДВУХСЛОЙНЫЕ СТЕНОВЫЕ ЛЕГКОБЕТОННЫЕ ПАНЕЛИ ПОВЫШЕННОЙ ЗАВОДСКОЙ ГОТОВНОСТИ ДЛЯ СЕЛЬСКОХОЗЯЙСТВЕННЫХ ЗДАНИЙ ПРИ $t_н$=-30° С

20967-02

				Привязан	
Инв. №					

gost.e-ecolog.ru

ТИПОВОЙ ПРОЕКТ

807-11-17.85

САНИТАРНЫЙ ПРОПУСКНИК НА 60 ЧЕЛОВЕК ДЛЯ ЖИВОТНОВОДЧЕСКИХ И ПТИЦЕВОДЧЕСКИХ ПРЕДПРИЯТИЙ

(ПОЛНОСБОРНОЕ ЗДАНИЕ)

АЛЬБОМ II

ИЗДЕЛИЯ ИНДУСТРИАЛЬНОГО ИЗГОТОВЛЕНИЯ

ЧАСТЬ 1

ДВУХСЛОЙНЫЕ СТЕНОВЫЕ ЛЕГКОБЕТОННЫЕ ПАНЕЛИ ПОВЫШЕННОЙ ЗАВОДСКОЙ ГОТОВНОСТИ ДЛЯ СЕЛЬСКОХОЗЯЙСТВЕННЫХ ЗДАНИЙ ПРИ $t_н$=-30°С

Разработан институтом „Гипронисельхоз"

Гл. инженер института — Л.С. Бутаев

Гл. инженер проекта — А.А. Кузнецов

Утвержден Главсельстройпроектом Минсельхоза СССР. Сводное заключение №33 от 19.04.83 г. Введен в действие институтом „Гипронисельхоз" приказ № 97-п от 19.07.1984 г.

				Привязан	
Инв. №					

Обозначение	Наименование	№ стр.
	Содержание альбома	2-3
КЖИ 1-ТУ 1	Технические условия	4-5
КЖИ 1-ТУ 2	Технические условия	6-7
КЖИ 1-ДН	Номенклатура сборных железобетонных	
	элементов и расход материалов	8-9
КЖИ1-01.00.0	Панель стеновая 4ПСД60.30.40-Т-1	10-11
КЖИ1-01.00.0 СБ	Панель стеновая 4ПСД 60.30.40-Т-1	
	Сборочный чертеж	12
КЖИ1-02.00.0	Панель стеновая 4 ПСД 64.30.40-Т-1	13-15
КЖИ1-02.00.0 СБ	Панель стеновая 2 ПСД 64.30.40-Т-1	
	Сборочный чертеж	16
КЖИ1-03.00.0	Панель стеновая 3.1 ПСД64.30.40-Т-1	17-18
КЖИ1-03.00.0 СБ	Панель стеновая 3.1 ПСД 64.30.40-Т-1	
	Сборочный чертеж	19
КЖИ1-04.00.0	Панель стеновая ПСД 64.30.40-Т-1	20
КЖИ1-04.00.0 СБ	Панель стеновая ПСД 64.30.40-Т-1	
	Сборочный чертеж	21
КЖИ1-05.00.0	Панель стеновая 4ПСД 64.30.40-Т-1	22-23
КЖИ1-05.00.0 СБ	Панель стеновая 4ПСД 4.30.40-Т-1	
	Сборочный чертеж	24
КЖИ1-06.00.0	Панель стеновая 4ПСД 60.30.40-Т-2	25-26
КЖИ1-06.00.0 СБ	Панель стеновая 4ПСД 60.30.40-Т-2	
	Сборочный чертеж.	27
КЖИ1-07.00.0	Панель стеновая 4.1ПСД60.30.40-Т-1	28-29
КЖИ1-07.00.0 СБ	Панель стеновая 4.1 ПСД 60.30.40-Т-1	
	Сборочный чертеж	30
КЖИ1-08.00.0	Панель стеновая ПСД 6.30.40.-Т-2	31
КЖИ1-08.00.0 СБ	Панель стеновая ПСД6.30.40-Т-2	
	Сборочный чертеж	32

Обозначение	Наименование	№ стр.
КЖИ1-00.01.0	Каркас пространственный КП1	33
КЖИ1-00.01.0 СБ	Каркас пространственный КП1	
	Сборочный чертеж	34
КЖИ1-00.02.0	Каркас пространственный КП2	35
КЖИ1-00.02.0 СБ	Каркас пространственный КП2	
	Сборочный чертеж	36
КЖИ1-00.03.0	Каркас пространственный КП3	37
КЖИ1-00.03.0 СБ	Каркас пространственный КП3	
	Сборочный чертеж.	38
КЖИ1-00.04.0	Каркас пространственный КП4	39
КЖИ1-00.04.0 СБ	Каркас пространственный КП4	
	Сборочный чертеж	40
КЖИ1-00.05.0	Каркас пространственный КП5	41
КЖИ1-00.05.0 СБ	Каркас пространственный КП5	
	Сборочный чертеж	42
КЖИ1-00.06.0	Каркас пространственный КП6	43
КЖИ1-00.06.0 СБ	Каркас пространственный КП6	
	Сборочный чертеж	44
КЖИ1-00.07.0	Каркас пространственный КП7	45
КЖИ1-00.07.0 СБ	Каркас пространственный КП7	
	Сборочный чертеж	46
КЖИ1-00.08.0	Каркасы плоские КР1; КР2	47
КЖИ1-00.09.0	Каркасы плоские КР3; КР4	48
КЖИ1-00.10.0	Каркас плоский КР5	49
КЖИ1-00.11.0	Каркас плоский КР6	50
КЖИ1-09.00.0	Панель стеновая 2ПСД6.30.40-Т-1	51
КЖИ1-10.00.0	Панель стеновая 1ПСД6.30.40-Т-1	52
КЖИ1-11.00.0	Панель стеновая ПСД12.30.40-Т-1	53
КЖИ1-12.00.0	Панель стеновая ПСД6.30.40-Т-1	54
КЖИ1-ВМ	Ведомость расхода стали на один элемент	55-56

Настоящий альбом разработан для санитарного пропускника на 60 человек для животноводческих и птицеводческих предприятий (полносборное здание из конструкций повышенной заводской готовности).

В номенклатуру включены рабочие чертежи стеновых двухслойных панелей для сельскохозяйственных зданий при $t_н = -30°C$.

Стеновые панели запроектированы по аналогии со стеновыми панелями серии 1.832.1-10 „Двухслойные стеновые легкобетонные панели повышенной заводской готовности для с.х. зданий". Указания по изготовлению правила приемки, транспортировке, хранению и заводскому испытанию см. серию 1.832.1-10

Конструкция панелей двухслойная и состоит из:

— конструкционно-теплоизолирующего слоя легкого бетона

— конструкционно-изолирующего слоя из тяжелого бетона толщ. 70 мм, обращенного внутрь помещения;

— фактурного слоя толщ. 20 мм. из цементно-песчаного раствора.

Для конструкционно-теплоизолирующего слоя предусмотрено применение керамзитобетона с объемной массой в высушенном состоянии $\gamma_0 = 900$ кг/м^3; марки М50 по прочности.

Материал внутреннего изолирующего слоя - тяжелый бетон $\gamma_0 = 2400$ кг/м^3; марки М200 по прочности.

Материал фактурного слоя - цементно-песчаный раствор $\gamma_0 = 1800$ кг/м^3; М100 по прочности.

Марки материалов по морозостойкости - не менее Мр.з 50

Привязан:

Инв. №

Взам. инв. №

Подпись и дата

Инв. № подл.

Нач. отд.	Ким		
Гл. констр.	Теляковский		
Гл. спец.	Марков		
Н. контр.	Марков		
Рук. гр.	Скобликов		
Ст. инж.	Дымов		

807-11-17.85 - КЖИ 1-ТУ 1

Технические условия

Стадия	Лист	Листов
Р	1	2

ГИПРОНИСЕЛЬХОЗ

Открытые поверхности закладных деталей должны быть защищены соответствующими антикоррозионными покрытиями согласно требованиями СН и ПД-28-73* Толщина защитного слоя бетона для рабочей арматуры должна быть со стороны помещения не менее 30 мм.

Панели стеновые.

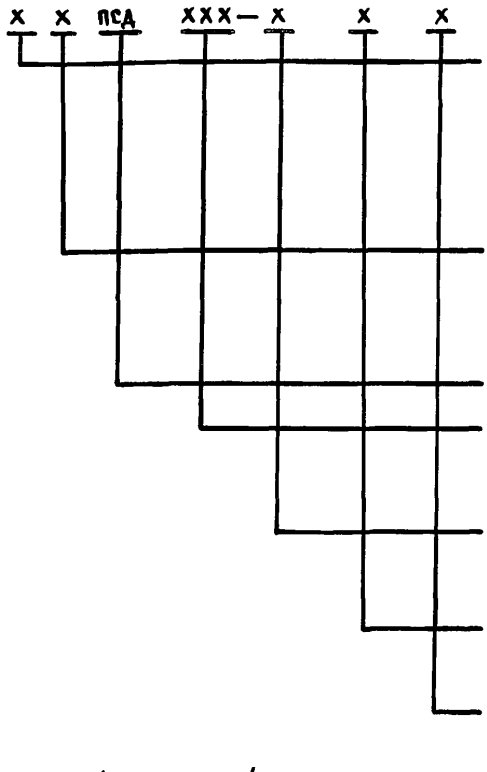

Например: 4.1 ПСД 60.30.40 – Т-1 Панель стеновая двухслойная с одним оконным проемом и с дополнительными отверстиями длиной 60 дм, высотой 30 дм, толщиной 40 см, с изолирующим слоем из тяжелого бетона γ_0 = 2400 кг/м³ с дополнительными закладными деталями.

Привязан:

Инв. №

Лист

807-11-17.85-КЖИ 1 – ТЭ1

Копировал Потоцкая 20967-02 6 Формат А4

Инв. № подл. | Подпись и дата | Взам. инв. №

Настоящие технические условия распространяются на арматурные изделия, предназначенные для армирования двухслойных легкобетонных стеновых панелей санпропускника на 60 человек (типовой проект. . . . .)

1 Технические требования

1.1. Арматурные изделия должны отвечать требованиям ГОСТ 10922-75

1.2. Размеры арматурных изделий даны по осям и торцам стержней.

1.3. Сварку производить в соответствии с ГОСТ 19292-73 и с „Указаниями по сварке соединений арматуры и замкнутых деталей железобетонных конструкций" СН 393-78

1.4. Сетки должны изготавливаться при помощи контактной сварки, при этом сварке подлежат все пересечения стержней.

1.5. Объединение сеток в пространственный каркас производить с помощью контактной сварки.

2. Указания по изготовлению

2.1. Сетки расчитаны на изготовление на многоэлектродных машинах. Приварка отдельных стержней должна выполняться на одноэлектродных сварочных машинах.

Привязан:

Инв. №

Нач. отд.	Ким	807-11-17.85-КЖИ 1-ТУ 2	
Гл. констр.	Теляковский	Технические условия	Стадия: Р; Лист: 1; Листов: 2
Гл. спец.	Марков		ГИПРОНИСЕЛЬХОЗ
Н. контр.	Марков		
Рук. гр.	Скобликов		

Взам. инв. № | Подпись и дата | Инв. № подл.

2.2. Объединение сеток в пространственный каркас производить с помощью электросварочных клещей в следующем порядке:

— объединить нижнюю часть сеток во всех точках пересечения стержней;

— установить петли между сетками, повернуть их в пределах сеток и зафиксировать их положение точечной сваркой или вязальной проволокой с продольной арматурой при помощи отдельных стержней;

— объединить среднюю и верхнюю часть сеток во всех точках пересечения стержней.

2.3. Замкнутые монтажные петли должны изготавливаться на станках-автоматах. Замкнутость петель обеспечивается контактной точечной или эл. дуговой сваркой концов стержней.

2.4. Приварку анкерных стержней закладных деталей к пластинам выполнять под слоем флюса швом ГОСТ 19292-73 Т1-А6

2.7 Сварку стыков деталей металлических изделий выполнять электродами типа 342 по ГОСТ 9467-75

Взам. инв. №

Подпись и дата

Инв. № подл.

Привязан:

Инв. №

807-11-17.85 - КЖИ1-ТУ2

Лист 2

Инв. № подл.	Подпись и дата	Взам. инв. №

Альбом II часть 1

N п.п	Эскиз	Марка изделия	Размеры L	Размеры H	Размеры B	Расход материалов: Цементно-песчан. раствор М50 м³	Расход материалов: Легкий бетон марки М50 м³	Расход материалов: Тяжелый бетон марки М200 м³	Расход материалов: Сталь кг	Масса т.	Назначение
1	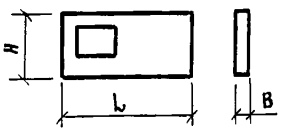	4ПСД 60.30.40-Т-1	5980	2980	400	0,31	5,17	0,78	139,02	7,23	Панель стеновая
2	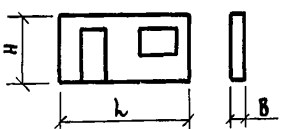	2ПСД 64.30.40-Т-1	6380	2980	400	0,28	4,62	0,70	135,20	6,48	Панель стеновая
3	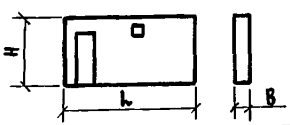	3.1 ПСД 64.30.40-Т-1	6380	2980	400	0,32	5,28	0,81	123,42	7,40	Панель стеновая
4	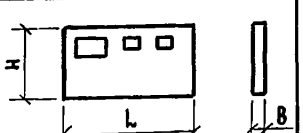	4.1 ПСД 60.30.40-Т-1	5980	2980	400	0,30	4,00	0,7	132,7	6,70	Панель стеновая

Привязан:

Инв. №

Нач. отд	Ким	
Гл. констр.	Теляковский	
Гл. спец.	Марков	
Рук. гр.	Скобликов	
Ст. инж.	Литвинова	

807-11-17.85 - КЖИ 1-ДН

Номенклатура сборных железобетонных элементов и расход материалов.

Стадия	Лист	Листов
Р	1	2

ГИПРОНИСЕЛЬХОЗ

Копировала Потоцкая

Формат А4

20967-02 9

8

Инв. № подл.	Подпись и дата	Взам. инв. №

№ п.п	Эскиз	Марка изделия	Размеры L	Размеры H	Размеры B	Расход материалов: Цементно-песчан. раствор марки 50 м³	Расход материалов: Легкий бетон марки М50 м³	Расход материалов: Тяжелый бетон марки М200 м³	Расход материалов: Сталь кг	Масса т	Назначение
5	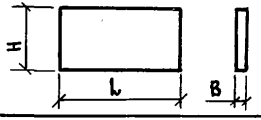	ПСД 64.30.40-Т-1	6380	2980	400	0,38	6,28	0,95	158,00	8,62	Панель стеновая
6	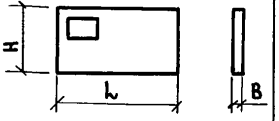	4ПСД 64.30.40-Т-1	6380	2980	400	0,33	5,76	0,84	130,28	7,62	Панель стеновая
7	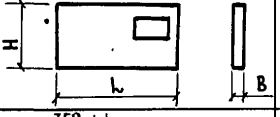	4ПСД 60.30.40-Т-2	5980	2980	400	0,31	5,17	0,78	139,02	7,25	Панель стеновая
8	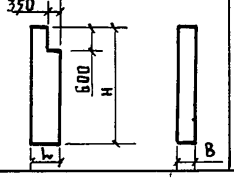	ПСД 6.30.40-Т-2	580	2980	400	0,03	0,52	0,08	3,78	0,71	Панель стеновая

Привязан:

Инв. №

807-11-17.85 - КЖИ1-ДН

Лист 2

Формат А4

Альбом II часть 1

Формат	Зона	Поз.	Обозначение	Наименование	Кол.	Примечание
				Документация		
А4			КЖИ1-01.00.0 СБ	Сборочный чертёж		
А4			КЖИ1-ТУ1	Технические условия		
А4			КЖИ1-ВМ	Ведомость расхода стали		
А4			1.832.1-10.1.0.1.0.0.0 СБ	Узлы I, II, III, IV, V, VI, VII, VIII, X		
А4			1.832.1-10.1.0.0.0.01-02	Узел XI-3		
А3			1.832.1-10.1.0.1.0.0.0 СБ	Узлы XII, VIII, XIV, XV		
А3			1.832.1-10.2.0.3.1.0.0 СБ	Узлы А, Б		
				Сборочные единицы		
А4		1	КЖИ1-0.0.0.1.0	Каркас пространственный КП1	1	109,08 кг
А4		2	1.400-15 вып. 1	Изделие закладное МН120-4	5	5,60 кг
А4		3	1.832.1-10.2.0.0.0.8.0	Изделие закладное М2	2	0,97 кг
				Детали		
				Пиломатериалы ГОСТ 24454-80 Сосна или ель $\varphi \leq 20\%$		
БЧ		4	1.832.1-10.1.0.1.0.0.2	Пробка 100×60 ℓ=60	4	
БЧ		5	1.832.1-10.1.0.1.0.0.3	50×50 ℓ=60	3	
БЧ		6	1.832.1-10.1.0.1.0.0.1	130×60 ℓ=60	3	
				Материалы		
		7		Изолирующий слой-тяжелый		
				бетон марки М200 γ=2400кг/м^3	0,78	м^3
		8		Теплоизолирующий слой-легкий		
				бетон марки М50 γ=900кг/м^3	5,17	м^3
		9		Цементно-песчаный раствор		
				марки 100 γ=1800 кг/м^3	0,31	м^3

Взам. инв. N

Подпись и дата

Инв. N подл.

Привязан

Инв. N

Нач. отд.	Ким	
Гл. констр.	Теляковский	
Гл. спец.	Марков	
Н. контр.	Марков	
Рук. гр.	Скобликов	
Ст. инж.	Таирова	

807-11-17.85-КЖИ1-01.00.0

Панель стеновая 4ПСД60.30.40-Т-1

Стадия	Лист	Листов
Р	1	2

ГИПРОНИСЕЛЬХОЗ

Альбом III часть 1

Формат	Зона	Поз.	Обозначение	Наименование	Кол.	Примечание
				Элементы заполнения проемов		
				Документация		
А3			1.832.1-10.0.0.0.0 ПЗ	Пояснительная записка		
А3			1.832.1-10.1.0.0.0	Узлы А, Б, В		
				Детали		
Бч		1	1.832.1-10.1.1.0.0.0.1	Подкладка		
				Доска 100×25 ГОСТ 24454-80 / сосна или ель φ≤20% ℓ=50	0,0003	м³
А3		2	1.832.1-10.1.1.0.0.0.2	Костыль К1		
				Полоса -40×4 ГОСТ 103-76 / Ст.3 кп2 ГОСТ 535-79 ℓ=80	6	
А4		3	1.832.1-10.2.1.0.0.0.3	Слив СЛ1	1	
			-04	СЛ5	1	
				Стандартные изделия		
Бч		4		Оконный блок СВД 12.18		
				ГОСТ 12506-81	1	
Бч		5		Гвоздь К1,4×40 ГОСТ 4028-63	18	
Бч		6		К2,5×60 ГОСТ 4028-63	14	
Бч		7		К4×120 ГОСТ 4028-63	7	
				Материалы		
Бч		9		Доска 50×16 ГОСТ 24454-80 / сосна, ель φ≤20%	0,034	м³
Бч		10		Пакля смоленая ГОСТ 10183-77	0,02	м³
Бч		11		Пергамол ГОСТ 19177-81 Ф30	6	м
Бч		12		Мастика „Бутэпрол 2М" ТУ-21-28-58-77	8	кг
Бч		13		Покрытие антикоррозионное		см. п.3

Поз. 1...13 в разделе „Элементы заполнения проемов" см. узлы А, Б, В по серии 1.832.1-10 вып. 1

Привязан

Инв. №

Взам. инв. № | Подпись и дата | Инв. № подл.

807-11-17.85 - КЖИ 1-01.00.0

Лист 2

Альбом III часть 1

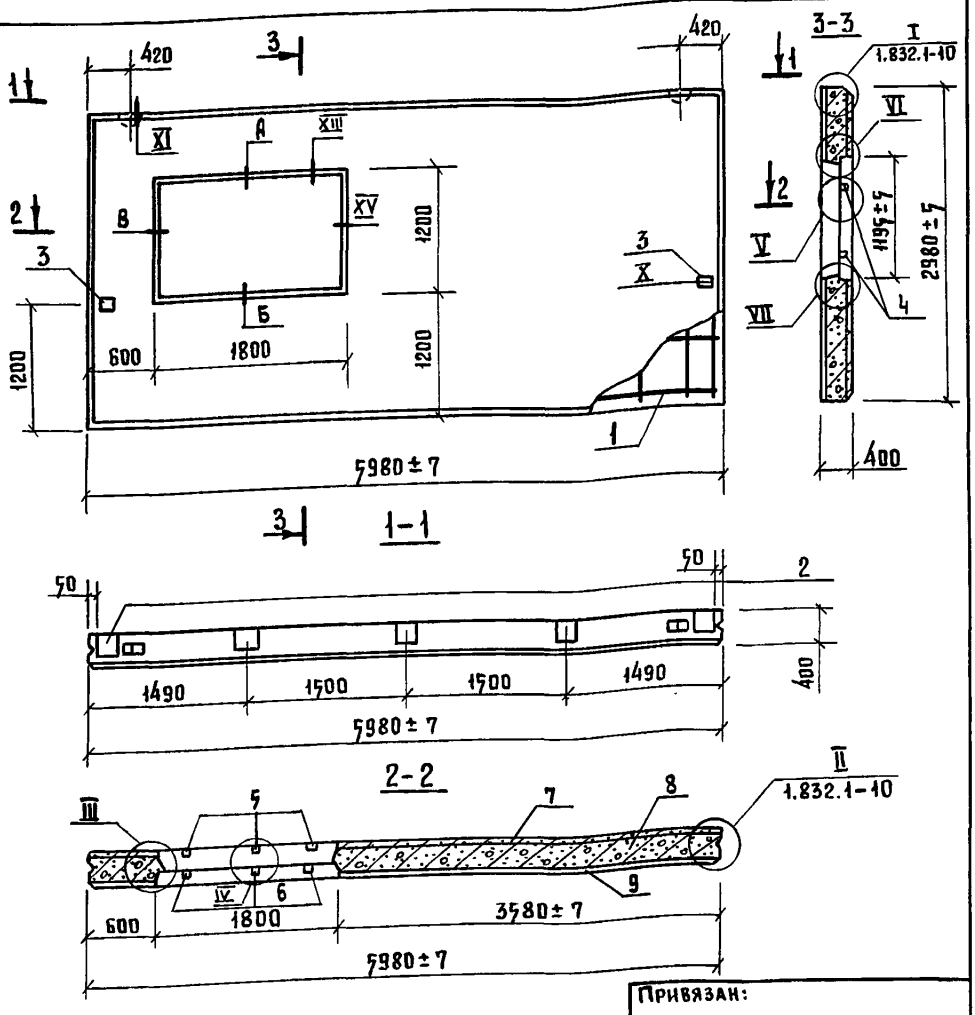

Привязан:

Инв.№

807-11-17.85 - КЖИ1-01.00.0 СБ

Панель стеновая
4ПСД.60.30.40-Т-1
Сборочный чертеж

Стадия	Масса	Масштаб
Р	7230	
Лист	Листов 1	

ГИПРОНИСЕЛЬХОЗ

Нач. отд.	Ким	
Гл. констр.	Теляковский	
Н. контр.	Марков	
Гл. спец.	Марков	
Рук. груп.	Скобликов	
Инженер	Дымов	

Взам. инв. № | Подпись и дата | Инв. № подл.

Альбом III часть 1

Формат	Зона	Поз.	Обозначение	Наименование	Кол.	Примечание
				Документация		
А4			КЖИ1-02.00.0 СБ	Сборочный чертеж		
А4			КЖИ1-ТУ1	Технические условия		
А4			КЖИ1-ВМ	Ведомость расхода стали		
А4			1.832.1-10.1.0.0.0.0.1-02	Узлы I, II, III, IV, V, VI, VII, XI-3		
А3			1.832.1-10.1.0.5.0.0.0. СБ	XII, XIV, XVII, XVIII, XIX, XX		
А3			1.832.1-10.2.0.6.1.0.0 СБ	А, Б		
				Сборочные единицы		
А4		1	КЖИ1-0.0.02.0	Каркас пространственный КП2	1	129,86 кг
А4		2	1.832.1-10.2.0.0.0.6.0	Изделие закладное М1	2	1,70 кг
А4		3	1.832.1-10.2.0.0.0.8.0	М2	2	0,97 кг
				Детали		
				Пиломатериалы ГОСТ 24454-80 сосна или ель $\varphi \leq 20\%$		
БЧ		4		Пробка 100×60 ℓ=60	4	
БЧ		5		50×50 ℓ=60	3	
БЧ		6		130×60 ℓ=60	3	
				Материалы		
		7		Цементно-песчаный раствор		
				марки 100 γ=1800 кг/м^3	0,28	м^3
		8		Внутренний изолирующий		
				слой из тяжелого бетона		
				марки М200 γ=2400 кг/м^3	0,70	м^3

Взам. инв. №

Подпись и дата

Инв. № подл.

Привязан

Инв. №

Нач. отд.	Ким	
Гл. констр.	Теляковский	
Н. контр.	Марков	
Гл. спец.	Марков	
Рук. гр.	Скобликов	
Ст. инж.	Таирова	

807-11.17.85-КЖИ1-02.00.0

Панель стеновая

2.1ПСД 64.30.40-Т-1

Стадия	Лист	Листов
Р	1	3

ГИПРОНИСЕЛЬХОЗ

Альбом III часть 1

Формат	Зона	Поз.	Обозначение	Наименование	Кол.	Примечание
		9		Теплоизоляционный слой		
				из легкого бетона марки		
				М50 γ=900кг/м^3	4,62	м^3
				Элементы заполнения		
				проемов		
				Документация		
А3			1.832.1-10.0.0.0.0.0 ПЗ	Пояснительная записка		
А3			1.832.1-10.1.1.0.0.0 СБ	Узлы А, Б, В, Г, Д		
				Детали		
Б4		1	1.832.1-10.1.1.0.0.0.1	Подкладка		
				Доска $\frac{100\times25\ \text{ГОСТ}\ 24454\text{-}80}{\text{сосна, ель}\ \varphi\leq 20\%}$ ℓ=50	2	
А3		2	1.832.1-10.1.1.0.0.0.2	Костыль К1		
				Полоса $\frac{\text{Б-40}\times4\ \text{ГОСТ}\ 103\text{-}76}{\text{Вст3кп2 ГОСТ}\ 535\text{-}79}$ ℓ=80	6	
А4		3	1.832.1-10.2.1.0.0.0.3	Слив СЛ1	1	
			-03	СЛ4	1	
			-04	СЛ5	1	
				Стандартные изделия		
Б4		4		Оконный блок СВД 12.18		
				ГОСТ 12506-81	1	
Б4		5		Гвоздь К1,4×40 ГОСТ4028-63	18	
Б4		6		К2,5×60 ГОСТ4028-63	33	
Б4		7		К4×120 ГОСТ4028-63	13	
Б4		8		Дверной блок Д.72		
				ГОСТ 17324-71	1	

Взам. инв. №

Подпись и дата

Инв. № подл.

Привязан

Инв. №

807-11-17.85-КЖИ 1-02.00.0

Лист 2

Альбом II часть 1

Формат	Зона	Поз.	Обозначение	Наименование	Кол.	Примечание
				Материалы		
БЧ		9		Доска $\frac{16\times50\ \text{ГОСТ}\ 24454\text{-}80}{\text{сосна, ель}\ \varphi\leq 20\%}$	0,008	$м^3$
БЧ		10		Пакля смоленая ГОСТ 16183-77	0,03	$м^3$
БЧ		11		Пороизол ГОСТ 19177-81 ф30	12	п.м.
БЧ		12		Мастика „Бутепрол" 2м ТУ-21-29-58-77	16	кг
БЧ		13		Покрытие антикоррозионное		см. поясн. записку

Поз. 1...13 в разделе „Элементы заполнения проемов" см. узлы А, Б, В, Г, Д по серии 1.832.1-10 вып. 1

Взам. инв. №

Подпись и дата

Инв. № подл.

Привязан

Инв. №

807-11-17.85 КЖИ 1-02.00.0

Лист 3

Альбом II часть 1

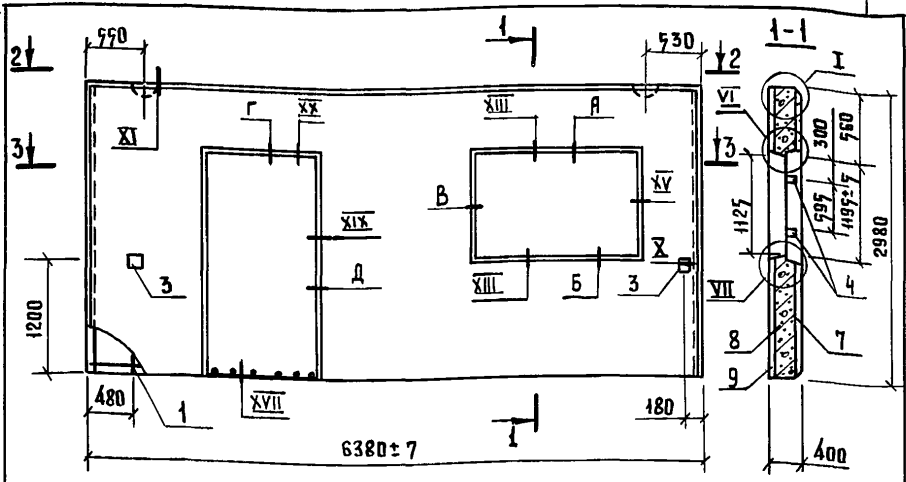

2-2

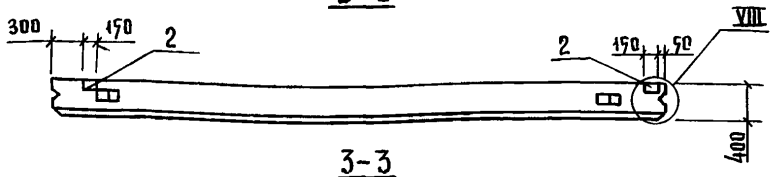

3-3

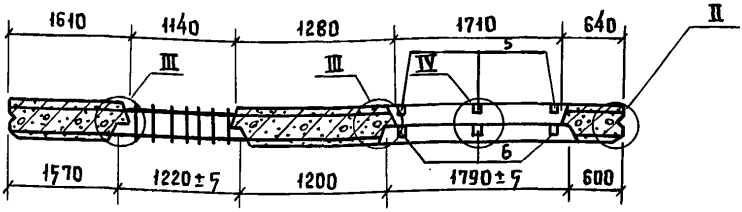

Привязан:

Инв. №

Нач. отд.	Ким		
Гл. констр.	Теляковский		
Гл. спец.	Марков		
Н. контр.	Марков		
Рук. гр.	Сковликов		
Ст. инж.	Таирова		
Инж.	Дымов		

807-11-17.85 - КЖИ1-02.0.0СБ

Панель стеновая
2ПСД.64.30.40-Т-1
Сборочный чертеж

Стадия	Масса	Масштаб
Р	6480	
Лист	Листов 1	

ГИПРОНИСЕЛЬХОЗ

Инв. № подл. | Подпись и дата | Взам. инв. №

Альбом III часть 1

Формат	Зона	Поз.	Обозначение	Наименование	Кол.	Примечание
				Документация		
А4			КЖИ1-03.00.0 СБ	Сборочный чертеж		
А4			КЖИ1-ТУ1	Технические условия		
А4			КЖИ1-ВМ	Ведомость расхода стали		
А4			1.832.1-10.1.01.0.0.0 СБ	Узлы I; II; III; V; VI; VIII; X		
А4			1.832.1-10.1.05.0.0.0 СБ	Узлы XVII; XIX		
А4			1.832.1-10.1.06.0.0.0 СБ	Узел XX		
А4			1.832.1-10.1.0.0.0.0.1-02	XI-3		
				Сборочные единицы		
А4		1	КЖИ1-00.03.0	Каркас пространственный КП3	1	121,48 кг
А4		2	1.832.1-10.2.0.0.0.6.0	Изделие закладное М1	2	1,70 кг
А4		3	1.832.1-10.2.0.0.0.8.0	М2	2	0,97 кг
				Детали		
				Пиломатериалы ГОСТ 24454-80 сосна, ель $\varphi \leq 20\%$		
БЧ		4	1.832.1-10.1.0.1.0.0.2	Пробка 100×60 ℓ=60	6	
				Материалы		
		5		Изолирующий слой-тяжелый		
				бетон марки М200, γ=2400 кг/м³	0,81	м³
		6		Теплоизолирующий слой-		
				легкий бетон марки М50		
				γ=900 кг/м³	5,28	м³

Привязан

Инв. №

Взам. инв. №

Подпись и дата

Инв. № подл.

Нач.отд.	Ким	
Гл.констр.	Теляковский	
Гл.спец.	Марков	
Н.контр.	Марков	
Рук.груп.	Скобликов	
Инженер	Ермакова	

807-11-17.85-КЖИ1-03.00.0

Панель стеновая 3.1 ПСД 64.30.40-Т-1

Стадия	Лист	Листов
Р	1	2

ГИПРОНИСЕЛЬХОЗ

Альбом II часть 1

Формат	Зона	Поз.	Обозначение	Наименование	Кол.	Примечание
		7		Цементно-песчаный раствор		
				марки 100 γ=1800 кг/м^3	0,32	м^3
				Элементы заполнения		
				проемов		
				Документация		
А3			1.832.1-10.0.0.0.0.0 ПЗ	Пояснительная записка		
А3			1.832.1-10.1.2.0.0.0 СБ	Узлы Г, Д		
				Стандартные изделия		
БЧ		8		Дверной блок Д72 ГОСТ 17324-71	1	
БЧ		6		Гвоздь К2,5×60 ГОСТ 4028-63	19	
БЧ		7		К4×120 ГОСТ 4028-63	6	
				Материалы		
БЧ		9		Доска 16×50 ГОСТ 24454-80 сосна, ель $\psi \leq 20\%$	0,005	м^3
БЧ		10		Пакля смоляная ГОСТ 16183-77	0,02	м^3
БЧ		11		Пергамол ГОСТ 19177-81 ϕ30	7	м
БЧ		12		Мастика „Бутэпрол 2м"		
				ТУ-21-29-58-77	10	кг
БЧ		13		Покрытие		см. поясн.
				антикоррозионное		записку

Поз. 8...13 в разделе „Элементы заполнения проемов"
см. узлы Г, Д по серии 1.832.1-10 вып. 1

Привязан

Инв. №

Инв. № подл. | Подпись и дата | Взам. инв. №

807-11-17.85-КЖИ1-03.00.0

Лист 2

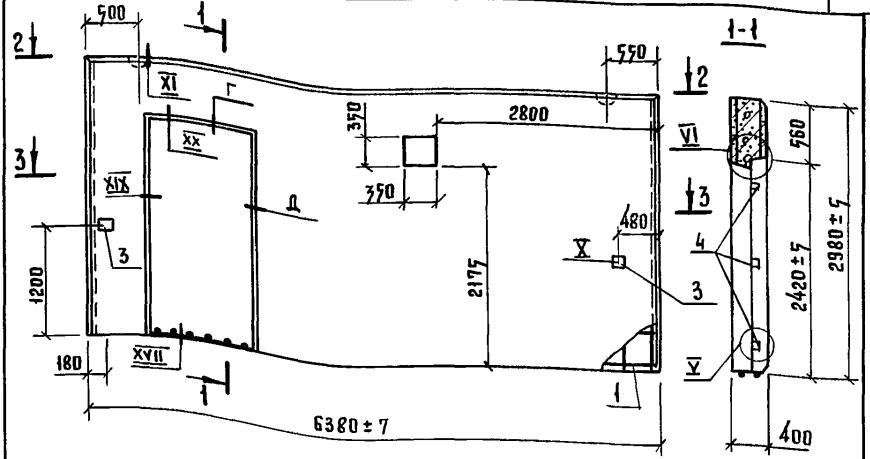

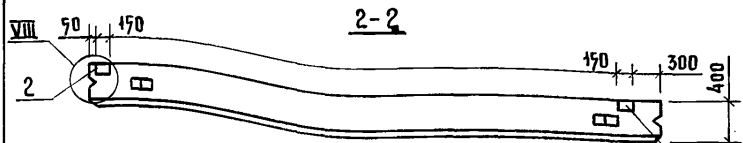

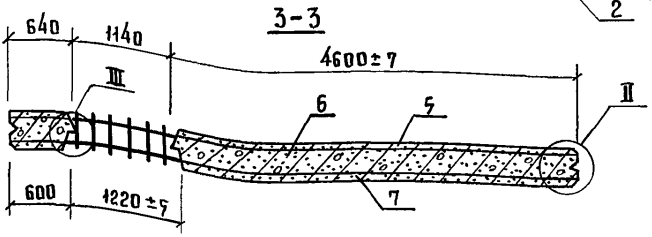

Привязан:

Инв. №

Нач. отд.	Ким		
Гл. констр	Теляковский		
Гл. спец.	Марков		
Н. контр.	Марков		
Рук. гр.	Скобликов		
Ст. инж.	Танрова		
Инж.	Дымов		

Взам. инв. N | Подпись и дата | Инв. № подл.

807-11-17.85 - КЖИ1-03.00.0СБ

Панель стеновая
3.1 ПСД 64.30.40-т-1
Сборочный чертеж

Стадия	Масса	Масштаб
Р	7400	
Лист	Листов 1	

ГИПРОНИСЕЛЬХОЗ

Копировала Потоцкая 20967-02 20 Формат А4

Альбом III часть 1

Формат	Зона	Поз.	Обозначение	Наименование	Кол.	Примечание
				Документация		
А4			КЖИ1-04.00.0.СБ	Сборочный чертеж		
А4			КЖИ1-ТУ1	Технические условия		
А4			КЖИ1-ВМ	Ведомость расхода стали		
А4			1.832.1-10.1.0.1.0.0.0 СБ	Узлы I, II, VIII, X		
А4			1.832.1-10.1.0.0.0.0.1-02	Узел XI-3		
А3			1.832.1-10.1.0.1.0.0.0 СБ	Узлы XII, XIV		
А3			1.832.1-10.2.0.3.1.0.0 СБ	А, Б		
				Сборочные единицы		
А4		1	КЖИ1-00.01.0	Каркас пространственный КП4	1	152,60 кг
А4		2	1.832.1-10.2.0.0.0.6.0	Изделие закладное М1	2	1,70 кг
А4		3	1.832.1-10.2.0.0.0.8.0	М2	2	0,97 кг
				Материалы		
		4		Изолирующий слой - тяжелый		
				бетон марки М200, γ=2400 кг/м^3	0,99	м^3
		5		Теплоизолирующий слой -		
				легкий бетон М50, γ=900 кг/м^3	6,3	м^3
		6		Цементно-песчаный раствор		
				марки 100, γ=1800 кг/м^3	0,38	м^3

Привязан:

Инв. N

Взам. инв. N | Подпись и дата | Инв. N подл.

Нач.отд.	Ким	
Гл.констр.	Теляковский	
Гл.спец.	Марков	
Н.контр.	Марков	
Рук.гр.	Скобликов	
Инженер	Ермакова	

807-11-17.85-КЖИ1-04.00.0

Панель стеновая

ПСД 64.30.40-Т-1

Стадия	Лист	Листов
Р		1

ГИПРОНИСЕЛЬХОЗ

Альбом II часть 1

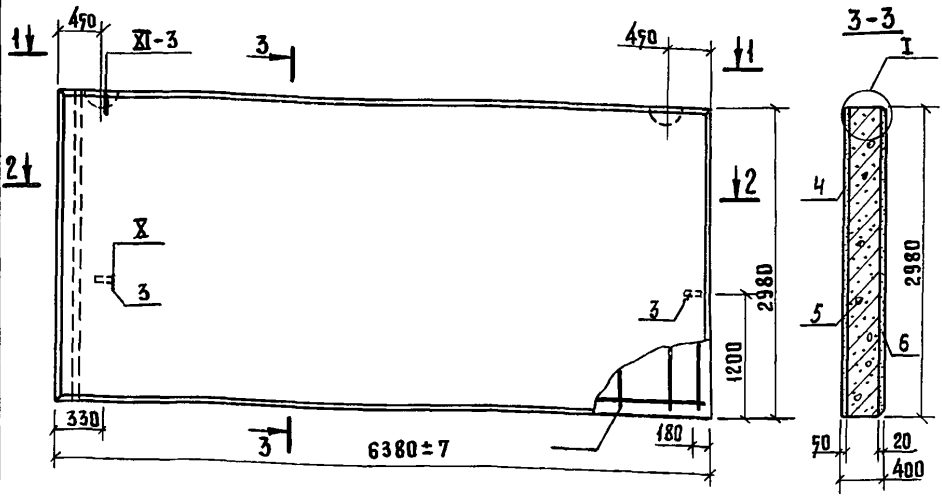

1-1

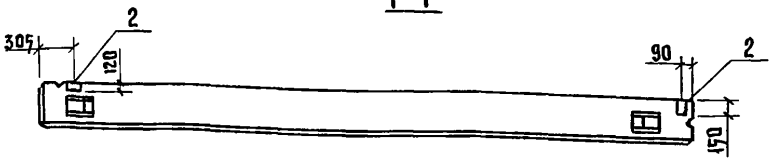

2-2

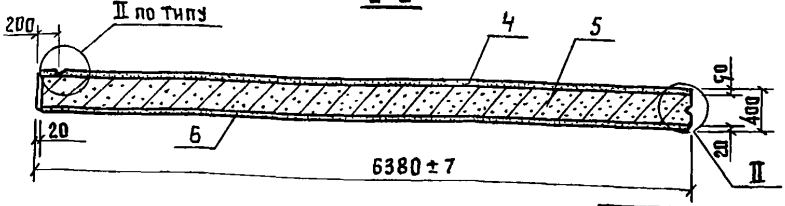

Привязан:

Инв. №

Взам. инв. №			
Подпись и дата			
Инв. № подл.			

Нач. отд.	Ким	
Гл. констр.	Теляковский	
Н. контр.	Марков	
Гл. спец.	Марков	
Рук. гр.	Скобликов	
Ст. инж.	Таирова	

807-11-17.85 КЖИ1-04.00.0СБ

Панель стеновая ПСД 64.30.40-Т-1
Сборочный чертеж

Стадия	Масса	Масштаб
Р	8620	
Лист	Листов 1	

ГИПРОНИСЕЛЬХОЗ

Альбом III часть 1

Формат	Зона	Поз.	Обозначение	Наименование	Кол.	Примечание
				Документация		
А4			КЖИ1-05.00.0 СБ	Сборочный чертеж		
А4			КЖИ1-ТУ1	Технические условия		
А4			КЖИ1-ВМ	Ведомость расхода стали		
А4			1.832.1-10.1.0.1.0.0.0 СБ	Узлы I, II, III, IV, V, VI, VII, VIII, X		
А4			1.832.1-10.1.0.0.0.01-02	Узел XI-3		
А3			1.832.1-10.1.0.1.0.0.0 СБ	Узлы XII, VIII, XIV, XV		
А3			1.832.1-10.2.0.3.1.0.0 СБ	А, Б		
				Сборочные единицы		
А4		1	КЖИ1-00.05.0	Каркас пространственный КП5	1	128,34 кг
А4		2	1.832.1-10.2.0.0.0.8.0	Изделие закладное М2	2	0,97 кг
А4		3	1.832.1-10.2.0.0.0.6.0	М1	2	1,70 кг
				Детали		
				Пиломатериалы — ГОСТ 24454-80 / сосна или ель $\varphi = 20\%$		
Б4		4	1.832.1-10.1.0.1.0.0.2	Пробка 100×60 ℓ=60	4	
Б4		5	1.832.1-10.1.0.1.0.0.3	50×50 ℓ=60	3	
Б4		6	1.832.1-10.1.0.1.0.0.1	130×60 ℓ=60	3	
				Материалы		
		7		Изолирующий слой-тяжелый		
				бетон марки М200 γ=2400 кг/м^3	0,84	м^3
		8		Теплоизолирующий слой-легкий		
				бетон марки М50 γ=900 кг/м^3	5,56	м^3
		9		Цементно-песчаный раствор		
				марки 100 γ=1800 кг/м^3	0,33	м^3

Привязан

Инв.№

Взам.инв.№

Подпись и дата

Инв.№ подл.

Нач.отд.	Ким	
Гл.констр.	Теляковский	
Гл.спец.	Марков	
Н.контр.	Марков	
Рук.гр.	Скобликов	
Ст.инж.	Таирова	

807-11-17.85 - КЖИ 1-05.00.0

Панель стеновая

4ПСД 64.30.40-Т-1

Стадия	Лист	Листов
Р	1	2

ГИПРОНИСЕЛЬХОЗ

Альбом III часть 1

Формат	Зона	Поз.	Обозначение	Наименование	Кол.	Примечание
				Элементы заполнения проемов		
				Документация		
А3			1.832.1-10.0.0.0.0.0 ПЗ	Пояснительная записка		
А3			1.832.1-10.1.0.0.0	Узлы А, Б, В		
				Детали		
БЧ		1	1.832.1-10.1.1.0.0.01	Подкладка		
				Доска 100×25 ГОСТ 24454-80 / сосна или ель ψ≤20% ℓ=50	0,0003	м³
А3		2	1.832.1-10.1.1.0.0.0.2	Костыль К1		
				Полоса −40×4 ГОСТ 103-76 / Вст.3кп2 ГОСТ 535-79 ℓ=80	6	
А4		3	1.832.1-10.2.1.0.0.0.3	Слив СЛ1	1	
			-04	СЛ5	1	
				Стандартные изделия		
БЧ		4		Оконный блок СВД 12.18		
				ГОСТ 12506-81	1	
БЧ		5		Гвоздь К1,4×40 ГОСТ 4028-63	18	
БЧ		6		К2,5×60 ГОСТ 4028-63	14	
БЧ		7		К4×120 ГОСТ 4028-63	7	
				Материалы		
БЧ		9		Доска 50×16 ГОСТ 24454-80 / сосна, ель ψ≤20%	0,074	м³
БЧ		10		Пакля смоленая ГОСТ 10183-77	0,02	м³
БЧ		11		Поронзол ГОСТ 19177-81 ф30	6	м
БЧ		12		Мастика „Бутэпрол 2м" ТУ-21-28-58-77	8	кг
БЧ		13		Покрытие антикоррозионное		см. П.3.

Поз. 1...13 в разделе „Элементы заполнения проемов" см. узлы А, Б, В по серии 1.832.1-10 вып. 1

Привязан

Инв. N

Взам. инв. N

Подпись и дата

Инв. N подл.

807-11-17.85 - КЖИ1-05.00.0

Лист 2

Альбом II часть 1

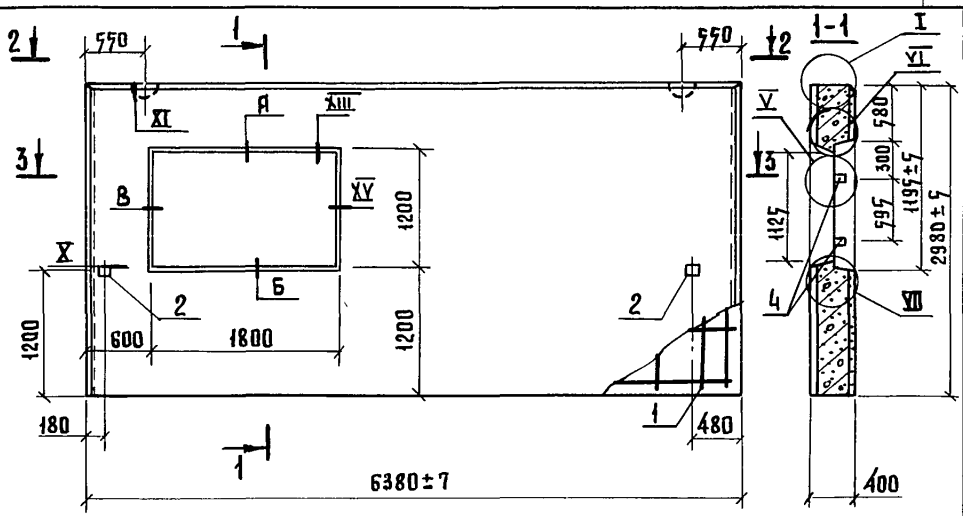

2-2

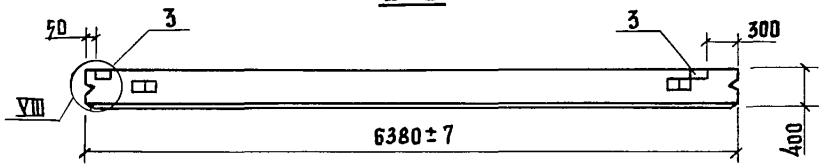

3-3

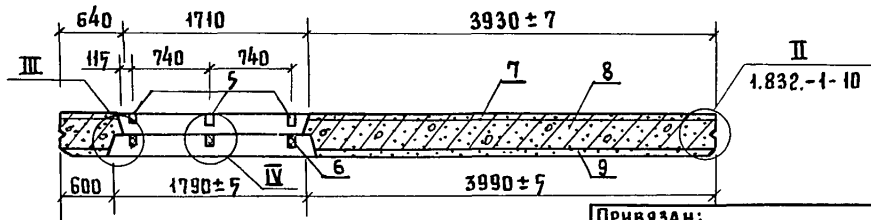

Привязан:

Инв. №

Нач. отд.	Ким		
Гл. констр.	Теляковский		
Гл. спец.	Марков		
Н. контр.	Марков		
Рук. гр.	Сковликов		
Ст. инж.	Танрова		
Инженер	Дымов		

807-11-17.85 - КЖИ1-05.00.0 СБ

Панель стеновая
4 ПСД 64.30.40-Т-1
Сборочный чертеж

Стадия	Масса	Масштаб
Р	7620	
Лист	Листов 1	

ГИПРОНИСЕЛЬХОЗ

Инв. № подл. | Подпись и дата | Взам. инв. №

20967-02 25 Копировала Потоцкая Формат А4

Альбом III часть 1

Формат	Зона	Поз.	Обозначение	Наименование	Кол.	Примечание
				Документация		
А4			КЖИ1-0.6.00.0 СБ	Сборочный чертёж		
А4			КЖИ1-ТУ1	Технические условия		
А4			КЖИ1-ВМ	Ведомость расхода стали		
А4			1.832.1-10.1.0.1.0.0.0 СБ	Узлы I, II, III, IV, V, VI, VII, VIII, X		
А4			1.832.1-10.1.0.0.0.0.1-02	Узел XI-3		
А3			1.832.1-10.1.0.1.0.0.0 СБ	Узлы XII, VIII, XIV, XV		
А3			1.832.1-10.2.0.3.1.0.0 СБ	А, Б		
				Сборочные единицы		
А4		1	КЖИ1-00.06.0	Каркас пространственный КП6	1	109,08 кг
А4		2	1.400-15 вып. 1	Изделие закладное МН120-4	5	5,60 кг
А4		3	1.832.1-10.2.0.0.0.8.0	Изделие закладное М2	2	0,97 кг
				Детали		
				Пиломатериалы ГОСТ 24454-80 сосна или ель $\varphi \leq 20\%$		
БЧ		4	1.832.1-10.1.0.1.0.0.2	Пробка 100×60 ℓ=60	4	
БЧ		5	1.832.1-10.1.0.1.0.0.3	50×50 ℓ=60	3	
БЧ		6	1.832.1-10.1.0.1.0.0.1	130×60 ℓ=60	3	
				Материалы		
		7		Изолирующий слой-тяжелый		
				бетон марки М200 γ=2400 кг/м^3	0,78	м^3
		8		Теплоизолирующий слой-легкий		
				бетон марки М50 γ=900 кг/м^3	5,17	м^3
		9		Цементно-песчаный раствор		
				марки 100 γ=1800 кг/м^3	0,31	м^3

Взам. инв. N

Подпись и дата

Инв. N подл.

Привязан

Инв. N

807-11-17.85 - КЖИ1-0.6.00.0

Нач. отд.	Ким	
Гл. констр.	Теляковский	
Гл. спец.	Марков	
Н. контр.	Марков	
Рук. гр.	Скобликов	
Ст. инж.	Таирова	

Панель стеновая

4 ПСД 60.30.40-Т-2

Стадия	Лист	Листов
Р	1	2

ГИПРОНИСЕЛЬХОЗ

Альбом III часть 1

Формат	Зона	Поз.	Обозначение	Наименование	Кол.	Примечание
				Элементы заполнения проемов		
				Документация		
А3			1.832.1-10.0.0.0.0.0 ПЗ	Пояснительная записка		
А3			1.832.1-10.1.0.0.0	Узлы А, Б, В		
				Детали		
БЧ		1	1.832.1-10.1.1.0.0.0.1	Подкладка		
				Доска $\frac{100\times25\ \text{ГОСТ}\ 24454\text{-}80}{\text{сосна или ель}\ \varphi\le20\%}$ $\ell=50$	0,0003	м³
А3		2	1.832.1-10.1.1.0.0.0.2	Костыль К1		
				Полоса $\frac{\text{Б-40}\times4\ \text{ГОСТ}\ 103\text{-}76}{\text{Вст.3кп2 ГОСТ}\ 535\text{-}79}$ $\ell=80$	6	
А4		3	1.832.1-10.2.1.0.0.0.3	Слив СЛ1	1	
			-04	СЛ5	1	
				Стандартные изделия		
БЧ		4		Оконный блок СВД 12.18		
				ГОСТ 12506-81	1	
БЧ		5		Гвоздь К1,4×40 ГОСТ 4028-63	18	
БЧ		6		К2,5×60 ГОСТ 4028-63	14	
БЧ		7		К4×120 ГОСТ 4028-63	7	
				Материалы		
БЧ		9		Доска $\frac{50\times16\ \text{ГОСТ}\ 24454\text{-}80}{\text{сосна, ель}\ \varphi\le20\%}$	0,034	м³
БЧ		10		Пакля смоленая ГОСТ 10183-77	0,02	м³
БЧ		11		Пороизол ГОСТ 19177-81 ϕ 30	6	м
БЧ		12		Мастика „Бутэпрол 2М" ТУ-21-28-58-77	8	кг
БЧ		13		Покрытие антикоррозионное		см. П.3.

Поз. 1...13 в разделе „Элементы заполнения проемов см. узлы А, Б, В по серии 1.832.1-10 вып.1

Привязан

Инв. № подл. | Подпись и дата | Взам. инв. №

Инв. №

807-11-17.85 - КЖИ1-06.00.0

Лист 2

Альбом II часть 1

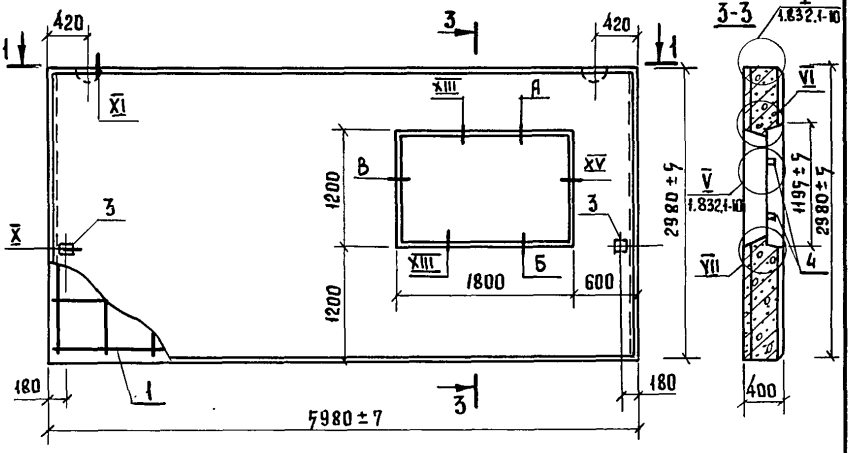

1-1

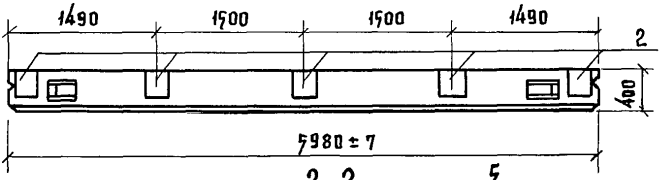

2-2

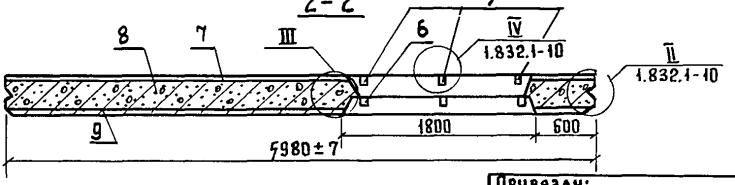

Привязан:

Инв. №

Взам. инв. №

Подпись и дата

Инв. № подл.

Нач. отд.	Ким		
Гл. констр.	Теляковский		
Н. контр.	Марков		
Гл. спец.	Марков		
Рук. гр.	Скобликов		
Инженер	Коптева		

807-11-17.85 КЖИ1-06.00.0 СБ

Панель стеновая 4ПСД60.30.40-Т-2 Сборочный чертеж

Стадия	Масса	Масштаб
Р	7230	
Лист	Листов 1	

ГИПРОНИСЕЛЬХОЗ

Альбом III часть 1

Формат	Зона	Поз.	Обозначение	Наименование	Кол.	Примечание
				Документация		
А4			КЖИ1-07.00.0 СБ	Сборочный чертёж		
А4			КЖИ1-ТУ1	Технические условия		
А4			КЖИ1-ВМ	Ведомость расхода стали		
А4			1.832.1-10.1.0.1.0.0.0 СБ	Узлы I, II, III, IV, V, VI, VII, VIII, X		
А4			1.832.1-10.1.0.0.0.0.1-02	Узел XI-3		
А3			1.832.1-10.1.0.1.0.0.0 СБ	Узлы XII, VIII, XIV, XV		
А3			1.832.1-10.2.0.3.1.0.0 СБ	А, Б		
				Сборочные единицы		
А4		1	КЖИ1-00.07.0	Каркас пространственный КП7	1	102,76 кг
А4		2	1.400-15 вып. 1	Изделие закладное МН120-4	5	5,60 кг
А4		3	1.832.1-10.2.0.0.0.8.0	Изделие закладное М2	2	0,97 кг
				Детали		
				Пиломатериалы ГОСТ 24454-80 сосна или ель $\varphi \leq 20\%$		
БЧ		4	1.832.1-10.1.0.1.0.0.2	Пробка 100×60 ℓ=60	4	
БЧ		5	1.832.1-10.1.0.1.0.0.3	50×50 ℓ=60	3	
БЧ		6	1.832.1-10.1.0.1.0.0.1	130×60 ℓ=60	3	
				Материалы		
		7		Изолирующий слой – тяжелый		
				бетон марки М200 γ=2400 кг/м^3	0,74	м^3
		8		Теплоизолирующий слой-легкий		
				бетон марки М50 γ=900 кг/м^3	4,90	м^3
		9		Цементно-песчаный раствор		
				марки 100 γ=1800 кг/м^3	0,30	м^3

Привязан

Инв. N

Взам. инв. N | Подпись и дата | Инв. N подл.

Нач. отд.	Ким	
Гл. констр.	Теляковский	
Гл. спец.	Марков	
Н. контр.	Марков	
Рук. гр.	Скобликов	
Ст. инж.	Таирова	

807-11-17.85-КЖИ1-07.00.0

Панель стеновая

4.1 ПСД 60.30.40-Т-1

Стадия	Лист	Листов
Р	1	2

ГИПРОНИСЕЛЬХОЗ

Альбом III часть 1

Формат	Зона	Поз.	Обозначение	Наименование	Кол.	Примечание
				Элементы заполнения проемов		
				Документация		
А3			1.832.1-10.0.0.0.0.0 ПЗ	Пояснительная записка		
А3			1.832.1-10.1.0.0.0	Узлы А, Б, В		
				Детали		
Б4		1	1.832.1-10.1.1.0.0.0.1	Подкладка		
				Доска $\frac{100\times25\ \text{ГОСТ}\ 24454\text{-}80}{\text{сосна или ель}\ \varphi\le20\%}$ $\ell=50$	0,0003	м³
А3		2	1.832.1-10.1.1.0.0.0.2	Костыль К1		
				Полоса $\frac{-40\times4\ \text{ГОСТ}\ 103\text{-}76}{\text{В Ст.3 кп 2 ГОСТ}\ 535\text{-}79}$ $\ell=80$	6	
А4		3	1.832.1-10.2.1.0.0.0.3	Слив СЛ1	1	
			-04	СЛ5	1	
				Стандартные изделия		
Б4		4		Оконный блок СВД 12.18		
				ГОСТ 12506-81	1	
Б4		5		Гвоздь К1,4×40 ГОСТ 4028-63	18	
Б4		6		К2,5×60 ГОСТ 4028-63	14	
Б4		7		К4×120 ГОСТ 4028-63	7	
				Материалы		
Б4		9		Доска $\frac{50\times16\ \text{ГОСТ}\ 24454\text{-}80}{\text{сосна, ель}\ \varphi\le20\%}$	0,034	м³
Б4		10		Пакля смоленая ГОСТ 10188-77	0,02	м³
Б4		11		Пороизол ГОСТ 19177-81 ф30	6	м
Б4		12		Мастика „Бутэпрол 2М" ТУ-21-28-58-77	8	кг
Б4		13		Покрытие антикоррозионное		см. ПЗ.

Поз. 1...3 в разделе „Элементы заполнения проемов см. узлы А, Б, В по серии 1.832.1-10 вып. 1

Привязан

Инв. N

Взам. инв. N | Подпись и дата | Инв. N подл.

807-11-17.85 - КЖИ 1-07.00.0

Лист 2

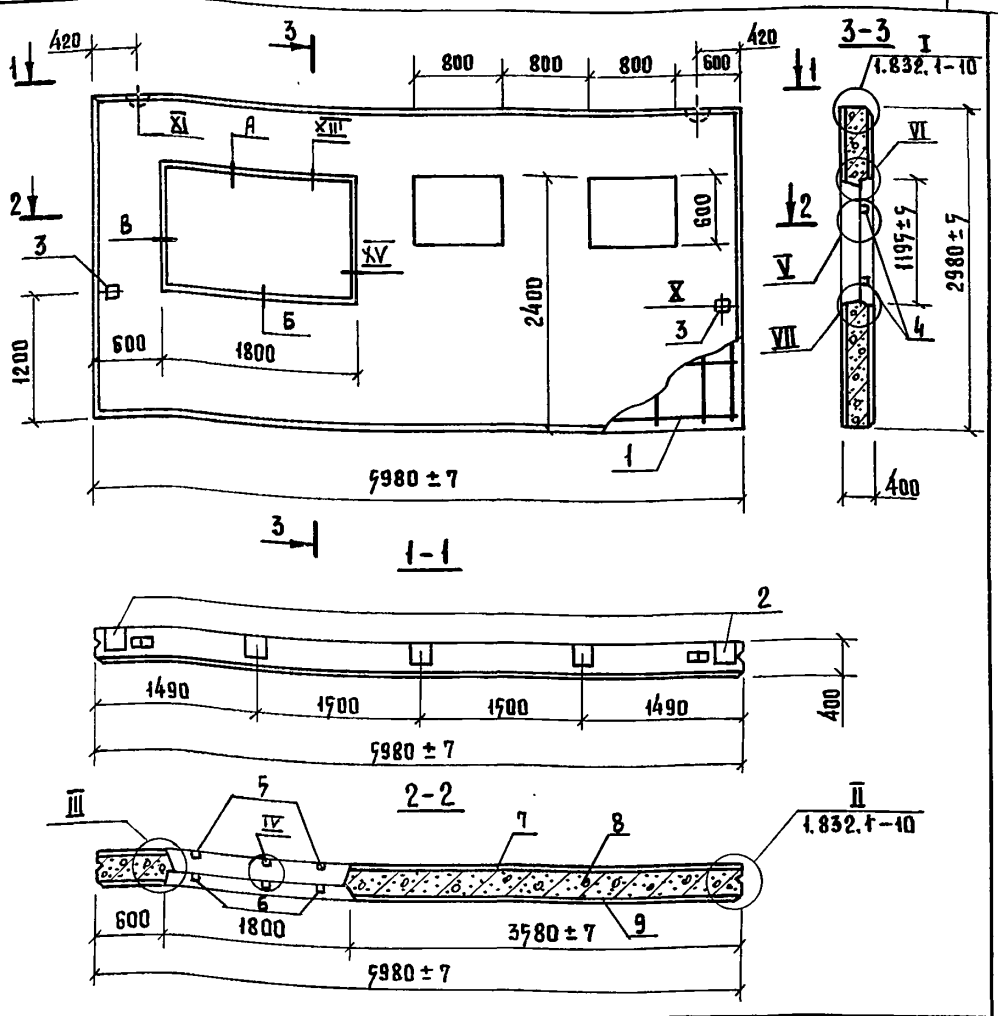

Привязан:			
Инв.№			

Взам. инв.№			
Подпись и дата			
Инв.№ подл.			

807-11-17.85 – КЖИ1-07.00.0 СБ

Нач. отд.	Ким		
Гл. констр.	Теляковский		
Н. контр.	Марков		
Гл. спец.	Марков		
Рук. гр.	Скобликов		
Ст. инж.	Малащина		

Панель стеновая
4.1 ПСД 60.30.40-Т-1
Сборочный чертеж

Стадия	Масса	Масштаб
Р	6700	
Лист	Листов 1	

ГИПРОНИСЕЛЬХОЗ

Копировала Потоцкая 20967-02 31 Формат А4

Альбом III часть 1

Формат	Зона	Поз.	Обозначение	Наименование	Кол.	Примечание
				Документация		
А4			КЖИ1-08.00.0. СБ	Сборочный чертеж		
			КЖИ1-ТУ1	Технические условия		
				Сборочные единицы		
А4		1	1.400-9 Вып.1	Петля УП1-6	1	0,98 кг
А4		2	1.832.1-9.2.00 12 000	Изделие закладное М1	1	1,70 кг
А4		3	1.832.1-9.2.00 11 001-02	Петля ПМ12-1	1	0,90 кг
				Материалы		
		4		Тяжелый бетон марки М200		
				γ= 2400 кг/м³	0,08	м³
		5		Легкий бетон марки М50		
				γ= 900 кг/м³	0,52	м³
		6		Цементно-песчаный		
				раствор марки 100		
				γ= 1800 кг/м³	0,03	м³

Привязан:

Инв.№

Взам.инв.№

Подпись и дата

Инв.№ подл.

Нач.отд.	Ким	
Гл.констр.	Теляковский	
Н.контр.	Марков	
Гл.спец.	Марков	
Рук.гр.	Скобликов	
Ст.техн.	Корягина	

807-11-17.85 - КЖИ1-08.00.0

Панель стеновая ПСД6.30.40-Т-2

Стадия	Лист	Листов
Р		1

ГИПРОНИСЕЛЬХОЗ

Копировал Потоцкая 20967-02 32 Формат А4

Альбом III часть 1

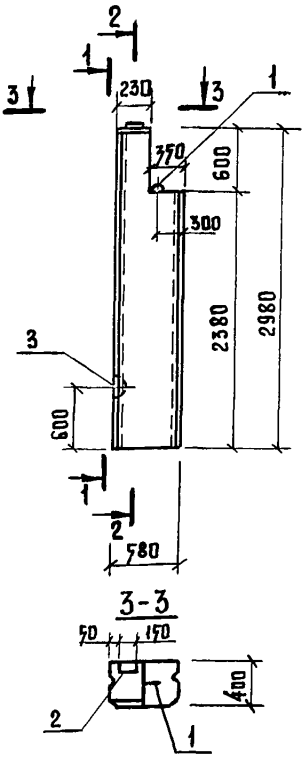

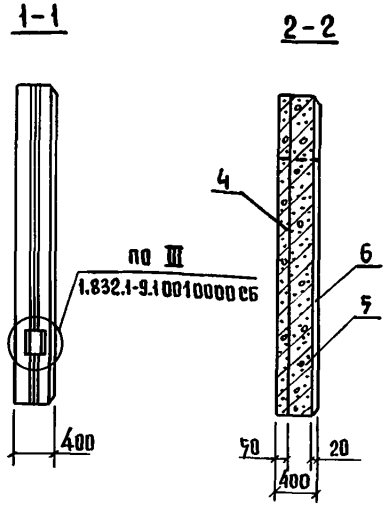

Привязан:

Инв. №

Взам. инв. №

Подпись и дата

Инв. № подл.

Нач. отд.	Ким	
Гл. констр.	Теляковский	
Ст. спец.	Марков	
Н. контр.	Марков	
Рук. гр.	Скобликов	
Ст. техн.	Коптева	

807-11-17.85 - КЖИ1-08.00.0 СБ

Панель стеновая
ПСД 6.30.40 - Т - 2
Сборочный чертеж

Стадия	Масса	Масштаб
Р	710	1:50
Лист	Листов 1	

ГИПРОНИСЕЛЬХОЗ

Копировала Потоцкая 20967-02 33 Формат А4

Альбом III часть 1

Формат	Зона	Поз.	Обозначение	Наименование	Кол.	Примечание
				Документация		
А4			КЖИ1-00.01.0 СБ	Сборочный чертеж		
А4			КЖИ1-ТУ2	Технические условия		
				Сборочные единицы		
А3		1	1.832.1-10.2.000.1.0 -07	Каркас плоский КР6	3	8,60 кг
А3		2	1.832.1-10.2.000.1.0-02	Каркас плоский КР3	1	3,40 кг
А3		3	1.832.1-10.2.000.2.0-11	Каркас плоский КР24	12	2.80 кг
А3		4	1.832.1-10.2.000.3.0-10	Каркас плоский КР36	2	1,20 кг
А4		6	1.832.1-10.2.000.7.0-04	Петля П5	2	12,70 кг
				Детали		
Бч		7	КЖИ1-00.00.1	ф8AIII ГОСТ 5781-82 ℓ=5960	6	2,40 кг
Бч		8	-01	ф8AIII ГОСТ 5781-82 ℓ=3760	2	1,41 кг
Бч		9	00.00.2	ф6AIII ГОСТ 5781-82 ℓ=760	2	0,12 кг
Бч		10	00.00.3	ф4 BpI; ГОСТ 6727-80 ℓ=540	18	0,05 кг
Бч		11	-01	ф4 BpI; ГОСТ 6727-80 ℓ=580	3	0,04 кг

Привязан:

Инв.№

Взам. инв. №

Подпись и дата

Инв.№ подл.

Нач.отд.	Ким		
Гл. констр.	Теляковский		
Н.контр.	Марков		
Гл. спец.	Марков		
Рук. гр.	Скобликов		
Ст. инж.	Литвинова		

807-11-17.85 - КЖИ1-00.01.0

Каркас пространственный КП1

Стадия	Лист	Листов
Р		1

ГИПРОНИСЕЛЬХОЗ

Копировала Потоцкая 20967-02 34 Формат А4

Альбом III часть 1

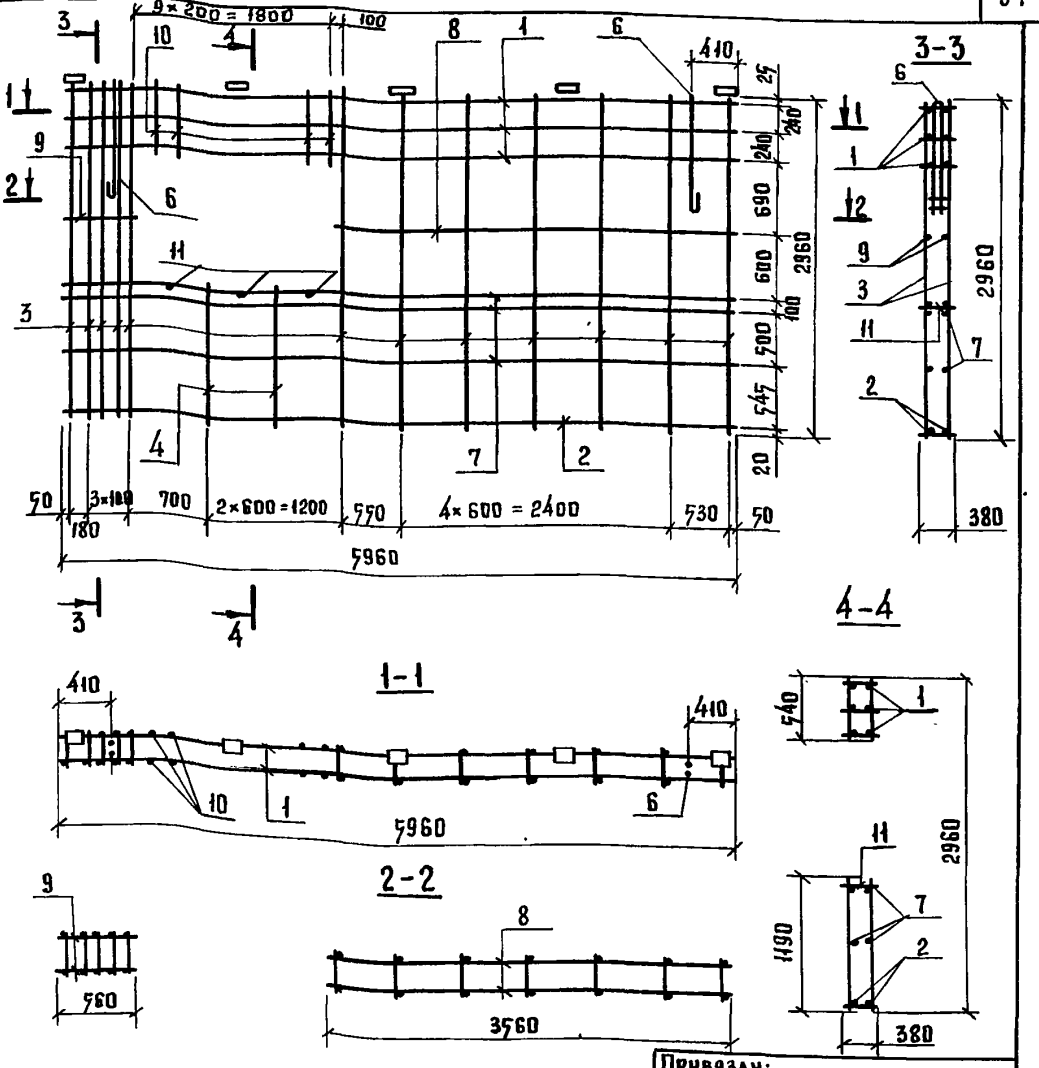

Привязан:

Инв. №

Взам. инв. №			
Подпись и дата			
Инв. № подл.			

Нач. отд.	Ким	
Гл. констр.	Теляковский	
Н. контр.	Марков	
Гл. спец.	Марков	
Рук. гр.	Скобликов	
Ст. инж.	Литвинова	

807-11-17.85 - КЖИ1-00.01.0 СБ

Каркас пространственный КП1

Сборочный чертеж

Стадия	Масса	Масштаб
Р	109,08	
Лист	Листов 1	

ГИПРОНИСЕЛЬХОЗ

Копировала Потоцкая 20967-02 35 Формат А2

Альбом II часть 1

Формат	Зона	Поз.	Обозначение	Наименование	Кол.	Примечание
				Документация		
А4			КЖИ1-00.02.0. СБ	Сборочный чертеж		
А4			КЖИ1-ТУ2	Технические условия		
				Сборочные единицы:		
А4		1	КЖИ1-00.08.0	Каркас плоский КР1	3	12,60 кг
А3		2	1.832.1-10.2.0.0.0.2.0-11	Каркас плоский КР 24	11	2.80 кг
А3		3	1.832.1-10.2.0.0.0.3.0-11	Каркас плоский КР 36	2	1,20 кг
А3		4	1.832.1-10.2.0.0.0.4.0-03	Каркас плоский КР 40	1	6,00 кг
А4		5	1.832.1-10.2.0.0.0.5.0-	Сетка С1	2	3,90 кг
А4		6	1.832.1-10.2.0.0.0.5.0-01	Сетка С2	1	2,90 кг
А4		8	1.832.1-10.2.0.0.0.7.0-04	Петля П7	2	12,70 кг
				Детали		
Бч		9	КЖИ1-00.00.3-02	ф4 Вр I ГОСТ 6727-80 ℓ=380	10	0,04 кг
Бч		10	КЖИ1-00.00.3	ф4 Вр I ГОСТ 6727-80 ℓ=540	30	0,05 кг
Бч		11	КЖИ1-00.00.1-02	ф8 А III ГОСТ 5781-82 ℓ=560	2	0,22 кг
Бч		12	-03	ф8 А III ГОСТ 5781-82 ℓ=1140	2	0,45 кг
Бч		13	-04	ф8 А III ГОСТ 5781-82 ℓ=3550	6	1,40 кг
Бч		14	-05	ф8 А III ГОСТ 5781-82 ℓ=1530	8	0,64 кг

Привязан:

Инв. №

Взам. инв. №

Подпись и дата

Инв. № подл.

Нач. отд.	Ким	
Гл. констр.	Теляковский	
Н. контр.	Марков	
Гл. спец.	Марков	
Рук. груп.	Скобликов	
Ст. инж.	Таирова	

807-11-17.85 — КЖИ1-00.02.0

Каркас пространственный КП2

Стадия	Лист	Листов
Р		1

ГИПРОНИСЕЛЬХОЗ

Копировала Потоцкая 20967-02 36 Формат А4

Альбом II часть 1

2-2

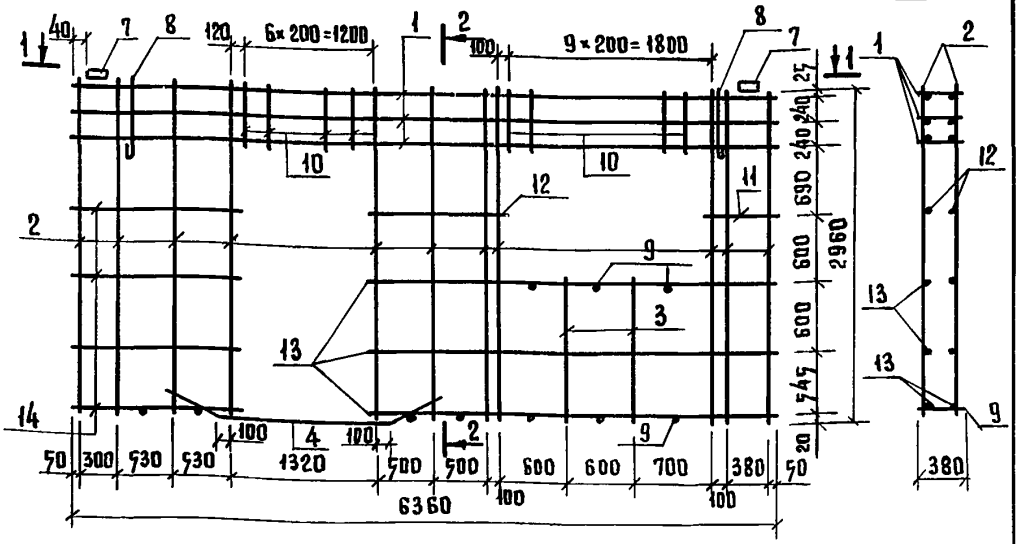

1-1

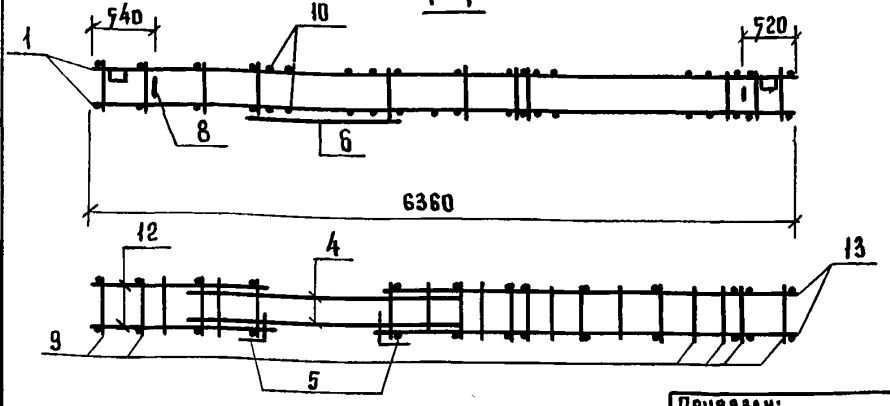

Привязан:	
Инв. №	

Нач. отд.	Ким	
Гл. констр	Теляковский	
Н. контр.	Марков	
Гл. спец.	Марков	
Рук. гр.	Скобликов	
Ст. инж.	Таирова	

807-11-17.85-КЖИ1-00.02.0 СБ

Каркас пространственный КП2
Сборочный чертеж

Стадия	Масса	Масштаб
Р	129,86	
Лист	Листов 1	

ГИПРОНИСЕЛЬХОЗ

Инв. № подл. | Подпись и дата | Взам. инв. №

Копировала Потоцкая 20967-02 37 Формат А4

Альбом III часть 1

Формат	Зона	Поз.	Обозначение	Наименование	Кол.	Примечание
				Документация		
А4			КЖИ1-00.03.0. СБ	Сборочный чертеж		
А4			КЖИ1-ТУ2	Технические условия		
				Сборочные единицы:		
А4		1	КЖИ1-00.08.0	Каркас плоский КР1	2	12,60 кг
А3		2	1.832.1-10 2.0.0.0.2.0-11	Каркас плоский КР 24	14	2,80 кг
А4		3	КЖИ1-00.09.0	Каркас плоский КР4	1	1,86 кг
А4		4	КЖИ1-00.09.0	Каркас плоский КР3	1	1,62 кг
А4		5	1.832.1-10 2.0.0.0.5.0	Сетка С1	2	3,90 кг
А4		6	1.832.1-10 2.0.0.0.5.0 -01	Сетка С2	1	2,90 кг
А4		7	1.832.1-10 2.0.0.0.6.0	Изделие закладное М1	2	1,70 кг
А4		8	1.832.1-10 2.0.0.0.7.0 -04	Петля П5	2	12,70 кг
				Детали		
Бч		9	КЖИ1-00.00.3-02	ф4 Вр I ГОСТ 6727-80 ℓ=380	8	0,04 кг
Бч		10	КЖИ1-00.00.3	ф4 Вр I ГОСТ 6727-80 ℓ=540	14	0,05 кг
Бч		11	КЖИ1-00.00.1 -06	ф8 А III ГОСТ 5781-82 ℓ=4500	6	1,78 кг
Бч		12	-02	ф8 А III ГОСТ 5781-82 ℓ=760	8	0,22 кг
Бч		13	-07	ф8 А III ГОСТ 5781-82 ℓ=2150	2	0,85 кг
Бч		14	-08	ф8 А III ГОСТ 5781-82 ℓ=430	2	0,17 кг

Взам. инв. №

Подпись и дата

Инв. № подл.

Привязан:

Инв. №

Нач. отд.	Ким	
Гл. констр.	Теляковский	
Н. контр.	Марков	
Гл. спец.	Марков	
Рук. гр.	Скобликов	
Ст. инж.	Литвинова	

807-11-17.85 - КЖИ1-00.03.0

Каркас пространственный КП3

Стадия	Лист	Листов
Р		1

ГИПРОНИСЕЛЬХОЗ

Альбом II часть 1

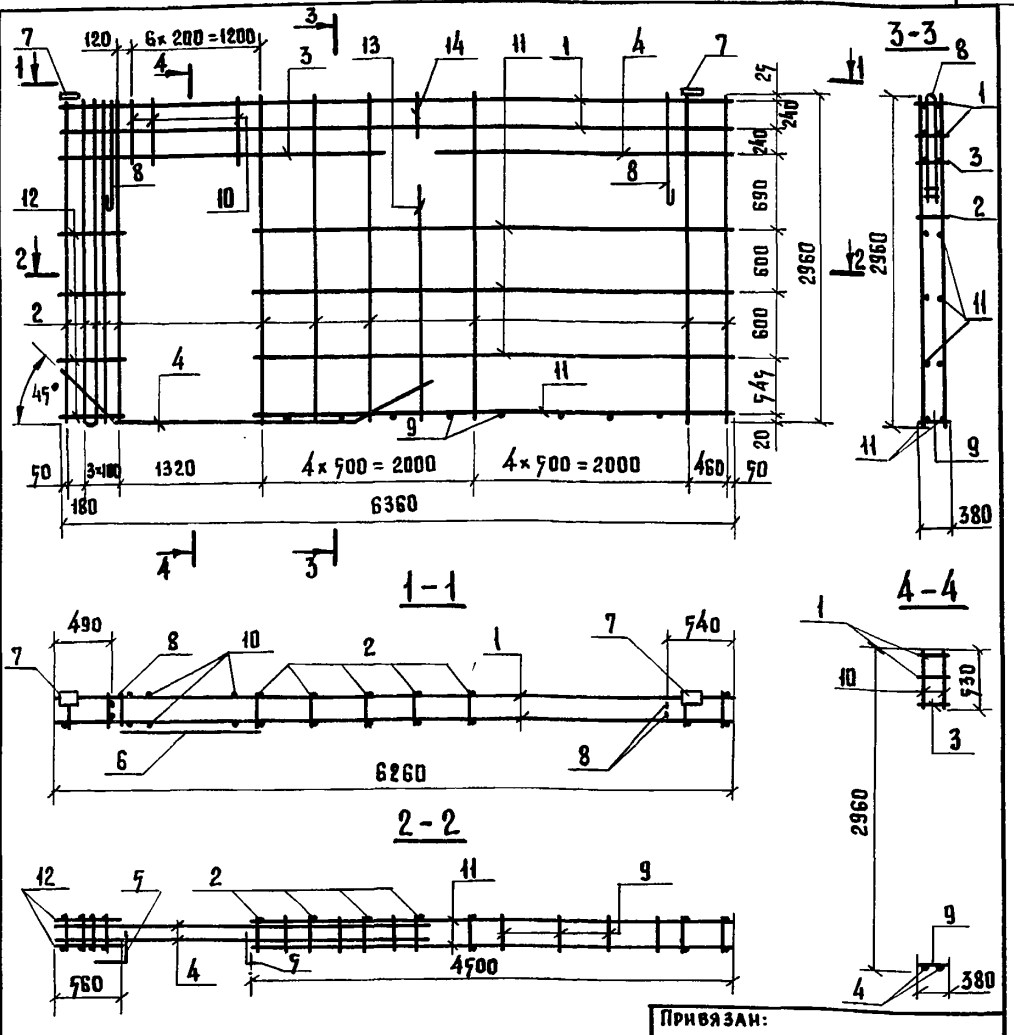

Привязан:

Инв. №

Нач. отд.	Ким		
Гл. констр.	Теляковский		
Н. контр.	Марков		
Гл. спец.	Марков		
Рук. гр.	Сковликов		
Ст. инж.	Литвинова		

807-11-17.85 - КЖИ1-00.03.0 СБ

Каркас пространственный КП3
Сборочный чертеж

Стадия	Масса	Масштаб
Р	121,48	
Лист	Листов 1	

ГИПРОНИСЕЛЬХОЗ

Инв. № подл. | Подпись и дата | Взам. инв. №

Альбом II часть 1

Формат	Зона	Поз.	Обозначение	Наименование	Кол.	Примечание
				Документация		
А4			КЖИ1-00.04.0 СБ	Сборочный чертеж		
А4			КЖИ1-ТУ2	Технические условия		
				Сборочные единицы		
А4		1	КЖИ1-00.10.0	Каркас плоский КР5	7	12,78 кг
А3		2	1.832.1-10.2.0.0.0.2.0-11	Каркас плоский КР24	14	2,80 кг
А4		3	1.832.1-10.2.0.0.0.7.0-04	Петля П5	2	12,70 кг

Привязан:

Инв. №

Взам. инв. №

Подпись и дата

Инв. № подл.

Нач. отд.	Ким		
Гл. констр.	Теляковский		
Н. контр.	Марков		
Гл. спец.	Марков		
Рук. гр.	Скобликов		
Ст. инж.	Танрова		

807-11-17.85 — КЖИ1-00.04.0

Каркас пространственный КП4

Стадия	Лист	Листов
Р		1

ГИПРОНИСЕЛЬХОЗ

Альбом III часть 1

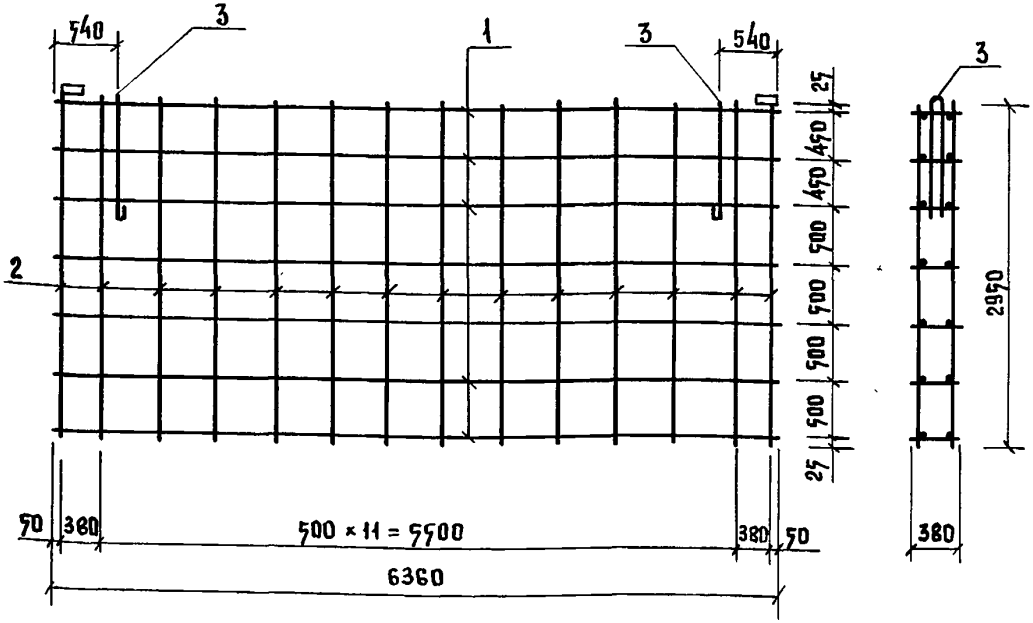

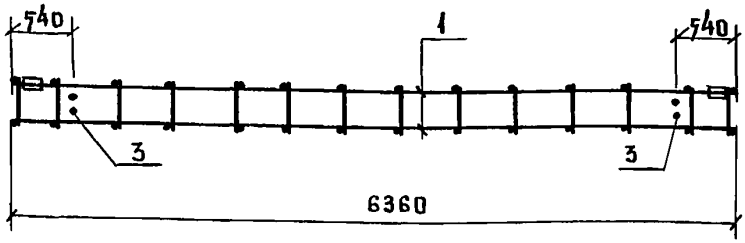

Привязан:

Инв. №

Нач. отд.	Ким		
Гл. констр.	Теляковский		
Н. контр.	Марков		
Гл. спец.	Марков		
Рук. гр.	Скобликов		
Ст. инж.	Таирова		

807-11-17.85 - КЖИ1-00.04.ОСБ

Каркас пространственный КП4
Сборочный чертеж

Стадия	Масса	Масштаб
Р	152,66кг	
Лист	Листов 1	

ГИПРОНИСЕЛЬХОЗ

Инв. № подл. | Подпись и дата | Взам. инв. №

Копировала Потоцкая 20967-02 41 Формат А4

Альбом III часть 1

Формат	Зона	Поз.	Обозначение	Наименование	Кол.	Примечание
				Документация		
А4			КЖИ1-00.07.0 СБ	Сборочный чертеж	X	
А4			КЖИ1-ТУ2	Технические условия		
				Сборочные единицы		
А4		1	КЖИ1-00.08.0	Каркас плоский КР1	3	12,60 кг
А4		2	КЖИ1-00.08.0	Каркас плоский КР2	1	3,70 кг
А3		3	1.832.1-10 2.000 2.0-11	Каркас плоский КР24	13	2,80 кг
А3		4	1.832.1-10 2.000 3.0-11	Каркас плоский КР36	2	1,10 кг
А4		5	1.832.1-10 2.000.6.0	Изделие закладное М1	2	1.70 кг
А4		6	1.832.1-10 2.000 7.0-04	Петля П5	2	12,70 кг
				Детали:		
Бч		7	КЖИ1-00.00.1-09	ф8 AIII ГОСТ 5781-82 ℓ=6360	6	2,51 кг
Бч		8	-10	ф8 AIII ГОСТ 5781-82 ℓ=3960	2	1,76 кг
Бч		9	КЖИ1-00.00.2	ф6 AIII ГОСТ 5781-82 ℓ=760	2	0,12 кг
Бч		10	КЖИ1-00.00.3	ф4 BpI; ГОСТ 6727-80 ℓ=740	18	0,07 кг
Бч		11	-02	ф4 BpI; ГОСТ 6727-80 ℓ=380	3	0,04 кг

Привязан:

Инв.№

Взам. инв.№

Подпись и дата

Инв.№ подл.

Нач. отд	Ким		
Гл. констр.	Теляковский		
Н. контр.	Марков		
Гл. спец.	Марков		
Рук. груп.	Скобликов		
Ст. инж.	Литвинова		

807-11-17.85 - КЖИ1-00.05.0

Каркас пространственный КП5

Стадия	Лист	Листов
Р		1

ГИПРОНИСЕЛЬХОЗ

Альбом III часть 1

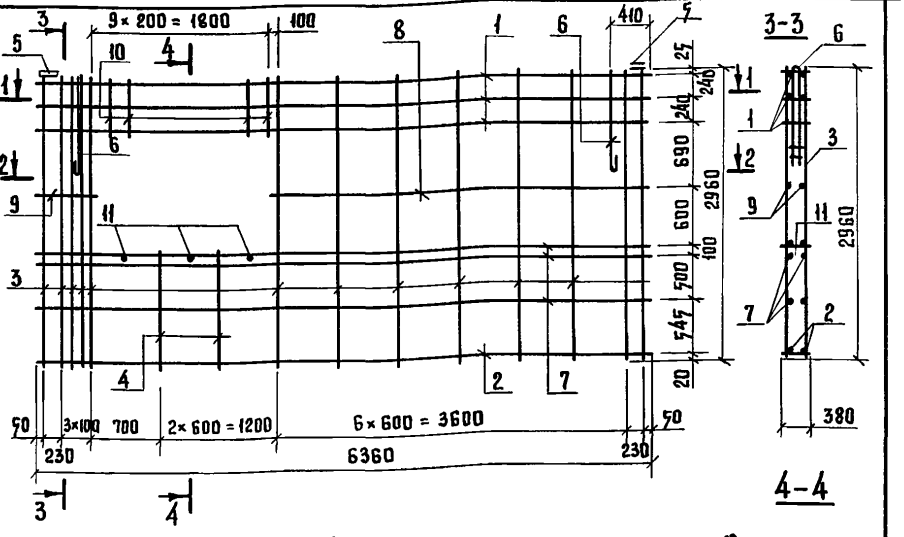

Привязан:

Инв. №

Нач. отд.	Ким	807-11-17.85 - КЖИ1-00.07.0 СБ	
Гл. констр.	Теляковский		
Н. контр.	Марков	Каркас пространственный КП7 Сборочный чертеж	Стадия: Р; Масса: 128,34; Масштаб:
Гл. спец.	Марков		Лист; Листов 1
Рук. груп.	Скобликов		
Ст. инж.	Литвинова		ГИПРОНИСЕЛЬХОЗ
Ст. инж.	Таирова		

Инв. № подл. | Подпись и дата | Взам. инв. №

Копировал Потоцкая 20967-02 43 Формат А4

Альбом III часть 1

Формат	Зона	Поз.	Обозначение	Наименование	Кол.	Примечание
				Документация		
А4			КЖИ1-00.06.0 СБ	Сборочный чертеж		
А4			КЖИ1-ТУ 2	Технические условия		
				Сборочные единицы		
А3		1	1.832.1-10 2.0.0.0.1.0 -05	Каркас плоский КР 6	3	8,60 кг
А3		2	1.832.1-10 2.0.0.0.1.0 -02	Каркас плоский КР 3	1	3,40 кг
А3		3	1.832.1-10 2.0.0.0.2.0 -11	Каркас плоский КР 24	12	2,80 кг
А3		4	1.832.1-10 2.0.0.0.3.0 -11	Каркас плоский КР 36	2	1.20 кг
А4		6	1.832.1-10 2.0.0.0.7.0 -04	Петля П7	2	12,70 кг
				Детали:		
Бч		7	КЖИ1-00.00.1	ф8 А III ГОСТ 5781-82 ℓ=5960	6	2,40 кг
Бч		8	-01	ф8 А III ГОСТ 5781-82 ℓ=3760	2	1,41 кг
Бч		9	00.00.2	ф6 А III ГОСТ 5781-82 ℓ=760	2	0,12 кг
Бч		10	00.00.3	ф4 Вр I ГОСТ 6727-80 ℓ=740	18	0,07 кг
Бч		11	-02	ф4 Вр I ГОСТ 6727-80 ℓ=380	3	0,04 кг

Привязан:

Инв. №

Взам. инв. №

Подпись и дата

Инв. № подл.

Нач. отд	Ким	
Гл. констр.	Теляковский	
Н. контр.	Марков	
Гл. спец.	Марков	
Рук. гр.	Скобцков	
Ст. инж.	Литвинова	

807-11-17.85 - КЖИ1-00.06.0

Каркас пространственный КП 6

Стадия	Лист	Листов
Р		1

ГИПРОНИСЕЛЬХОЗ

Альбом III часть 1

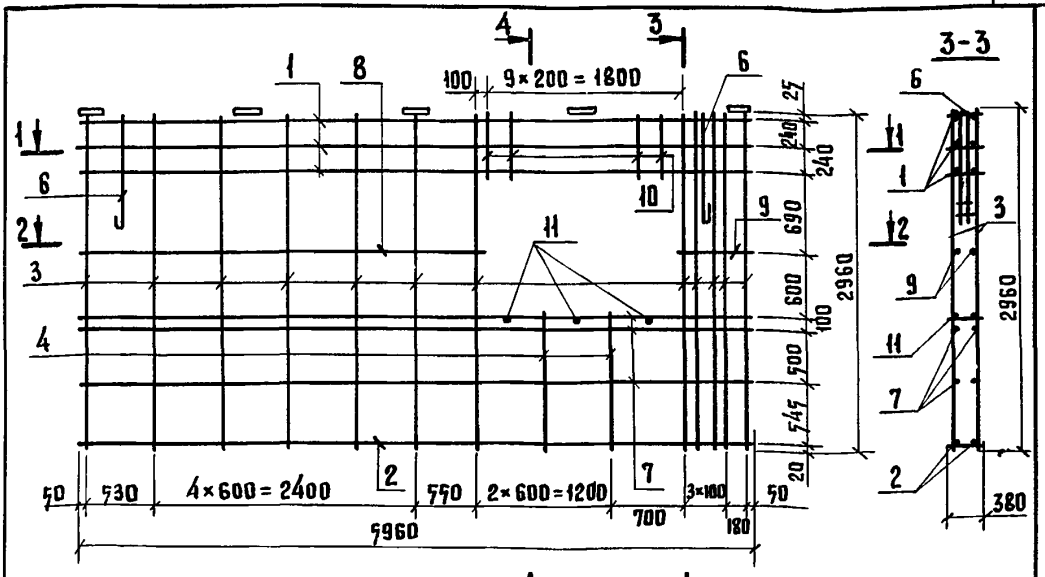

3-3

1-1

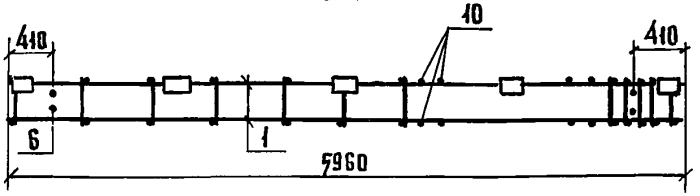

4-4

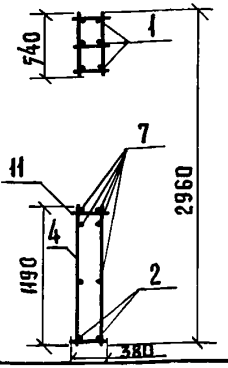

2-2

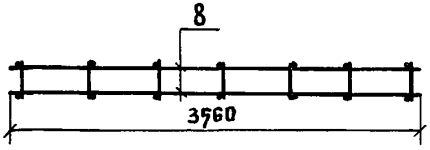

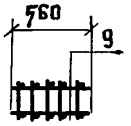

Привязан:

Инв. №

Нач. отд	Ким		
Гл. констр.	Теляковский		
Н. контр.	Марков		
Гл. спец.	Марков		
Рук. ргруп	Скобликов		
Ст. инж.	Литвинова		
Ст. инж.	Таирова		

Инв. № подл. | Подпись и дата | Взам. инв. №

807-11-17.85 – КЖИ1-00.06.0 СБ

Каркас пространственный КП 6 Сборочный чертеж

Стадия	Масса	Масштаб
Р	109,08	
Лист	Листов 1	

ГИПРОНИСЕЛЬХОЗ

Альбом II часть 1

Формат	Зона	Поз.	Обозначение	Наименование	Кол	Примечание
				Документация		
А4			КЖИ1-00.07.0.СБ	Сборочный чертеж	X	
А4			КЖИ1-ТУ2	Технические условия		
				Сборочные единицы		
А3		1	1.832.1-10 2.000.1.0-08	Каркас плоский КР6	3	8,80 кг
А3		2	1.832.1-10 2.000.1.0-01	Каркас плоский КР3	1	3,40 кг
А3		3	1.832.1-10 2.000.2.0-10	Каркас плоский КР24	12	2,80 кг
А3		4	1.832.1-10 2.000.3.0-10	Каркас плоский КР36	2	1.20 кг
А4		5	КЖИ1-0.11.0	Каркас плоский КР6	2	1,74 кг
А4		6	1.832.1-10 2.000.7.0-03	Петля П4	2	8,30 кг
				Детали		
Бч		7	КЖИ1-00.00.1	ф8AIII ГОСТ 5781-82 ℓ=5960	6	2,40 кг
Бч		8	-01	ф8AIII ГОСТ 5781-82 ℓ=3760	2	1,41 кг
Бч		9	КЖИ1-00.00.2	ф6AIII ГОСТ 5781-82 ℓ=560	2	0,12 кг
Бч		10	КЖИ1-00.00.3	ф4 BpI; ГОСТ 6727-80 ℓ=540	34	0,07 кг
Бч		11	-02	ф4 BpI; ГОСТ 6727-80 ℓ=380	3	0,04 кг

Привязан:

Инв. №

Взам. инв. №

Подпись и дата

Инв. № подл.

Нач. отд.	Ким	
Гл. констр.	Теляковский	
Н. контр.	Марков	
Гл. спец.	Марков	
Рук. гр.	Скобликов	
Ст. инж.	Малашина	

807-11-17.85 - КЖИ1-00.07.0

Каркас пространственный КП7

Стадия	Лист	Листов
Р		1

ГИПРОНИСЕЛЬХОЗ

Копировал Потоцкая 20967-02 46 Формат А4

Альбом II часть 1

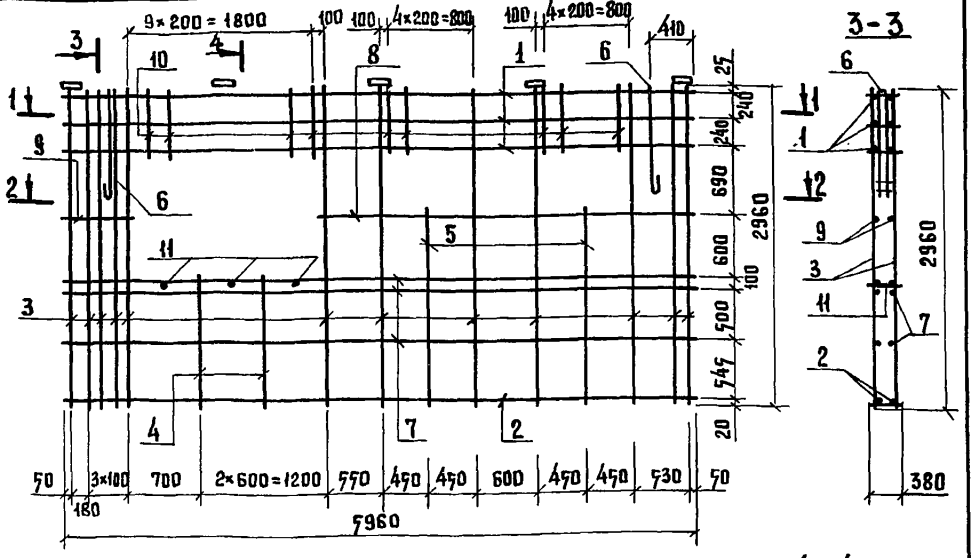

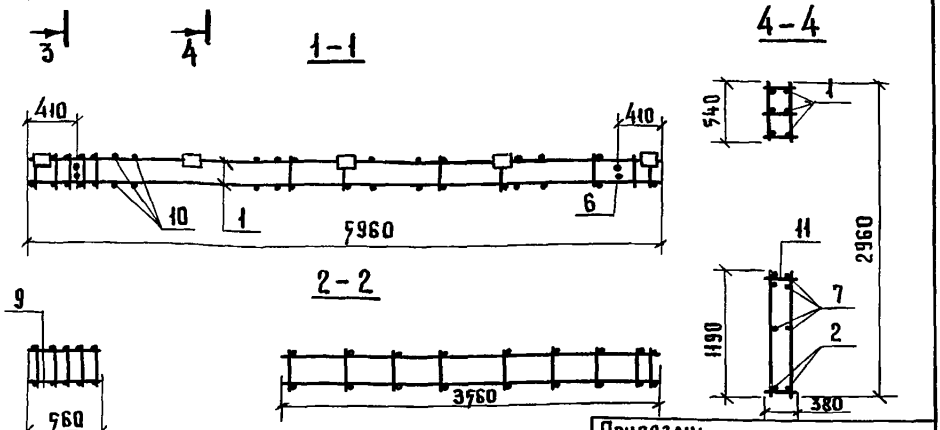

Нач. отд.	Ким		
Гл. констр.	Теляковский		
Н. контр.	Марков		
Гл. спец.	Марков		
Рук. гр.	Скобликов		
Ст. инж.	Малашина		
Ст. инж.	Таирова		

Привязан:

Инв. №

Взам. инв. №

Подпись и дата

Инв. № подл.

807-11-17.85 - КЖИ1-00.07.0 СБ

Каркас пространственный КП 7
Сборочный чертеж

Стадия	Масса	Масштаб
Р	102,76	1:50
Лист	Листов 1	

ГИПРОНИСЕЛЬХОЗ

Копировал Потоцкая20967-02 47 Формат А4

Альбом III часть 1

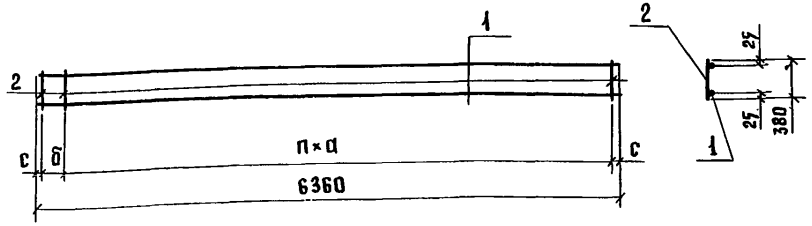

Обозначение	Марка	Размеры, мм				n	Масса
		a	б	c	ℓ		
КЖИ1-00.08.0	КР1	200	100	30	6360	31	12,60 кг
	КР2	300	—	30	6360	21	3,70 кг

Формат	Зона	Поз.	Обозначение	Наименование	Кол. на исполнение КР1	Кол. на исполнение КР2	Примечание
				Документация			
А4			КЖИ1-ТУ2	Технические условия			
				Детали			
Бч		1	КЖИ1-00.00.4	ф12АIII ГОСТ 7781-82 ℓ=6360	2		5,76
Бч		1	00.00.2-01	ф6АIII ГОСТ 7781-82 ℓ=6360		2	1,39
Бч		2	00.00.3-02	ф4ВрI ГОСТ 6727-80 ℓ=380	33	22	0,04

Привязан:

Инв. №

Взам. инв. №

Подпись и дата

Инв. № подл.

Нач. отд.	Ким	
Гл. констр.	Теляковский	
Гл. спец.	Марков	
Н. контр.	Марков	
Рук. гр.	Скобликов	
Ст. инж.	Литвинова	

807-11-17.85 - КЖИ1-00.08.0

Каркасы плоские КР1; КР2

Стадия	Масса	Масштаб
Р	12,60 3,70	
Лист	Листов 1	

ГИПРОНИСЕЛЬХОЗ

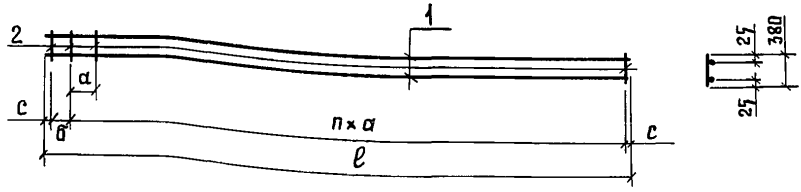

Обозначение	Марка	Размеры, мм				n	Масса
		a	б	c	ℓ		
КЖИ1-00.09.0	КР3	300	100	130	2760	8	1,62 кг
	КР4	300	240	130	3200	9	1,86 кг

Формат	Зона	Поз.	Обозначение	Наименование	Кол. на исполнение КР3	Кол. на исполнение КР4	Примечание
				Документация			
А4			КЖИ1-ТУ2	Технические условия			
				Детали			
Б4		1	КЖИ1-00.00.2-02	ф6 AIII ГОСТ 7781-82 ℓ=2760	2		0,61
Б4		2	00.00.3-02	ф4 BpI ГОСТ 6727-80 ℓ=380	10	11	0,04
Б4		1	00.00.2-03	ф6 AIII ГОСТ 7781-82 ℓ=3200		2	0,71

Привязан

Инв. №

Взам. инв. №

Подпись и дата

Инв. № подл.

Нач. отд.	Ким	
Гл. констр.	Теляковский	
Гл. спец.	Марков	
Н. контр.	Марков	
Рук. груп.	Скобликов	
Ст. инж.	Литвинова	
Ст. инж.	Таирова	

807-11-17.85-КЖИ1-00.09.0

Каркасы плоские КР3; КР4

Стадия	Масса	Масштаб
Р	1,62 1,82	
Лист	Листов 1	

ГИПРОНИСЕЛЬХОЗ

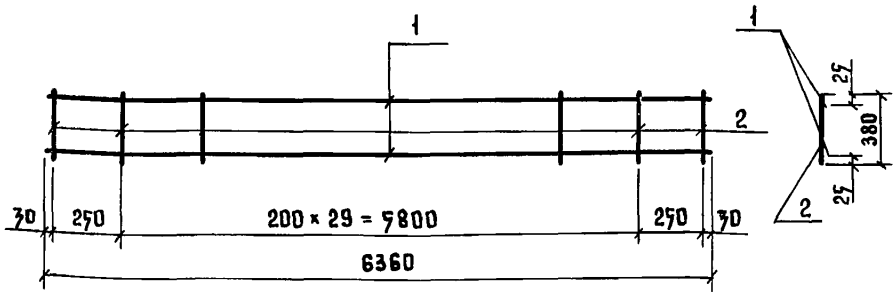

Формат	Зона	Поз.	Обозначение	Наименование	Кол	Примечание
				Документация		
А4			КЖИ1 – ТУ2	Технические условия		
				Детали		
Бч		1	КЖИ1 – 00.00.4	ф12А III ГОСТ 5781-82 ℓ = 6360	2	5,65 кг
Бч		2	00.00.3 – 02	ф4 Вр I ГОСТ 6727-80 ℓ = 380	32	0,04 кг

Привязан:

Инв. №

Взам. инв. №

Подпись и дата

Инв. № подл.

Нач. отд	Ким		
Гл. констр	Теляковский		10-84
Н. контр.	Марков		
Гл. спец.	Марков		
Рук. гр.	Скобликов		
Ст. инж.	Таирова		

807-11-17.85 – КЖИ1-00.10.0

Каркас плоский КР5

Стадия	Масса	Масштаб
Р	12,78	
Лист	Листов 1	

ГИПРОНИСЕЛЬХОЗ

Копировала Потоцкая 20967-02 50 Формат А4

Альбом II часть 1

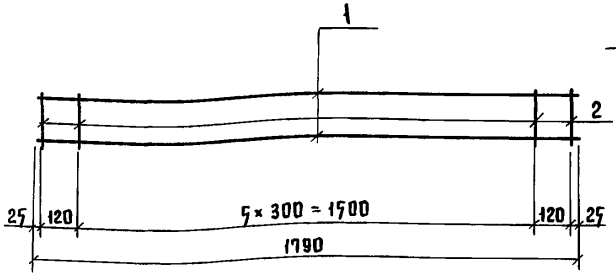

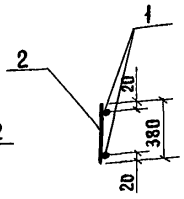

Формат	Зона	Поз.	Обозначение	Наименование	Кол.	Примечание
				Документация		
А4			КЖИ 1 – ТУ 2	Технические условия		
				Детали		
Бч		1	КЖИ 1 – 00.00.1 – 11	ф 8 AIII ГОСТ 578-82 ℓ = 1790	2	0,71 кг
Бч		2	00.00.3 – 02	ф 4 Bp I ГОСТ 6727-80 ℓ = 380	3	0,04 кг

Привязан:

Инв. №

Взам. инв. №

Подпись и дата

Инв. № подл.

Нач. отд.	Ким	
Гл. констр.	Теляковский	
Н. контр.	Марков	
Гл. спец.	Марков	
Рук. ррп.	Скобликов	
Ст. инж.	Малашина	

807-11-17.85-КЖИ 1-00.11.0

Каркас плоский КР 6

Стадия	Масса	Масштаб
Р	1,74	1:50
Лист	Листов 1	

ГИПРОНИСЕЛЬХОЗ

Копировала Потоцкая 20967-02 51 Формат А4

Альбом II часть 1

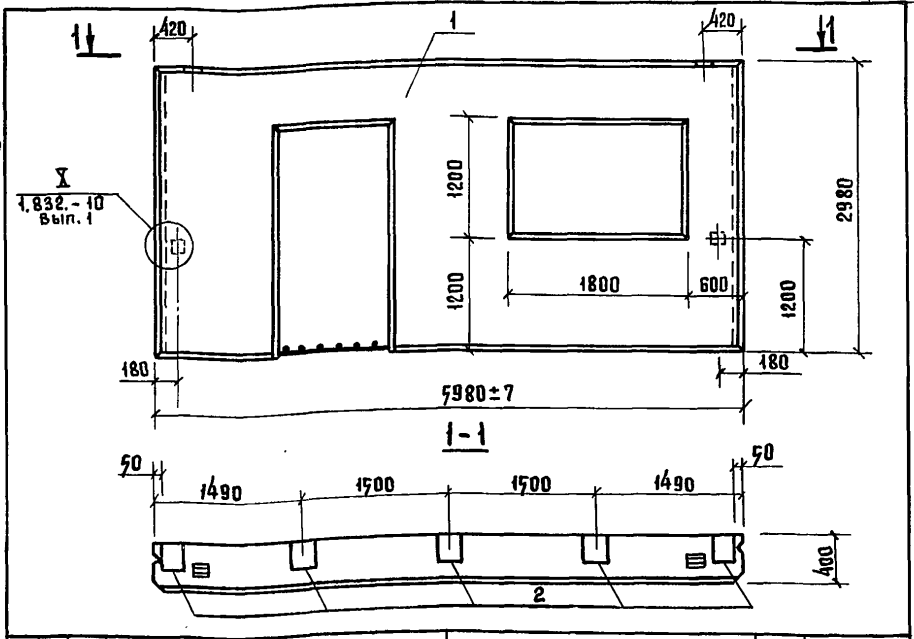

Формат	Зона	Поз.	Обозначение	Наименование	Кол.	Примечание
				Документация		
А4			КЖИ1 – ТУ 2	Технические условия		
				Сборочные единицы		
А3		1	1.832.1-10 Вып. 0,1,2	Панель стеновая 2ПСД6.30.40		
А4		2	1.400-17 Вып. 1	Изделие закладное МН120-4	5	5,60 кг

Привязан:

Инв. №

Взам. инв. №

Подпись и дата

Инв. № подл.

807-11-17.85 – КЖИ1-09.00.0

Нач. отд.	Ким	
Гл. спец.	Теляковский	
Н. контр.	Марков	
Гл. спец.	Марков	
Рук. гр.	Скобликов	
Ст. инж.	Таирова	

Панель стеновая 2ПСД6.30.40.-т-1

Стадия	Масса	Масштаб
Р	5400	
Лист	Листов 1	

ГИПРОНИСЕЛЬХОЗ

Альбом II часть 1

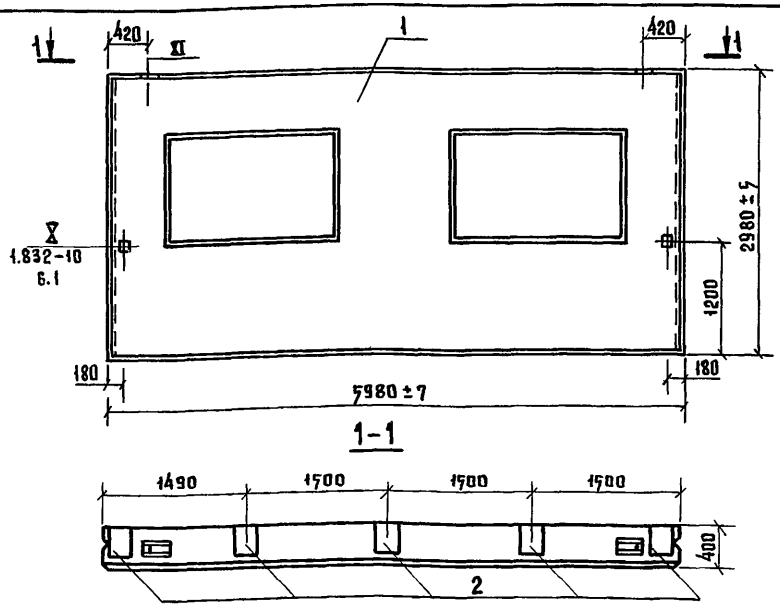

Формат	Зона	Поз.	Обозначение	Наименование	Кол.	Примечание
				Документация		
А4			КЖИ1-ТУ2	Технические условия		
				Сборочные единицы:		
А3		1	1.832.1-10 Вып. 0.1.2.	Панель стеновая 1ПСД 6.30.40		
А4		2	1.400-15 Вып.1	Изделие закладное МН120-А	5	5,60 кг.

Привязан:

Инв. №

Взам. инв. №

Подпись и дата

Инв. № подл.

Нач. отд.	Ким	
Гл. констр.	Теляковский	
Н. контр.	Марков	
Гл. спец.	Марков	
Рук. гр.	Скобликов	
Ст. инж.	Таирова	

807-11-17.85 - КЖИ1-10.00.0

Панель стеновая 1ПСД 6.30.40-Т-1

Стадия	Масса	Масштаб
Р	7600	
Лист	Листов 1	

ГИПРОНИСЕЛЬХОЗ

Копировала Потоцкая20967-02 53 Формат А4

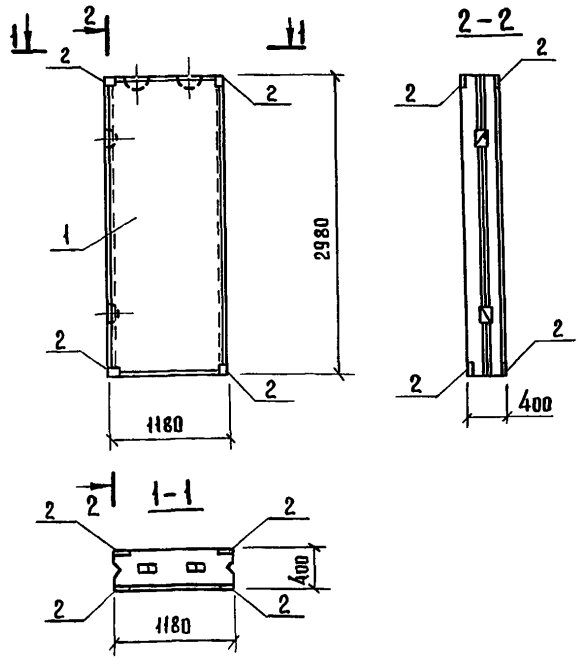

Формат	Зона	Поз.	Обозначение	Наименование	Кол.	Примечание
				Сборочные единицы		
А3		1	1.832.1-9 Вып. 0,1,2	Панель стеновая ПСД12.30.40		
А4		2	1.400-17 Вып. 1	Изделие закладное МН107-1	8	1.00 кг

Привязан:

Инв. №

Взам. инв. №

Подпись и дата

Инв. № подл.

Нач. отд.	Ким	
Гл. констр.	Теляковский	
Гл. спец.	Марков	
Н. контр	Марков	
Рук. грзп.	Скобликов	
Ст. инж.	Литвинова	

807-11-17.85 КЖИ1-11.00.0

Панель стеновая ПСД.12.30.40-Т-1

Стадия	Масса	Масштаб
Р	1910	
Лист	Листов 1	

ГИПРОНИСЕЛЬХОЗ

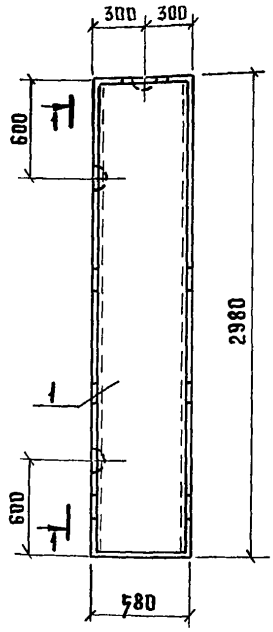

1-1

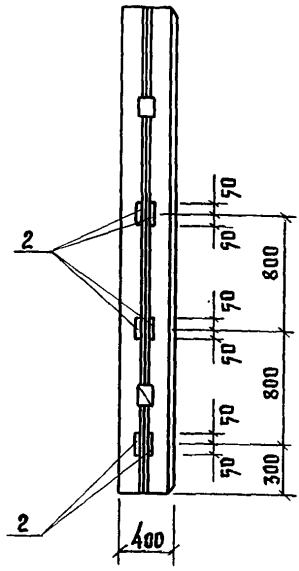

Формат	Зона	Поз.	Обозначение	Наименование	Кол.	Примечание
				Сборочные единицы		
А3		1	1.832.1-9 Вып. 0,1,2	Панель стеновая СПД6.30.40	1	
А4		2	1.400-6/76 Вып. 1	Изделие закладное М8-12	12	0,70 кг

Привязан:

Инв.№

Взам. инв. №

Подпись и дата

Инв.№ подл.

Нач. отд.	Ким	
Гл. констр	Теляковский	
Н. контр.	Марков	
Гл. спец.	Марков	
Рук. груп	Скобников	
Ст. техн	Корягина	

807-11-17.85- КЖИ1-12.00.0

Панель стеновая
ПСД 6.30.40-т-1

Стадия	Масса	Масштаб
Р	710	
Лист	Листов 1	

ГИПРОНИСЕЛЬХОЗ

Инв. № подл.	Подпись и дата	Взам. инв. №

Марка элемента	Изделия арматурные. Арматура класса AIII ГОСТ 5781-82 6	8	10	12	14	Итого	Арматура класса BpI ГОСТ 6727-80 4	Итого	Всего
4,1 ПСД 60.30.40-Т-1	2,84	70,86	22,2			77,90	11,42	11,42	87,32
4 ПСД 64.30.40-Т-1	2,78	33,2		33,36		69,34	9,92	9,92	79,26
ПСД 64.30.40-Т-1	2,84	48,02	22,2			73,06	10,14	10,14	83,20
4 ПСД 60.30.40-Т-1	2,84	48,02	22,2			73,06	10,14	10,14	83,20
2 ПСД 64.30.40-Т-1		43,20		38,95		82,22	21,28	21,28	103,50
3,1 ПСД 64.30.40-Т-1	2,64	48,08		22,24		72,96	19,52	19,52	92,48
4 ПСД 60.30.40-Т-2	2,84	48,02	22,2			73,06	10,14	10,14	83,20

20967-02 56

Привязан:

Инв. №

Нач. отд.	Ким	
Гл. констр.	Теляковский	
Н. контр.	Марков	
Гл. спец.	Марков	
Рук. гр.	Скобликов	
Инженер	Ермакова	

807-11-17.85-КЖИ1-ВМ

Ведомость расхода стали на один элемент

Стадия	Лист	Листов
Р	1	2

ГИПРОНИСЕЛЬХОЗ

Формат А4

Марка элемента	Изделия закладные																		Общий расход
	Арматура класса										Полоса								
	AI						AIII										Всего		
	ГОСТ 5781-82					Итого	ГОСТ 5781-82				Итого	ГОСТ 103-76						Итого		
	16	12	25	22			10	12				б=8	б=10							
4.1 ПСД 60.30.40-Т-1	1,4			15,2		16,6	0,4	8,4			8,8	15,5	4,0					19,5	44,9	132,22
4 ПСД 64.30.40-Т-1	1,4		24			25,4	1,54				1,54	8,74						8,74	35,68	114,94
ПСД 64.30.40-Т-1	1,4		24			25,4	1,54				1,54	8,74						8,74	35,68	118,88
4 ПСД 60.30.40-Т-1	1,4		24			25,4	0,4	8,4			8,8	17,04	4,0					21,04	77,24	138,44
2 ПСД 64.30.40-Т-1	1,4		24			25,4	1,16				1,16	6,34						6,34	32,90	136,40
3,1 ПСД 64.30.40-Т-1	1,4		24			25,4	1,54				1,54	8,74						8,74	35,68	128,16
4 ПСД 60.30.40-Т-2	1,4		24			25,4	0,4	8,4			8,8	17,04	4,0					21,04	77,24	138,44
ПСД Б.30.40-Т-2		1,88				1,88	0,19				0,19	1,2						1,2	3,27	3,27

20967-02

57

Привязан:

Инв. №

gost.e-ecolog.ru