ТИПОВОЙ ПРОЕКТ

807-11-17.85

САНИТАРНЫЙ ПРОПУСКНИК НА 60 ЧЕЛОВЕК ДЛЯ ЖИВОТНОВОДЧЕСКИХ И ПТИЦЕВОДЧЕСКИХ ПРЕДПРИЯТИЙ

(ПОЛНОСБОРНОЕ ЗДАНИЕ)

АЛЬБОМ I

Пояснительная записка. Технология производства.
Архитектурно-строительные решения.
Внутренние водопровод и канализация. Отопление и вентиляция.
Электротехнические чертежи. Автоматизация систем отопления
и вентиляции. Связь и сигнализация

20967-01

				ПРИВЯЗАН	
				ИНВ. №	

gost.e-ecolog.ru

ТИПОВОЙ ПРОЕКТ

807-11-17.85

САНИТАРНЫЙ ПРОПУСКНИК НА 60 ЧЕЛОВЕК ДЛЯ ЖИВОТНОВОДЧЕСКИХ И ПТИЦЕВОДЧЕСКИХ ПРЕДПРИЯТИЙ

(ПОЛНОСБОРНОЕ ЗДАНИЕ)

СОСТАВ ПРОЕКТА:

Альбом I	Пояснительная записка. Технология производства. Архитектурно-строительные решения. Внутренние водопровод и канализация. Отопление и вентиляция. Электротехнические чертежи. Автоматизация систем отопления и вентиляции. Связь и сигнализация
Альбом II	Изделия индустриального изготовления
Часть 1	Двухслойные стеновые легкобетонные панели повышенной заводской готовности для сельскохозяйственных зданий при $t_н$=-30°С
Часть 2	Двухслойные стеновые легкобетонные панели повышенной заводской готовности для сельскохозяйственных зданий при $t_н$=-20°С
Часть 3	Стеновые двухслойные панели из легких бетонов для сельскохозяйственных зданий при $t_н$=-30°С
Часть 4	Стеновые двухслойные панели из легких бетонов для сельскохозяйственных зданий при $t_н$=-20°С
Часть 5	Перегородки сборные, приямки, фундаменты, металлические изделия и серийные железобетонные изделия с дополнительными закладными деталями
Альбом III	Спецификации оборудования
Альбом IV	Ведомости потребности в материалах
Альбом V	Сметы часть I, часть II

АЛЬБОМ I

Разработан
институтом „Гипронисельхоз"

Главный инженер института Л.С. Бутаев
Главный инженер проекта А.А. Кузнецов

Утвержден Главсельстройпроектом
Минсельхоза СССР
Сводное заключение от 19 апреля 1983 г №33
Введен в действие Гипронисельхозом
Приказ от 19 июля 1984 г №97-п

				Привязан	
Инв. №					

Содержание

Лист	Наименование	Стр.
	Содержание	2
1,2	Пояснительная записка	3,4
	Основной комплект рабочих чертежей марки ТХ	
1	Общие данные	5
2	План	6
	Основной комплект рабочих чертежей марки АС	
1	Общие данные (начало)	7
2	Общие данные (окончание)	8
3	План на отметке 0,000. Разрез 1-1	
	(Стены из панелей повышенной	
	заводской готовности)	9
4	Фасады (Стены из панелей повышенной	
	заводской готовности)	10
5	План на отметке 0,000. Разрез 1-1 (Стены	
	из панелей с горизонтальной разрезкой)	11
6	Фасады (Стены из панелей с горизонталь-	
	ной разрезкой)	12
7	Схема расположения фундаментов	13
8	Схема расположения свай, свай-колонн	
	и фундаментных балок	14
9	Схемы расположения колонн, свай-колонн,	
	балок покрытия и конструкций навеса	
	над входом	15
10	Схема расположения плит покрытия	16
11	Схемы расположения панелей стен (Стены	
	из панелей повышенной заводской готовности)	17
12	Схемы расположения панелей стен (Стены	
	из панелей с горизонтальной разрезкой)	18
13	Спецификация к схемам расположения	
	панелей стен (Стены из панелей с	
	горизонтальной разрезкой)	19
14	План полов на отметке 0,000.	
	План кровли	20

Лист	Наименование	Стр.
15	Схема расположения панелей перегородок	21
16	Разрезы к схемам расположения панелей	
	перегородок	22
17	Разрезы к схемам расположения панелей	
	перегородок	23
18	Узлы крепления панелей перегородок	24
	Основной комплект рабочих чертежей марки ВК	
1	Общие данные	25
2	План на отметке 0,000	26
3	Схемы систем В1, Т3	27
4	План на отметке 0,000. Схемы К1	28
	Основной комплект рабочих чертежей марки ОВ	
1	Общие данные (начало)	29
2	Общие данные (окончание)	30
3	План вентиляции на отметке 0,000	31
4	Схемы систем П1, П2, В1-В4,	
	ВЕ1-ВЕ5	32
5	План отопления и теплоснабжения	
	на отметке 0,000	33
6	Схемы систем отопления и	
	теплоснабжения установок П1, П2.	
	Узел управления	34
7	Установки систем П1, П2	35
	Прилагаемые чертежи	
ОВН	Содержание	36
ОВН1	Тройник	36
ОВН2	Переход	36
ОВН3	Переход	37
ОВН4	Переход	37
ОВН5	Переход	37
ОВН6	Лючек для замера параметров воздуха	37
ОВН7	Сетка в рамке	38

Лист	Наименование	Стр.
ОВН8	Конструкция тепловой изоляции	
	трубопровода	38
ОВН9	Конструкция изоляции воздуховода	39-40
	Основной комплект рабочих чертежей марки Э	
1э	Общие данные	41
2э	Электроосвещение. План сети.	
	Силовое электрооборудование.	
	План сети	42
3э	Электроосвещение. Спецификация	43
4	Силовое электрооборудование.	
	Спецификация	44
5	Электроосвещение и силовое	
	электрооборудование. Расчетная	
	схема сети. Планы трубных	
	проводок	45
	Основной комплект рабочих чертежей марки АОВ	
1	Общие данные.	
	Приточная система П1, П2.	
	Схема функциональная.	
	Схема электрическая принципиальная	
	управления	46
2	Приточная система П1, П2.	
	Схема внешних приводок.	
	План расположения	47
	Основной комплект рабочих чертежей марки СС	
1	Общие данные	48
2	План расположения сетей связи	
	и сигнализации	49

Изменения внесены 16.02.87 г.

ГИП /Кузнецов/

Типовой проект „Санитарный пропускник на 60 человек для животноводческих и птицеводческих предприятий" (полносборное здание) разработан по плану типового проектирования на 1982 год (раздел VI, тема 1.9 пункт 2) и в соответствии с заданием на разработку конструктивного варианта типового проекта № 807-32, утвержденным Главсельстройпроектом МСХ СССР 29.07.81г.

В сравнении с действующим типовым проектом 807-32 данный типовой проект отличается повышенным уровнем индустриализации строительства и сокращенным количеством построечных трудозатрат, достигнутых за счет:

более рациональной планировки санитарного пропускника;

замены участков кирпичных стен и кирпичных перегородок на сборные крупно-размерные панели заводской готовности;

применение сборных фундаментов под технологическое оборудование.

Область применения проекта

1. Расчетные зимние температуры наружного воздуха -20°С, -30°С (основное решение)
2. Скоростной напор ветра 27 кгс/м² (0,26 кПа)
3. Вес снегового покрова 100 кгс/м² (0,98 кПа)
4. Рельеф территории спокойный, грунтовые воды отсутствуют, грунты непросадочные, непучинистые со следующими нормативными характеристиками:

нормативный угол внутреннего трения $\varphi^н = 28°$;

нормативное удельное сцепление $C^н = 0,02$ кгс/см² (2 кПа);

модуль деформации нескальных грунтов $E = 150$ кгс/см² (14,7 МПа);

плотность грунта $\gamma = 1,8$ т/м³;

коэффициент безопасности по грунту $K_г = 1$.

Класс ответственности здания - II.

Здание предназначено для строительства в составе животноводческих ферм и птицеводческих предприятий.

Основные технико-экономические показатели типового проекта

N п/п	Наименование показателей	Един. изм.	Показатели: Данного проекта: С вертикальной разрезкой стеновых панелей	Данного проекта: С горизонтальной разрезкой стеновых панелей	Проекта-аналога т.п. 807-32 стена из сб.ж.б. панелей
1	2	3	4	5	6
1	Мощностной показатель	чел.	60	60	60
	Расчетный показатель	один м² общей площади			
2	Количество работающих	чел.	1	1	1
3	Общая площадь	м²	416,24	416,24	428,00
4	Площадь застройки	"	463,68	463,68	490,00
5	Объем строительный	м³	1599,7	1599,7	1714,00
6	Общая сметная стоимость	тыс.руб.	64,90	63,03	*64,60
	в том числе:				
	строительно-монтажных				
	работ	"	56,43	54,55	*53,65
	оборудования	"	8,47	8,47	*10,95
	Общая стоимост на расчетный				
	показатель	руб.	155,92	151,43	150,20
	Строительно-монтажных				
	работ на 1м² общей площади	"	135,57	131,05	125,20
7	Расход тепла	ккал/ч	238970	238970	263300
	То же	Гкал/год	380	380	
8	Расчетная электрическая				
	мощность	кВт	28,5	28,5	61,60
	Годовой расход электроэнергии	тыс. кВт.ч.	39,06	39,06	
9	Расход воды	м³/сут	9,64	9,64	11,24
	То же	м³/год	3518,6	3518,6	
10	Расход стоков	м³/сут	9,64	9,64	11,24
11	Трудозатраты построечные	чел.дн.	792	859	1337
	на расчетный показатель	"	1,9	2,06	
12	Расход основных строительных				
	материалов:				
	цемента приведенного к марке 400	т	71,30	72,86	97,33
	на расчетный показатель	"	0,17	0,18	0,23
	стали приведенной к				
	классу AI	"	14,97	14,40	12,94
	на расчетный показатель	"	0,04	0,04	0,03
	лесоматериалов приведенных				
	к круглому лесу	м³	23,55	28,29	21,20
	на расчетный показатель		0,06	0,07	0,05
	кирпича	тыс.шт.	1,53	1,36	45,9
	на расчетный показатель	"	0,004	0,004	0,11

Противопожарные мероприятия

Здание санпропускника - категории „Д" по пожароопасности. Степень огнестойкости здания - II. Расход воды на наружное пожаротушение согласно СНиП-31-74 таблица 13 (при объеме здания 1600 м³) составляет 5л/сек.

Эвакуация обслуживающего персонала решена в соответствии с требованиями таблице 3, 4 СНиП II-90-81.

Здание оборудовано телефонной связью. Телефонная связь с пожарной охраной решается при привязке проекта фермы.

Первичные средства пожаротушения следует предусматривать по нормам для объектов сельскохозяйственного производства.

* Стоимостные показатели проекта-аналога пересчитаны в ценах 1984 года по индексам:

К = 1,2 для строительно-монтажных работ;

К = 1,06 для оборудования.

				807-11-17.85 — ПЗ		
ГИП	Кузнецов			Пояснительная записка	Стадия: Р	Лист: 1 / Листов: 2
Нач.смет.						
отдела	Сизорин				ГИПРОНИСЕЛЬХОЗ	
Нач.отд.						
ТЭО	Черепашенец					

Инв.№ подл. | Подпись и дата | Взам.инв.№

20967-01 4 копировала Лизунова Формат А2

Основные положения по производству строительно-монтажных работ

Основные положения разработаны в соответствии с „Инструкцией по разработке проектов производства работ" (СН 47-74).

Основные объемы земляных работ рекомендуется выполнять в летнее время и в соответствии со СНиП III-8-76.

Монтаж сборных железобетонных конструкций должен выполняться с соблюдением следующих требований:

последовательности монтажа, обеспечивающей устойчивость и геометрическую неизменяемость смонтированной части здания на всех стадиях монтажа и прочность монтажных соединений;

компактности установки конструкций каждого участка (захватки, ячейки), позволяющей производить на смонтированном участке последующие работы;

безопасности монтажных, общестроительных и специальных работ на объекте с учетом их выполнения по совмещенному графику.

Основным критерием при выборе монтажного крана является соответствие его технических параметров (грузоподъемности, вылета стрелы, высоты подъема крюка) весовым характеристикам монтируемых конструкций и объемно-планировочному решению здания.

При выборе монтажного крана учитывается также необходимая последовательность монтажных работ, диктуемая конструктивным решением возводимого здания.

Монтаж конструкций здания выполнять раздельным методом.

Принципиальная схема возведения санпропускника на 60 человек предусматривает следующий порядок строительно-монтажных работ:

отрывка траншей и котлованов под фундаменты с ковшом емкостью 0,15-0,25м^3, оборудованным обратной лопатой;

монтаж сборных бетонных блоков стен подвала, железобетонных фундаментов, свай-колонн (при свайном варианте), сборных железобетонных фундаментных балок;

обратная засыпка пазух котлованов с послойным трамбованием грунта;

последовательный монтаж сборных железобетонных колонн и балок по центральной оси здания, наружных стеновых панелей, перегородок устанавливаемых на бетонную подготовку.

По окончанию монтажа перегородок выполнять монтаж плит покрытия.

Для устойчивости при монтаже колонн, перегородок и стеновых панелей должны быть установлены временные связи на хомутах и струбцинах.

Связи демонтировать только после приварки плит покрытия, замоноличивания швов между плитами и приобретения бетоном и раствором швов и стыков 70% проектной прочности.

Обратную засыпку пазух котлованов, которая в пределах габаритов здания является основанием под полы, производить местным грунтом с послойным уплотнением его и доведением плотности скелета до $\gamma = 1{,}65$ т/м^3; толщина слоев должна быть не более 20 см.

Монтаж сборных железобетонных фундаментов, блоков стен подвала, колонн и балок выполнять с помощью автокрана типа КС-2561, грузоподъемностью 6,3т.

Монтаж стеновых панелей, перегородок и плит покрытия выполнять с помощью автокрана типа КС-3562А (Lстр=18м) грузоподъемностью 10т при движении монтажного крана вдоль продольных осей здания.

Каждая плита покрытия сразу же после установки и выверки должна привариваться не менее, чем в трех точках.

Монтаж сборных железобетонных конструкций вести в соответствии со СНиП III-16-80, а также указаниями серии 2.800-4.

Производство строительно-монтажных работ, включая работу в зимних условиях, должно осуществляться в строгом соответствии с требованиями соответствующих глав части III СНиП.

Строительно-монтажные работы при возведении здания санпропускника на 60 человек необходимо выполнять с соблюдением правил техники безопасности в строительстве (СНиП III-4-80).

Альбом I

Ведомость рабочих чертежей основного комплекта марки ТХ

Лист	Наименование	Примечание
1	Общие данные	
2	План	

Ведомость основных комплектов рабочих чертежей

Обозначение	Наименование	Примечание
ТХ	Технология производства	
АР	Архитектурно-строительные	
	решения	
ВК	Внутренние водопровод	
	и канализация	
ОВ	Отопление и вентиляция	
Э	Электротехнические чертежи	
АОВ	Автоматизация систем	
	отопления и вентиляции	
СС	Связь и сигнализация	

Ведомость ссылочных и прилагаемых документов

Обозначение	Наименование	Примечание
	Прилагаемые документы	
ТХ. СО	Спецификация оборудования	

Технологическая часть

Санитарный пропускник на 60 человек для животноводческих и птицеводческих предприятий предназначен для санитарной обработки обслуживающего персонала и посетителей этих предприятий, дезинфекции их спецодежды и обуви, защиты предприятий и окружающей среды от заноса и распространения инфекционных и инвазионных заболеваний.

Планировочное решение санитарного пропускника обеспечивает его работу на два режима.

Преимущественный режим – без принудительной санитарной обработки обслуживающего персонала – предусмотрен при благополучной эпизоотической обстановке и с принудительной санитарной обработкой – при неблагополучной эпизоотической обстановке, которая устанавливается местными органами ветеринарно-санитарного надзора.

Типовой проект разработан в соответствии с действующими нормами и правилами и предусматривает мероприятия, обеспечивающие взрывную, взрывопожарную и пожарную безопасность при эксплуатации здания.

Главный инженер проекта /А.А.Кузнецов/

При первом режиме работы санпропускника обслуживающий персонал проходит через две гардеробных, в первой снимает уличную и домашнюю одежду и обувь, а во второй одевает рабочую одежду (спецодежду) и обувь, при этом пользование душевыми не является обязательным.

При втором режиме работы санпропускника непосредственное сообщение между гардеробными прекращается. Обслуживающий персонал в первой гардеробной оставляет уличную и домашнюю одежду и обувь, проходит через душ и во второй гардеробной одевает рабочую одежду и обувь.

Для посетителей во всех случаях предусмотрена принудительная санитарная обработка.

При душевых имеется место для переодевания перед приемом душа и для обтирания после душа.

Состав помещений санитарного пропускника разработан в соответствии с главой СНиП „Вспомогательные здания и помещения промышленных предприятий" применительно к группе производственных процессов 1-„в" (без ножных ванн).

При разработке проекта принято, что штат производственных комплексов состоит из 70% женщин и 30% мужчин. в остальных случаях это соотношение может частично изменяться за счет резервных мест.

Количество шкафов рассчитано на полный штат обслуживающего персонала предприятия. Шкафы для уличной и домашней одежды - двойные закрытые, со скамьями для раздевания; шкафы для рабочей одежды - двойные закрытые, в том числе 1/3 часть шкафов с принудительной вентиляцией. При гардеробных имеются умывальные и туалеты. В гардеробе для домашней одежды (мужской гардероб) предусмотрена электророзетка для подключения электробритвы.

Численность персонала в наиболее многочисленную смену 40 человек, в т.ч. женщин – 28, мужчин – 12. Гардеробные, душевые, туалеты и умывальные раздельные для мужчин и женщин.

Количество душевых сеток определено из расчета 6 женщин или 7 мужчин на одну душевую сетку при наиболее многочисленной смене.

При входе с территории фермы в санпропускник предусмотрена ванна для мойки сапог при помощи щетки-душа и дезковрик.

Дезинфекция рабочей одежды и обуви производится в стационарной огневой паровоздушной пароформалиновой камере ОПК-1 с полезным объемом 1,4 м³. Камера установлена в помещении, разделенном на два отделения: - грязное – для загрузки вещей в камеру и чистое – для выгрузки вещей из камеры после дезинфекции.

В каждом отделении имеется стол и вешалка для временного хранения спецодежды.

В грязном отделении предусмотрены 2 огнетушителя и другой противопожарный инвентарь.

В зависимости от режима работы санпропускника (профилактического или принудительного) и вида возбудителя болезни, органы ветеринарного надзора устанавливают метод дезинфекции (пароформалиновый или паровоздушный) и режим работы дезкамеры.

При пароформалиновом методе дезинфекции в камеру загружают 18-42 кг, а при паровоздушном методе дезинфекции-60-90 кг спецодежды на 1 м³ полезной площади камеры. При 45-60 минутной экспозиции с учетом подготовки камеры к работе требуется в среднем 80-85 минут на одну дезинфекцию. При дезинфекции 60 комплектов спецодежды (вес комплекта 2,0 кг) требуется при пароформалиновом и паровоздушном методах соответственно 3 часа работы камеры.

Дезинфекция спецодежды производится один раз в неделю. Продезинфецированная в ОПК-1 одежда через дверь передается в постирочную. Стирка рабочей одежды предусмотрена 4 раза в месяц.

Для замачивания, стирки, сушки, глаженья и хранения спецодежды в постирочной предусмотрены: ванна В4-1500, две бытовые стиральные машины загрузочной емкостью 4 кг каждая, электросушилка „Лето", стол гладильный и шкаф для хранения чистой спецодежды.

В санпропускнике предусмотрены: место для вахтера в вестибюле, кабинет заведующего фермой расположенные при входе в здание, комнаты специалистов, красный уголок и комната приема пищи на 20 посадочных мест с необходимым оборудованием (электроплита одноконфорочная ЭП-8, холодильник КХ-240, электрокипятильник КНЭ-50 М).

Медицинское обслуживание персонала предприятия предусмотрено в общехозяйственном медпункте.

Уборку санпропускника производит одна уборщица.

Инв. № подл. | Подпись и дата | Взам. инв. №

Привязан				
Инв. №				
807-11-17.85 – ТХ				
Гип	Кузнецов			
Нач. отд.	Ермаков			
Гл. техн.	Леонова			
Н. контр.	Королева			
Рук. гр.	Мастенина			
Ст. инж.	Засыпкин			
Инж.	Осин			
Провер.	Смирнова			
Санитарный пропускник на 60 человек для животноводческих и птицеводческих предприятий (полносборное здание)		Стадия: Р	Лист: 1	Листов: 2
Общие данные		ГИПРОНИСЕЛЬХОЗ		

20967-01 6 Копировала И. Козлова Формат А2

Альбом I

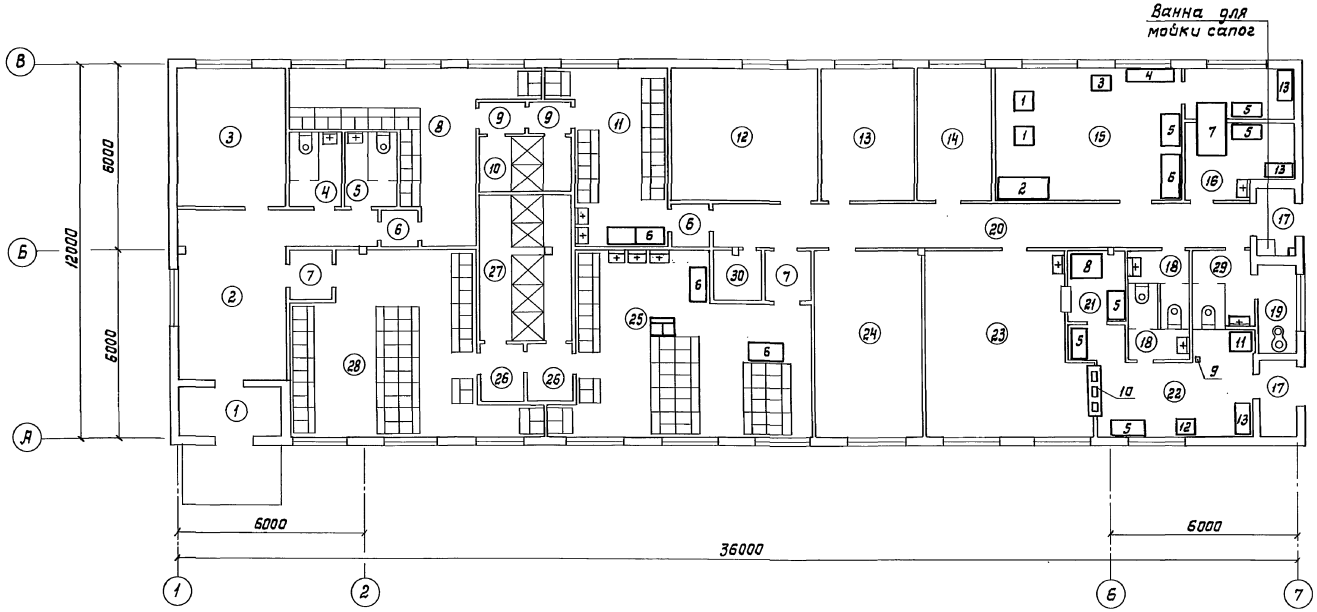

Экспликация помещений

Номер по плану	Наименование	Площадь м²
1	Тамбур	4,95
2	Вестибюль	25,12
3	Кабинет заведующего фермой	14,39
4	Уборная женская	4,50
5	Уборная мужская	4,50
6	Тамбур (2)	3,6
7	Тамбур (2)	4,48
8	Гардероб мужской уличной и домашней одежды	21,1
9	Тамбур (2)	2,9
10	Душевая	5,4
11	Гардероб мужской рабочей одежды	17,89
12	Венткамера	20,24
13	Комната специалистов	12,27
14	Комната специалистов	9,81
15	Постирочная	24,13
16	Помещение для дезинфекции одежды	13,35
17	Тамбур (2)	7,24
18	Уборная мужская (2)	6,40
19	Комната личной гигиены женщин	3,12
20	Коридор	24,9
21	Моечная	5,0
22	Раздаточная	15,36
23	Обеденный зал	32,07
24	Красный уголок	20,5
25	Гардероб женской рабочей одежды	42,3
26	Преддушевая (2)	5,5
27	Душевая	14,1
28	Гардероб женской уличной и домашней одежды	36,0
29	Уборная женская	4,54
30	Инвентарная	2,4

Спецификация

Марка, поз.	Обозначение	Наименование	Кол.	Масса ед. кг.	Примечание
1		Машина стиральная СМА-4 („Вятка-автомат-12") N=1,9 кВт	2	90	
2		Ванна В4-1500	1	111	
3		Электросушилка „Лето"; N=1,8 кВт	1	16	
4		Стол гладильный	1	35	
5		Стол разделочный СР-6	2	47	
6		Шкаф для белья ШБ-2	5	17	
7		Огневая паровоздушная пароформалиновая камера ОППК-1 Q=90 кг/час, V=1,4 м³	1	400	
8		Мойка чугунная МЧ-2	1	69	
9		Электрокипятильник КНЭ-50; N=5,5 кВт	1	22	
10		Мармит стационарный электрический ЭПМ-5 N=3,75 кВт	1	170	
11		Холодильник „ЗИЛ" N=0,14 кВт	1	88	
12		Электроплита одноконфорочная ЭП-8 N=5,5 кВт	1	45	

ГИП	Кузнецов	
Нач.отд.	Ермаков	
Гл.техн.	Леонова	
Н.контр.	Королева	
Рук.гр.	Мастенина	
Ст.инж.	Засыпкин	
Инж.	Осин	
Проверил	Смирнова	

Привязан

Инв. N

807-11-17.85-ТХ

Санитарный пропускник на 60 человек для животноводческих и птицеводческих предприятий (полносборное здание)

Стадия	Лист	Листов
Р	2	

План

ГИПРОНИСЕЛЬХОЗ

20967-01 7

Копировала Лизунова

Формат А2

Инв. N подл. | Подпись и дата | Взам. инв. N | Марков | Лукашев | Павлова | АР | ОВ | ВК

Ведомость рабочих чертежей основного комплекта марки АС

Лист	Наименование	Примечание
1	Общие данные (начало)	
2	Общие данные (окончание)	
3	План на отм. 0,000. Разрез 1-1 (стены из панелей повышенной заводской готовности)	
4	Фасады (стены из панелей повышенной заводской готовности)	
5	План на отм. 0,000. Разрез 1-1 (стены из панелей с горизонтальной разрезкой)	
6	Фасады (стены из панелей с горизонтальной разрезкой)	
7	Схема расположения фундаментов	
8	Схема расположения свай, свай-колонн и фундаментных балок	
9	Схемы расположения колонн, свай-колонн, балок покрытия и конструкций навеса над входом	
10	Схема расположения плит покрытия	
11	Схемы расположения панелей стен (стены из панелей повышенной заводской готовности)	
12	Схемы расположения панелей стен (стены из панелей с горизонтальной разрезкой)	
13	Спецификация к схемам расположения панелей стен (стены из панелей с горизонтальной разрезкой)	
14	План палов на отм. 0,000. План кровли	
15	Схема расположения панелей перегородок	
16	Разрезы к схемам расположения панелей перегородок	
17	Разрезы к схемам расположения панелей перегородок	
18	Узлы крепления панелей перегородок	

Таблица толщин стеновых панелей и утеплителя кровли

$t_н°$	Толщина стен (мм)		Толщина утеплителя (мм)	
	Наружные стены из 2-х слойных стеновых панелей из керамзитобетона γ=900 кг/м³ (приняты по серии 1.832.1-10 „а" вып. 0)	Наружные стены из 2-х слойных стеновых панелей из керамзитобетона γ=900 кг/м³ (приняты по серии 1.832.1-9 вып. 6)	Гидрофобизированные минераловатные плиты повышенной жесткости (γ=200 кг/м³) (только над душевыми)	Гидрофобизированные минераловатные плиты повышенной жесткости (γ=200 кг/м³) (входит в состав комплек. плиты)
-20°С	300	300	180	80
-30°С	400	400	220	120

Типовой проект разработан в соответствии с действующими нормами и правилами и предусматривает мероприятия, обеспечивающие взрывную, взрывопожарную и пожарную безопасность при эксплуатации здания.

Главный инженер проекта (А.А. Кузнецов)

Ведомость ссылочных и прилагаемых документов

Обозначение	Наименование	Примечание
	Ссылочные документы	
ГОСТ 11214-78	Окна и балконные двери деревянные с двойным остеклением для жилых и общественных зданий	
ГОСТ 6629-74	Двери деревянные внутренние для жилых и общественных зданий	
ГОСТ 24698-81	Двери деревянные наружные для жилых и общественных зданий	
1.188-3 вып. 1	Железобетонные кабины санитарно-технических жилых домов до 9 эт. с высотой этажа 3 метра	
2.460-15 вып. 0,1	Типовые узлы покрытий промышленных зданий в местах установки крышных вентиляторов	
2.460-5 вып. 1	Архитектурные детали утепленных покрытий одноэтажных промышленных зданий	
ГОСТ 22414-77	Шкафы металлические для хранения одежды в санитарно-бытовых помещениях промышленных предприятий	
1.111.1-4	Оголовки свай сборные железобетонные для жилых и общественных зданий	
ГОСТ 19804.7-78	Сваи забивные железобетонные квадратного сечения без поперечного армирования ствола	
ГОСТ 24022-80	Фундаменты железобетонные сборные под колонны сельскохозяйственных зданий	
1.494-24 вып. 1	Стаканы для крепления крышных вентиляторов, дефлекторов и зонтов	
1.865.1-11	Плиты комплексные железобетонные для покрытий сельскохозяйственных зданий с рулонной кровлей	
1.800-4	Стальные изделия для крепления конструкций одноэтажных сельскохозяйственных зданий	
1.433-1	Стены производственных зданий из легкобетонных блоков	
1.823-1 вып. 1	Железобетонные колонны для производственных зданий сельского хозяйства	
1.415-1 вып. 1	Железобетонные фундаментные балки для стен производственных зданий	
1.462-10/80 вып. 1, 2	Балки стропильные железобетонные для покрытия зданий с пролетами 6 и 9	
1.832.1-9 вып. 0,1,2	Стеновые двухслойные панели из легких бетонов для сельскохозяйственных зданий	
1.030.1-1 вып. 2-1	Стены наружные из однослойных панелей для каркасных общественных зданий, производственных и вспомогательных зданий промышленных предприятий	
2.820-1 вып. 1	Типовые узлы каркасов одноэтажных сельскохозяйственных зданий	
ГОСТ 19804.7-83	Сваи-колонны железобетонные двухконсольные для сельскохозяйственных зданий	
1.832.1-10 вып. 0,1,2	Двухслойные стеновые легкобетонные панели повышенной заводской готовности для сельскохозяйственных зданий	
2.830-3 вып. 1,2	Узлы самонесущих стен из двухслойных легкобетонных панелей для одноэтажных сельскохозяйственных зданий	
ГОСТ 13579-78	Блоки бетонные для стен подвалов	
2.460-14 вып. 1	Типовые узлы покрытий промышленных зданий в местах пропуска вентиляционных шахт	
3.006.1-2/82 вып. 1-1; 1-2; 1-3; 1-4	Сборные железобетонные каналы и тоннели из лотковых элементов	
	Прилагаемые документы	
Альбом II	Изделия строительные	
Альбом IV	Ведомости потребности в материалах	

Ведомость спецификаций

Лист	Наименование	Примечание
3,5	Ведомость проемов дверей	
7	Спецификация элементов к схеме расположения фундаментов	
8	Спецификация элементов к схеме расположения свай, свай-колонн и фундаментных балок	
9, 10	Спецификация элементов к схемам расположенным на листе	
11	Спецификация элементов стеновых панелей расположенных на листе	
13	Спецификация элементов панелей стен.	
	Ведомость монтажных узлов	
15	Спецификация элементов заполнения проемов.	
	Спецификация гардеробного оборудования.	
	Спецификация сборных перегородок и сантехкабин	

Привязан

Инв. №

807-11-17.85 - АС

ГИП	Кузнецов	
Нач. отд.	Ким	
Гл. арх.	Гаврилов	
Гл. спец.	Марков	
Н. контр.	Марков	
Вед. арх.	Танаева	

Санитарный подпускник на 60 человек для животноводческих и птицеводческих предприятий (полносборное здание)

Стадия	Лист	Листов
Р	1	18

Общие данные (начало)

ГИПРОНИСЕЛЬХОЗ

Инв. № подл. | Подпись и дата | Взам. инв. №

Гл. констр. | Вентиляция | Вод.

Альбом I

Класс ответственности здания - II.

Степень огнестойкости - II.

Проект разработан для следующих условий:
Расчетная зимняя температура $t_н = -20°C; -30°C$ (основная температура);
внутренняя температура $t_в = 18-23°C$, относительная влажность воздуха $\varphi = 60\%$ и для помещения душевой $t_в = 25°C$ и $\varphi = 80\%$.

Зона влажности нормальная по СНиП II-3-79.

Нормативный скоростной напор ветра для I географического района - 0,26 кПа (27 кгс/м²) по СНиП II-6-74;

вес снегового покрова для III географического района - 0,98 кПа (100 кгс/м²) по СНиП II-6-74;

сейсмичность района строительства не выше 6 баллов;

территория - без подработки горными выработками.

Основанием фундаментов приняты непросадочные грунты со следующими нормативными характеристиками: $\varphi_н = 28°$; $C^н = 2$ кПа (0,02 кгс/см²) $\gamma = 1,8$ т/м³; $E = 14,7$ МПа (150 кгс/см²).

Грунтовые воды отсутствуют.

При привязке проекта толщины ограждающих конструкций необходимо принять с учетом экономически целесообразного сопротивления теплопередачи $R_0^{эк}$, в соответствии с п.п. 2.14 и 2.15 СНиП II-3-79.

За условную отметку 0.000 принята отметка чистого пола 1-го этажа, соответствующая абсолютной отм. [ ]

Горизонтальную гидроизоляцию стен на отм. -0,030 выполнять в соответствии с сериями 2,830-3 вып.1 и 1.832.1-10 вып.0.

По периметру здания выполнять асфальтовую отмостку шириной 700 мм, толщиной 20 мм по щебеночной подготовке толщиной 80 мм с уклоном от здания $i = 0,1$.

Проект разработан в следующих конструктивных вариантах:

1. Фундаменты под наружные стены - ленточные из сборных железобетонных блоков; фундаменты под колонны среднего ряда - сборные железобетонные башмаки; стойки среднего ряда - сборные железобетонные колонны серии 1.823-1.

2. Фундаменты под наружные стены - сваи по ГОСТ 19804.4-78; стойки среднего ряда - сваи-колонны по ГОСТ 19804.7-83. В обоих вариантах наружные стены выполнены в двух подвариантах: из панелей серии 1.832.1-9 и из панелей серии 1.832.1-10.

Указания по отделке

Наружняя и внутренняя поверхности стен здания, выполненного из бетона и железобетона должны быть предварительно обеспылены и очищены от минеральной грязи.

Для отделки фасадов рекомендуется известковая побелка с последующей поверхностной гидрофобизацией 3-5% растворами ГКЖ(П); ГКЖ-10; ГКЖ-11 и др. до насыщения. Расход раствора около 200 гр. на 1 м² при 2-х слойном покрытии.

Производство работ по поверхностной гидрофобизации стен и ремонтно-восстановительных работ покрытия следует выполнять согласно „Руководству по защите бетона и других строительных материалов методом гидрофобизации," М. НИИЖБ, 1978 г.

Окраска окон и дверей должна производится на предприятии-изготовителе масляными красками или синтетическими красками по предварительно подготовленной поверхности в соответствии с требованиями главы СНиП III-21-73 „Отделочные покрытия строительных конструкций."

Защита строительных конструкций здания от коррозии

Степень воздействия газовой среды на железобетонные конструкции и необетонируемые стальные элементы конструкций при относительной влажности ≤ 75% - неагрессивная. Необетонируемые стальные закладные изделия, соединительные и крепежные детали конструкций каркаса, ограждающих конструкций зданий, подвески, конструкций для опирания коммуникаций и поверхности вновь образованных сварных соединений, а также метизы и крепежные детали имеющие резьбу защитить лакокрасочным покрытием двумя слоями эмали ПФ 115 (ГОСТ 6465-76) по одному слою грунтовки ГФ-0119 (ГОСТ 23343-78).

Общая толщина лакокрасочного покрытия 60 мкм.

Защищаемые поверхности очистить от грязи, ржавчины, масел и окалины (группа очистки третья по ГОСТ 9402-80).

Защита деревянных конструкций от гниения и возгорания

Деревянные элементы, соприкасающиеся с бетоном должны быть защищены от гниения. Защитная обработка от гниения производится в соответствии с указаниями СНиП III-19-75 „Деревянные конструкции."

Ведомость отделки помещений

площадь в м²

Наименование или номер помещения	Потолок		Стены или перегородки		Низ стен или перегородок (панель)			Примечание
	площадь	вид отделки	площадь	вид отделки	площадь	вид отделки	высота мм	
1; 2; 16; 17; 20; 23	107,63	Затирка	119,9	Затирка	194,0	Затирка	1800	В пом. 16 глазурованная плитка на высоту 1,5 м
		Клеевая побелка		Окраска известковая белая		Окраска масляной краской за 2 раза		
8; 11; 25; 28; 6; 7; 15; 21; 22	172,13	Затирка	435,87	Затирка	—	Глазурованная плитка в помещении 15, 16, 21	В пом. 15 и 16 - 1500	Окраска на всю высоту кроме помещений 15 и 21
		Клеевая побелка		Окраска масляной краской за 2 раза	—		В пом. 21 - 1800	
10; 27		Затирка		Затирка				
	19,50	Окраска водоэмульсионная	29,58	Окраска масляной краской за 2 раза	39,96	Глазурованная плитка	1800	
5; 13; 14; 24		Затирка		Затирка				Отделка на всю высоту
	65,28	Клеевая побелка	167,50	Окраска клеевая	—	—	—	
4; 5; 18; 19; 29; 9; 26		Затирка		Затирка				Окраска на всю высоту
	31,50	Окраска водоэмульсионная	181,70	Окраска масляной краской за 2 раза	—	—	—	
12		Затирка		Затирка				Отделка на всю высоту
	20,79	Окраска известковая белая	89,94	Окраска известковая белая	—	—	—	

Ведомость объемов бетонных и железобетонных конструкций

N п/п	Наименование группы элементов конструкций	Код	Количество м³	Примечание
1	Фундаменты под колонны	581 200		
2	Фундаментные блоки	581100	31.11 / 2.94	
3	Фундаментные балки	582400	11.40	
4	Колонны сваи-колонны	582100	2,46 / 4.80	
5	Балки покрытия	582200	2,7	
6	Плиты покрытия	584100	23,70	
7	Стеновые панели с горизонтальной разрезкой	583100	105,60	Для $t_н = -30°C$
8	Стеновые панели с повышенной заводской готовностью	583100	106,10	Для $t_н = -30°C$
9	Сваи	581720	4,90	
10	Пплиты перекрытия каналов	584620	0,18	
11	Плиты покрытия пола навеса	584620	3,72	
12	Панели перегородок	583320	40,10	Для $t_н = -30°C$
13	Приямок	589520	0,82	

В знаменателе даны объемы для варианта со сваями-колоннами

ГИП	Кузнецов		
Нач.отд.	Ким		
Гл.арх.	Гаврилов		
Н.контр.	Марков		
Гл.спец.	Марков		
Вед.арх.	Танаева		

807-11-17.85-АС

Санитарный пропускник на 60 человек для животноводческих и птицеводческих предприятий (полносборное здание)

Стадия	Лист	Листов
Р	2	

Общие данные (окончание)

ГИПРОНИСЕЛЬХОЗ

Привязан

Инв. N

Инв. N подл. | Подпись и дата | Взам. инв. N | Гл. констр. | Теляковский

20967-01 9 копировала Лизунова Формат А2

Альбом I

План на отм. 0.000

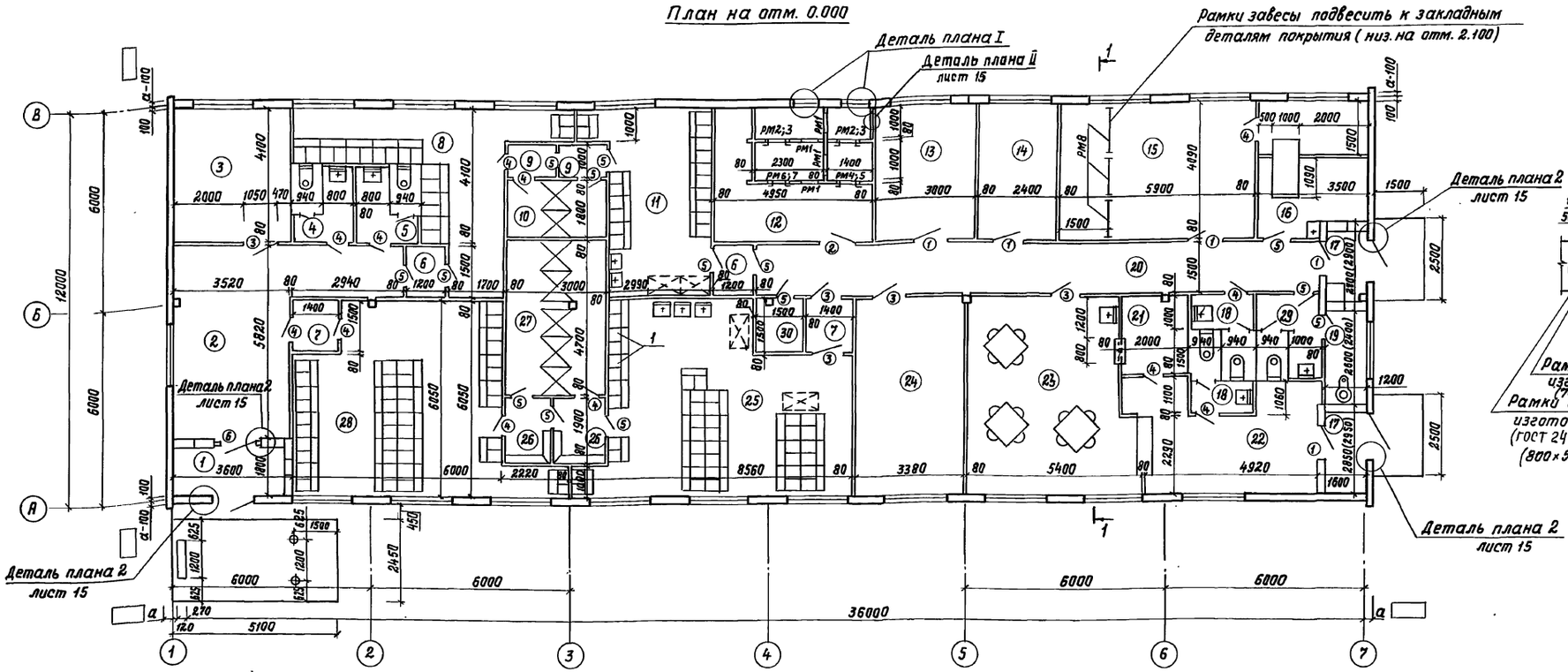

Деталь плана I

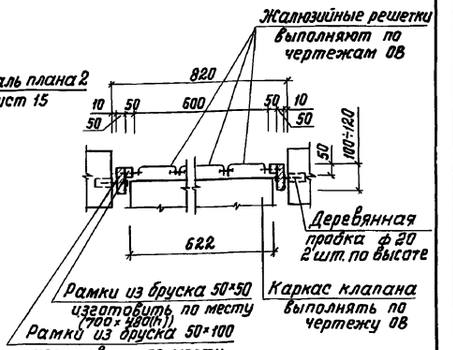

Защитный слой из гравия δ=10мм втопленного в антисептированную битумную мастику МБК-Г-55(65)
3 слоя рубероида марки РМД-350 на битумной антисептированной горячей мастике МБК-Г-55
Плиты комплексные ж.б.

Разрез 1-1

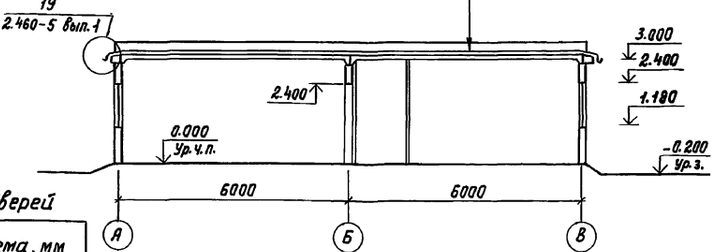

Экспликация помещений

Номер по плану	Наименование	Площадь м²	Категория производства по взрывной, взрывопожарной и пожарной опасности
1	Тамбур	4,95	Н/К
2	Вестибюль	25,12	"
3	Кабинет заведующего фермой	14,39	"
4	Уборная женская	4,50	"
5	Уборная мужская	4,50	"
6	Тамбур (2)	3,60	"
7	Тамбур (2)	4,48	"
8	Гардероб мужской уличной и домашней одежды	21,10	"
9	Тамбур (2)	2,90	"
10	Душевая	5,40	"
11	Гардероб мужской рабочей одежды	17,89	"
12	Венткамера	20,24	Д
13	Комната специалистов	12,27	Н/К
14	Комната специалистов	9,81	"
15	Постирочная	24,13	"
16	Помещение для дезинфекции одежды	13,35	В
17	Тамбур (2)	7,24	Н/К
18	Уборная мужская (2)	6,40	"
19	Комната личной гигиены женщины	3,12	"
20	Коридор	24,90	"
21	Моечная	5,00	"
22	Раздаточная	15,36	"
23	Обеденный зал	32,07	Д
24	Красный уголок	20,50	Н/К
25	Гардероб женской рабочей одежды	42,30	"
26	Преддушевая (2)	5,50	"
27	Душевая	14,10	"
28	Гардероб женской уличной и домашней одежды	36,00	"
29	Уборная женская	4,54	"
30	Инвентарная	2,40	"

Ведомость проемов дверей

Марка поз.	Размер проема, мм
1	1050 × 2100
2-3	910 × 2070
4-5	710 × 2070
6	1220 × 2400

1. Размеры в скобках даны для $t_н$=-30°С.
2. В помещениях 11 и 25 пунктиром отмечены шкафы для чистого и грязного белья (см. технологическую часть).
3. Спецификация дверных блоков дана на листе 15.

Привязан

Инв.№

			807-11-17.85-АС
Гип	Кузнецов		
Нач.отд.	Ким		
Гл.арх.	Гавриков		
Гл.спец.	Марков		
Н.контр.	Марков		
Вед.арх.	Танаева		

санитарный пропускник на 60 человек для животноводческих и птицеводческих предприятий (полносборное здание)	Стадия	Лист	Листов
	Р	3	
План на отм.0.000. Разрез 1-1 (стены из панелей повышенной заводской готовности)	ГИПРОНИСЕЛЬХОЗ		

20967-01 10 Копировала И.Козлова Формат А2

Гл.конструктор Гавриков; Гл.инженер проекта Мастенина; Нач.отд. Павлова; Н.контр. Тж; Вк; Разраб. Лукашев; Удалов; Таз; 08 / 9 / А

Инв.№ подл. | Подпись и дата | Взам.инв.№

Альбом I

Фасад 1-7

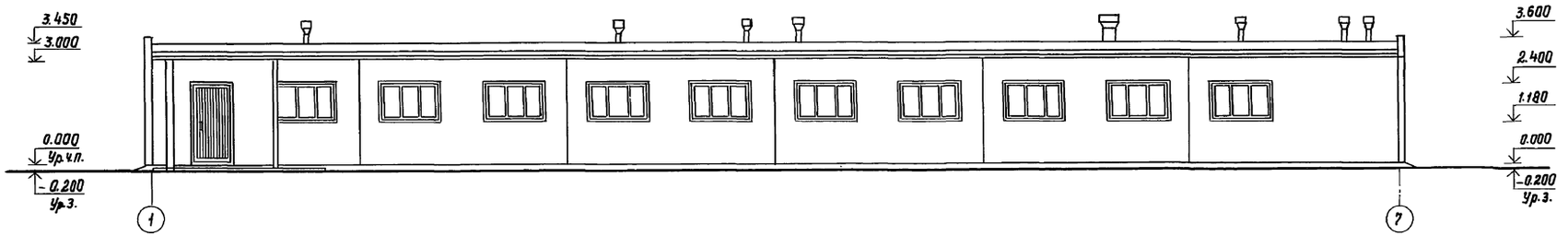

Фасад 7-1

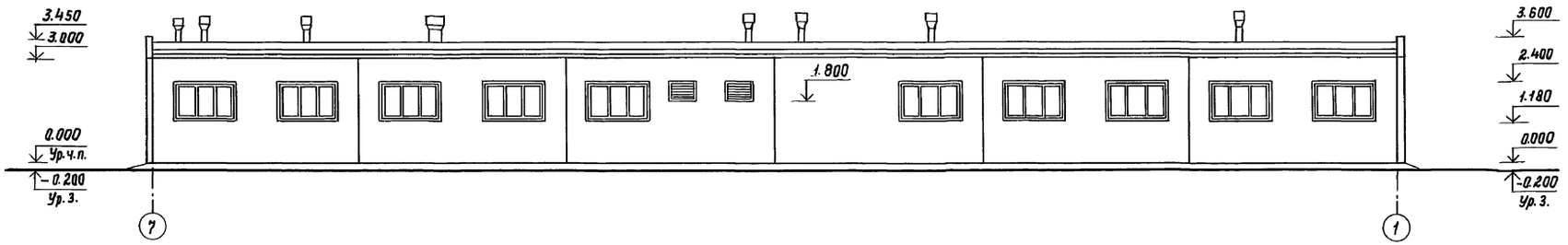

Фасад А-В

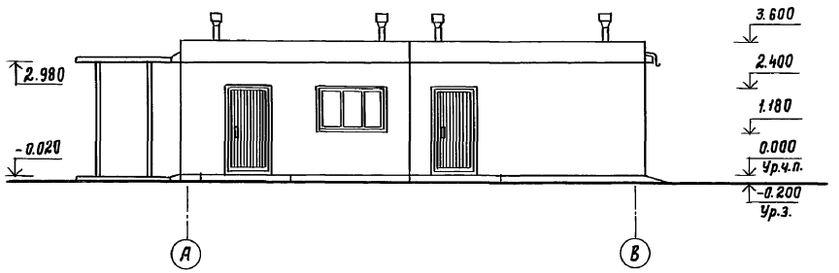

Фасад В-А

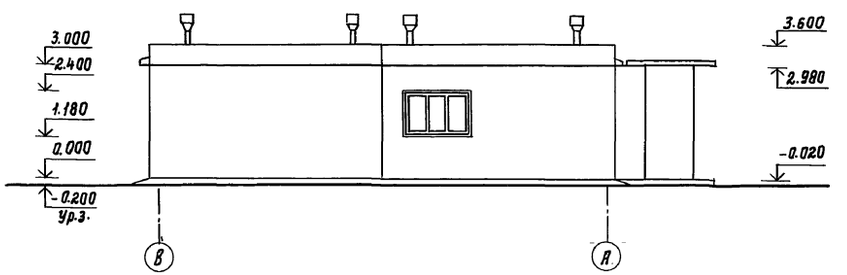

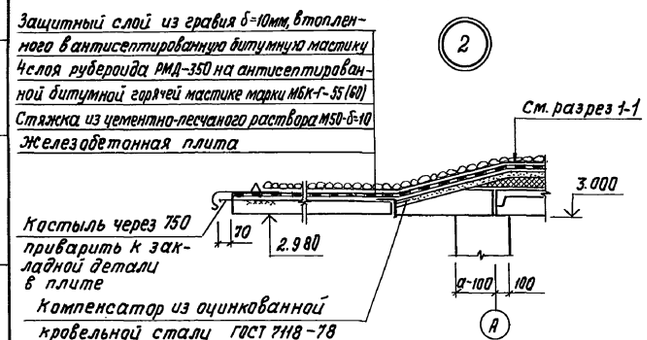

Разрез 2-2

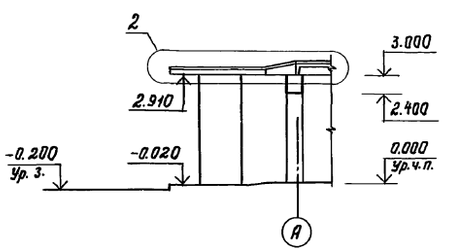

				807-11-17.85- АС
	ГИП	Кузнецов		
	нач.отд.	Ким		
Привязан	Гл.арх.	Гаврилов		Санитарный пропускник на 60 человек для животноводческих и птицеводческих предприятий (полносборное здание)
	Гл.спец.	Марков		
	Н.контр.	Марков		
	Вед.арх.	Танаева		Фасады (стены из панелей повышенной заводской готовности)
Инв.№:				

Стадия	Лист	Листов
Р	4	

ГИПРОНИСЕЛЬХОЗ

Гл.констр.отд. Теляковский

Взам.инв.№

Подпись и дата

Инв.№ подл.

20967-01 11 Копировала И.Козлова Формат А2

Альбом I

План на отм. 0.000

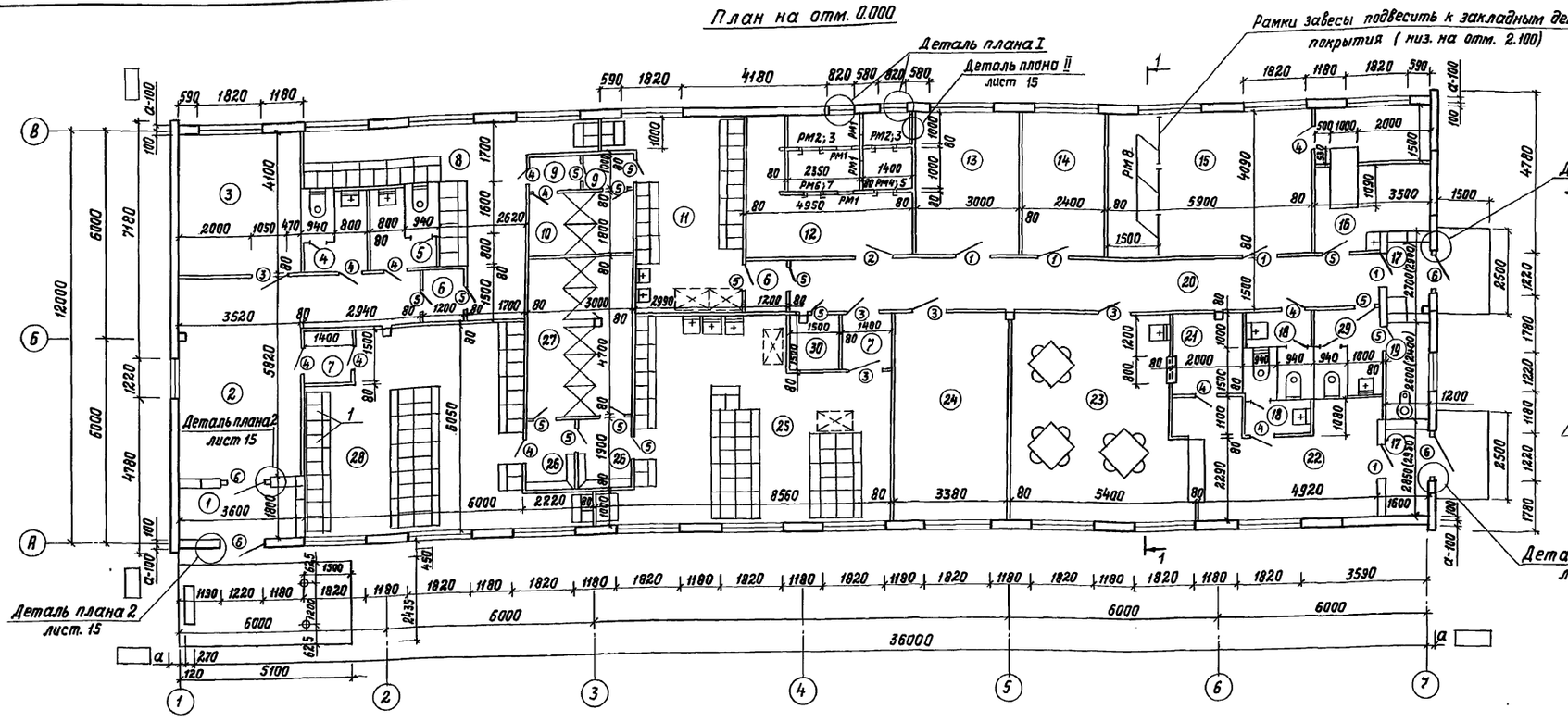

Разрез 1-1

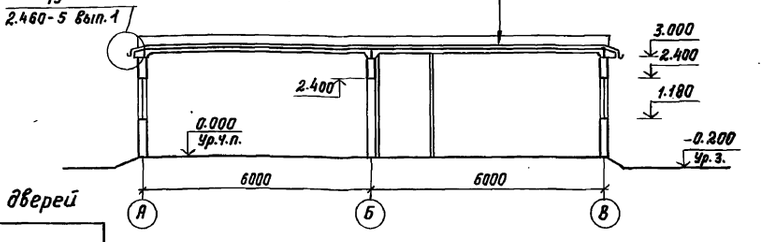

Экспликация помещений

Номер по плану	Наименование	Площадь м²	Категория производства по взрывной, взрывопожарной и пожарной опасности
1	Тамбур	4,95	Н/К
2	Вестибюль	25,12	"
3	Кабинет заведующего фермой	14,39	"
4	Уборная женская	4,50	"
5	Уборная мужская	4,50	"
6	Тамбур (2)	3,60	"
7	Тамбур (2)	4,48	"
8	Гардероб мужской уличной		"
	и домашней одежды	21,10	
9	Тамбур (2)	2,90	"
10	Душевая	5,40	"
11	Гардероб мужской рабочей одежды	17,89	"
12	Венткамера	20,24	Д
13	Комната специалистов	12,27	Н/К
14	Комната специалистов	9,81	"
15	Постирочная	24,13	"
16	Помещение для дезинфекции одежды	13,35	В
17	Тамбур (2)	7,24	Н/К
18	Уборная мужская (2)	6,40	"
19	Комната личной гигиены женщины	3,12	"
20	Коридор	24,90	"
21	Моечная	5,00	"
22	Раздаточная	15,36	"
23	Обеденный зал	32,07	Д
24	Красный уголок	20,50	Н/К
25	Гардероб женской рабочей одежды	42,30	"
26	Преддушевая (2)	5,50	"
27	Душевая	14,10	"
28	Гардероб женской уличной		
	и домашней одежды	36,00	"
29	Уборная женская	4,54	"
30	Инвентарная	2,40	"

Ведомость проемов дверей

Марка поз.	Размер проема, мм
1	1050 × 2100
2 - 3	910 × 2070
4 - 5	710 × 2070
6	1220 × 2400

1. Размеры в скобках даны для $t°_н = -30°C$.
2. В помещениях 11 и 25 пунктиром отмечены шкафы для чистого и грязного белья (см. технологическую часть)
3. Спецификация дверных блоков дана на листе 15.

Привязан

Инв. №

Гип	Кузнецов		
Нач.отд.	Ким		
Гл.арх.	Гаврилов		
Гл.спец.	Марков		
Н.контр.	Марков		
Вед.арх.	Танаева		

807-11-17.85-АС

Санитарный пропускник на 60 человек для животноводческих и птицеводческих предприятий (полносборное здание)

Стадия	Лист	Листов
Р	5	

План на отм. 0.000. Разрез 1-1 (стены из панелей с горизонтальной разрезкой)

ГИПРОНИСЕЛЬХОЗ

20967-01 12

Копировала И.Козлова

Формат А2

Гл.констр. Тетиевский; Гл.инж. Тх Мастеницын; Вк Павлова

Инв.№ подл. | Подпись и дата | Взам.инв.№

Альбом I 08 3 А

Лукашов; Удалов; Паз

Альбом I

Фасад 1-7

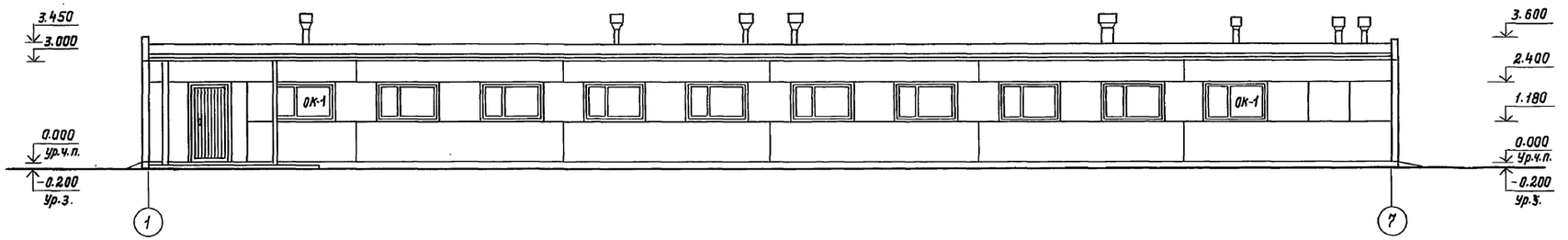

Фасад 7-1

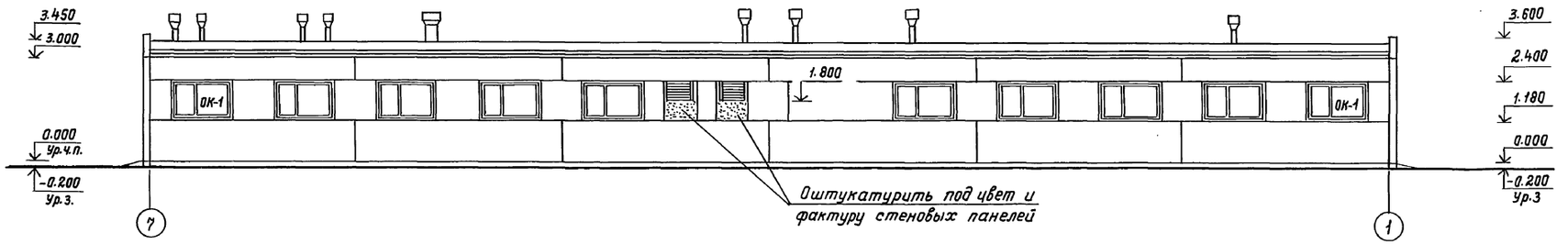

Фасад А-В

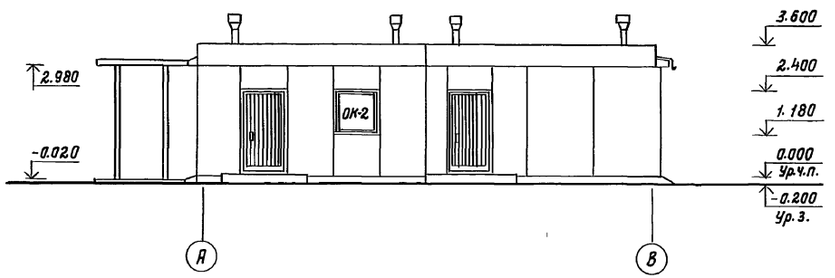

Фасад В-А

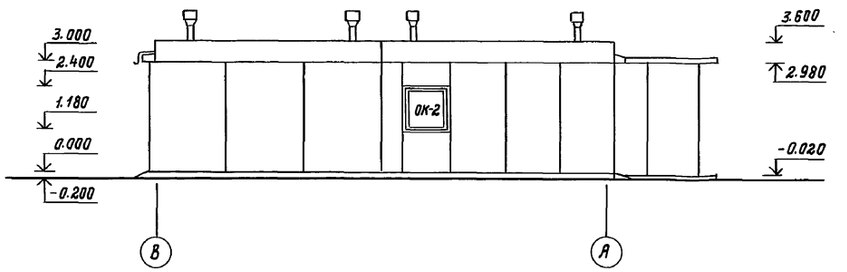

Схема заполнения оконных проемов

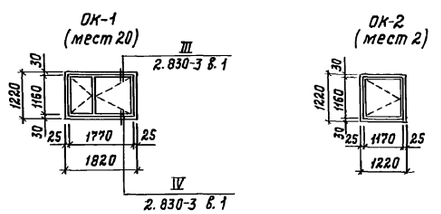

				807-11-17.85- АС	
	ГИП	Кузнецов			
	Нач.отд.	Ким			
Привязан	Гл.арх.	Гаврилов		Санитарный пропускник на 60 человек для животноводческих и птицеводческих предприятий (полносборное здание)	Стадия: Р; Лист: 6; Листов:
	Гл.спец.	Марков			
	Н.контр.	Марков			
	Вед.арх.	Танаева		Фасады (стены из панелей с горизонтальной разрезкой)	ГИПРОНИСЕЛЬХОЗ
Инв.№					

20967-01 13

Копировала И. Козлова

Формат А2

Инв.№ подл. | Подпись и дата | Взам.инв.№ | Гл.констр.отд. | Теляковский

Схема расположения фундаментов

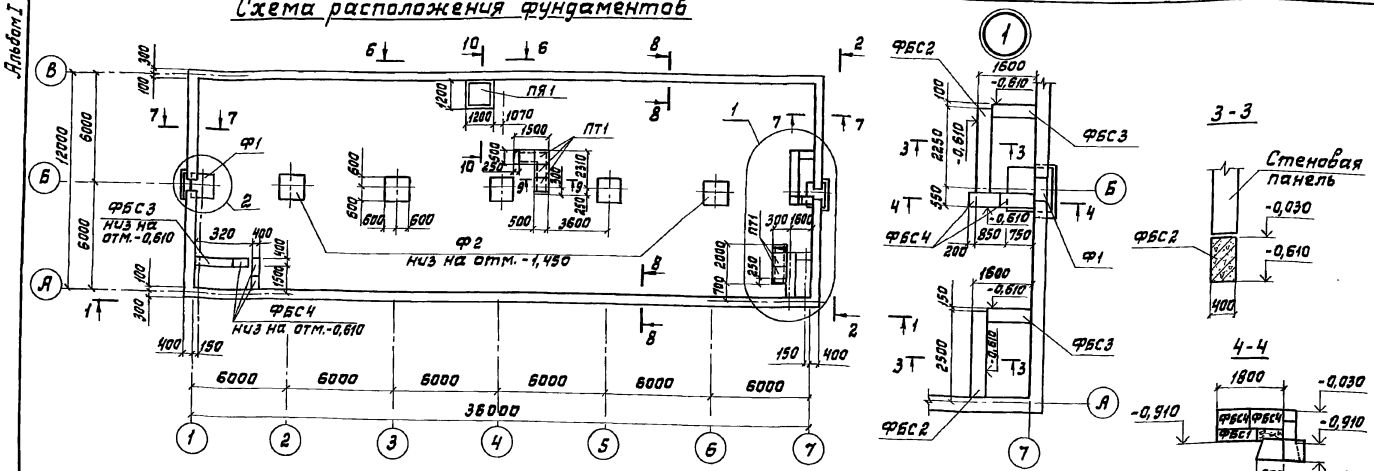

3-3

4-4

1-1

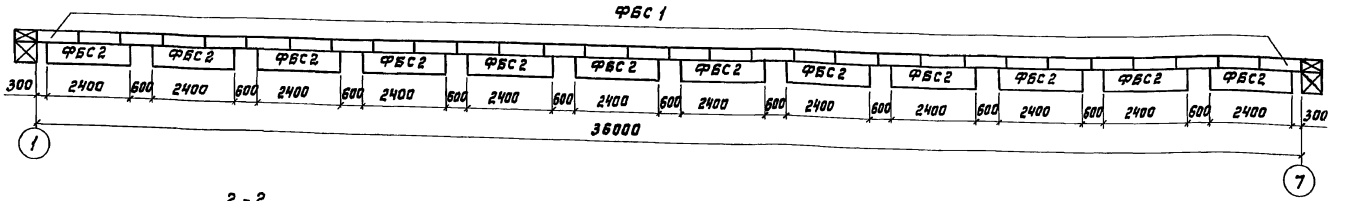

2-2

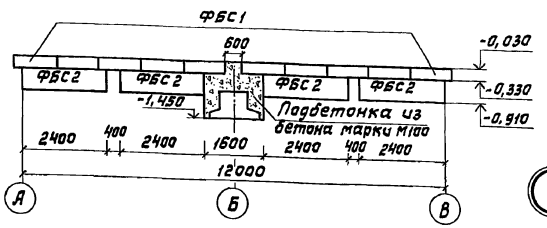

6-6

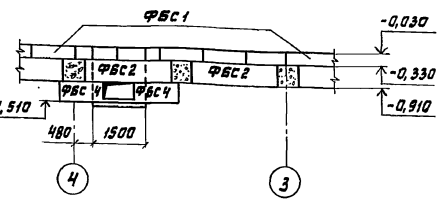

9-9

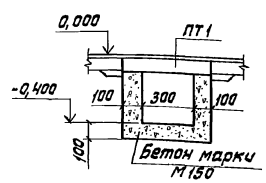

10-10

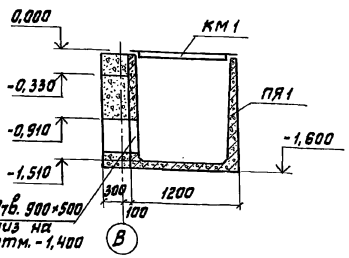

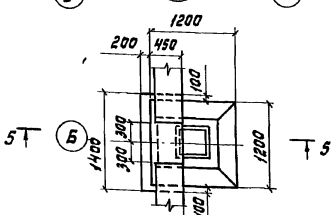

5-5

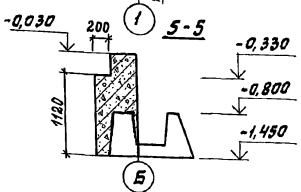

7-7

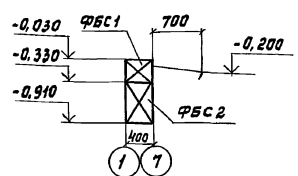

8-8

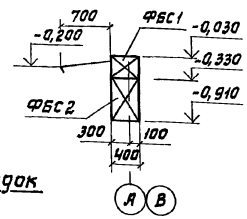

Деталь опирания перегородок

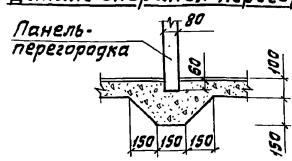

Привязан

Инв. №

Спецификация элементов к схеме расположения фундаментов

Марка, поз.	Обозначение	Наименование	Кол.	Масса ед. кг	Примечание
		Для $t_н$ = -20°С; -30°С			
		Фундаменты			
Ф1	ГОСТ 24022-80	1Ф 12.12-2	2	1500	
Ф2	ГОСТ 24022-80	1Ф 12.12-1	5	1400	
		Фундаментные блоки			
ФБС1	ГОСТ 13579-78	ФБС 12.4.3-Т	81	310	
ФБС2	ГОСТ 13579-78	ФБС 24.4.6-Т	34	1300	
ФБС3	ГОСТ 13579-78	ФБС 12.4.6-Т	3	640	
ФБС4	ГОСТ 13579-78	ФБС 9.4.6-Т	8	470	
ПЯ1	КЖИ 5-06.0.00	Приямок ПЯ1	1	2050	
ПТ1	3.006.1-2/82 Вып.1-2 и 1-4	Плита перекрытия канала П2-15	6	80	
КМ1	КЖИ 5-20.0.00	Крышка металлическая КМ1	2	42,84	
		Бетон марки М100			
		Каналы подпольные		0,83	м³
		Набетонка		0,9	м³

Таблица расчетных нагрузок на верхний абрез фундамента (при снеге 100 кгс/м²)

Оси	Схема	$t_н$ = -20°С			$t_н$ = -30°С		
		M кН·м (тс·м)	N кН (тс)	Q кН (тс)	M кН·м (тс·м)	N кН (тс)	Q кН (тс)
А, В	Ленточный фундамент	—	22,00 (2,24)	—	—	25,40 (2,59)	—
2-Б		18,00 (1,83)	130,15 (13,28)	1,83 (0,187)	18,00 (1,83)	136,00 (13,86)	1,83 (0,187)

1. Характеристики грунта основания даны на листе 2.
2. Фундаментные блоки укладывать на цементном растворе марки 50 толщиной 20 мм.
3. Гидроизоляция для панелей выполняется из слоя цементного раствора состава 1:2 толщиной 30 мм и на отм. -0,030 с гидрофобными добавками.
4. Вдоль наружных стен устраивается асфальтовая отмостка толщиной 20 мм, шириной 0,70 м по плотно утрамбованному щебеночному основанию толщиной 100 мм с уклоном 0,1.
5. Обратную засыпку пазух котлованов производить грунтом оптимальной влажности с послойным уплотнением до объемной массы скелета $\gamma_{ск} \geq 1,6$ т/м³.

ГИП	Кузнецов	
Нач.отд.	Ким	
Гл.констр.	Теляковский	
Гл.спец.	Марков	
Н.контр.	Марков	
Рук. гр.	Скобликов	
Ст.техн.	Коптева	
Инженер	Ермакова	

807-11-17.85-АС

Санитарный пропускник на 60 человек для животноводческих и птицеводческих предприятий (полносборное здание)

Стадия	Лист	Листов
Р	7	

Схема расположения фундаментов

ГИПРОНИСЕЛЬХОЗ

Инв. № подл. | Подпись и дата | Взам. инв. № | ОВ | Лукашев

Альбом I

Схема расположения свай, свай-колонн и фундаментных балок

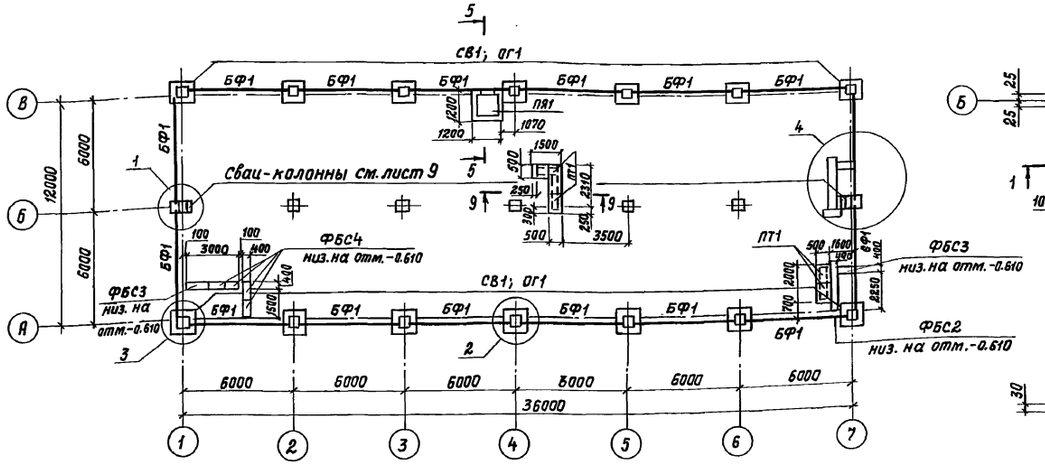

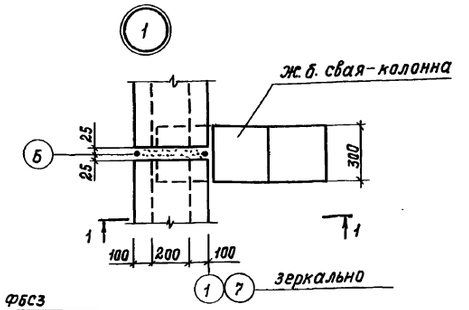

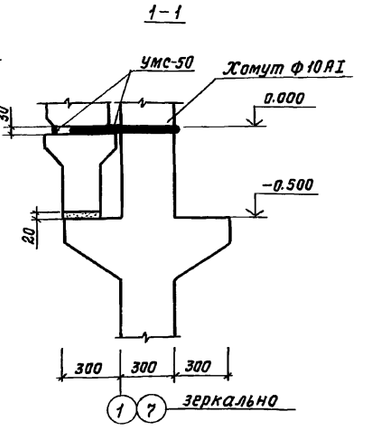

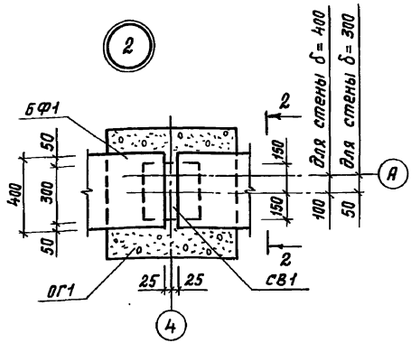

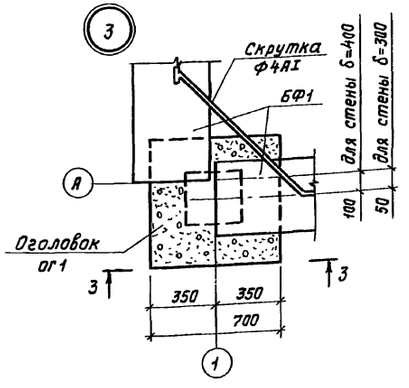

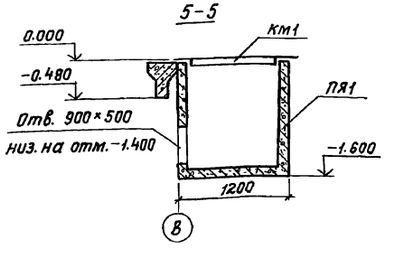

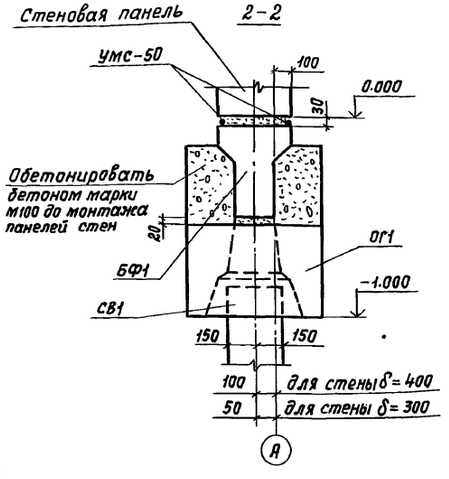

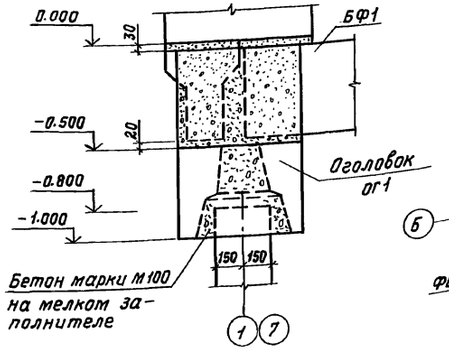

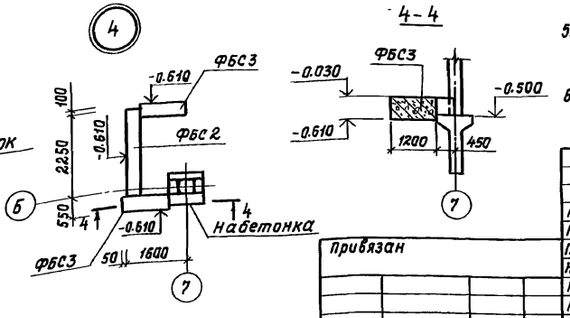

Таблица расчетных нагрузок на верхний обрез фундамента (при снеге 100 кгс/м²)

Оси	Схема	$t_н = -20°C$			$t_н = -30°C$		
		M кН·м (тс·м)	N кН (тс)	Q кН (тс)	M кН·м (тс·м)	N кН (тс)	Q кН (тс)
А В		—	143,40 (14,63)	—	—	163,20 (16,65)	—
2-Б		16,56 (1,69)	136,22 (13,90)	4,90 (0,50)	16,56 (1,69)	139,20 (14,20)	4,90 (0,50)

Спецификация элементов к схеме расположения свай, свай-колонн и фундаментных балок

Марка, поз.	Обозначение	Наименование	Кол.	Масса ед. кг	Примечание
		Сваи-колонны;			
		Фундаментные балки			
СВ1	ГОСТ 19804.4-78	СЦ3-30	14	700	
ОГ1	1.111.1-4	ОС2-3	14	440	
БФ1	1.415-1 вып.1	ФБ6-11	16	1800	
		Фундаментные балки			
ФБС2	ГОСТ 13579-78	ФБС 24.4.6-Т	2	1300	
ФБС3	ГОСТ 13579-78	ФБС 12.4.6-Т	4	640	
ФБС4	ГОСТ 13579-78	ФБС 9.4.6	4	470	
	КЖИ5-06.0.00	Приямок ПЯ1	1	2050	
ПТ1	3.006.1-2/82 вып.1-2 и 1-4	Плита перекрытия			
		канала П2-15	6	80	
КМ1	КЖИ5-20.0.00	Металлическая крышка			
		КМ1	2	42,84	
		Бетон марки М100		0,83	м³
		Каналы подпольные		2,13	м³
		Набетонка			

1. Спецификацию на сваи-колонны см. лист 9.
2. Характеристики грунта основания даны на листе 2.
3. Фундаментные балки укладывать на цементном растворе марки 50, толщ. 20 мм.
4. Гидроизоляция для панелей выполняется из слоя цементного раствора состава 1:2 толщ. 30 мм на отм.-0.030 с гидрофобными добавками.
5. Вдоль наружных стен устраивается асфальтовая отмостка толщ. 20 мм шириной 700 мм на плотно утрамбованном щебеночном основании толщ. 100 мм с уклоном 0,1.
6. Сеч. 9-9 и деталь опирания перегородок см. лист 7.

				807-11-17.85-АС	
ГИП	Кузнецов				
Нач.отд.	Ким				
Гл.констр.	Телаковский			Санитарный пропускник на 60 человек для животноводческих и птицеводческих предприятий (полносборное здание)	Стадия: Р; Лист: 8; Листов:
Н.контр.	Марков				
Гл.спец.	Марков				
Рук.гр.	Скобликов			Схема расположения свай; свай-колонн, и фундаментных балок	ГИПРОНИСЕЛЬХОЗ
Ст.тех.	Коптева				

Привязан

Инв.№

Инв.№ подл. | Подпись и дата | Взам.инв.№ | 08 | Лунгачев

Копировала И.Козлова

Формат А2

Альбом I

Схема расположения колонн и балок покрытия

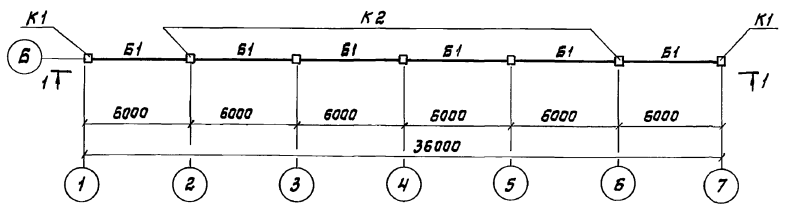

1-1

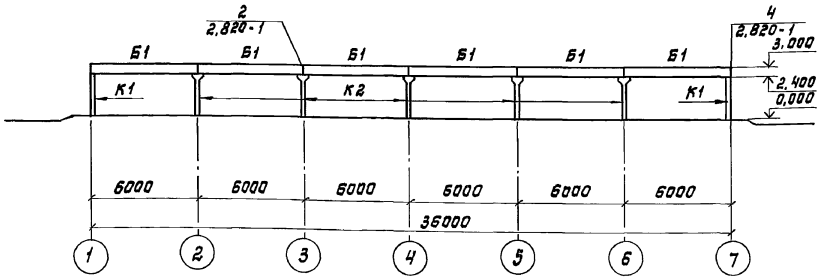

Схема расположения свай-колонн и балок покрытия (вариант 2)

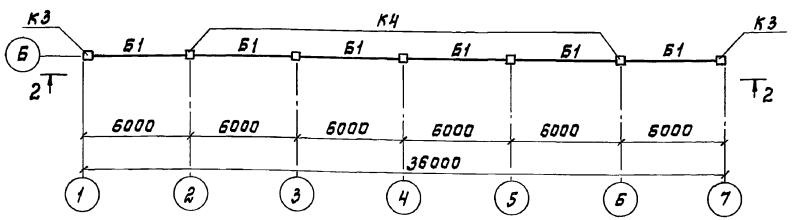

2-2

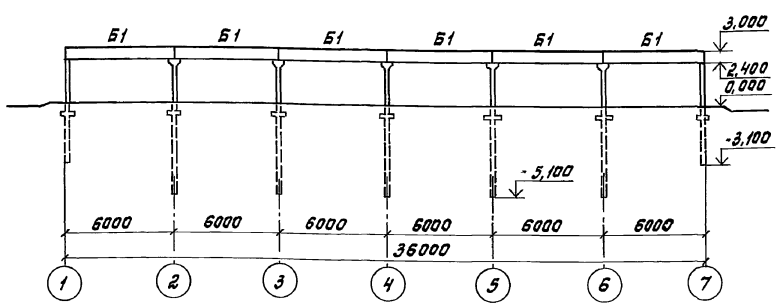

Схема расположения элементов навеса над входом

План плиты на отм. -0,020

Размер в скобках для $t_н$ = -30°С

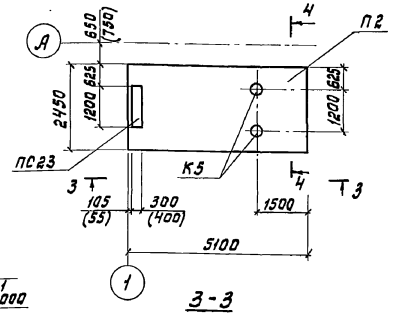

3-3

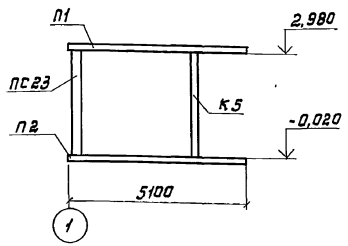

4-4

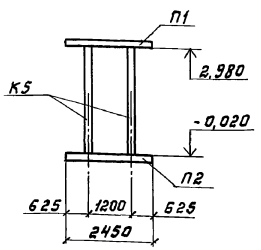

План покрытия

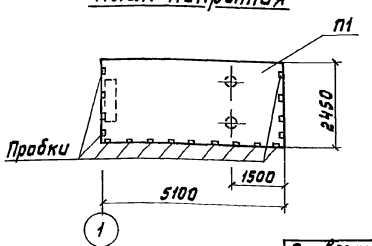

Спецификация элементов к схемам расположенным на листе

Марка, поз.	Обозначение	Наименование	Кол.	Масса ед. кг	Примечание
		Балки для $t_н$=-20°; -30°С			
		снег 0,98 кПа (100 кгс/м²)			
Б1	КЖИ5-11,0,00	1БСТ6-2А IV Т-1	6	1150	
		Колонны			
К1	КЖИ5-9,0,00	СК3-36-1а	2	810	
К2	1,823-1 вып.1	СКТ3-36-1	5	905	
		Сваи-колонны (вариант 2)			
К3	КЖИ5-10,0,00	1СД 55.29.30-1а	2	1370	
К4	ГОСТ 19804.7-83	2СД 75.29.30-1	5	1850	
		Плиты			
П1	КЖИ5-07,0,00	Плита покрытия			
		ППТ 51.24.15-Т1	1	4900	
П2	КЖИ5-08,0,00	Плита пола			
		ППТ 51.24.15-Т2	1	4900	
		Панели стеновые			
ПС23	КЖИ2-11,00,0	Панель стеновая			
		ПСД 12.30.30-Т-1	1	1510	для $t_н$=-20°С
	КЖИ3-20,0,0	ПСД 12.30.40-Т-2	1	1910	для $t_н$=-30°С
		Стойки металлические			
К5		Труба ф 102 S=20 мм			
		ℓ=3000 ГОСТ 8732-78	2	121,32	
М1-9	1,800-4	Соединительная деталь	10	1,50	
М1-10	1,800-4	Соединительная деталь	2	2,40	

1. Все металлические соединения защитить от коррозии в соответствии с указаниями на листе 2.
2. Плиту П2 установить на песчаную подготовку толщиной 200 мм.

ГИП	Кузнецов		
Нач.отд.	Ким		
Гл.констр.	Теляковский		
Гл.спец.	Марков		
Н.контр.	Марков		
Рук.гр.	Скобликов		
Ст.техн.	Коптева		
Ст.инж.	Литвинова		

Привязан

Инв. N

807-11-17.85-АС

Санитарный пропускник на 60 человек для животноводческих и птицеводческих предприятий (полносборное здание)

Схемы расположения колонн, свай-колонн, балок покрытий и конструкций навеса над входом

Стадия	Лист	Листов
Р	9	

ГИПРОНИСЕЛЬХОЗ

20967-01 16

Копировала Лизунова

Формат А2

Инв. N подл. | Подпись и дата | Взам. инв. N

Альбом I

Схема расположения плит покрытия

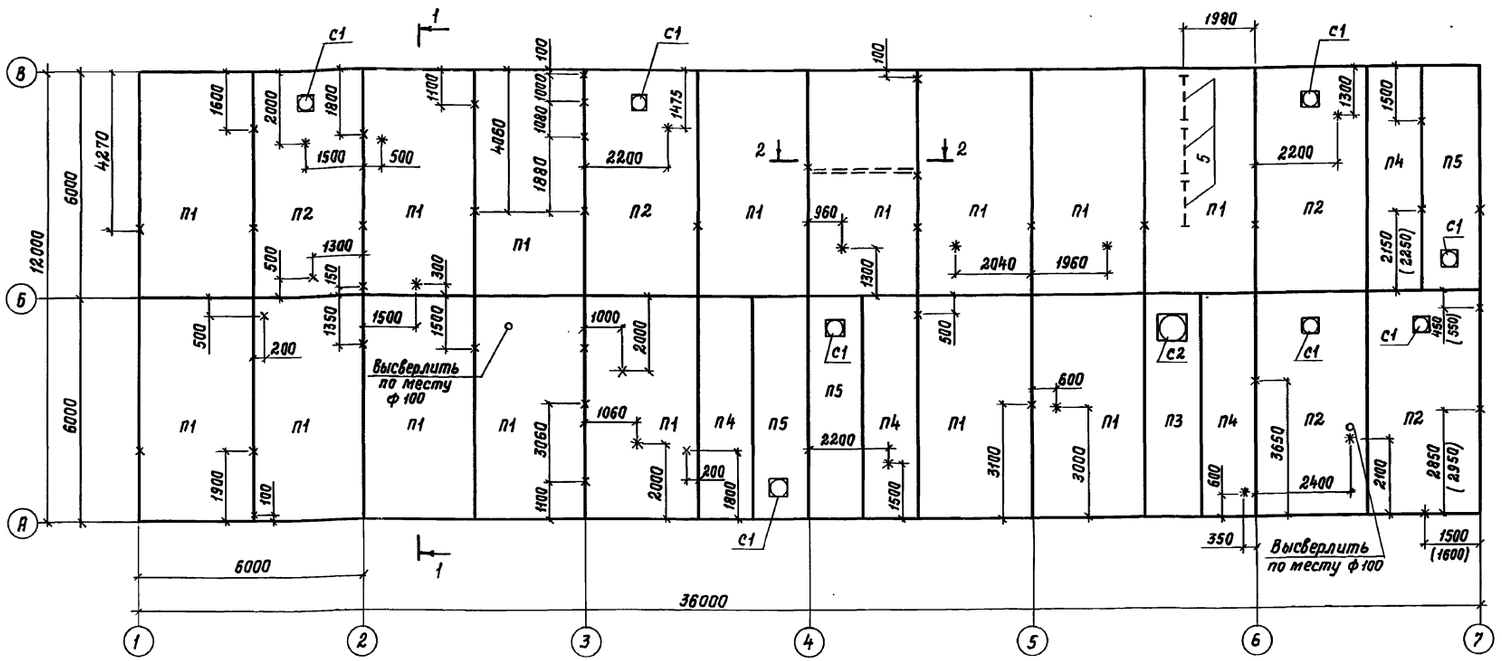

1 – 1

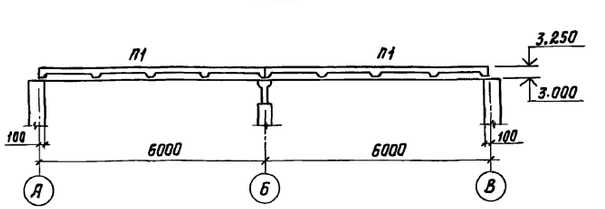

2 – 2

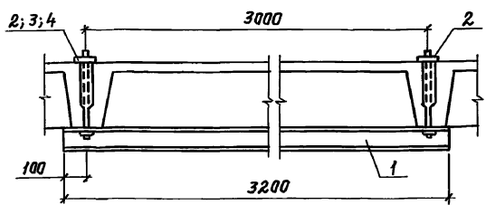

Спецификация элементов к схеме расположенной на листе

Марка, поз.	Обозначение	Наименование	Кол.	Масса ед. кг	Примечание
		Плиты покрытия			
		Для $t_н$=-20°С			
П1	КЖИ5-12.0.00	1ПГ-3АIIIТ-80МВ-12-200п.а	15	2250	
П2	-13.0.00	1ПВ4-3АIIIТ-80МВ-12-200п.а	5	2900	
П3	-14.0.00	2ПВ7-2АIIIТ-80МВ-12-200п.а	1	1450	
П4	-15.0.00	2ПГ-2АIIIТ-80МВ-12-200п.а	4	1230	
П5	-16.0.00	2ПВ4-2АIIIТ-80МВ-12-200п.а	3	1530	
		Для $t_н$=-30°С			
П1	КЖИ5-12.0.00	1ПГ-3АIIIТ-120М2В-12-200п.а	15	2250	
П2	-13.0.00	1ПВ4-3АIIIТ-120М2В-12-200п.а	5	2950	
П3	-14.0.00	2ПВ7-2АIIIТ-120М2В-12-200п.а	1	1450	
П4	-15.0.00	2ПГ-2АIIIТ-120М2В-12-200п.а	4	1230	
П5	-16.0.00	2ПВ4-2АIIIТ-120М2В-12-200п.а	3	1530	

Марка, поз.	Обозначение	Наименование	Кол.	Масса ед.кг	Примечание
		Для $t_н$=-20°С; -30°С			
С1	1.494-24 вып.1	Стакан СБ4А-1	7	150	
С2	1.494-24 вып.1	Стакан СБ7А-1	1	290	
		Изделия металлические			
1	Лист 10	С10 ГОСТ 8240-72 ℓ=3200			
		Вст3кп2 ГОСТ 535-79	1	27,5	
2	Лист 10	Болт М16 ГОСТ 7798-70			
		ℓ=300	2	0,51	
3	Лист 10	Гайка М16 ГОСТ 5915-70	2	0,03	
4	Лист 10	Шайба ф16 ГОСТ 11371-78	2	0,01	
5	КЖИ5-19.0.00	Рамка металлическая			
		РМ8	3	16,50	

1. Плиты покрытия должны быть приварены к закладным деталям балок и стеновых панелей не менее чем в 3 точках. Электроды типа Э42 $h_ш$=6 мм.
2. На схеме расположения плит покрытия обозначены: крестиками-отверстия для крепления перегородок ф 23мм; звездочками-отверстия для крепления воздуховодов ф 20мм. Все отверстия высверлить по месту.
3. Закладные изделия в плитах и металлические соединения защитить от коррозии в соответствии с указаниями на листе 2.
4. Размеры в скобках даны для $t_н$=-30°С.

Привязан

Инв.№

		807-11-17.85-АС	
ГИП	Кузнецов		
Нач.отд.	Ким		
Гл.констр.	Телковский		
Гл.спец.	Марков		
Н.контр.	Марков		
Рук.гр.	Скобликов		
Инж.	Ермакова		
Санитарный пропускник на 60 человек для животноводческих и птицеводческих предприятий (полносборное здание)		Стадия: Р; Лист: 10; Листов:	
Схема расположения плит покрытия		ГИПРОНИСЕЛЬХОЗ	

20967-01 17 Копировала И.Козлова Формат А2

Инв.№ подл. | Подпись и дата | Взам. инв.№ | 08 ВК | Лукашев | Павлова

Альбом I

Схема расположения панелей стен по оси А между осями 1–7

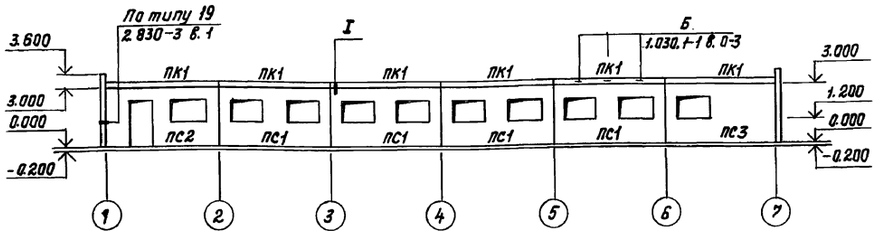

Схема расположения панелей стен по оси В между осями 7–1

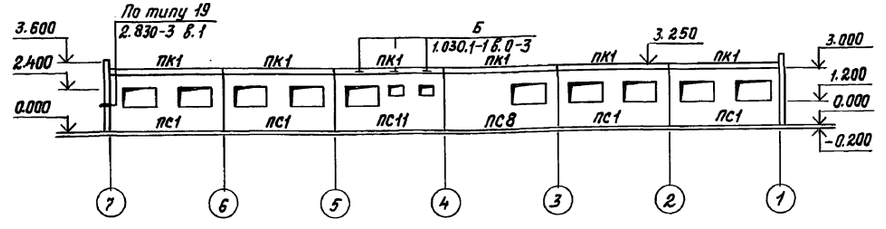

Схема расположения панелей стен по оси 7 между осями А–В

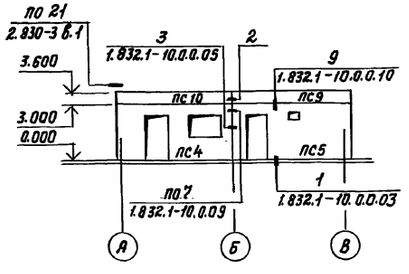

Схема расположения панелей стен по оси 1 между осями В–А

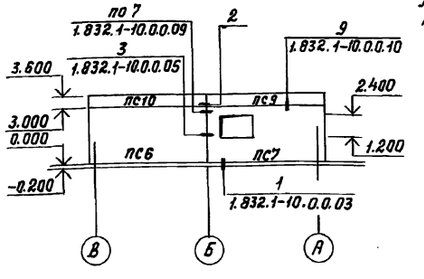

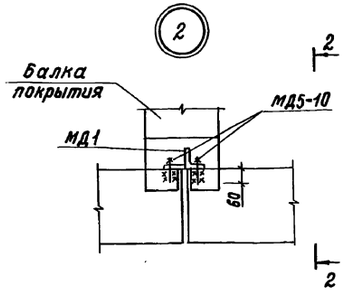

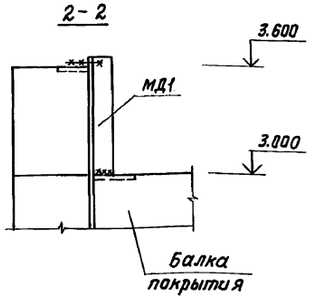

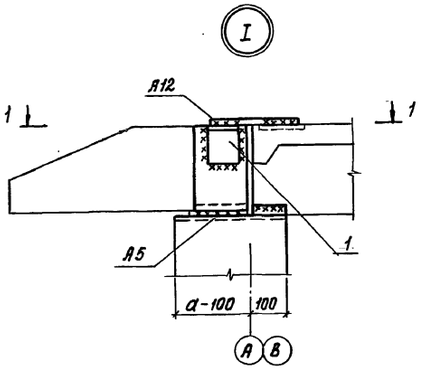

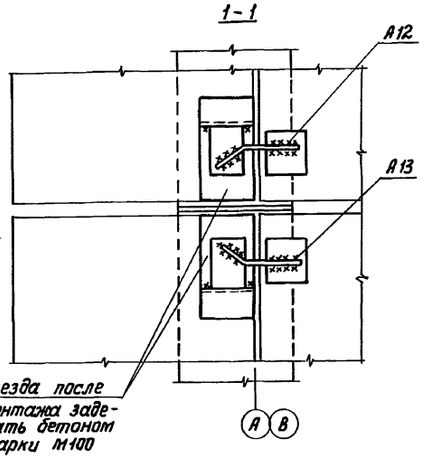

Спецификация элементов стеновых панелей расположенных на листе

Марка, поз.	Обозначение	Наименование	Кол.	Масса ед, кг	Примечание
		Для $t_н$=-20°С			
пс1	кжи2-09.00.0	1 псд 6.30.30-т-1	8	5600	
пс2	-10.00.0	2 псд 6.30.30-т-1	1	5400	
пс3	-01.00.0	4 псд 60.30.30-т-1	1	5670	
пс4	-02.00.0	2 псд 63.30.30-т-1	1	4770	
пс5	-03.00.0	3,1 псд 63.30.30-т-1	1	5880	
пс6	-04.00.0	псд 63.30.30-т-1	1	6800	
пс7	-05.00.0	4 псд 63.30.30-т-1	1	5990	
пс8	-06.00.0	4 псд 60.30.30-т-2	1	5670	
пс9	1.832.1-9 вып. 0,1,2	псд 60.6.30-уп	2	1400	
пс10	1.832.1-9 вып. 0,1,2	псд 60.6.30-у	2	1400	
пс11	кжи2-07.00.0	4.1 псд 60.30.30-т-1	1	5400	
пк1	1.030.1-1 вып. 2-1	пк 60.6.5-л	12	1200	
		Для $t_н$=-30°С			
пс1	кжи1-10.00.0	1 псд 6.30.40-т-1	8	7000	
пс2	-09.00.0	2 псд 6.30.40-т-1	1	6700	
пс3	-01.00.0	4 псд 60.30.40-т-1	1	7230	
пс4	-02.00.0	2 псд 64.30.40-т-1	1	6480	
пс5	-03.00.0	3.1 псд 64.30.40-т-1	1	7400	
пс6	-04.00.0	псд 64.30.40-т-1	1	8620	
пс7	-05.00.0	4 псд 64.30.40-т-1	1	7620	
пс8	-06.00.0	4 псд 60.30.40-т-2	1	7250	
пс9	1.832.1-9 вып. 0,1,2	псд 60.6.40-уп	2	1700	
пс10	1.832.1-9 вып. 0,1,2	псд 60.6.40-у	2	1400	
пс11	кжи1-07.00.0	4.1 псд 60.30.40-т-1	1	6700	
пк1	1.030.1-1 вып. 2-1	пк 60.7.5-л	12	1400	
		Изделия металлические			
А12	1.433-1	А12	12	1,23	
А13	1.433-1	А13	12	1,23	
1	лист 11	Уголок $\frac{Б-125\times125\times9\ ГОСТ\ 8509-72}{Вст3пс6-1\ ГОСТ\ 535-79}$ ℓ=160	24	1,90	
су4	2.830-32.0500-03	су4	4	15,70	
А3	1.030.1-1.0-3-2403	А3	36	1,9	
А5	лист 11	Лист $\frac{5-14\times250\times220\ ГОСТ\ 19903-74}{Вст3кп2\ ГОСТ\ 14637-79}$	24	6,04	
мс2	1.832.1-10 вып. 0	мс2	28	0,37	
мд1	кжи5-23.00.0	мд1	2	5,28	
мд5-10	1.800-4	мд5-10	4	0,10	
мс9	2.830-32-1100	мс9	8	0,31	

		807-11-17.85 - АС	
Гип	Кузнецов		
Нач.отд.	Ким		
Гл.констр.	Теляковский	санитарный пропускник на 60 человек для животноводческих и птицеводческих предприятий (полносборное здание)	стадия: Р; лист: 11; листов:
Н.контр.	Марков		
Гл.спец.	Марков		
Рук.гр.	Скобликов	Схемы расположения панелей стен (стены из панелей повышенной заводской готовности)	ГИПРОНИСЕЛЬХОЗ
Ст.инж.	Коптева		
Ст.инж.	Таирова		

Привязан

Инв. N

Инв. N подл. | Подпись и дата | Взам. инв. N

Альбом I

Схема расположения панелей стен в осях 1-7

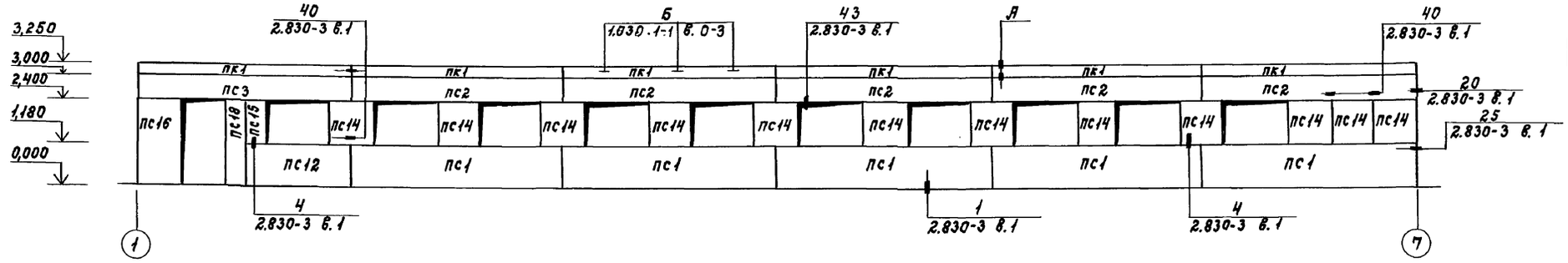

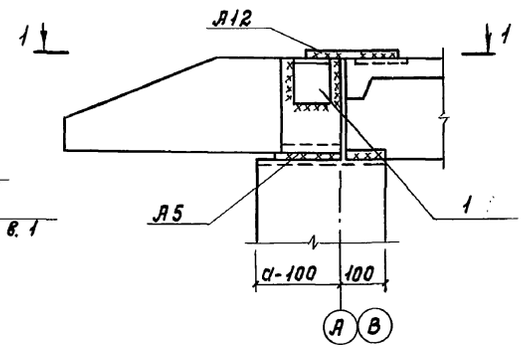

Схема расположения панелей стен в осях 7-1

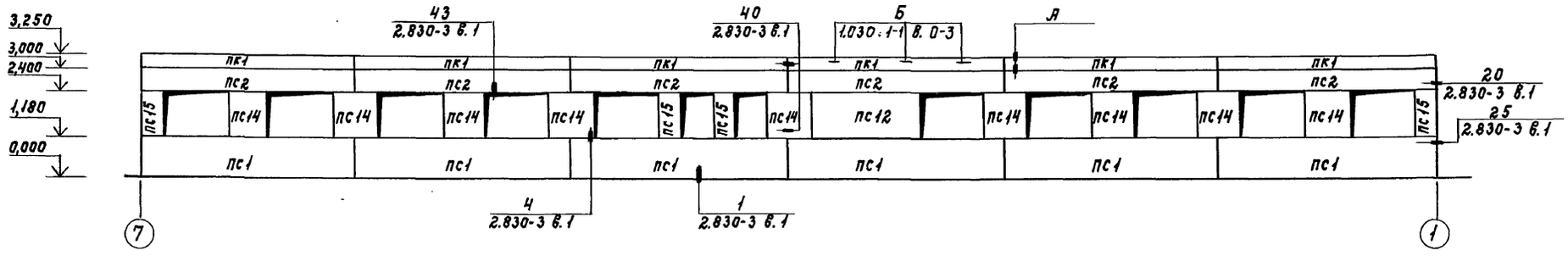

1-1

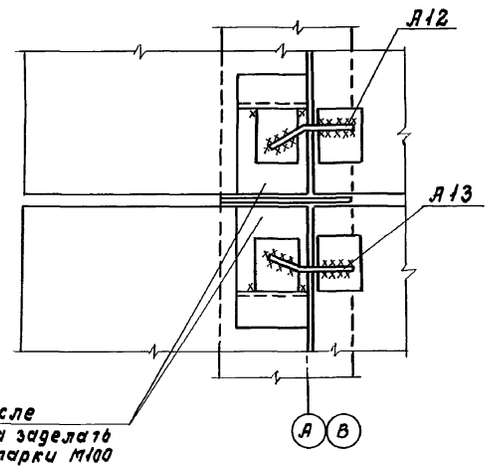

Схема расположения панелей стен в осях А-В

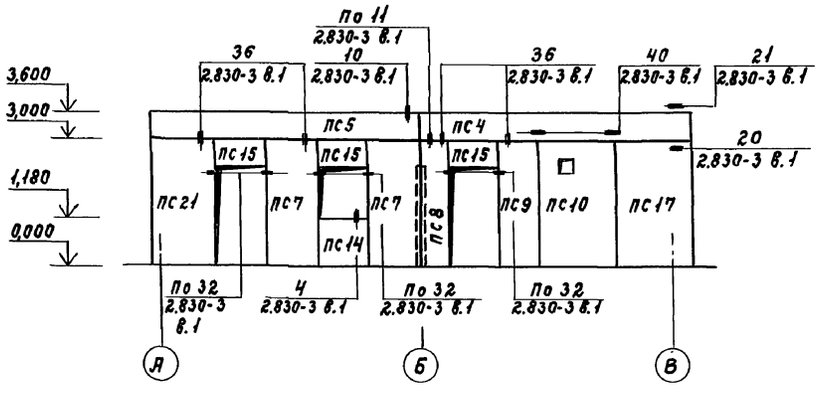

Схема расположения панелей стен в осях В-А

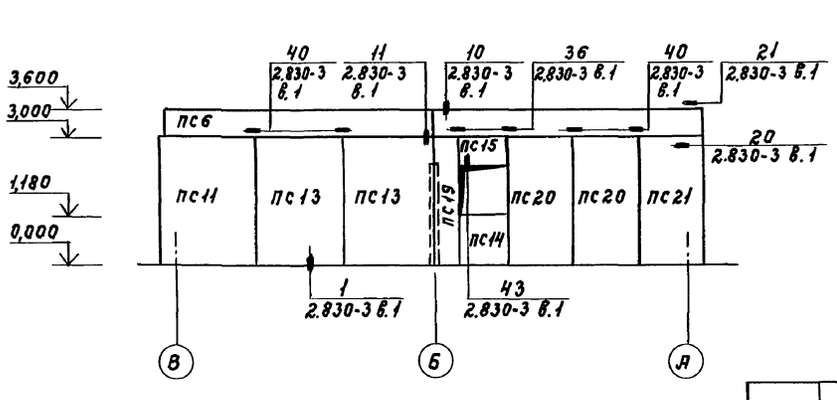

Данный лист см. с листом 13

				807-11-17.85-АС			
ГИП	Кузнецов						
Нач.отд.	Ким						
Гл.констр.	Теляковский			Санитарный пропускник на 60 человек для животноводческих и птицеводческих предприятий (Полнасборное здание)	Стадия	Лист	Листов
Н.контр.	Марков				Р	12	
Гл.спец.	Марков						
Рук.гр.	Скобликов			Схемы расположения панелей стен (стены из панелей с горизонтальной разрезкой)	ГИПРОНИСЕЛЬХОЗ		
Ст.инж.	Таирова						
Привязан							
Инв.N							

Инв.N подл. | Подпись и дата | Взам.инв.N

20967-01 19 Копировала Самойл Формат А2

Ведомость монтажных узлов панелей стен

N узла	Марка крепежного элемента	Количество штук в узле	Количество узлов	Общее кол-во элементов в узле	Примечание
А	А12	2	12	24	
	А13	2		24	
	∟125×125×10 ℓ=100	2		24	
	А5	2		24	
Б	А3	1	36	36	
4	–6×70 ℓ=110	1	51	51	
10	МС2-П/МС2-Л	1/1	2	2/2	
	МС10	2		4	
	–6×60 ℓ=200	1		2	
11	∟50×50×5 ℓ=120	2	2	4	
	ф14А1 ℓ=220	2		4	
20	МС9	1	8	8	
21	МС11	1	4	4	
25	∟90×90×7 ℓ=120	1	4	4	
	МС9	1		4	
36	∟90×90×7 ℓ=60	1	10	10	
43	МС6	1	88	88	
40	–8×60 ℓ=300	1	26	26	
32	∟160×160×16 ℓ=60	1	8	8	
	МС1-1	1		8	

Спецификация элементов панелей стен

Марка поз.	Обозначение	Наименование	Кол.	Масса ед.кг.	Примечание
		Для $t_н$=-20°С			
ПС1	КЖИ5-04.0.00	ПСД 60.12.30-Т-1	11	2800	
ПС2	-04.0.0	ПСД 60.6.30-Т-1	11	1400	
ПС3	-06.0.0	ПСД 60.6.30-Т-2	1	1400	
ПС4	-07.0.0	ПСД 60.6.30-Т-Уп.1	2	1400	
ПС5	-08.0.0	ПСД 60.6.30-Т-У.1	1	1400	
ПС6	1.832.1-9 Вып. 0.1.2	ПСД 60.6.30-Т-У	1	1400	
ПС7	КЖИ4-09.0.0	ПСД 12.30.30-Т-1	2	1400	
ПС8	-16.0.0	ПСД 6.30.30-Т-1	1	710	
ПС9	-17.0.0	ПСД 9.30.30-Т-1	1	990	
ПС10	-10.0.0	ПСД 18.30.30-Т-1	1	2100	
ПС11	-11.0.0	ПСД 21.30.30-Т-1	1	2800	
ПС12	-12.0.0	ПСД 30.12.30-Т-1	1	1500	
ПС13	1.832.1-9 Вып. 0.1.2	ПСД 21.30.30-Т	2	2500	
ПС14	1.832.1-9 Вып. 0.1.2	ПСД 12.12.30-Т	23	560	
ПС15	1.832.1-9 Вып. 0.1.2	ПСД 6.12.30-Т	8	270	
ПС16	КЖИ4-01.0.0	ПСД 12.24.30-Т-1	1	1010	
ПС17	-13.0.0	ПСД 18.30.30-Т-2	1	210	
ПС18	-02.0.0	ПСД 6.24.30-Т-1	1	517	
ПС19	-14.0.0	ПСД 6.30.30-Т-2	1	710	
ПС20	-18.0.0	ПСД 15.30.30-Т-1	2	1700	
ПС21	-15.0.0	ПСД 15.30.30-Т-2	2	1700	
ПК1	1.003.1-1 Вып. 2-1	ПК 60.6.5-Л	12	1200	
		Для $t_н$=-30°С			
ПС1	КЖИ3-04.0.0	ПСД 60.12.40-Т-1	11	3500	
ПС2	-05.0.0	ПСД 60.6.40-Т-1	11	1700	
ПС3	-06.0.0	ПСД 60.6.40-Т-2	1	1700	
ПС4	-07.0.0	ПСД 60.6.40-Т-Уп.1	2	1900	
ПС5	-08.0.0	ПСД 60.6.40-Т-У.1	1	1900	
ПС6	1.832.1-9 Вып. 0.1.2	ПСД 60.6.40-Т-У	1	1900	
ПС7	КЖИ3-09.0.0	ПСД 12.30.40-Т-1	2	1800	
ПС8	-14.0.0	ПСД 6.30.40-Т-1	1	860	
ПС9	-18.0.0	ПСД 9.30.40-Т-1	1	1300	
ПС10	-10.0.0	ПСД 18.30.40-Т-1	1	2600	
ПС11	-11.0.0	ПСД 24.30.40-Т-1	1	3600	
ПС12	-12.0.0	ПСД 30.12.40-Т-1	2	1800	
ПС13	1.832.1-9 Вып. 0.1.2	ПСД 21.30.40-Т	2	3100	
ПС14	1.832.1-9 Вып. 0.1.2	ПСД 12.12.40-Т	23	690	
ПС15	1.832.1-9 Вып. 0.1.2	ПСД 6.12.40-Т	8	340	
ПС16	КЖИ3-01.0.0	ПСД 12.24.40-Т-1	1	1300	
ПС17	-13.0.0	ПСД 21.30.40-Т-1	1	3100	
ПС18	-02.0.0	ПСД 6.24.40-Т-1	1	650	
ПС19	-17.0.0	ПСД 6.30.40-Т-2	1	860	
ПС20	-16.0.0	ПСД 15.30.40-Т-1	2	2200	
ПС21	-15.0.0	ПСД 18.30.40-Т-2	2	2600	
ПК1	1.003.1-1 Вып. 2-1	ПК 60.7.5-Л	12	1400	

Марка поз.	Обозначение	Наименование	Кол.	Масса ед.кг.	Примечание
		Соединительные элементы			
МС9	2.830-3.2-1100	Изделие соединит. МС9	12	0,31	
МС6	2.830-3.2-0800	МС6	88	0,17	
А3	1.030.1-1.0-3-2403	А3	36	1,90	
А5	лист 12	Лист Б-14×250×220 ГОСТ 19903-74 ВСт3кп2 ГОСТ 14637-79	24	6,04	
А12	1.433-1	А12	24	1,23	
А13	1.433-1	А13	24	1,23	
1	лист 12	Уголок Б-125×125×9 ГОСТ 8509-72 ВСт3ПС6-1 ГОСТ 535-79			
		ℓ=100	24	1,90	
МС1-1	2.830-3.2-0700	МС1-1	8	0,43	
МС10	2.830-3.2-1100-02	МС10	4	0,44	
МС2-П	2.830-3.2-0800	МС2-П	2	3,30	
МС2-Л	2.830-3.2-0800-01	МС2-Л	2	3,30	
СУ4	2.830-3.2-0500-03	СУ4	4	15,70	
1	2.830-3.1-061	Полоса Б-6×70 ГОСТ 103-76 ВСт3кп2-1 ГОСТ 535-79			
		ℓ=110	51	0,36	
4	2.830-3.1-121	Полоса Б-6×60 ГОСТ 103-76 ВСт3кп2-1 ГОСТ 535-79			
		ℓ=200	2	0,56	
1	2.830-3.1-081	Уголок Б-50×50×5 ГОСТ 8509-72 ВСт3кп2-1 ГОСТ 535-79			
		ℓ=120	4	0,45	
2	2.830-3.1-131	ф14А1 ГОСТ 5781-82			
		ℓ=220	4	0,26	
1	2.830-3.1-202	Уголок Б-90×90×7 ГОСТ 8509-72 ВСт3кп2-1 ГОСТ 535-79			
		ℓ=120	4	1,20	
1	2.830-3.1-381	ℓ=60	10	0,58	
1	2.830-3.1-421	Полоса Б-8×60 ГОСТ 103-76 ВСт3кп2-1 ГОСТ 535-79			
		ℓ=300	26	1,10	
2	2.830-3.1-341	Уголок Б-160×160×16 ГОСТ 8509-72 ВСт3кп2-1 ГОСТ 535-79			
		ℓ=60	8	2,30	

Привязан

Инв. N подл. | Подпись и дата | Взам. инв. N

ГИП	Кузнецов	
Нач. отд.	Ким	
Гл. констр.	Теляковский	
Н. контр.	Марков	
Гл. спец.	Марков	
Рук. гр.	Скобликов	
Ст. инж.	Таирова	

807-11-17.85 – АС

Санитарный пропускник на 60 человек для животноводческих и птицеводческих предприятий (полносборное здание)

Стадия	Лист	Листов
Р	13	

Спецификация к схемам расположения панелей стен (стены из панелей с горизонтальной разрезкой)

ГИПРОНИСЕЛЬХОЗ

20967-01 20

Копировала Лизунова

Формат А2

План полов на отм. 0.000

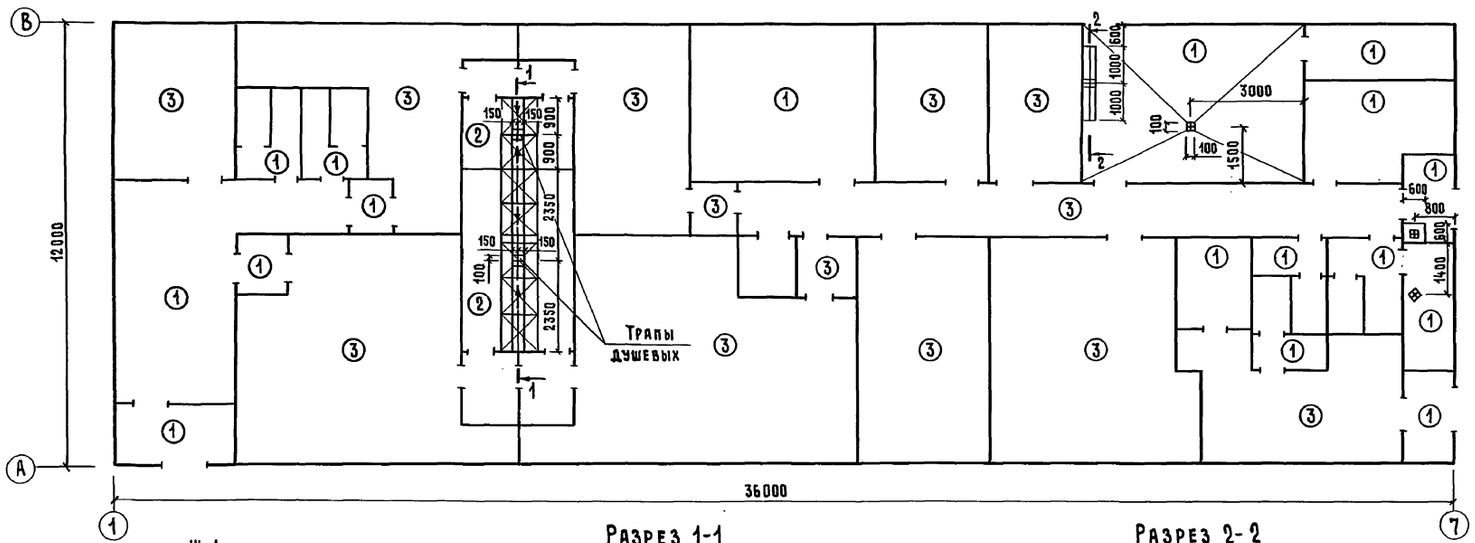

3-3

Защитный слой из гравия, втопленного в битумную мастику МБК-Г-55(65) ГОСТ 2889-80
4 слоя рубероида РМД-350 на горячей битумной мастике МБК-Г-55 (65)
Гидрофобизированные минераловатные плиты повышенной жесткости $\gamma = 200$ кг/м^2
Комплексные плиты покрытия

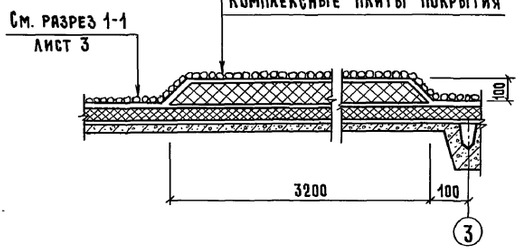

Разрез 1-1

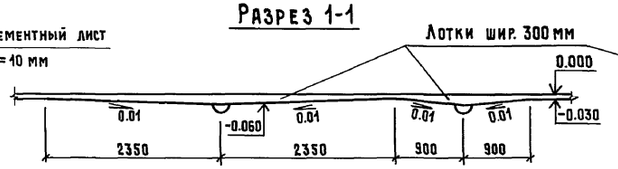

Разрез 2-2

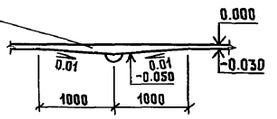

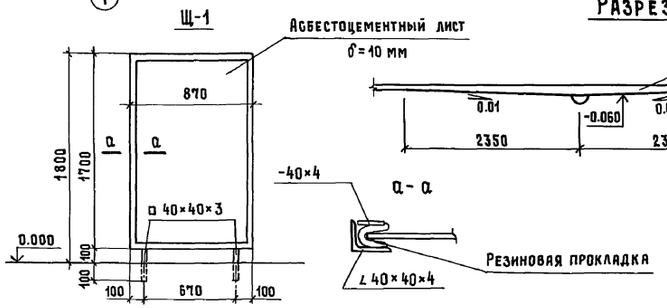

Экспликация полов

Наименование или номер помещения по проекту	Тип пола по проекту и по СНиП	Схема пола или номер узла по серии	Элементы пола и их толщина	Площадь пола м^2
4; 5; 18; 21; 7; 1; 2; 17; 15; 19; 12; 29; 16	1 П-9		Покрытие-бетонное, бетон марки М 200 – 20 мм Подстилающий слой-бетон марки М 100 – 80 мм Основание-уплотненный грунт с утрамбованным в него слоем щебня крупностью 40-60 мм	153.06
9; 10; 26; 27	2 П-43		Покрытие-керамическая плитка ГОСТ 6787-69 – 13 мм Прослойка-цементно-песчаный раствор марки 150 – 15 мм Подстилающий слой-бетон марки М100-80мм Основание-уплотненный грунт с утрамбованным в него щебнем крупностью 40-60 мм	35.9
3; 8; 11; 13; 14; 6; 20; 22; 23; 24; 25; 28	3 П-71		Покрытие-линолеум ГОСТ 7251-77-3 мм Прослойка-холодная мастика на водостойких вяжущих-1 мм Подстилающий слой-бетон М100-80 мм Основание-уплотненный грунт с утрамбованным в него щебнем крупностью 40-60 мм	254.79

План кровли

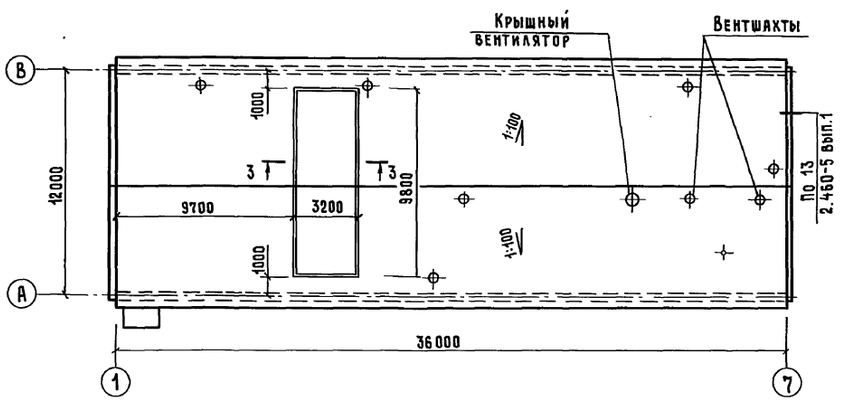

Расход металла на щит Щ-1

Уголок 40×40×4 – 13.4 кг
Полоса 40×4 – 4.1 кг
□ 40×40×3 – 1.2 кг

1 Для утепления предусмотреть укладку по грунту основания под конструкцию пола на ширину 1.5 м от наружных стен-слоя керамзита толщиной 0.15 м.
2 Типы слоев пола обозначены по СН и ПП-8. 8-71.
3 На плане кровли показана зона размером 3200×9800, где вместо пенобетона укладывается минераловатный утеплитель (толщину смотреть лист 1) и один дополнительный слой изоляции.
4 Вентшахты – см. чертежи марки ОВ.
5 Устройство кровли в местах примыкания к ж.б. стакану выполнять по серии 2.460-14 вып. 1.
6 Устройство кровли в местах примыкания крышного вентилятора выполнять по серии 2.460-15 вып. 0,1
7 Места расположения щитов душевых см. лист АС 15.

Гл. констр. отд.	Ленковский	
	Кукашев	ОВ
	Павлова	ВК

Инв. № подл. | Подпись и дата | Взам. инв. №

Привязан

Инв. №

ГИП	Кузнецов	
Нач. отд.	Ким	
Гл. арх.	Гаврилов	
Гл. спец.	Марков	
Н. контр.	Марков	
Вед. арх.	Танаева	

807-11-17.85-АС

Санитарный пропускник на 60 человек для животноводческих и птицеводческих предприятий (полносборное здание)

Стадия	Лист	Листов
Р	14	

План полов на отм. 0.000. План кровли

ГИПРОНИСЕЛЬХОЗ

20967-01 21

Копировал

Формат А2

Альбом I

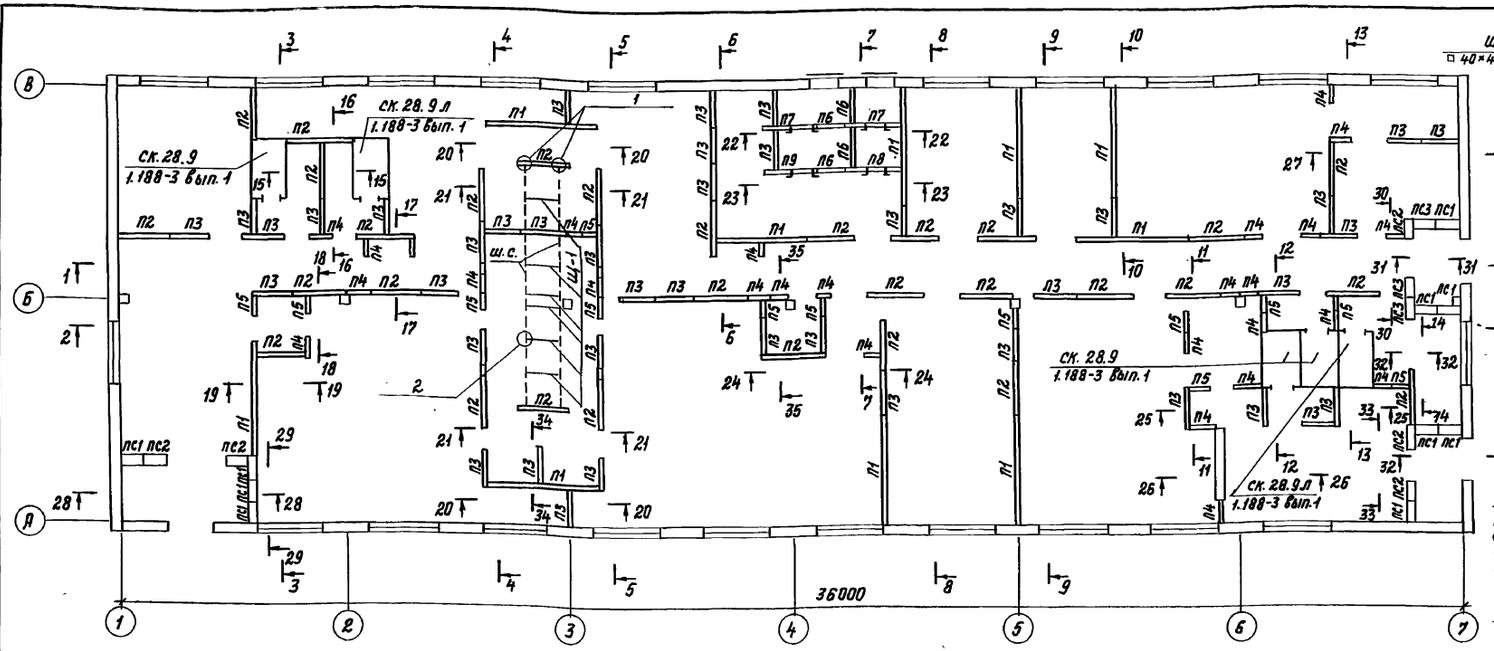

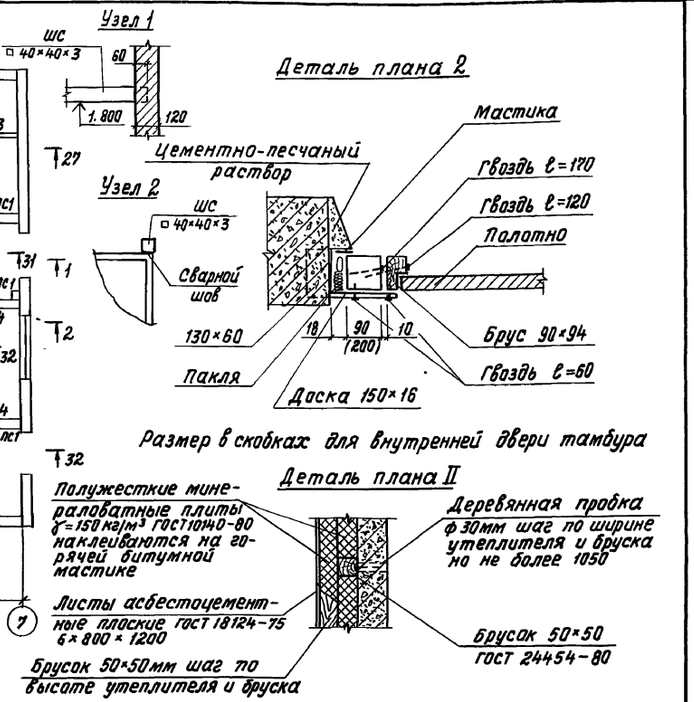

Спецификация элементов заполнения проемов

Марка, поз.	Обозначение	Наименование	Кол.	Масса ед.кг	Примечание
1	ГОСТ 6629-74	Дверной блок ДГ21-10	5		
2	ГОСТ 6629-74	Дверной блок ДГ21-9л	1		
3	ГОСТ 6629-74	Дверной блок ДГ21-9	5		
4	ГОСТ 6629-74	Дверной блок ДГ21-7л	12		
5	ГОСТ 6629-74	Дверной блок ДГ21-7	14		
6	ГОСТ 24698-81	Дверной блок			см. примечание п. 1
		ДН24-10АП ПР2	4/1		
ОК1	ГОСТ 11214-78	Оконный блок ОС12-18В	20		только для варианта стен из панелей с горизонтальной разрезкой
ОК2	ГОСТ 11214-78	Оконный блок ОС12-12В	2		

Спецификация гардеробного оборудования

Марка, поз.	Обозначение	Наименование	Кол.	Масса ед. кг	Примечание
1	ГОСТ 22414-77	Шкаф металлический			
		МО-33.2	60		со скамьей

1. В числителе дано количество дверных блоков для стен с горизонтальной разрезкой, в знаменателе для стен из панелей высокой заводской готовности.
2. Места расположения дверных и оконных проемов показаны на листах 3 и 5.
3. Чертеж щита Щ-1 см. лист АС-14.

Спецификация сборных перегородок и сантехкабин

Марка, поз.	Обозначение	Наименование	Кол.	Масса, ед.кг	Примечание
		Каркасная перегородка			
Щ-1		Щит 0,87×1,7×22	6	28	
ШС		Штанга 40×40×3			
		4МТУ638-64		42,9	13 п.м.
ск.28.9	1.188-3 вып. 1	1600×940×2760	3	1530	
ск.28.9л	1.188-3 вып. 1	1600×940×2760	2	1650	
П1	КЖИ5-01.0.00	Панель ПГ 30.31-Т	10	1830	
П2	-01.0.00	Панель ПГ 15.31-Т	30	900	
П3	-01.0.00	Панель ПГ 10.31-Т	12	600	
П4	-01.0.00	Панель ПГ 5.31-Т	28	300	
П5	-01.0.00	Панель ПГ 5.25-Т	13	300	
П6	-02.0.00	Панель ПГ 10.31-Т-1	4	530	
П7	-03.0.00	Панель ПГ 15.31-Т-1	2	1180	для $t_н$=-20°С
П8,9	-04.0.00	Панель ПГ 15.31-Т-2,3	2	1180	для $t_н$=-30°С
П7	-05.0.00	Панель ПГ 15.31-Т-4	2	1100	для $t_н$=-30°С
ПС1	1.832.1-9 вып. 0,1,2	Панель ПСД 6.30.30-Т	10	710	для $t_н$=-20°С
ПС1	1.832.1-9 вып. 0,1,2	Панель ПСД 6.30.40-Т	10	860	для $t_н$=-30°С
ПС2	КЖИ4-19.0.0	Панель ПСД 6.30.30-Т-3	5	710	для $t_н$=-20°С
ПС2	КЖИ3-19.0.0	Панель ПСД 6.30.40-Т-3	5	860	для $t_н$=-30°С
ПС3	КЖИ4-03.0.0	Панель ПСД 6.30.30-Т-4	3	710	для $t_н$=-20°С
ПС3	КЖИ3-03.0.0	Панель ПСД 6.30.40-Т-4	3	860	для $t_н$=-30°С

Расход материалов на утепление венткамеры (см. деталь плана II)

Полужесткие минераловатные плиты — 0,3 м³
Брусок 50×50 — 0,032 м³
Листы асбестоцементные плоские — 3,0 м²

Марка, поз.	Обозначение	Наименование	Кол.	Масса ед. кг	Примечание
		Изделия металлические			
МН1	лист 18	Швеллер 100×50×3 ГОСТ 8278-83 / В ст3кп ГОСТ 535-79			
		ℓ=150	70	1,06	
МН2	листы 16...18	ℓ=1060	6	7,49	
МН3	листы 16...18	ℓ=860	18	6,08	
МН4	листы 16...18	ℓ=1210	4	8,55	
МН5	листы 16...18	ℓ=1920	3	13,57	
МН6	листы 16...18	Уголок Б-90×90×6 ГОСТ 8509-72 / В ст3 пс6-1 ГОСТ 535-79			
		ℓ=1200	4	10,00	
МН7	лист 18	ℓ=1500	2	12,50	
МН12	листы 17,18	ℓ=3600	3	30,00	
МН13	лист 18	ℓ=1800	4	15,00	
МН14	лист 18	ℓ=500	15	3,35	
МН8	КЖИ5-22.0.00	МН 8	8	8,97	
МН9	-22.0.00	МН 9	4	5,22	
МН10	-22.0.00	МН 10	4	9,80	
МН11	-22.0.00	МН 11	5	6,47	
М3	-21.0.00	М 3	35	1,49	

Привязан

Инв. N

Гип	Кузнецов	
Нач. отд.	Ким	
Гл. арх.	Гаврилов	
Гл. спец.	Марков	
Н. контр.	Марков	
Рук. гр.	Скобликов	
Вед. арх.	Танаева	
Ст. инж.	Таирова	

807-11-17.85-АС

Санитарный пропускник на 60 человек для животноводческих и птицеводческих предприятий (полносборное здание)

Стадия	Лист	Листов
Р	15	

Схема расположения панелей перегородок

ГИПРОНИСЕЛЬХОЗ

Инв. N подл. | Подпись и дата | Взам. инв. N | Гл. констр. отд. | Теляковский

20967-01 22

Копировала И. Козлова

Формат А2

Альбом I

1-1

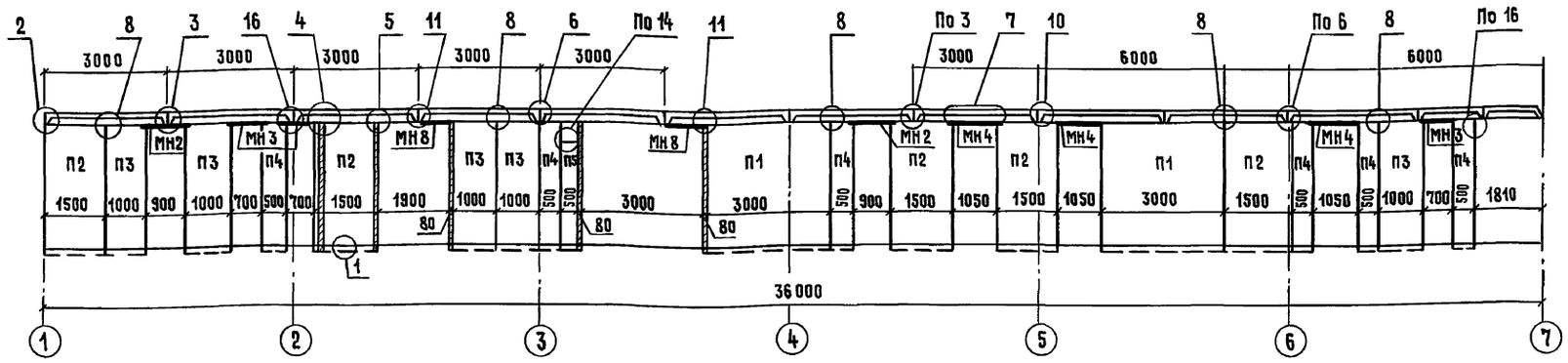

3-3

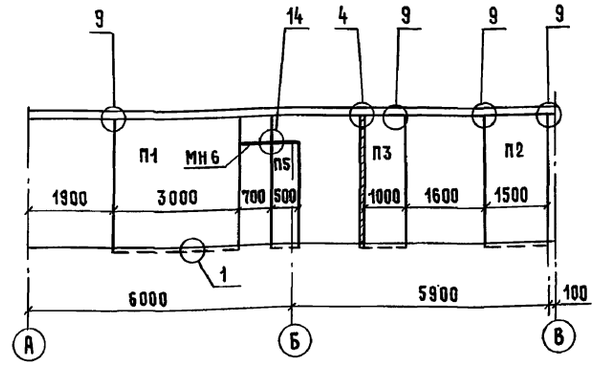

2-2

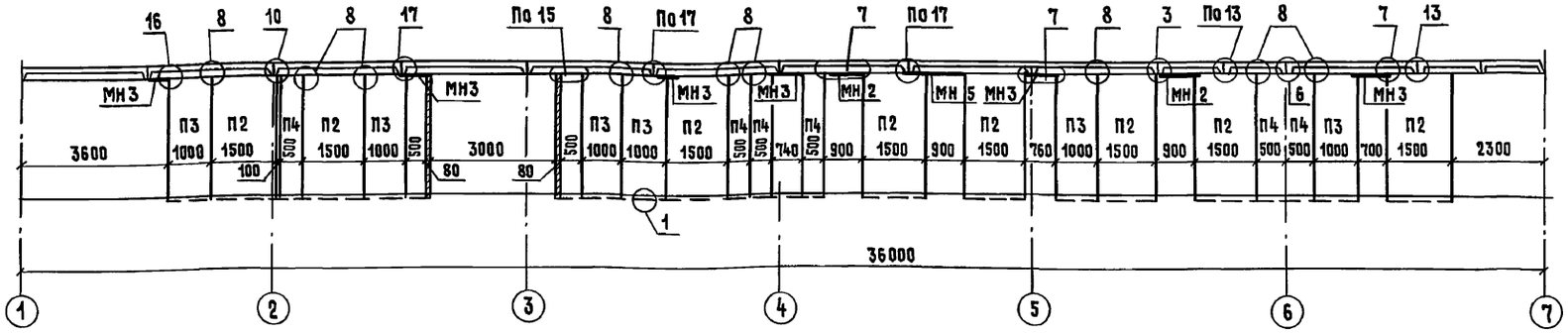

4-4

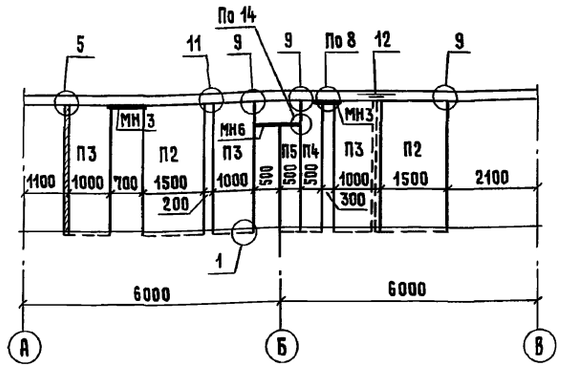

5-5

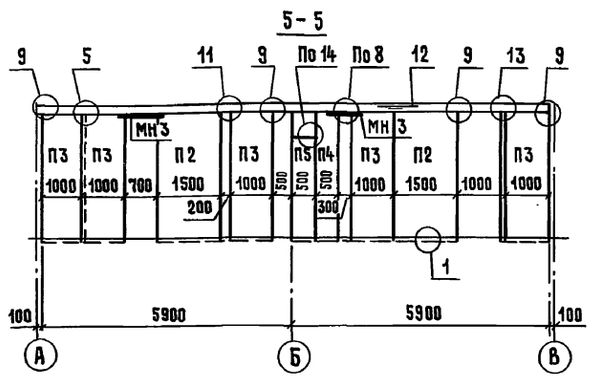

6-6

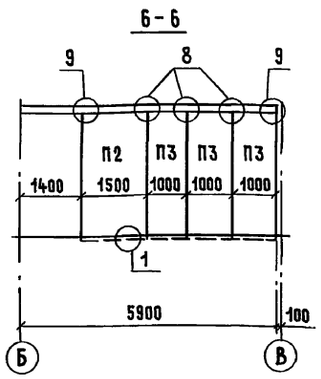

7-7

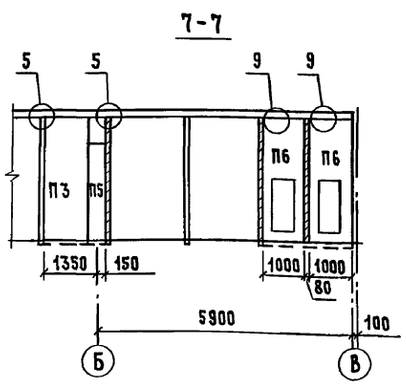

8-8

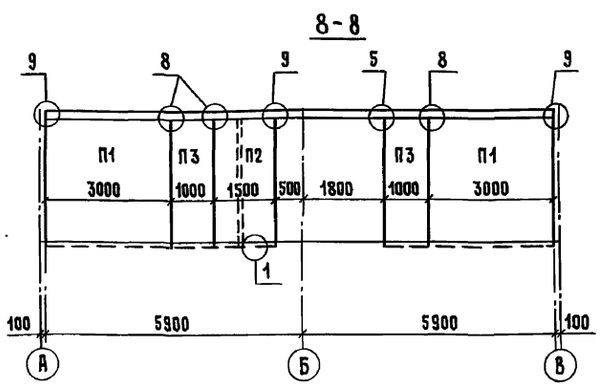

2 На сечениях заштрихованы перегородки устанавливаемые перпендикулярно линии разреза.

3 Расстояния между сборными перегородками незаполненные дверными проемами и перегородки над дверными коробками выполняются по месту из деревянного каркаса обшитого с двух сторон плоскими асбестоцементными плитами. Обшивку каркаса производить после монтажа вентиляционных коробов по чертежам ОВ.

1 Данный лист смотреть вместе с листами 15÷18.

ГИП	Кузнецов		807-11-17.85-АС
Нач. отд.	Ким		
Гл. констр.	Теляковский		Санитарный пропускник на 60 человек для животноводческих и птицеводческих предприятий (полносборное здание)
Н. контр.	Марков		Стадия Р; Лист 16; Листов
Гл. спец.	Марков		
Рук. гр.	Скобликов		Разрезы к схемам расположения панелей перегородок
Ст. техник	Корягина		ГИПРОНИСЕЛЬХОЗ
Ст. инж.	Таирова		

Привязан

Инв. №

Подпись и дата | Взам. инв. № | Инв. № подл.

20967-01 23

Копировал

Формат А2

Альбом I

9-9

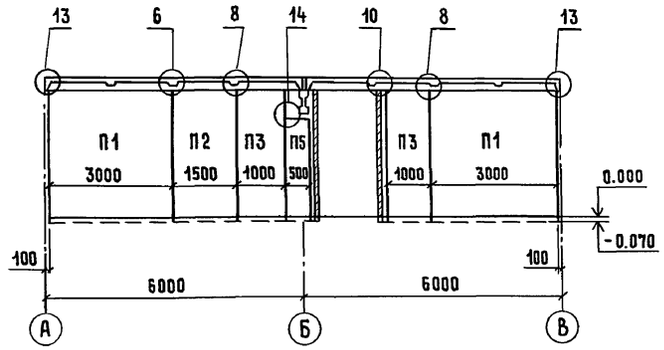

10-10

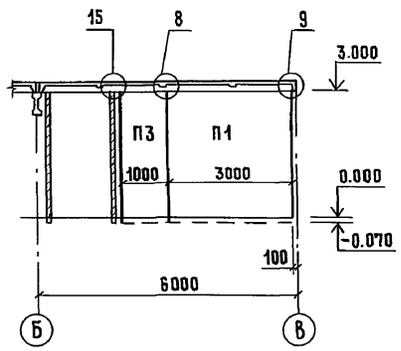

11-11

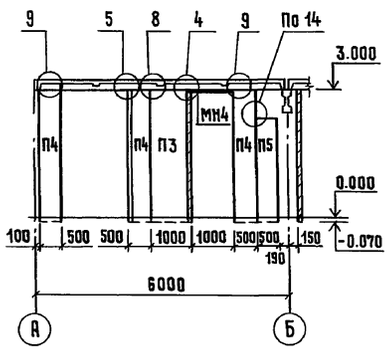

12-12

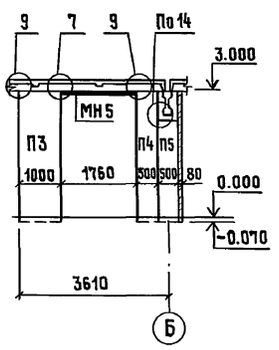

18-18

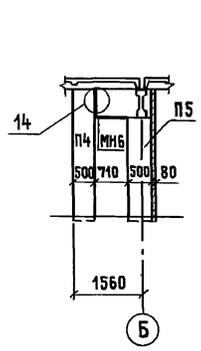

19-19

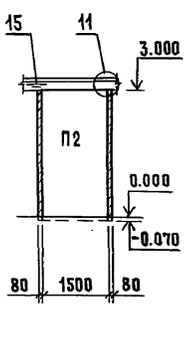

13-13

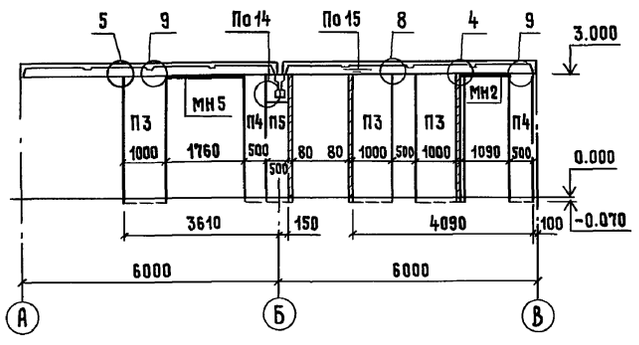

14-14

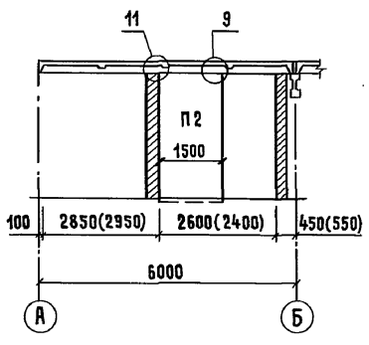

15-15

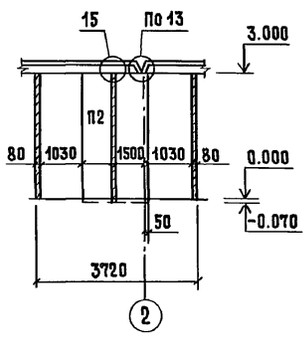

16-16

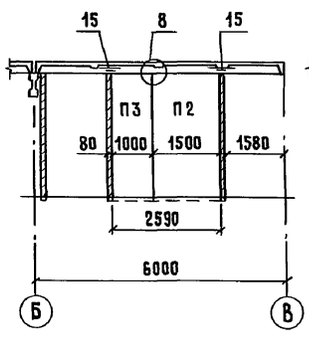

17-17

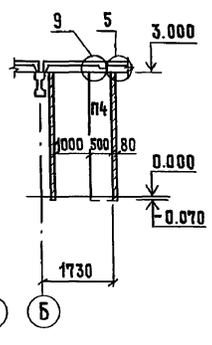

20-20

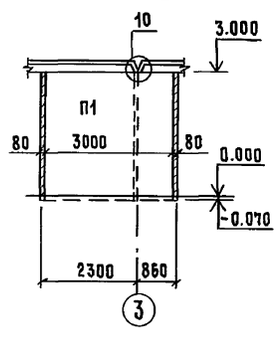

21 21

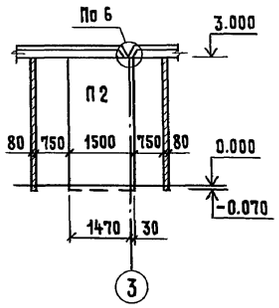

22-22

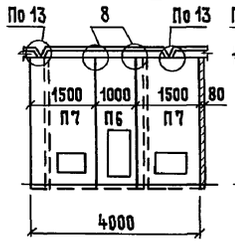

23-23

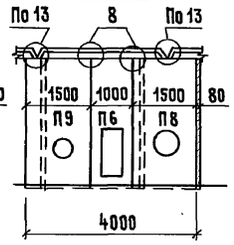

24-24

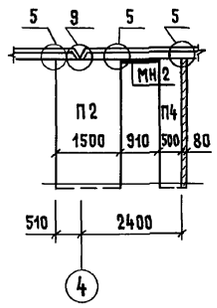

25-25

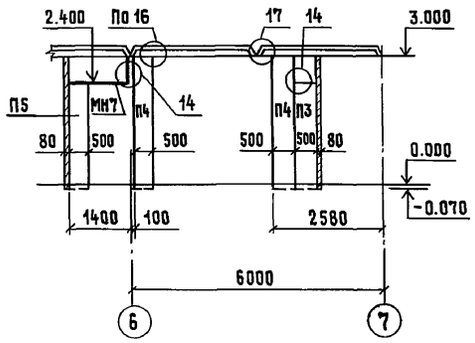

26-26

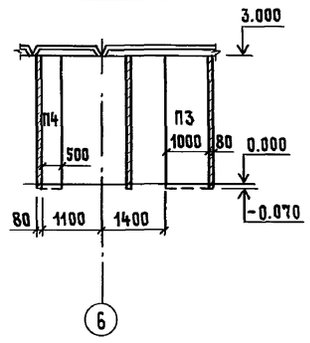

27-27

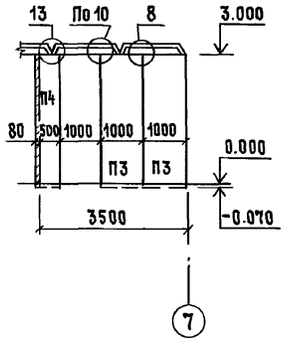

35-35

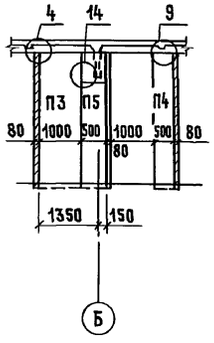

28-28

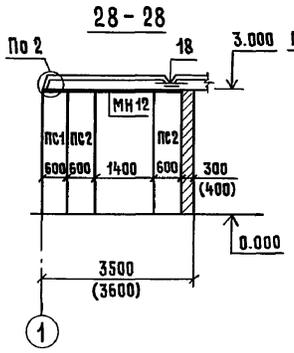

29-29

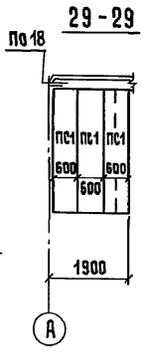

30-30

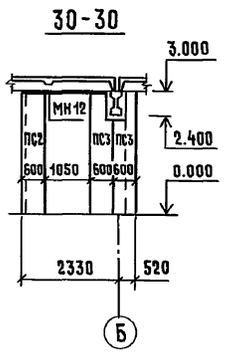

31-31

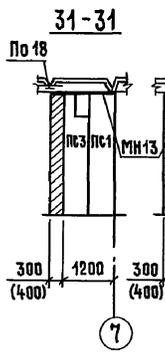

32-32

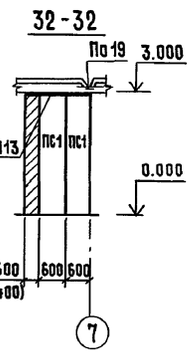

33-33

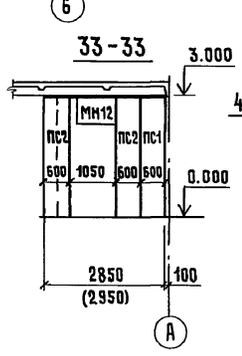

34-34

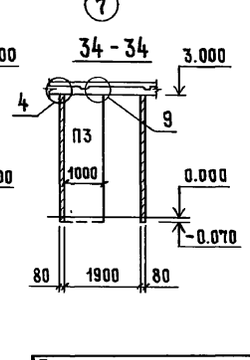

1 Размеры в скобках даны для $t_н$=-30°С.

2 Лист смотреть вместе с листами 15÷18.

				807-11-17.85-АС			
ГИП	Кузнецов						
Нач. отд.	Ким						
Гл. констр.	Теляковский		2.84	Санитарный пропускник на 60 человек для животноводческих и птицеводческих предприятий (полносборное здание)	Стадия	Лист	Листов
Н. контр.	Марков				Р	17	
Гл. спец.	Марков			Разрезы к схемам расположения панелей перегородок	ГИПРОНИСЕЛЬХОЗ		
Рук. гр.	Скобаников						
Ст. инж.	Литвинова						
Ст. инж.	Таирова						

Привязан

Инв. №

20967-01 24

Копировал

Формат А2

Инв. № подл. | Подпись и дата | Взам. инв. №

Альбом I

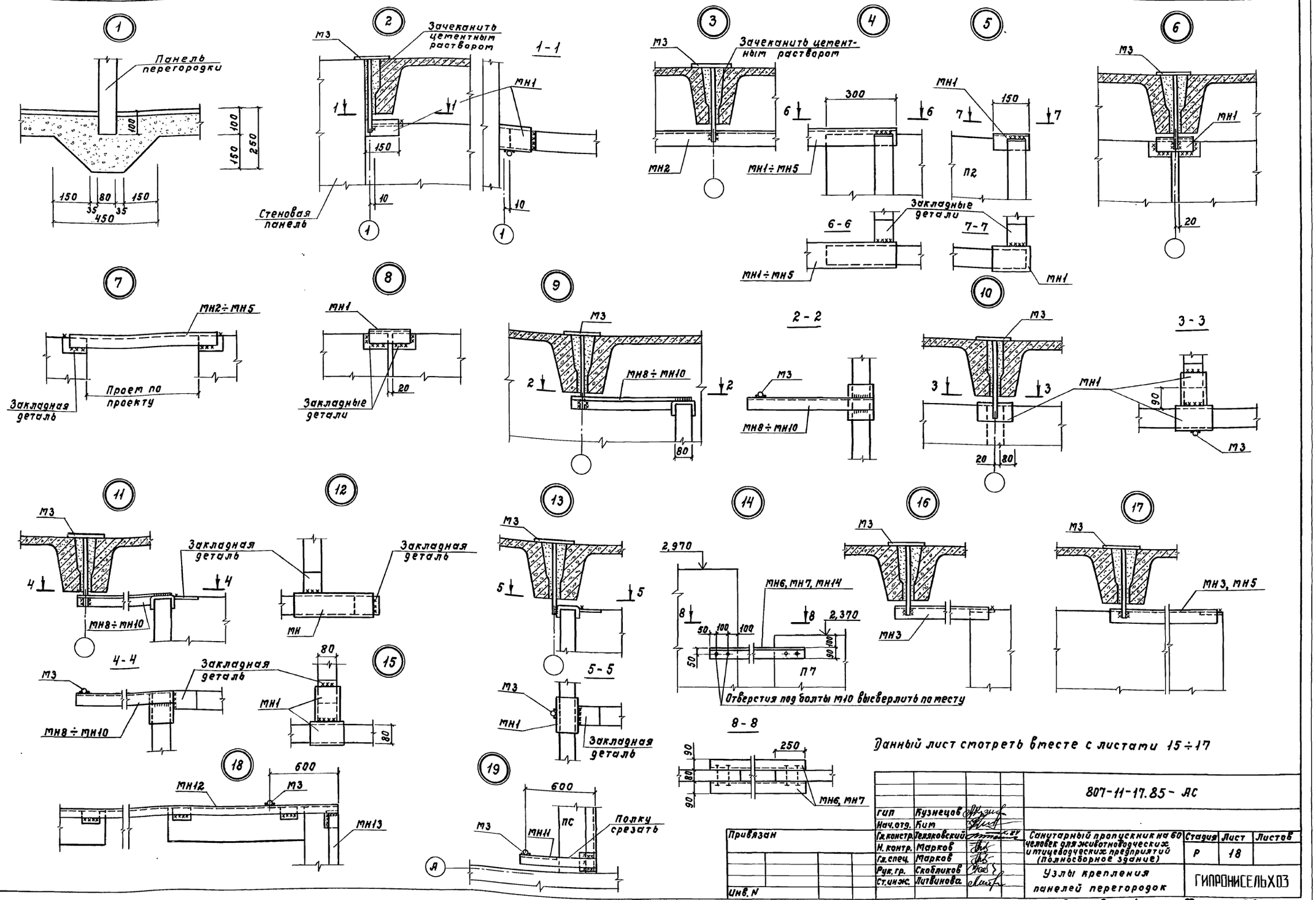

Данный лист смотреть вместе с листами 15÷17

			807-11-17.85-АС	
ГИП	Кузнецов			
Нач.отд.	Ким			
Гл.констр.	Теляковский		Санитарный пропускник на 60 человек для животноводческих и птицеводческих предприятий (полносборное здание)	Стадия: Р; Лист: 18; Листов:
Н.контр.	Марков			
Гл.спец.	Марков			
Рук.гр.	Скобликов		Узлы крепления панелей перегородок	ГИПРОНИСЕЛЬХОЗ
Ст.инж.	Литвинова			

Привязан

Инв. N

Инв. N подл. | Подпись и дата | Взам. инв. N

20967-01 25

Копировала Самара

Формат А2

Альбом I

Данные по водопотреблению и водоотведению

N потребителя по плану	Наименование потребителя	Количество потребителей	Количество часов работы в сутки	Водопотребление: Требования к качеству воды	Потребный напор у потребителя м	Режим водопотребления	Расход воды на одного потребителя	Из хозяйственно-питьевого водопровода: м³/сут	м³/ч	л/с	Из водопровода горячей воды: м³/сут	м³/ч	л/ч	Водоотведение: Характеристика сточных вод	Режим водоотведения	В бытовую канализацию: м³/сут	м³/ч	л/ч	Примечание
	Обслуживающий																		
	персонал	40	8	питьев.	5	периодически	25л/сут	0,56	0,20	1,10	0,44	0,18	0,40		периодически	1,00	0,38	5,50	
	Душевая сетка	7	2	питьев.	4	2раза в сутки	500л/ч	3,22	1,61	0,98	3,78	1,89	0,42		2раза в сутки	7,00	3,50	1,40	
	Уборка помещений	362 м²	1	питьев.	3	периодически	1л/м²	0,18	0,18*	0,07*	0,18	0,18*	0,07*		периодически	0,36	0,36*	1,60*	по технологическому заданию
	Уборка помещений для																		
	дезинфекции спецодежды	35,4 м²	1	питьев.	3	1раз в неделю	2л/м²	0,03	0,03	0,07	0,04	0,04	0,07		1раз в неделю	0,07	0,07*	1,60*	
8	Ванна для мытья спецобуви	40	2	питьев.	2	2раза в смену	5л	0,10	0,05	0,07	0,10	0,05	0,03		2раза в смену	0,20	0,10	0,10	
2	Ванна ПВ-1	2		питьев.	3	1раз в смену	150л	0,08	0,08*	0,40*	0,08	0,08*	0,4*		1раз в смену	0,16	0,16*	1,10*	
1	Машина стиральная	2	6	питьев.	3	периодически		0,37	0,06*	0,20*	0,38	0,06*	0,20*		периодически	0,75	0,12*	1,00*	
	Прием пищи	40	1	питьев.	2	1раз в смену	2,5л/ч	0,05	0,05*	0,40*	0,05	0,05*	0,40*		1раз в смену	0,10	0,10*	0,40*	
	Итого:							4,59	1,89	2,22	5,05	2,16	0,92	БПКп=86,4мг/л		9,64	3,98	7,00	
														Вз.в=74,8мг/л					

* Расходы, несовпадающие по времени с максимальным часовым и секудным.

Ведомость рабочих чертежей основного комплекта марки ВК

Лист	Наименование	Примечание
1	Общие данные	
2	План на отм. 0.000	
3	Схемы систем В1, Т3	
4	План на отм. 0.000. Схемы К1	

Ведомость ссылочных и прилагаемых документов

Обозначение	Наименование	Примечание
	Ссылочные документы	
4.904-69	Детали крепления санитарно-технических приборов и трубопроводов	
	Прилагаемые документы	
ВК.СО	Спецификация оборудования систем водопровода и канализации	
ВК.СО	ВМ по рабочим чертежам основного комплекта марки ВК	

Типовой проект разработан в соответствии с действующими нормами и правилами и предусматривает мероприятия, обеспечивающие взрывную, взрывопожарную и пожарную безопасность при эксплуатации здания.

Главный инженер проекта Кузнецов

Общие указания

В здании запроектированы сети хозяйственно-питьевого горячего водопроводов и бытовой канализации.

Нормы водопотребления и водоотведения приняты по СНиП II-30-76 и технологическому заданию.

Основные показатели по чертежам водопровода и канализации

Наименование системы	Потребный напор на вводе, м	Расчетный расход: м³/сут	м³/ч	л/с	при пожаре л/с	Установленная мощность электродвигателей, кВт	Примечание
Водопровод хозяйственно-питьевой В1	12	4,59	1,86	2,22			
Водопровод горячей воды Т3	10	5,05	2,16	0,92			
Канализация бытовая К1		9,64	3,98	7,00			

Хозяйственно-питьевой водопровод запроектирован для подачи воды к санузлам, душевым и технологическому оборудованию.

Сеть — тупиковая, из легких водогазопроводных оцинкованных труб по ГОСТ 3262-75.

Водопровод горячей воды запроектирован для подачи воды к санузлам, душевым, технологическому оборудованию.

Сеть — из легких водогазопроводных оцинкованных труб по ГОСТ 3262-75.

Расход воды на наружное пожаротушение согласно таблице 13 СНиП II-31-74 составляет 5л/с, при степени огнестойкости конструкции-II, объеме здания 1600 м³ категории производства „Д".

Канализация бытовая отводит стоки от санузлов, душевых и технологического оборудования в наружную канализацию; сеть запроектирована из чугунных канализационных труб по ГОСТ 6942.3-80.

При привязке проекта в зависимости от конкретных условий может быть рассмотрен вариант применения пластмассовых труб для сетей водопровода и канализации.

Инв. N				
Гип	Кузнецов			
Нач. отд.	Коростелев			
Гл. спец.	Ковалышкин			
Н. контр.	Панисова			
Гл. спец.	Беспечный			
Рук. гр.	Павлова			
Инж.	Кувардина			
Инж.	Волошин			

Привязан

807-11-17.85-ВК

Санитарный пропускник на 60 человек для животноводческих и птицеводческих предприятий (полносборное здание)	Стадия	Лист	Листов
	Р	1	4
Общие данные	ГИПРОНИСЕЛЬХОЗ		

Инв. N подл. | Подпись и дата | Взам. инв. N | Тх | Мастенина | Засыпкин

20967-01 26 Копировала И. Козлова Формат А2

Альбом I

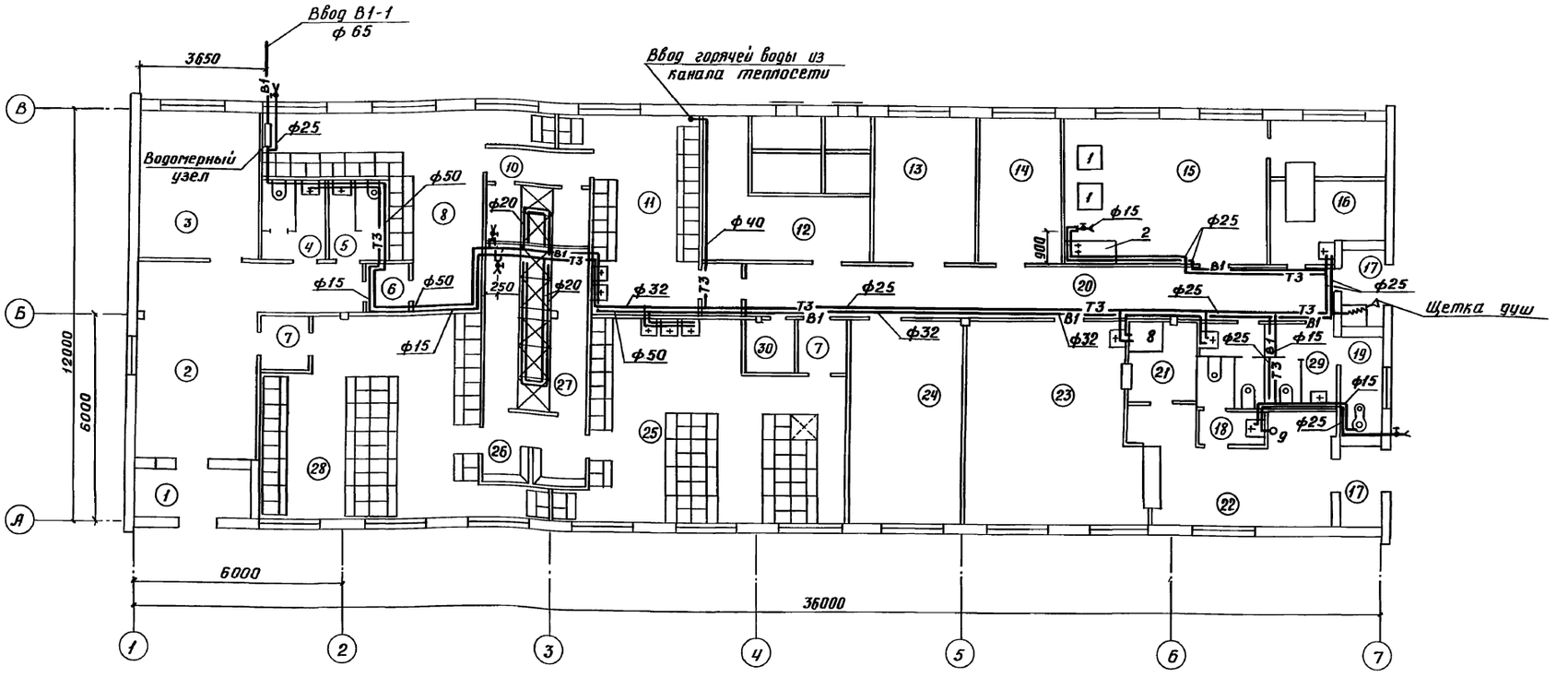

Экспликация помещений

Номер по плану	Наименование	Площадь м²	Категория производства по взрывной взрыво-пожарной и пожарной опасности
1	Тамбур	4.95	
2	Вестибюль	25.12	
3	Кабинет заведующего фермой	14.39	
4	Уборная женская	4.50	
5	Уборная мужская	4.50	
6	Тамбур (2)	3.60	
7	Тамбур (2)	4.48	
8	Гардероб мужской уличной и дом. одежды	20.95	
9	Тамбур (2)	2.90	
10	Душевая	5.40	
11	Гардероб мужской рабочей одежды	17.89	
12	Венткамера	20.24	
13	Комната специалистов	12.27	
14	Комната специалистов	9.81	
15	Постирочная	24.13	
16	Помещение для дезинфекции одежды	13.35	

Номер по плану	Наименование	Площадь м²	Категория производства по взрывной взрыво-пожарной и пожарной опасности
17	Тамбур (2)	7.24	
18	Уборная мужская (2)	6.40	
19	Комната личной гигиены женщин	3.12	
20	Коридор	24.90	
21	Моечная	5.00	
22	Раздаточная	15.36	
23	Обеденный зал	32.07	
24	Красный уголок	28.81	
25	Женский гардероб рабочей одежды	43.85	
26	Преддушевая (2)	5.50	
27	Душевая	14.10	
28	Женский гардероб уличной и домашней одежды	36.88	
29	Уборная	4.54	
30	Инвентарная	2.4	

Гип	Кузнецов		
Нач. отд.	Коростелев		
Гл. спец.	Ковалышкин		
Н. контр.	Панисова		
Гл. спец.	Беспечный		
Рук. гр.	Павлова		
Инж.	Кувардина		
Инж.	Волошин		

Привязан

Инв. N

807-11-17.85- ВК

Санитарный пропускник на 60 человек для животноводческих и птицеводческих предприятий (Полносборное здание)

Стадия	Лист	Листов
Р	2	

План на отм. 0.000

ГИПРОНИСЕЛЬХОЗ

20967-01 27

Копировал Тимохина

Формат 22

АР	Марков	СС	Брешков
ТХ	Мастенина	АОВ	Горбалетова
ОВ	Магинская		

Инв. N подл. | Подпись и дата | Взам. инв. N

Альбом I

В 1

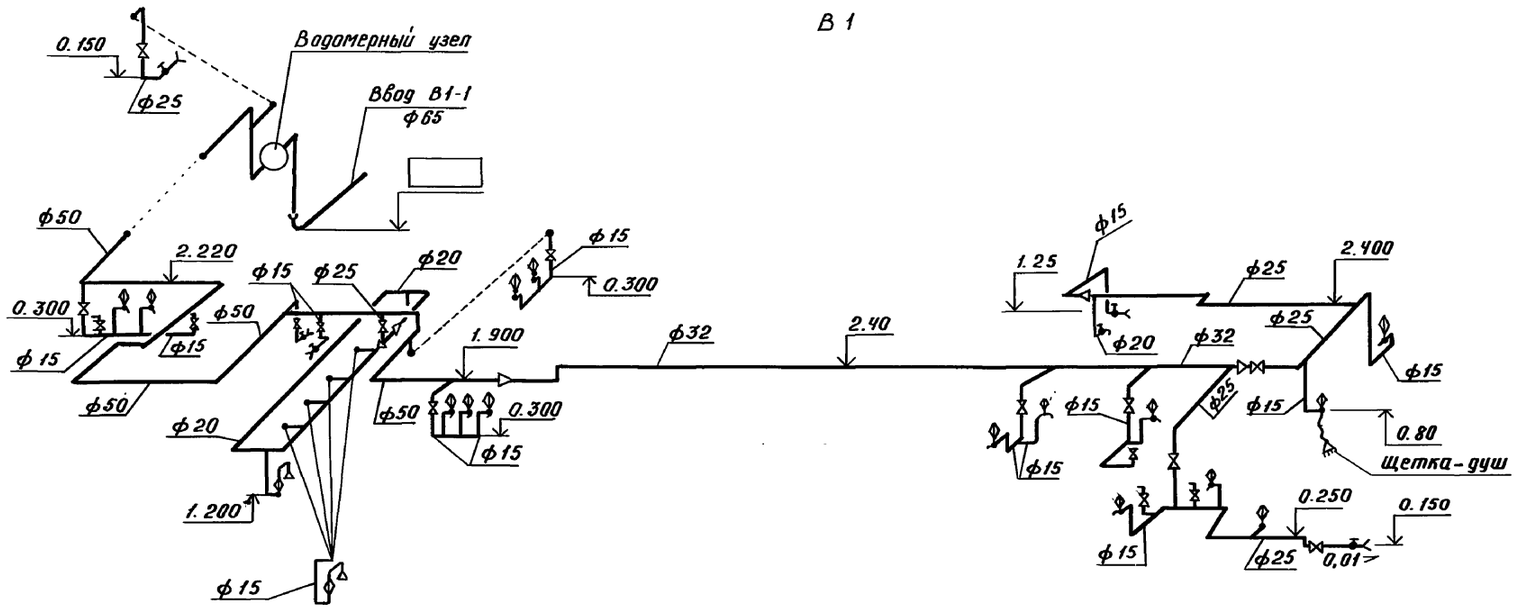

Т 3

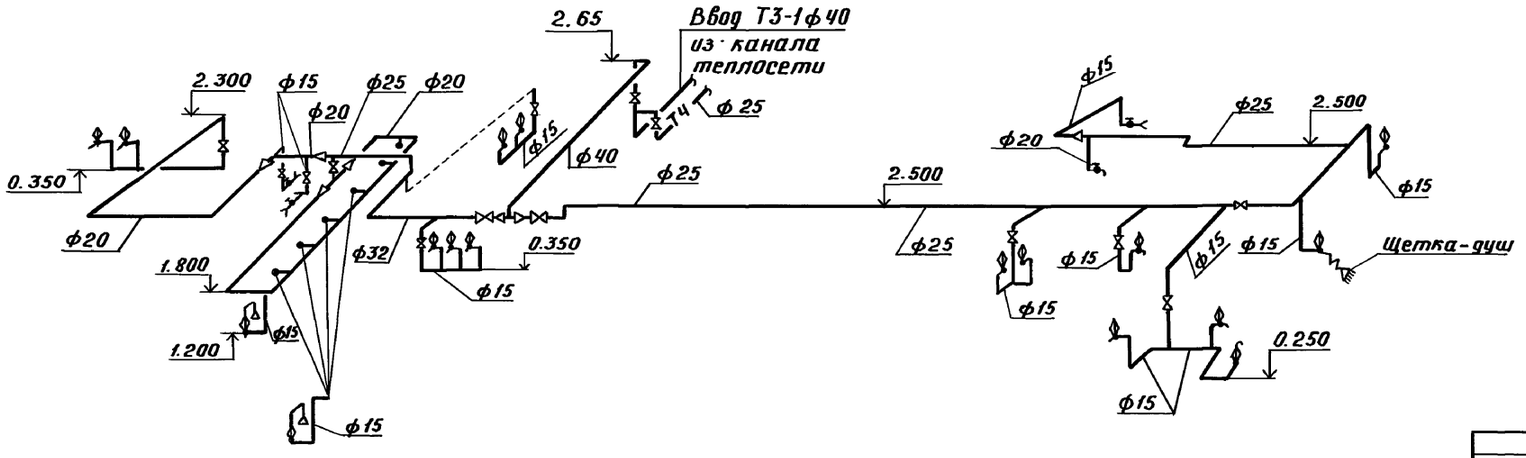

Водомерный узел

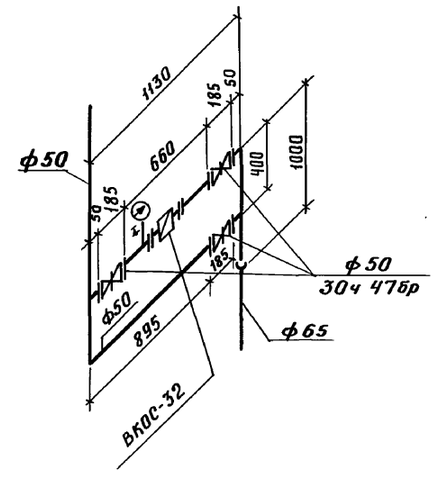

					807-11-17.85 - ВК		
				ГИП	Кузнецов		
				Нач.отд.	Коростелев		
Привязан				Гл.спец.	Ковалышкин		
				Н.контр.	Панасова		
				Гл.спец.	Беспечный		
				Рук.гр.	Павлова		
				Инж.	Кувардина		
Инв.№				Инж.	Валошин		

Санитарный пропускник на 60 человек для животноводческих и птицеводческих предприятий (полносборное здание)	Стадия	Лист	Листов
	Р	3	
Схемы систем В1, Т3	ГИПРОНИСЕЛЬХОЗ		

20967-01 28 Копировал Тимохина Формат 22

Инв.№ подл. | Подпись и дата | Взам.инв.№

Альбом I

План на отм. 0.000

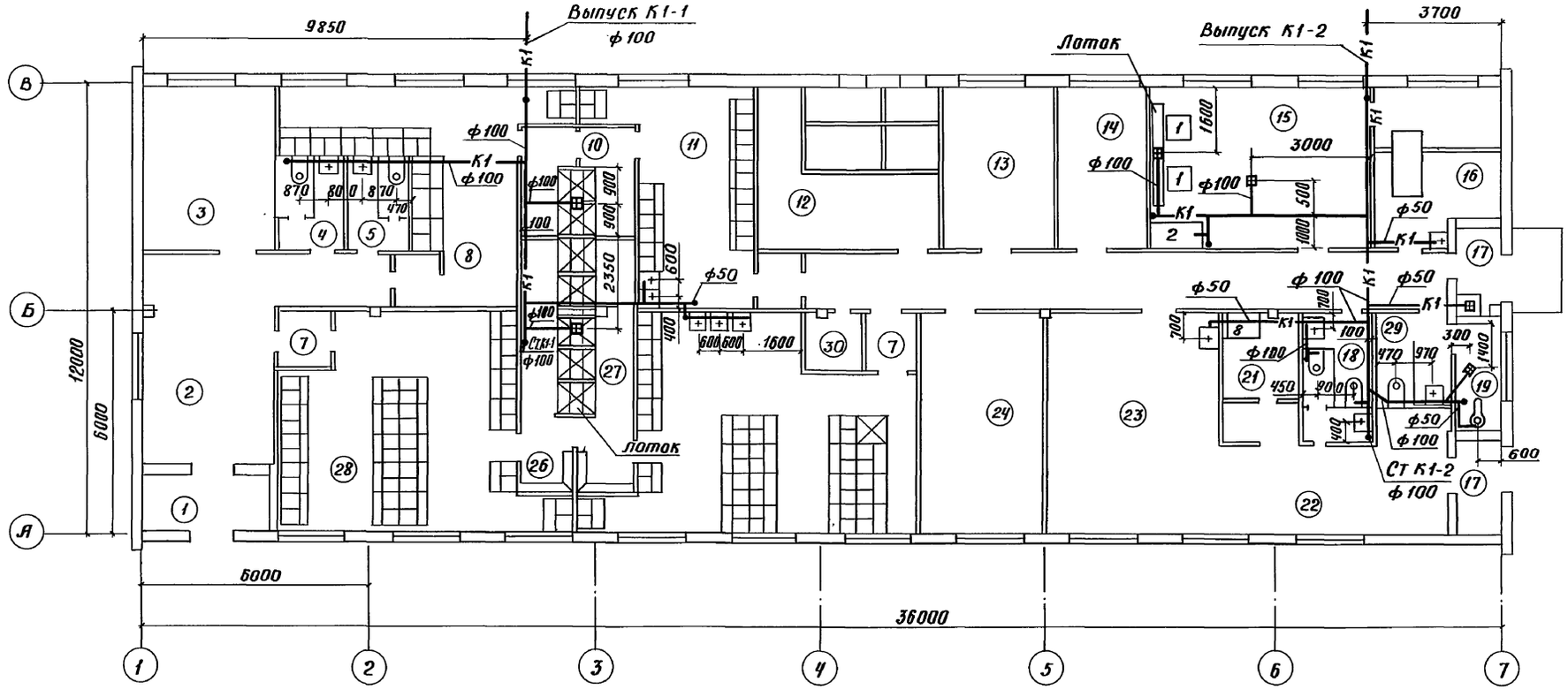

К1

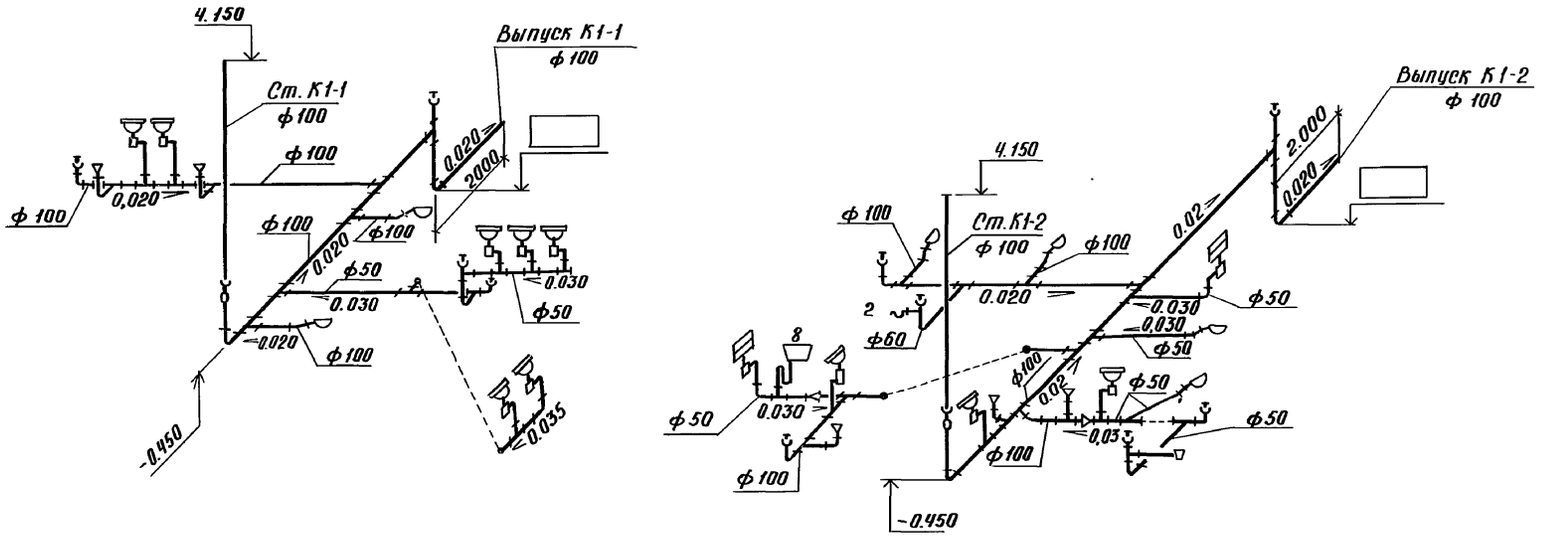

					807-11-17.85-ВК		
				Гип	Кузнецов		
				Нач. отд.	Коростелев		
Привязан				Гл. спец.	Ковалышкин	Санитарный пропускник на 60 человек для животноводческих и птицеводческих предприятий (полносборное здание)	Стадия: Р; Лист: 4; Листов:
				Н. контр.	Ланисова		
				Гл. спец.	Беспечный		
				Рук. гр.	Павлова	План на отм. 0.000 Схемы К1	ГИПРОНИСЕЛЬХОЗ
				Инж.	Кувардина		
Инв. №				Инж.	Волошин		

Инв. № подл. | Подпись и дата | Взам. инв. №

АР	Марков	
ТХ	Мастенина	
ОВ	Нагинская	
СС	АОВ	
Брешков		
Горбатова		

20967-01 29 Копировал Тимокина Формат 22

Ведомость рабочих чертежей основного комплекта марки ОВ

Лист	Наименование	Примечание
1	Общие данные (начало)	
2	Общие данные (окончание)	
3	План вентиляции на отм. 0,000	
4	Схемы систем П1, П2, В1-В4, ВЕ1-ВЕ5	
5	План отопления и теплоснабжения на отм. 0,000	
6	Схемы систем отопления и теплоснабжения установок П1, П2. Узел управления	
7	Установки систем П1, П2	

Ведомость ссылочных и прилагаемых документов

Обозначения	Наименование	Примечание
	Ссылочные документы	
1.494-10	Решетки щелевые регулирующие, Тип Р.	
1.494-21	Крепление решеток воздухоприточных типа „РР" и щелевых регулирующих типа „Р" к воздуховодам и строительным конструкциям	
1.494-25	Подставки под калориферы	
2.190-1/72	Узлы и детали инженерного оборудования жилых и общественных зданий для сельского строительства	
Вып. 2	Вентиляция	
5.903-2	Воздухосборники для систем отопления и теплоснабжения вентиляционных установок	
Вып. 1	Рабочие чертежи	
1.494-27	Воздухоприемные устройства с подвесными утепленными клапанами	
Вып. 7	Воздухоприемные устройства к окнам деревянным для зданий промышленных предприятий по ГОСТ 12506-81	
1.494-32	Зонты и дефлекторы вентиляционных систем	
5.904-10	Узлы прохода вентиляционных шахт через покрытия промышленных зданий	
	Узлы прохода общего назначения	
5.904-5	Гибкие вставки к центробежным вентиляторам	
5.904-13	Заслонки воздушные унифицированные для систем вентиляции	
Вып. 1-2	Заслонки воздушные круглого сечения. Рабочие чертежи	
5.904-1	Детали крепления воздуховодов	
Вып. 0	Указания по выбору и компановке креплений	
Вып. 14.1,2	Рабочие чертежи	
4.903-10	Изделия и детали трубопроводов для тепловых сетей	
Вып. 8	Грязевики	
5.904-4	Двери и люки для вентиляционных камер	
4.904-69	Детали крепления санитарно-технических приборов и трубопроводов	
Проектмонтаж-автоматика	Перечень чертежей типовых и закладных конструкций на установку датчиков отборных устройств и местных приборов, применяемых при автоматизации сантехсистем и котельных установок	
1.494-30	Установка и крепление вентиляторов к строительным конструкциям	
Вып. 2	Установка и крепление центробежных вентиляторов Ц4-70	

Обозначение	Наименование	Примечание
	Прилагаемые документы	
ОВН1	Тройник	
ОВН2	Переход	
ОВН3	Переход	
ОВН4	Переход	
ОВН5	Переход	
ОВН6	Лючок для замера параметров воздуха	
ОВН7	Сетка в рамке	
ОВН8	Конструкция тепловой изоляции трубопровода	5
ОВН9	Конструкция изоляции воздуховода	4
ов.со	Спецификация оборудования систем отопления и вентиляции	
ов.вм	ВМ по рабочим чертежам основного комплекта марки ОВ	

План-схема

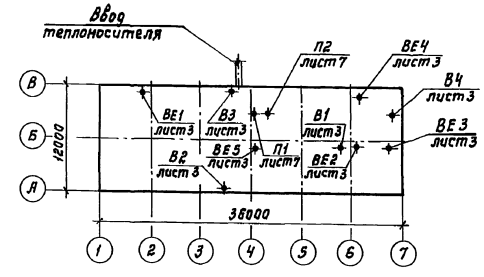

Типовой проект разработан в соответствии с действующими нормами и правилами и предусматривает мероприятия, обеспечивающие взрывную, взрывопожарную и пожарную безопасность при эксплуатации здания.

Главный инженер проекта (А.Л. Кузнецов)

Привязан

Инв.№

807-11-17.85-ОВ

ГИП	Кузнецов	
Нач. отд.	Коростелев	
Гл. спец.	Лукашев	
Н. контр.	Панисова	
Рук. гр.	Нагинская	
Ст. инж.	Шкальникова	
Ст. инж.	Прилуцкая	

Санитарный пропускник на 60 человек для животноводческих и птицеводческих предприятий (павильонное здание)

Стадия	Лист	Листов
Р	1	7

Общие данные (начало)

ГИПРОНИСЕЛЬХОЗ

Инв.№ подл. | Подпись и дата | Взам. инв.№

Характеристика отопительно-вентиляционных систем

Обозначение системы	Кол. систем	Наименование обслуживаемого помещения (технологического оборудования)	Тип установки агрегата	Вентилятор: Тип, исполнение по взрывозащите	N	Схема исполнения	Положение	L м³/ч	P, Па (кгс/м²)	n, об/мин	Электродвигатель: Тип, исполнение по взрывозащите	N, кВт	n, об/мин	Воздухонагреватель: Тип	N	Кол.	Т-ра нагрева, °С от	до	Расход тепла, Вт (ккал/ч)	ΔP, Па (кгс/м²)	Примечание
Т1	1	Помещение в осях 1-5	Д4105-2	В-Ц4-70	4	1	Л0°	1775	600 (60)	1400	4А80Л4	1,1	1400	КВСБ	8П	1	-20	+27	28000 (24000)		
														КВББ	7П	1	-30	+27	33900 (29100)		
Т2	1	Помещение в осях 5-7	А5090-2	В-Ц4-70	5	1	Л0°	3300	580 (58)	1410	4А80Л4	1,5	1410	КВББ	7П	1	-20	+17	40900 (35165)		
														КВББ	8П	1	-30	+17	52000 (44670)		
В1	1	Помещение блока																			
		питания	КЦ3-90		4	1		2620	150 15	910	4А71А6У2	0,37	910								
В2	1	Душевые	А2,5105-1	В-Ц4-70	2,5	1	Пр270°	525	220 22	1400	4АА56Л4	0,12	1400								
В3	1	Мужской и женский																			
		гардероб рабочей																			
		одежды	А3.15095-1	В-Ц4-70	3,15	1	Пр270°	900	260 26	1400	4АА63Л4	0,25	1400								
В4	1	Помещение для де-																			
		зинфекции одежды	А2,5095-1	В-Ц4-70	2,5	1	Л270°	300	158 15,8	1400	4АА56Л4	0,12	1400								
ВЕ1	1	Уборная женская																			
		Уборная мужская												Дефлектор	Д.	00.	000				100 м³/ч
ВЕ2	1	Уборная мужская												Дефлектор	Д.	00.	000				50 м³/ч
ВЕ3	1	Уборная женская,																			
		комната личной																			
		гигиены женщин												Дефлектор	Д.	00.	000				230 м³/ч
ВЕ4	1	Постирочная												Дефлектор	Д.	00.	000				200 м³/ч
ВЕ5	1	Инвентарная												Дефлектор	Д.	00.	000				5 м³/ч

Общие указания

1. Проект разработан для районов с расчетной температурой наружного воздуха -20°С, -30°С и на основании СНиП II-92-76, СНиП II-33-75, СНиП II-3-79.
2. Теплоснабжение здания осуществляется от котельной комплекса. Теплоносителем для систем отопления и теплоснабжения отопительно-вентиляционных установок является вода с параметрами:
   в подающем трубопроводе (Т1) температура 95°С,
   в обратном трубопроводе (Т2) температура 70°С.
3. Основные показатели по чертежам отопления и вентиляции

Наименование здания (сооружения) помещения	Объем м³	Периоды года при $t_н$, °С	Расход тепла Вт (ккал/ч): на отопление	на вентиляцию	на горячее водоснабжение	Общий	Расход холода ккал/ч	Установленная мощность электродвигателей кВт
Санитарный								
пропускник	1563	- 20	40000	69000	150000	259000		3,46
на 60 человек			(34300)	(59165)	(129000)	(222465)		
для животно-	1580	- 30	42000	86000	150000	278000		3,46
водческих и			(36200)	(73770)	(129000)	(238970)		
птицеводчес-								
ких предприятий								

4. Требуемый напор на вводе в здание - 12 м.
5. Отопление помещений дежурное осуществляется нагревательными приборами.
   В рабочее время температура внутреннего воздуха достигается путем перегрева воздуха приточной вентиляции.
   Трубопроводы в приямке, в узле управления, в подпольных каналах, трубопроводы теплоснабжения установок П1 и П2 изолируются полуцилиндрами ГОСТ 23208-83 (а воздухозаборный воздуховод для проветривания дезинфекционной камеры матами по ГОСТ 21880-76) из минеральной ваты на синтетическом связующем с покровным слоем из рулонного стеклопластика РСТ-6-В по ТУ6-11-145-80.
   Толщина изоляции S=40 мм.
6. Вентиляция помещений приточно-вытяжная с естественным и механическим побуждением.
   Система В1 удаляет воздух из помещений блока питания.
   Система В2 служит для вентиляции душевых.
   Система В4 служит для проветривания дезинфекционной камеры ОПДК-1, работает кратковременно, притоком не компенсируется.

Воздуховоды систем П1, П2, В1, В2, ВЕ1, ВЕ3. выполняются из асбестоцементных коробов по серии 2.190-1/72 вып. 2; систем В3, ВЕ2, ВЕ4, ВЕ5 - из листовой стали ГОСТ 19903-74; В4 - из тонколистовой оцинкованной стали по ГОСТ 14918-80.

7. Неизолированные трубопроводы и нагревательные приборы окрашиваются эмалью ПФ-837 ТУ6-10-1309-77 в два слоя. Металлические воздуховоды покрываются эмалью ПФ-115 ГОСТ 6465-76 по грунту ГФ-021 ГОСТ 25129-82 за 2 раза.
8. Монтаж систем отопления и вентиляции производить в соответствии со СНиП III-28-75.
9. Потери давления в трубопроводах - 5 м.

Условные обозначения:

- ОМС / Ф200 — Отверстие, затянутое металлической сеткой
- УП1 — Узел прохода вентиляционной шахты через покрытие
- Воздуховод металлический в плане
- Воздуховод металлический в схеме
- Воздуховод асбестоцементный в плане
- Воздуховод асбестоцементный в схеме

Привязан

Инв. №

ГИП	Кузнецов		
Нач. отд.	Коростелев		
Гл. спец. отд.	Лукашев		
Н. контр.	Панисова		
Рук. гр.	Нагинская		
Ст. инж.	Школьникова		
Ст. инж.	Прилучкая		

807-11-17.85 ОВ

Санитарный пропускник на 60 человек для животноводческих и птицеводческих предприятий (полносборное здание)

Стадия	Лист	Листов
Р	2	

Общие данные (окончание)

ГИПРОНИСЕЛЬХОЗ

Инв. № подл. | Подпись и дата | Взам. инв. №

Альбом I

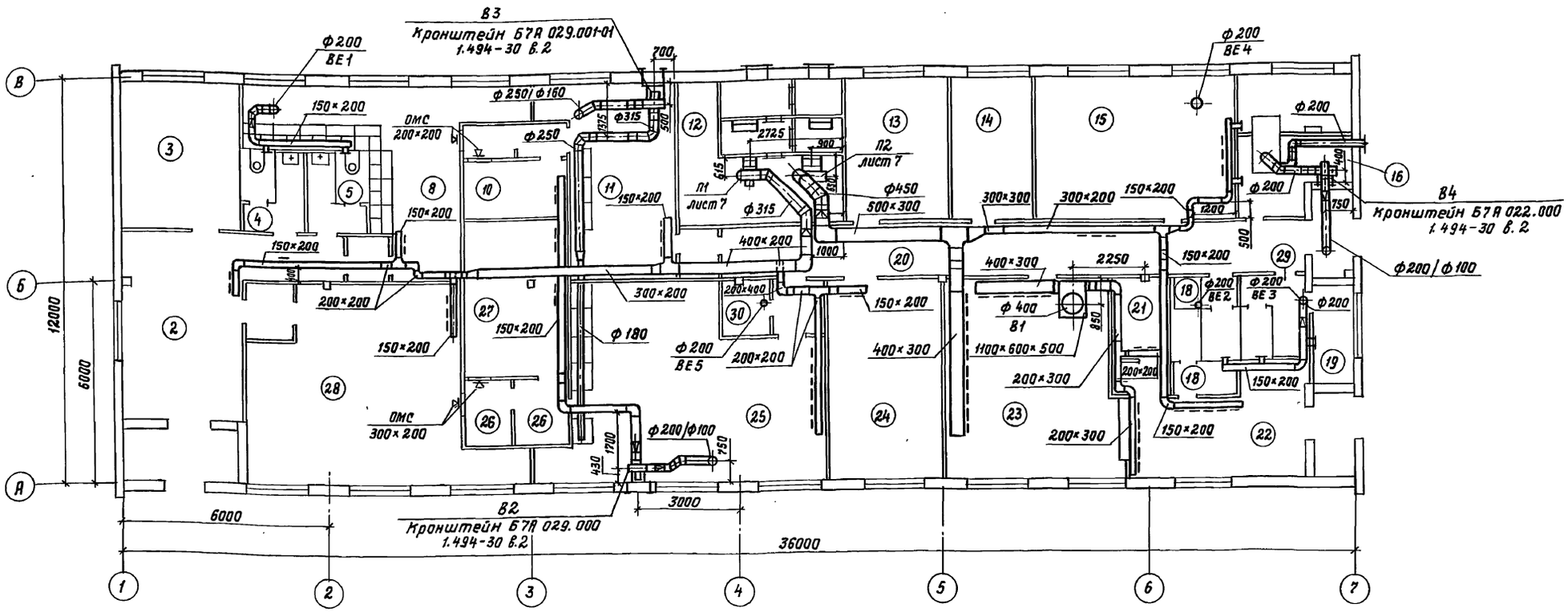

Таблица воздухообмена.

N пом.	Наименование помещений	Объем помещений	Температура помещений	Приток: Кратность	Приток: Объем м³/ч	Приток: N систем	Вытяжка: Кратность	Вытяжка: Объем м³/ч	Вытяжка: N систем	Примечание
2	Вестибюль	60	16	2	220	П1				Вытяжка 100 из пом. 4,5
3	Кабинет заведующего фермой	60	18							
4	Уборная женская		16				1	50	ВЕ1	Приток из пом. 2
5	Уборная мужская		16					50	ВЕ1	То же
8	Гардероб мужской уличной и домашней одежды	60	23		150	П1				Вытяжка из пом. 10
10	Душевая		25					150	В2	Приток из пом. 8
11	Гардероб мужской рабочей одежды	60	23	5	300	П1	5	300	В2	Вытяжка из шкафов для сушки
12	Венткамера		10							
13	Комната специалистов	33	18							
14	Комната специалистов	33	18							
15	Постирочная	100	15	по расчету	180	П2		200	ВЕ4	Приток 20 м³/ч в коридор
16	Помещение для дезинфекции одежды:									
	а) грязное отделение	30	16	4	120	П2				
	б) чистое отделение	20	16	4	80	П2				
18	Уборная мужская		16					50	ВЕ2	Приток из пом. 22
19	Комната личной гигиены женщин	15	20				2	30	ВЕ3	Приток из коридора
20	Коридор		16		250	П2				
21	Моечная	20	18	4	80	П2	6	120	В1	Приток 40 м³/ч из пом. 23
22	Раздаточная	63	16	по расчету	450	П2	по расчету	900	В1	Приток 450 м³/ч из пом. 23
23	Обеденный зал	105	16	по расчету	2140	П2	по расчету	1600	В1	Вытяжка 540 м³/ч из пом. 18, 21, 22
24	Красный уголок	87	18	15	130	П1				
25	Женский гардероб рабочей одежды	120	23	5	600	П1	5	600	В3	Вытяжка из шкафов для сушки
27	Душевая		25					375	В2	Приток из пом. 28
28	Женский гардероб уличной и домашней одежды	120	23		375	П1				Вытяжка из пом. 27
29	Уборная женская		16					100×2	ВЕ3	Приток из коридора
30	Инвентарная	10	10				1	10	ВЕ5	Приток из коридора

Привязан

Инв. N

ГИП	Кузнецов	
Нач. отд.	Коростелев	
Гл. сп. отд.	Лукашев	
Н. контр.	Панисова	
Рук. гр.	Нагинская	
Ст. инж.	Школьникова	
Ст. инж.	Панюшкина	

807-11-17.85-ОВ

Санитарный пропускник на 60 человек для животноводческих и птицеводческих предприятий (полносборное здание)

Стадия	Лист	Листов
Р	3	

План вентиляции на отм. 0.000

ГИПРОНИСЕЛЬХОЗ

20967-01 32 Копировала И. Козлова Формат А2

Инв. N подл. | Подпись и дата | Взам. инв. N | АР | ВК | Э | Марков | Павлова | Ткачев | ТХ | Засыпкин

Альбом I

П1

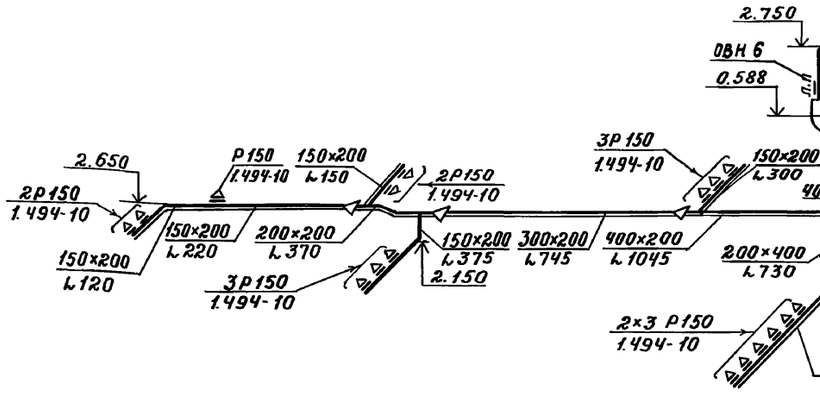

П2

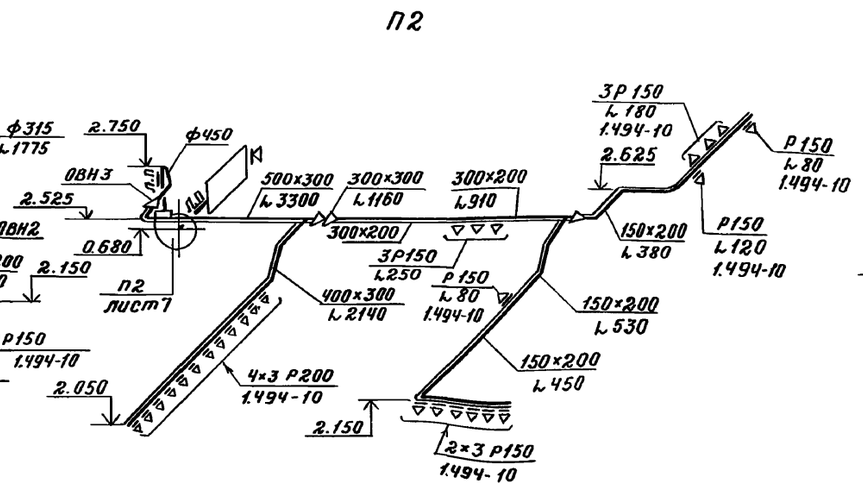

В1

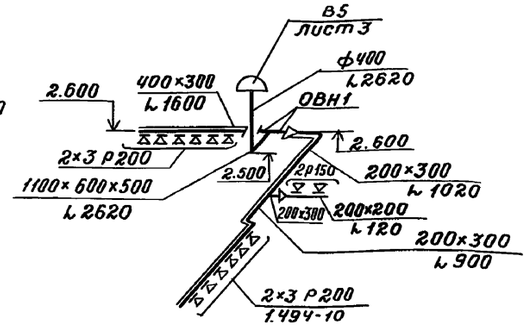

В2

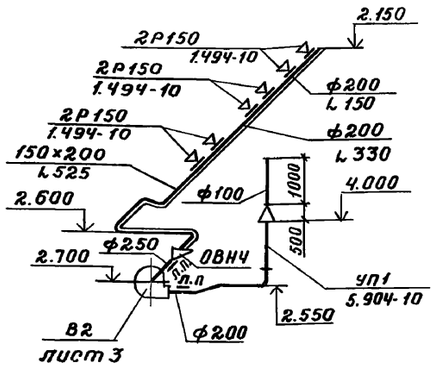

В3

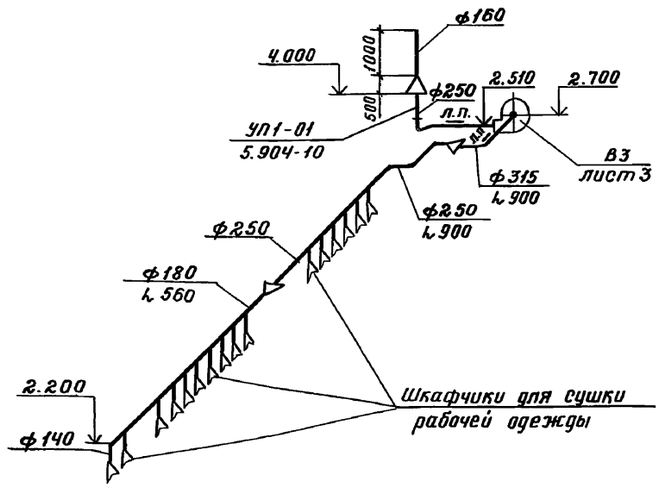

В4

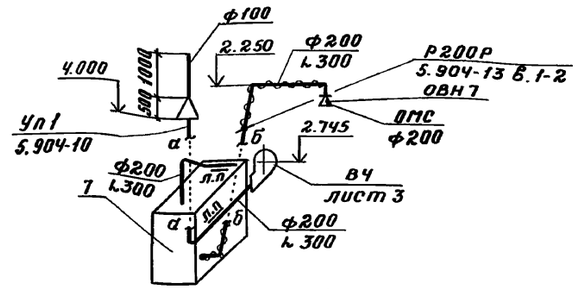

ВЕ1

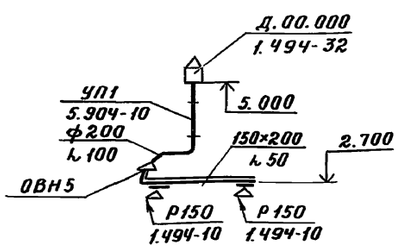

ВЕ2

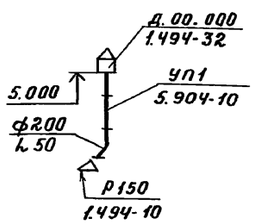

ВЕ3

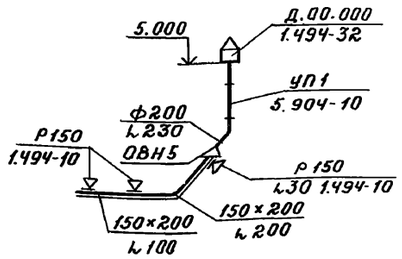

ВЕ4, (ВЕ5)

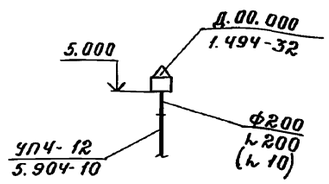

				807-11-17.85-ОВ	
ГИП	Кузнецов				
Нач.отд.	Коростелев			Санитарный пропускник на 60 человек для животноводческих и птицеводческих предприятий (полносборное здание)	Стадия: Р; Лист: 4; Листов:
Гл.специал.	Лукашев				
Н.контр.	Панисова				
Рук.гр.	Нагинская			Схемы систем П1, П2 В1-В4, ВЕ1-ВЕ5	ГИПРОНИСЕЛЬХОЗ
Ст.инж.	Шкодникова				
Ст.инж.	Панюшкина				

Привязан

Инв.№

Инв.№ подл. | Подпись и дата | Взам.инв.№

Альбом I

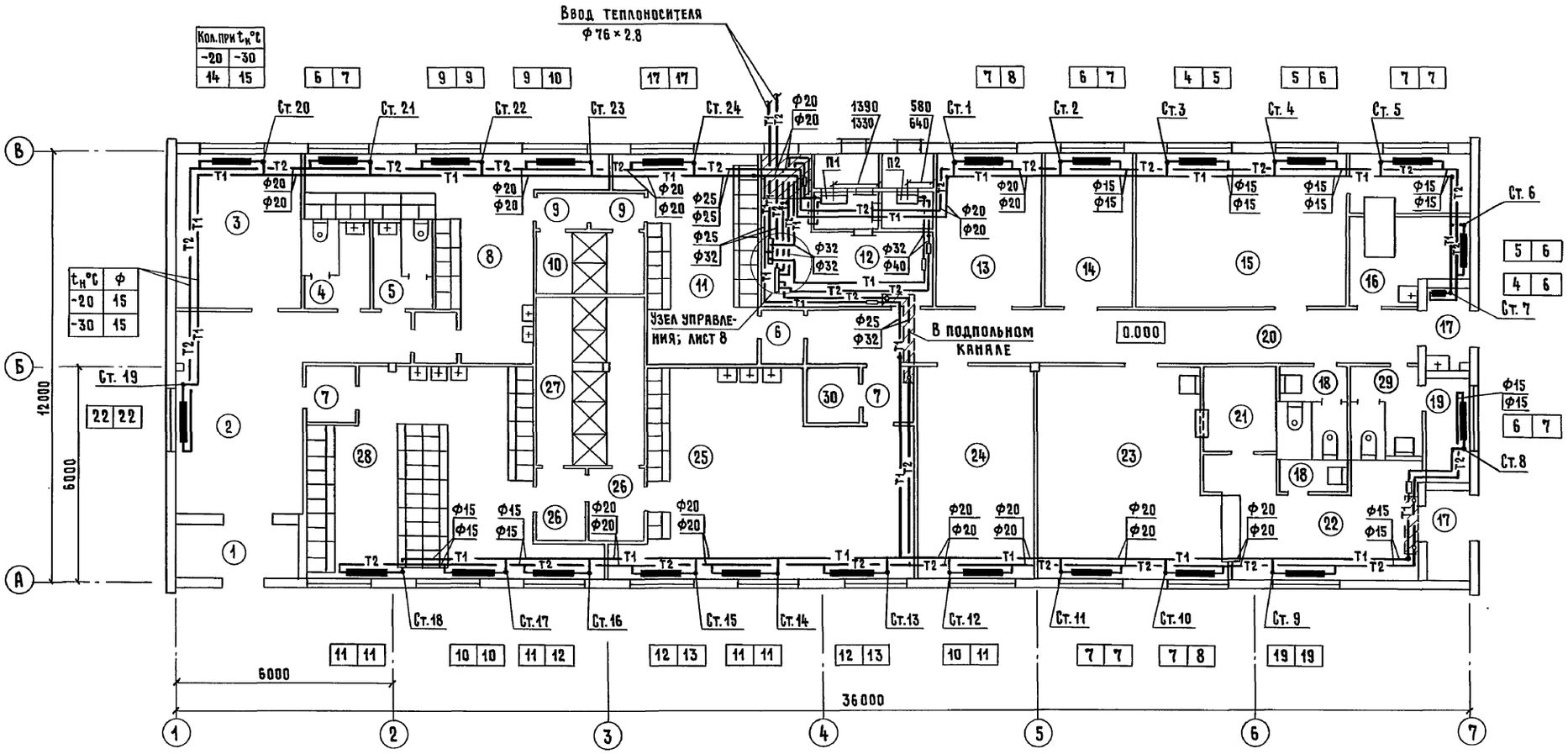

Наименование помещений см. лист 3

ГИП	Кузнецов		
Нач. отд.	Коростелев		
Гл. спец. от.	Лукашев		
Н. контр.	Панисова		
Рук. гр.	Нагинская		
Ст. инж.	Школьникова		
Ст. инж.	Панюшкина		

Привязан

Инв. №

807-11-17.85 - ОВ

Санитарный пропускник на 60 человек для животноводческих и птицеводческих предприятий (полносборное здание)

Стадия	Лист	Листов
Р	5	

План отопления и теплоснабжения на отм. 0.000

ГИПРОНИСЕЛЬХОЗ

20967-01 34

Копировал

Формат А2

АР	Марков	
ВК	Павлова	
Э	Ткачев	

ТХ

Засыпкин

Инв. № подл. | Подпись и дата | Взам. инв. №

Альбом I

Система отопления

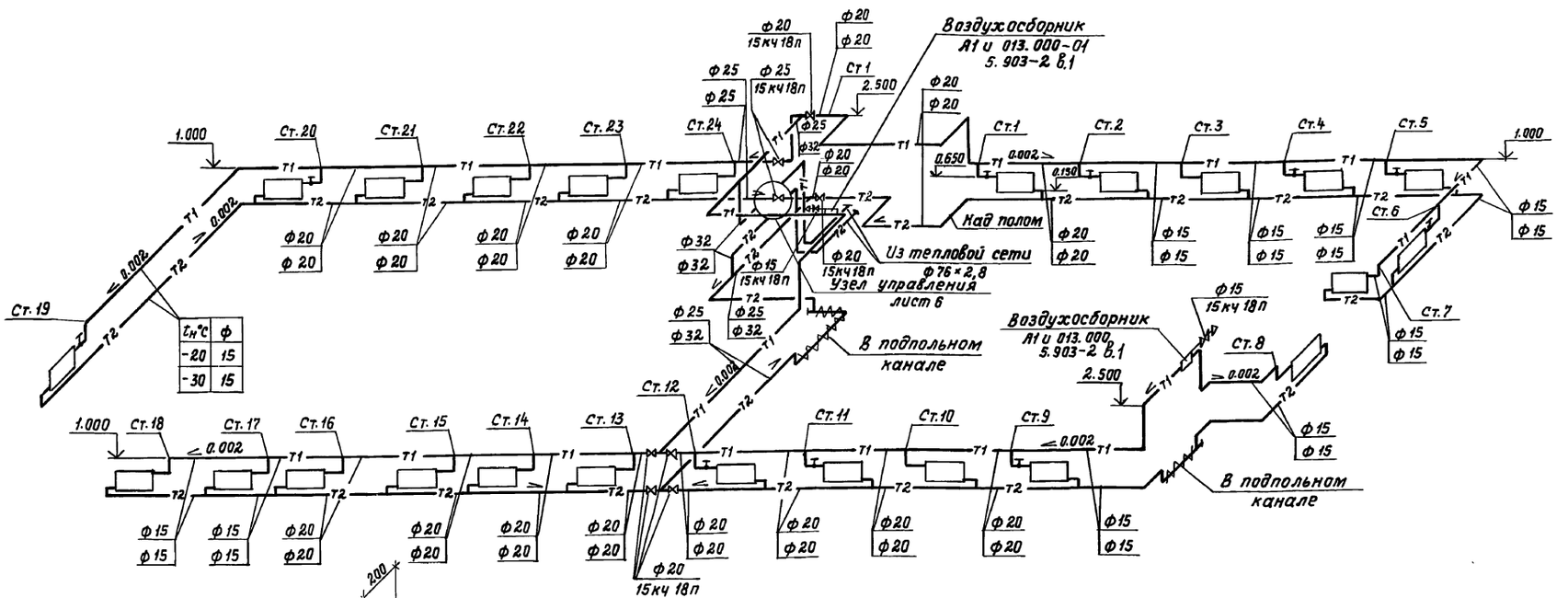

$t_н$°C	ф
-20	15
-30	15

Узел управления

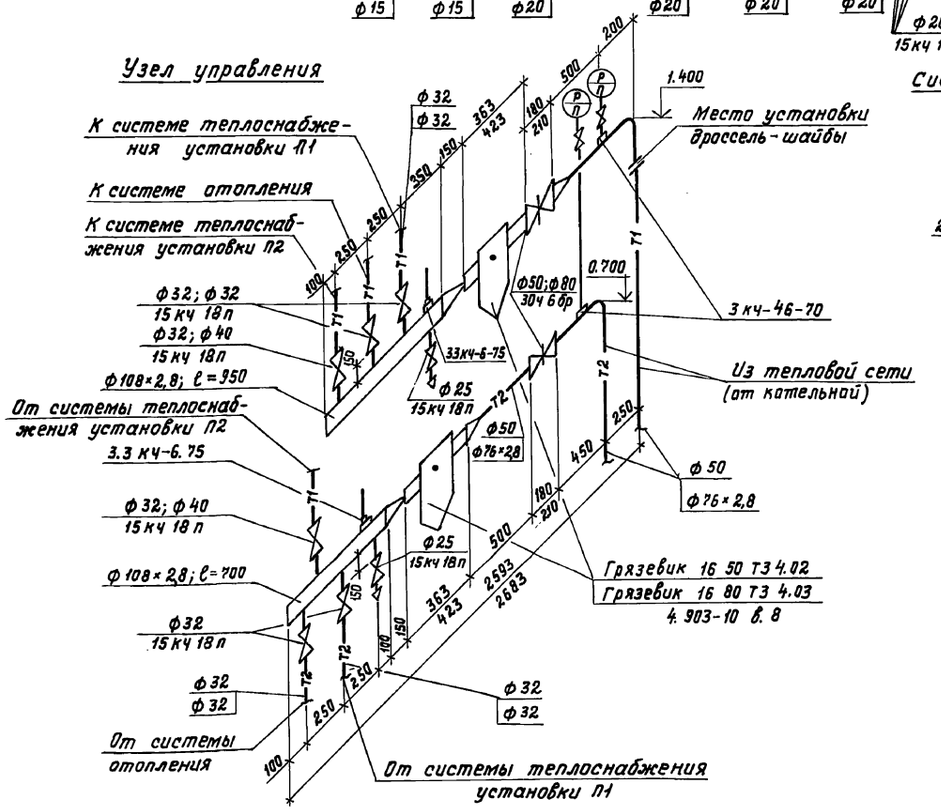

Система теплоснабжения установки П1

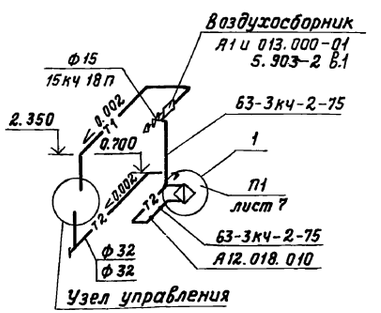

Система теплоснабжения установки П2

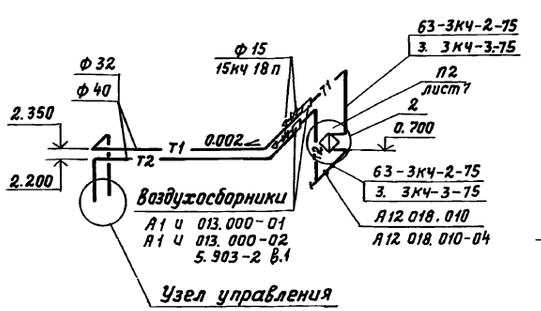

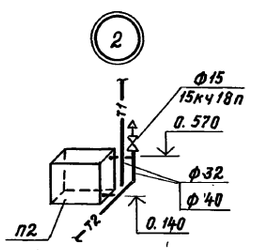

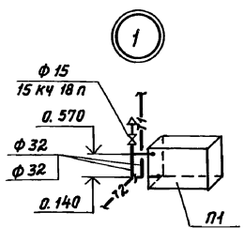

Все неуказанные диаметры трубопроводов приняты ф15.
Вентили на грязевиках не учитываются в спецификации, так как входят в комплект поставки.
Изоляция трубопроводов систем теплоснабжения и узла управления условно не показана.

				807-11-17.85-ОВ		
Гип	Кузнецов					
Нач.отд.	Коростелев					
Гл.сп.отд.	Лукашев			санитарный пропускник на 60 человек для животноводческих и птицеводческих предприятий (полносборное здание)	стадия: Р	лист: 6	листов:
Н.контр.	Панисова					
Рук.гр.	Нагинская					
Ст.инж.	Шкальникова			Схемы систем отопления и теплоснабжения установок П1, П2. Узел управления	ГИПРОНИСЕЛЬХОЗ	
Ст.инж.	Папошкина					

Привязан

Инв.N

Инв.N подл. | Подпись и дата | Взам.инв.N

20967-01 35 Копировала И.Козлова Формат А2

Разрез 1-1

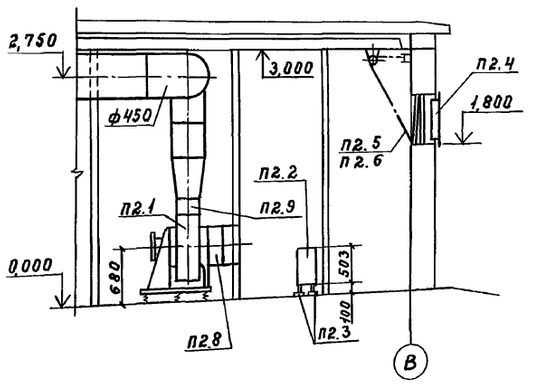

План

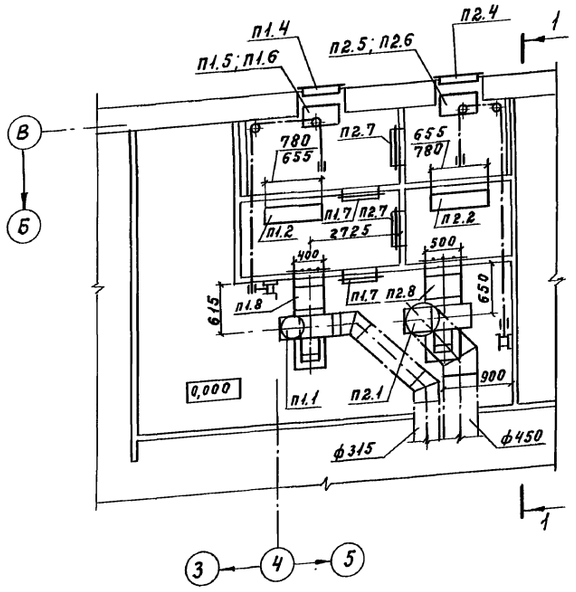

Спецификация отопительно-вентиляционных установок

Марка, поз.	Обозначение	Наименование	Кол.	Масса ед. кг	Примечание
		П1			
П1.1		Агрегат вентиляторный			
		А4105-2 комплектно:	1	88	
		а) вентилятор центро-			
		бежный ЦЧ-70 N4 с ко-			
		лесом D=1,05 Дн, исполне-			
		ние 1, положение „ЛО°";			
		б) электродвигатель			
		4А80А4; 1410 об/мин,			
		1,1 кВт;			
		в) виброизоляторы			
П1.2		Калориферы			
		$t_н$=-20°С КВС8-П	1	74,8	
		$t_н$=-30°С КВБ7-П	1	84	
П1.3	1.494-25	Подставка под			
		калорифер, тип 1	4		
П1.4	ТУ36.1517-71	Решетка жалюзийная			
		СТД 302	4		
П1.5	1.494-27 вып. 7	Каркас (на 1 клапан)			
		5С1В 010.000622×573(н)	1		
П1.6	1.494-27 вып. 7	Клапан утепленный			
		5С1.020.000-06	1		
П1.7	5.904-4	Дверь герметическая			
		неутепленная Дс 1,25×0,5	2		
П1.8	5.904-5	Гибкая вставка ВВ-19	1		
П1.9	5.904-5	Гибкая вставка ВН-12	1		

Марка, поз.	Обозначение	Наименование	Кол.	Масса ед. кг	Примечание
		П2			
П2.1		Агрегат вентиляторный			
		А5090-2 комплектно:	1	117	
		а) вентилятор центро-			
		бежный ЦЧ-70 N5 с ко-			
		лесом D=0,9 Дн, исполне-			
		ние 1, положение „ЛО°";			
		б) электродвигатель			
		4А80В4; 1410 об/мин,			
		1,5 кВт			
		в) виброизоляторы			
П2.2		Калориферы			
		$t_н$=-20°С КВБ7-П	1	84	
		$t_н$=-30°С КВБ8-П	1	96,6	
П2.3	1.494-25	Подставка под			
		калорифер, тип 1	4		
П2.4	ТУ36.1517-71	Решетка жалюзийная			
		СТД 302	4		
П2.5	1.494-27 вып. 7	Каркас (на 1 клапан)			
		5С1В 010.000622×573(н)	1		
П2.6	1.494-27 вып. 7	Клапан утепленный			
		5С1.020.000-06	1		
П2.7	5.904-4	Дверь герметическая			
		неутепленная Дс 1,25×0,5	2		
П2.8	5.904-5	Гибкая вставка ВВ-20	1		
П2.9	5.904-5	Гибкая вставка ВН-13	1		

Установку воздухоприемного устройства, герметических дверей и закладных рам для крепления оборудования выполнить по строительным чертежам.
Во фланцевых соединениях установить резиновые прокладки.

Привязан	ГИП	Кузнецов		807-11-17.85-ОВ
	Нач.отд.	Коростелев		
	Гл.сп.отд.	Лукашев		Санитарный пропускник на 60 человек для животноводческих и птицеводческих предприятий (Полносборное здание)
	Н.контр.	Панисова		Стадия: Р; Лист: 7; Листов:
	Рук. гр.	Нагинская		
	Ст.инж.	Школьникова		Установки систем П1, П2
Инв. N	Ст.инж.	Панюшкина		ГИПРОНИСЕЛЬХОЗ

20967-01 36 Копировала Самойл Формат А2

Инв. N подл.	Подпись и дата	Взам. инв. N		
			АОВ	Горбалетова
			Э	Ткачев
			АР	Марков

Альбом I

ТИПОВОЙ ПРОЕКТ

807-11-17.85

САНИТАРНЫЙ ПРОПУСКНИК НА 60 ЧЕЛОВЕК ДЛЯ ЖИВОТНОВОДЧЕСКИХ И ПТИЦЕВОДЧЕСКИХ ПРЕДПРИЯТИЙ

ПОЛНОСБОРНОЕ ЗДАНИЕ

АЛЬБОМ I

ЭСКИЗНЫЕ ЧЕРТЕЖИ ОБЩИХ ВИДОВ НЕСТАНДАРТНЫХ КОНСТРУКЦИЙ СИСТЕМ ОТОПЛЕНИЯ И ВЕНТИЛЯЦИИ

Инв.№ подл. | Подпись и дата | Взам. инв.№

Привязан

Инв. №

Формат А4

Альбом I

Обозначение		Наименование	Примечание
т.п.	ОВН 1	Тройник	
	ОВН 2	Переход	
	ОВН 3	Переход	
	ОВН 4	Переход	
	ОВН 5	Переход	
	ОВН 6	Лючок для замера параметров воздуха	
	ОВН 7	Сетка в рамке	
	ОВН 8	Конструкция тепловой изоляции трубопровода	
	ОВН 9	Конструкция изоляции воздуховода	

Привязан

Инв. №

807-11-17.85-ОВН

ГИП	Кузнецов	
Нач. отд.	Коростелев	
Н. контр.	Панисова	
Рук. гр.	Нагинская	
Ст. инж.	Школьникова	
Ст. инж.	Прилуцкая	

Содержание

Стадия	Лист	Листов
Р		1

ГИПРОНИСЕЛЬХОЗ

Формат А4

Альбом I

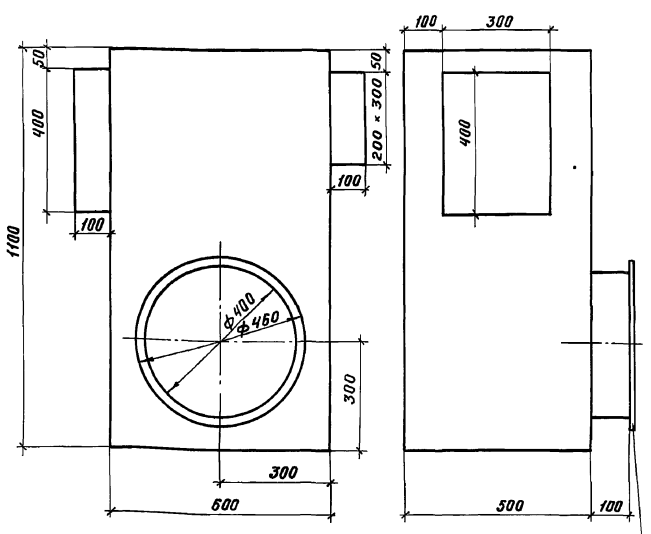

1. Тройник изготовить из листовой стали S=0,7мм по ГОСТ 19903-74
2. Тройник покрывается эмалью ПФ-115 ГОСТ 6465-76 по грунту ГФ-021 ГОСТ 25129-82 за 2 раза
3. Масса изделия 16,6 кг

Привязан

Инв. №

807-11-17.85-ОВН 1

ГИП	Кузнецов	
Нач. отд.	Коростелев	
Н. контр.	Панисова	
Рук. гр.	Нагинская	
Ст. инж.	Школьникова	
Ст. инж.	Прилуцкая	

Тройник

Стадия	Лист	Листов
Р		1

ГИПРОНИСЕЛЬХОЗ

Формат А4

20969-01 37

Альбом I

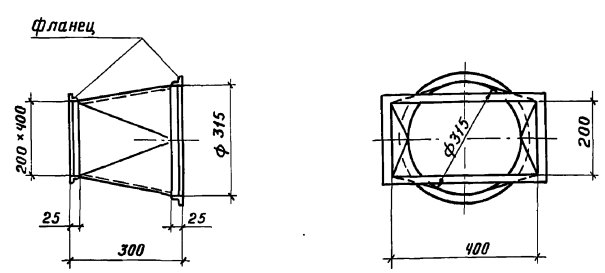

1. Переход изготовить из листовой стали S=0,7 мм по ГОСТ 19903-74
2. Переход покрывается эмалью ПФ-115 ГОСТ 6465-76 по грунту ГФ-021 ГОСТ 25129-82 за 2 раза
3. Масса изделия 1,55 кг

Привязан

Инв. №

807-11-17.85-ОВН 2

ГИП	Кузнецов	
Нач. отд.	Коростелев	
Н. контр.	Панисова	
Рук. гр.	Нагинская	
Ст. инж.	Школьникова	
Ст. инж.	Панюшкина	

Переход

Стадия	Лист	Листов
Р		1

ГИПРОНИСЕЛЬХОЗ

Копировал Тимохина

Формат А4

Альбом I

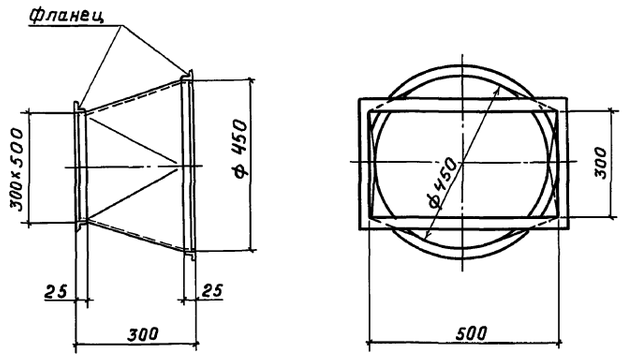

1. Переход изготовить из листовой стали S=0,7 мм по ГОСТ 19903-74
2. Переход покрывается эмалью ПФ-115 ГОСТ 6465-76 по грунту ГФ-021 ГОСТ 25129-82 за 2 раза
3. Масса изделия 2,33 кг.

Привязан

Инв. №

Взам. инв. №

Подпись и дата

Инв. № подл.

Нач. отд.	Коростелев		
Н. контр.	Панисова		
Рук. гр.	Нагинская		
Ст. инж.	Школьникова		
Ст. инж.	Панюшкина		

807-11-17.85-ОВН 3

Переход

Стадия	Лист	Листов
Р		1

ГИПРОНИСЕЛЬХОЗ

формат А4

Альбом I

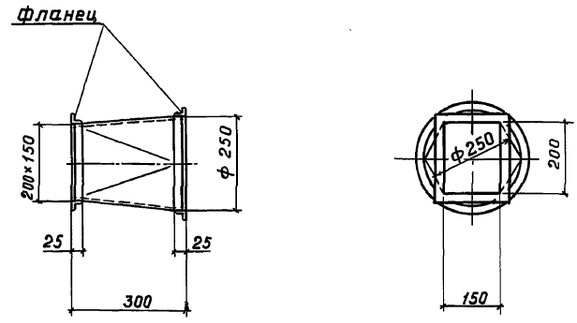

1. Переход изготовить из листовой стали S=0,6 мм по ГОСТ 19903-74
2. Переход покрывается эмалью ПФ-115 ГОСТ 6465-76 по грунту ГФ-021 ГОСТ 25129-82 за 2 раза
3. Масса изделия 1,29 кг.

Привязан

Инв. №

Взам. инв. №

Подпись и дата

Инв. № подл.

Н. отд.	Коростелев		
Н. контр.	Панисова		
Рук. гр.	Нагинская		
Ст. инж.	Школьникова		
Ст. инж.	Панюшкина		

807-11-17.85-ОВН 4

Переход

Стадия	Лист	Листов
Р		1

ГИПРОНИСЕЛЬХОЗ

формат А4

Альбом I

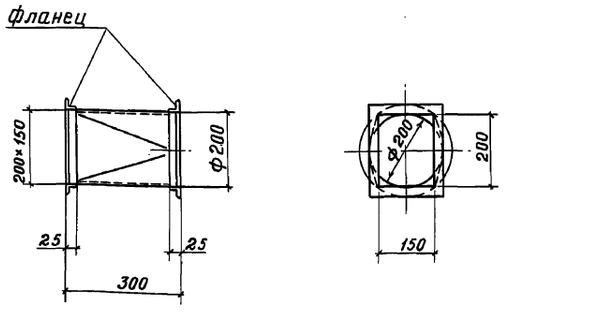

1. Переход изготовить из листовой стали S=0,5 мм по ГОСТ 19903-74
2. Переход покрывается эмалью ПФ-115 ГОСТ 6465-76 по грунту ГФ-021 ГОСТ 25129-82
3. Масса изделия 1,03 кг.

Привязан

Инв. №

Взам. инв. №

Подпись и дата

Инв. № подл.

Нач. отд.	Коростелев		
Н. контр.	Панисова		
Рук. гр.	Нагинская		
Ст. инж.	Школьникова		
Ст. инж.	Панюшкина		

807-11-17.85-ОВН 5

Переход

Стадия	Лист	Листов
Р		1

ГИПРОНИСЕЛЬХОЗ

формат А4

20696-01 38

Альбом I

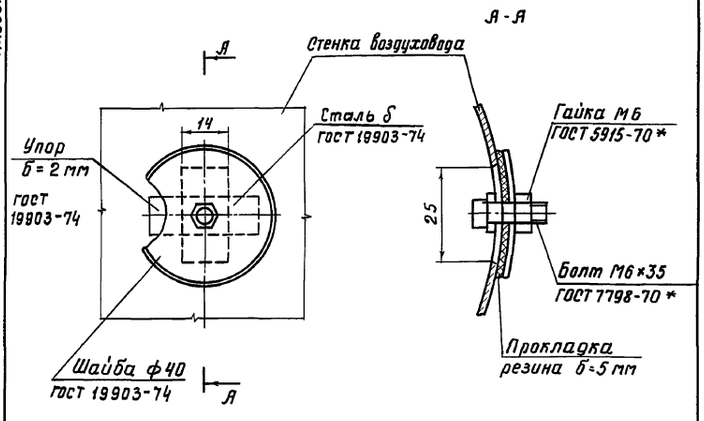

Отверстия для производства замеров располагать на прямых участках на расстоянии не менее 5 диаметров воздуховода В круглых воздуховодах ф 100-150 пробивается одно отверстие, для воздуховодов диаметром свыше 150 мм пробиваются два отверстия под углом 90° друг к другу

Привязан

Инв. №

Взам. инв. №

Подпись и дата

Инв. № подл.

Нач. отд.	Коростелев		
Н. контр.	Панисова		
Рук. гр.	Нагинская		
Ст. инж.	Гроголба		

807-11-17.85-ОВН 6

Лючок для замера параметров воздуха

Стадия	Лист	Листов
Р		1

ГИПРОНИСЕЛЬХОЗ

Копировал Тимохина

формат А4

Альбом I

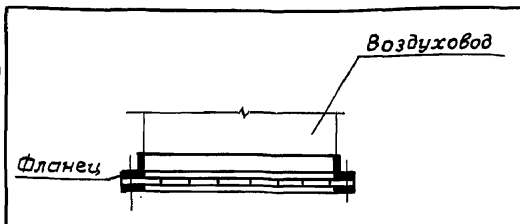

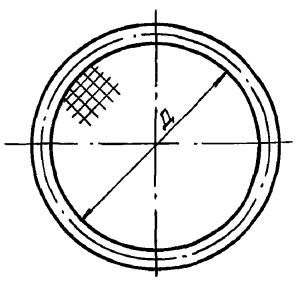

Обозначение сетки	Размер сетки Д, мм	Масса кг
ОМС	200	

Сетку принять проволочную тканую с квадратными ячейками N 25 по ГОСТ 3826-82.

Привязан

Инв. N

Нач. отд.	Коростелев	Подп.	
Н. контр.	Панисова	"	
Рук. гр.	Нагинская	"	
Ст. инж.	Школьникова	"	

807-11-17.85-ОВН7

Сетка в рамке

Стадия	Лист	Листов
Р		1

ГИПРОНИСЕЛЬХОЗ

Инв. N подл. | Подпись и дата | Взам. инв. N

Альбом I

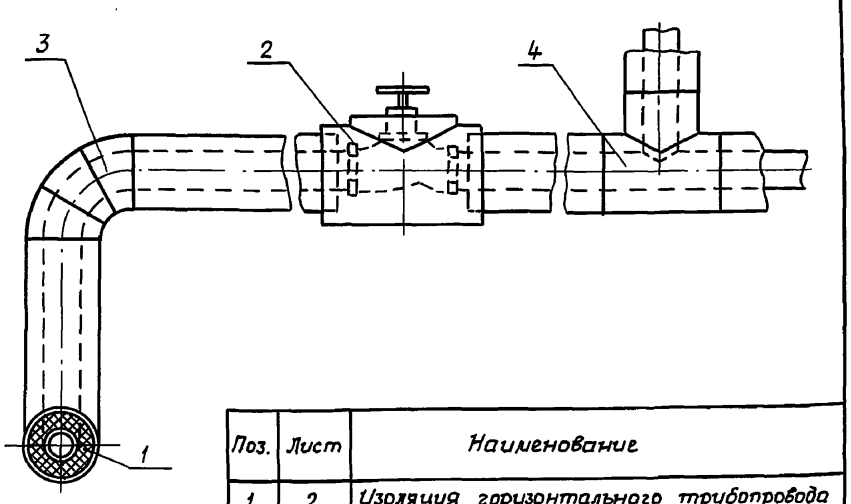

Поз.	Лист	Наименование
1	2	Изоляция горизонтального трубопровода
2	3	Изоляция арматуры
3	4	Изоляция отвода
4	5	Изоляция тройника

1. Изоляции подлежит подающий и обратный трубопровод
2. Трубопровод прокладывается в помещении, $t_{вн}$ = +18-20°С.
3. Теплоноситель: подающий 95°С, обратный 70°С.
4. Перед нанесением изоляции трубопроводы и арматура покрываются антикоррозийной краской БТ 177 ГОСТ 5631-79 по грунтовке ГФ-021 ГОСТ 25129-82.

Привязан

Инв. N

Нач. отд.	Коростелев	Подп.	
Н. контр.	Панисова	"	
Рук. гр.	Нагинская	"	
Ст. инж.	Струнина	"	

807-11-17.85-ОВН 8

Конструкция тепловой изоляции трубопровода

Стадия	Лист	Листов
Р	1	5

ГИПРОНИСЕЛЬХОЗ

Инв. N подл. | Подпись и дата | Взам. инв. N

Альбом I

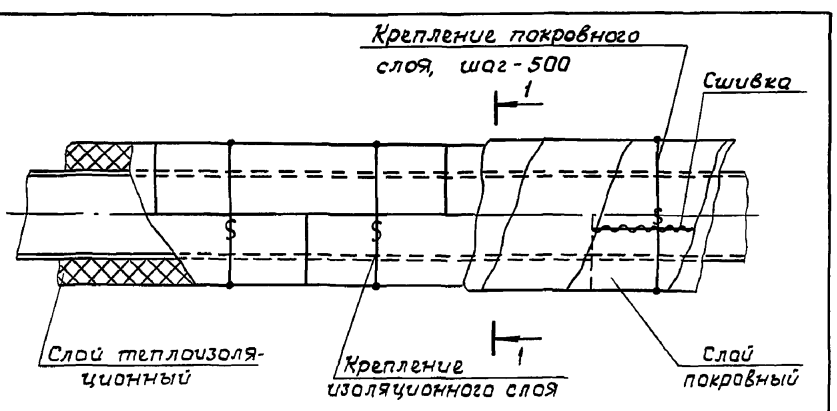

1 - 1

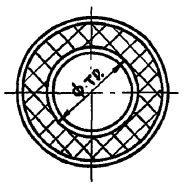

Фу трубы	Толщина изоляции мм	Материал: Слой теплоизоляционный	Материал: Слой покровный
32	40	Полуцилиндры минераловатные на синтетическом связующем ГОСТ 23208-83	Рулонный стеклопластик РСТ-Б-В ТУ6-11-145-80
40	40		
50	40		
76×2,8	40		
108×2,8	40		

Крепление изоляционного и покровного слоев выполняется проволокой ф 1,2 мм ГОСТ 3282-74.

Привязан

Инв. N

807-11-17.85- ОВН8

Лист 2

Инв. N подл. | Подпись и дата | Взам. инв. N

Альбом I

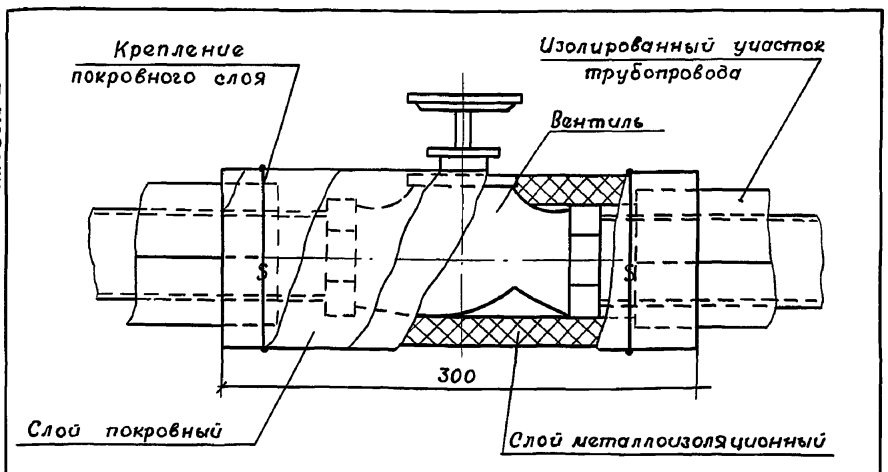

Фу арматуры	Толщина изоляции мм	Материал: Слой теплоизоляционный	Материал: Слой покровный
32	40	Полуцилиндры минераловатные на синтетическом связующем ГОСТ 23208-83	Рулонный стеклопластик РСТ-Б-В ТУ6-11-145-80
40	40		
50	40		
80	40		

Крепление изоляционного и покровного слоев выполняется проволокой ф 1,2 мм ГОСТ 3282-74, исходя из условий монтажа.

Привязан

Инв. N

807-11-17.85-ОВН 8

Лист 3

Инв. N подл. | Подпись и дата | Взам. инв. N

20967-01 39

Пров. 12.10.90 Коп.

38

Альбом I

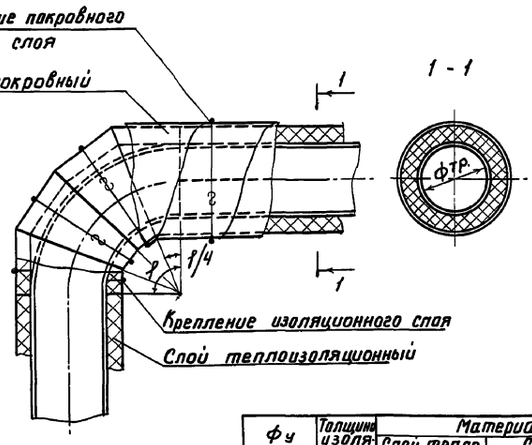

Ф у трубы	Толщина изоляции мм	Материал	
		Слой теплоизоляционный	Слой покровный
15	40	Полуцилиндры минераловатные на синтетическом связующем ГОСТ 23208-83	Рулонный стеклопластик РСТ-Б-В ТУ6-11-145-80
50	40		
76×2,8	40		

Крепление изоляционного и покровного слоев выполняется проволокой ф 1,2 мм ГОСТ 3282-74, исходя из условий монтажа

Привязан

Инв. №

Инв. № подл. | Подпись и дата | Взам. инв. №

807-11-17.85 - ОВН 8

Лист 4

Формат А4

Альбом I

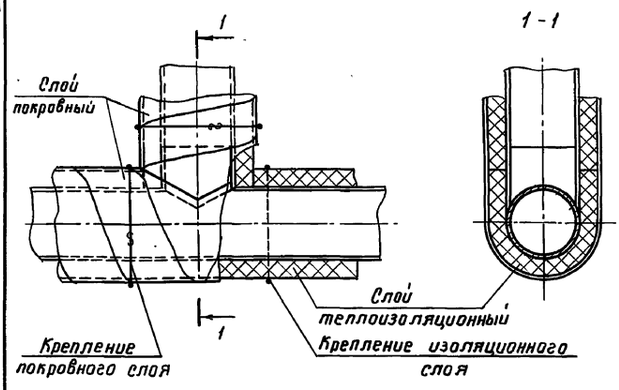

Ф у трубы	Толщина изоляции мм	Материал	
		Слой теплоизоляционный	Слой покровный
32	40	Полуцилиндры минераловатные на синтетическом связующем ГОСТ 23208-83	Рулонный стеклопластик РСТ-Б-В ТУ6-11-145-80
40	40		
108×2,8	40		

Крепление изоляционного и покровного слоев выполняется проволокой ф 1,2 мм ГОСТ 3282-74, исходя из условий монтажа

Привязан

Инв. №

Инв. № подл. | Подпись и дата | Взам. инв. №

807-11-17.85 - ОВН

Лист 5

Формат А4

Альбом I

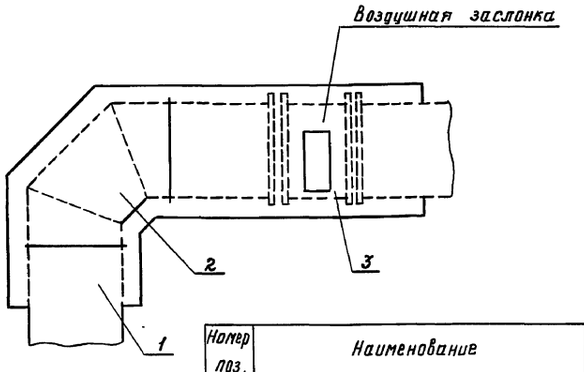

Номер поз.	Наименование	Лист
1	Изоляция прямого участка круглого воздуховода	2
2	Изоляция отвода	3
3	Изоляция воздушной заслонки	4

Изолируемый воздухозаборный воздуховод прокладывается в помещении с $t_{вн.} = +18 \div 20°$ Расчетная температура наружного воздуха $t_н = -20; 30°C$. Перед изоляцией воздуховод окрашивается эмалью ПФ115 ГОСТ 6465-76 по грунту ГФ-021 ГОСТ 25129-82

Привязан

Инв. №

Инв. № подл. | Подпись и дата | Взам. инв. №

Нач. отд.	Коростелев		
Н. контр.	Панисова		
Рук. гр.	Нагинская		
Ст. инж.	Струнина		

807-11-17.85 - ОВН 9

Конструкция изоляции воздуховода

Стадия	Лист	Листов
Р	1	4

ГИПРОНИСЕЛЬХОЗ

Альбом I

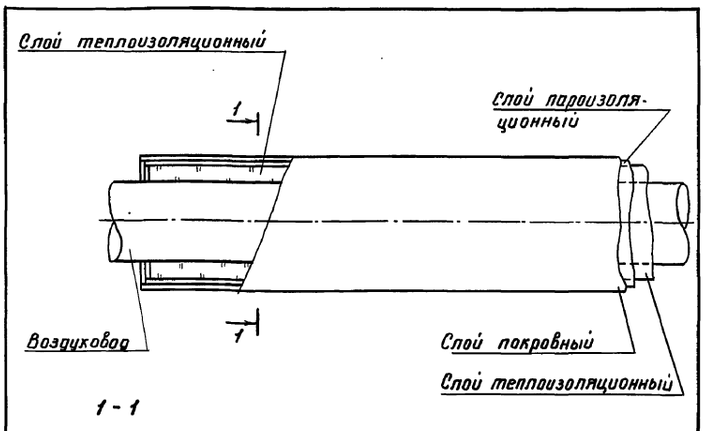

1 - 1

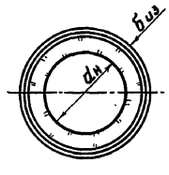

Ф воздуховода	Толщина изоляции	Материал		
		Слой теплоизоляционный	Слой пароизоляционный	Слой покровный
200	50	Маты минераловатные по ГОСТ 21880-76	Пленка полиэтиленовая по ГОСТ 10354-82	Рулонный стеклопластик РСТ-Б-В ТУ6-11-145-80

Крепление всех слоев изоляции выполняется проволокой ф 1,2 мм ГОСТ 3282-74

Привязан

Инв. №

Инв. № подл. | Подпись и дата | Взам. инв. №

807-11-17.85 - ОВН 9

Лист 2

Копировал Тимохина

Формат А4

Альбом I

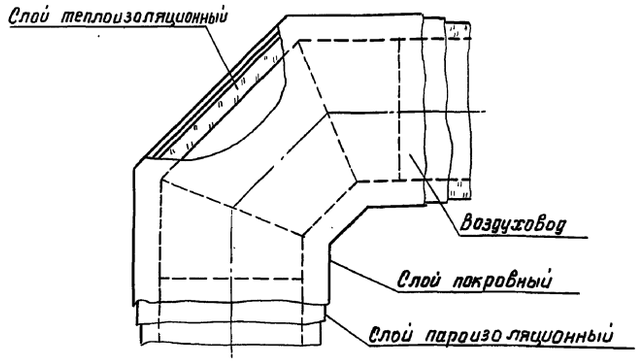

ф воздуховода	Толщина изоляции мм	Материал		
		Слой теплоизоляционный	Слой пароизоляции	Слой покровный
200	50	Маты минераловатные по ГОСТ21880-76	Пленка полиэтиленовая по ГОСТ10354-82	Рулонный стеклопластик РСТ-Б-В ТУ6-11-145-80

Крепление всех слоев изоляции выполняется проволокой ф 1,2 мм ГОСТ 3282-74

Привязан

Инв. N

807-11-17.85- ОВН 9

Лист 3

Инв. N подл. | Подпись и дата | Взам. инв. N

формат А4

Альбом I

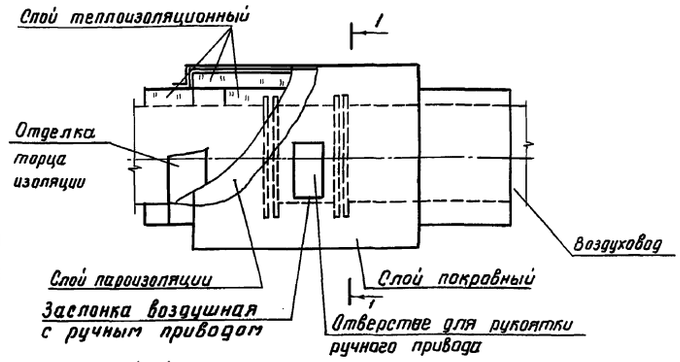

1 - 1

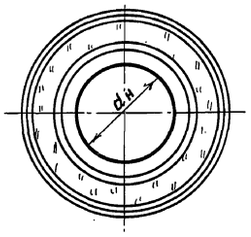

Толщина изоляции мм	Материал		
	Слой теплоизоляционный	Слой пароизоляционный	Слой покровный
50	Маты минераловатные по ГОСТ21880-76	Пленка полиэтиленовая по ГОСТ10359-82	Рулонный стеклопластик РСТ-Б-В ТУ6-11-145-80

Крепление всех слоев изоляции выполняется проволокой ф 1,2 мм ГОСТ 3282-74

Привязан

Инв. N

807-11-17.85- ОВН 9

Лист 4

Инв. N подл. | Подпись и дата | Взам. инв. N

формат А4

20967-01 41

40

Альбом I

Ведомость рабочих чертежей основного комплекта марки Э

Лист	Наименование	Примечание
1	Общие данные	
2	Электроосвещение. План.	
	Силовое электрооборудование. План.	
3	Электроосвещение. Спецификация	
4	Силовое электрооборудование. Спецификация	
5	Электроосвещение и силовое электрооборудование.	
	Расчетная схема сети.	
	Планы трубных проводок	

Основные показатели

Установленная мощность электроприемников (кВт)				Расчетная мощность электроприемников (кВт)				Естественный коэффициент мощности	Годовой расход электроэнергии (кВт.ч)
Всего	В том числе			Всего	В том числе				
	Силовых	Осветительных	Тепловых		II категории надежности	Вентиляция	Электротеплоснабжение		
31.98	7.26	8.17	16.55	28.50	—	3.16	14.8	0.98	39060

Условные обозначения

пп	Труба полиэтиленовая
пв	Труба винипластовая
СС	Розетка штепсельная для сетей связи и сигнализации

Типовой проект разработан в соответствии с действующими нормами и правилами и предусматривает мероприятия, обеспечивающие взрывную, взрывопожарную и пожарную безопасность при эксплуатации здания.

Главный инженер проекта А.А. Кузнецов

Ведомость ссылочных и прилагаемых документов

Обозначение	Наименование	Примечание
	Ссылочные документы	
4.407-36/70	Детали и узлы внутренних силовых	
	и осветительных электропроводок	
	в сельскохозяйственных	
	производственных помещениях	
5.407-11	Заземление и зануление	
	электроустановок	
3.407-82	Вводы линий электропередач	
	до 1кВ в здания	
5.407-23	Прокладка проводов в вини-	
	пластовых трубах в производ-	
	ственных помещениях	
5.407-24	Прокладка проводов и кабелей	
	в полиэтиленовых трубах в	
	производственных помещениях	
	Прилагаемые документы	
9.СО	Спецификация на	
	электрооборудование	
ВМ	ВМ по рабочим чертежам	
	основного комплекта марки Э	

Общие указания

Электроприемники здания по степени надежности электроснабжения относятся к потребителям III категории по ПУЭ-76.

Электроснабжение здания предусматривается от воздушной сети 0.4/0.23 кВ фермы. Ввод в здание выполняется проводом марки АПВ в винипластовых трубах.

Подсчет нагрузок выполнен в соответствии с „Рекомендациями по определению электрических нагрузок животноводческих комплексов."

Освещенности помещений приняты по „Отраслевым нормам освещенности с.х. предприятий, зданий, сооружений" и со СНиП II-4-79.

Проектом предусмотрено рабочее освещение напряжением 220В и местное (в венткамере) напряжением 36В.

Монтаж сети электроосвещения выполняется кабелем марки АВРГ на скобах, силовой сети - кабелем марки АВРГ и проводом марки АПВ в пластмассовых трубах. Провод питания к электродвигателям вентсистем, установленным на виброоснованиях, выполняется отрезками медного провода в металлорукаве с соединением в клеммных коробках типа У614А. Высота подвеса светильников - 2.6м.

Высота установки пускателей и выключателей - 1.7м, штепсельных розеток - 0.8м от уровня пола.

Потери напряжения в силовой сети не превышают 1%.

Техника безопасности

Для защиты обслуживающего персонала от поражения электрическим током все металлические нетоковедущие части электрооборудования (корпуса щитов, светильников, пусковой аппаратуры и т.п.), которые могут оказаться под напряжением при повреждении изоляции должны быть занулены присоединением к нулевому проводу электросети.

В соответствии с ПУЭ-VII-1-60 зануление трехфазных электроплит и мармитов осуществляется пятым самостоятельным проводником, начиная от силового шкафа.

В помещении электрощитовой при вводе здания в эксплуатацию должен быть обеспечен комплект защитных средств согласно приложению 5 ПТЭ и ПТБ.

Привязан

807-11-17.85-9

Гип	Кузнецов	
Нач.отд	Гужва	
Зам.нач.	Выборный	
Н.контр.	Ткачев	
Гл.спец.	Удалов	
Рук.гр.	Шарф	
Ст.инж.	Ярцева	

Санитарный пропускник на 60 человек для животноводческих и птицеводческих предприятий (полносборное здание)

Стадия	Лист	Листов
Р	1д	5

Общие данные

ГИПРОНИСЕЛЬХОЗ

Копир. Ченцова Формат А2

Инв.N подл. | Подпись и дата | Взам.инв.N

Альбом I

План сети электроосвещения

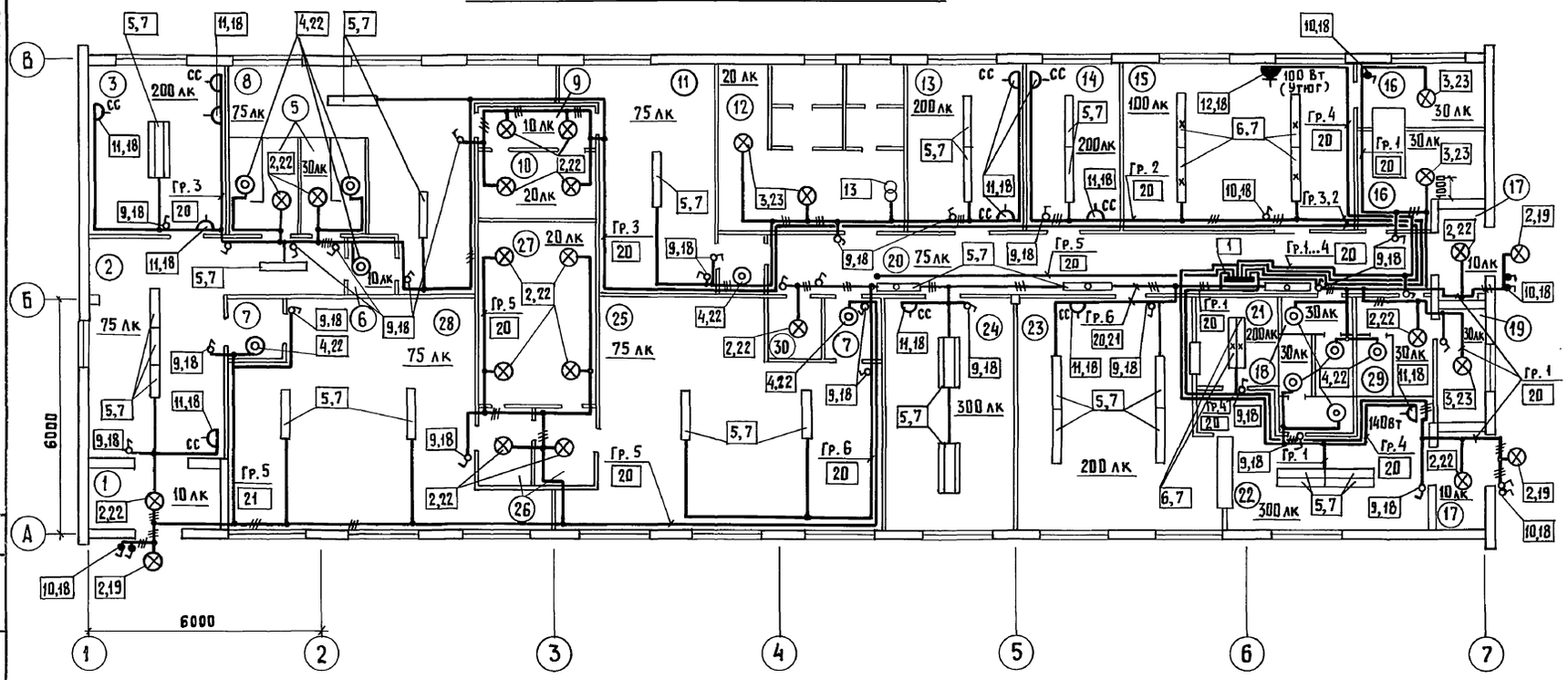

План сети силового электрооборудования

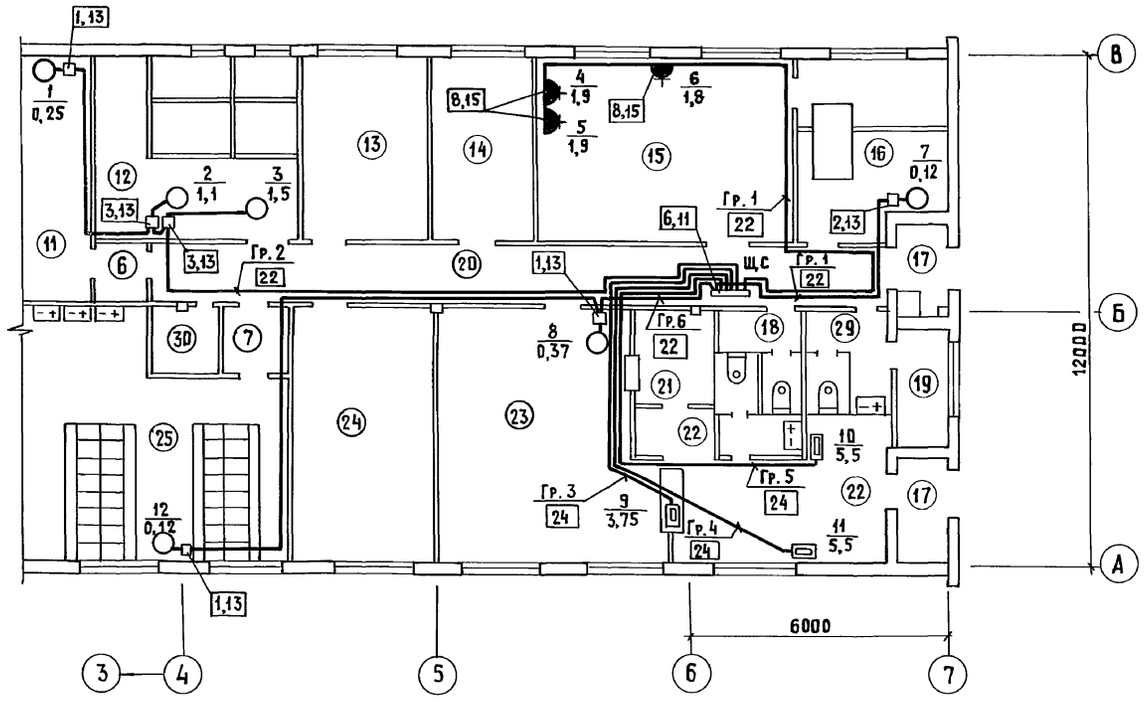

Характеристика помещений

N п.п.	Наименование	Характеристика по условиям среды
1	Тамбур	Влажное
2	Вестибюль	Нормальное
3	Кабинет заведующего фермой	Нормальное
4	Уборная женская	Влажное
5	Уборная мужская	Влажное
6	Тамбур	Нормальное
7	Тамбур	Нормальное
8	Мужской гардероб уличной и домашней одежды	Нормальное
9	Тамбур (2)	Сырое
10	Душевая	Особо сырое
11	Мужской гардероб рабочей одежды	Нормальное
12	Венткамера	Нормальное
13	Комната специалистов	Нормальное
14	Комната специалистов	Нормальное
15	Постирочная	Сырое
16	Помещение для дезинфекции одежды	Сырое
17	Тамбур (2)	Влажное
18	Уборная мужская	Влажное
19	Комната личной гигиены женщины	Влажное
20	Коридор	Нормальное
21	Моечная	Сырое
22	Раздаточная	Нормальное
23	Обеденный зал	Нормальное
24	Красный уголок	Нормальное
25	Женский гардероб рабочей одежды	Нормальное
26	Преддушевая	Сырое
27	Душевая	Особо сырое
28	Женский гардероб уличной и домашней одежды	Нормальное
29	Уборная женская	Влажное
30	Инвентарная	Нормальное

Согласовано: АР Марков; ТХ Смирнова; ОВ Натинская; ВК Павлова; СС Брешков

Инв. № подл. | Подпись и дата | Взам. инв. №

Привязан

Инв. №

ГИП	Кузнецов		807-11-17.85-Э
Нач. отд.	Гужва		
Зам. н.п.	Выборный		Санитарный пропускник на 60 человек для животноводческих и птицеводческих предприятий (Полносборное здание)
Н. контр.	Ткачев		Стадия: Р; Лист: 2д; Листов:
Гл. спец.	Удалов		Электроосвещение. План. Силовое электрооборудование. План
Рук. гр.	Шарф		ГИПРОНИСЕЛЬХОЗ
Ст. инж.	Ярцева		Копир. Лихачева; Формат А2

Альбом I

Марка поз.	Обозначение	Наименование	Кол.	Масса, ед. кг	Примечание
		Электрооборудование			
1		Щиток осветительный			
		типа ЯОУ-8501У3			
		Iр 20 с пакетным			
		выключателем ПВ3-60			
		на вводе на 6 групп			
		с автоматическими			
		выключателями			
		АЕ 1031-1 с уставками			
		токов расцепителей:			
		6А-1шт; 10А-5 шт.	1		
2		Светильник подвесной			
		для ламп накаливания			
		полностью пылезащи-			
		щенный до 60 Вт			
		НСП03×60/р 53-01	20		
3		Тоже, до 100 Вт			
		НСП02×100/р 53-01	5		
4		Светильник настенный			
		НБ005×60	10		
5		Светильник на две			
		люминесцентные			
		лампы по 40 Вт			
		ЛП002-2×40 1П-02	34		
6		Тоже, подвесной,			
		пыленепроницаемый			
		ПВЛМ-2×40 С	6		
7		Лампа люминесцен-			
		тная ЛБ-40×4	80		
8		Стартер для люми-			
		несцентных ламп			
		80С-220	80		
9		Выключатель одно-			
		полюсный для			
		открытой установки			
		0-1-02-6/220	29		
10		Тоже, 0-1-Iр 44-17-6/220	8		

Марка, поз.	Обозначение	Наименование	Кол.	Масса, ед. кг	Примечание
11		Розетка штепсельная			
		РШ-Ц-2-0-01-6/220	12		
12		Тоже, РШ-П-20-Iр 43-01-10/220	1		
		Изделия заводов ГЭМ			
13		Ящик ЯТП-0,25с пони-			
		жающим трансформа-			
		тором 220/36 В	1		
14		Кронштейн стальной			
		У116с вылетом 0.5м	3		
15		Коробка ответвитель-			
		ная КОР-73	80		
16		Тоже, КОР-74	40		
17		Вилка штепсельная			
		ВШ-П-20-Iр 43-01-10/220	1		
		Изделия по чертежам			
18	4.407-36/78	Крепление выключа-			
	лист 25.20	телей и розеток к			
		различным основаниям			
		при открытой			
		проводке	50		
19	4.407-233-001	Установка кронштейна			
		У116 со светильником			
		для ламп накалива-			
		ния			
		Материалы			
20		Кабель АВРГ-1(2×2.5)-660			
		ГОСТ 433-73	500м		
21		Тоже, АВРГ-1(3×2.5)-660	150м		
22		Лампы накаливания			
		Б 220-230-60	30		
23		Тоже, Б220-230-100	5		

Ведомость объемов электромонтажных и строительных работ на электроосвещение

NN п.п.	Наименование работ	Един. изм.	Кол.	Примечание
	1. Аппараты напряжением до 1000 В			
1.1	Щиток осветительный	шт.	1	
1.2	Ящик с понижающим трансформатором	шт.	1	
	2. Оборудование светотехническое			
2.1	Выключатели и розетки штепсельные	шт.	50	
2.2	Светильники для ламп накаливания	шт.	35	
2.3	Тоже для люминесцентных ламп	шт.	40	
	3. Кабели			
3.1	Кабели, прокладываемые на скобах	км	0.65	

Ведомость объемов электромонтажных и строительных работ на силовое электрооборудование

N п.п.	Наименование работ	Един. изм.	Кол.	Примечание
	1. Аппарат напряжением до 1000 В			
1.1	Магнитный пускатель	шт.	6	
1.2	Шкаф распределительный ШР11-73504-22У3	шт.	1	
1.3	Ящик силовой ЯБПВ-1	шт.	1	
1.4	Пост управления кнопочный	шт.	6	
	2. Кабели силовые			
2.1	Кабели, прокладываемые на скобах,			
	сечением до 16 кв.мм	км	0.114	
2.2	Тоже, в винипластовых трубах	км	0.01	
	3. Провода			
3.1	Провод сечением до 16 кв.мм			
	прокладываемый в стальных			
	трубах	км	0.03	
3.2	Тоже, в полиэтиленовых	км	0.04	
3.3	Тоже, в винипластовых	км	0.22	
3.4	Тоже, в металлорукаве	км	0.03	
	4. Трубы			
4.1	Трубы стальные	км	0.01	
4.2	Трубы полиэтиленовые	км	0.01	
4.3	Трубы винипластовые	км	0.05	
	5. Металлорукав			
5.1	Металлорукав гибкий			
	металлический	м	7	

Инв. N подл. | Подпись и дата | Взам. инв. N
203919

Привязан

Инв. N

ГИП	Кузнецов		
Нач. отд.	Гужва		
Зам. нач.	Выборный		
Н. контр.	Ткачев		
Гл. спец.	Удалов		
Рук. гр.	Шарф		
Ст. инж.	Ярцева		

807-11-17.85-9

Санитарный пропускник на 60 человек для животноводческих и птицеводческих предприятий (полносборное здание)

Стадия	Лист	Листов
Р	3 д	

Электроосвещение
Спецификация

ГИПРОНИСЕЛЬХОЗ

Копир. Ченцова

Формат А2

20967-01 44

Марка, поз.	Обозначение	Наименование	Кол.	Масса, ед.кг	Примечание
		Электрооборудование			
1		Пускатель магнитный			
		с катушкой 380 В			
		ПМЕ-021	3		
2		То же, ПМЕ-031	1		
3		То же, ПМЕ-121	2		
4		Пост управления			
		кнопочный ПКЕ-722-2У3,			
		1/2"; „Пуск"-Ц, Ч;			
		„Стоп"-Ц, К	1		
5		То же, ПКЕ-712-2У3	3		
6		Шкаф распределительный			
		ШРП-73504-22У3			
		на 8 трехфазных групп			
		с рубильником на			
		вводе, с предохрани-			
		телями НПН2-60;			
		токи плавких вставок:			
		6А-1шт; 10А-5шт; 16А-2шт	1		
7		Ящик однофидерный			
		ЯБПВ-1, с рубильником			
		и 3 предохранителя-			
		ми-выключателями			
		БПВ;			
		токи плавких вставок:			
		60А	1		
8		Розетка штепсельная			
		с заземляющим			
		контактом			
		РШ-П-20-Iр43-01-10/220	3		
9		Вилка штепсельная			
		ВШ-П-20-Iр43-01-10/220	3		
		Изделия заводов			
		ГЭМ			
10		Коробка клеммная			
		У614А	2		

Марка, поз.	Обозначение	Наименование	Кол.	Масса, ед.кг	Примечание
		Изделия по чертежам			
11	4.407-36/70	Крепление распреде-			
	лист 24.10	лительных пунктов			
		типа ШР11 (применительно)	1		
12	5.407-11	Заземление, зануление			
	лист 15	корпуса двигателя	6		
13	4.407-36/70	Установка пуска-			
	лист 22.30	телей ПМЕ	6		
14	3.407-82	Ввод проводов в			
	лист 15	ж.б. или кирпичное			
		здание (1 ввод)	1		
15	4.407-36/70	Крепление розеток			
	лист 25.20	к различным основа-			
		ниям при открытой			
		прокладке проводов	3		
		Материалы			
16		Труба легкая неоцин-			
		кованная, с полностью			
		сплющенным гратом,			
		без резьбы и муфты			
		20х2,5 ГОСТ 3262-75	10м		
17		Труба винипластовая			
		гладкая усиленного			
		типа ПВХ-В ЭП25У			
		наружным диаметром			
		25мм изготовленная			
		из вторичного сырья			
		ТУ6.19.051.249-79	47м		
18		То же, наружным			
		диаметром 32 мм			
		ПВХ-В ЭП32У	3м		
19		Труба из полиэтилена			
		высокого давления			
		ПВД 25С наружным			
		диаметром 25 мм,			
		среднего типа			
		ГОСТ 18599-73	10м		

Марка, поз.	Обозначение	Наименование	Кол.	Масса, ед.кг	Примечание
20		Кабель			
		АВРГ-1(2х4)-660			
		ГОСТ 433-73	3м		
21		То же, АВРГ-1(3х4)-660	6м		
22		То же, АВРГ-1(3х4+1х2,5)-660	100м		
23		То же, АВРГ-1(3х16+1х10)-660	15м		
24		Провод АПВ-1х2,5-660			
		ГОСТ 6323-79	300м		
25		То же, АПВ-1х10-660	5м		
26		То же, АПВ-1х16-660	10м		
27		То же, ПВ3-1х10-660	30м		
28		Металлорукав			
		негерметический			
		Р3-Ц-Х-Ш 2543	2м		

Привязан

Инв. N

Инв. N подл. | Подпись и дата | Взам. инв. N

ГИП	Кузнецов		807-11-17.85 - Э
Нач.отд.	Гужва		
Зам.н.о.	Выборный		Санитарный пропускник на 60 человек для животноводческих и птицеводческих предприятий (Полносборное здание)
Н.контр.	Ткачев		Силовое электрооборудование Спецификация
Гл.спец.	Удалов		
Рук.гр.	Шарф		
Ст.инж.	Ярцева		

Стадия	Лист	Листов
Р	4	

ГИПРОНИСЕЛЬХОЗ

20967-01 45

Копировала Самара Формат А2

Альбом I

Данные питающей сети		
Шинопровод, распределительный пункт	Тип Iн; А	
	Расцепитель, (А)	
	тип, напряжение, сечение (шинопровода) Расчетный ток, А Установленная мощность, кВт	
Аппарат отходящей линии	Тип Iн; А Расцепитель или плавкая вставка, А	
Марка и сечение провод-ника	Маркировка или длина участка сети Способ прокладки	
Пусковой аппарат	Тип Iн; А Расцепитель автомата Уставка, А Нагревательный элемент теплового реле Т-тепловой; уставка, А	
Марка и сечение провод-ника	Маркировка или длина участка сети Способ прокладки	
Электроприемник	Условное обозначение на плане	
	Номер по плану	
	Тип	
	Рн, кВт	
	Ток, (А) Iн	
	Ip	
	Наименование механизма по плану	

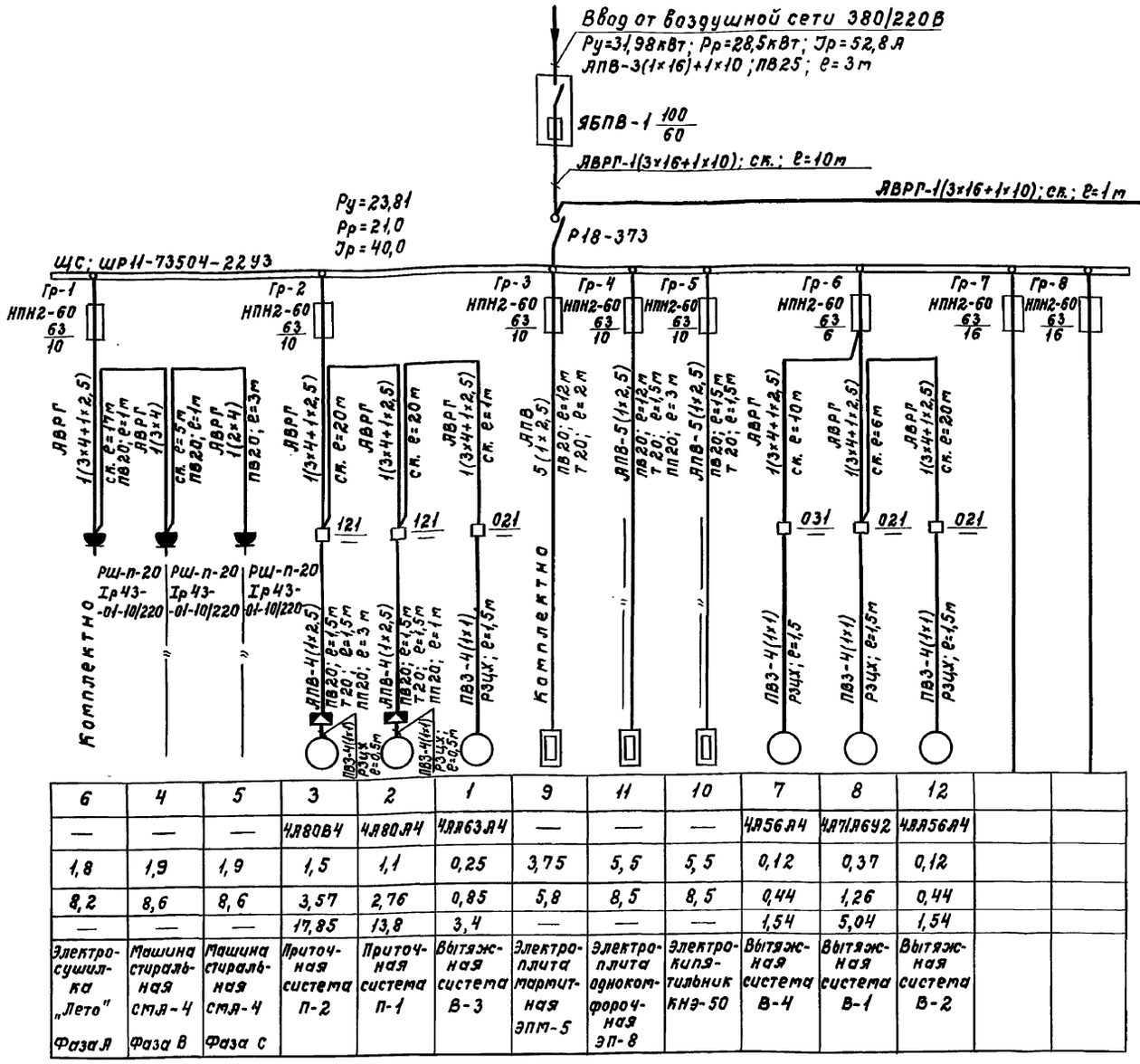

6	4	5	3	2	1	9	11	10	7	8	12		
—	—	—	ЧЛ80В4	ЧЛ80Л4	ЧЛ63Л4	—	—	—	ЧЛ56Л4	ЧАПЛ6У2	ЧЛ56Л4		
1,8	1,9	1,9	1,5	1,1	0,25	3,75	5,5	5,5	0,12	0,37	0,12		
8,2	8,6	8,6	3,57	2,76	0,85	5,8	8,5	8,5	0,44	1,26	0,44		
—	—	—	17,85	13,8	3,4	—	—	—	1,54	5,04	1,54		
Электросушилка „Лето" Фаза А	Машина стиральная СМЯ-4 Фаза В	Машина стиральная СМЯ-4 Фаза С	Приточная система П-2	Приточная система П-1	Вытяжная система В-3	Электроплита мармитная ЭПМ-5	Электроплита однокомфорочная ЭП-8	Электрокипятильник КНЭ-50	Вытяжная система В-4	Вытяжная система В-1	Вытяжная система В-2		

План трубных привязок

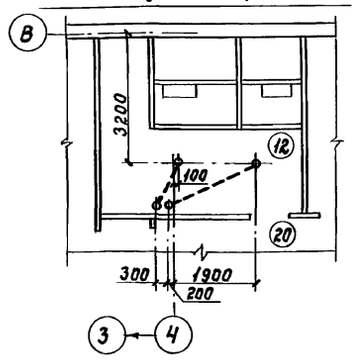

Групповой щиток					Групповая линия						
N по плану, тип, схема Ру; Рр(кВт); Jр(А)	N группы	Тип предохранителя или автом.	Ном. ток (А)	Ток расц. или ток плавк. вставки (А)	Марка, количество и сечение кабеля или провода (кв. мм)	Способ прокладки	Длина (м)	Ном. мощность (кВт)	Ном ток (А)	Макс. потеря напряжения (%)	Вид освещения
ЩО 904-850143	6	ЯЕ 1031-1	25	10	АВРГ 1(2×2,5)	ск.	—	1,7	7,8	—	Рабочее и местное освещение
Ру=8,17 Рр=7,5 Jр=12,8	5	ЯЕ 1031-1	25	6	"	"	—	0,98	4,45	—	"
	4	ЯЕ 1031-1	25	10	"	"	—	1,14	5,2	—	Электроутюг и холодильник ЗИЛ
	3	ЯЕ 1031-1	25	10	"	"	—	1,3	5,9	2,4	Рабочее и местное освещение
ПВ3-60	2	ЯЕ 1031-1	25	10	"	"	—	1,65	7,5	—	"
	1	ЯЕ 1031-1	25	10	"	"	—	1,4	6,4	—	Рабочее освещение

План трубных привязок и магистральная электросеть

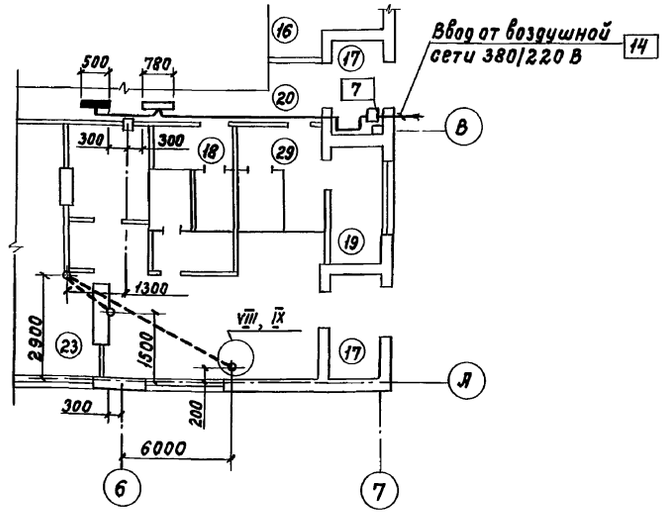

Привязан		807-11-17.85 - Э	
	ГИП	Кузнецов	
	Нач.отд.	Гужва	
	Зам.н.о.	Выборный	Санитарный пропускник на 60 человек для животноводческих и птицеводческих предприятий (Полносборное здание) — Стадия: Р; Лист: 5; Листов:
	Н.контр.	Ткачев	
	Гл.спец.	Удалов	Электроосвещение и силовое электрооборудование. Расчетная схема сети. Планы трубных привязок. — ГИПРОНИСЕЛЬХОЗ
	Рук.гр.	Шарф	
Инв.N	Ст.инж.	Иванова	

20967-01 46 Копировала Самофа Формат А2

Инв.N подл. | Подпись и дата | Взам.инв.N

Альбом I

Ведомость рабочих чертежей основного комплекта марки АОВ

Лист	Наименование	Примечание
1	Общие данные	
	Приточная система П1, П2	
	Схема функциональная	
	Схема электрическая принципиальная управления	
2	Приточная система П1, П2	
	Схема внешних проводок	
	План расположения	

Ведомость ссылочных и прилагаемых документов

Обозначение	Наименование	Примечание
	Ссылочные документы	
ТМ4-144-75	Термометр технический	
	ртутный в оправе.	
	Установка на трубопроводе	
	Д 14... 38 мм	
А12.А.018.000СБ	Установка терморегулятора	
	типа ТУДЭ на расширителе	
	трубопровода $d_н$ = 32 ÷ 219 мм	
	Сборочный чертеж	
	Прилагаемые документы	
АОВ.СО	Спецификация оборудования	

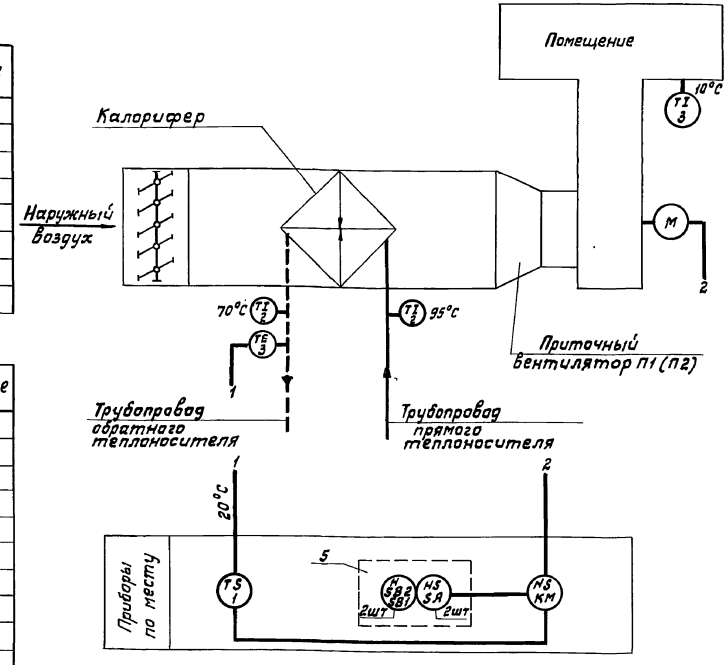

Настоящий проект выполнен на основании сантехнического задания.

Проектом предусматривается автоматизация приточных систем П1, П2.

Схемой автоматизации предусматривается:

а) Местное сблокированное и деблокированное управление электродвигателями приточных вентиляторов;

б) Защита калориферов от замораживания по температуре обратного теплоносителя при работающих вентиляторах.

При понижении температуры обратного теплоносителя ниже допустимой вентиляторы останавливаются.

1. Схемы функциональная и электрическая принципиальная управления выполнены в общем виде и применимы для приточных систем П1 и П2 с добавлением впередистоящего индекса в маркировке цепей и обозначении аппаратов соответственно номеру системы „1" и „2".

2. Спецификация выполнена для 2[х] приточных систем.

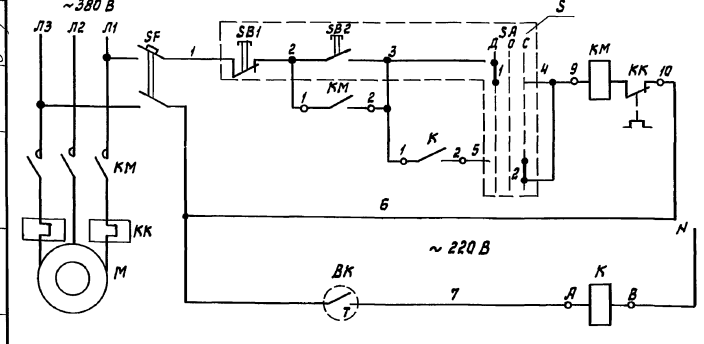

Типовой проект разработан в соответствии с действующими нормами и правилами и предусматривает мероприятия, обеспечивающие взрывную, взрывопожарную и пожарную безопасность при эксплуатации здания.

Главный инженер проекта /Я.Я. Кузнецов/

Диаграмма замыкания контактов переключателя

SA

Тип	Исполнение	Состояние контактов: Положение рукоятки: Дебл. −90°	Откл. 0°	Сблок. +90°
		Контактные цепи: 1	2	1 2 1 2
ПЕ-031	1	☒		☒

Диаграмма замыкания контактов терморегулирующего устройства

ВК

ТУДЭ-4	
Обозначение цепи	Температура обратного теплоносителя 0°С 20°С 250°С
6-7	

Поз. обозн.	Наименование	Кол	Примечание
ВК	Устройство терморегулирующее		
	ТУДЭ-4; 0÷250°С ТУ 25.02.281074-78	2	шт
SF	Выключатель автоматический		
	АК 63-2М Iнр 0,6 А, отсечка 1,3 Iн		
	ОСТ 16.0.522.000-73	2	шт
S	Пост управления ПКУ 15-19.231-54 У2		
	ТУ 16.526.333-78	1	шт Для 2[х] приточных систем
К	Магнитный пускатель ПМЕ-081	2	
КМ	Магнитный пускатель ПМЕ-122	2	шт заказан в части „Э"

Привязан

Инв. N

807-11-17.85-АОВ

ГИП	Кузнецов	
Нач. отд.	Гужва	
Зам. нач.	Выборный	
Гл. спец.	Паз	
Рук. гр.	Горбалетова	
Инженер	Барт	
Н. контр.	Линдидер	

Санитарный пропускник на 60 человек для животноводческих и птицеводческих предприятий (полносборное здание)

Стадия: Р | Лист: 1 | Листов: 2

Общие данные
Приточная система П1, П2
Схема функциональная, схема электрическая принципиальная управления

ГИПРОНИСЕЛЬХОЗ

Копировала Лизунова Формат А2

Инв. N подл. | Подпись и дата | Взам. инв. N

ОВ | Э | Начинская | Удалов

Альбом I

Наименование параметра и место отбора импульса	Приточная система П1							
	Пост местного управления	Магнитный пускатель ПМЕ-081	Магнитный пускатель	Выключатель автоматический	Температура			
					Трубопровод обратного теплоносителя		Трубопровод горячей воды	В помещении
Обозначение, по электрической схеме	S	1-К	1-КМ	1-SF	1-ВК	—	—	—
Обозначение монтажного чертежа	—	—	—	—	А12А.018.000СБ	ТМ4-144-75		—
Позиция	—	—	Заказан в части „Э"	—	3	2	2	1

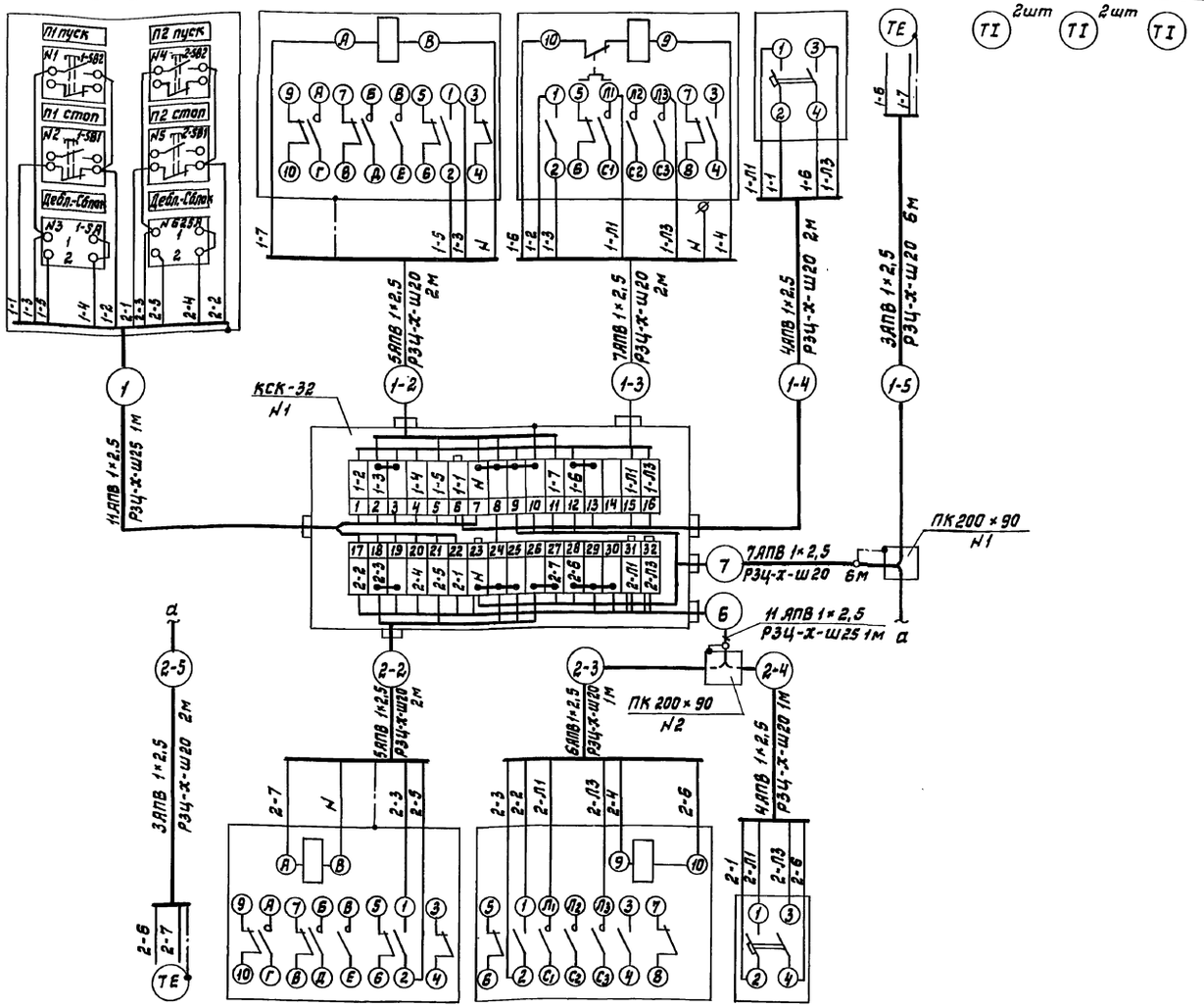

Позиция	3	—	Заказан в части Э	—
Обозначение монтажного чертежа	А12А018.000СБ	—	—	—
Обозначение по электрич. схеме	2-ВК	2-К	2-КМ	2-SF
Наименование параметра и место отбора импульса	Трубопровод обратного теплоносителя	Магнитный пускатель ПМЕ-081	Магнитный пускатель	Выключатель автоматический
	Температура			
	Приточная система П2			

План венткамеры м 1:50

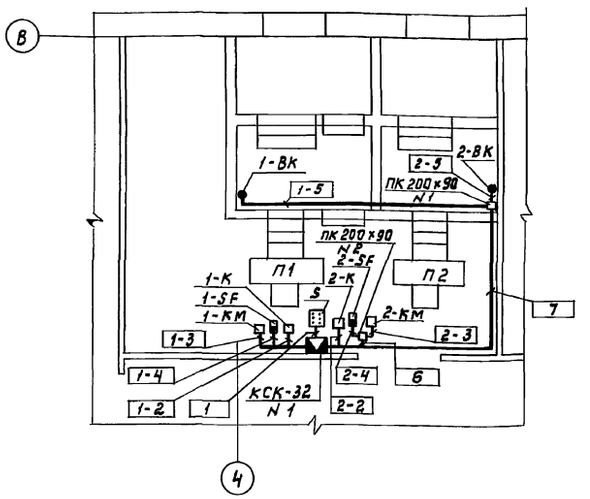

Поз.	Наименование	Кол.	Примечание
1	Коробка соединительная КСК-32		
	ТУ 36.1753-75	1	шт
2	Коробка протяжная ПК200×90 ТУ36.1070-75	2	шт
3	Проводник П-550 ТУ 36.1276-76	2	шт
	Металлорукав ТУ 22.3988-77		
4	РЗЦ-Х-Ш20	25	м
5	РЗЦ-Х-Ш25	3	м
6	Провод АПВ 1×2,5 ГОСТ 6323-79	160	м
7	Скоба двухлапковая СД-22 ТУ36.1086-76	56	шт

1. Размещение электрических проводок уточнить при монтаже.
2. Монтаж приборов и средств автоматизации выполнить согласно СН и П III-34-74 Госстроя СССР.
3. Монтаж защитного зануления выполнить согласно инструкции по монтажу защитного заземления и зануления ВСН 296-72 ММСС СССР.
4. Соединительную коробку установить на отм. 2,5м, пост местного управления, автоматические выключатели, магнитные пускатели - на отм. 1,5м. от уровня пола.
5. Прокладку электропроводок осуществить проводом в металлорукаве скобами по стене.
6. Спецификация выполнена для 2х приточных систем.

Инв. N подл.	Подпись и дата	Взам. инв. N	ОВ Э	Нагинская Удалов

Привязан

Инв. N

ГИП	Кузнецов	
Нач. отд.	Гужва	
Зам. нач.	Выборный	
Гл. спец.	Паз	
Рук. гр.	Горбалетова	
Инжен.	Барт	
Н. контр.	Анбиндер	

807-11-17.85 - АОВ

Санитарный пропускник на 60 человек для животноводческих и птицеводческих предприятий (полносборное здание)

Стадия	Лист	Листов
Р	2	

Приточная система П1, П2
Схема внешних проводок.
План расположения.

ГИПРОНИСЕЛЬХОЗ

20967-01 48 копировала Лизунова Формат А2

Альбом I

Ведомость рабочих чертежей основного комплекта марки СС

Лист	Наименование	Примечание
1	Общие данные	
2	План расположения сетей связи и сигнализации	

Ведомость ссылочных и прилагаемых документов

Обозначение	Наименование	Примечание
	Прилагаемые документы	
СС. СО	Спецификация оборудования систем	
	связи и сигнализации	
СС. ВМ	ВМ по рабочим чертежам основ-	
	ного комплекта марки СС	

Условные обозначения:

- Диспетчерский прибор громкоговорящей связи.
- Абонентский прибор громкоговорящей связи.
- Громкоговоритель абонентский
- Аппарат телефонный
- Коробка универсальная с перемычками
- Коробка универсальная с резисторами
- Коробка телефонная распределительная
- Радиорозетка штепсельная
- Трансформатор абонентский
- Ящик распределительный

Проектом предусматриваются следующие виды связи:
- телефонная автоматическая связь;
- производственная громкоговорящая связь;
- радиотрансляция.

Телефонная автоматическая связь предусматривается от АТС административного района или центральной усадьбы согласно технических условий телефонного узла связи.
Телефонный кабель емк. 10×2 заводится на распределительную коробку КРТ-10, устанавливаемую в тамбуре.
Телефонные аппараты устанавливаются в вестибюле, у заведующего фермой и в комнатах специалистов.
Абонентская проводка к ним выполняется проводом ТРП-2×0,5 открыто по стенам.

Производственная громкоговорящая связь организуется с помощью приборов типа ПГС, которые обеспечивают двустороннюю громкоговорящую связь по симплексной системе „говорю – слушаю".
В кабинете заведующего фермой устанавливаются два диспетчерских прибора типа ПГС-0,2Д общей емкостью 20 линий.
Электропитание приборов осуществляется от сети переменного тока напряжением 220 В.
Для абонентских линий используются пары в кабеле комплексной телефонной сети или специально проложенные линии с сопротивлением шлейфа не более 600 Ом.
Изделия для коммутации линий и защиты станционных устройств устанавливаются в распределительном ящике.

Радиотрансляция здания решается при привязке проекта к местным условиям согласно технических условий радиоузла административного района.
Проектом предусматривается кабельный радиоввод с установкой понижающего трансформатора на стене.
В здании предусматривается 6 абонентских громкоговорителей. Радиорозетки в помещениях устанавливаются не далее 1 м от электророзеток для возможности включения приемников трехпрограммного вещания.
Абонентская проводка выполняется проводом ПТПЖ-2×0,6 открыто по стенам.

Спецификация

Марка, поз.	Обозначение	Наименование	Кол.	Масса ед.кг	Примечание
		I Телефонная связь			
	РГО.218.044	Аппарат телефонный			
		системы АТС ТАН-70	4		
	ГОСТ 8525-78	Коробка телефонная расп-			
		ределительная КРТ-10	1		
	ГОСТ 22498-77	Кабель телефонный			
		марки ТПП-10×2×0,5	5м		
	ГОСТ 20575-75	Провод телефонный ТРП-2×0,5	150м		
	ТУ 605-1573-77	Труба винипластовая диам. 20мм	5м		
		II Производственная			
		громкоговорящая связь			
	ТУ 25.08.186-78	Прибор громкоговорящей связи			
		диспетчерский ПГС-0,2Д	2		
	ТУ 25.08.20-77	То же, абонентский ПГС-0,2	3		
		Ящик распределительный в составе			
	ТУ 36-2057-81	а) ящик протяжной К655			
		степень защиты ЛР31	1		
	РР4.811.035	б) полоса защитная 25×2	1		
	РС4.075.016	в) монтажный комплект 2х ряд-			
		ной рамки со штифтами	2		
	ГОСТ 22498-77	Кабель телефонный ТПП-10×2×0,5	25м		
	ГОСТ 22498-77	Кабель телефонный ТПП-20×2×0,5	5м		
	ГОСТ 20575-75	Провод телефонный ТРП-2×0,5	100м		
	ТУ 605-1573-77	Труба винипластовая диам. 20мм	2,5м		
		III. Радиотрансляция			
	ГОСТ 5961-76	Громкоговоритель абонентский	6		
	ГОСТ 7659-80	Трансформатор абонентский ТАПВ-10	1		
	ГОСТ 10040-75	Коробка универсальная			
		с перемычками УК-2П	1		
		То же, с резисторами УК-2Р	6		
	ГОСТ 8659-78	Розетка для сети провод-			
		ного вещания РПВ-1	6		
	ГОСТ 10254-75	Провод радиотрансля-			
		ционный ПТПЖ-2×0,6	100м		

Типовой проект разработан в соответствии с действующими нормами и правилами и предусматривает мероприятия, обеспечивающие взрывную, взрывопожарную и пожарную безопасность при эксплуатации здания.

Главный инженер проекта /Кузнецов/

Инв.№ подл.	Подпись и дата	Взам. инв.№	Тх	Мастенина	
			Э	Удалов	

Привязан

Инв.№

807-11-17.85-сс

Гип	Кузнецов	
Нач.отд.	Гужва	
Зам.н.отд.	Выборный	
Н.контр.	Овчинникова	
Гл.спец.	Брешков	
Ст.инж.	Крючкова	

Санитарный пропускник на 60 человек для животноводческих и птицеводческих предприятий (полносборное здание)	Стадия	Лист	Листов
	Р	1	2
Общие данные	ГИПРОНИСЕЛЬХОЗ		

Альбом I

План на отм. 0.000

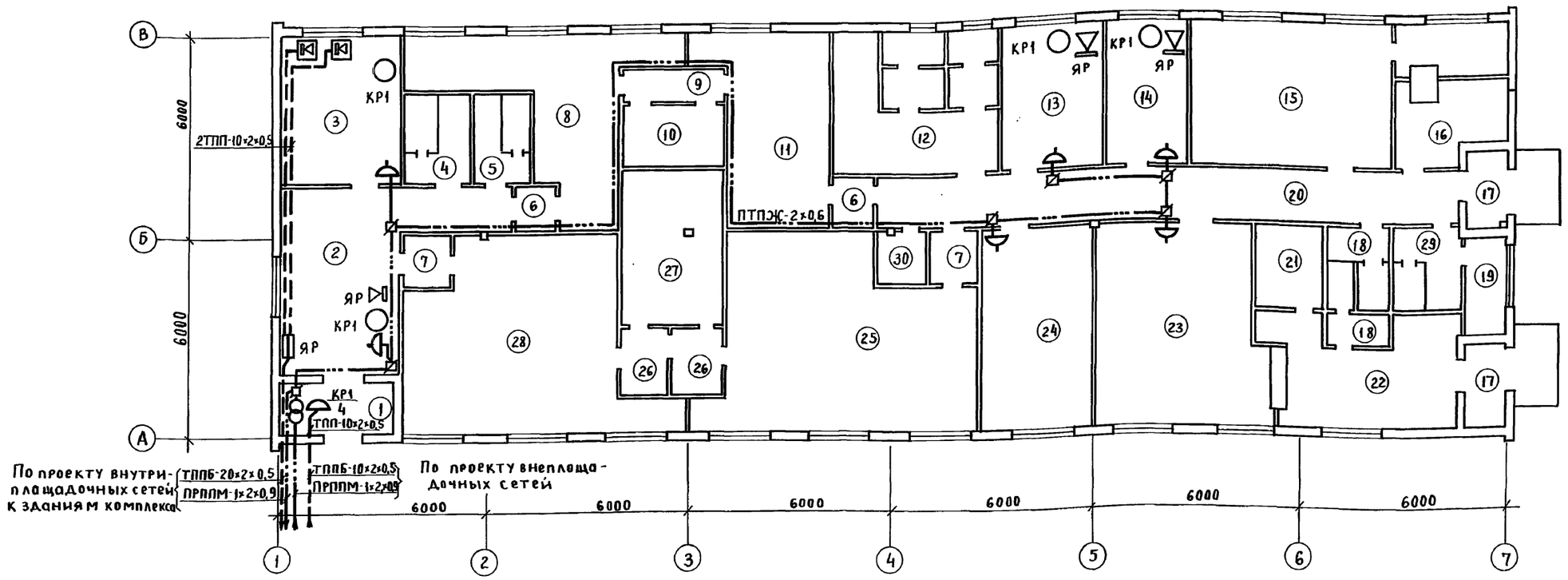

Эскиз установки изделий в ящике распределительном (вид на заднюю стену)

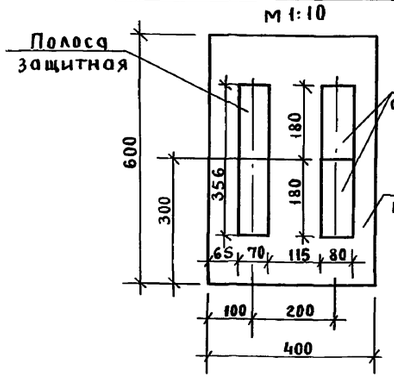

Схема комплексной телефонной сети

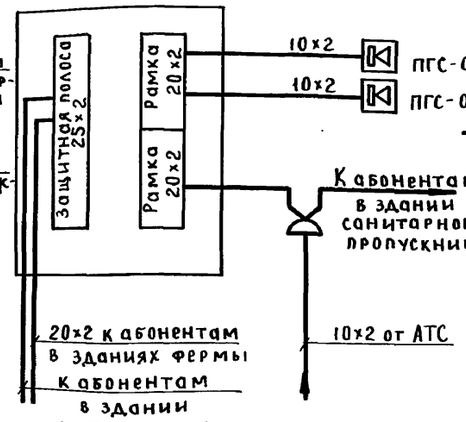

Схема радиотрансляционной сети

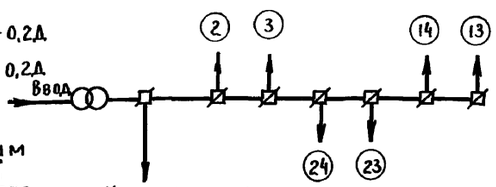

Экспликация помещений

N на плане	Наименование
1	Тамбур
2	Вестибюль
3	Кабинет заведующего фермой
4	Уборная
5	Уборная
6	Тамбур (2)
7	Тамбур (2)
8	Гардероб мужской уличной и домашней одежды
9	Тамбур (2)
10	Душевая
11	Гардероб мужской рабочей одежды
12	Венткамера
13	Комната специалистов
14	" "
15	Постирочная
16	Помещение для дезинфекции одежды
17	Тамбур (2)
18	Уборная (2)
19	Комната личной гигиены женщины
20	Коридор
21	Моечная
22	Раздаточная
23	Обеденный зал
24	Красный уголок
25	Женский гардероб рабочей одежды
26	Преддушевая (2)
27	Душевая
28	Женский гардероб уличной и домашней одежды
29	Уборная
30	Инвентарная

Привязан

Инв. №

ГИП	Кузнецов	
Нач. отд	Гужво	
Зам. нач. от	Выборный	
Н. конт.	Овчинникова	
Гл. сп.	Брешков	
Ст. инж	Крючкова	

807-11-17.85-СС

Санитарный пропускник на 60 человек для животноводческих и птицеводческих предприятий/полносборное здание

Стадия	Лист	Листов
Р	2	

План расположения сетей связи и сигнализации

ГИПРОНИСЕЛЬХОЗ

20967-01

50

Согласовано: Удалов, Нагинская, Павлова

Инв. № подл. | Подпись и дата | Взам. инв. №

gost.e-ecolog.ru