ТИПОВОЙ ПРОЕКТ

801-6-11.85

КОРМОСМЕСИТЕЛЬНЫЙ ЦЕХ ДЛЯ ФЕРМ И КОМПЛЕКСОВ ПО ПРОИЗВОДСТВУ МОЛОКА НА 400-800 КОРОВ

АЛЬБОМ II

СТРОИТЕЛЬНЫЕ ИЗДЕЛИЯ

20550-02

				Привязан	
Инв. №					

gost.e-ecolog.ru

ТИПОВОЙ ПРОЕКТ

801-6-11.85

КОРМОСМЕСИТЕЛЬНЫЙ ЦЕХ ДЛЯ ФЕРМ И КОМПЛЕКСОВ ПО ПРОИЗВОДСТВУ МОЛОКА НА 400-800 КОРОВ

АЛЬБОМ II

СТРОИТЕЛЬНЫЕ ИЗДЕЛИЯ

Разработан
институтом „Гипронисельхоз"
Гл. инженер института А.С. Бутаев
Гл. инженер проекта Р.В. Гордон

Утвержден
Главсельстройпроектом Минсельхоза СССР. Приказ от 24.05.84 г. № 33-Эг. Введен в действие Гипронисельхозом приказ № 46-П от 28.03 1985 г.

				Привязан	
Инв. №					

Обозначение	Наименование	Стр.
	Содержание	2
КЖИ-ТУ	Технические условия	3,4
КЖИ-1.0.0	Панель стеновая (ПСД60.9 ...-Т-1;	
	ПСД60.6... -Т-1; ПСД60.12.... -Т-1; ПСД60.6 ...-Т-2)	5
КЖИ-1.0.0 СБ	Панель стеновая (ПСД60.9 ...-Т-1;	
	ПСД60.6... -Т-1; ПСД60.12... -Т-1; ПСД60.6 ...-Т-2)	
	Сборочный чертеж.	6,7
КЖИ-2.0.0	Панель стеновая (ПСД9.30 ...-Т-1;	
	ПСД18.30 ...-Т-1; ПСД 9.30 ...-Т-1.Н)	8
КЖИ-2.0.0 СБ	Панель стеновая (ПСД 9.30 ...-Т-1;	
	ПСД18.30 ...-Т-1; ПСД 9.30 ...-Т-1.Н)	
	Сборочный чертеж.	9
КЖИ-3.0.0	Панель стеновая (ПСД12.12 ...-Т-1;	
	ПСД 6.12 ...-Т-1)	10
КЖИ-3.0.0 СБ	Панель стеновая (ПСД 12.12 ...-Т-1;	
	ПСД 6.12 ...-Т-1)	
	Сборочный чертеж.	11
КЖИ-4.0.0	Колонна (СК3-54-3-1; СК3-54-3-2;	
	СК3-72-2-1; СК3-54-3-3)	12
КЖИ-4.0.0 СБ	Колонна (СК3-54-3-1; СК3-54-3-2;)	
	СК3-72-2-1; СК3-54-3-3)	
	Сборочный чертеж.	13,14
КЖИ-5.0.0	Балка 1БСД9-2АШВТ-1	15
КЖИ-6.0.0	Плита покрытия 1ПГ-3АIVТ-1	16
КЖИ-7.0.0	Плита покрытия 1ПВ4-3АIV-1	17
МИ-1.0.0	Изделие металлическое МИ1	18
МС-1.0.0	Изделие металлическое МС1	19
МС-2.0.0	Изделие металлическое МС2	20
МС-3.0.0	Изделие металлическое МС3	21
Щ-1.0.0	Изделие деревянное Щ1	22
Щ-1.0.0 СБ	Изделие деревянное Щ1.	
	Сборочный чертеж.	23,24
МИ-0.1.0	Изделие металлическое МИ2	25
МИ-0.1.0 СБ	Изделие металлическое МИ2	
	Сборочный чертеж	26
МИ-0.2.0	Изделие металлическое МИ3	27
МИ-0.3.0	Изделие металлическое МИ4	28

Взам.инв.№ | Подпись и дата | Инв.№ подл.

Альбом III

Настоящие технические условия распространяются на металлические и деревянные изделия, предназначенные для применения в „Кормосмесительном цехе для ферм и комплексов по производству молока на 400-800 коров" (типовой проект в районах с температурой наружного воздуха $t^н$=-20°С, $t^н$=-30°С (основной вариант), $t^н$=-40°С, зона влажности нормальная (по СНиП II-3-79*)

Технические требования

1.1 Основные параметры и размеры

1.1.1. Точность изготовления, отклонения проектных размеров, качество поверхностей и внешний вид изделий должны соответствовать требованиям ГОСТ 13015-75.

1.2. Характеристики и требования к материалам и изготовлению металлических конструкций.

1.2.1. Материалы, применяемые для изготовления изделий должны удовлетворять требованиям действующих государственных стандартов и обеспечивать получение заданных свойств.

1.2.2. Металлические детали приняты из стали Вст3кп2.

1.2.3. Арматурные стержни для металлических элементов применяются из арматуры класса AIII по ГОСТ 5781-82.

1.2.4. Сварку производить в соответствии с ГОСТ 19292-73 „Соединения сварных элементов закладных деталей сборных ж.б. конструкций" и с „Указаниями по сварке арматуры и закладных деталей железобетонных конструкций" СН 393-78.

1.2.5 Сварку металлических изделий выполнять электродами типа Э42 по ГОСТ 9467-75

Взам. инв. N

Подпись и дата

Инв. N подл.

Привязан

Инв. N

ГИП	Гордон		
Нач. отд.	Гомзяков		
Гл. констр.	Теляковский		
Гл. спец.	Юдин		

801-6-11.85 - КЖИ-ТУ

Технические условия

Стадия	Лист	Листов
Р	1	2

ГИПРОНИСЕЛЬХОЗ

Копировал Косенкова 20550-02 4 формат А4

1.2.6. Приварку анкерных стержней деталей к пластинам выполнять под слоем флюса без присадочного электродного материала швом ГОСТ 19272-73-Т1-Δ6

1.3. Антикоррозионная защита металлических элементов.

1.3.1. Поверхности всех металлических изделий предварительно должны быть очищены от грязи, ржавчины, окалины и масел – степень очистки третья по ГОСТ 9.402-80.

1.3.2. Все поверхности металлических изделий перед отправкой с завода-изготовителя должны быть огрунтованы слоем грунтовки ПФ-020 по ГОСТ 18186-72.

1.4. Характеристики и требования к материалам и изготовлению деревянных конструкций.

1.4.1. Элементы деревянных щитов выполнять из древесины хвойных пород удовлетворяющей дополнительным требованиям приложения I СНиП II-25-80, предъявляемым конструкциям 2 категории.

1.4.2. Соединение элементов щитов выполнять гвоздями по ГОСТ 4028-63 и шурупами по ГОСТ 1145-80.

1.4.3. Для изготовления деревянных конструкций допускается применять древесину 2 сорта, согласно СНиП II-25-80.

Инв. № подл.	Подпись и дата	Взам. инв. №

Альбом II

Формат	Зона	Поз.	Обозначение	Наименование	Количество на исполнение КЖИ-1.0.0 СБ —										Примечание
					—	01	02	03							
				Документация											
А4			КЖИ-1.0.0 СБ	Сборочный чертеж.	X	X	X	X							
				Сборочные единицы											
А3		1	1.832.1-9 вып.0...2	Панель стеновая ПСД60.9...-Т	1										
				Панель стеновая ПСД60.6...-Т		1									
				Панель стеновая ПСД60.12...Т			1	1							
А4		2	1.400-6/76 вып.1	Изделие закладное М4-29		17	3	3							
А4		3	1.400-15 вып.1	Изделие закладное МН112-1	3										

Остальное см. серию 1.832.1-9 вып. 0...2

Нач. отд.	Гомзяков		
Гл. констр.	Теляковский		10.85
Н. контр.	Юдин		
Гл. спец.	Юдин		
Рук. гр.	Котляр		
Ст. инж.	Чаркин		

Привязан

Инв. №

801-6-11.85-КЖИ-1.0.0

Панель стеновая ПСД 60.9...-Т-1; ПСД 60.6...-Т-1; ПСД 60.12...-Т-1; ПСД 60.6...-Т-2.

Стадия	Лист	Листов
Р		1

ГИПРОНИСЕЛЬХОЗ

Форматач

20550-02 6

5

Альбом II

Рис.1

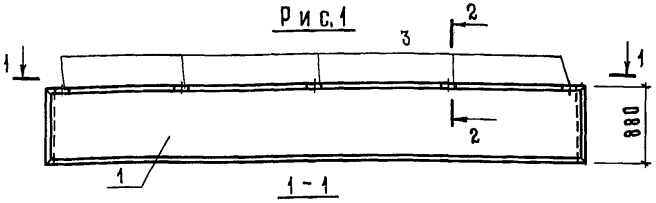

Рис 2

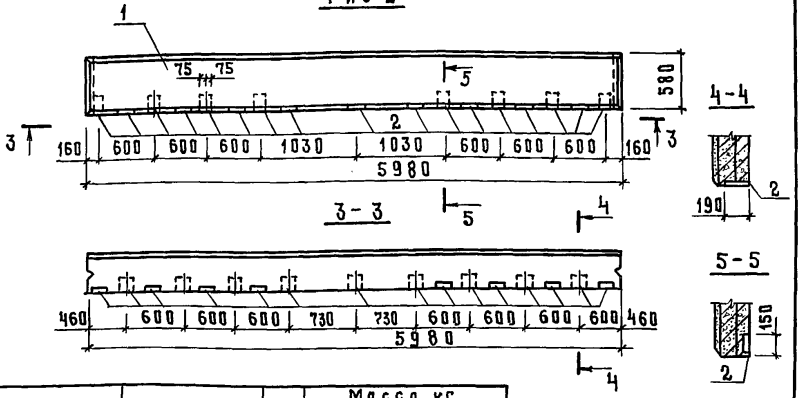

Обозначение	Марка	Рис.	Масса, кг		
			Толщина панели		
			200	250	300
КЖИ-1.00	ПСД 60.9 ...-Т-1	1	1500	1800	2200
-01	ПСД 60.6 ...-Т-1	2	1000	1200	1500
-02	ПСД 60.12 ...-Т-1	3	2000	2400	3000
-03	ПСД 60.6 ...-Т-2	4	1000	1200	1500

Привязан

Инв. N

Взам. инв. N | Подпись и дата | Инв. N подл.

Нач. отд.	Гомзяков	
Гл. констр.	Теляковский	
Н. контр.	Юдин	
Гл. спец.	Юдин	
Рук. гр.	Катляр	
Ст. инж.	Чаркин	

801-6-11.85 – КЖИ-1.00 СБ

Панель стеновая (ПСД 60.9 ...-Т-1; ПСД 60.6 ...-Т-1; ПСД 60.12 ...-Т-1; ПСД 60.6 ...-Т-2) Сборочный чертеж.

Стадия	Масса	Масштаб
Р	см. табл.	1:50
Лист 1	Листов 2	

ГИПРОНИСЕЛЬХОЗ

Копировал Косенкова 20550-02 7 Формат А4

Альбом III

Рис. 3

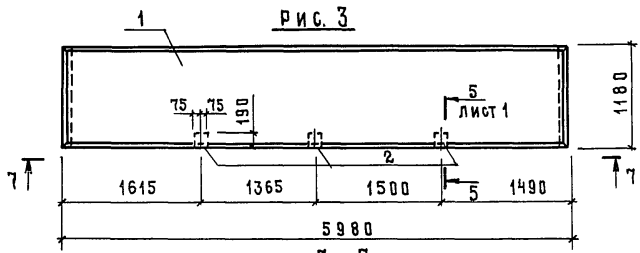

7 – 7

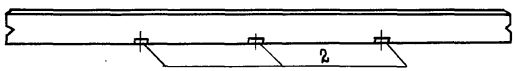

Рис. 4

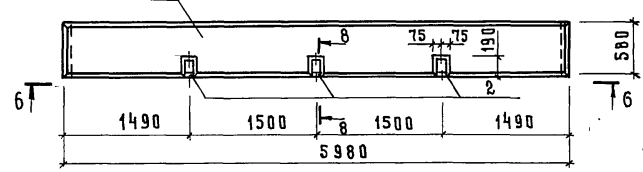

8 – 8

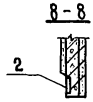

6 – 6

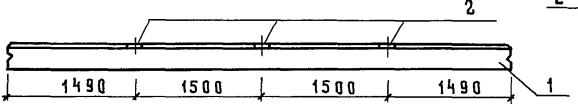

Ведомость расхода стали
на дополнительные закладные изделия

Марка элемента	Изделия закладные						Всего
	Арматура класса			Прокат марки			
	AIII			Вст3кп2			
	ГОСТ 5781-82			ГОСТ 103-76			
		12	Итого		-150×8	Итого	
ПСД 60.9 ...-Т-1		5,1	5,1		4,2	4,2	9,3
ПСД 60.6 ...-Т-1		10,2	10,2		30,6	30,6	40,8
ПСД 60.12 ...-Т-1		1,8	1,8		5,4	5,4	7,2
ПСД 60.6 ...-Т-2		1,8	1,8		5,4	5,4	7,2

Взам. инв. №

Подпись и дата

Инв. № подл.

Привязан:

Инв. №

801-6-11.85 – КЖИ-1.0.0 СБ

Лист 2

20550-02 8 формат А4

Инв. № подл.	Подпись и дата	Взам. инв. №

Альбом II

Формат	Зона	Поз.	Обозначение	Наименование	Количество на исполнение КЖИ-2.0.0 –	01	Примечание
				Документация			
А4			КЖИ-2.0.0 СБ	Сборочный чертёж			
				Сборочные единицы			
А3		1	1.832.1-9 вып.1	Панель стеновая ПСД9.30...-Т	1	1	
А3		2	1.832.1-9 вып.2	Изделие закладное М4-29	4	4	

Нач.отд.	Гомзяков	
Гл.констр.	Теляковский	
Н.контр.	Юдин	
Гл.спец.	Юдин	
Рук.гр.	Котляр	
Инж.	Щеголева	

Привязан

Инв. №

801-6-11.85-КЖИ-2.0.0

Панель стеновая (ПСД 9.30...-Т-1; ПСД 9.30...-Т-1Н)

Стадия	Лист	Листов
Р		1

ГИПРОНИСЕЛЬХОЗ

Формат А4

205-0-02 9

8

Альбом III

Рис.1



Рис.2

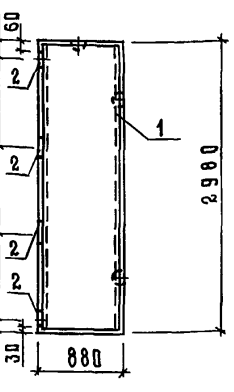

1-1

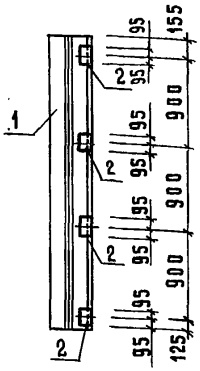

Марка элемента	Изделия закладные				Всего	Общий расход кг
	Арматура класса		Прокат стали			
	AIII		Вст3кп2			
	ГОСТ 5781-82		ГОСТ 103-76			
	12	Итого	-150×8	Итого		
ПСД 9.30...Т-1	2,4	2,4	7,2	7,2	9,6	9,6
ПСД 9.30...Т-1.Н	2,4	2,4	7,2	7,2	9,6	9,6

Обозначение	Марка	Рис.	Размеры, мм Толщина панели			Масса, кг Толщина панели		
						200	250	300
КЖИ-2.0.0	ПСД9.30...Т-1	1	200	250	300	760	800	1020
-01	ПСД9.30...Т-1Н	2	200	250	300	760	800	1020

Привязан

Инв. №

Взам. инв. №

Подпись и дата

Инв. № подл.

801-6-11.85-КЖИ-2.0.0 СБ

Нач. отд	Гомзяков	
Гл. констр.	Теляковский	
Н. контр.	Юдин	
Гл. спец.	Юдин	
Рук. гр.	Котляр	
Инж.	Щеголева	

Панель стеновая (ПСД 9.30...-Т-1; ПСД 9.30...-Т-1.Н) Сборочный чертёж.

Стадия	Масса	Масштаб
Р	см. табл.	1:50
Лист	Листов 1	

ГИПРОНИСЕЛЬХОЗ

Копировал Косенкова 20550-02 10 Формат А4

Инв. № подл.	Подпись и дата	Взам. инв. №

Альбом II

Формат	Зона	Поз.	Обозначение	Наименование	Количество на исполнение КЖИ-3.0.0										Примечание
					—	01									
				Документация											
А4			КЖИ-3.0.0 СБ	Сборочный чертеж	X	X									
				Сборочные единицы											
А3		1	1.832.1-9 вып. 0...2	Панель стеновая ПСД12.12...Т	1										
				Панель стеновая ПСД6.12...Т		1									
А4		2	1.400-15 вып. 1	Изделие закладное МН539	4	4									

Остальное см. серию 1.832.1-9 вып 0...2

Нач. отд.	Гомзяков		
Гл. констр.	Теляковский		11.85
Н. контр.	Юдин		
Гл. спец.	Юдин		
Рук. гр.	Котляр		
Инж.	Щеголева		

Привязан

Инв. №

801-6-11.85-КЖИ-3.0.0

Панель стеновая (ПСД 12.12...-Т-1; ПСД 6.12...-Т-1)

Стадия	Лист	Листов
Р		1

ГИПРОНИСЕЛЬХОЗ

формат А4

20550-02 11

Альбом II

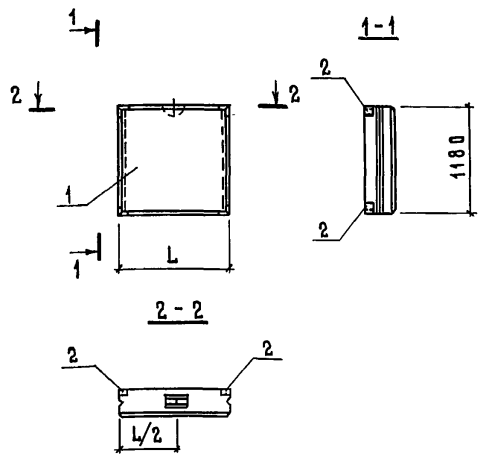

Обозначение	Марка	Размеры, мм				Масса, кг		
		L	Толщина панели			Толщина панели		
			200	250	300	200	250	300
КЖИ-3.0.0.	ПСД 12.12...-Т-1	1180				420	510	580
-01	ПСД 6.12...-Т-1	580				210	250	290

Ведомость расхода стали на дополнительные закладные изделия.

Марка элемента	Изделия закладные					Всего
	Арматура класса		Прокат марки			
	AIII		Вст3кп2			
	ГОСТ5781-82		ГОСТ8510-72			
	⌀8	Итого	L100×63×6		Итого	
ПСД 12.12...-Т-1 ПСД 6.12...-Т-1	0,20	0,20	0,75		0,75	1,15

Привязан

Инв. №

Взам. инв. №

Подпись и дата

Инв. № подл.

Нач. отд.	Гомзяков	
Гл. констр.	Теляковский	
Н. контр.	Юдин	
Гл. спец.	Юдин	
Рук. гр.	Котляр	
Инж.	Щеголева	

801-6-11.85 - КЖИ-3.0.0 СБ

Панель стеновая (ПСД 12.12...-Т-1; ПСД 6.12...-Т-1) Сборочный чертеж.

Стадия	Масса	Масштаб
Р	см. табл.	1:50
Лист	Листов 1	

ГИПРОНИСЕЛЬХОЗ

Инв. № подл.	Подпись и дата	Взам. инв. №

Альбом II

Формат	Зона	Поз.	Обозначение	Наименование	Количество на исполнение КЖИ-4.0.0 —	01	02	03	Примечание
				Документация					
А4			КЖИ-4.0.0 СБ	Сборочный чертёж					
				Сборочные единицы					
А3		1	1.823.-1 вып.2	Колонна СК3-54-3-1	1				
А3		2	1.823-1 вып.2	Колонна СК3-54-3-2		1			
А3		3	1.823-1 вып.2	Колонна СК3-72-2-1			1		
А3		4	1.823-1 вып.2	Колонна СК3-54-3-3				1	
А4		5	1.400-6/76 вып.1	Изделие закладное М1-13	4	3	1		
А4		6	1.400-6/76 вып.1	Изделие закладное М8-4		3	1	1	
А4		7	1.400-9 вып.1	Изделие закладное М10-15-1		1	1	1	

Остальное см. серию 1.823-1 вып.2

20550-02 13

Привязан			
Инв. №			

Нач.отд.	Гомзяков		
Гл.констр.	Теляковский		
Н.контр.	Юдин		
Гл.спец.	Юдин		
Рук.гр.	Котляр		
Ст.инж.	Чаркин		

801-6-11.85-КЖИ-4.0.0

Колонна (СК3-54-3-1; СК3-54-3-2; СК3-72-2-1; СК3-54-3-3)

Стадия	Лист	Листов
Р		1

ГИПРОНИСЕЛЬХОЗ

Формат А4

Альбом III

Рис.1

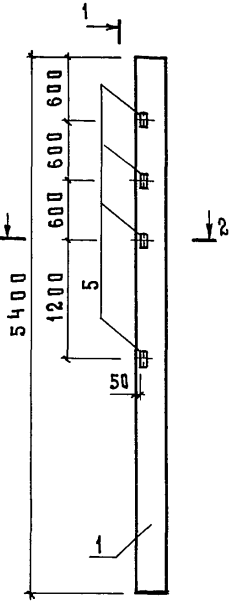

Рис.2

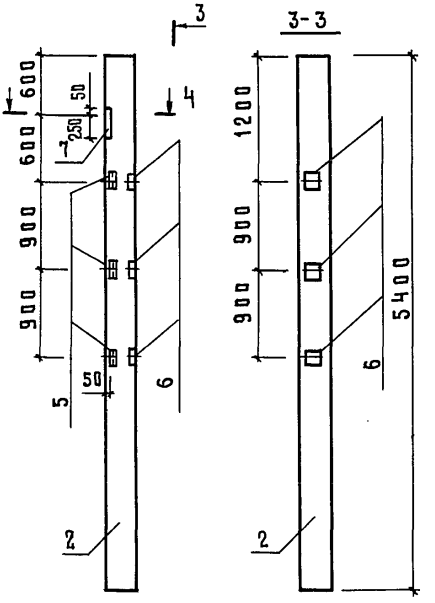

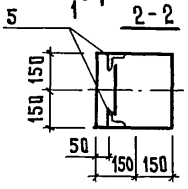

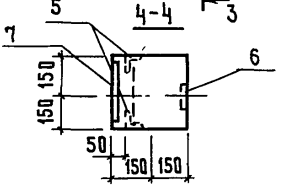

Привязан

Инв. №

Нач.отд.	Гомзяков		
Гл.констр.	Теляковский		
Н.контр.	Юдин		
Гл.спец.	Юдин		
Рук.гр.	Котляр		
Ст.инж.	Чаркин		

801-6-11.85 - КЖИ-4.0.0 СБ

Колонна (СК3-54-3-1; СК3-54-3-2; СК3-72-2-1; СК3-54-3-3) Сборочный чертеж.

Стадия	Масса	Масштаб
Р	см. табл. лист 2	1:50
Лист 1	Листов 2	

ГИПРОНИСЕЛЬХОЗ

Инв.№ подл. | Подпись и дата | Взам. инв.№

Копировал Косенкова 20550-02 14 формат А4

Альбом III

Рис. 3

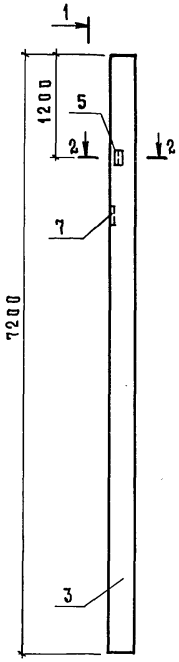

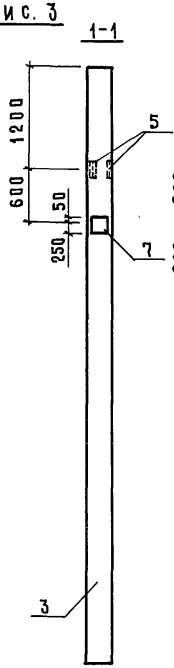

Рис. 4

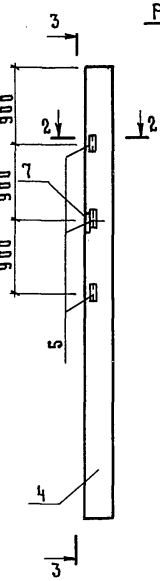

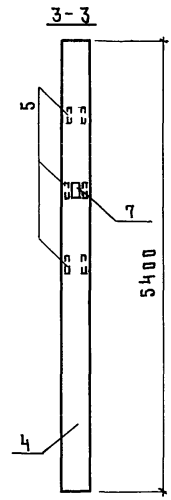

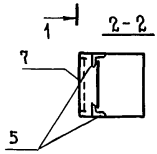

Обозначение	Марка	Рис.	Масса кг
КЖИ-4.0.0	СК3-54-3-1	1	1220
-01	СК3-54-3-2	2	1220
-02	СК3-72-2-1	3	1620
-03	СК3-54-3-3	4	1220

Привязан

Инв. №

Инв.№ подл. | Подпись и дата | Взам.инв.№

801-6-11.85 – КЖИ-4.0.0СБ

Лист 2

Альбом II

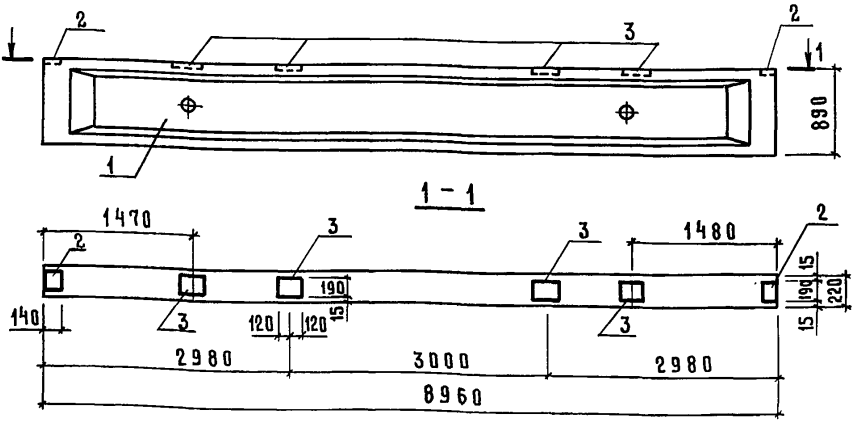

Формат	Зона	Поз.	Обозначение	Наименование	Кол.	Примечание
				Сборочные единицы		
А3		1	1.462.1-10/80.1-2-18	Балка 1БСД9-2АIIIВ.Т	1	
А3		2	1.462.1-10/80.2-100	Изделие закладное М5	2	
А3		3	1.462.1-10/80.2-110	Изделие закладное М6	4	

Остальное см. серию 1.462.1-10/80

Привязан

Инв. №

Взам. инв. №

Подпись и дата

Инв. № подл.

Нач. отд.	Гомзяков	
Гл. констр.	Теляковский	
Н. контр.	Юдин	
Гл. спец.	Юдин	
Рук. гр.	Котляр	
Инж.	Чаркин	

801-6-11.85-КЖИ-5.0.0

Балка 1БСД9-2АIIIВ.Т-1

Стадия	Масса	Масштаб
Р	2750	1:50
Лист	Листов 1	

ГИПРОНИСЕЛЬХОЗ

Копировал Касенкова 20550-02 16 формат А4

Альбом III

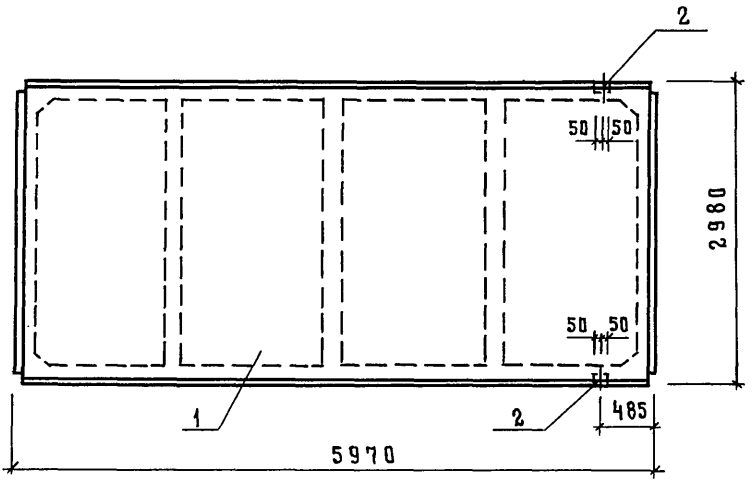

Формат	Зона	Поз.	Обозначение	Наименование	Кол.	Примечание
				Сборочные единицы		
А3		1	1.865.1-4/80 вып.1,2	1ПГ-3АIVТ	1	
А3		2	1.865.1-4/80 вып.2	Изделие закладное М7	2	

Остальное см. серию 1.865.1-4/80 вып.1,2

Привязан

Инв. №

Взам. инв. №

Подпись и дата

Инв. № подл.

Нач. отд.	Гомзяков	
Гл. констр.	Теляковский	
Н. контр.	Юдин	
Гл. спец.	Юдин	
Рук. гр.	Котляр	
Ст. инж.	Чаркин	

801-6-11.85 - КЖИ-6.0.0

Плита покрытия 1ПГ-3АIVТ-1

Стадия	Масса	Масштаб
Р	2250	1:50
Лист	Листов 1	

ГИПРОНИСЕЛЬХОЗ

Копировал Косенкова 20550-02 17 формат А4

Альбом III

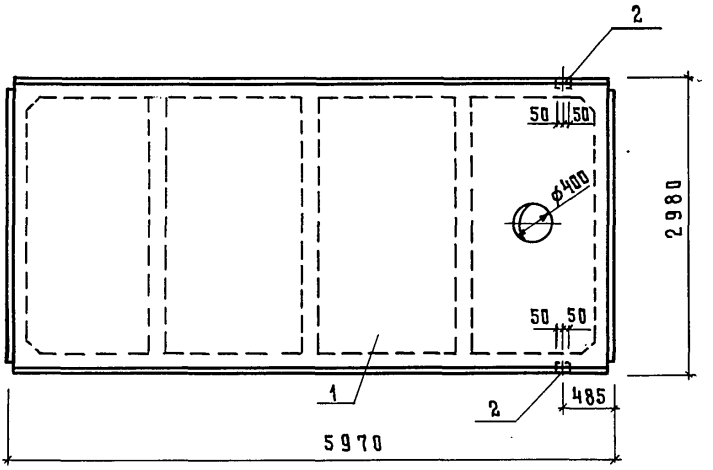

Формат	Зона	Поз.	Обозначение	Наименование	Кол.	Примечание
				Сборочные единицы		
А3		1	1.865.1-4/80 вып.1,2	1ПВ4-3АIVТ	1	
А3		2	1.865.1-4/80 вып.2	Изделие закладное М7	2	

Остальное см. серию 1.865.1-4/80 вып. 1,2

Привязан

Инв. №

Взам. инв. №

Подпись и дата

Инв. № подл.

Нач.отд.	Гомзяков		
Гл.констр	Теляковский		11.85
Н.контр.	Юдин		
Гл.спец.	Юдин		
Исполн.	Захарова		
Инж.	Щеголева		

801-6-11.85-КЖИ-7.0.0

Плита покрытия 1ПВ4-3АIVТ-1

Стадия	Масса	Масштаб
Р	2900	1:50
Лист	Листов 1	

ГИПРОНИСЕЛЬХОЗ

Копировал Косенкова 20550-02 18 формат А4

Альбом II

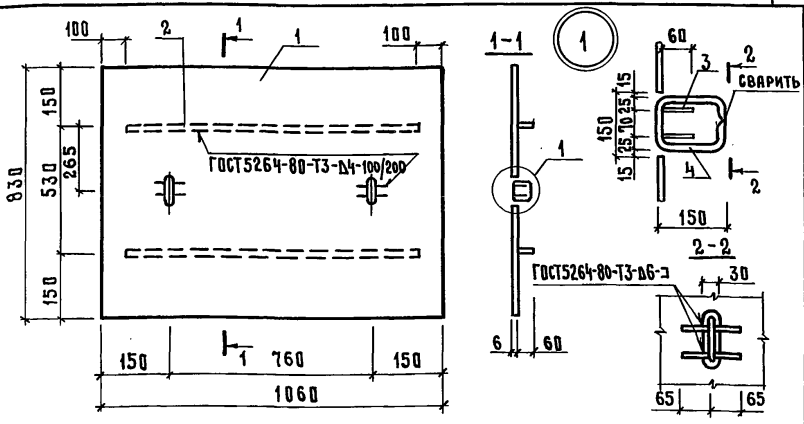

Формат	Зона	Поз.	Обозначение	Наименование	Кол.	Примечание
				Документация		
А4			КЖИ-ТУ	Технические условия	X	
				Детали		
Б4		1	МИ-1.0.1	Лист ромб О-ПН-30×830×1060 / Вст3кп2 ГОСТ 8568-77	1	44,0 кг
Б4		2	МИ-1.0.2	Полоса Б-8×60 ГОСТ 103-76 / Вст3кп2 ГОСТ 535-79 ℓ=1300	2	4,75 кг
Б4		3	-01	Полоса Б-8×60 ГОСТ 103-76 / Вст3кп2 ГОСТ 535-79 ℓ=130	4	0,50 кг
Б4		4	МИ-1.0.3	⌀16 AI ГОСТ 5781-82 ℓ=540	2	0,85 кг

Привязан

Инв. №

Взам. инв. №

Подпись и дата

Инв. № подл.

Нач. отд	Гомзяков	
Гл. констр.	Теляковский	
Н. контр.	Юдин	
Гл. спец.	Юдин	
Рук. гр.	Котляр	
Ст. инж.	Захарова	
Инж.	Щеголева	

801-6-11.85 - МИ-1.0.0

Изделие металлическое
МИ1

Стадия	Масса	Масштаб
Р	57,2	1:20
Лист	Листов 1	

ГИПРОНИСЕЛЬХОЗ

Альбом II

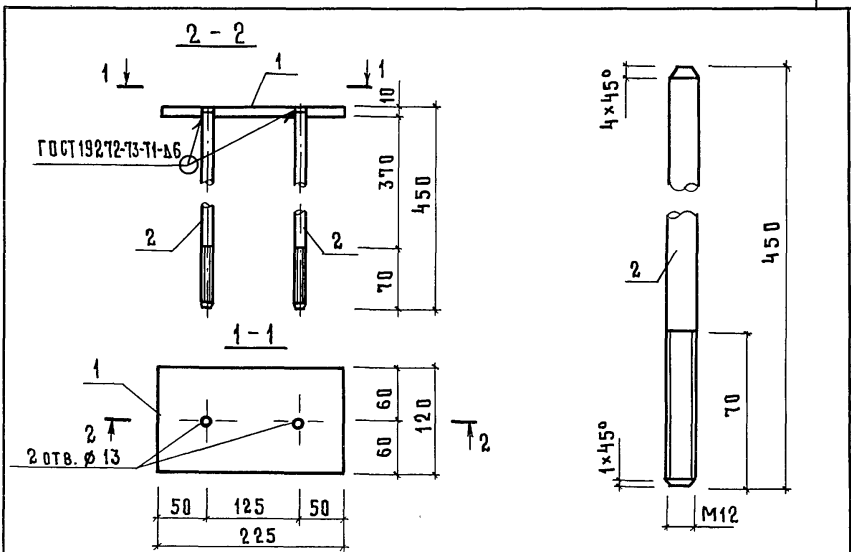

Формат	Зона	Поз.	Обозначение	Наименование	Кол	Примечание
				Документация		
А4			КЖИ-ТУ	Технические условия		
				Детали		
Б4		1	МС-1.0.1	Полоса $\frac{Б\text{-}10\times120\ ГОСТ\ 103\text{-}76}{Вст3кп2\ ГОСТ\ 535\text{-}79}$ ℓ=225	1	2,12 кг
А4		2	МС-1.0.2	Круг 12 ГОСТ 2590-71 ℓ=450	2	0,40 кг

Привязан

Инв. №

Взам. инв. № | Подпись и дата | Инв. № подл.

Нач. отд.	Гомзяков	
Гл. констр.	Теляковский	
Н. контр.	Юдин	
Гл. спец.	Юдин	
Рук. гр.	Котляр	
Ст. инж.	Чаркин	

801-6-11.85-МС-1.0.0

Изделие металлическое МС1

Стадия	Масса	Масштаб
Р	2,92	1:5 1:2
Лист	Листов 1	

ГИПРОНИСЕЛЬХОЗ

Копировал Косенкова 20550-02 20 Формат А4

Альбом II

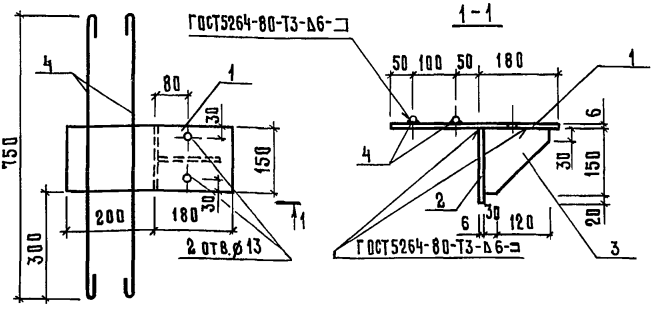

Формат	Зона	Поз.	Обозначение	Наименование	Кол.	Примечание
				Документация		
А4			КЖИ-ТУ	Технические условия		
				Детали		
Б4		1	МС-2.0.1	Полоса Б-6×150 ГОСТ103-76 / Ст3кп2 ГОСТ535-79 ℓ=380	1	2,69 кг
Б4		2	-01	Полоса Б-6×150 ГОСТ103-76 / Ст3кп2 ГОСТ535-79 ℓ=170	1	1,20 кг
Б4		3	-02	Полоса Б-6×150 ГОСТ103-76 / Ст3кп2 ГОСТ535-79 ℓ=150	1	1,06 кг
Б4		4	МС-2.0.2	ф8АI ГОСТ5781-82 ℓ=850	2	0,30 кг

Взам. инв. №

Подпись и дата

Инв. № подл.

Привязан

Инв. №

801-6-11.85 - МС-2.0.0

Нач.отд	Гомзяков	
Гл.констр.	Теляковский	
Н.контр.	Юдин	
Гл.спец.	Юдин	
Рук.гр.	Котляр	
Инж.	Щеголева	

Изделие металлическое МС2.

Стадия	Масса	Масштаб
Р	5,55	1:10
Лист	Листов 1	

ГИПРОНИСЕЛЬХОЗ

Копировал Косенкова 20550-02 21 формат А4

Альбом II

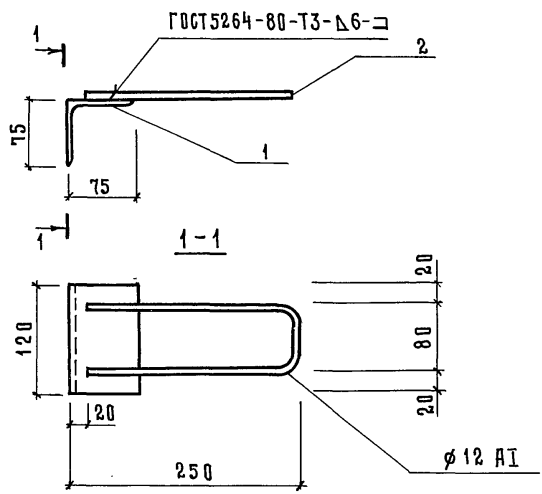

Формат	Зона	Поз.	Обозначение	Наименование	Кол.	Примечание
				Документация		
А4			КЖИ-ТУ	Технические условия		
				Детали		
А4		1	МС-3.0.1	Уголок $\frac{Б-75\times75\times5\ ГОСТ8509-72}{ст3кп2\ ГОСТ535-79}$		
				ℓ=120	1	0,7 кг
А4		2	МС-3.0.2	ϕ12AI ГОСТ5781-82 ℓ=580	1	0,5 кг

Привязан

Инв. N

Взам. инв. N

Подпись и дата

Инв. N подл.

Нач.отд.	Гомзяков	
Гл.констр.	Теляковский	
Н.контр.	Юдин	
Гл.спец.	Юдин	
Рук.гр.	Котляр	
Инж.	Кошкина	

801-6-11.85-МС-3.0.0

Изделие металлическое МС3

Стадия	Масса	Масштаб
Р	1,2	1:50
Лист	Листов 1	

ГИПРОНИСЕЛЬХОЗ

Альбом III

Формат	Зона	Поз.	Обозначение	Наименование	Кол.	Примечание
				Документация		
А4			Щ-1.0.0 СБ	Сборочный чертёж		
А4			КЖИ-ТУ	Технические условия		
				Сборочные единицы		
А4		1	МИ-0.1.0	Изделие металлическое МН2	1	108,95 кг
				Детали		
				Доска ГОСТ 8486-64 сосна или ель $\varphi \leq 20\%$		
Бч		2	Щ-1.0.1	75 × 40 ℓ = 1650	3	0,085 м³
Бч		3	-01	75 × 40 ℓ = 1285	4	0,004 м³
Бч		4	Щ-1.0.2	175 × 19 ℓ = 2790	2	0,010 м³
Бч		5	Щ-1.0.3	100 × 19 ℓ = 2790	34	0,005 м³
				Материалы		
Бч		6		Плиты минераловатные		
				мягкие δ=80 мм ГОСТ 12394-68		0,34 м³
Бч		7		Толь гидроизоляционный		
				ГОСТ 23835-79		9 м²
Бч		8		Сталь кровельная		
				оцинкованная δ=0,5 ГОСТ 8075-76		33 кг
				Стандартные изделия		
Бч				Гвозди К3×40 ГОСТ 4028-63		1 кг
Бч				Шурупы ф 4,5 ℓ=30		
				ГОСТ 1145-80		1 кг

Взам. инв. №

Подпись и дата

Инв. № подл.

Привязан

Инв. №

Нач. отд	Гомзяков	
Гл. констр.	Теляковский	
Н. контр.	Юдин	
Гл. спец.	Юдин	
Рук. гр.	Котляр	
Арх.	Маргулис	

801-6-11.85- Щ-1.0.0

Изделие деревянное

Щ,1

Стадия	Лист	Листов
Р		1

ГИПРОНИСЕЛЬХОЗ

Альбом II

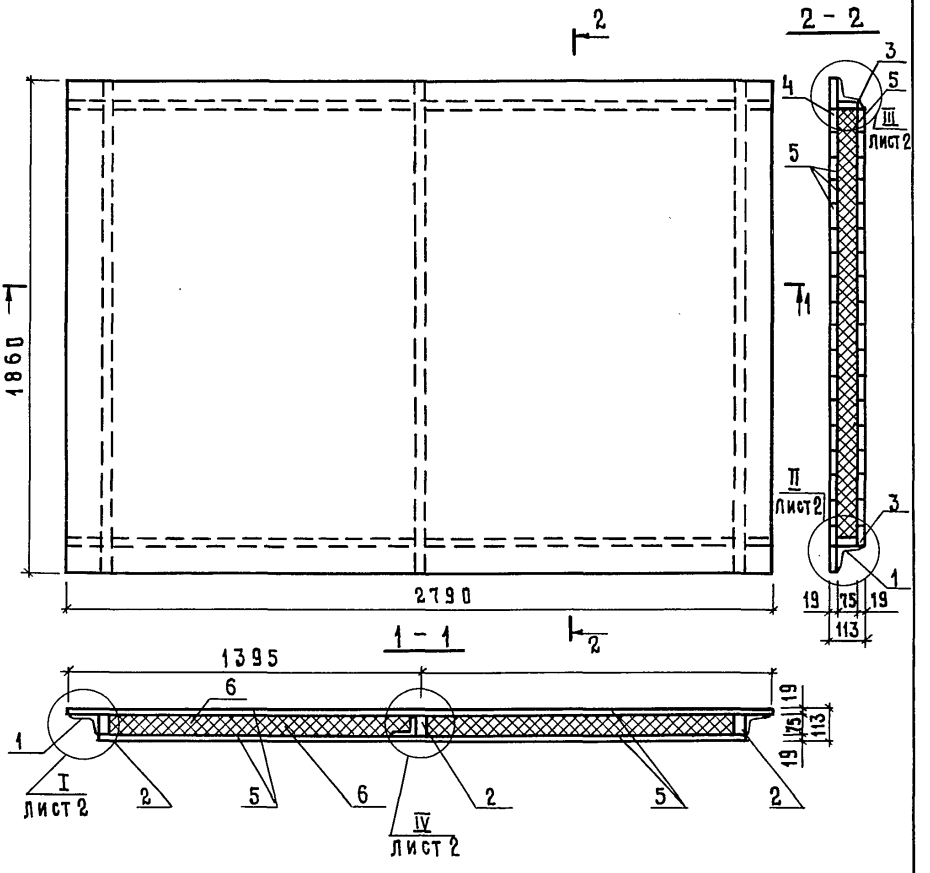

Привязан

Инв. №

			801-6-11.85 - Щ-1.0.0 СБ
Нач. отд.	Гомзяков		Изделие деревянное Щ1. Сборочный чертёж
Гл. констр.	Теляковский		
Н. контр.	Юдин		
Гл. спец.	Юдин		
Рук. гр.	Котляр		
Архит.	Маргулис		

Стадия	Масса	Масштаб
Р	283,2	1:10
Лист	Листов 2	

ГИПРОНИСЕЛЬХОЗ

Инв. № подл. | Подпись и дата | Взам. инв. №

20550-02 24 формат А4

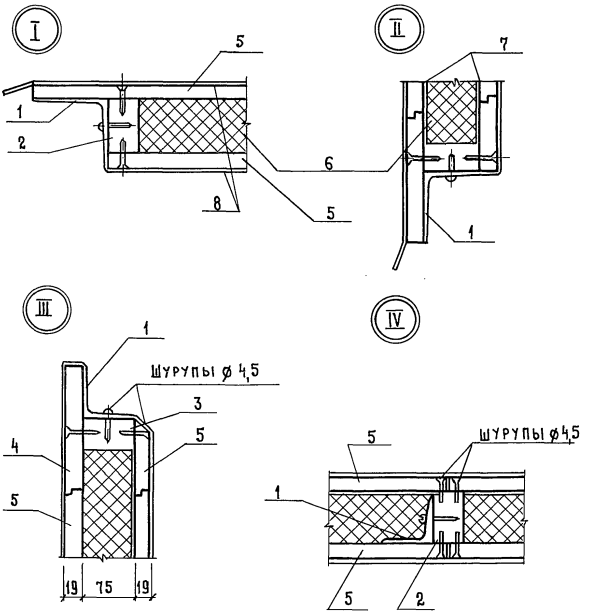

Инв.№ подл.	Подпись и дата	Взам. инв.№

Привязан

Инв.№

801-6-11.85 – Щ-1.0.06

Лист 2

Альбом II

Формат	Зона	Поз.	Обозначение	Наименование	Кол.	Примечание
				Документация		
А4			МИ-0.1.0 СБ	Сборочный чертёж		
А4			КЖИ-ТУ	Технические условия		
				Сборочные единицы		
А4		1	МИ-0.2.0	Изделие металлическое МИ3	2	6,67 кг
А4		2	МИ-0.3.0	Изделие металлическое МИ4	2	2,91 кг
				Детали		
Б4		3	МИ-0.1.1	Уголок Б-75×75×6 ГОСТ 8509-72 / Ст3кп2 ГОСТ 535-79		
				ℓ=2790	1	19,22 кг
Б4		4	МИ-0.1.2	Уголок Б-110×70×6,5 ГОСТ 8510-72 / Ст3кп2 ГОСТ 535-79		
				ℓ=1785	2	16,03 кг
Б4		5	МИ-0.1.1-01	Уголок Б-75×75×6 ГОСТ 8509-72 / Ст3кп2 ГОСТ 535-79		
				ℓ=1675	1	11,54 кг
Б4		6	МИ-0.1.2-01	Уголок Б-110×70×6,5 ГОСТ 8510-72 / В Ст3кп2 ГОСТ 535-79		
				ℓ=2790	1	25,05 кг
Б4		7	МИ-0.1.3	⌀14 AI ГОСТ 5781-82 ℓ=265	1	0,32 кг
Б4		8	-01	⌀18 AI ГОСТ 5781-82 ℓ=302	1	0,60 кг

Взам. инв. N

Подпись и дата

Инв. N подл.

Привязан

Инв. N

Нач.отд	Гомзяков		
Гл.констр.	Теляковский		
Н.контр	Юдин		
Гл.спец.	Юдин		
Инж.	Щеголева		

801-6-11.85-МИ-0.1.0

Изделие металлическое МИ2

Стадия	Лист	Листов
Р		1

ГИПРОНИСЕЛЬХОЗ

Альбом II

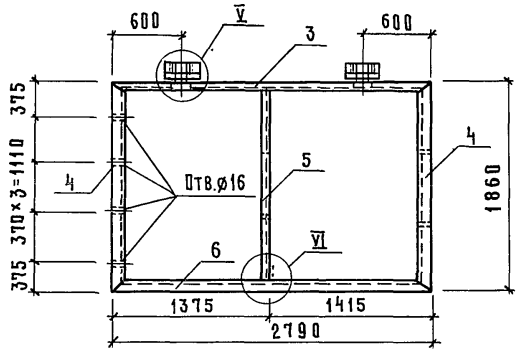

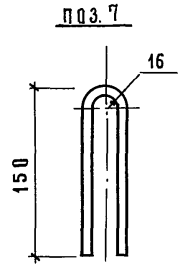

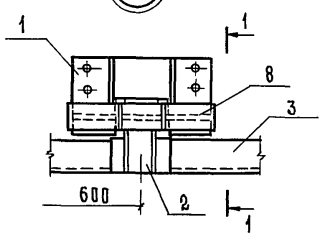

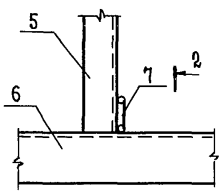

1-1

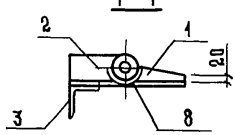

2-2

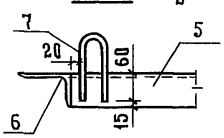

Сварку вести по контуру прымыкания элементов ГОСТ 5264-80-Т3-△6-□

Привязан

Инв. №

Взам. инв. №

Подпись и дата

Инв. № подл.

Нач. отд	Гомзяков		
Гл. констр.	Теляковский		
Н. контр.	Юдин		
Гл. спец.	Юдин		
Инж.	Щеголева		

801-6-11.85-МИ-0.1.0 СБ

Изделие металлическое МИ 2. Сборочный чертеж.

Стадия	Масса	Масштаб
Р	108,95	1:40 1:10
Лист	Листов 1	

ГИПРОНИСЕЛЬХОЗ

Копировал Косенкова 20550-02 27 формат А4

Альбом III

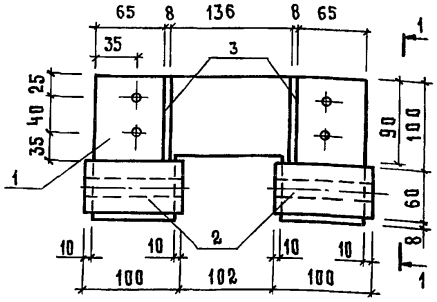

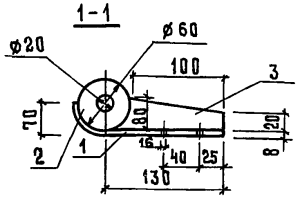

Сварку вести по контуру примыкания элементов ГОСТ 5264-80-Т3-Б6-У

Формат	Зона	Поз.	Обозначение	Наименование	Кол.	Примечание
				Документация		
А4			КЖИ-ТУ	Технические условия		
				Детали		
Б4		1	МИ-0.2.1	Полоса Б-220×8 ГОСТ 19903-74 / ст3кп2 ГОСТ 535-79 ℓ=302	1	4,17 кг
Б4		2	МИ-0.2.2	Круг Б-60 ГОСТ 2590-71 / ст3кп2 ГОСТ 535-79 ℓ=100	2	0,75 кг
Б4		3	МИ-0.2.3	Полоса Б-80×8 ГОСТ 103-76 / ст3кп2 ГОСТ 535-79 ℓ=100	2	0,50 кг

Привязан

Инв. N

Взам. инв. N | Подпись и дата | Инв. N подл.

Нач.отд.	Гомзяков	
Гл.констр.	Теляковский	
Н.контр.	Юдин	
Гл.спец.	Юдин	
Инж.	Щеголева	

801-6-11.85-МИ-0.2.0

Изделие металлическое МИ3

Стадия	Масса	Масштаб
Р	6,67	1:5
Лист	Листов 1	

ГИПРОНИСЕЛЬХОЗ

Альбом II

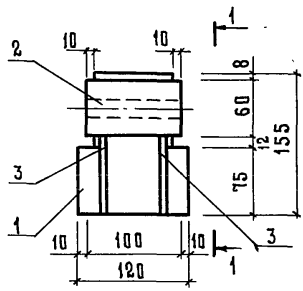

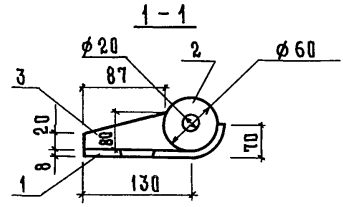

Сварку вести по контуру примыкания элементов ГОСТ 5264-80-Т3-Δ6-□

Формат	Зона	Поз.	Обозначение	Наименование	Кол.	Примечание
				Документация		
А4			КЖИ-ТУ	Технические условия	X	
				Детали		
Б4		1	МИ-0.3.1	Полоса $\frac{Б\text{-}120\times8\ ГОСТ103\text{-}76}{Ст3кп2\ ГОСТ535\text{-}79}$ ℓ=170	1	1,28 кг
Б4		2	МИ-0.3.2	Круг $\frac{Б60\ ГОСТ2590\text{-}71}{Вст3кп2\ ГОСТ535\text{-}79}$ ℓ=100	1	0,75 кг
Б4		3	МИ-0.3.3	Полоса $\frac{Б\text{-}80\times8\ ГОСТ103\text{-}76}{Вст3кп2\ ГОСТ535\text{-}79}$ ℓ=87	2	0,44 кг

Привязан

Инв. N

Взам. инв. N

Подпись и дата

Инв. N

Нач.отд.	Гомзяков		
Гл.констр.	Теляковский		
Инж.	Щеголева		

801-6-11.85-МИ-0.3.0

Изделие металлическое

МИ4

Стадия	Масса	Масштаб
Р	2,91	1:5

Лист | Листов 1

ГИПРОНИСЕЛЬХОЗ

gost.e-ecolog.ru

20550-02 (29) Формат А4

Дата 16.09.85. Плегачева.