ТИПОВОЙ ПРОЕКТ

416-1-260.92

АДМИНИСТРАТИВНО-БЫТОВОЙ КОРПУС НА 150 ЧЕЛ.

АЛЬБОМ III

25469-03

ОТПУСКНАЯ ЦЕНА НА МОМЕНТ РЕАЛИЗАЦИИ УКАЗАНА В СЧЕТ-НАКЛАДНОЙ

ОВ ОТОПЛЕНИЕ И ВЕНТИЛЯЦИЯ стр. 3-17

ВК ВНУТРЕННИЕ ВОДОПРОВОД И КАНАЛИЗАЦИЯ стр. 18-25

ЭМ СИЛОВОЕ ЭЛЕКТРООБОРУДОВАНИЕ стр. 26-34

ЭО ЭЛЕКТРИЧЕСКОЕ ОСВЕЩЕНИЕ стр. 35-39

АТ АВТОМАТИЗАЦИЯ стр. 40-56

СС СВЯЗЬ И СИГНАЛИЗАЦИЯ стр. 57-64

ПС.ОС ПОЖАРНАЯ И ОХРАННАЯ СИГНАЛИЗАЦИЯ стр. 65-73

Инв. N 25469-03

gost.e-ecolog.ru

ТИПОВОЙ ПРОЕКТ

416-1-260.92

АДМИНИСТРАТИВНО-БЫТОВОЙ КОРПУС НА 150 ЧЕЛ.

АЛЬБОМ III

ПЕРЕЧЕНЬ АЛЬБОМОВ

Альбом I	ПЗ	Общая пояснительная записка
Альбом II	АР	Архитектурные решения
	ТМ	Технологические решения
	КЖ	Конструкции железобетонные
Альбом III	ОВ	Отопление и вентиляция
	ВК	Внутренний водопровод и канализация
	ЭМ	Силовое электрооборудование
	ЭО	Электрическое освещение
	АП	Автоматизация
	СС	Связь и сигнализация
	ПС.ОС	Пожарная и охранная сигнализация
Альбом IV	СО	Спецификации оборудования
Альбом V	ВМ	Ведомости потребности в материалах
Альбом VI	СМ	Сметы

РАЗРАБОТАН:

ЦНИИПРОМЗДАНИЙ

Зам. директора института — Б.В.Быков

Зав. отделом реконструкции — Б.Л.Валкин

Главный инженер проекта — М.Е.Ланда

ГИПРОРЫБХОЗОМ

Главный инженер института — Д.И.Симонов

Главный инженер проекта — В.И.Донской

Утвержден и введен в действие ЦНИИПРОМЗДАНИЙ с 03.01.93 г.

Приказ № 63 от 11.08.92 г.

Содержание альбома III

Марка	Наименование	Стр.
	Содержание альбома	2
	Отопление и вентиляция	
ОВ.1	Общие данные (начало)	3
ОВ.2	Общие данные (окончание)	4
ОВ.3	Отопление. Теплоснабжение калориферов. План на отм. 0.000.	5
ОВ.4	Отопление. Теплоснабжение калориферов. План на отм. 2.800	6
ОВ.5	Отопление. Теплоснабжение калориферов. План на отм. 5.600 и 8.400	7
ОВ.6	Отопление Теплоснабжение калориферов. Схемы	8
ОВ.7	Отопление. Теплоснабжение калориферов. Узел управления. Узлы обвязки калориферов.	9
ОВ.8	Вентиляция План на отм. 0.000	10
ОВ.9	Вентиляция. План на отм. 2.800	11
ОВ.10	Вентиляция. План на отм. 5.600	12
ОВ.11	Вентиляция. Установка системы П1	13
ОВ.12	Вентиляция Установка системы П2	14
ОВ.13	Вентиляция. Установка системы В1...В5, ВЕ5	15
ОВ.14	Вентиляция. Схемы П1.П2.В1	16
ОВ.15	Вентиляция. Схемы В2...В5, ВЕ1...ВЕ5	17
ОВ.16	Эскизные чертежи общих видов нетипового конструкций систем вентиляции	
	Водопровод и канализация	
ВК.1	Общие данные (начало)	18
ВК.2	Общие данные (окончание)	19
ВК.3	План с сетями В1.Т3,Т4,К1,К2 и К3 на отм. 0.000	20
ВК.4	План с сетями В1,Т3,Т4,К1,К2 и К3 на отм. 2.800	21
ВК.5	План с сетями В1,Т3,Т4,К1,К2 и К3 на отм 5.600	22
ВК 6	Схема систем В1,Т3,Т4	23
ВК.7	Схема систем К1,К3	24
ВК.8	План кровли. План на отм. 8400. Схема сети К2.	25

Марка	Наименование	Стр.
	Силовое электрооборудование	
ЭМ.1	Общие данные	26
ЭМ.2	Принципиальная схема. Питающая сеть 380/220в	27
ЭМ.3	Распределительная сеть 380/220 в. Принципиальная схема (начало)	28
ЭМ.4	Распределительная сеть 380/220в. Принципиальная схема (продолжение)	29
ЭМ.5	Распределительная сеть 380/220в. Принципиальная схема (окончание)	30
ЭМ.6	План расположения электрооборудования. Прокладка кабелей и труб (начало)	31
ЭМ.7	План расположения электрооборудования. Прокладка кабелей и труб (продолжение)	32
ЭМ.8	План расположения электрооборудование. Прокладка кабелей и труб (окончание)	33
ЭМ.9	Спецификация к чертежам ЭМ6...ЭМ8	34
	Электроосвещение	
ЭО.1	Общие данные	35
ЭО.2	План расположения (начало)	36
ЭО.3	План расположения (продолжение)	37
ЭО.4	План расположения (окончание)	38
ЭО.5	Принципиальная схема питающей сети	39
	Автоматизация	
АП.1	Общие данные	40
АП.2	Пояснительная записка	41
АП 3	Вентсистема П1(П2). Схема автоматизации	42
АП.4	Вентсистема П1(П2). Схема электрическая принципиальная (начало).	43
АП.5	Вентсистема П1(П2). Схема электрическая принципиальная (окончание)	44
АП 6	Вентсистема П1(П2). Схема внешних электрических проводок	45
АП.7	Вентсистема П1(П2). План расположения (начало)	46
АП.8	Вентсистема П1(П2). План расположения (окончание)	47
АП.9	Тепловой узел. Схема автоматизации. Схема трубных проводок	48

Марка	Наименование	Стр.
АП.001	Щит П1(П2). Общий вид.	49...50
АП 002	Щит П1(П2). Таблица соединений	51...52
АП.003	Щит П1(П2). Таблица подключений	53...54
АП.С02	Спецификация щитов и пультов	55...56
	Связь и сигнализация	
СС.1	Общие данные	57
СС.2	Сети связи на плане I этажа	58
СС.3	Сети связи на плане II этажа	59
СС.4	Сети связи на плане III этажа	60
СС.5	Схема расположения оборудования и схема кабельных соединений установки „Псков-25"	61
СС.6	Схема городской телефонной и местной сети. Схема городской и местной радиофикации	62
СС.7	Схема расположения оборудования и схема кабельных соединений радиотрансляционной установки	63
СС.8	Установка радиостойки на кровле. Пояснение	64
	Пожарная и охранная сигнализация	
ПС.ОС.1	Общие данные	65
ПС.ОС.2	Пояснительная записка	66
ПС.ОС.3	Охранная сигнализация. Схема распределительной сети	67
ПС.ОС.4	Охранная сигнализация. План расположения (начало)	68
ПС.ОС.5	Охранная сигнализация. План расположения (окончание)	69
ПС.ОС.6	Пожарная сигнализация. Схема распределительной сети.	70
ПС.ОС.7	Пожарная сигнализация. План расположения (начало)	71
ПС.ОС.8	Пожарная сигнализация. План расположения (продолжение)	72
ПС.ОС.9	Пожарная сигнализация План расположения (окончание)	73

Инв.№подл. | Подпись и дата | Взам.инв.№

Формат А2

416-1-260.92 альбом III

Ведомость чертежей основного комплекта

Лист	Наименование	Примечание
1	Общие данные (начало)	
2	Общие данные (окончание)	
3	Отопление, теплоснабжение калориферов. План на отм. 0,000	
4	Отопление, теплоснабжение калориферов. План на отм. 2.800	
5	Отопление, теплоснабжение калориферов. План на отм. 5.600 и 8.400	
6	Отопление, теплоснабжение калориферов. Схемы.	
7.	Отопление, теплоснабжение калориферов. Узел управления. Узлы обвязки калориферов.	
8.	Вентиляция. План на отм. 0.000	
9	Вентиляция. План на отм. 2.800	
10	Вентиляция. План на отм. 5.600	
11	Вентиляция. Установка системы П1	
12	Вентиляция. Установка системы П2	
13	Вентиляция. Установка систем В1÷В5, ВЕ5.	
14	Вентиляция. Схемы П1, П2, В1	
15	Вентиляция. Схемы В2÷В5, ВЕ1÷ВЕ5	

Основные показатели по проекту отопления и вентиляции

Наименование здания (сооружения), помещения	Объем, м3	Периоды года при $t_н$, °С	Расход тепла, ВТ: На отопление	На вентиляцию	На горячее водоснабжение	Общий	Расход холода, ккал/ч	Установлен. мощн. эл. двигат. квт.
Административно-бытовой корпус на 150 человек	4460	-30	120170	121060	–	241230	–	7.06

Чертежи разработаны в соответствии с действующими нормами и правилами и предусматривают мероприятия, обеспечивающие взрывобезопасность и пожаробезопасность при эксплуатации здания.
Главный инженер проекта /Донской/

Ведомость ссылочных и прилагаемых документов

Обозначение	Наименование	Примечание
	Ссылочные документы	
5.904-1	Детали крепления воздуховодов	
5.903-1	Узлы обвязки регулирующих клапанов на трубопроводах теплоснабжения калориферных установок.	
5.904-38	Гибкие вставки к центробежным вентиляторам.	
5.904-4	Двери и люки для вентиляционных камер.	
1.494-10	Решетки щелевые регулирующие. Тип Р.	
5.904-17 в.I-2	Глушители шума вентиляционных установок. Пластинчатые шумоглушители. Рабочие чертежи.	
5.904-45	Узлы прохода вентиляционных шахт через покрытия зданий. Узлы прохода общего назначения.	
1.494-27 в.7	Воздухоприемные устройства с подвесными утепленными клапанами.	
7.903.9-2	Тепловая изоляция трубопроводов с положительными температурами.	
5.903-7 в.1	Унифицированные конструкции приточных вентиляционных установок	
1.494-25	Подставки под калориферы	
5.904-51 в.1	Зонты и дефлекторы вентиляционных систем.	
4.904-69	Детали крепления санитарно-технических приборов и трубопроводов.	
5.904-50 в.1	Решетки вентиляционные регулируемые типа РВ	
5.903-20 в.1	Воздухосборники для систем отопления и теплоснабжения вентиляционных установок	
5.904-41.	Клапаны обратные общего назначения.	
5.903-13 в.5	Изделия и детали трубопроводов для тепловых сетей. Грязевик	
Главмонтажавтоматика	Расширитель для трубопроводов	
	Отборное устройство для измерения давления.	
А9-57	Лючки для замеров параметров воздуха	
А9-58	Лючки для чистки воздуховодов	
	Прилагаемые документы	
-ОВ.СО	Спецификация оборудования	Альбом IV
-ОВ.ВМ	Ведомость потребности в материалах.	Альбом V

План – схема

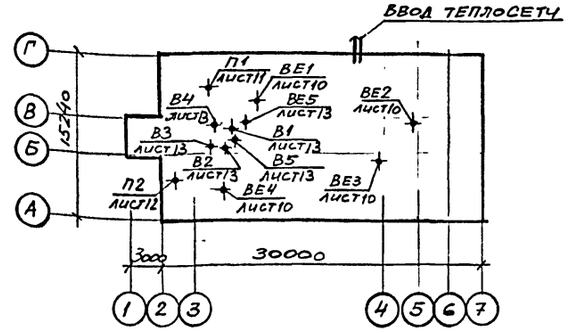

Взам. инв. № | Подпись и дата | Инв. № подл.

Привязан:

Инв. №

416-1-260.92-ОВ

Вед. инж.	Муханова	
Зав. гр.	Чернов	
Гл. спец.	Собянина	
Нач. отд.	Уманский	

Административно-бытовой корпус на 150 человек

Стадия	Лист	Листов
Р	1	15

Общие данные (начало)

ГИПРОРЫБХОЗ Москва

25469-03 4

Характеристика отопительно-вентиляционных систем

Обозначение системы	Кол систем	Наименование обслуживаемого помещения (технологического оборудования)	Тип установки, агрегата	Вентилятор: Тип, исполн. взрывозащите	№	Схема исполнен.	положение	L, м3/ч	P,	n, об/мин	Электродвигатель: Тип, исполнение по взрывозащите	N, квт	n, об/мин	Воздухонагреватель: Тип	№	Кол.	Т-ра нагрева, °С от	до	Расход тепла ккал/ч	ΔP, кгс/м2	Фильтр: Тип	№	Кол во	ΔP, кгс/м2	Концентрация, мг/м3 начальная	конечная	Примечание
П1	1	Административные помещения	Е5105-20	ВЦ4-75	5	1	10°	4230	1000	1420	4А90L4	2,2	1420	КСк3	9	1	-30	18	68010		—	—	—	—	—	—	
П2	1	Столовая, химлаборатория	Е3/5105-28	ВЦ4-75	3,15	1	Пр°	3300	1350	2850	4АВ0В2	2,2	2850	КСк3	7	1	-30	18	53050		ФР5А		1				
В1	1	Санузлы, душевые	Е4110-20	ВЦ4-75	4	1	Пр°	2200	700	1410	4А71В4	0,75	1410	—	—	—	—	—	—	-	—	—	—	—	—	—	
В2	1	Обеденный зал, моечная	Е2.5100-2	ВЦ4-75	2,5	1	Пр°	770	700	2800	4АА63В2	0,55	2800	—	—	—	—	—	—	—	—	—	—	—	—	—	
В3	1	Столовая (местный отсос)	Е2,5100-1	ВЦ4-75	2,5	1	Пр°	275	184	1400	4АА50А4	0,06	1400	—	—	—	—	—	—	—	—	—	—	—	—	—	
В4	1	Комнаты сушки спецодежды	Е2,5100-2	ВЦ-75	2,5	1	Пр°	800	700	2800	4АА63В2	0,55	2800	—	—	—	—	—	—	—	—	—	—	—	—	—	
В5	1	Химлаборатория	Е4110-20	ВЦ4-75	4	1	Пр°	2150	700	1410	4А71В4	0,75	1410	—	—	—	—	—	—	—	—	—	—	—	—	—	
ВЕ1	1	Медпункт						45		Естественная																	Дефлектор Д315.00.000
ВЕ2	1	Электрощитовая, комната псих разгрузки, касса						480		Естественная																	—
ВЕ3	1	Гардероб, кладовая чист. раб. одежды						40		Естественная																	Дефлектор Д315.00.000
ВЕ4	1	Кладовая химлаборатории						45		Естественная																	Дефлектор Д315.00.000
ВЕ5	1	Кладовые 1-3 этажей						95		Естественная																	—

Местные отсосы от технологического оборудования

Технологическое оборудование: Поз.	Наименование	Кол.	Характеристика выделяющихся вредностей	Объем вытяжки, м3/ч: На ед. оборуд.	Всего	Характеристика местного отсоса: Обозначение	Применяемые документы	Обозначение системы	Примечание
12	Шкаф вытяжной ОН-11-893/6	1	тепло, влага	1500	1500	-	Шкафное укрытие	В5	-
3	Сковорода электрическая	1	тепло, запахи	250	250	МВО-0,5	Готовое изделие	В3	-

Общие указания

1. Проект разработан на основании задания на проектирование рабочих чертежей, технологической и архитектурно-строительной частей проекта, действующих строительных норм и правил СНиП 2.04.05-86; 2.09.04-87; 3.05.01-85; 2.01.02-85.
2. Расчеты отопления и вентиляции произведены для района с расчетной температурой наружного воздуха для холодного периода -30°С.
3. Теплоснабжение предусматривается от внешнего источника тепла с параметрами теплоносителя 150-70°С
4. Отопление здания ($t_в$=18°С) осуществляется однотрубной системой с П-образными стояками, нагревательными приборами — конвекторами-настенными „Комфорт 20" и напольным островным типа КВ. Теплоносителем для системы отопления принята вода 105-70°С после элеваторного узла.
5. Уклон трубопроводов принят i=0,002 в направлении стрелок по схеме.
6. Все трубопроводы узла управления, систем теплоснабжения и отопления, проложенные в подпольных каналах, изолировать шнуром теплоизоляционным из минеральной ваты в оплетке нитью стеклянной и покрыть пленкой каландрированной.
7. Перед изоляцией все трубы очищаются от ржавчины и грязи и покрываются эмалью ПФ-837 за 1раз, а неизолированные трубы и конвекторы после монтажа окрашиваются эмалью ПФ837 за 2раза.
8. Вентиляция предусматривается приточно-вытяжная с механическим и частично естественным побуждением. Воздуховоды приточно-вытяжных систем изготавливаются из тонколистовой стали δ=0,5÷1мм по ГОСТ 19904-74 с окраской снаружи после монтажа эмалью ПФ-115 за 1раз. Воздуховоды систем, обслуживающих санузлы, моечную, местый отсос (В3) и комнаты сушки спецодежды выполняются из стали оцинкованной тонколистовой толщиной по СНиП 2.04.05-86.
9. Для снижения шума все вентагрегаты устанавливаются на пружинных виброизоляторах, соединены гибкими вставками с воздуховодами и предусмотрены трубчатые шумоглушители.
10. Проектом предусматривается автоматизация систем вентиляции (см. проект КИП и автоматики)
11. Все системы отопления, вентиляции и теплоснабжения после монтажа подлежат регулировке на заданную производительность и теплоотдачу

Инв № подл. | Подпись и дата | Взам инв №

Привязан

Инв №

Вед. инж.	Муханова		Административно-бытовой корпус на 150 человек
Зав. гр.	Чернов		
Гл. спец.	Собянина		
Нач. отд.	Уманский		Общие данные. (окончание)

416-1-260.92-ОВ

Стадия	Лист	Листов
Р	2	

ГИПРОРЫБХОЗ Москва

ПЛАН НА ОТМ. 0.000

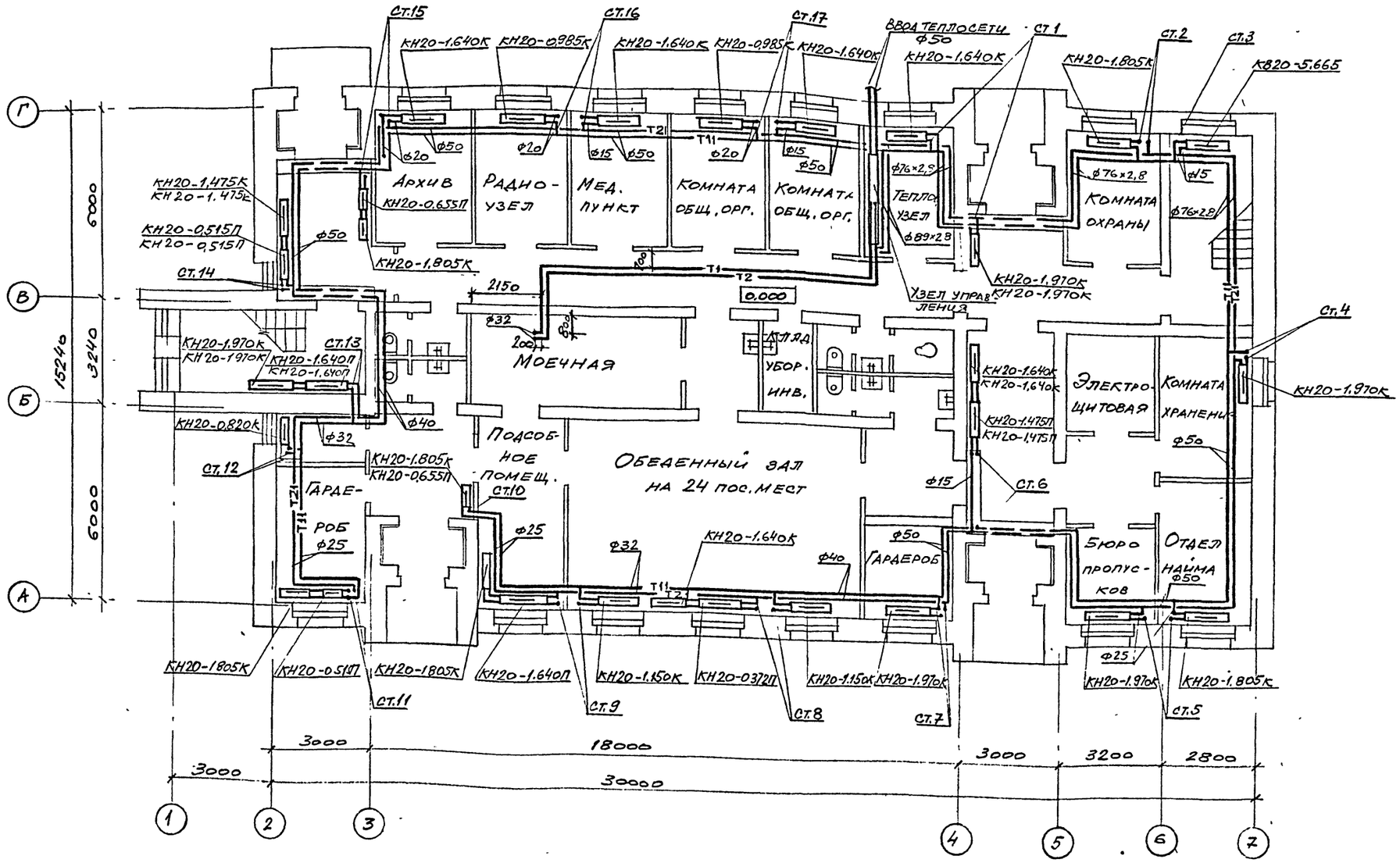

Привязан			
Инв. №			
Ведущ.	Муханова		
Зав. гр.	Чернов		
Гл. спец.	Собянина		
Нач.	Уманский		
ГИП	Донской		

416-1-260.92-ОВ

Административно-бытовой корпус на 150 человек	Стадия	Лист	Листов
	Р	3	
Отопление, теплоснабжение калориферов План на отм. 0.000	ГИПРОРЫБХОЗ Москва		

25469-03 6

Инв. № подл. | Подпись и дата | Взам. инв. №

ПЛАН НА ОТМ. 2.800

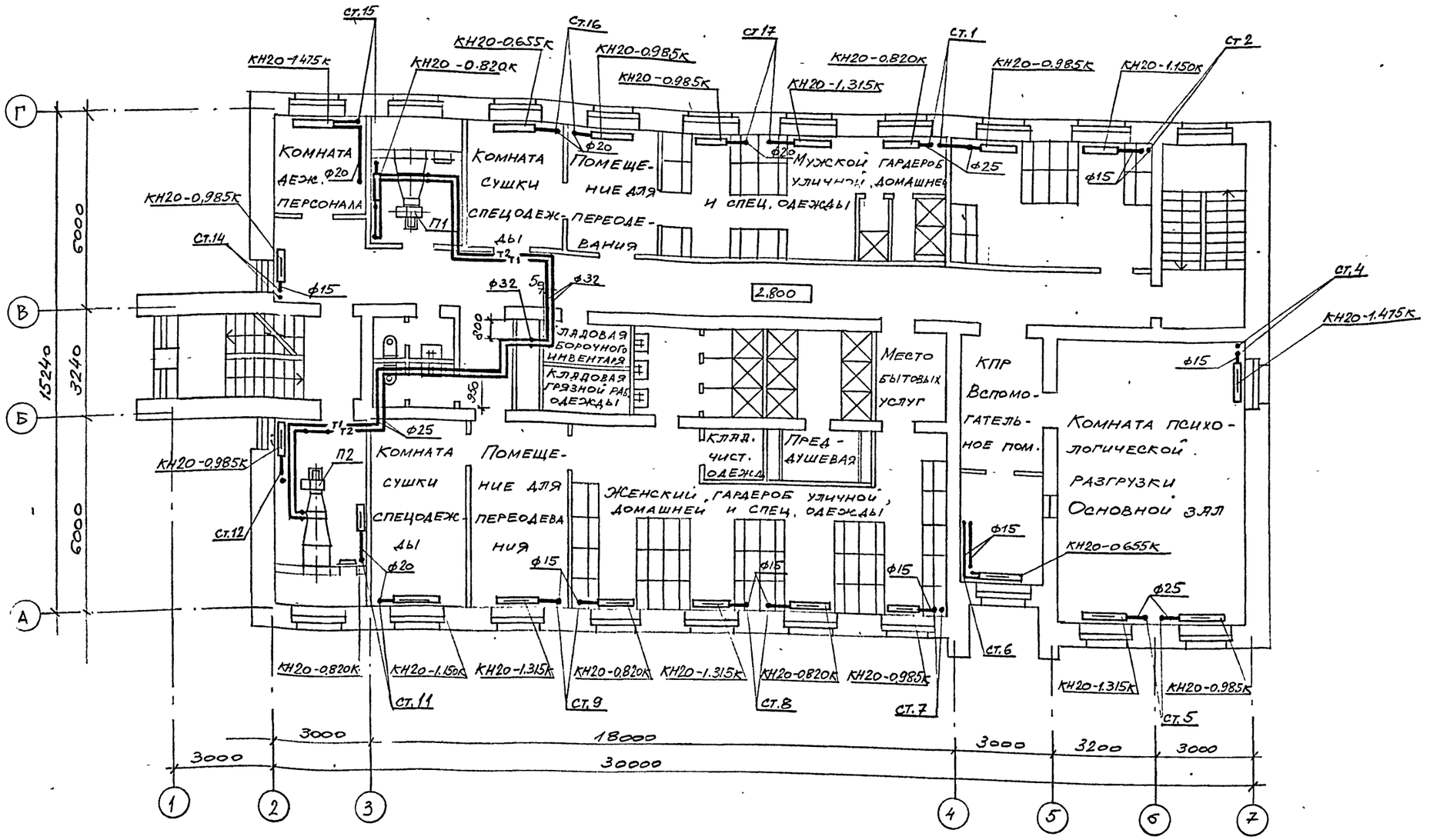

Инв.№подл. | Подпись и дата | Взам.инв.№

Привязан

Инв.№

Вед.инж.	Муханова		
Зав.гр.	Чернов		
Гл.спец.	Собянина		
Нач.отд.	Уланский		
ГИП	Донской		

416-1-260.92 – ОВ

Административно-бытовой корпус на 150 человек	Стадия	Лист	Листов
	Р	4	
Отопление, теплоснабжение калориферов. План на отм. 2.800	ГИПРОРЫБХОЗ, Москва		

25469-03 7

416-1-260.92 Альбом III

ПЛАН НА ОТМ. 5.600

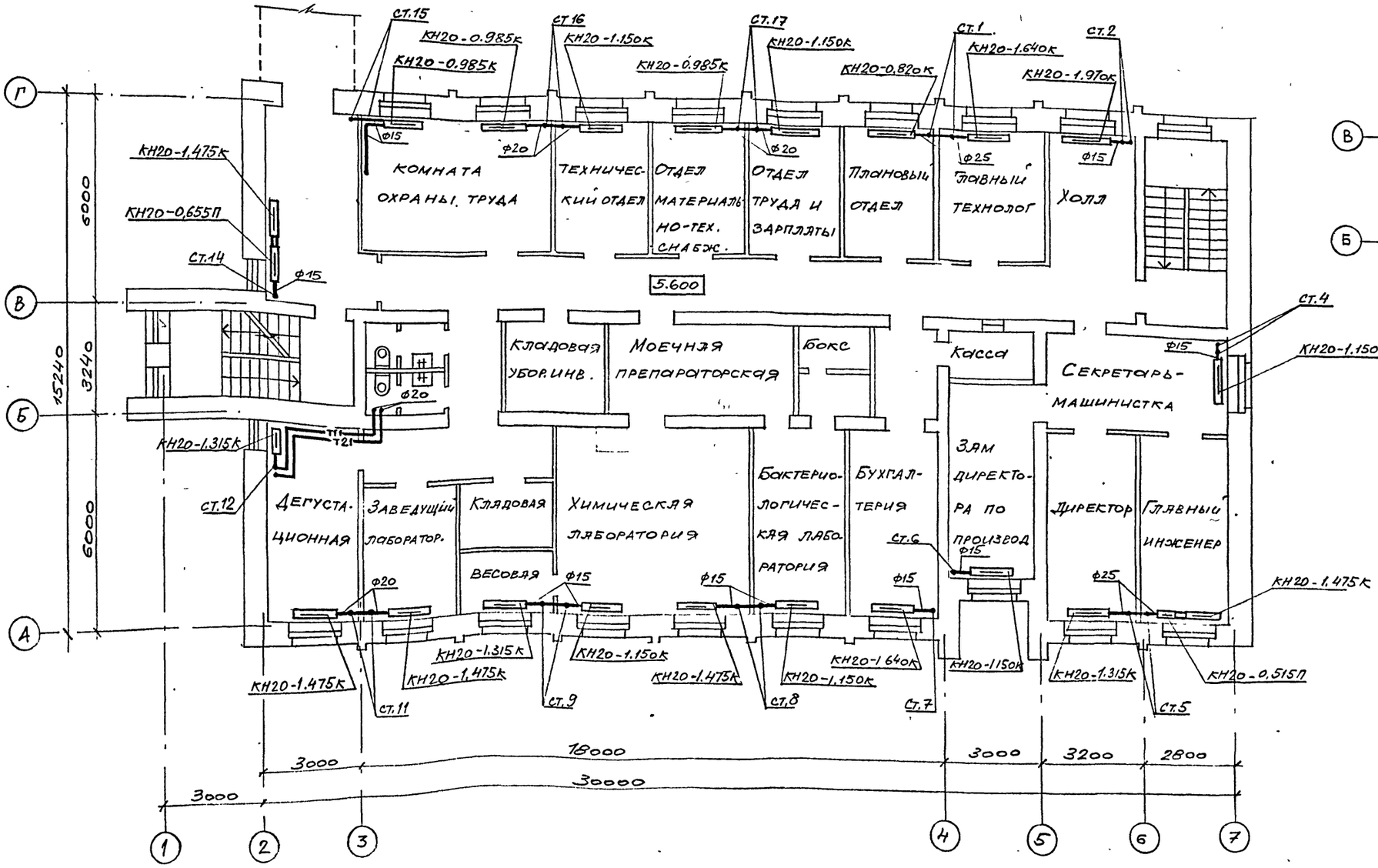

ПЛАН НА ОТМ. 8.400

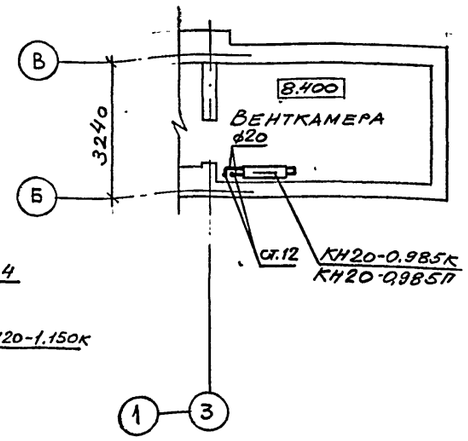

Привязан

Инв. №

Вед. инж.	Муханова		
Зав. гр.	Чернов		
Гл. спец.	Собянина		
Нач. отд.	Уманский		
ГИП	Донской		

416-1-260.92 -ОВ

Административно-бытовой корпус на 150 человек

Стадия	Лист	Листов
Р	5	

Отопление, теплоснабжение калориферов. План на отм. 5.600 и 8.400

ГИПРОРЫБХОЗ Москва

25469-03 8

Инв. № подл. | Подпись и дата | Взам. инв. №

СИСТЕМА ОТОПЛЕНИЯ

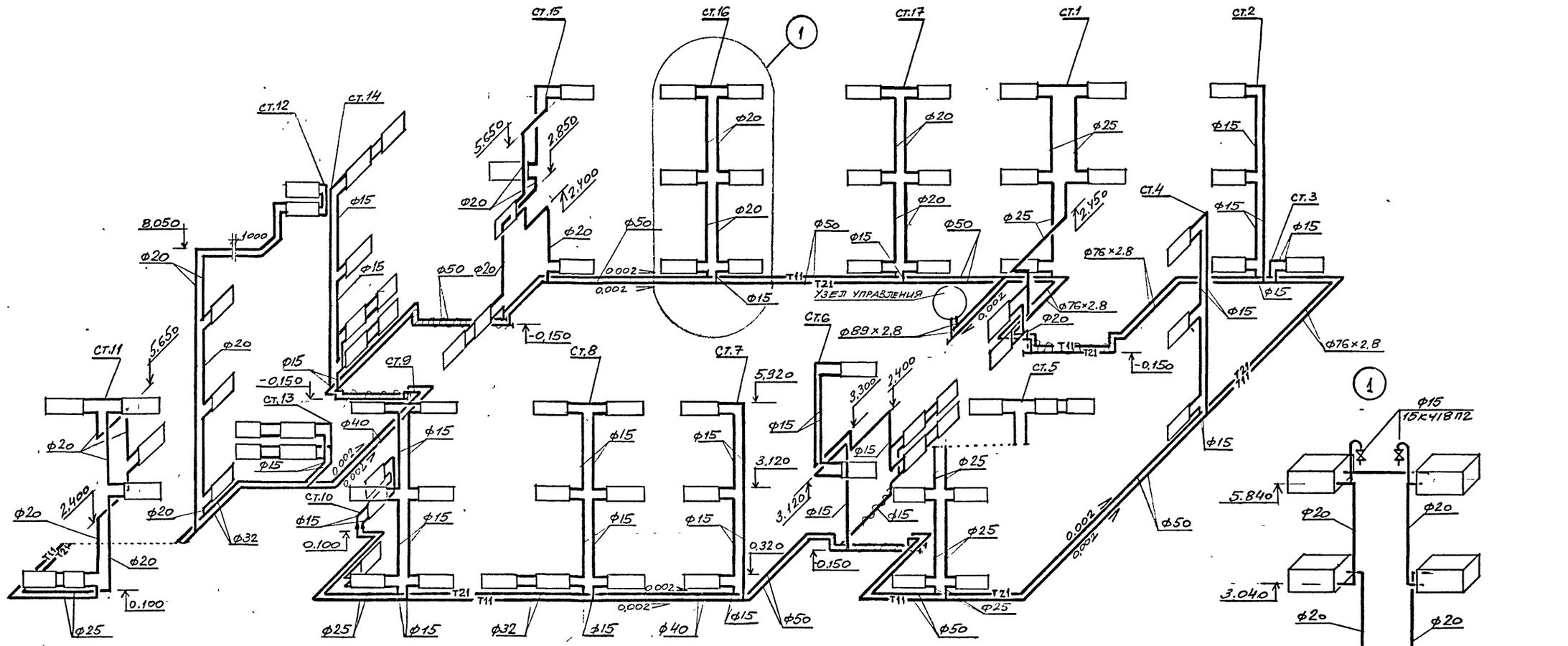

СИСТЕМА ТЕПЛОСНАБЖЕНИЯ УСТАНОВОК П1 П2

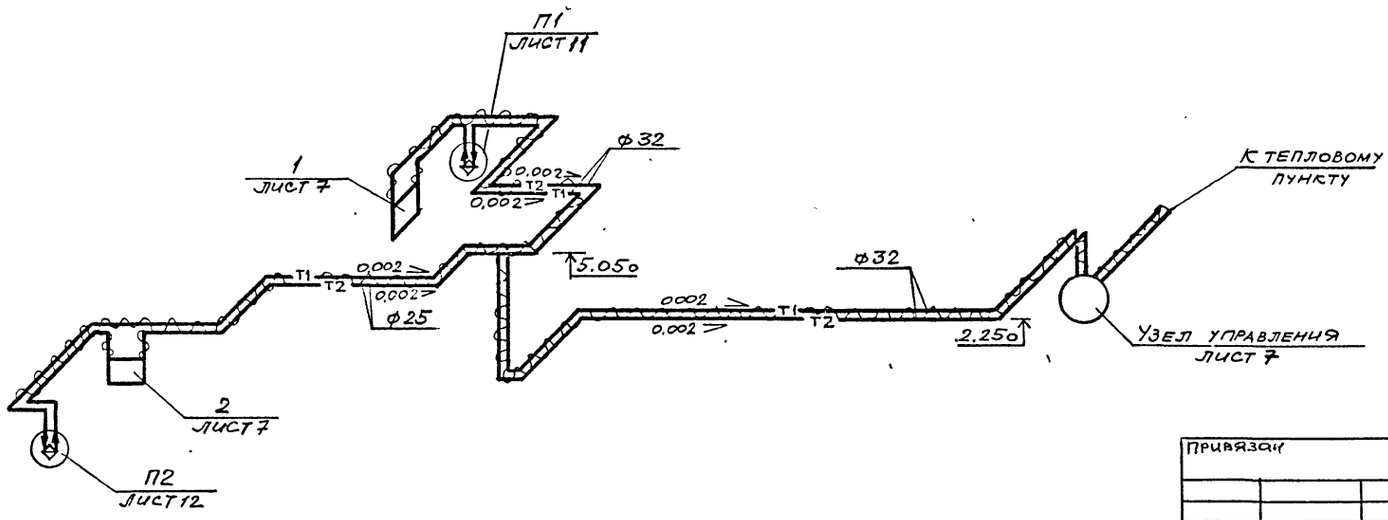

Инв.№подл. | Подпись и дата | Взам.инв.№

Привязан				416-1-260.92 -ОВ	
Вед.ин	Муханова			Административно-бытовой корпус на 150 человек	Стадия: Р; Лист: 6; Листов:
Зав.гр	Чернов				
Гл.спец	Собянина				
Н.отд	Уманский			Отопление, теплоснабжения калориферов. Схемы	ГИПРОРЫБХОЗ Москва
Инв.№					

УЗЕЛ УПРАВЛЕНИЯ

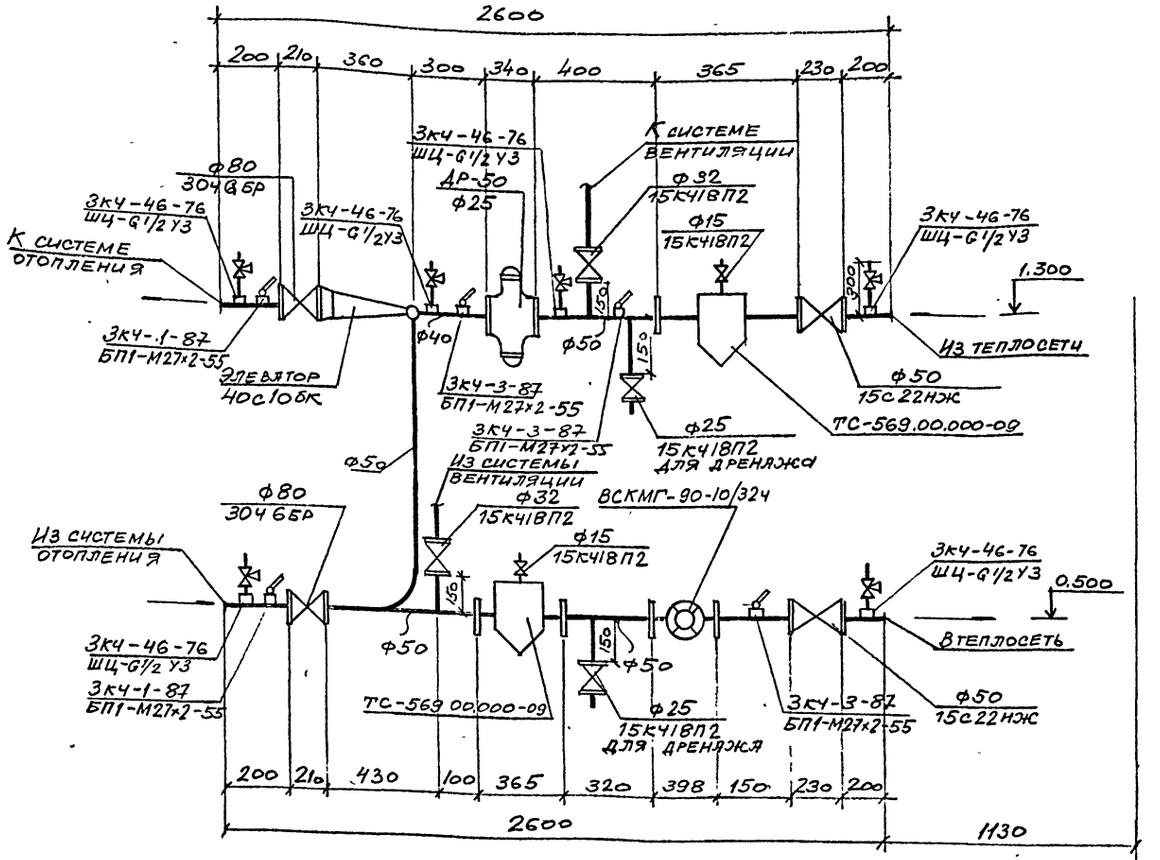

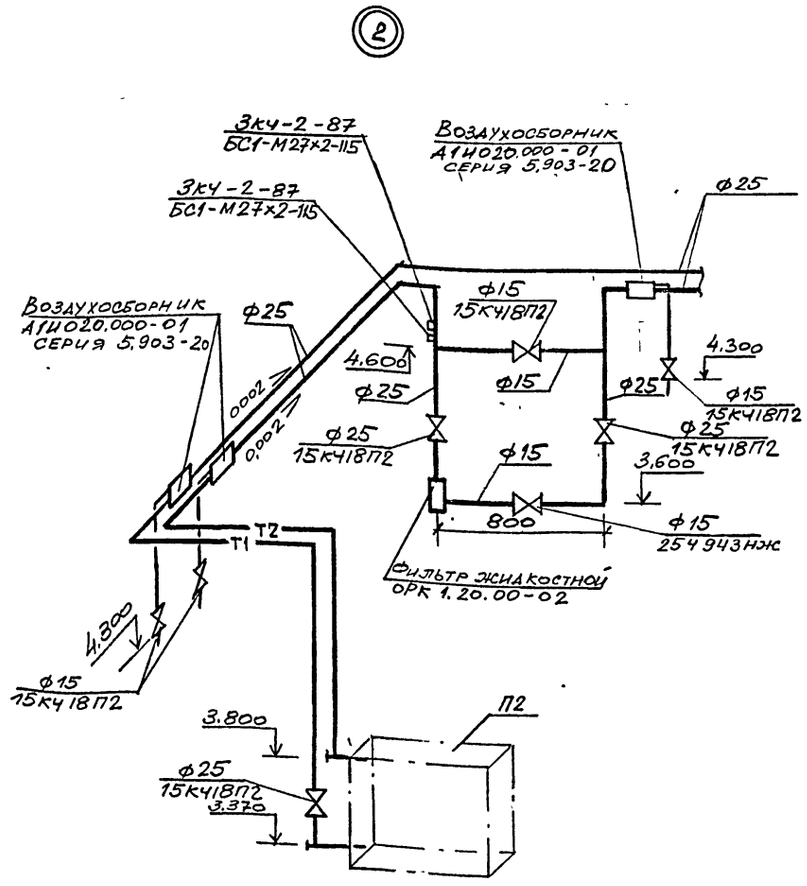

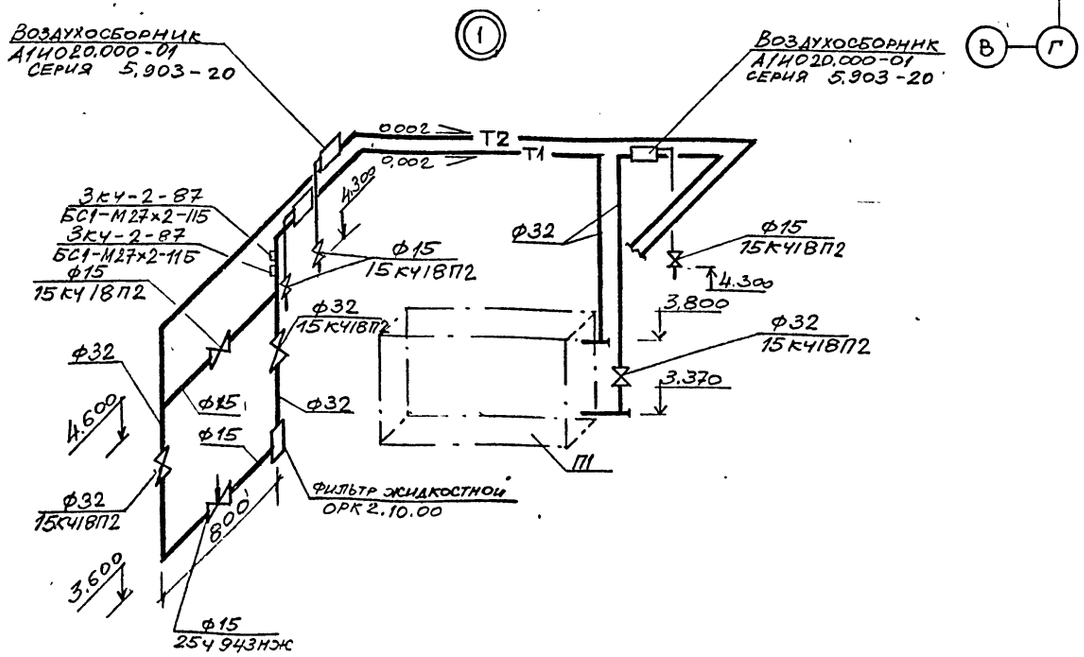

Привязан				416-1-260.92-ОВ	
	Вед.ин.	Муханова			
	Зав.гр	Чернов			
	Гл.спец	Собянина			
	Нач.отд	Уманский			
Инв.№					

Стадия	Лист	Листов
Р	7	

Административно-бытовой корпус на 150 человек

Отопление, теплоснабжение калориферов узел управления. Узлы обвязок калориферов.

ГИПРОРЫБХОЗ Москва

25469-03 10

Инв.№ подл. | Подпись и дата | Взам инв.№

416-1-260.92 Альбом III

ПЛАН НА ОТМ. 0.000

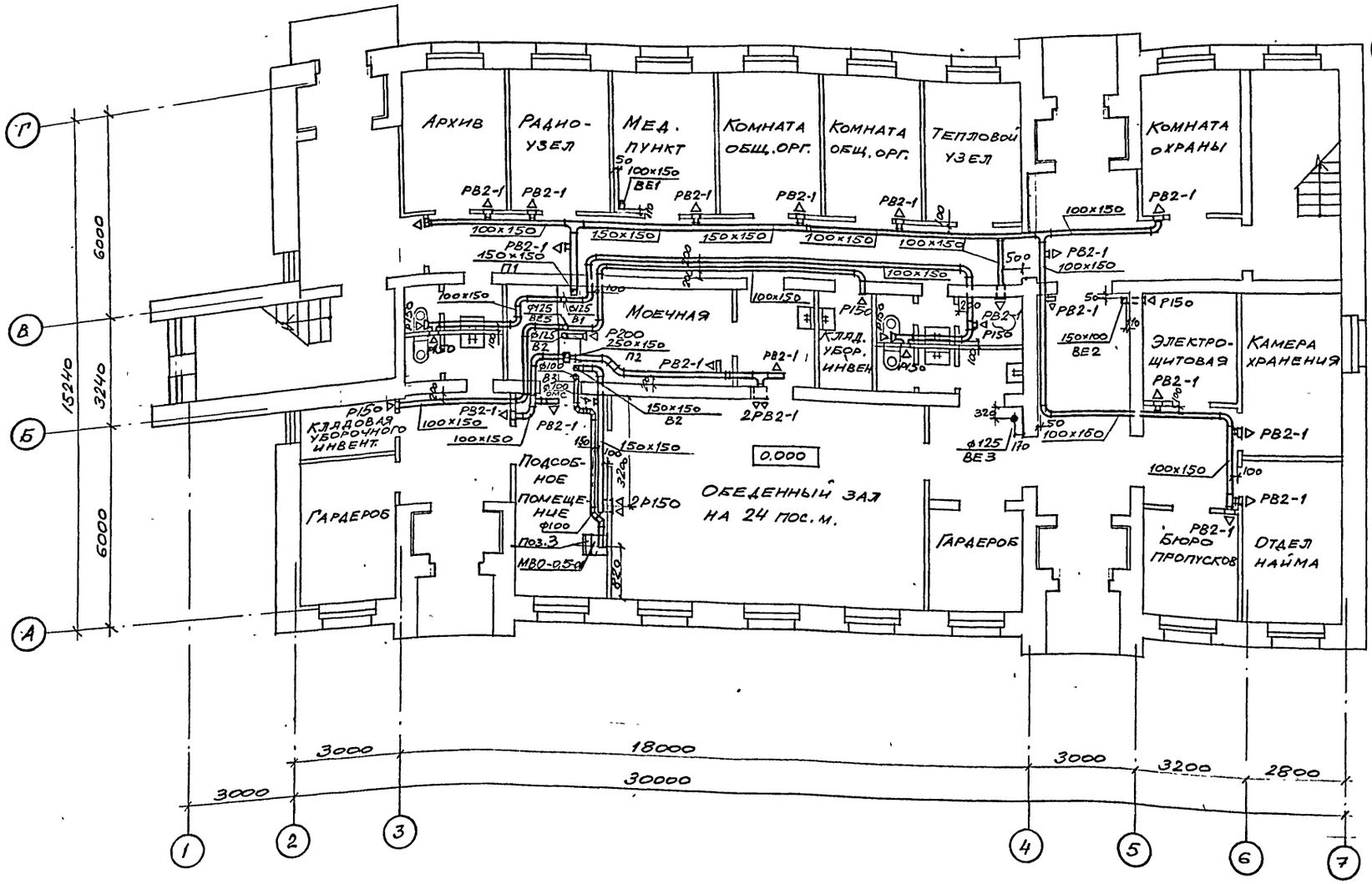

ФРАГМЕНТ ПЛАНА

М1:25

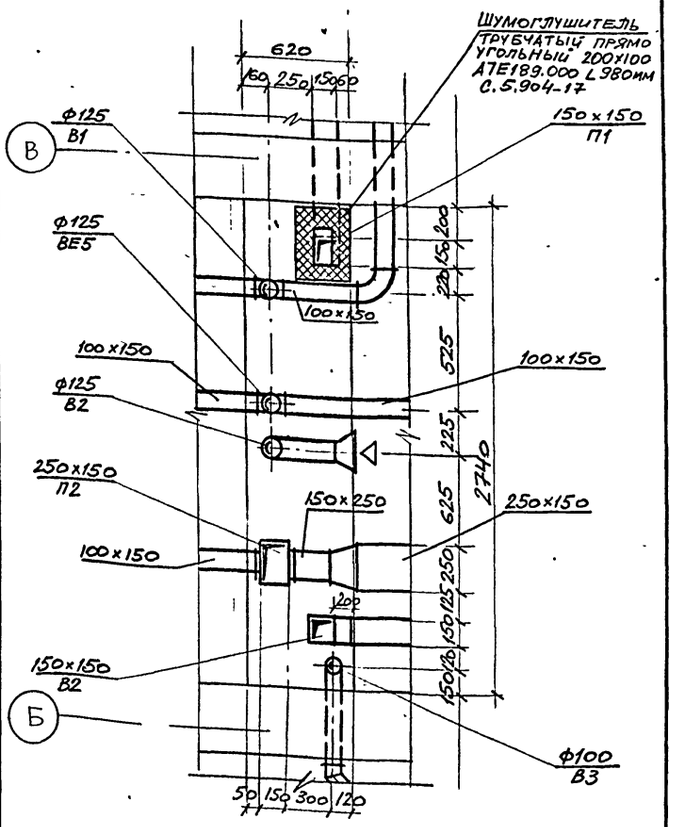

Привязан				
Инв. №				
Вед. ин.	Мухонова			
Зав. гр.	Чернов			
Гл. спец.	Собянина			
Нач. отд.	Уманский			
ГИП	Донской			

416-1-260.92-ОВ.

Административно-бытовой корпус на 150 человек

Вентиляция. План на отм. 0.000

Стадия	Лист	Листов
Р	8	

Гипрорыбхоз г. Москва

25469-03 11

Инв. № подл. | Подпись и дата | Взам. инв. №

416-1-260.92 Альбом III

ПЛАН НА ОТМ. 2.800

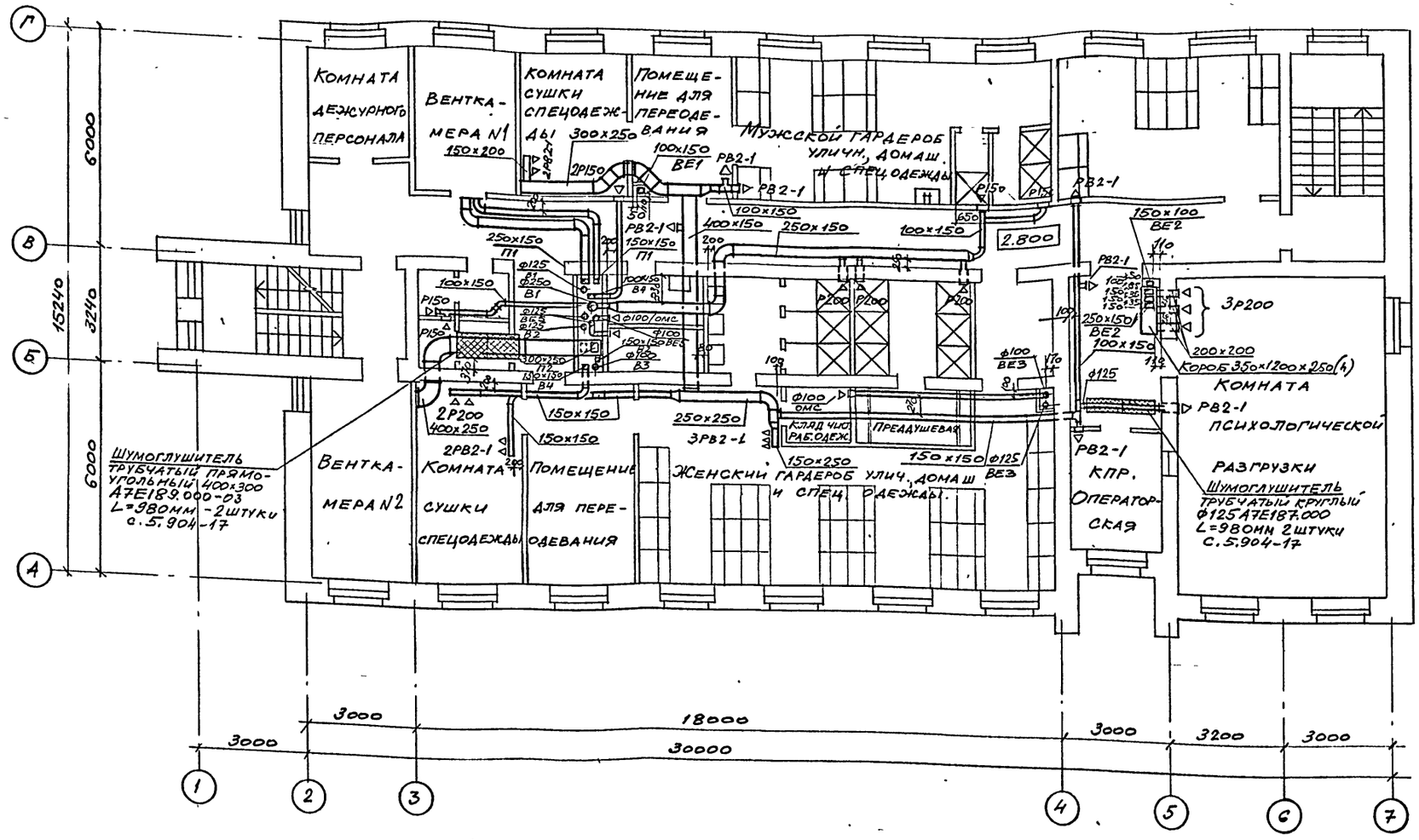

ФРАГМЕНТ ПЛАНА

М1:25

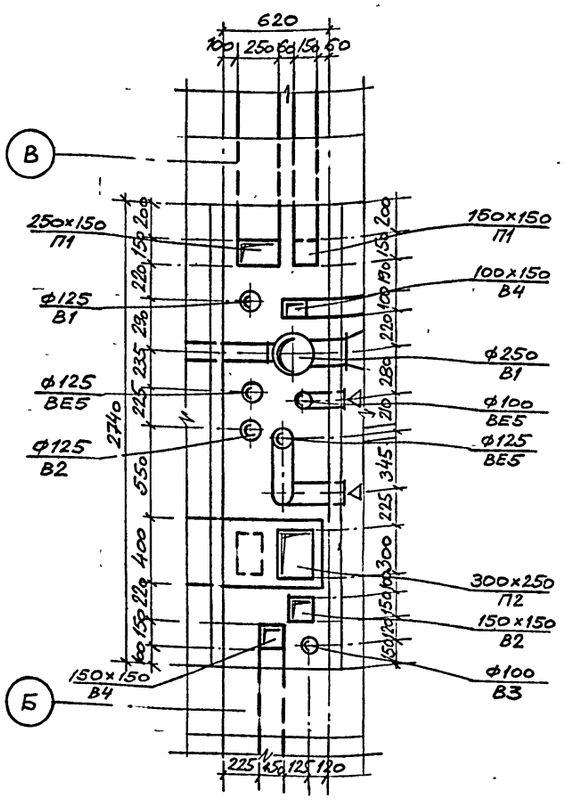

Вед.нн	Муханова			416-1-260.92 -ОВ			
Зав гр.	Чернов						
Гл спец	Собянина			Административно-бытовой корпус на 150 человек	Стадия	Лист	Листов
Н.отд.	Уманский				Р	9	
ГИП	Донской			Вентиляция. План на отм. 2.800	ГИПРОРЫБХОЗ Москва		

Привязан

Инв №

Инв. № подл. | Подпись и дата | Взам. инв. №

25469-03 12

416-1-260.92 Альбом III

ПЛАН НА ОТМ. 5.600

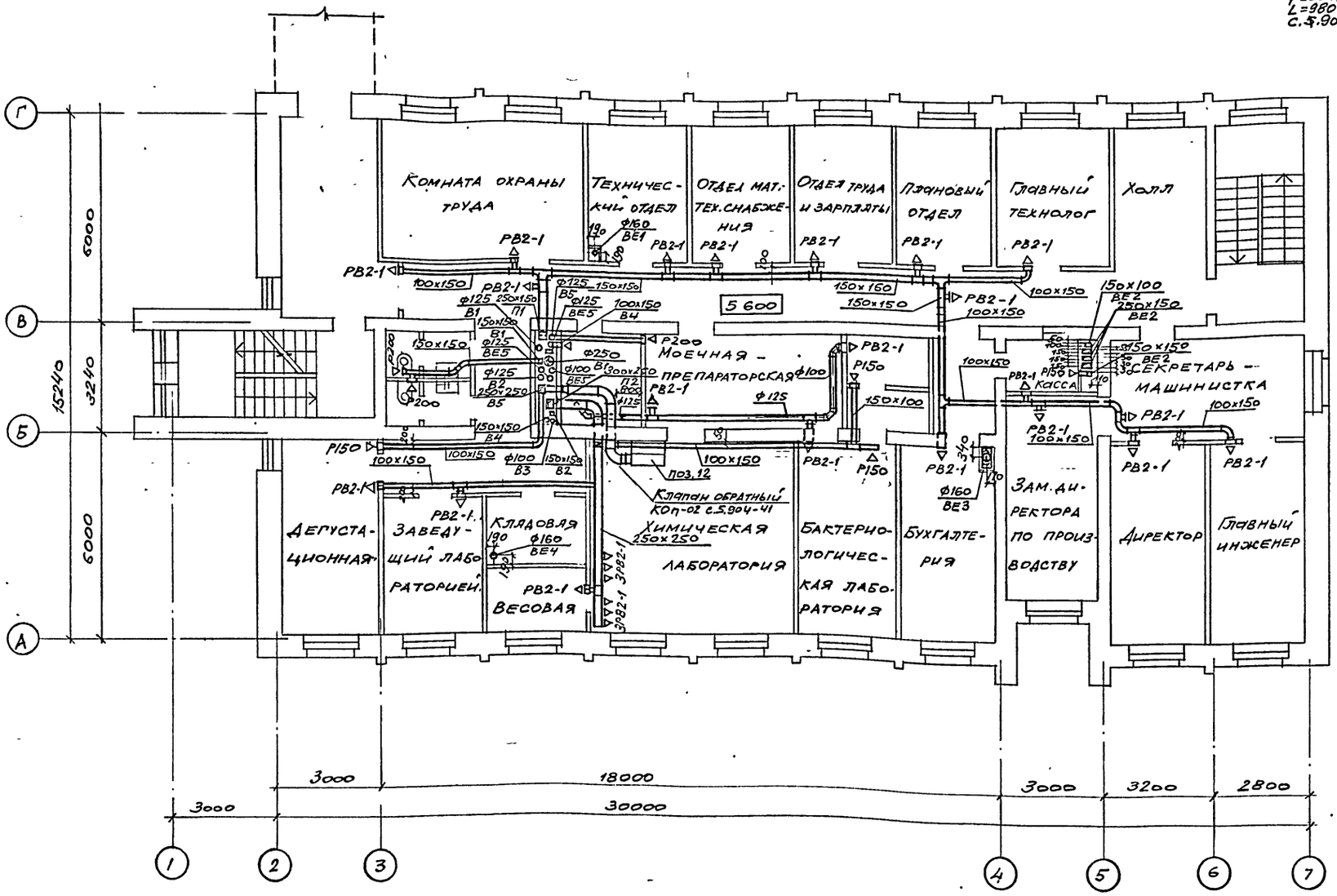

ФРАГМЕНТ ПЛАНА

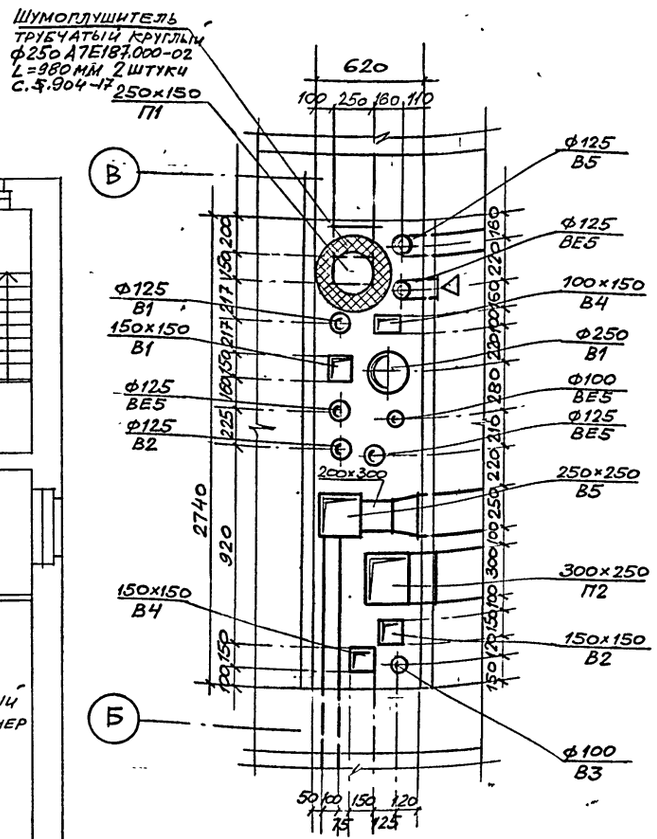

Привязан			
Инв №			
Гл.инж.	Мухачева		
Нач.отд.	Чернов		
Гл.спец.	Собянина		
Нач.отд.	Уманская		
ГИП	Ложкой		

416-1-260.92-ОВ

Административно-бытовой корпус на 150 чел. в вег.	Стадия	Лист	Листов
	Р	10	
Вентиляция План на отм 5.600	Гипрорыбхоз г. Москва		

25469-03 13

Инв.№ подл. | Подпись и дата | Взам. инв.№

РАЗРЕЗ 1-1

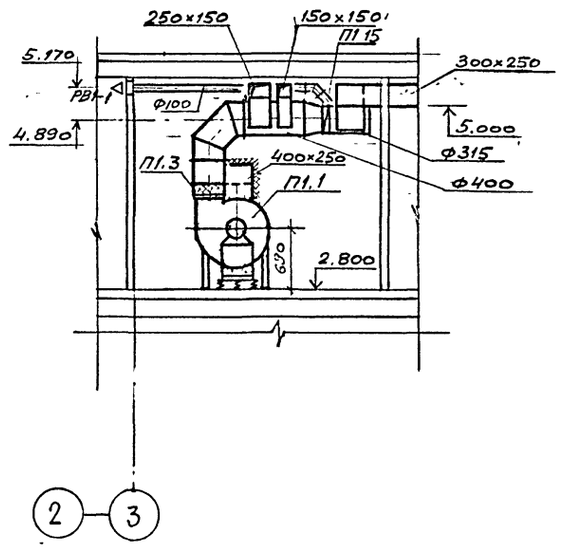

РАЗРЕЗ 2-2

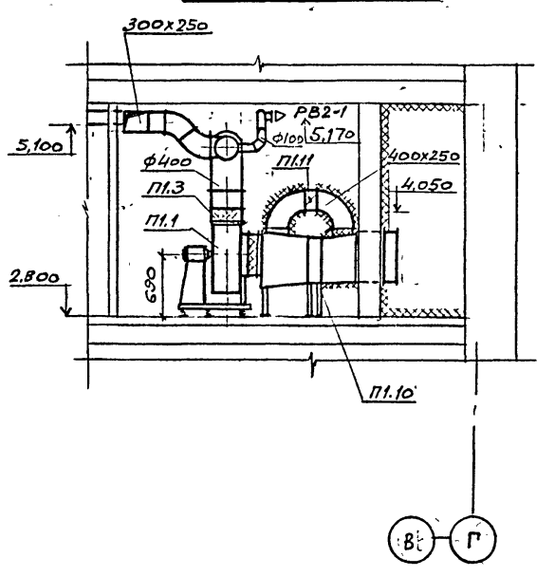

ПЛАН НА ОТМ. 2.800

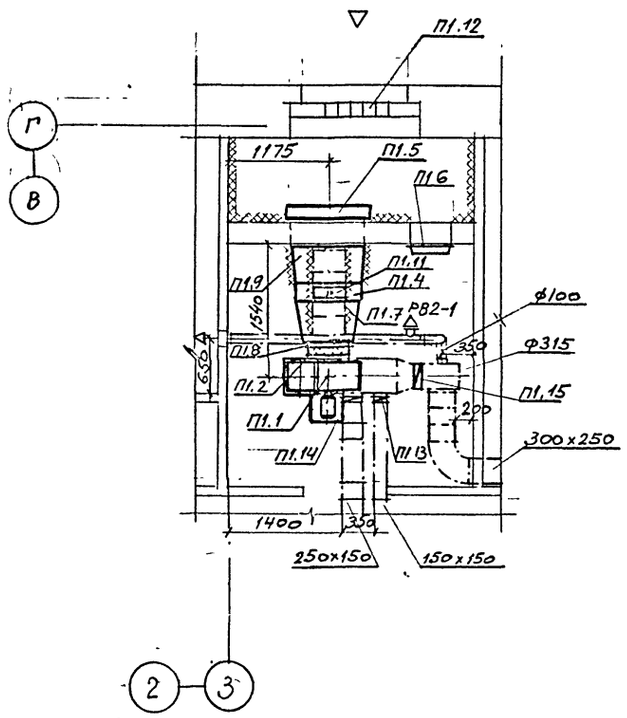

СПЕЦИФИКАЦИЯ ОТОПИТЕЛЬНО-ВЕНТИЛЯЦИОННЫХ УСТАНОВОК

Марка	Обозначение	Наименование	Кол	Масса	Прим.
		П1			
П1.1		Агрегат вентиляторный Е5105-2а, компл.	1	105.5	
		а. вентилятор центробежный ВЦ4-75 №5, исполнение 1, положение Л0			
		б. электродвигатель 4А90L4, 1420 об/мин, 2,2 квт.			
		в. виброизоляторы ДО40 - 5 шт.			
П1.2	Серия 5.904-38	Вставка гибкая В0000-09	1	1.71	
П1.3	Серия 5.904-38	Вставка гибкая Н0000-11	1	1.64	
П1.4		Калорифер биметаллический КСК 3-9	1	56	
П1.5		Заслонка утепленная П1000×600 9 с исполнительным механизмом М90-4/63-0,63	1	69.6	
П1.6	Серия 5.904-4	Дверь герметическая утепленная Ду1.25×0.5	1	33.6	
П1.7	Серия 5.903-7	Конфузор D0.000-03	1	47	
П1.8	Серия 5.903-7	Фланец d3 ф0,64	1	4	
П1.9		Конфузор из стали δ=1.6мм 600×1000/503×905 l=700мм	1	26,9	
П1.10	Серия 1.494-25	Подставка под калорифер Н=500мм	6	2,5	
П1.11.	Серия 5.904-49	Заслонка воздушная А3Д192.000-01 Р250×400Р	1	7,1	
П1.12	с. 1.494-27 в.7	Решетка жалюзийная 150×580	5	1,13	
П1.13	Серия 5.904-41	Клапан обратный КОп 150×150	1	3,8	
П1.14	Серия 5.904-41	КОп-01 200×200	1	4,6	
П1.15	Серия 5.904-41	КО ф 315	1	5,5	

Привязан

Инв. №

				416-1-260.92-ОВ			
Вед. инж.	Муханов			Административно-бытовой корпус на 150 человек	Стадия	Лист	Листов
Зав. пр.	Чернов				Р	11	
Гл. спец.	Собянино						
Нач. отд.	Уманский			Вентиляция. Установочные системы П1	ГИПРОРЫБХОЗ Москва		
ГИП	Донской						

Инв. № подл. | Подпись и дата | Взам. инв. №

416-1-260.92 Альбом III

РАЗРЕЗ 1-1

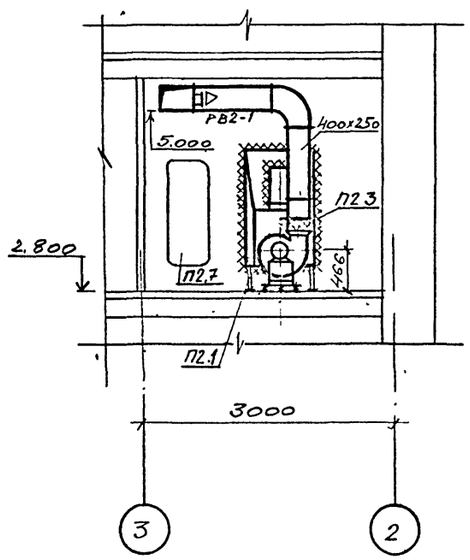

РАЗРЕЗ 2-2

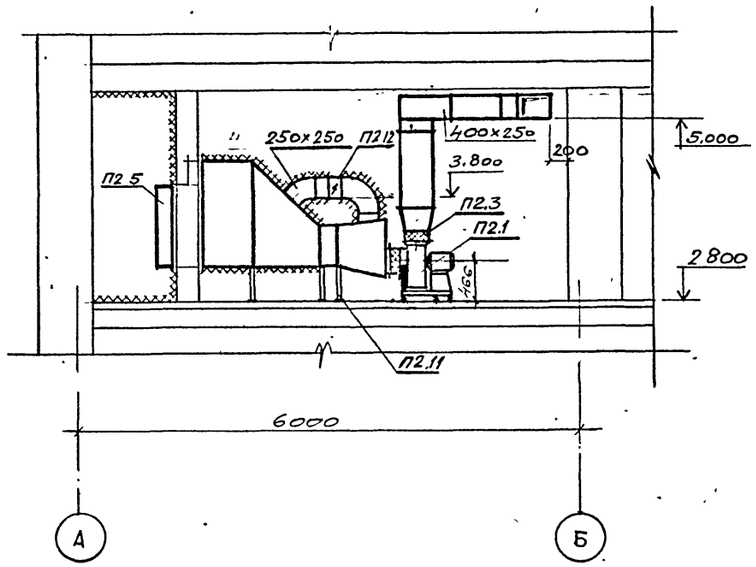

ПЛАН НА ОТМ.2800

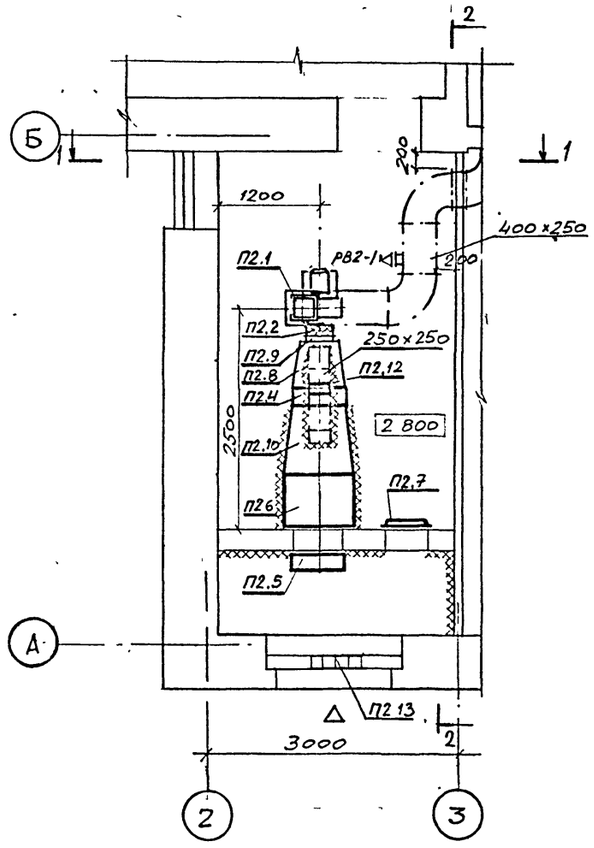

СПЕЦИФИКАЦИЯ ОТОПИТЕЛЬНО-ВЕНТИЛЯЦИОННЫХ УСТАНОВОК

Марка поз.	Обозначение	Наименование	Кол	Масса ед.кг	Примечание
		П2			
П2.1		Агрегат вентиляторный ЕЗ,15-105-26,компл	1	62.2	
		а. Вентилятор центробежный ВЦ4-75 №3,15 исполнение 1, положение ПрО°			
		б. Электродвигатель			
		4А80В2, 2850 об/мин,			
		2,2 квт.			
		в. Виброизоляторы			
		ДО38 5 шт.			
П2.2	Серия 5.904-38	Вставка гибкая В.00.00-05	1	1.24	
П2.3	Серия 5.904-38	Вставка гибкая Н.00.00-07	1	1.14	
П2.4		Калорифер биметаллический КСК3-7	1	44	
П2.5		Заслонка утепленная П1000х600Э с исполнительным механизмом МЭО-4/63-0.63	1	69.6	
П2.6		Фильтр воздушный сухой ФРБА 01.2Н33	1	106	
П2.7	Серия 5.904-4	Дверь герметическая утепленная Ду 1.25х0,5	1	33.6	
П2.8	Серия 5.903-7	Конфузор D0.000-01	1	43	
П2.9	Серия 5.903-7	Фланец d2 ф0.00-01	1	2,3	
П2.10	. . . . .	Конфузор из стали δ=1.6мм 1253х828/503х х655 ℓ=800мм	1	33,1	
П2.11	Серия 1.494-25	Подставка под калорифер Н=500мм	6	2.5	
П2.12	Серия 5.904-49	Заслонка воздушная АЗД192.000 Р250х250Р	1	5.8	
П2.13	Серия 1.494-27 в.7-	Решетка жалюзийная 150х580	4	1.13	

Привязан

Инв.№

Вед.инж.	Муханова		Административно-бытовой корпус на 150 человек. Вентиляция. Установка системы П2
Зав.гр.	Чернов		
Гл.спец.	Собянина		
Нач.отд.	Уманский		
ГИП	Донской		

416-1-260.92-ОВ

Стадия	Лист	Листов
Р	12	

ГИПРОРЫБХОЗ Москва

25469-03 15

Инв.№ подл. | Подпись и дата | Взам.инв.№

РАЗРЕЗ 1-1

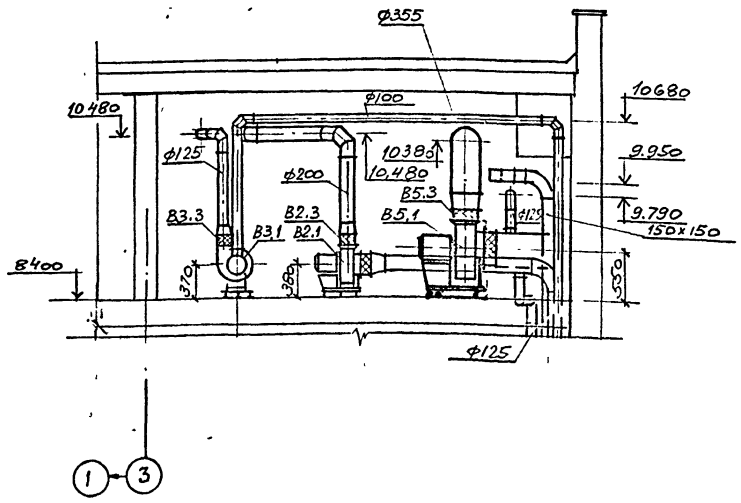

РАЗРЕЗ 2-2

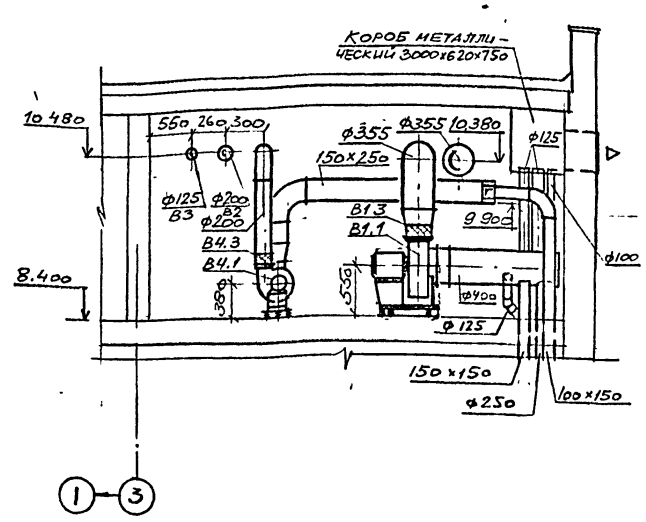

ПЛАН НА ОТМ. 8.400

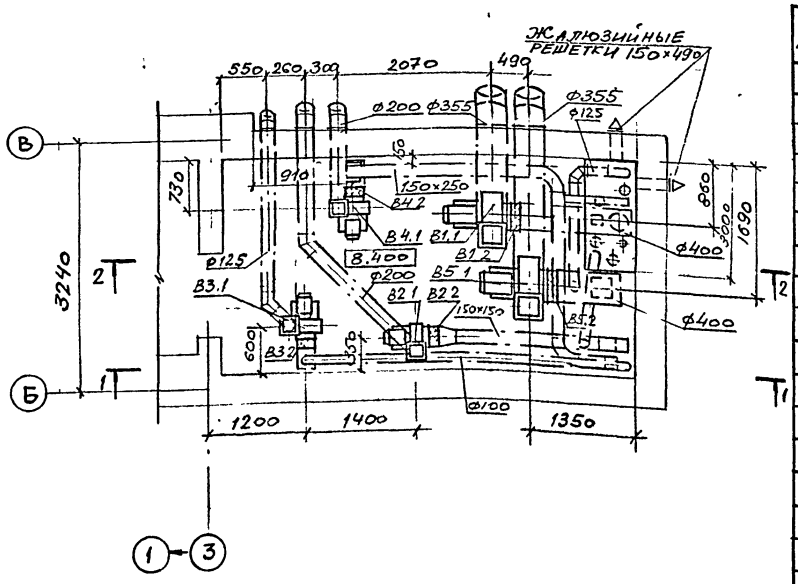

СПЕЦИФИКАЦИЯ ОТОПИТЕЛЬНО-ВЕНТИЛЯЦИОННЫХ УСТАНОВОК

Марка	Обозначение	Наименование	Кол.	Масса кг	Прим.
		B1, B5			
B1.1, B5.1		Агрегат вентиляторный Е4110-2а, компл.	2	63,5	
		а. вентилятор центробежный В Ц4-75 №4, исполнение 1, положение ПрО			
		б. Электродвигатель 4А71В4, 1410 об/мин, 0,75 квт.			
		в. виброизоляторы Д039 – 5 шт.			
B1.2, B5.2	Серия 5.904-38	Вставка гибкая В.00.00-08	2	1.59	
B1.3, B5.3	Серия 5.904-38	Вставка гибкая Н.0000-08	2	1,34	
		B2, B4			
B2.1 B4.1		Агрегат вентиляторный Е2,5100-2, компл.:	2	36	
		а. вентилятор центробежный В Ц4-75 №2,5 исполнение 1, положение ПрО			
		б. Электродвигатель 4АА63В2, 2800 об/мин 0,55 квт			
		в. виброизоляторы Д038 5 шт			
B2.2 B4.2	Серия 5.904-38	Вставка гибкая В.00.00-03	2	0,91	
B2.3 B4.3	Серия 5.904-38	Вставка гибкая Н.00.00-03	2	0,86	
		B3			
B3.1		Агрегат вентиляторный Е2,5100-1, компл.	1	24.3	
		а. Вентилятор центробежный В Ц4-75 №2,5 исполнение 1, положение ПрО			
		б. Электродвигатель 4АА50А4, 1400 об/мин			

Марка	Обозначение	Наименование	Кол	Масса	Прим.
		0,06 квт			
		в. виброизоляторы Д038 5 шт.			
B3.2	Серия 5.904-38	Вставка гибкая В00.00-03	1	0,91	
B3.3	Серия 5.904-38	Вставка гибкая Н.0000-03	1	0,86	

Привязан

Инв. №

Инв. № подл. | Подпись и дата | Взам. инв. №

Вед. ин.	Муканова		416-1-26.92-ОВ
Зав. гр.	Чернов		
Гл. спец.	Собанина		Административно-бытовой корпус на 150 человек. Стадия: Р; Лист: 13; Листов:
Нач. отд.	Уманский		Вентиляция. Установка системы В1÷В5, ВЕ5
ГИП	Донской		ГИПРОРЫБХОЗ г. Москва

25469-03 16

П1

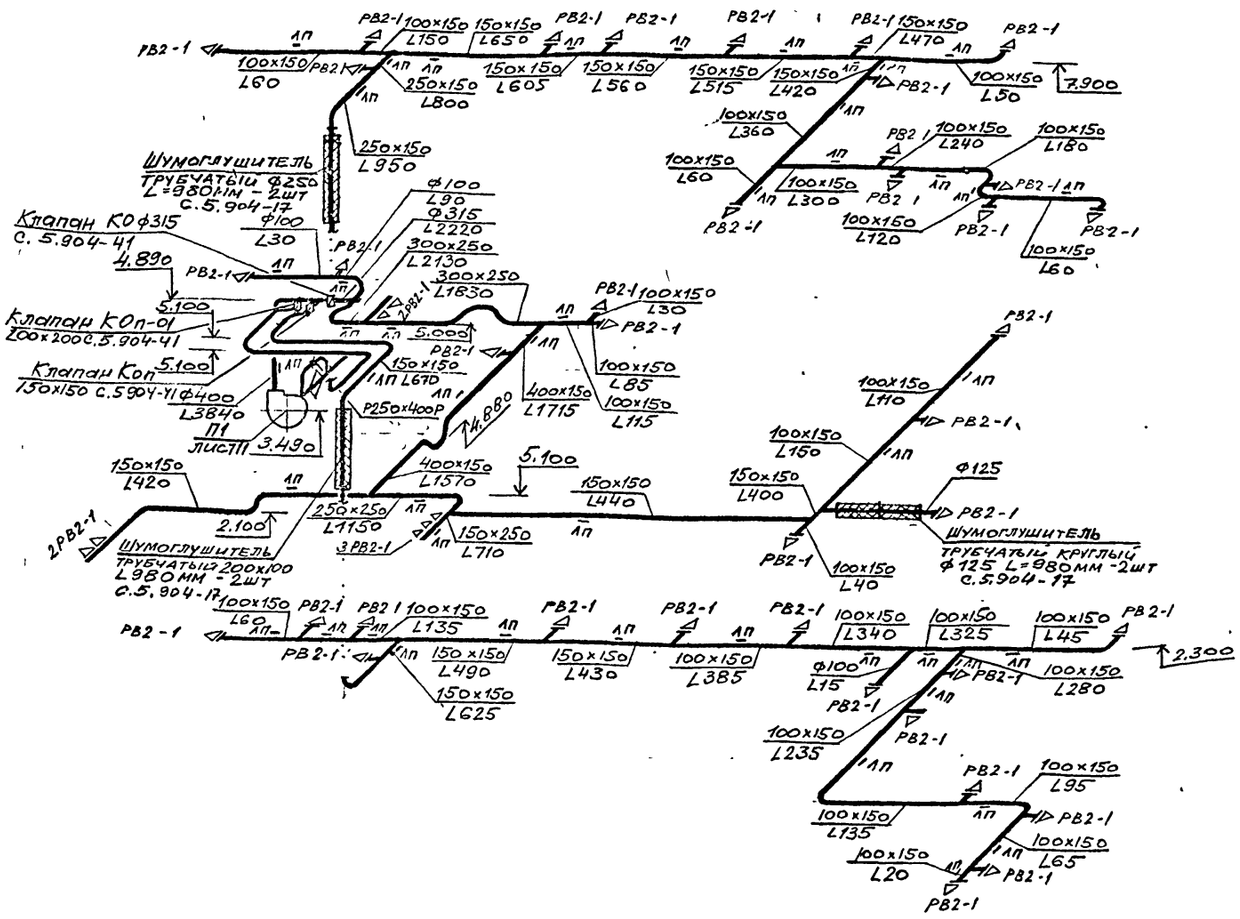

П2

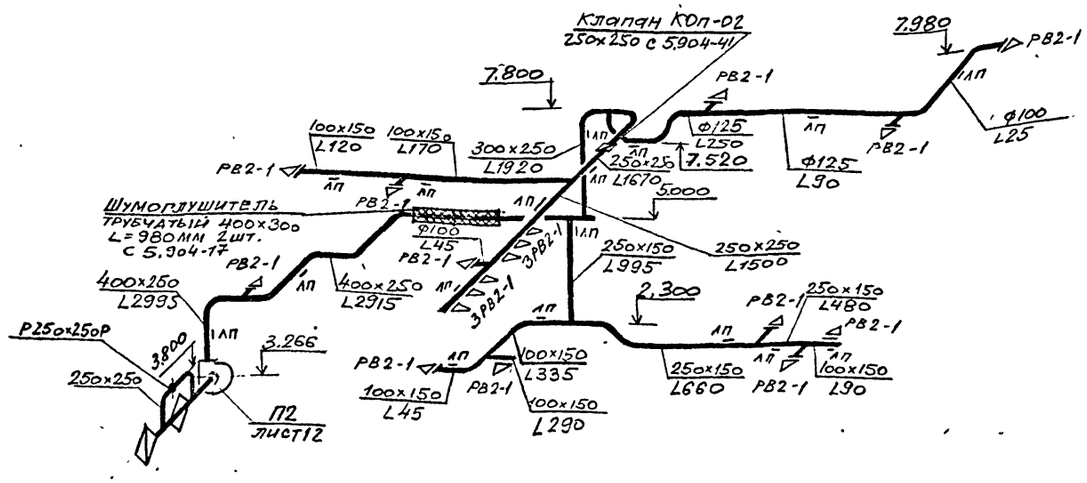

В1

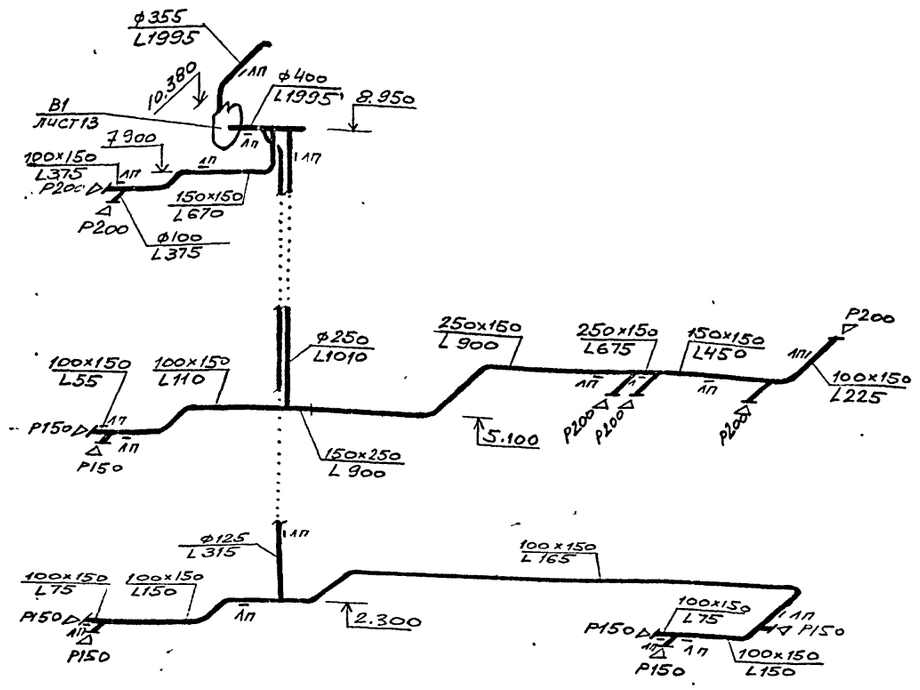

Привязан

Инв.№

Вед.инж.	Муханова		
Зав.гр.	Чернов		
Гл.спец.	Собянина		
Нач.отд.	Умакский		

416-1-260.92 -ОВ

Административно-бытовой корпус на 150 человек	Стадия	Лист	Листов
	Р	14	
Вентиляция. Схемы П1, П2, В1	ГИПРОРЫБХОЗ г. Москва		

25469-03 17

Инв.№подл. | Подпись и дата | Взам.инв.№

416-1-260.92 альбом III

В2

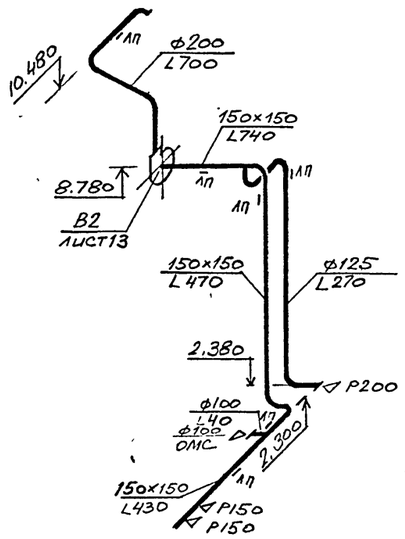

В3

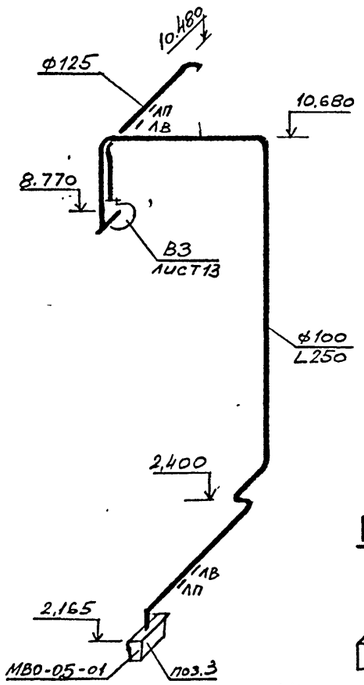

В4

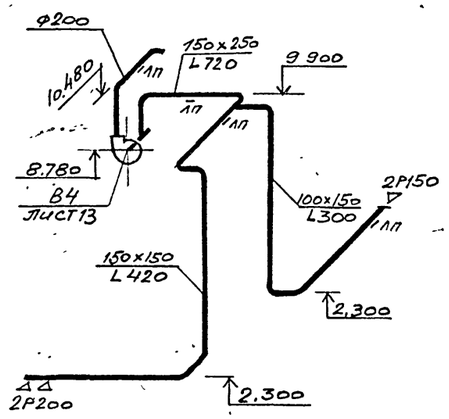

ВЕ1

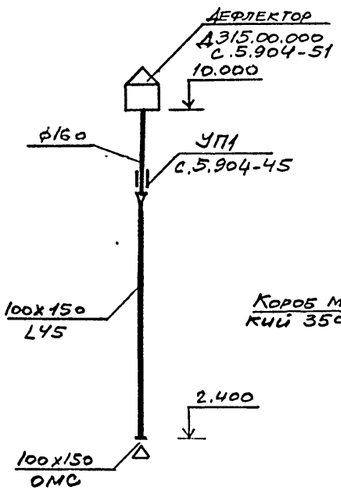

ВЕ2

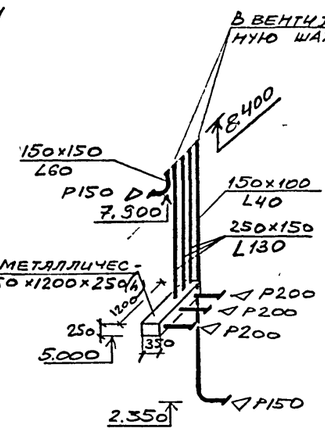

ВЕ3

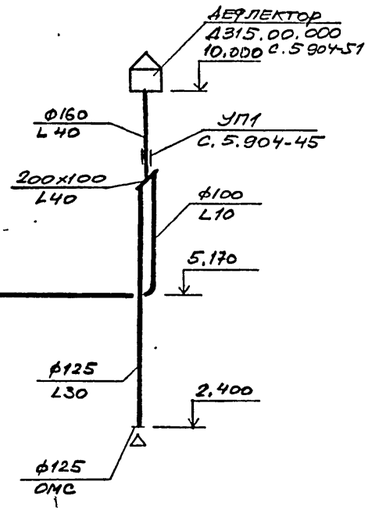

В5

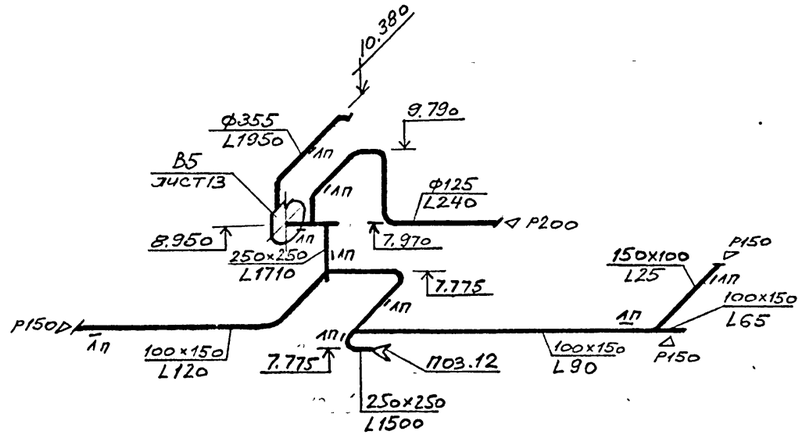

ВЕ5

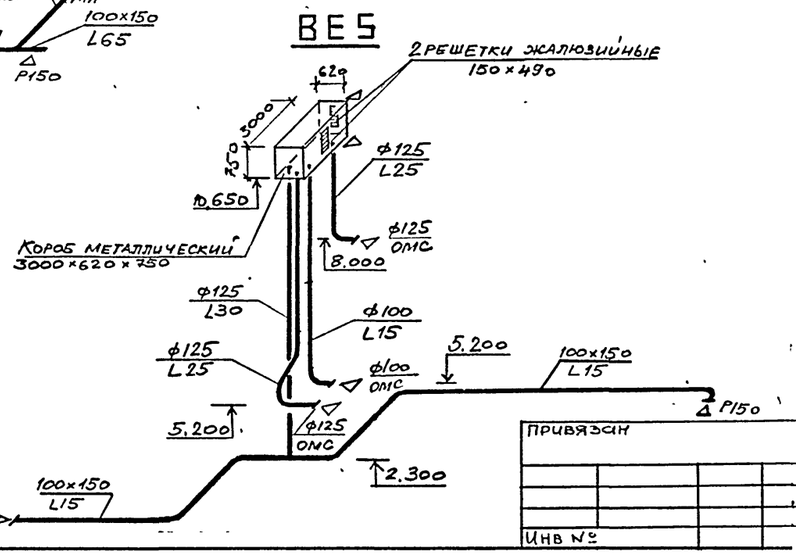

ВЕ4

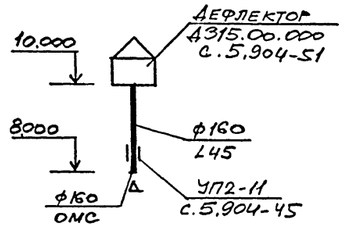

Привязан

Инв №

Вед.инж.	Муханова		Административно-бытовой корпус на 150 человек.	Стадия: Р; Лист: 15; Листов:
Зав.гр.	Чернов			
Гл.спец.	Собянина			
Нач.отд.	Уманский		Вентиляция. Схемы В2÷В5, ВЕ1÷ВЕ5	ГИПРОРЫБХОЗ Москва

416-1-260.92-ОВ

25469-03 18

Инв.№ подл. | Подпись и дата | Взам.инв.№

416-1-260.92 альбом III

Ведомость рабочих чертежей основного комплекта

Лист	Наименование	Примечание
1	Общие данные (начало)	
2	Общие данные (окончание)	
3	План с сетями В1; Т3; Т4; К1; К2 и К3 на отм. 0.000	
4	План с сетями В1; Т3; Т4; К1; К2 и К3 на отм. 2,800	
5	План с сетями В1; Т3; Т4; К1; К2 и К3 на отм. 5.600	
6	Схема систем В1, Т3, Т4	
7	Схема систем К1; К3.	
8	План кровли. План на отм. 8.400	
	Схема сети К2.	

Ведомость ссылочных и прилагаемых документов

Обозначение	Наименование	Примечание
	Ссылочные документы	
Серия 4.900-10, вып.I	Трубы и их соединения	
Серия 4.900-10, вып. II	Трубопроводная арматура	
Серия 4.900-10, вып. IV	Внутреннее санитарно-техническое оборудование	
Серия 4.904-69	Соедства крепления трубопроводов	
Серия 5.901-1	Вводы водопровода и установка счетчиков холодной воды	
Б7-1, выпуск II	Узлы и детали внутренней канализации. Санитарные приборы и их установка	
	Прилагаемые документы	
-ВК.СО	Спецификация оборудования	Альбом IV
-ВК.ВМ	Ведомость материалов	Альбом V

Основные показатели по чертежам водопровода и канализации

Наименование системы	Потребный напор на вводе, м. вод. ст.	Расчетный расход м3/сут.	м3/ч	л/с	при пожаре, л/с	Установленная мощн. электродвигателей, квт	Примечание
1 Водопровод хоз.-питьевой производственный	18	17,22	6,04	2,83			
в т.ч. а) бытовые нужды		7,62	3,16	2,03			
б) лаборатория		4,29	0,90	0,25			
в) столовая		5,31	1,98	0,55			
г Горячее водоснабжение: в т ч		12,85	4,59	2,37			
а) бытовые нужды		8,13	3,60	2,10			
б) лаборатория		3,06	0,45	0,12			
в) столовая		1,66	0,54	0,15			
3 Бытовая канализация		23,10	8,0	5,57			в том числе столовая: 6,97; 2,52; 0,7
4. Производственная канализация		6,97	2,52	0,7			
5 Дождевая канализация							при привязке проекта.

Общие указания

Проект выполнен на основании технологической и строительной частей проекта

За источник водоснабжения принимается внутриплощадочная сеть хоз.-питьевого водопровода предприятия.

Внутреннее пожаротушение не предусматривается в соответствии СНиП 2.04.01-85, табл. 1. п.5 ($W_{зд}$ = 4396 м³; степень огнестойки здания - II)

Для учета расходов воды на хозпитьевые и производственные нужды установлены водомеры: на холодную воду - ВСКМ - 16/40 г, на горячую - ВСКМГ 90/10/32.

Сети В1, Т3, Т4 монтируются из стальных водогазопроводных оцинкованных легких труб ГОСТ 3262-75 ⌀50 ÷ 15 под накатку резьбы и окрашиваются эмалью ПФ-133

Отвод бытовых стоков от санитарных приборов, стоков лаборатории и производственных стоков от столовой предусматривается во внутриплощадочную сеть бытовой канализации. В соответствии со СНиП II-Л.8-71 п. 4.4. локальных очистных сооружений от столовой не требуется. (столовая на полуфабрикатах на 150 п.м.)

Стоки дождевой канализации отводятся во внутриплощадочную сеть дождевой канализации.

Системы К1, К2 и К3 монтируются из труб чугунных канализационных ГОСТ 6942.0-80 ÷ 6942.24-80.

Монтаж систем водопровода и канализации производить в соответствии со СНиП 3.05.01-85 „Правила производства и приемки работ", СНиП III-4.80 „Техника безопасности в строительстве".

Относительная отметка 0.000 соответствует абсолютной [ ].

Типовой проект разработан в соответствии с действующими нормами и правилами и предусматривает мероприятия, обеспечивающие взрыво- и пожаробезопасность при правильной эксплуатации здания

ГИП Донской

Привязан

Инв. №

416-1-260.92 -ВК

Н. контр.	Чистова		
Гип	Донской		
Нач. отд.	Барченкова		
Гл. спец.	Чистова		
Зав. гр.	Макогонова		
Инж.	Гуков		

Административно-бытовой корпус на 150 чел

Общие данные (начало)

Стадия	Лист	Листов
Р	1	8

ГИПРОРЫБХОЗ: Москва

25469-03 19

Взам. инв. № | Подпись и дата | Инв. № подл.

416-1-260.92 альбом III

Данные по производственному водопотреблению и водоотведению.

№ потребителя по генплану	Наименование потребителя	Количество потребителей	Количество часов работы в сутки	Водопотребление: Требования к качеству воды	Потребный напор у потребителя, м. вод. ст.	Режим водопотребления	Расход воды на одного потребителя, м3/ч	из хозяйственно-питьевого водопровода: м3/сут.	м3/ч	л/с	на горячее водоснабжение: м3/сут.	м3/ч	л/с	Водоотведение: Характеристика сточных вод	Режим водоотведения	в бытовую канализацию: м3/сут.	м3/ч	л/с	в производственную канализацию: м3/сут.	м3/ч	л/с	Концентрация загрязнений сточных вод после локальных очистных сооружений, мг/л	Примечание
	Лаборатория																						
4	Мойка лабораторная	1		питьев			0,3	0,6	0,3*	0,08*	0,3	0,15*	0,04*			0,9	0,45*	0,12*	—	—	—		
5	Аквадистилятор	1		— " —			0,004	0,03	0,004*	0,001*	—	—	—			0,03	0,004*	0,001*	—	—	—		
8	Стол лабораторный химический	1		— " —			0,3	0,3	0,15	0,04	0,15	0,08	0,02			0,45	0,23	0,06	—	—	—		
12	Шкаф вытяжной	1		— " —			Подвести холодную и горячую воду, и канализовать из расчета									0,3 и	0,15	м3/с					
19	Стерилизатор паровой	1		— " —			0,1	0,3	0,1	0,03	—	—	—			0,3	0,1	0,03	—	—	—		
20	Стол химический островной	1		— " —			1,08	2,16	1,08	0,3	2,16	1,08	0,3			4,32	2,16	0,6					
-	Раковина производственная	3		— " —			0,3	0,9	0,6*	0,17*	0,45	0,3*	0,08*			1,35	0,9*	0,25*	—	—	—		
	Итого:							4,29	0,904*	0,25*	3,06	0,45*	0,12*			7,35	1,354*	0,37*	—	—	—		
	Столовая - раздаточная на 65 мест																						
12А	Кипятильник	1		питьев			0,72	0,84	0,72*	0,2*	—	—	—			—	—	—	0,84	0,72*	0,2*		
13	Водонагреватель	1		— " —			0,72	0,84	0,72	0,2	—	—	—			—	—	—	0,84	0,72	0,2		
51	Мойка "Москва"	1		— " —			0,5	0,5	0,5	0,14	0,22	0,22	0,06			—	—	—	0,72	0,72	0,2		
52	Ванна ВМСМ-1	1		— " —			0,76	0,25	0,76	0,21	0,11	0,32	0,09			—	—	—	0,36	1,08	0,3		
53	Ванна ВМСМ-2	2		— " —			0,76	0,73	0,76*	0,21*	0,31	0,32*	0,09*			—	—	—	1,04	1,08*	0,3*		
	Раковина для посетителей	1		— " —			0,17	1,0	0,17	0,05	0,16	0,08	0,02			—	—	—	1,16	0,25	0,07		
	Раковина производственная	1		— " —			0,5	0,5	0,5*	0,14*	0,44	0,22*	0,06*			—	—	—	0,94	0,72*	0,2*		
	Мойка полов			— " —				0,65	0,22	0,06	0,42	0,03	0,01			—	—	—	1,07	0,25	0,07		
	Итого:							5,31	1,98*	0,55*	1,66	0,54*	0,15*			—	—	—	6,97	2,52*	0,7*		
	Всего:							9,60	2,884*	0,80*	4,72	0,99*	0,27*			7,35	1,354*	0,37*	6,97	2,52*	0,7*		

*) знаком показано одновременно действующее оборудование

Привязан

Инв. №

Н.контр	Чистова	
Гип	Донской	
Нач.ОВК	Барченков	
Гл.спец	Чистова	
Зав.гр.	Макогонова	
Инж.	Гуков	

416-1-260.92 -ВК

Административно-бытовой корпус на 150 чел.

Стадия	Лист	Листов
Р	2	-

Общие данные (продолжение)

ГИПРОРЫБХОЗ Москва

Инв. № подл. | Подпись и дата | Взам. инв. №

416-1-260.92 альбом III

План на отм. 0.000

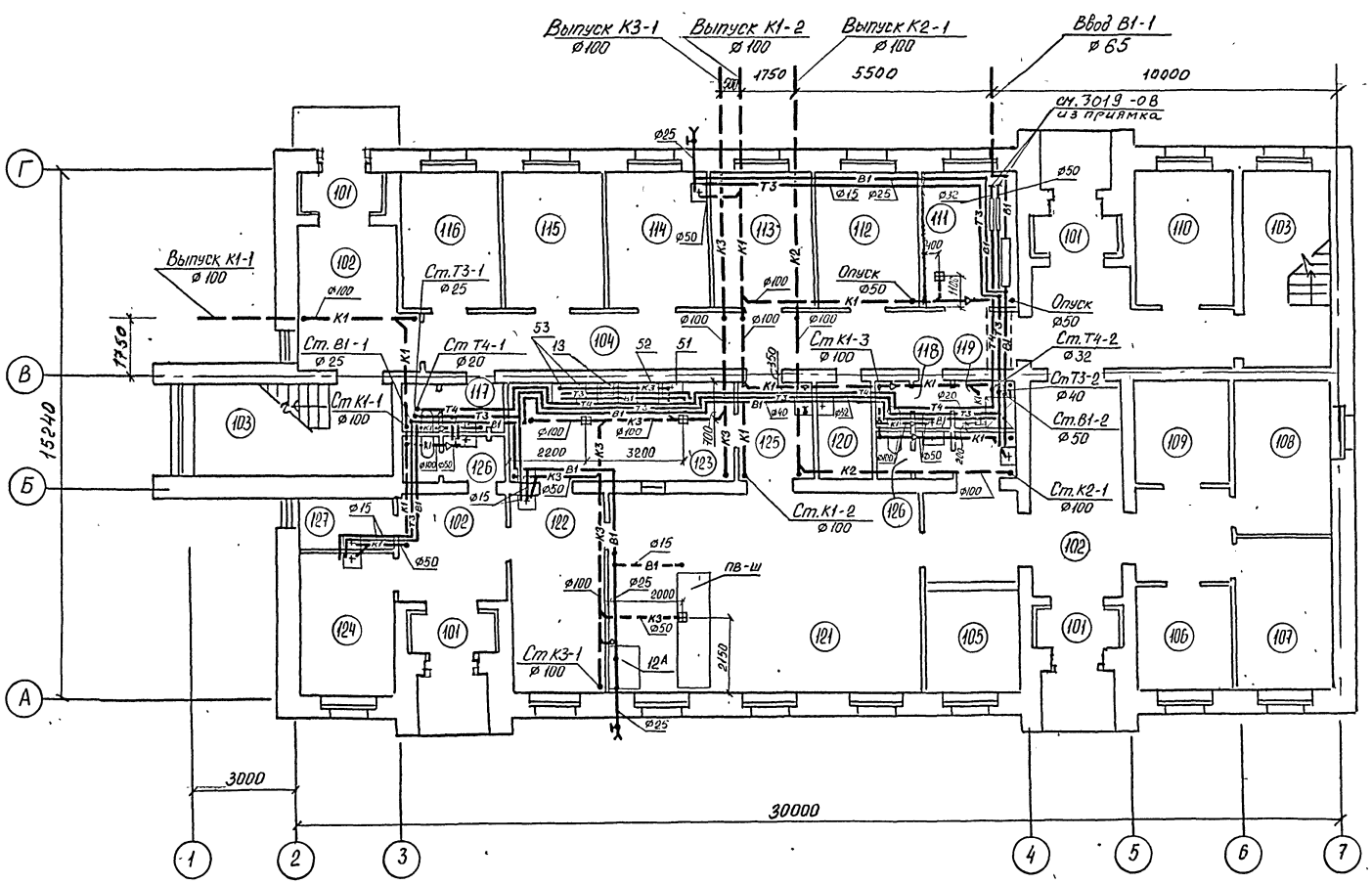

Экспликация помещений

№ по плану	Наименование	Прим.
101	Тамбур	
102	Вестибюль	
103	Лестничная клетка	
104	Коридор	
105	Гардероб	
106	Бюро пропусков	
107	Отдел найма	
108	Камера хранения	
109	Электрощитовая	
110	Комната охраны	
111	Тепловой пункт	
112	Отдел кадров	
113	Комната общественных организаций	
114	Медицинский пункт	
115	Радиоузел	
116	Архив	
117	Мужской сан. узел	
118	Женский сан. узел	
119	Комната личной гигиены женщин	
120	Кладовая уборочного инвентаря	
121	Обеденный зал на 24 пос. м. столовой раздаточной.	
122	Подсобное помещение	
123	Моечная	
124	Гардероб	
125	Тамбур	
126	Санузлы столовой	
127	Кладовая уборочного инвентаря	

Привязан	ГИП	Дорской		416-1-26092-ВК		
	Нач ОВК	Борченко		Административно-бытовой корпус на 150 чел	Стадия: Р	Лист: 3	Листов:
	Гл спец	Чистова		План с сетями В1, Т3, Т4, К1, К2 и К3 на отм. 0.000	Гипрорыбхоз Москва	
	Н конт	Чистова				
	Зав ГО	Макогонов				
инв. №	Инж.	Гукор				

25469-03 21

Инв № подл. | Подпись и дата | Взам. инв. №

План на отм. 2.800

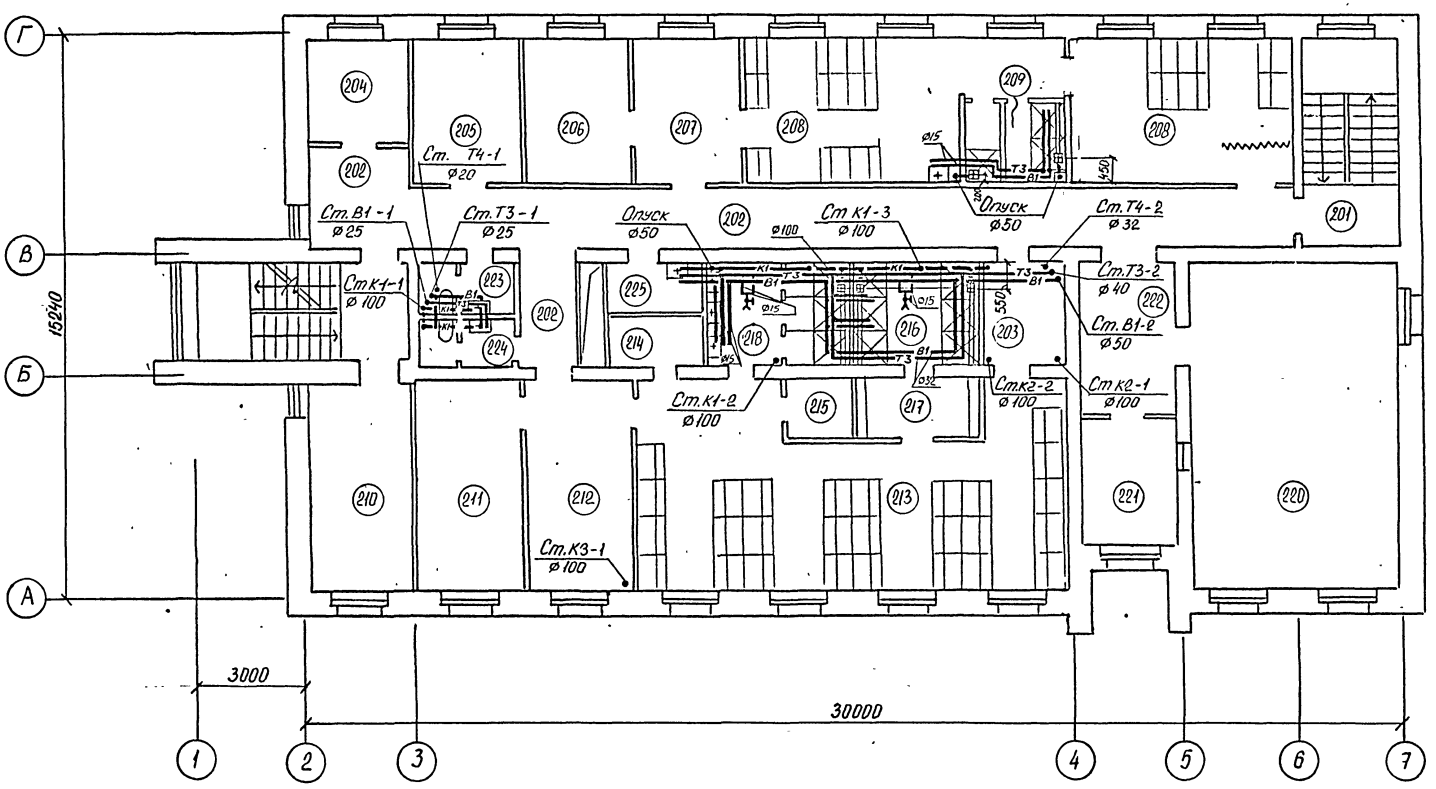

Экспликация помещений

№ по плану	Наименование	Прим.
201	Лестничная клетка	
202	Коридор	
203	Тамбур	
204	Комната дежурного персонала. Маникюрная	
205	Приточная венткамера	
206	Комната сушки спецодежды	
207	Помещение для переодевания	
208	Мужской гардероб уличной, домашней и спец. одежды.	
209	Мужская душевая	
210	Приточная венткамера	
211	Комната сушки спецодежды	
212	Помещение для переодевания	
213	Женский гардероб уличной, домашней и спец. одежды	
214	Кладовая грязной рабочей одежды	
215	Кладовая чистой рабочей одежды	
216	Женская душевая	
217	Преддушевая	
218	Умывальная	
219	Место бытовых услуг	
220	Комната психологической разгрузки. Основной зал.	
221	КПР. Операторская	
222	КПР. Вспомогательное помещение	
223	Мужской сан.узел	
224	Женский сан. узел.	
225	Кладовая уборочного инвентаря.	

416-1-260.92-ВК

Привязан	ГИП	Донской		Административно-бытовой корпус на 150 чел.	Стадия	Лист	Листов
	Нач ОВК	Борченков			Р	4	
	Гл спец	Чистова		План с сетями В1, Т3, Т4, К1, К2 и К3 на отм. 2 800	Гипрорыбхоз МОСКВА		
	Н конт	Чистова					
	Зав гр	Макогонова					
инв. №	Инж	Гуков					

25469-03 22

Инв. № подл. | Подпись и дата | Взамен инв.

План на отм. 5.600

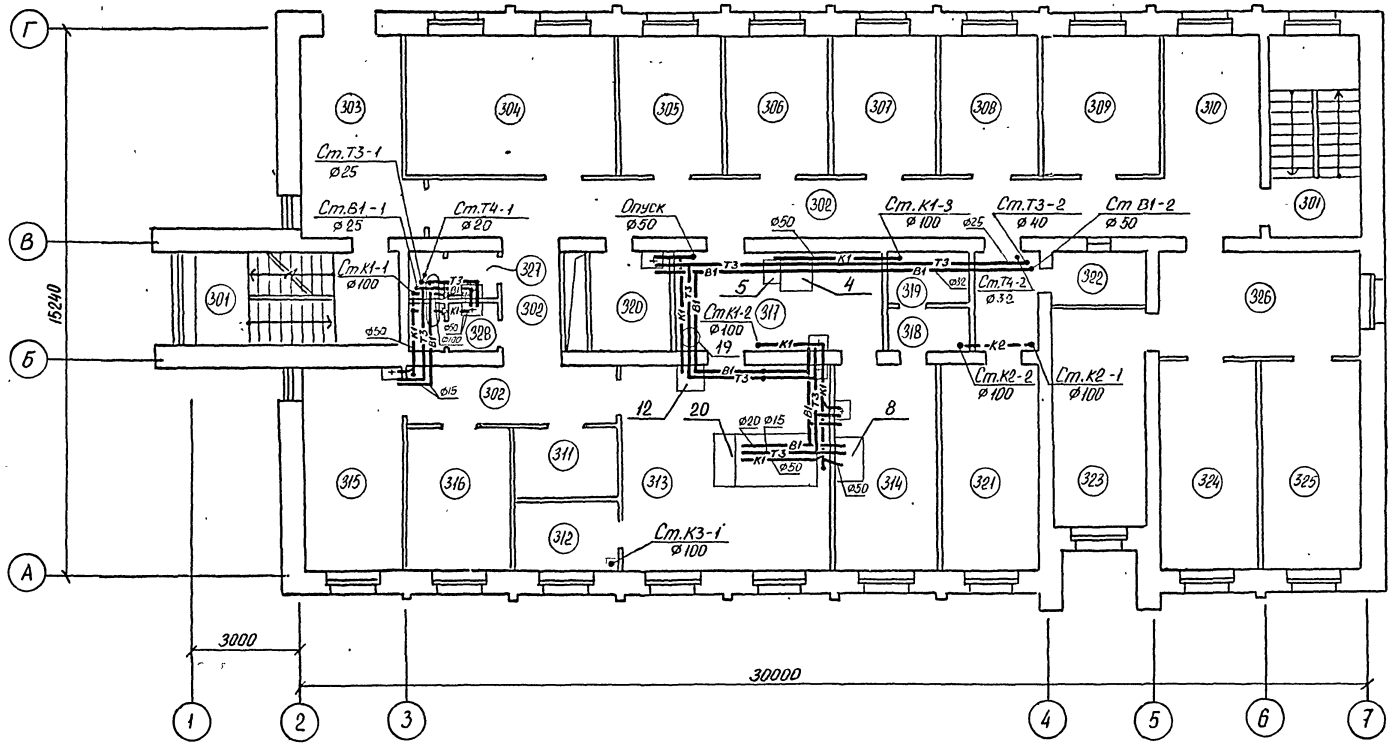

Экспликация помещений

№ по плану	Наименование	Прим
301	Лестничная клетка	
302	Коридор	
303	Переход	
304	Комната охраны труда	
305	Технический отдел	
306	Отдел материально-технического снабжения	
307	Отдел труда и зарплаты	
308	Плановый отдел	
309	Главный технолог.	
310	Холл	
311	Кладовая	
312	Весовая	
313	Химическая лаборатория	
314	Бактериологическая лаборатория	
315	Дегустационная	
316	Заведующий лабораторией	
317	Моечная - препараторская	
318	Тамбур	
319	Бокс	
320	Кладовая уборочного инвентаря	
321	Бухгалтерия	
322	Касса	
323	Зам. директора по производству	
324	Директор	
325	Главный инженер	
326	Секретарь-машинистка	
327	Мужской сан узел	
328	Женский сан. узел	

Привязан

Инв. №

ГИП	Донской	
Нач.ОВК	Бронников	
Гл.спец.	Чистова	
Н.контр.	Чистова	
Зав.гр.	Кукушкина	
Инж.	Гукова	

416-1-260.92 - ВК

Административно-бытовой корпус на 150 чел

Стадия	Лист	Листов
Р	5	

План с сетями В1, Т3, Т4, К1, К2 и К3 на отм 5.600

Гипрорыбхоз Москва

25469-03 23

Инв. № подл. | Подпись и дата | Взам. инв. №

Альбом 416-1-260.92 ил.ОВ и ВК

В1, Т3, Т4

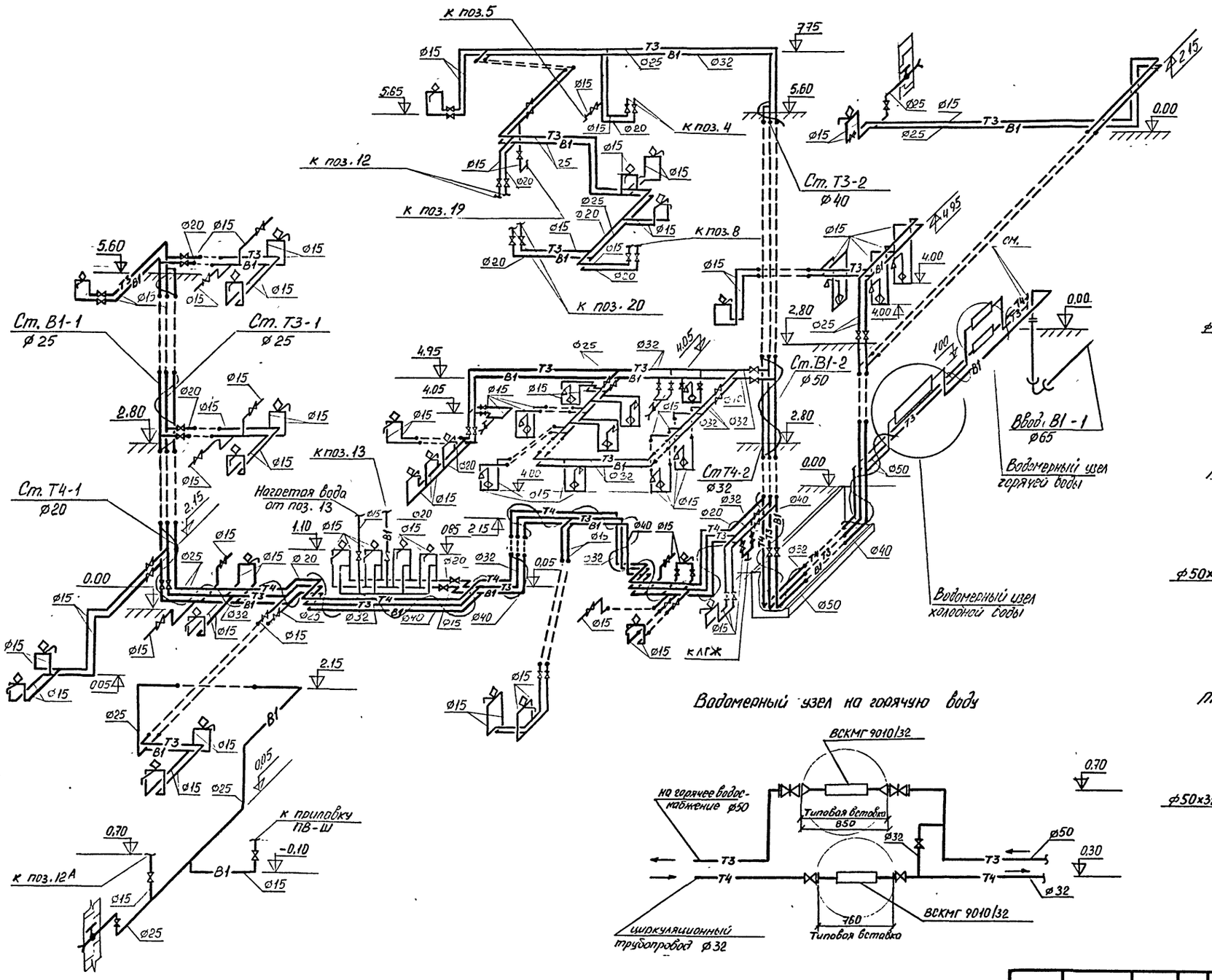

Водомерный узел холодной воды.

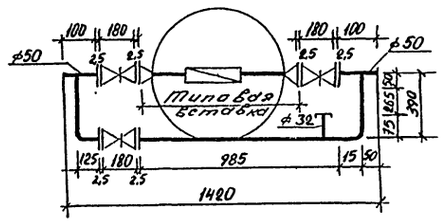

Типовая вставка с счетчиком ø40 ВСКМ-16/40ч

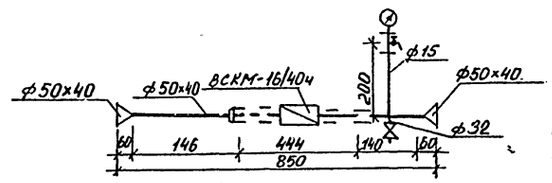

Водомерный узел на горячую воду

Типовая вставка с счетчиком ø32 ВСКМГ 9010/32

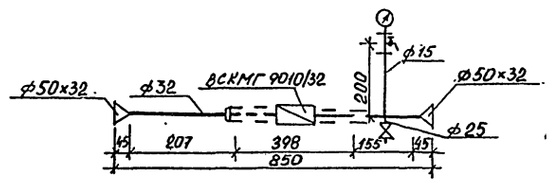

Привязан	ГИП	Донской		416-1-26092-ВК	
	Нач ОВК	Борченков			
	Гл спец	Чистова		Административно-бытовой корпус на 150 чел.	Стадия: Р; Лист: 6; Листов:
	Н конт	Чистова			
	Зав гр	Макогонова		Схема систем В1, Т3, Т4	Гипрорыбхоз Москва
Инв. №	Инж	Гуков			

25469-03 24

416-1-260-92 альбом III

Инв. № подл. | Подпись и дата | Взам. инв. №

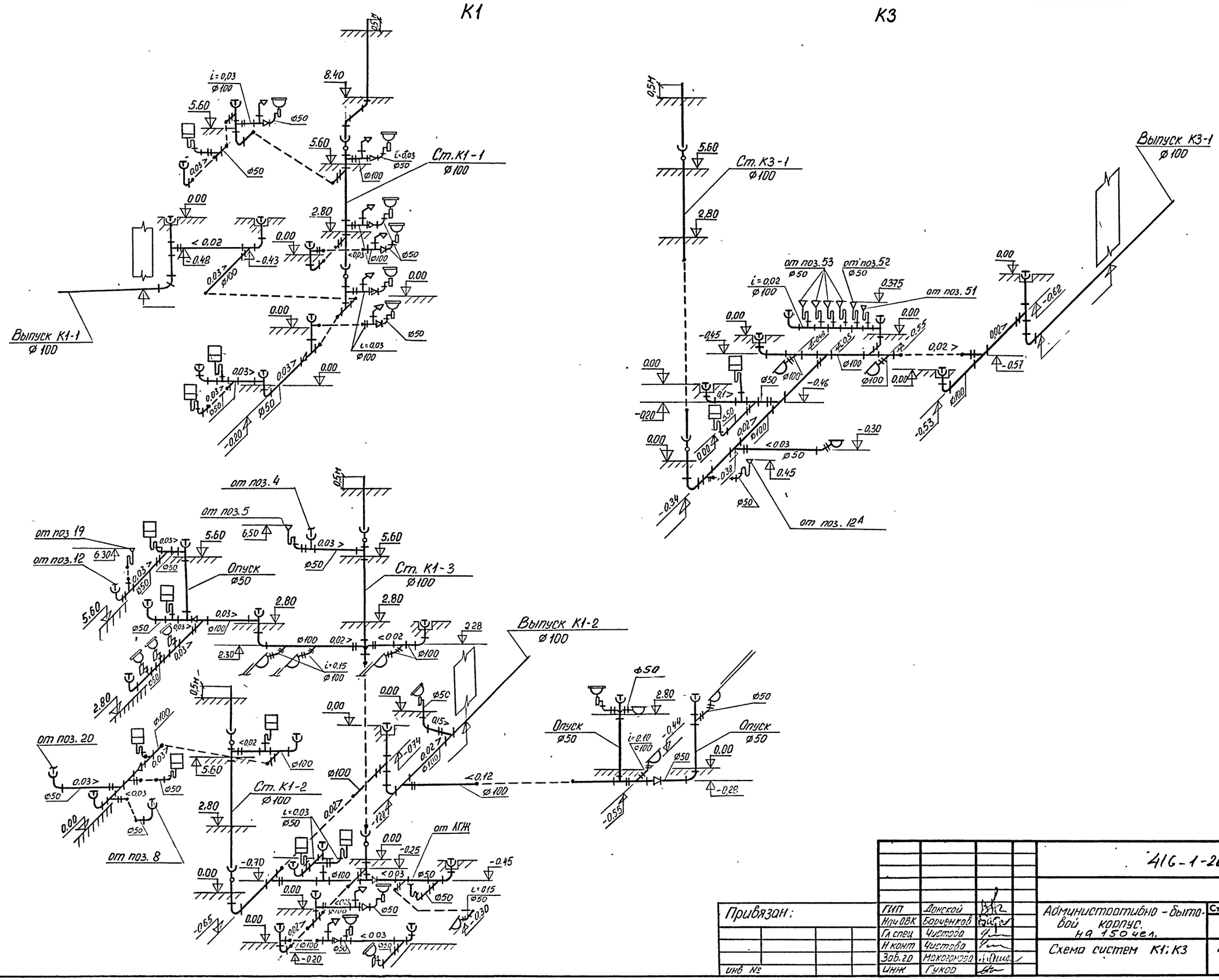

Привязан:	ГИП	Донской		416-1-260.92-ВК	
	Нач ОВК	Барченков		Административно-бытовой корпус. на 150 чел.	Стадия: Р; Лист: 7; Листов:
	Гл спец	Чистова			
	Н конт	Чистова		Схема систем К1; К3	Гипрорыбхоз Москва
	Зав. гр	Макогонова			
инв №	Инж	Гукоп			

25469-03 25

416-1-260.92- альбом III

Инв. № подл. | Подпись и дата | Взам инв №

416-1-260.92 альбом III

План кровли

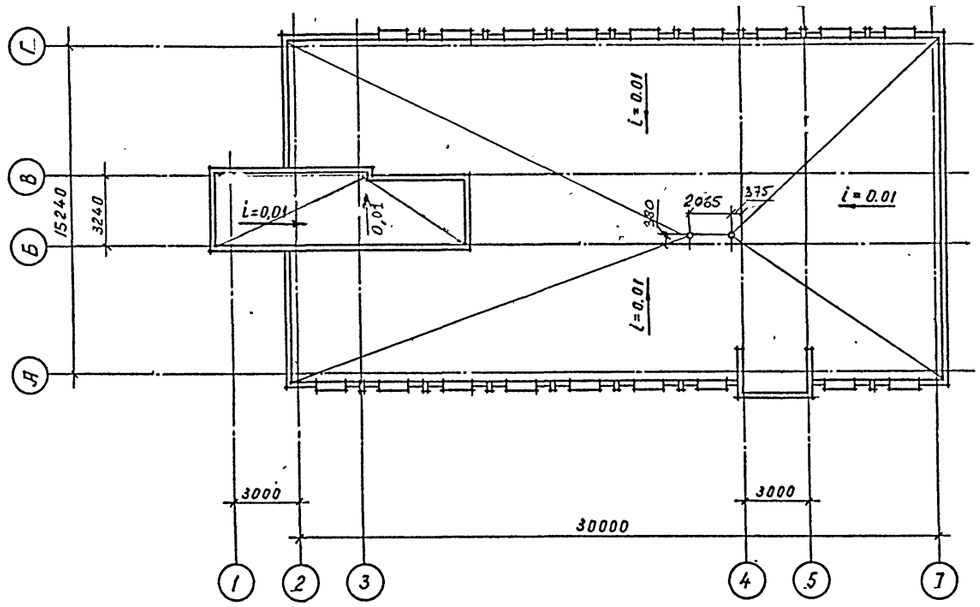

К2

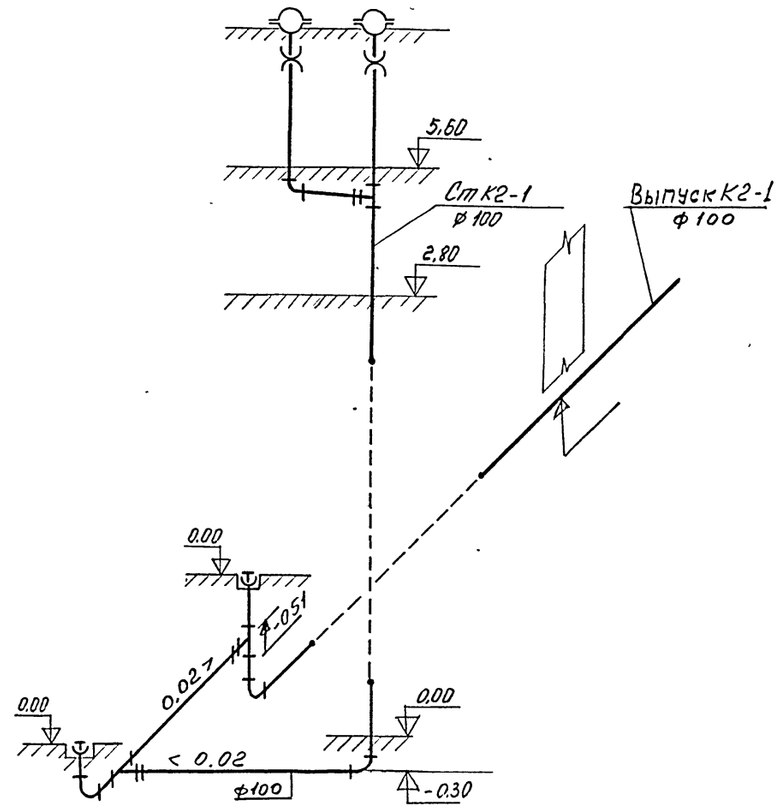

План выхода на кровлю на отм. 8.400

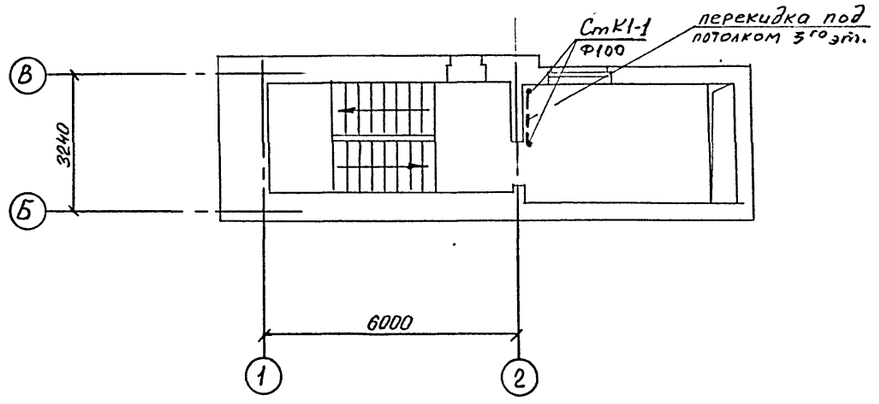

Привязан	ГИП	Донской		416-1-260.92-ВК			
	Нач ОВК	Барченко		Административно-бытовой корпус на 150 чел.	Стадия	Лист	Листов
	Гл.спец	Чистова			Р	8	
	Н конт	Чистова		План кровли отм. 8 400	План на Схема сети К2.	Гипрорыбхоз МОСКВА	
	Зав гр	Макогонов					
Инв.№	Инж	Гуков					

Инв.№ подл. | Подпись и дата | Взам.инв.№

25469-03 26

416-1-260.92 альбом III

Ведомость рабочих чертежей основного комплекта марки ЭМ

Лист	Наименование	Примечание
1	Общие данные	
2	Питающая сеть 380/220В. Принципиальная схема	
3	Распределительная сеть 380/220В Принципиальная схема (начало)	
4	Распределительная сеть 380/220В. Принципиальная схема (продолжение)	
5	Распределительная сеть 380/220В. Принципиальная схема (окончание)	
6	План расположения электрооборудования. Прокладка кабелей и труб (начало)	
7	План расположения электрооборудования Прокладка кабелей и труб (продолжение)	
8	План расположения электрооборудования Прокладка кабелей и труб (окончание)	
9	Спецификация электрооборудования к чертежам ЭМ6 ÷ ЭМ8.	

Ведомость ссылочных и прилагаемых документов

Обозначение	Наименование	Примечание
	Ссылочные документы	
5.407-43	Установка распределительных	
	шкафов серии ПР 11	
5.407-83	Установка выключателей и	
	штепсельных розеток	
5.407-84	Установка комплектов из 2 и 3 магнитных	
	пускателей серии ПМЛ (исполнение IP54)	
	Прилагаемые документы	
-ЭМ.СО	Спецификация оборудования по рабочим	Альбом IV
	чертежам основного комплекта	
-ЭМ.ВМ	Ведомость потребности в материалах	Альбом V

Показатели проекта

Наименование показателя	Единица измерения	Кол-во
Установленная мощность /в том числе/	кВт	83.6
Силовое электрооборудование	кВт	54.4
Электроосвещение	кВт	29.2
Расчетная мощность /в том числе/	кВт	70.7
Силовое электрооборудование	кВт	44.5
Электроосвещение	кВт	26.2
Полная расчетная мощность	КВ-А	79.8
Годовой расход электроэнергии	МВт.ч.	18.

Общие указания

1. По надежности электроснабжения электроприемники административного здания малого предприятия по классификации ПУЭ и в соответствии с ВСН 59-88 относятся к 3 категории.
2. Электроснабжение административного здания принято одним вводом от независимого источника электроэнергии напряжением 380/220 В
3. Питающая сеть и распределительная сеть запроектированы проводом АПВ, прокладываемым в коробах У 1105 и в ПВХ трубах открыто и в подготовке пола.
4. Токоподвод к электродвигателям, установленным на виброоснованиях, выполнить проводом ПВ3.
5. Все металлические нетоковедущие части электрооборудования присоединить к нулевому проводу распределительной сети.
6. Монтаж электроустановки вести в соответствии с СНиП 3.05.06-85
7. В соответствии с п. 5.10 ВСН 59-88 „Электрооборудование жилых и общественных зданий. Нормы проектирования" при наличии в здании одного ввода электроэнергии электроприемники противопожарных устройств и охранной сигнализации питаются двумя линиями от щитка аварийного освещения ЩО-1А, подключаемого до вводного автомата шкафа 1ШВ.

Указания по привязке проекта

1. Откорректировать, при необходимости, установленные и расчетные мощности на вводе в здание, сечение кабелей.

Типовой проект разработан в соответствии с действующими нормами и правилами и обеспечивает пожаро- и взрывобезопасную эксплуатацию здания при соблюдении предусмотренных проектом мероприятий

Главный инженер проекта /Донской В.И/

Инв.№подл. | Подпись и дата | Взам.инв.№

Привязан

Инв.№

Инженер	Жданова	
Вед.инж.	Паркина	
Гл.спец.	Берман	
Н.контр.	Берман	
Нач.отд.	Маслов	

416-1-260.92 – ЭМ

Административно-бытовой корпус на 150 человек

Стадия	Лист	Листов
Р	1	9

Общие данные

ГИПРОРЫБХОЗ Москва

25469-03 27

Формат А2

416-1-260.92 Альбом III

| КАБЕЛЬ, ПРОВОД | | |

КАБЕЛЬ, ПРОВОД				ТРУБА		ЭЛЕКТРОПРИЕМНИК				
ОБОЗНАЧЕНИЕ	МАРКА	КОЛИЧЕСТВО, ЧИСЛО ЖИЛ И СЕЧЕНИЕ	ДЛИНА, м	ОБОЗНАЧЕНИЕ НА ПЛАНЕ	ДЛИНА, м	ОБОЗНАЧЕНИЕ	Р расч или Рном, кВт	I расч или I пуск / I ном, А	НАИМЕНОВАНИЕ, ТИП, ОБОЗНАЧЕНИЕ ЧЕРТЕЖА ПРИНЦИПИАЛЬНОЙ СХЕМЫ	
УЧАСТОК СЕТИ 1										
1 НШР-1	АПВ	3(1×25)+1×16	32	п.50 т.48	2.5 3	1ШР	26.2	48.0	Ввод 380/220В от 1ШВ	
1 Н6-1	АПВ	3(1×4)	8	п.25 т.25	3 3	6Ш4	0.25	1.4	Шкаф холодильный ШХ-0,40	
1 Н9-1	АПВ	5(1×4)	8	п.25 т.25	4 2.5	9	6.0	9.3	Кипятильник КНЭ-50МЦ	
1 Н8-1	АПВ	4(1×4)	10	п.25 т.25	5.5 2	8	0.43	1.3	Прилавок-витрина школьный ПВХС-1-0315М	
1 Н3-1	АПВ	3(1×6)+1×4	15	п.25 т.25	11 2	3	15.0	22.8	Водонагреватель ВЭ-210	
						—	—	—	Резерв	
						—	—	—	Резерв	
1 Н7-1	АПВ	3(1×4)	7	п.25 т.25	3 2	7	4.0	18.2	Плита электрическая ПЭ-0,17-01	
1 Н11-1	АПВ	3(1×4)	10	п.25 т.25	4 3.5	11Рш	0.5	2.3	Розетка штепсельная Рш-Ч-20-Ф-ЭР43-01-10/220 для электротермостата ТЭ-25	
1 Н10-1	АПВ	3(1×4)	11	п.25 т.25	5.5 3	10Рш	0.075	0.34	Розетка штепсельная Рш-Ч-20-Ф-ЭР43-01-10/220 для кассового аппарата "Ока-1401"	
1 Н2-1	АПВ	3(1×4)	10	п.20	10	2	1.05	4.8	Электросушитель "ЭРА-5"	
1 Н1-1	АПВ	3(1×4)	2	п.20	2	1	1.05	4.8	Электросушитель "ЭРА-5"	
1 Н4-1	АПВ	3(1×4)	25	п.20	25	4	1.05	4.8	Электросушитель "ЭРА-5"	
1 Н5-1	АПВ	3(1×4)	2	п.20	2	5	1.05	4.8	Электросушитель "ЭРА-5"	
						—	—	—	Резерв	
УЧАСТОК СЕТИ 2										
ПУСКОВОЙ АППАРАТ, ОБОЗНАЧЕНИЕ, ТИП, Iном, А; РАСЦЕПИТЕЛЬ ИЛИ ПЛАВКАЯ ВСТАВКА, А; УСТАВКА ТЕПЛОВОГО РЕЛЕ, А										
						—				
						—				
						1КО У2Т2 УХЛ3.				
						2КО У2Т2 УХЛ3.				
						—				
УЧАСТОК СЕТИ 1										
АППАРАТ ОТХОДЯЩЕЙ ЛИНИИ (ВВОДА); ОБОЗНАЧЕНИЕ, ТИП, Iном, А; РАСЦЕПИТЕЛЬ ИЛИ ПЛАВКАЯ ВСТАВКА, А		А3726 250А		АЕ 2046 63/25		АЕ 2046 63/25		АЕ 2046 63/25	АЕ 2046 63/31,5	АЕ 2046 63/25
						АЕ 2044 63/25		АЕ 2044 63/25	АЕ 2044 63/25	АЕ 2044 63/25
						АЕ 2044 63/25		АЕ 2044 63/25	АЕ 2044 63/25	АЕ 2044 63/25
						АЕ 2044 63/25		АЕ 2044 63/25	АЕ 2044 63/25	АЕ 2044 63/25
						АЕ 2044 63/25		АЕ 2044 63/25	АЕ 2044 63/25	АЕ 2044 63/25
РАСПРЕДЕЛИТЕЛЬНОЕ УСТРОЙСТВО		1ШР ПР11-3074-2133 ~380/220В Ру=30,5 кВт								

Инв.№подл. | Подпись и дата | Взам.инв.№

Привязан

Инв. N

Инженер	Жданова		
Вед.инж.	Паркина		
Гл.спец.	Берман		
Н.контр.	Берман		
Нач.отд.	Маслов		

416-1-260.92 – ЭМ

Административно-бытовой корпус на 150 человек

Стадия	Лист	Листов
Р	3	

Распределительная сеть 380/220В Принципиальная схема. (начало)

ГИПРОРЫБХОЗ Москва

25469-03 29

Формат А2

Распределительное устройство	Аппарат отходящей линии (ввода): обозначение тип, Iном А; расцепитель или плавкая вставка, А	Участок сети 1	Пусковой аппарат: обозначение тип, Iном А; расцепитель или плавкая вставка, А; уставка теплового реле А	Участок сети 2	Участок сети	Кабель, провод: обозначение	Кабель, провод: марка	Кабель, провод: количество, число жил и сечение	Кабель, провод: длина, м	Труба: обозначение на плане	Труба: длина, м	Электроприемник: обозначение	Электроприемник: Р расч или Рном, кВт	Электроприемник: I расч или I пуск / Iном, А	Электроприемник: наименование, тип, обозначение чертежа принципиальной схемы
2ШР ПР11-3052-21У3 ~380/220В P_y = 14,15 кВт	А3726ФУ3 250А				1	Н2ШР-1	АПВ	3(1×10)+1×6	26	п.32	21	2ШР	12.2	24.0	Ввод 380/220В от 1ШВ
	АЕ 2044 63/25				1	Н18-1	АПВ	3(1×4)	13	п.25	2	18ШУ	4	18,6	Стерилизатор паровой ВК-30
					2	Н18-2	АПВ	7(1×4)	9	т.33	3				
	АЕ 2044 63/25				1	Н16-1	АППВ	3×4	18	—	—	16ШУ	3	13,7	Аквадистиллятор ДЭ-4-2
					2	Н16-2	АПВ	3(1×4)	5	т.25	3				
	АЕ 2044 63/25				1	Н17-1	АППВ	2×4	12	—	—	17РШ	0.15	0.68	Розетка штепсельная РШ-Ц-2-07-6/220 для мясорубки бытовой ЭМШ 33/150-4
	АЕ 2044 63/25				1	Н15-1	АППВ	2×4	20	—	—	15РШ	0.15	0.68	Розетка штепсельная РШ-Ц-2-07-6/220 для холодильника бытового КШ-260П
	АЕ 2044 63/25				1	Н30-1	АППВ	3×4	12			30РШ	0,25	1,14	Розетка штепсельная РШ-Ц-20-0-01-10/220 для термостата суховозд. ТС-80М-2
					1	Н31-1	АППВ	3×4	1	—	—	31РШ	0,25	1.14	Розетка штепсельная РШ-Ц-20-0-01-10/220 для термостата суховозд. ТС-80М-2
	АЕ 2044 63/25				1	Н29-1	АППВ	2×4	11	—	—	29РШ	0,15	0,68	Розетка штепсельная РШ-Ц-2-07-6/220 для холодильника бытового КШ-260П
	АЕ 2044 63/25				1	Н28-1	АППВ	3×4	18	—	—	28РШ	2.0	9,12	Розетка штепсельная РШ-Ц-20-0-01-10/220 для электрошкафа сушильного СНОЛ-3,5 3,5·3,5/3,5-И1
	АЕ 2044 63/25				1	Н22-1	АППВ	3×4	18	—	—	22РШ	0,7	3.2	Розетка штепсельная РШ-Ц-20-0-ЭР43-01-10/220 для водяной бани с электрообогревом
					1	Н21-1	АППВ	3×4	1	—	—	21РШ	1.8	8,2	Розетка штепсельная РШ-Ц-20-0-01-10/220 для электропечи СНОЛ-1.6·2,5·1/11-И3
	АЕ 2044 63/25		3КО У197 УХЛ3		1	Н20-1	АППВ	2×4	22	—	—	20РШ	0.15	0,68	Розетка штепсельная РШ-Ц-2-07-6/220 для холодильника бытового КШ-260П
					2	Н20-2	АППВ	2×4	6	—	—				
					1	Н19-1	АППВ	2×4	8	—	—	19РШ	0,15	0,68	Розетка штепсельная РШ-Ц-2-07-6/220 для холодильника бытового КШ-260П
	АЕ2044 63/25				1	Н23-1	АПВ	2(1×4)	17	п.25 т.25	4 2	23РШ	0.7	3,2	Розетки штепсельные РШ-Ц-2-07-6/220 для стола химического островного СТХ-У
					1	Н24-1	АПВ	2(1×4)	1	—	—	24РШ	0,7	3,2	
	АЕ 2044 63/25														Резерв
	АЕ 2044 63/25														Резерв

Привязан

Инв.№

Нач. отд.	Маслов		
Н. контр.	Берман		
Гл. спец.	Берман		
Вед. инж.	Ларкина		
Инженер	Жданова		

416-1-260.92-ЭМ

Административно-бытовой корпус на 150 человек

Распределительная сеть 380/220В

Принципиальная схема. (продолжение)

Стадия	Лист	Листов
Р	4	

ГИПРОРЫБХОЗ Москва

25469-03 30

Формат А2

ЭЛЕКТРОПРИЕМНИК: Наименование, тип, обозначение чертежа принципиальной схемы		Ввод 380/220В от ШВ	Вентсистема П1		Вентсистема П2		Резерв		Вентсистема В1		Кнопка управления		Вентсистема В2		Кнопка управления		Вентсистема В3		Кнопка управления		Вентсистема В4		Кнопка управления		Вентсистема В5		Кнопка управления		Щит КИП и автоматики вентсистемы П1		Щит КИП и автоматики вентсистемы П2		
ЭЛЕКТРОПРИЕМНИК: I ном / I пуск, А		15.1	5.02		4.7				2.2				1,33				0,31				1,33				2.2				1.5		1.5		
ЭЛЕКТРОПРИЕМНИК: P расч или Pном, кВт		6.3	2.2		2.2				0.75				0.55				0.06				0.55				0.75				0.5		0.5		
ЭЛЕКТРОПРИЕМНИК: Обозначение		ЗШР	12		13				36				38				37				35				39				ЩА		2ЩА		
ТРУБА: Длина, м		77	10		6				—	—			—	—			—	—			—	—			—	—			10		10		
ТРУБА: Обозначение на плане		п.32	п.32		п.25				—	п.25			—	п.25			—	п.25			—	п.25			—	п.25			п.20		п.20		
КАБЕЛЬ, ПРОВОД: Длина, м		42	15		15				4	10			6	8			6	6			4	8			4	11			15		15		
КАБЕЛЬ, ПРОВОД: Количество, число жил и сечение		3(1х10)+1х6	4 (1х4)		4 (1х4)				4 (1х4)	4 (1х4)			4 (1х4)	4 (1х4)			4 (1х4)	4 (1х4)			4 (1х4)	4 (1х4)			4 (1х4)	4 (1х4)			2 (1х4)		2 (1х4)		
КАБЕЛЬ, ПРОВОД: Марка		АПВ	АПВ		АПВ				АПВ	АПВ			АПВ	АПВ			АПВ	АПВ			АПВ	АПВ			АПВ	АПВ			АПВ		АПВ		
КАБЕЛЬ, ПРОВОД: Обозначение	1	НЗШР-1	Н12-1		Н13-1				Н36-1		К36-1		Н38-1		К38-1		Н37-1		К37-1		Н35-1		К35-1		Н39-1		К39-1		Н1ЩА-1		Н2ЩА-1		
КАБЕЛЬ, ПРОВОД: Обозначение	2	НЗШР-2	Н12-2		Н13-2				Н36-2				Н38-2				Н37-2				Н35-2				Н39-2								
КАБЕЛЬ, ПРОВОД: Участок сети																																	
УЧАСТОК СЕТИ 2																																	
ПУСКОВОЙ АППАРАТ, обозначение, тип, Iном, А: расцепитель или плавкая вставка, А: уставка теплового реле, А		34КМ ПМЛ 241002 ПКЛ 2204	12КМ ПМЛ 121002 ПКЛ 2204 $J_{т.р.}=5А$		13КМ ПМЛ 121002 ПКЛ 2204 $J_{т.р.}=5А$				36КМ ПМЛ 121002 $J_{т.р.}=2,6А$		36 SB ПКЕ-222-2У2		38КМ ПМЛ 121002 $J_{т.р.}=1,3А$		38 SB ПКЕ-222-2У2		37КМ ПМЛ 121002 $J_{т.р.}=0,32А$		37 SB ПКЕ-222-2У2		35КМ ПМЛ 121002 $J_{т.р.}=1,3А$		35 SB ПКЕ-222-2У2		39КМ ПМЛ 121002 $J_{т.р.}=2,6А$		39 SB ПКЕ-222-2У2		—		—		
УЧАСТОК СЕТИ 1																																	
АППАРАТ ОТХОДЯЩЕЙ ЛИНИИ (ВВОДА): обозначение, тип, Iном, А: расцепитель или плавкая вставка, А		А3726 250А	АЕ 2046 63/25		АЕ 2046 63/25		АЕ 2046 63/25		АЕ 2046 63/25				АЕ 2046 63/25				АЕ 2046 63/25				АЕ 2046 63/25				АЕ 2046 63/25				АЕ 2046 63/25		АЕ 2046 63/25		
РАСПРЕДЕЛИТЕЛЬНОЕ УСТРОЙСТВО		ЗШР ПР11-3078-2133 ~380/220В $P_у=7,7$ кВт																															

Потребность кабелей и проводов /длина в м/

Число и сечение жил, напряжение	Марка: ПВ3	АПВ	АППВ	
1х4, 380	40			
1х25, 380		96		
1х16, 380		32		
1х10, 380		213		
1х6, 380		116		
1х4, 380		1377		
3х4, 380			68	
2х4, 380			79	

Потребность труб

Обозначение по стандарту	Диаметр по стандарту мм	Длина, м
П	50	25
П	32	91
П	25	69
П	20	94
Т	48х2	3
Т	33х2	3
Т	25х1.6	43
Т	80	15

416-1-260.92 Альбом III

Инв.№подл. | Подпись и дата | Взам.инв.№

Привязан

Инв.

Инженер	Жданова		416-1-260.92-ЭМ
Вед.инж.	Паркина		
Гл.спец.	Берман		
Н.контр.	Берман		
Нач.отд.	Маслов		

Административно-бытовой корпус на 150 человек

Распределительная сеть 380/220В. Принципиальная схема (окончание)

Стадия	Лист	Листов
Р	5	

ГИПРОРЫБХОЗ Москва

25469-03 31

Формат А2

416-1-260.92 Альбом III

План 1 этажа отм. 0.000

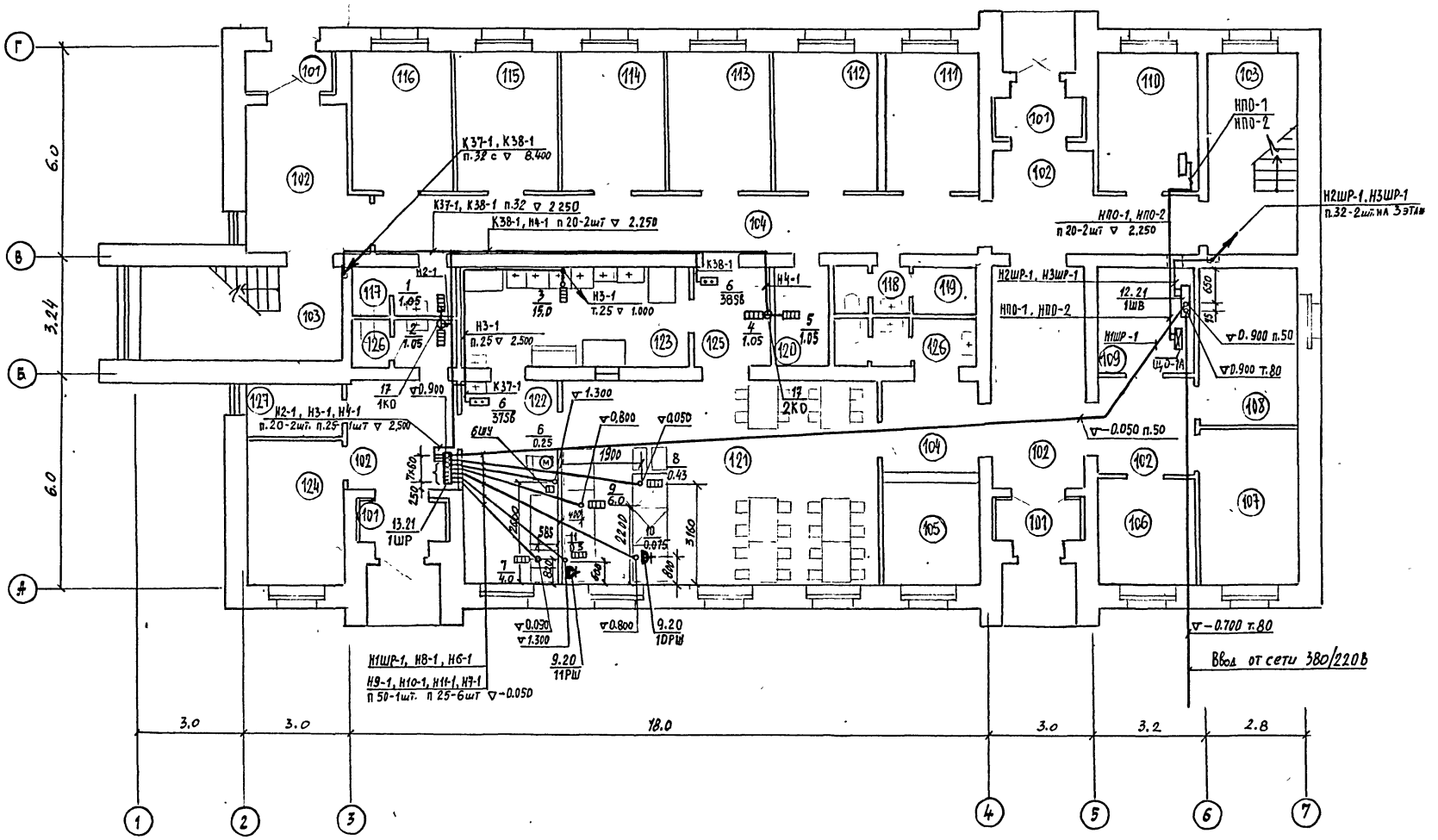

Экспликация помещений

№ п/п	Наименование	Категория производства по пожарной опасности
101	Тамбур	
102	Вестибюль	
103	Лестничная клетка	
104	Коридор	
105	Гардероб	
106	Бюро пропусков	
107	Отдел найма	
108	Камера хранения	
109	Электрощитовая	
110	Комната охраны	
111	Тепловой пункт	
112	Отдел кадров	
113	Комната обществен. организаций	
114	Медицинский пункт	
115	Радиоузел	
116	Архив	
117	Мужской санузел	
118	Женский санузел	
119	Комната личной гигиены женщин	
120	Кладовая уборочного инвентаря	
121	Обеденный зал на 24 пос. места	
122	Подсобное помещение	
123	Моечная	
124	Гардероб	
125	Тамбур	
126	Санузлы столовой	
127	Кладовая уборочного инвентаря	

Инв. № подл.	Подпись и дата	Взам. инв. №	
Зав. отд. АСО	Валкин		
Нач. отв	Уманский		
Нач. ОВК	Барченков		

Привязан

Инв. №

Инженер	Жданова		
Вед. инженер	Паркина		
Гл. спец	Берман		
Н. контр.	Берман		
Нач. отд.	Маслов		

416-1-260. 92-ЭМ

Административно-бытовой корпус на 150 человек

Стадия	Лист	Листов
Р	6	

План расположения электрооборудования. Прокладка кабелей и труб (начало)

ГИПРОРЫБХОЗ Москва

25469-03 32

Формат А2

План 2 этажа отм. 2.800

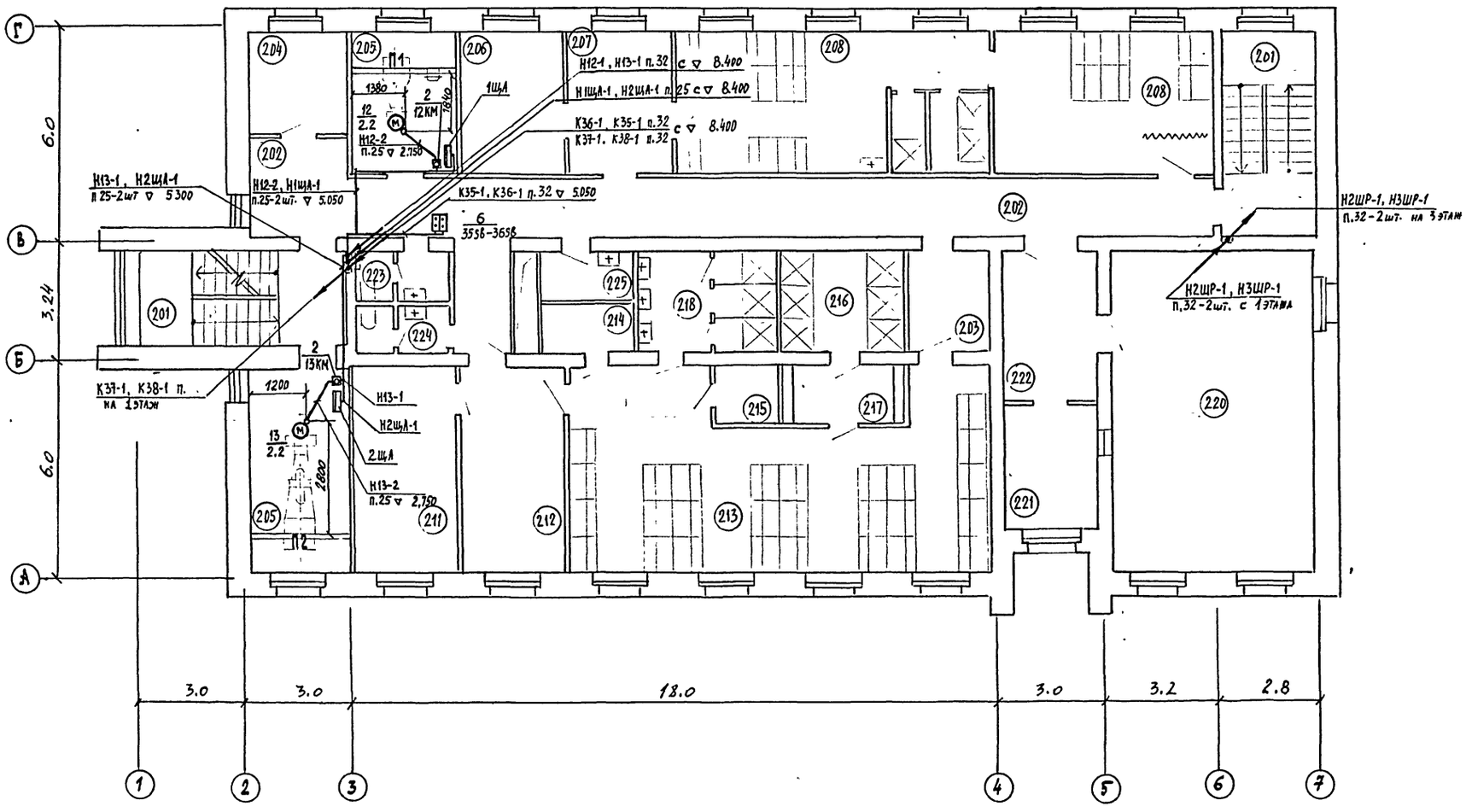

Экспликация помещений

№ п/п	Наименование	Категория производства по пожарной опасности
201	Лестничная клетка	
202	Коридор	
203	Тамбур	
204	Комната дежурного персонала	
205	Приточная вентиляция	
206	Комната сушки спецодежды	
207	Помещение для переодевания	
208	Мужск. гардероб уличн. домаш. одежды	
209	Мужская душевая	
210	Приточная вентиляция	
211	Комната сушки спецодежды	
212	Помещение для переодевания	
213	Женск. гардероб уличн., домашн. одежды	
214	Кладовая грязной раб одежды	
215	Кладовая чистой раб. одежды	
216	Женская душевая	
217	Преддушевая	
218	Умывальная	
219	Место бытовых услуг	
220	Комната психологической разгрузки	
221	КПР. Операторская	
222	КПР. Вспомогательное помещение	
223	Мужской санузел	
224	Женский санузел	
225	Кладовая уборочного инвентаря	

416-1-260.92 Альбом III

Согласовано:

Согласовано:

Зав. отд. АС	Валкин
Нач. отв	Уманский
Нач. ОВК	Барченков

Инв. № подл | Подпись и дата | Взам. инв. №

Привязан

Инв №

Инженер	Жданова	
Вед. инж.	Паркина	
Гл. спец.	Берман	
Н. контр	Берман	
Нач. отд	Маслов	

416-1-260.92-ЭМ

Административно-бытовой корпус на 150 человек

План расположения электрооборудования. Прокладка кабелей и труб (продолжение)

Стадия	Лист	Листов
Р	7	

ГИПРОРЫБХОЗ Москва

25469-03 33

Формат А2

План 3 этажа отм. 5.600

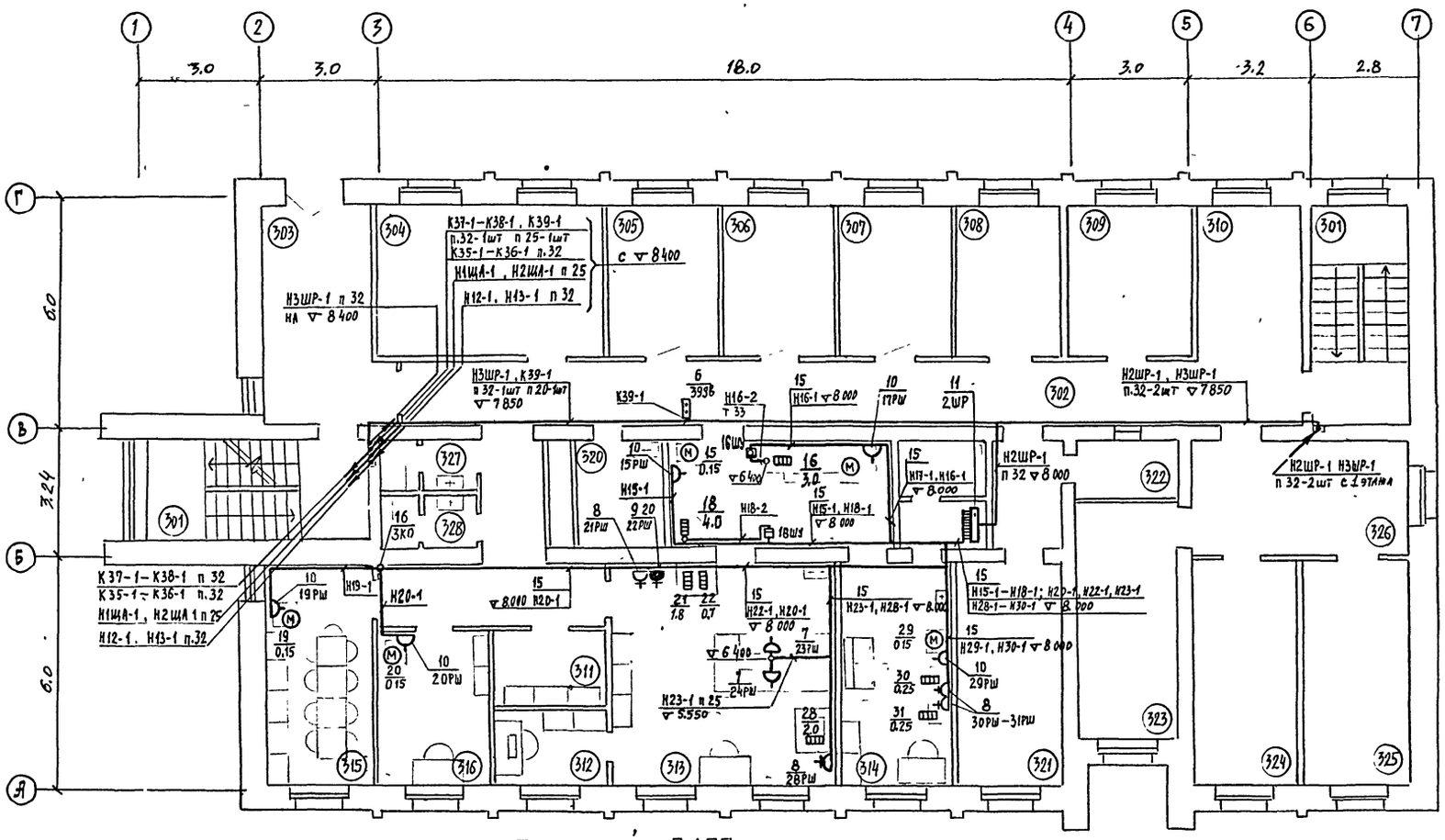

План на отм 8.400

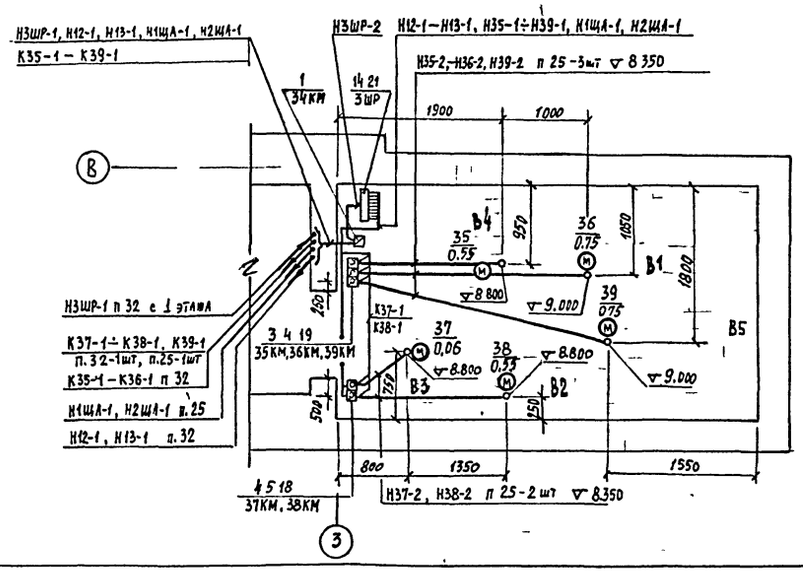

Экспликация помещений

N п/п	Наименование	Категория производства по пожарной опасности
301	Лестничная клетка	
302	Коридор	
303	Переход	
304	Комната охраны труда	
305	Технический отдел	
306	Отдел матер. техниу снабжения	
307	Отдел труда и зарплаты	
308	Плановый отдел	
309	Главный технолог	
310	Холл	
311	Кладовая	
312	Весовая	
313	Химическая лаборатория	
314	Бактериологическая лаборатория	
315	Дегустационная	
316	Заведующий лабораторией	
317	Моечно- препараторская	
318	Тамбур	
319	Бокс	
320	Кладовая уборочного инвентаря	
321	Бухгалтерия	
322	Касса	
323	Зам. директора по производству	
324	Директор	
325	Главный инженер	
326	Секретарь- машинистка	
327	Мужской сан узел	
328	Женский сан узел	

Привязан

Инв.№

Инженер	Жданова		
Вед. инж.	Паркина		
Гл. спец.	Берман		
Н. контр.	Берман		
Нач. отд.	Маслов		

416-1-260.92-ЭМ

Административно- бытовой корпус на 150 человек

Стадия	Лист	Листов
Р	8	

План расположения электрооборудования. Прокладка кабелей и труб (окончание)

ГИПРОРЫБХОЗ Москва

25469-03 34

Формат А2

Инв.№подл. | Подпись и дата | Взам.инв.№ | Нач. ОВК Фрейдин | Нач. ОТВ Умнский | Зав. отд. АГ Балкин | Нач. ОТХ

416-1-260.92 Альбом III

Поз.	Обозначение	Наименование	Кол.	Примечание
		Электрооборудование		
1		Пускатель ПМЛ 241002, 220В,	1	
		с ПКЛ 2204, без РТЛ		
2		Пускатель ПМЛ 121002, 220В,	2	
		с РТЛ 1010 и ПКЛ 2204		
3		Пускатель ПМЛ 121002, 380В	2	
		с РТЛ 1007		
4		Пускатель ПМЛ 121002, 380В	2	
		с РТЛ 1005		
5		Пускатель ПМЛ 121002, 380В		
		с РТЛ 1003	1	
6		Пост ПКЕ 222-2У3	5	
7		Розетка штепсельная	7	
		РШ-Ц-2-07-6/220		
8		Розетка штепсельная	4	
		РШ-Ц-20-0-01-10/220		
9		Розетка штепсельная	3	
		РШ-Ц-20-0-ЈР43-01-10/220		
10		Вилка штепсельная	7	
		ВШ-Ц-20-07-10/220		
11		Пункт распределительный	1	
		ПР11-3052-21У3		
12		Пункт распределительный	1	
		ПР11-3060-21У3		
13		Пункт распределительный	1	
		ПР11-3074-21У3		
14		Пункт распределительный	1	
		ПР11-3078-21У3		
		Изделия заводов ГЭМ		
15		Короб У1105У3	20	
16		Коробка У994У2	8	
17		Коробка У272УХЛ3	15	

Поз.	Обозначение	Наименование	Кол.	Примечание
		Конструкции		
18	5.407-84.1.10МЧ	2 Пускателя ПМЛ 121002	1	
19	5.407-84.1.20МУ	3 Пускателя ПМЛ 121002	1	
20	5.407-83.1.210МУ	Розетка с сальниковым вводом (ЈР43) на стене	3	
21	5.407-43. В1. л. 13	Пункт распределительный ПР11	4	
		Материалы		
		Провод АПВ ГОСТ 6323-79		
22				
23		1×4 -380	1400м	
24		1×6 -380	120м	
25		1×10 -380	220м	
26		1×16 -380	35м	
27		1×25 -380	100м	
		Провод АППВ ГОСТ		
28		3×4 -380	70м	
29		2×4 -380	80м	
		Провод ПВ3 ГОСТ 6323-79	40м	
30		1×4 -380		
		Труба стальная ГОСТ 3262-75		
31		т 80	15м	
		Труба стальная ГОСТ 10704-76		
32		т 25×1,6	45м	
33		т 33×2	3м	
		т 48×2	3м	
		Труба ПВХ ТУ 6-19-215-83		
34		ЭП 50 Н	25м	
35		ЭП 32У	100м	
36		ЭП 25У	70м	
37		ЭП 20У	100м	

Инв.№подл. | Подпись и дата | Взам.инв.№

Привязан

Инв.№

Инженер	Яланова		
Вед.инж.	Паркина		
Гл.спец.	Берман		
Н.контр.	Берман		
Нач.отд.	Маслов		

416-1-260.92-ЭМ

Административно-бытовой корпус на 150 человек

Стадия	Лист	Листов
Р	9	

Спецификация к чертежам ЭМ6 ÷ ЭМ8

ГИПРОРЫБХОЗ Москва

Формат А2

Ведомость рабочих чертежей основного комплекта марки ЭО

Лист.	Наименование	Примечание
1	Общие данные	
2	План расположения (начало)	
3	План расположения (продолжение)	
4	План расположения (окончание)	
5	Принципиальная схема питающей сети	

Ведомость ссылочных и прилагаемых документов

Обозначение	Наименование	Примечание
	Ссылочные документы	
5.407-112	Установка групповых осветительных щитков	
5.407-83	Установка выключателей и штепсельных розеток	
	Прилагаемые документы	
-ЭО.СО	Спецификация оборудования по рабочим чертежам основного комплекта	Альбом IV
-ЭО.ВМ	Ведомость потребности в материалах	Альбом V

Показатели проекта

Наименование показателя	Единица измерения	Кол.
Установленная мощность /в том числе/	кВт	29.2
а) рабочего освещения	кВт	26.7
б) аварийного освещения	кВт	2.5
Расчетная мощность	кВт	26.5
Коэффициент мощности осветительной установки		0.9
Количество светильников /в том числе/	шт	318
а) с люминесцентными лампами	шт	257
б) с лампами накаливания	шт	61
Освещаемая площадь	м2	1536,8

Общие указания

1. Напряжение сети освещения: общего, аварийного и местного -220В; переносного - 36В.
2. Групповая сеть электроосвещения выполняется: проводом АПВ, прокладываемым в трубах ПВХ и в пустотах строительных конструкций; проводом АППВ, прокладываемых скрыто под штукатуркой и в штробах под затирку.
3. Светильники аварийного освещения обозначить знаком, отличающим их от светильников рабочего освещения
4. Световые указатели „Выход" выполнить надписью по трафарету, нанесенной на рассеиватель светильника ЛПО26×40.

Типовой проект разработан в соответствии с действующими нормами и правилами и обеспечивает пожаро и взрывобезопасную эксплуатацию здания при соблюдении предусмотренных проектом мероприятий.

Главный инженер проекта /Донской В.И/

Инв.№подл. | Подпись и дата | Взам.инв.№

Привязан

Инв.№

416-1-260.92-ЭО

Инженер	Жданова		Административно-бытовой корпус на 150 чел/вск
Вед.инж.	Паркина		
Гл.спец.	Берман		
Н.контр.	Берман		
Нач.отд.	Маслов		Общие данные

Стадия	Лист	Листов
Р	1	5

ГИПРОРЫБХОЗ Москва

416-1-260.92 Альбом III

План 1 этажа отм. 0.000

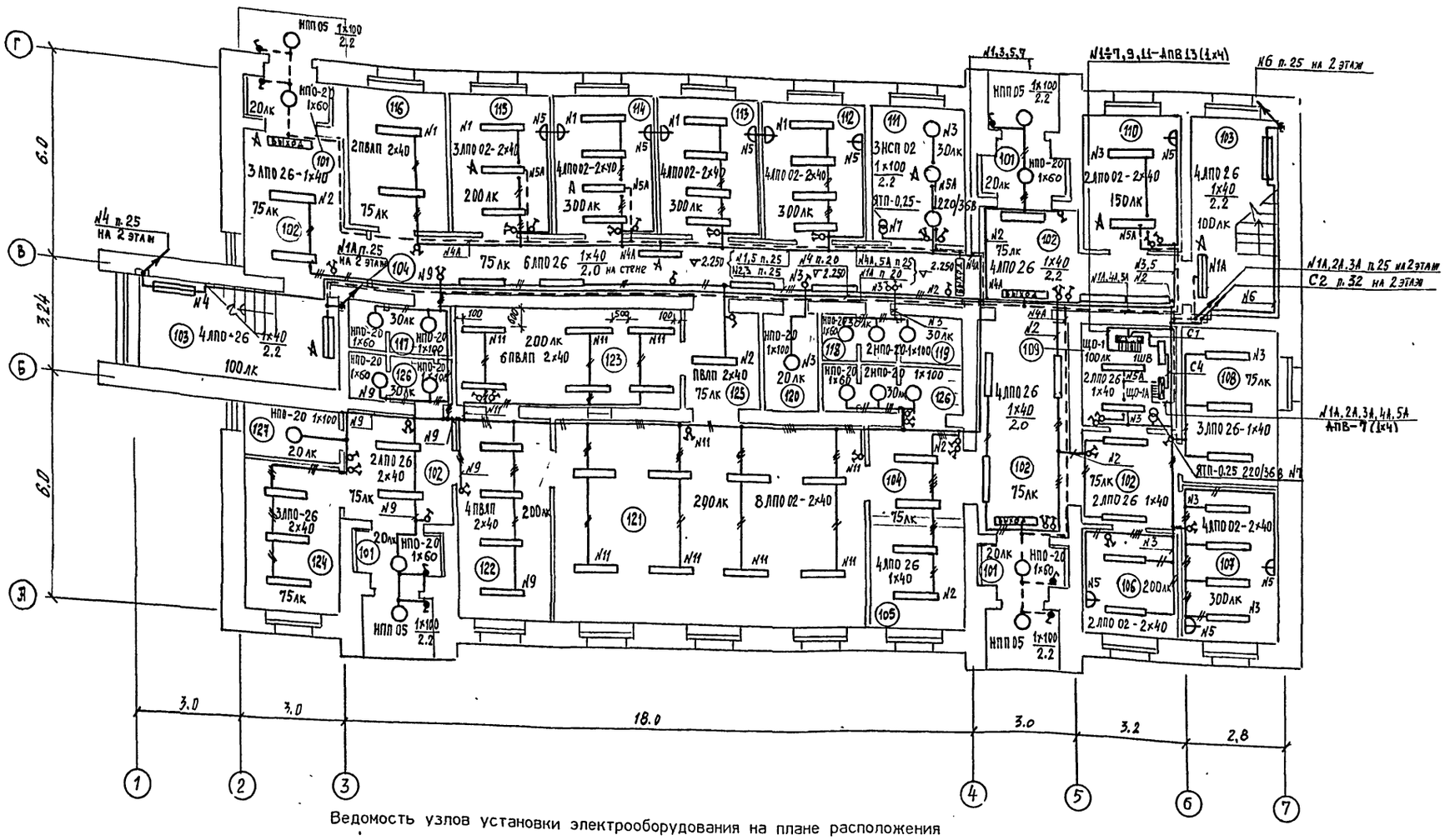

Ведомость узлов установки электрооборудования на плане расположения

Поз	Обозначение	Наименование	Коп	Примечание
1	5.407-112-1.300 МЧ	Установка осветительного щитка ЯОУ на стене	2	
2	5.407-112-1-510 МЧ	Установка осветительного щитка ЯОУ в нише	2	
3	5.407-112-1.360 МЧ	Установка ящика ЯТП на стене	5	
4	5.407-83.	Установка выключателей и штепсельных розеток	175	

ЭКСПЛИКАЦИЯ ПОМЕЩЕНИЙ

№ п/п	Наименование	Примеч
I01	Тамбур	
I02	Вестибюль	
I03	Лестничная клетка	
I04	Коридор	
I05	Гардероб	
I06	Бюро пропусков	
I07	Отдел найма	
I08	Камера хранения	
I09	Электрощитовая	
II0	Комната охраны	
III	ТЕпловой пункт	
II2	Отдел кадров	
II3	Комната общест. организаций	
II4	Медицинский пункт	
II5	Радиоузел	
II6	Архив	
II7	Мужской сан. узел	
II8	Женский сан. узел	
II9	Комната личной гигиены женщин	
I20	Кладовая уборочного инвентаря	
I2I	Обеденный зал на 24пос. места	
I22	Подсобное помещение	
I23	Моечная	
I24	Гардероб	
I25	Тамбур	
I26	Санузлы столовой	
I27	Кладовая уборочного инвентаря	

Согласовано

Зав. отд. АС Валкин
Нач. отд. Уманский
Нач. ОВК Барченков

Инв. № подл. | Подпись и дата | Взам инв №

Привязан

Инв. №

Инженер	Жданова	
Вед. инж.	Паркина	
Гл. спец.	Берман	
Н. контр	Берман	
Нач. отд.	Маслов	

416-1-260.92-ЭО

Административно-бытовой корпус на 150 человек

План расположения. (начало)

Стадия	Лист	Листов
Р	2	

ГИПРОРЫБХОЗ Москва

25469-03 37

Формат А2

416-1-260.92 Альбом III

План 2 этажа отм. 2.800

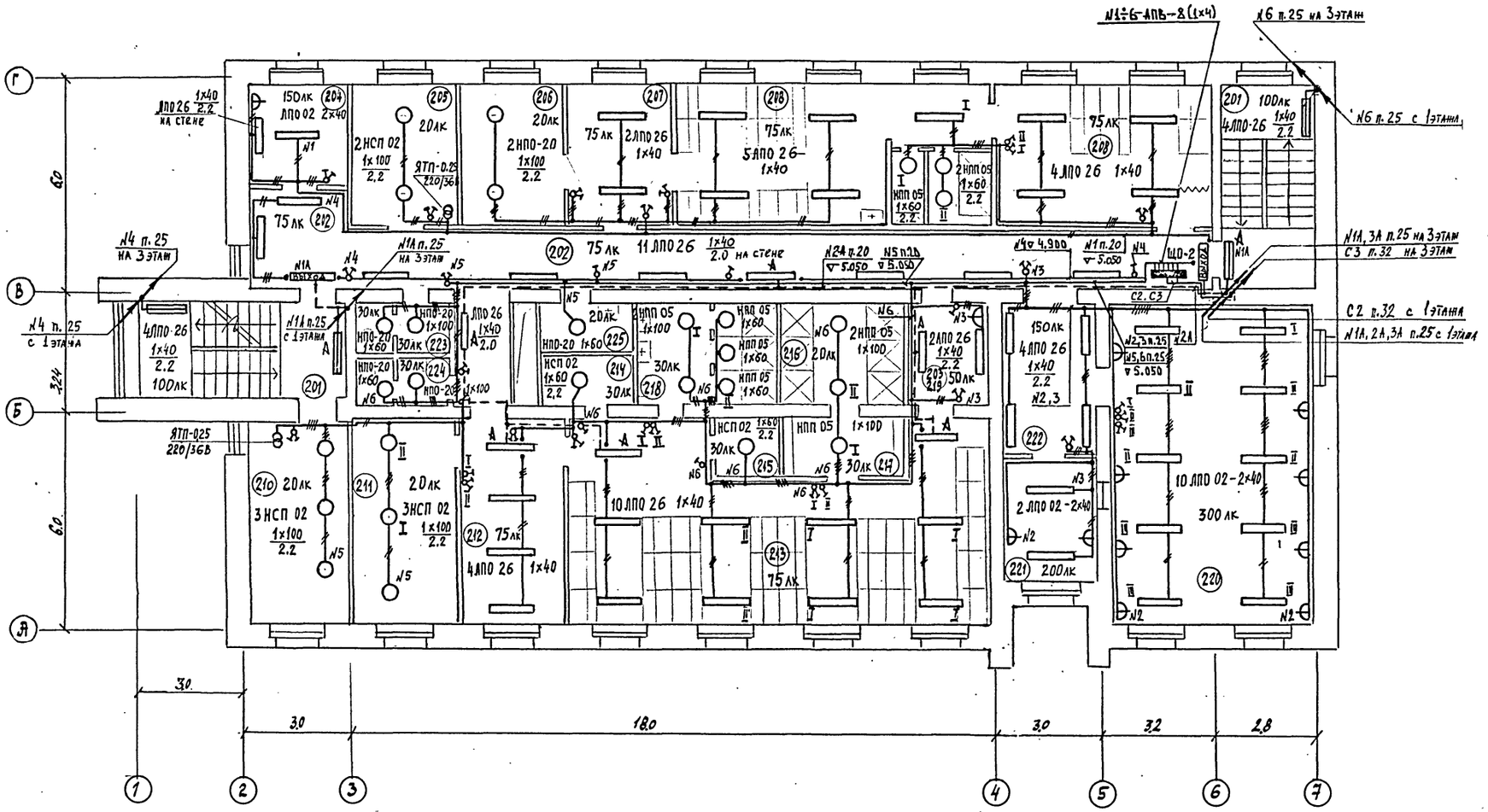

Данные о групповых щитках с автоматическими выключателями

Номер щитка	Тип	Установленная мощность, кВт	Номера автоматических выключателей: Однополюсные, занятые	Однополюсные, резервные	Трехполюсные, занятые	Трехполюсные, резервные	Ток расцепителя, А: на вводе	на линиях
Щ0-1	ЯОУ 8502	8.8	1÷7 9,11	8,10,12	—	—	100	25
Щ0-2	ЯОУ 8505	6.7	1÷6	—	—	—	60	25
Щ0-3	ЯОУ 8506	11.2	1÷8 9,11	10,12	—	-	100	25
Щ0-1А	ЯОУ 8502	2.5	1÷7	8÷12	—	—	60	25

Экспликация помещений

№ п/п	Наименование	Примеч.
201	Лестничная клетка	
202	Коридор	
203	Тамбур	
204	Комната деж. персонала	
205	Приточная вентиляция	
206	Комната сушки спецодежды	
207	Помещение для переодевания	
208	Муж. гардероб улич. домашн. одежды	
209	Мужская душевая	
210	Приточная вентиляция	
211	Комната сушки спецодежды	
212	Помещение для переодевания	
213	Жен. гардероб улич. домашн. одежды	
214	Кладовая грязной раб. одежды	
215	Кладовая чистой раб. одежды	
216	Женская душевая	
217	ПРеддушевая	
218	Умывальная	
219	Место бытовых услуг	
220	Комната психологич. разгрузки	
221	КПР. Операторская	
222	КПР. Вспомогат. помещение	
223	Мужской санузел	
224	Женский санузел	
225	Кладовая убороч. инвентаря	

Согласовано:

Согласовано:

ЗАВ. ОТД. АС	ВАЛКИН
НАЧ. ОТД	УМАНСКИЙ
НАЧ. ОВК	БАРЧЕНКОВ

Инв. № подл. | Подпись и дата | Взам. инв. №

Привязан

Инв. №

Инженер	Жданова	
Вед. инж.	Паркина	
Гл. спец	Берман	
Н. контр.	Берман	
Нач. отд.	Маслов	

416-1-260.92-ЭО

Административно-бытовой корпус на 150 человек

План расположения (продолжение)

Стадия	Лист	Листов
Р	3	

ГИПРОРЫБХОЗ Москва

25469-03 38

Формат А2

416-1-260.92-Альбом III

План 3 этажа отм. 5.600

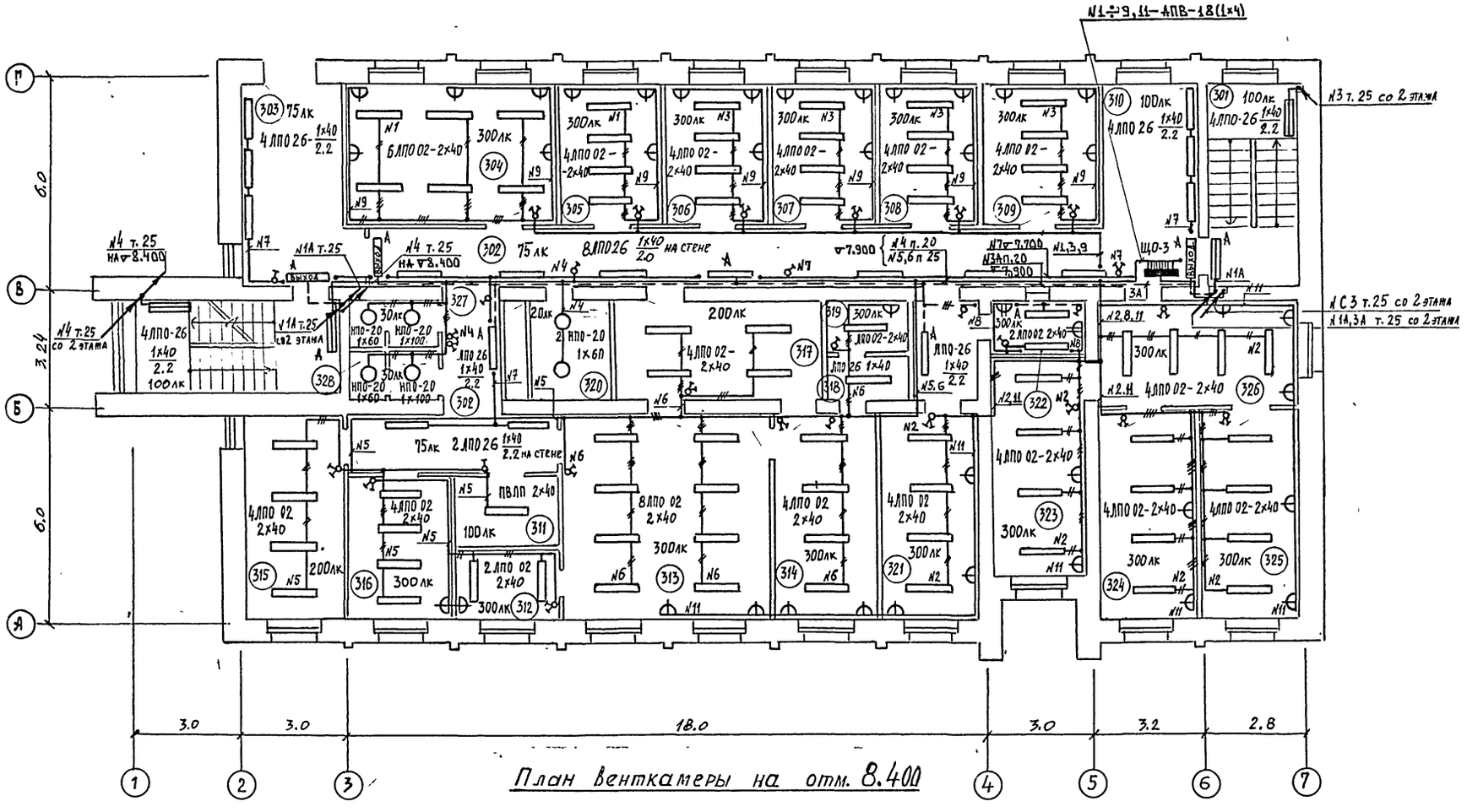

План венткамеры на отм. 8.400

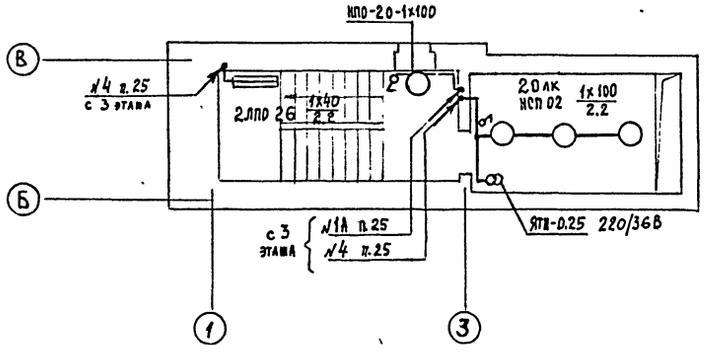

Экспликация помещений

N п/п	Наименование	Категория производства по пожарной опасности
301	Лестничная клетка	
302	Коридор	
303	Переход	
304	Комната охраны труда	
305	Технический отдел	
306	Отдел матер. технич снабжения	
307	Отдел труда и зарплаты	
308	Плановый отдел	
309	Главный технолог	
310	Холл	
311	Кладовая	
312	Весовая	
313	Химическая лаборатория	
314	Бактериологическая лаборатория	
315	Дегустационная	
316	Заведующий лабораторией	
317	Моечно-препараторская	
318	Тамбур	
319	Бокс	
320	Кладовая уборочного инвентаря	
321	Бухгалтерия	
322	Касса	
323	Зам. директора по производству	
324	Директор	
325	Главный инженер	
326	Секретарь-машинистка	
327	Мужской сан. узел	
328	Женский сан. узел	

Инв.№подл.	Подпись и дата	Взам.инв.№	
ЗАВ. ОТД. АС	ВАЛКИН	НАУ. ОТД	ФЕДЬКО
НАУ. ОТВ	УМАНСКИЙ		
НАУ. ОВК	БАРЧЕНКОВ		

Привязан

Инв №

Инженер	Жданова	
Вед. инж.	Паркина	
Гл. спец	Берман	
Н. контр	Берман	
Нач. отд	Маслов	

416-1-260.92-ЭО

Административно-бытовой корпус на 150 человек

План расположения (окончание)

Стадия	Лист	Листов
Р.	4	

ГИПРОРЫБХОЗ Москва

25469-03 39

Формат А2

416-1-260.92 Альбом III

Источник питания	
Маркировка-расчетная нагрузка, кВт-коэффициент мощности-расчетный ток, А-длина участка, м / Момент нагрузки, кВтхм-потеря напряжения, %-марка, сечение проводника-способ прокладки	
Распределительный пункт: номер, тип; установленная и расчетная мощность, кВт. Аппарат на вводе: тип; ток, А	
Выключатель автоматический или предохранитель: тип; ток расцепителя или плавкой вставки, А	
Пускатель магнитный: тип; ток нагревательного элемента, А	
Маркировка-расчетная нагрузка, кВт-коэффициент мощности-расчетный ток, А-длина участка, м / Момент нагрузки, кВтхм-потеря напряжения, %-марка, сечение проводника-способ прокладки	
Щиток групповой: аппарат на вводе: тип; номинальный ток, А	ПВЗ-100 / ПВЗ-60 / ПВЗ-100 / ПВЗ-60
Номер по схеме расположения на плане	ЩО-1 / ЩО-2 / ЩО-3 / ЩО-1А
Установленная мощность, кВт	8.8 / 6.7 / 11.2 / 2.5
Потеря напряжения до щитка, %	0,4 / 0,6 / 0,7 / 0,05

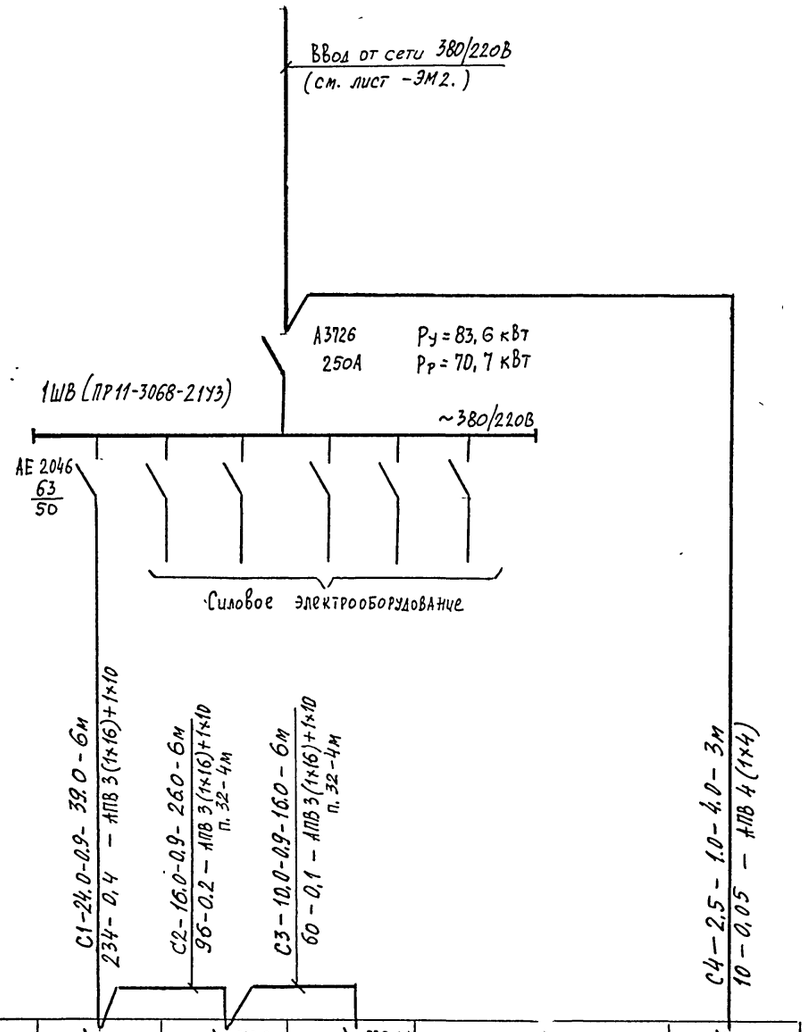

Привязан						
Инв.№						

Инженер	Жданова		416-1-260.92-ЭО
Вед. инж.	Паркина		
Гл. спец	Берман		
Н. контр.	Берман		
Нач. отд	Маслов		

Административно-бытовой корпус на 150 человек

Принципиальная схема питающей сети

Стадия	Лист	Листов
Р	5	

ГИПРОРЫБХОЗ Москва

Инв.№подл | Подпись и дата | Взам.инв.№

25469-03 40

Формат А2

Типовой проект 416-1-260.92 Альбом III

Ведомость рабочих чертежей основного комплекта

Лист	Наименование	Примечание
1	Общие данные.	
2	Пояснительная записка	
3.	Вентсистема П1(П2). Схема автоматизации	
	Вентсистема П1(П2).	
4.	Схема электрическая принципиальная	
	(начало)	
5.	Вентсистема П1(П2)	
	Схема электрическая принципиальная	
	(окончание)	
	Вентсистема П1(П2)	
6.	Схема внешних электрических прово-	
	док	
7.	Вентсистема П1(П2)	
	План расположения (начало)	
8.	Вентсистема П1(П2)	
	План расположения (окончание)	
9.	Тепловой узел. Схема автоматизации.	
	Схема трубных проводок.	
	Чертежи задания заводу-изготовителю	
	щитов.	
001	Вентсистема П1(П2)	
	Щит П1(П2). Общий вид.	
002	Щит П1(П2). Таблица соединений.	
003	Щит П1(П2). Таблица подключения.	
С02	Спецификация щитов и пультов.	

Ведомость ссылочных и прилагаемых документов

Обозначение	Наименование	Примечание
	Ссылочные документы.	
ТМ4-142-87	Термометр стеклянный тех-	Типовые чертежи и нормали ГМА.
ТМ4-143-87	нический в защитной опра-	
ТМ4-144-87	ве Установка на трубопроводе	
ТК4-3137-70	Манометр в корпусе диаметром	
ТК4-3139-70	до 250мм с радиальным шту-	
	цером М20х1,5 Установка на	
	трубопроводе	
ТМ4-36-72	Счетчик холодной (горячей)	
	воды Установка на горизон-	
	тальном трубопроводе.	
	Прилагаемые документы	
-АП.С01	Спецификация оборудования	Альбом IV
-АП С02.	Спецификация щитов и пуль-	Альбом IV
	тов.	
416-1-260.92-АП-001	Щит П1(П2). Общий вид.	Альбом III
416-1-260.92-АП-002	Щит П1(П2). Таблица соединений	
416-1-260.92-АП-003	Щит П1(П2). Таблица подключения	

Типовой проект разработан в соответствии с действующими нормами и правилами и предусматривает мероприятия, обеспечивающие взрывную, взрывопожарную и пожарную безопасность при эксплуатации здания.

Главный инженер проекта [подпись] /В.И.Донской/

Инв. № подл. | Подпись и дата | Взам. инв. №

Привязан:

Инв. №

416-1-260.92 - АП

Инж.	Утенкова	[подпись]	
Зав. гр.	Дашкевич	[подпись]	
Гл. спец.	Вейнберг		
Н. контр.	Вейнберг		
Нач. отд.	Маслов		

Административно-бытовой корпус на 150 чел

Общие данные

Стадия	Лист	Листов
Р	1	9

Гипрорыбхоз Москва

25469-03 41

Формат А2

Вентсистема П1(П2)

Приточная система.

Автоматика приточной вентсистемы предусматривает:

а) Управление электродвигателем вентилятора.

б) блокировку вентилятора с заслонкой наружного воздуха таким образом, что при пуске вентилятора должна открываться заслонка. При остановке вентилятора - заслонка закрывается

в) Контроль параметров воздуха и теплоносителя

г) блокировку клапана на теплоносителе с электродвигателем вентилятора: при включении вентилятора клапан на теплоносителе открывается, при выключении вентилятора клапан закрывается, а зимой подключается к регулятору температуры перед калорифером.

д) Защиту калорифера от замораживания при работающей и неработающей системе.

При пуске системы осуществляется 3-х минутный прогрев калорифера.

При аварийной температуре, грозящей замерзанием калорифера, отключается вентилятор и подается звуковой и световой аварийные сигналы.

Для дистанционного управления в помещении, обслуживаемом вентсистемой, устанавливается кнопка.

Аппаратура управления вентсистемы установлена на щите.

Узел ввода тепловой сети.

Проектом предусмотрено:

- измерение количества воды
- измерение температуры воды в подающем и обратном трубопроводах
- измерение давления воды в подающем и обратном трубопроводах
- регулирование перепада давления между подающими и обратным трубопроводами

Инв. № подл. | Подпись и дата | Взам. инв. №

Привязан:

Инв.№

Гл.инженер	Утенков	
Зав.гр	Длицкевич	
Гл.спец	Вейнберг	
Н.констр	Вейнберг	
Нач.сект	Маслов	

416-1-260.92-АП

Административно-бытовой корпус на 150 чел

Пояснительная записка

Стадия	Лист	Листов
Р	2	

Гипрорыбхоз Москва

Формат А2

Вентсистема П1 (П2)

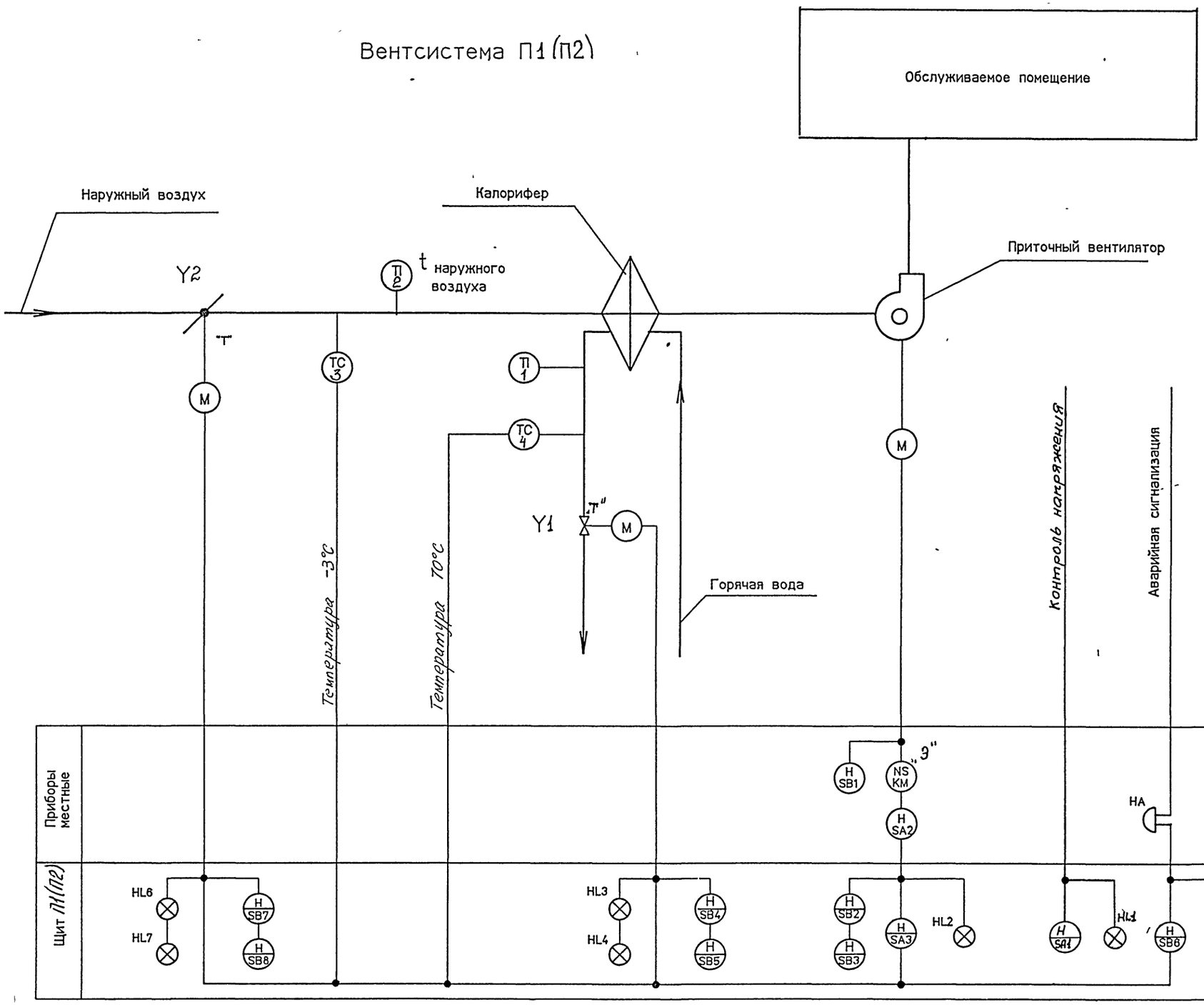

1. Арматура со знаком "Т" учтена в разделе ОВ
2. NS-магнитный пускатель
3. Арматура со знаком "Э" учтена в разделе ЭМ
4. Схема вентсистемы П2 аналогична П1
5. В соответствии со СНиП 2.04.05-86 п.8.11.г и задания по вентиляции регулирование температуры воздуха в помещениях АБК не предусмотрено.

Взам инв N | Подпись и дата | Инв N подл

Привязан:			
Инв N			

Нач	Дасаева	
Зав груп	Дацкевич	
Гл спец	Вейнберг	
Н контр	Вейнберг	
Нач отд	Маслов	

416-1-260.92 - АП

Административно-бытовой корпус на 150 чел	Стадия	Лист	Листов
	Р	3	
Вентсистема П1 (П2) Схема автоматизации	ГИПРОРЫБХОЗ Москва		

Формат А2

416-1-260.92 Альбом III

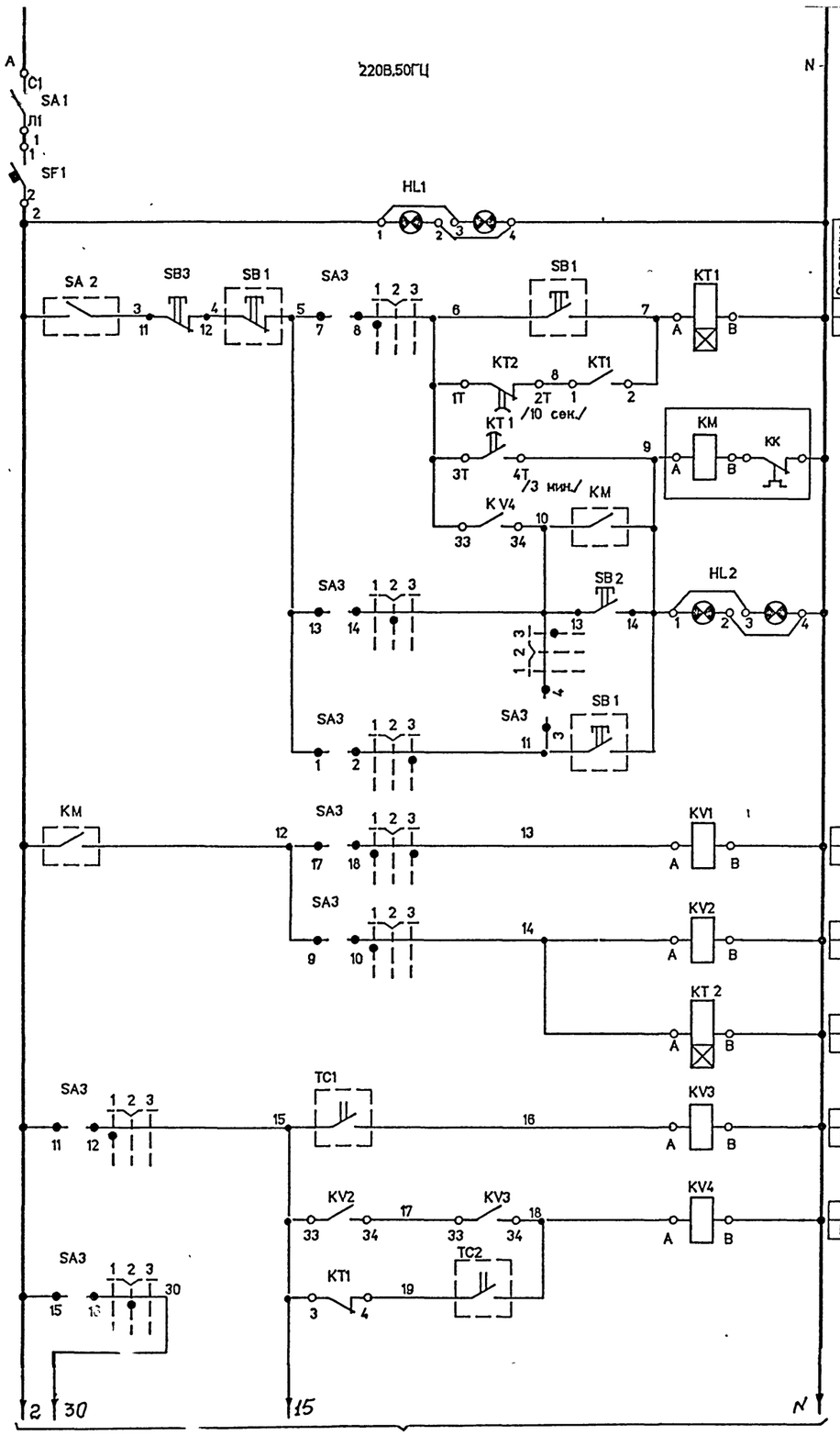

Состояние контакта	Маркировка в зоне расположения контакта				
З	7	9			
Р	19				
З	31				
Р	32				
З	17	22			
Р	23				
З					
Р	8				
З	18				
Р	26				
З	10	24			
Р	27	22			

НАЗНАЧЕНИЕ
ВКЛЮЧЕНИЕ ЦЕПЕЙ УПРАВЛЕНИЯ
ЗАЩИТА ЦЕПЕЙ УПРАВЛЕНИЯ
КОНТРОЛЬ НАПРЯЖЕНИЯ
УПРАВЛЕНИЕ И СИГНАЛИЗАЦИЯ РАБОТЫ ЭЛЕКТРОДВИГАТЕЛЯ ВЕНТИЛЯТОРА: ЗИМОЙ
ОПРОБОВАНИЕ
ЛЕТОМ
РЕЛЕ ВКЛЮЧЕНИЯ ВЕНТСИСТЕМЫ В РЕЖИМЕ АВТОМАТКИ
КОНТРОЛЬ ТЕМПЕРАТУРЫ ОБРАТНОГО ТЕПЛОНОСИТЕЛЯ
АВАРИЙНОЕ ОТКЛЮЧЕНИЕ ВЕНТИЛЯТОРА
КОНТРОЛЬ ТЕМПЕРАТУРЫ ПЕРЕД КАЛОРИФЕРОМ

Диаграмма универсального переключателя

SA3

УП5315-С157									
СЕКЦИИ	КОНТАКТЫ		ПОЛОЖЕНИЕ РУКОЯТКИ						ПОЛОЖЕНИЕ КОНТАКТОВ
			-45°		0°		+45°		0°
	Л	П	Л	П	Л	П	Л	П	
I	1	2					✕	✕	1 — 2
II	3	4					✕	✕	3 — 4
III	5	6					✕	✕	5 — 6
IV	7	8	✕	✕					7 — 8
V	9	10	✕	✕					9 — 10
VI	11	12	✕	✕					11 — 12
VII	13	14			✕	✕			13 — 14
VIII	15	16			✕	✕			15 — 16
IX	17	18	✕	✕			✕	✕	17 — 18
X	19	20	✕	✕			✕	✕	19 — 20
РЕЖИМ РАБОТЫ			1 зима		2 опроб		3 лето		

Схемы выводов контактов и обмоток реле

ПЭ-37-22У3

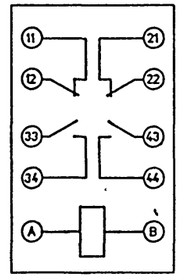

РКВ11-43-122УХЛ4

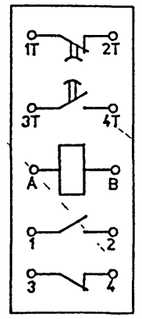

Диаграммы замыкания контактов терморегулирующих устройств

TC2

ТУДЭ-1

обозначение цепи	Температура воздуха перед воздухонагревателем		
	-60 С	+3 С	+40 С
1-2			

TC1

ТУДЭ-2

обозначение цепи	Температура обратного теплоносителя		
	0 С	+20→30 С	+60 С
1-2			

1. Спецификация и примечания см. лист N5

Взам.инв.N | Подпись и дата | Инв.N подл

Привязан:

Инв №

Инженер	Дасаева		
Завгруп	Дацкевич		
Гл. спец	Вейнберг		
Н. контр.	Вейнберг		
Нач. отд	Маслов		

416-1-260.92-АП

Административно-бытовой корпус на 150 чел

Вентсистема П1(П2) Схема электрическая принципиальная (НАЧАЛО)

Лит.	Лист	Листов
Р	4	

ГИПРОРЫБХОЗ г. Москва

25469-03 44

Формат А2

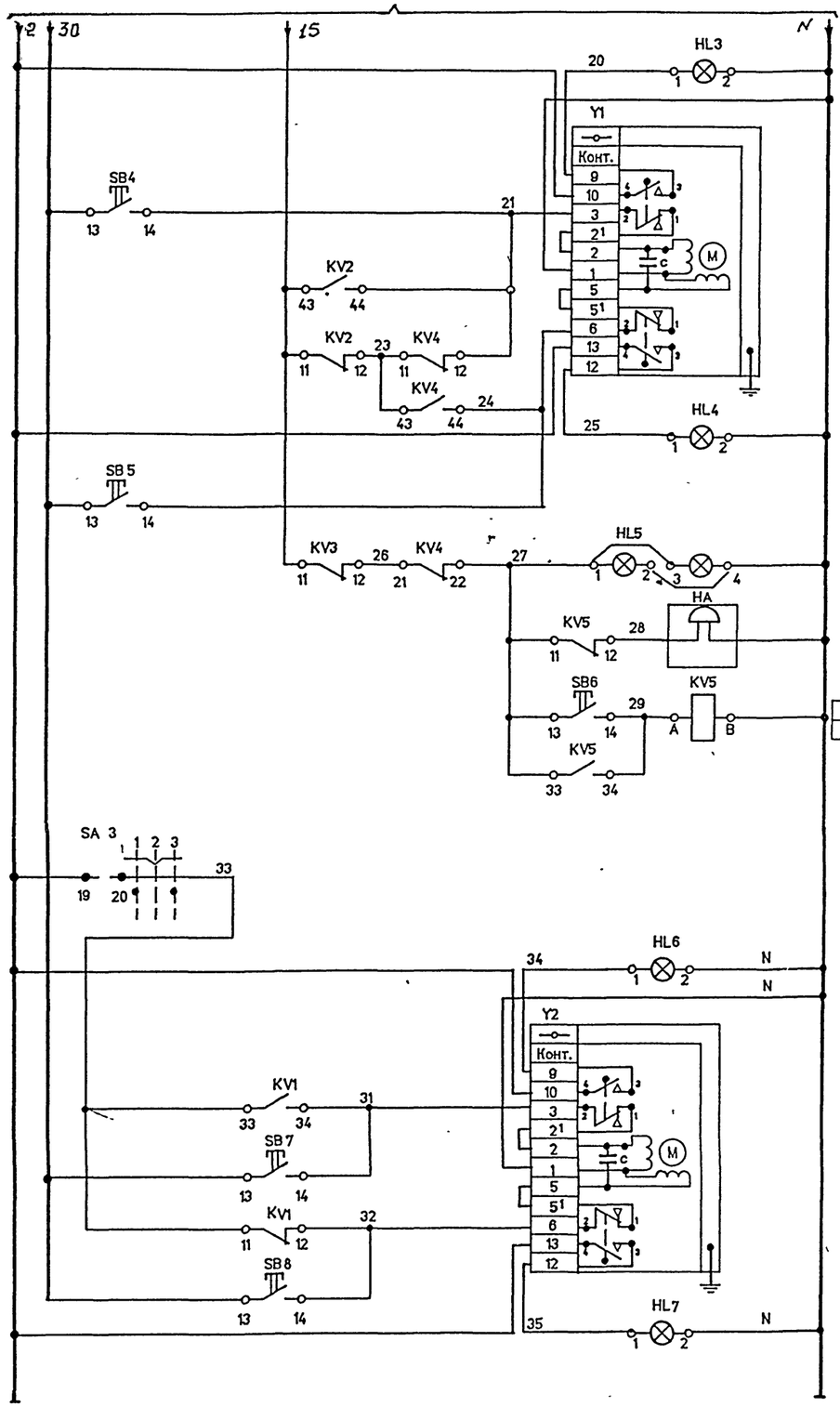

ЗАЩИТА КАЛОРИФЕРА ОТ ЗАМОРАЖИВАНИЯ

исполнительный механизм клапана на теплоносителе калорифера	сигнализация открытия
	ручное открытие
	автоматическое открытие
	автоматическое закрытие
	сигнализация закрытия
	ручное закрытие
аварийная сигнализация о замораживании	
съем звукового сигнала	
исполнительный механизм заслонки наружного воздуха	сигнализация открытия
	автоматическое открытие
	автоматическое закрытие
	сигнализация закрытия

Поз. обозначение	Наименование	Кол.	Примечание
	Аппаратура на щите		
HL1,HL2, HL5	Табло световое двухламповое ТСБ ТУ16.535.424-70	3	Лампы Ц220-10 ГОСТ5011-83
HL3,HL4, HL6,HL7	Табло световое однолампоное ТСМ ТУ16.535.424-70	4	Лампа Ц220-10 ГОСТ5011-83
KT1,KT2	Реле времени комбинированное РКВ11-43-222УХЛ4	2	Выдержка времени 3мин.
	~220В ТУ16-647.036-86		
KV1..KV5	Реле ПЭ37-42У3 ~220В ТУ16-523 622-82	5	
SA1	Выключатель пакетный ПВ1-16У3 исп.1 ~220В	1	
	ОСТ 16.0528.001-77		
SA3	Универсальный переключатель УП5315-С157	1	
	ТУ16-524.074-75		
	Выключатель кнопочный КЕ011 У3 исп.2 ТУ16-642.015-84		
SB2,SB5 SB8	черный	3	
SB3,SB4, SB6,SB7	красный	4	
SF1	Выключатель автоматический АК63-МУ3 6,3Х1,5	1	
	ТУ16-522.140-78		
	Аппаратура по месту		
HA	Звонок электрический ЗВП-220 ТУ 16-579.060-82	1	
SA2	Выключатель пакетный двухполюсный ПВ2-16У3 ~220В	1	
	ОСТ 16.0526 001-77		
SB1	Пост управления кнопочный ПКЕ222-2У3 ТУ16-642.006-	1	
	83		
TC1	Терморегулирующее устройство дилатометрическое	1	
	ТУДЭ-2М ТУ25 02.281074-84		
TC2	Терморегулирующее устройство дилатометрическое	1	
	ТУДЭ-1М ТУ25 02.281074-84		
Y1,Y2	Электрический исполнительный механизм ~220В МЭО	2	Заказан в сантехн. части проекта
KM	Пускатель магнитный	1	Заказан в эл.техн. части проекта

1. Напряжение силовой сети ~380В. 50Гц.
цепей управления ~220В. 50Гц.

Взам. инв. №
Подпись и дата
Инв. № подл

Привязан:

Инв. № 25469-03

Инженер	Дасаева		
Зав. гр.	Дацкевич		
Гл. спец.	Вейнберг		
Н. контр.	Вейнберг		
Нач. отд.	Маслов		

4116-1-260.92 - АП

Административно-бытовой корпус на 150 чел

Стадия	Лист	Листов
Р	5	

Венгсистема П(П2) Схема электрическая принципиальная (окончание)

ГИПРОРЫБХОЗ МОСКВА

25469-03 45

Формат А2

416-1-260.92 Альбом III

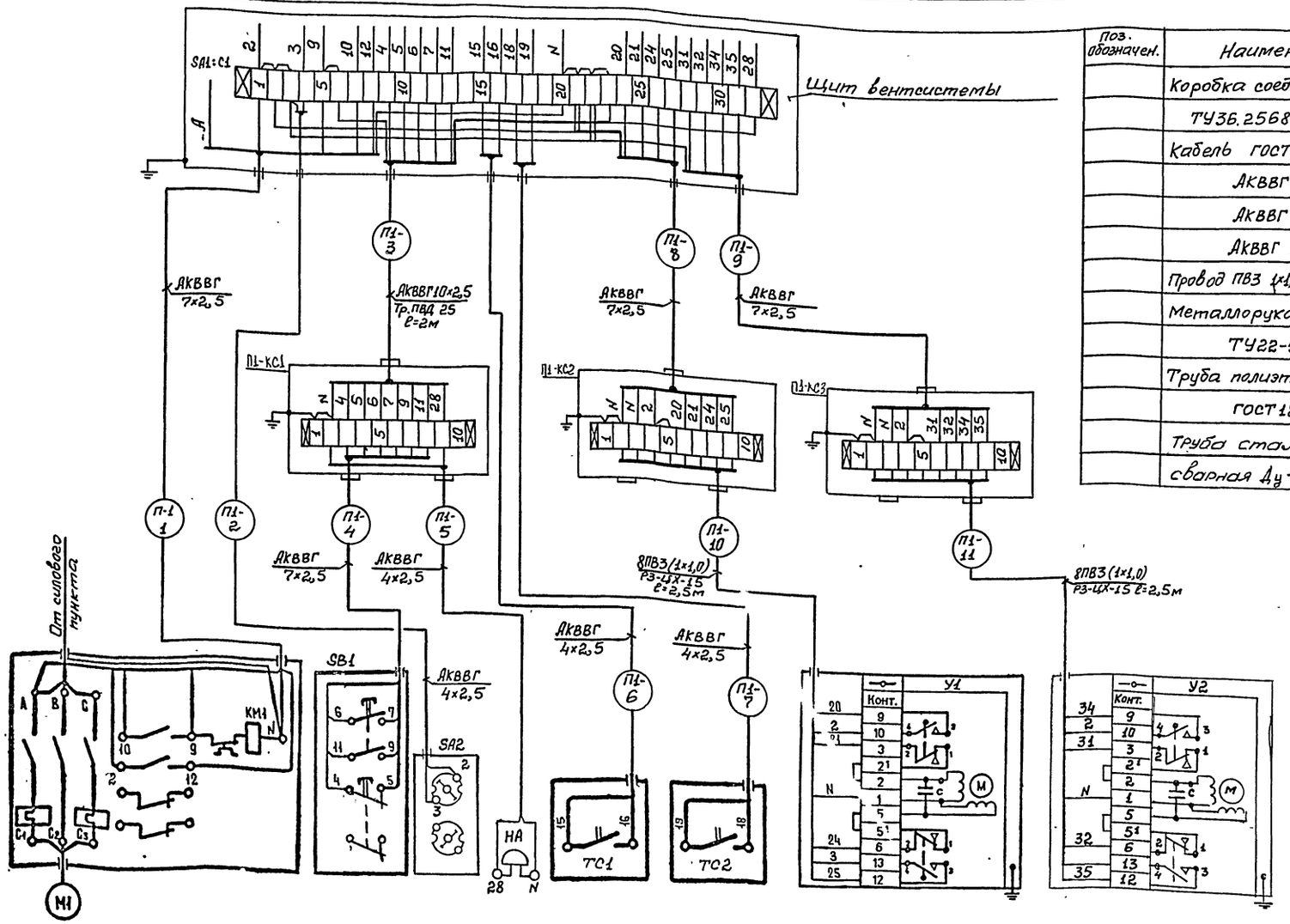

Поз. обозначен.	Наименование	Кол.	Примечание
	Коробка соединительная КС-10	6	
	ТУ36.2568-83Е		
	Кабель ГОСТ 1508-78Е		
	АКВВГ 4×2,5	60	
	АКВВГ 7×2,5	30	
	АКВВГ 10×2,5	90	
	Провод ПВ3 1×1,0 ГОСТ 6323-79	160	
	Металлорукав Р3-ЦХ-15	20	
	ТУ22-5570-83		
	Труба полиэтиленовая ПВД 25С	40	
	ГОСТ 18599-83		
	Труба стальная электро-		
	сварная Ду-25мм ГОСТ 10704-76	10	

1. Напряжение силовой сети ~380В, цепей управления ~220В, 50Гц
2. Все металлические нетоковедущие части электроустановки должны быть заземлены в соответствии с ПУЭ.
3. Схема выполнена для вентсистемы П1, для вентсистемы П2 схема аналогична с заменой в маркировке кабелей и проводов индекса П1 на П2 соответственно.
4. Длины кабелей даны с учетом 6% надбавки на изгибы, повороты и отходы согласно письму Госстроя СССР от 17.12.1979г. N 89-Д

Позиция	—	—	—	—	8а	7а	—	—
Обозначение черт. уст-ки.	См. проект марки „ЭМ"						См. проект марки „ОВ"	
Наименование параметра и место отбора импульса.	Пускатель магнитный	Местное управление	Запрет пуска.	Аварийная сигнализация.	Обратный теплоноситель	Перед калорифером	Клапан на теплоносител. калорифера.	Заслонка наружного воздуха.
	Управление электроприводом вентилятора.				Контроль температуры.		Исполнительный механизм.	

Инв. № подл. | Подпись и дата | Взам. инв. №

Привязан:

Инв №

Инженер	Дасаева	
Зав.гр	Дацкевич	
Гл.спец	Вейнберг	
Н.контр	Вейнберг	
Нач.отд	Маслов	

416-1-260.92 -АП

Административно-бытовой корпус на 150чел

Вентсистема П1(П2) Схема внешних электрических проводок

Стадия	Лист	Листов
Р	6	

ГИПРОРЫБХОЗ г.Москва

25469-03 46

Формат А2

Альбом III

416-1-260.92

План 1ого этажа. отм 0.000 м.

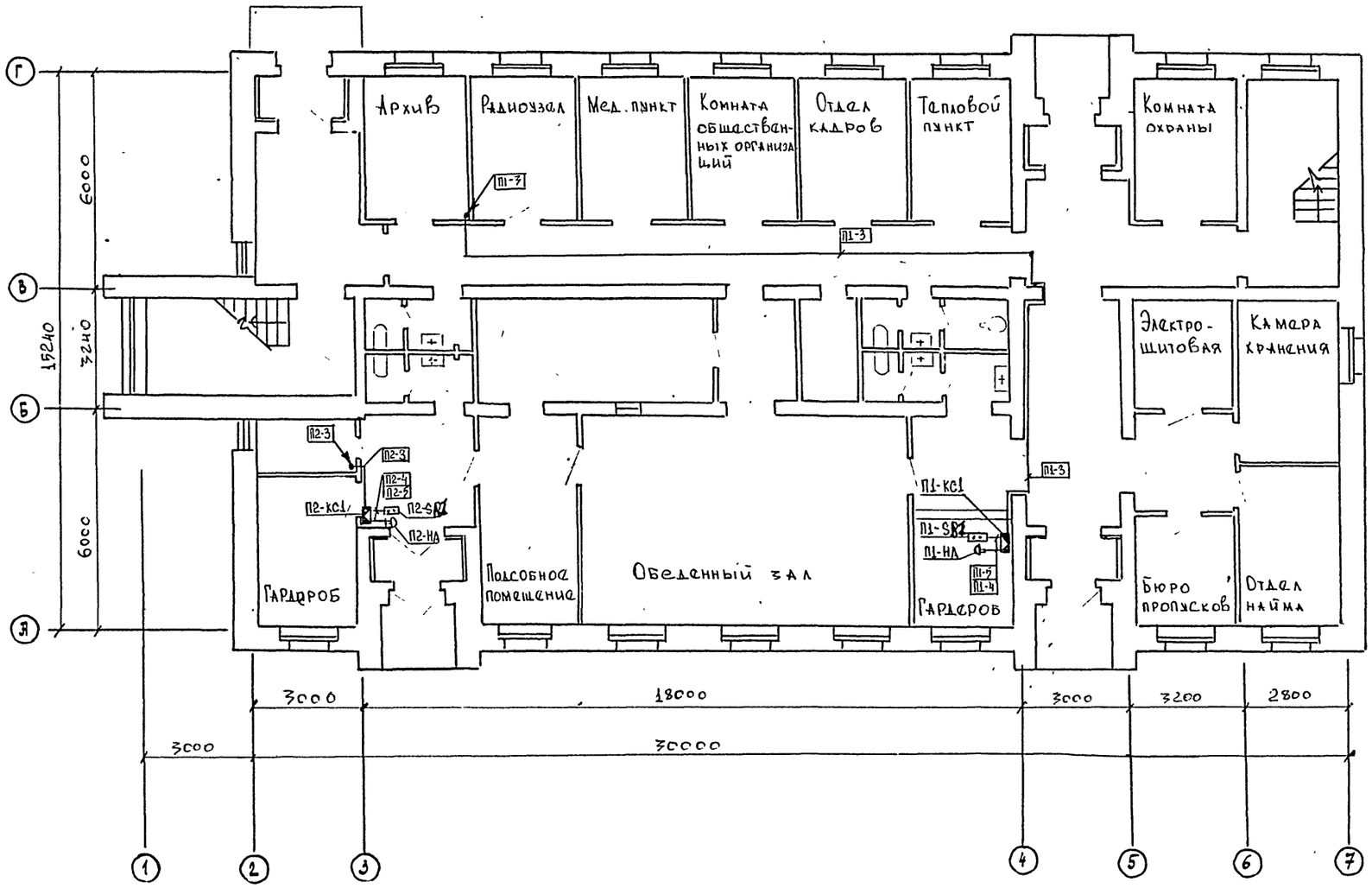

Условные обозначения	
	Коробка соединительная
	Прибор
	Вентиль электромагнитный
	Кнопочный пост управления
	Звонок
	Магнитный пускатель
	Датчик
	Пакетный выключатель
	Щит управления
	Трасса пришла сверху
	Трасса ушла вниз

1. Номера кабелей соответствуют схеме соединений внешних проводок
2. Размещение приборов и проводок уточнить при монтаже
3. Все проемы после монтажа трассы заделать
4. Все металлические нетоковедущие части электроустановок должны быть заземлены в соответствии с ПУЭ.
5. Монтаж приборов и средств автоматизации выполнить согласно строительным нормам и правилам СНиП 3.05.07-84 ГОССТРОЯ СССР
6. Кабель П1-3 проложить в подвесном потолке

Инв.№подл. | Подпись и дата | Взам инв №

Привязан:

Инв №

Инж	Утенкова		
Зав. гр	Дацкевич		
Гл. спец	Вейнберг		
Н. контр	Вейнберг		
Нач. отд	Маслов		

416-1-260.92 — АП

Административно-бытовой корпус на 150 чел

Вентсистема П1 (П2) План расположения (начало)

Стадия	Лист	Листов
Р	7	

ГИПРОРЫБХОЗ Москва

25469-03 47

формат А2

План 2 этажа отм 2.800м

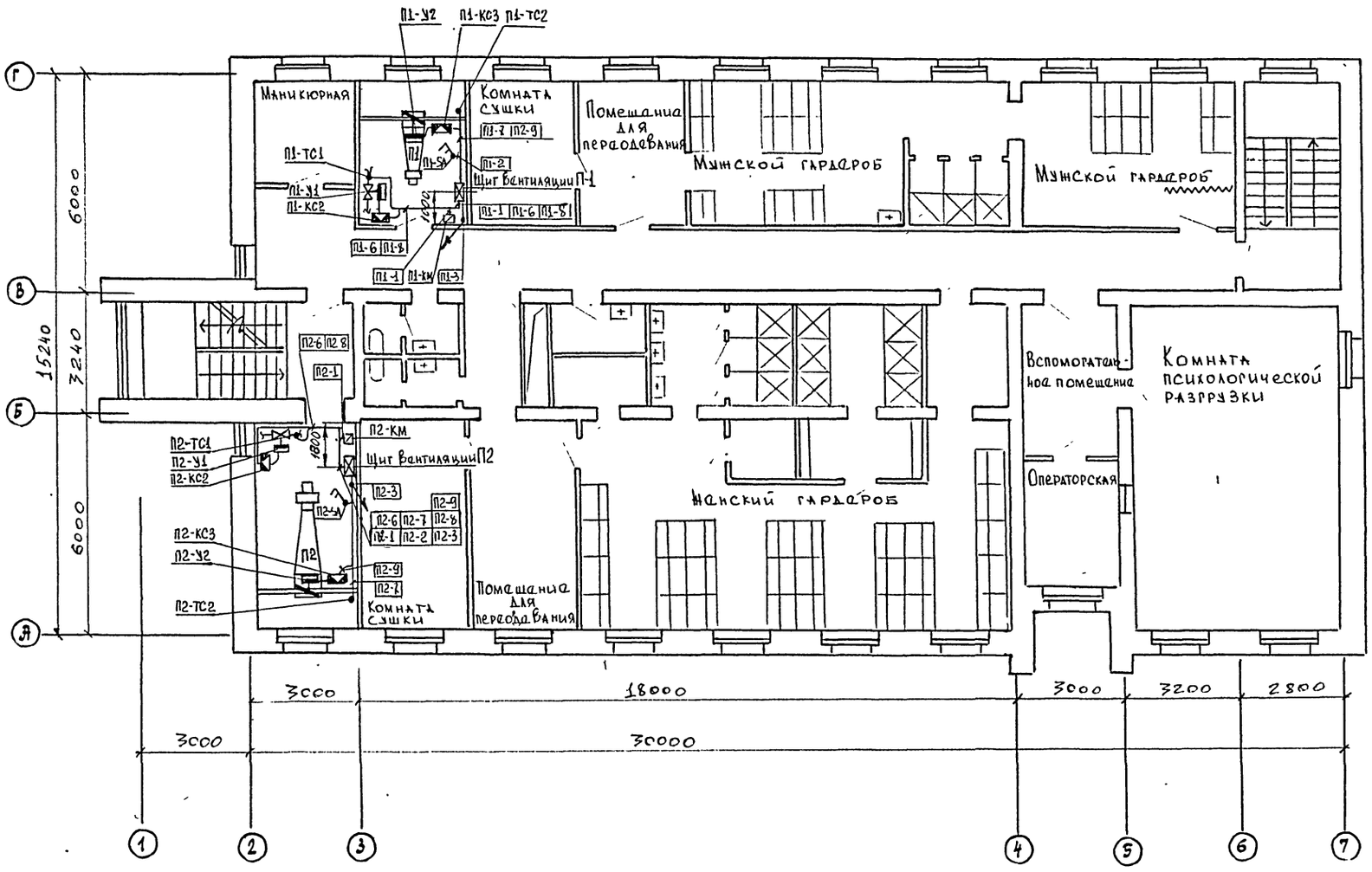

1. Условные обозначения и примечания см. лист 8

Привязан:

Инв N

				416-1-260.92 – АП			
Нач	Утенкова			Административно-бытовой корпус на 150 чел	Стадия	Лист	Листов
Зав гр	Дацкевич				Р	8	
Гл.спец	Вейнберг			Вентсистема П1 (П2) План расположения (оснащение)	ГИПРОРЫБХОЗ Москва		
Н.контр	Вейнберг						
Нач.сд	Маслов						

Инв N подл | Подпись и дата | Взам инв N

Схема внешних трубных проводок

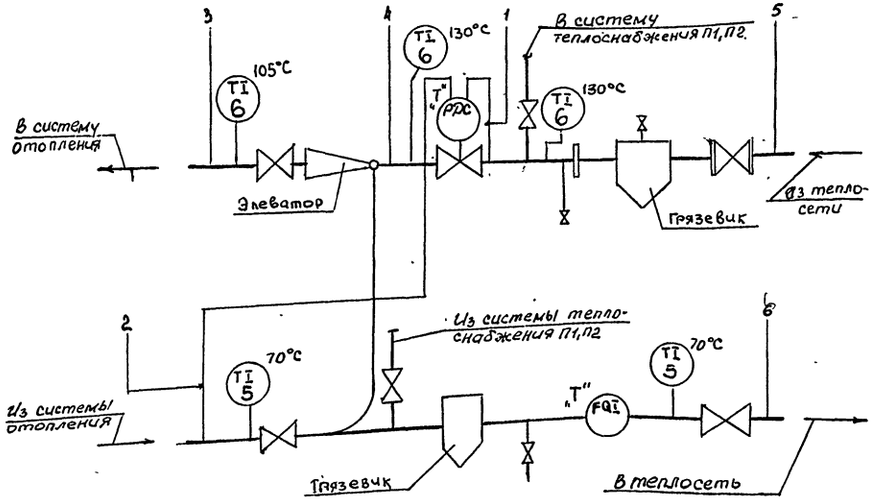

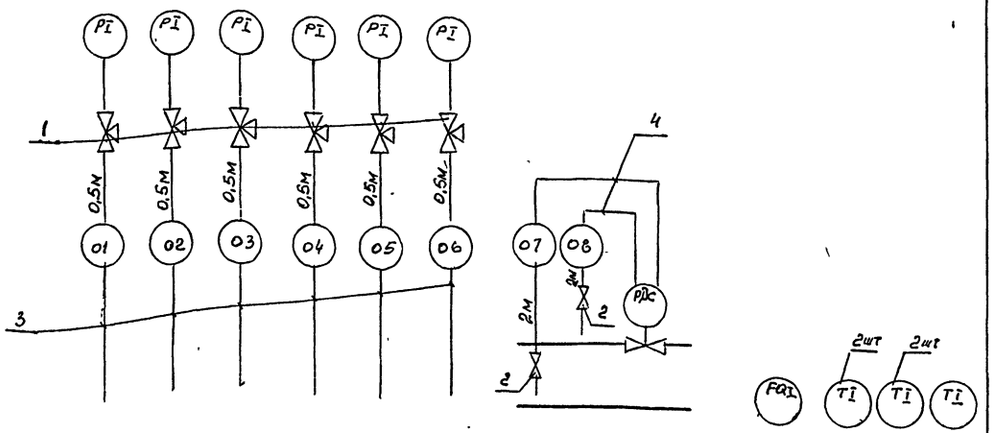

Позиция			„Т"	„Т"		
Установочный чертеж	ТК4-3139-70	ТК4-3136-70		ТМ4-36-72	ТМ4-143-87	ТМ4-144-87
Назначение средств автоматизации	Давление из теплосети	Давление в теплосеть	Перепад давления в системе отопления	Расход	Температура	
Наименование оборудования	Узел управления					

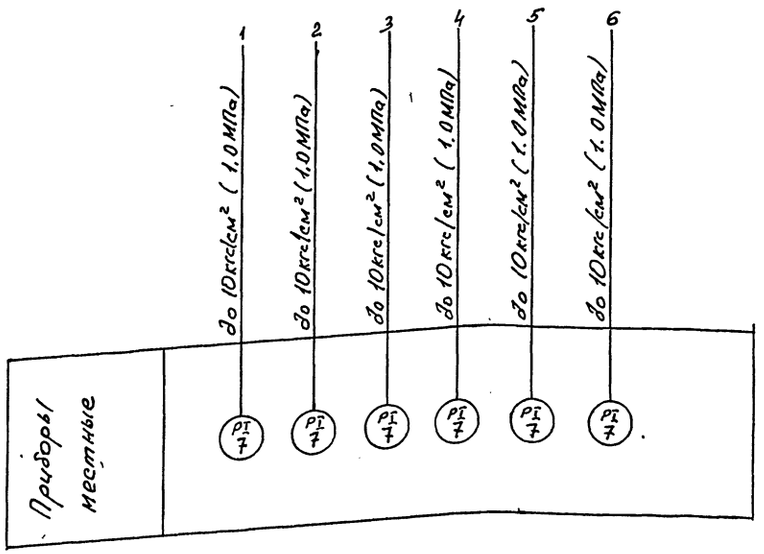

1. Арматура со знаком „Т" учтена в разделе „ОВ"

Спецификация основных монтажных материалов

№№ п/п	Наименование	Марка и размер	Ед изм	К-во	Примеч.
1	Кран натяжной муфтовый	11Б1В5К Ду=15	шт	6	
2	Вентиль запорный	15К4 18п2 Ду=15	шт	2	
3	Труба стальная бесшовная	14×2 ГОСТ 8734-75	м	3	
4	Труба медная	10×1 ГОСТ 617-72	м	4	

Привязан:

Инв. N

Инж.	Цуцин	
Зав.пр	Дацкевич	
Рук.спец	Вейнберг	
Н.контр	Вейнберг	
Нач.отд	Маслов	

4/6-1-260.92-АП

Административно-бытовой корпус на 150 чел

Стадия Р | Лист 9 | Листов

Тепловой узел
Схема автоматизации
Схема трубных проводок

ГИПРОРЫБХОЗ Москва

25469-03 49

Формат А2

Инв. № подл. | Подпись и дата | Взам. инв. №

ПОЗ	ОБОЗНАЧЕНИЕ	НАИМЕНОВАНИЕ	КОЛ.	ПРИМЕЧАНИЕ
		ДОКУМЕНТАЦИЯ		
	-АП-002	ТАБЛИЦА СОЕДИНЕНИЯ	8	
	-АП-003	ТАБЛИЦА ПОДКЛЮЧЕНИЯ	5	
		СТАНДАРТНЫЕ ИЗДЕЛИЯ		
1		ЩИТ ШКАФНОЙ МАЛОГАБАРИТНЫЙ ЩШМ ОСТ 36.13-76 ЩШМ-1000Х600Х350-IУ4 IP30	1	
2		РЕЙКА, ТК3-265-85 Р3-1-890	1	ТМ3-164-85,Ц9
3		УГОЛЬНИК ЗУБЧАТЫЙ ТК3-128-83 У3Н600	3	
4		КРОНШТЕЙН ТК3-263-86 К100	2	
		ПРОЧИЕ ИЗДЕЛИЯ		
5	SB5,SB8	ВЫКЛЮЧАТЕЛЬ КНОПОЧНЫЙ, КЕ-011 ИСП.4 ЧЕРНЫЙ	2	ТМ4-1148-83
6	SB4,SB6,SB7	ВЫКЛЮЧАТЕЛЬ КНОПОЧНЫЙ, КЕ-011 ИСП.4 КРАСНЫЙ	3	ТМ4-1148-83
7	SB2	ВЫКЛЮЧАТЕЛЬ КНОПОЧНЫЙ, КЕ-011 ИСП.4,ЧЕРНЫЙ,"ПУСК".	1	ТМ4-1148-83
8	SB3	ВЫКЛЮЧАТЕЛЬ КНОПОЧНЫЙ, КЕ-011 ИСП.5,КРАСНЫЙ,"СТОП"	1	ТМ4-1148-83
9	SA3	ПЕРЕКЛЮЧАТЕЛЬ УНИВЕРСАЛЬНЫЙ. УП5315 С157	1	ТМ4-1215-83
10	SA1	ВЫКЛЮЧАТЕЛЬ ПАКЕТНЫЙ ПВ1-16 I ИСПОЛНЕНИЕ	1	ТМ4-1223-85
11	SF1	ВЫКЛЮЧАТЕЛЬ АВТОМАТИЧЕСКИЙ ПЕРЕМЕННОГО ТОКА А63-М ТОК РАСЦ. 6,3А ТОК ОТСЕЧКИ 1,5 I.НОМ.	1	ТМ3-13-83У350
12	HL3,HL4,HL6, HL7	ТАБЛО СВЕТОВОЕ С ЛАМПОЙ ТИПА Ц220-10 ТСМ	4	ТМ4-1123-83
13	HL1,HL2,HL5	ТАБЛО СВЕТОВОЕ С ЛАМПАМИ ТИПА Ц220-10 ТСБ	3	ТМ4-1124-83
14	KV1...KV5	РЕЛЕ ПРОМЕЖУТОЧНОЕ ПЭ-37-22 220В 50ГЦ.	5	ТМ3-13-83 У544
15	KT1, KT2	РЕЛЕ ВРЕМЕНИ КОМБИНИРОВАННОЕ ,КАТУШКА НА 220В 50ГЦ. РКВ11-43-122УХЛ4	2	ТМ3-13-83 У627
16		РАНКА ДЛЯ НАДПИСЕЙ РПМ66Х28	6	ОН4-347-65
17	XT	БЛОК ЗАЖИМОВ БЗН23-25/50	1	ТМ3-165-85

Привязан

Инв №

416-1-260.92-АП-001

ГАП		Административно-бытовой корпус на 150 чел.	СТАДИЯ Р	ЛИСТ 1	ЛИСТОВ 6
ЗАВ.ГР	ДАНИЛЕВИЧ				
ГЛ.СПЕ	ВЕЙНБЕРГ				
НОР.КО	ВЕЙНБЕРГ				
НАЧ.ОП	НАСЛОВ	ЩИТП1(П2) ОБЩИЙ ВИД	ГИПРОРЫБХОЗ Г.МОСКВА		

416-1-260.92-АП-001 ЛИСТ 2

ПОЗ	ОБОЗНАЧЕНИЕ	НАИМЕНОВАНИЕ	КОЛ.	ПРИМЕЧАНИЕ
		МАТЕРИАЛЫ		
18		ПРОВОД С МЕДНОЙ ЖИЛОЙ ПВ3 (1Х1) ГОСТ 6323-79 (1Х1)ММ2	10 М	
19		ПРОВОД С МЕДНОЙ ЖИЛОЙ ПВ1 (1Х1) ГОСТ 6323-79 (1Х1)ММ2	20 М	
20		ПРОВОД С МЕДНОЙ ЖИЛОЙ ПВ1 1Х1,5 ГОСТ 6323-79	5 М	

416-1-260.92-АП-001 ЛИСТ 3

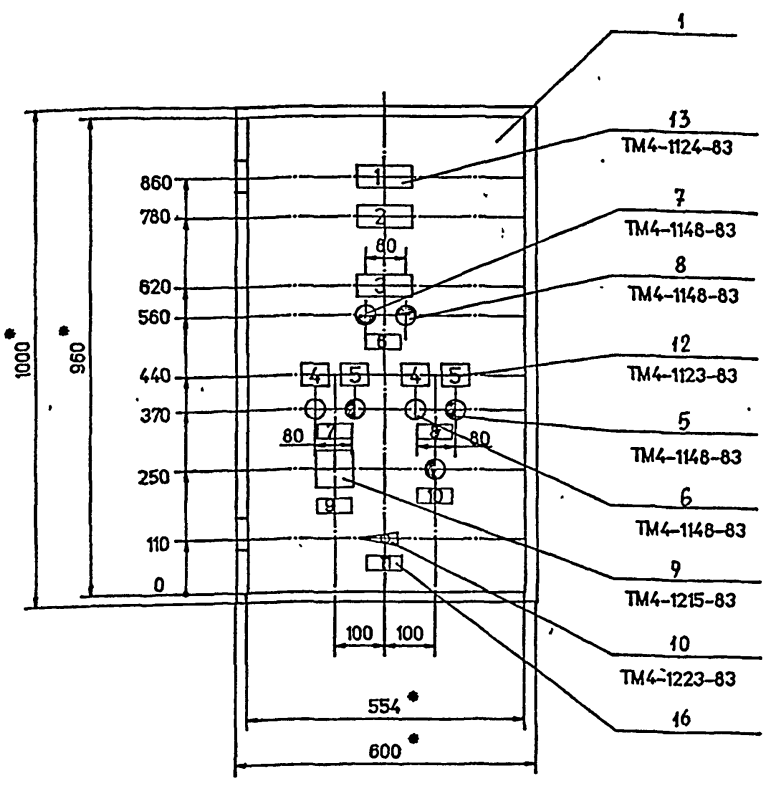

1. * Размеры для справок.
2. Покрытие по технологии завода изготовителя.
3. По данному чертежу изготовить 8 щитов.

416-1-260.92-АП-001 ЛИСТ 4

25469-03. 50 Формат А2

Вид на внутренние плоскости (развернуто)

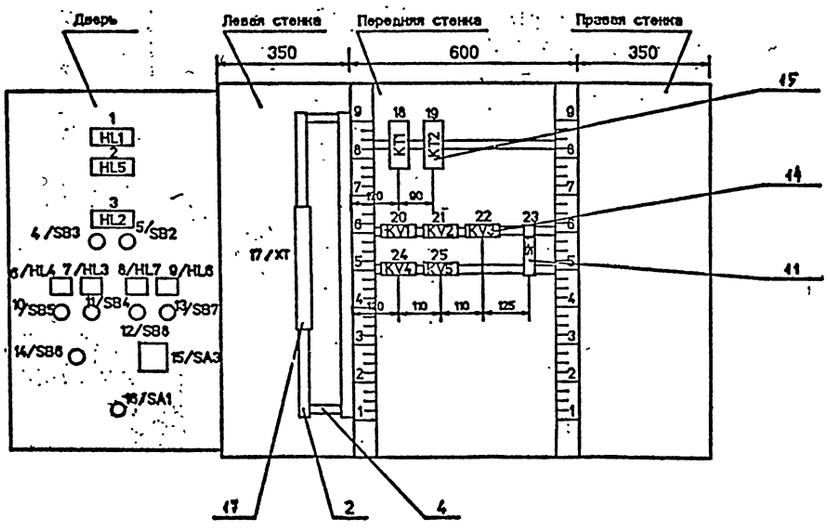

Надписи на табло и в рамках

Продолжение

№ надписи	Текст надписи	Кол	№ надписи	Текст надписи	Кол
	Табло				
1	Щит включен	1			
2.	Замерзание калорифера				
3.	Вентилятор	1			
4.	Заслонка открыта	1			
5.	Заслонка закрыта	1			
	Рамки				
6.	Контроль температуры притока	1			
7.	Опробование вентилятора	1			
8.	Опробование клапана теплоносителя	1			
9.	Опробование заслонки наружного воздуха	1			
10.	Съем звукового сигнала	1			
11.	Выбор режима: -45°-зима; 0°-опробование; +45°-лето	1			
12.	Питание щита	1			

ПРОВОДНИК	ОТКУДА ИДЕТ	КУДА ПОСТУПАЕТ	ДАННЫЕ ПРОВОДА	ПРИМ.

ТЕХНИЧЕСКИЕ ТРЕБОВАНИЯ

ТАБЛИЦА СОЕДИНЕНИЙ ВЫПОЛНЕНА НА ОСНОВАНИИ:

ПРИНЦИПИАЛЬНЫХ СХЕМЫ:
ВЕНТСИСТЕМА П1(П2)
СХЕМА ЭЛЕКТРИЧЕСКАЯ ПРИНЦИПИАЛЬНАЯ
416-1-260.92-АП лист 4,5
СХЕМА ВНЕШНИХ ЭЛЕКТРИЧЕСКИХ ПРОВОДОК
416-1-260.92-АП лист 6.

Привязан

Инв №

416-1-260.92

Административно-бытовой корпус на 150 чел.

ЗАВ.ГР.	ДАЦКЕВИЧ	15.91	СТАДИЯ	Л	Л-В
ГЛ.СПЦ.	ВЕЙНБЕРГ		Р	1	8
Н.КОНТ.	ВЕЙНБЕРГ		ЦИТ П1(П2)	ТИПРОРЫБХОЗ	
НАЧ.ОТ.	МАСЛОВ		ТАБЛИЦА СОЕДИНЕНИЙ	МОСКВА	

ИНВ. N. ПОДЛ.	ПОДПИСЬ И ДАТА	ВЗАМ. ИНВ. N

ПРОВОДНИК	ОТКУДА ИДЕТ	КУДА ПОСТУПАЕТ	ДАННЫЕ ПРОВОДА	ПРИМ.
2	17/XT: 4	23/SF1: 2	ПВ1 1,0	
18	17/XT: 17	22/KV3: 34	ПВ1 1,0	
18	22/KV3: 34	24/KV4: A	ПВ1 1,0	
N	17/XT: 23	18/KT1: B	ПВ1 1,0	
N	18/KT1: B	19/KT2: B	ПВ1 1,0	
N	19/KT2: B	20/KV1: B	ПВ1 1,0	
N	20/KV1: B	21/KV2: B	ПВ1 1,0	
N	21/KV2: B	22/KV3: B	ПВ1 1,0	
N	22/KV3: B	24/KV4: B	ПВ1 1,0	
N	24/KV4: B	25/KV5: B	ПВ1 1,0	
27	25/KV5: 33	24/KV4: 22	ПВ1 1,0	
23	24/KV4: 43	21/KV2: 12	ПВ1 1,0	
14	21/KV2: A	19/KT2: A	ПВ1 1,0	
6	17/XT: 11	18/KT1: 3T	ПВ1 1,0	
6	18/KT1: 3T	19/KT2: 1T	ПВ1 1,0	
6	19/KT2: 1T	24/KV4: 33	ПВ1 1,0	
21	17/XT: 25	21/KV2: 44	ПВ1 1,0	
21	21/KV2: 44	24/KV4: 12	ПВ1 1,0	
26	24/KV4: 21	22/KV3: 12	ПВ1 1,0	
16	22/KV3: A	17/XT: 16	ПВ1 1,0	
9	17/XT: 6	18/KT1: 4T	ПВ1 1,0	
7	18/KT1: 2	17/XT: 12	ПВ1 1,0	
10	17/XT: 7	24/KV4: 34	ПВ1 1,0	
24	24/KV4: 44	17/XT: 26	ПВ1 1,0	

416-1-260.92-АП-002 Л 2

ИНВ. N. ПОДЛ.	ПОДПИСЬ И ДАТА	ВЗАМ. ИНВ. N

ПРОВОДНИК	ОТКУДА ИДЕТ	КУДА ПОСТУПАЕТ	ДАННЫЕ ПРОВОДА	ПРИМ.
15	17/XT: 15	18/KT1: 3	ПВ1 1,0	
15	18/KT1: 3	21/KV2: 11	ПВ1 1,0	
15	21/KV2: 43	22/KV3: 11	ПВ1 1,0	
17	22/KV3: 33	21/KV2: 34	ПВ1 1,0	
28	25/KV5: 12	17/XT: 32	ПВ1 1,0	
19	17/XT: 18	18/KT1: 4	ПВ1 1,0	
8	18/KT1: 1	19/KT2: 2T	ПВ1 1,0	
32	20/KV1: 12	17/XT: 30	ПВ1 1,0	
31	17/XT: 29	20/KV1: 34	ПВ1 1,0	
ЗЕМЛЯ	18/KT1: 3M	РЕЙКА: 3M	ПВ1 1,5	
ЗЕМЛЯ	19/KT2: 3M	РЕЙКА: 3M	ПВ1 1,5	
ЗЕМЛЯ	РЕЙКА: 3M	СТОЙКА	ПВ1 1,5	
	ПЕРЕМЫЧКИ НА АППАРАТАХ			
2	17/XT: 1	17/XT: 2	ПВ1 1,0	
2	17/XT: 2	17/XT: 3	ПВ1 1,0	
2	17/XT: 3	17/XT: 4	ПВ1 1,0	
9	17/XT: 5	17/XT: 6	ПВ1 1,0	
N	17/XT: 20	17/XT: 21	ПВ1 1,0	
N	17/XT: 21	17/XT: 22	ПВ1 1,0	
N	17/XT: 22	17/XT: 23	ПВ1 1,0	
7	18/KT1: A	18/KT1: 2	ПВ1 1,0	
33	20/KV1: 11	20/KV1: 33	ПВ1 1,0	
15	21/KV2: 11	21/KV2: 33	ПВ1 1,0	
15	21/KV2: 33	21/KV2: 43	ПВ1 1,0	
23	24/KV4: 11	24/KV4: 43	ПВ1 1,0	

416-1-260.92-АП-002 Л 3

ИНВ. N. ПОДЛ.	ПОДПИСЬ И ДАТА	ВЗАМ. ИНВ. N

ФОРМАТ А4

ПРОВОДНИК	ОТКУДА ИДЕТ	КУДА ПОСТУПАЕТ	ДАННЫЕ ПРОВОДА	ПРИМ.
29	25/KV5: A	25/KV5: 34	ПВ1 1,0	
27	25/KV5: 11	25/KV5: 33	ПВ1 1,0	

416-1-260.92-АП-002 Л 4

ИНВ. N. ПОДЛ.	ПОДПИСЬ И ДАТА	ВЗАМ. ИНВ. N

ФОРМАТ А4

ПРОВОДНИК	ОТКУДА ИДЕТ	КУДА ПОСТУПАЕТ	ДАННЫЕ ПРОВОДА	ПРИМ.
	ДВЕРЬ			
2	1/HL1: 3	15/SA3: 11	ПВ1 1,0	
30	10/SB5: 13	11/SB4: 13	ПВ1 1,0	
30	11/SB4: 13	12/SB8: 13	ПВ1 1,0	
10	15/SA3: 14	5/SB2: 13	ПВ1 1,0	
9	5/SB2: 14	3/HL2: 1	ПВ1 1,0	
N	1/HL1: 4	2/HL5: 2	ПВ1 1,0	
N	2/HL5: 4	3/HL2: 2	ПВ1 1,0	
N	3/HL2: 4	6/HL4: 2	ПВ1 1,0	
N	6/HL4: 2	7/HL3: 2	ПВ1 1,0	
N	7/HL3: 2	8/HL7: 2	ПВ1 1,0	
N	8/HL7: 2	9/HL6: 2	ПВ1 1,0	
30	12/SB8: 13	13/SB7: 13	ПВ1 1,0	
30	13/SB7: 13	15/SA3: 16	ПВ1 1,0	
27	2/HL5: 3	14/SB6: 13	ПВ1 1,0	
	ПЕРЕМЫЧКИ НА АППАРАТАХ			
2	1/HL1: 1	1/HL1: 3	ПВ1 1,0	
N	1/HL1: 2	1/HL1: 4	ПВ1 1,0	
27	2/HL5: 1	2/HL5: 3	ПВ1 1,0	
N	2/HL5: 2	2/HL5: 4	ПВ1 1,0	
9	3/HL2: 1	3/HL2: 3	ПВ1 1,0	
N	3/HL2: 2	3/HL2: 4	ПВ1 1,0	
5	15/SA3: 1	15/SA3: 7	ПВ1 1,0	

ПРОВОДНИК	ОТКУДА ИДЕТ	КУДА ПОСТУПАЕТ	ДАННЫЕ ПРОВОДА	ПРИМ.
5	15/SA3: 7	15/SA3: 13	ПВ1 1,0	
11	15/SA3: 2	15/SA3: 3	ПВ1 1,0	
10	15/SA3: 4	15/SA3: 14	ПВ1 1,0	
12	15/SA3: 9	15/SA3: 17	ПВ1 1,0	
2	15/SA3: 11	15/SA3: 15	ПВ1 1,0	
2	15/SA3: 15	15/SA3: 19	ПВ1 1,0	

ПРОВОДНИК	ОТКУДА ИДЕТ	КУДА ПОСТУПАЕТ	ДАННЫЕ ПРОВОДА	ПРИМ.
	ГИБКИЙ ЖГУТ			
	ДВЕРЬ			
2	1/HL1: 1	17/XT: 1	ПВ3 1,0	
N	1/HL1: 2	17/XT: 20	ПВ3 1,0	
27	2/HL5: 1	24/KV4: 22	ПВ3 1,0	
9	3/HL2: 3	17/XT: 5	ПВ3 1,0	
3	4/SB3: 11	17/XT: 14	ПВ3 1,0	
4	4/SB3: 12	17/XT: 9	ПВ3 1,0	
10	5/SB2: 13	17/XT: 7	ПВ3 1,0	
25	6/HL4: 1	17/XT: 27	ПВ3 1,0	
20	7/HL3: 1	17/XT: 24	ПВ3 1,0	
34	8/HL7: 1	17/XT: 31	ПВ3 1,0	
35	9/HL6: 1	17/XT: 28	ПВ3 1,0	
24	10/SB5: 14	17/XT: 26	ПВ3 1,0	
21	11/SB4: 14	17/XT: 25	ПВ3 1,0	
32	12/SB8: 14	17/XT: 30	ПВ3 1,0	
31	13/SB7: 14	17/XT: 29	ПВ3 1,0	
29	14/SB6: 14	25/KV5: A	ПВ3 1,0	
5	15/SA3: 1	17/XT: 10	ПВ3 1,0	
11	15/SA3: 3	17/XT: 13	ПВ3 1,0	
12	15/SA3: 9	17/XT: 8	ПВ3 1,0	
13	15/SA3: 18	20/KV1: A	ПВ3 1,0	
6	15/SA3: 8	17/XT: 11	ПВ3 1,0	
14	15/SA3: 10	19/KT2: A	ПВ3 1,0	
15	15/SA3: 12	17/XT: 15	ПВ3 1,0	

ПРОВОДНИК	ОТКУДА ИДЕТ	КУДА ПОСТУПАЕТ	ДАННЫЕ ПРОВОДА	ПРИМ.
33	15/SA3: 20	20/KV1: 11	ПВ3 1,0	
1	16/SA1: Л1	23/SF1: 1	ПВ3 1,0	

ТЕХНИЧЕСКИЕ ТРЕБОВАНИЯ

ТАБЛИЦА ПОДКЛЮЧЕНИЯ ВЫПОЛНЕНА НА ОСНОВАНИИ:

ПРИНЦИПИАЛЬНЫХ СХЕМЫ:

ВЕНТСИСТЕМА П1(П2)

СХЕМА ЭЛЕКТРИЧЕСКАЯ ПРИНЦИПИАЛЬНАЯ
416-1-260.92-АП лист 4,5.

СХЕМА ВНЕШНИХ ЭЛЕКТРИЧЕСКИХ
ПРОВОДОК
416-1-260.92-АП лист 6.

Привязан

Инв №

416-1-260.92-АП-ФОЗ

ГАВ.ГР. Дацкевич			
ГГЛ.СПЕ ВЕЙНБЕРГ			
ГН.КОНТ ВЕЙНБЕРГ			
ГНАЧ.ОТ МАСЛОВ			

Административно-бытовой корпус 150чел.

СТАДИЯ	Л	ЛИСТОВ
Р	1	5

ЩИТ П1/П2

ТАБЛИЦА ПОДКЛЮЧЕНИЯ

ГИПРОРЫБХОЗ МОСКВА

ИНВ. N. ПОДЛ. | ПОДПИСЬ И ДАТА | ВЗАМ. ИНВ. N

ФОРМАТ А4

ПРОВОД НИК	ВЫВ ОД	КН ТК	ВЫВ ОД	ПРОВОД НИК

ЛЕВАЯ СТЕНКА

17/XT

*	2 П	1	2 П		2*
*	2 П	3	4 П		2*
*	9 П	5	6 П		9*
*	10	7	8		12
	4	9	10		5
*	6	11	12		7
	11	13	14		3
*	15	15	16		16
	18	17	18		19
		19	20 П		N*
*	N П	21	22 П		N*
*	N П	23	24		20
*	21	25	26		24*
	25	27	28		35
*	31	29	30		32*
	34	31	32		28
		33	34		
		35	36		
		37	38		
		39	40		
		41	42		
		43	44		
		45	46		
		47	48		
		49	50		

ЗАДНЯЯ СТЕНКА

18/KT1

	7 П	A	K	B	N*
		1T	P	2T	
*	6	3T	3	4T	9
	8	1	3	2 П	7*
*	15	3	P	4	19
	ЗЕМЛЯ	3Н			

19/KT2

*	14	A	K	B	M*
*	6	1T	P	2T	8
		3T	3	4T	
		1	3	2	
		3	P	4	
	ЗЕМЛЯ	3Н			

20/KV1

	13	A	K	B	N*
*	33 П	11	P	12	32
		21	P	22	
	33 П	33	3	34	31
		43	3	44	

21/KV2

	14	A	K	B	N*
*	15 П	11	P	12	23
		21	P	22	
*	15 П	33	3	34	17
*	15 П	43	3	44	24*

22/KV3

	16	A	K	B	N*
	15	11	P	12	26
		21	P	22	
	17	33	3	34	18*
		43	3	44	

23/SF1

	1	1		2	2

24/KV4

	18	A	K	B	N*
	23 П	11	P	12	21
	26	21	P	22	27*
	6	33	3	34	10
*	23 П	43	3	44	24

416-1-260.92-АП-ФОЗ Л 2

ИНВ. N. ПОДЛ. | ПОДПИСЬ И ДАТА | ВЗАМ. ИНВ. N

ФОРМАТ А4

ПРОВОД НИК	ВЫВ ОД	КН ТК	ВЫВ ОД	ПРОВОД НИК

25/KV5

*	29 П	A	K	B		N
	27 П	11	P	12		28
		21	P	22		
*	27 П	33	3	34	П	29
		43	3	44		

1/HL1

*	2 П	1	2 П		N*
*	2 П	3	4 П		N*

2/HL5

*	27 П	1	2 П		N*
*	27 П	3	4 П		N*

3/HL2

*	9 П	1	2 П		N*
*	9 П	3	4 П		N*

4/SB3

	3	11	P	12	4

5/SB2

*	10	13	3	14	9

6/HL4

	25	1		2	N*

7/HL3

	20	1		2	N*

8/HL7

	34	1		2	N*

9/HL6

	35	1		2	N

10/SB5

*	30	13	3	14	24

11/SB4

*	30	13	3	14	21
		21	P	22	

12/SB8

*	30	13	3	14	32

13/SB7

*	30	13	3	14	31

14/SB6

	27	13	3	14	29

15/SA3

*	5 П	1	3	2 П	11
*	11 П	3	3	4 П	10
		5	3	6	
*	5 П	7		8	6
*	12 П	9	3	10	14
*	2 П	11	3	12	15
	5 П	13	P	14	10
*	2 П	15	P	16	30
	12 П	17	3	18 П	13
	2 П	19	3	20	33

16/SA1

	A	C1		Л1	1

ДВЕРЬ

416-1-260.92-АП-ФОЗ Л 3

ИНВ. N. ПОДЛ. | ПОДПИСЬ И ДАТА | ВЗАМ. ИНВ. N

416-1-260.92-АП-ФОЗ Л 4

ИНВ. N. ПОДЛ. | ПОДПИСЬ И ДАТА | ВЗАМ. ИНВ. N

25469-03 54

Формат А2

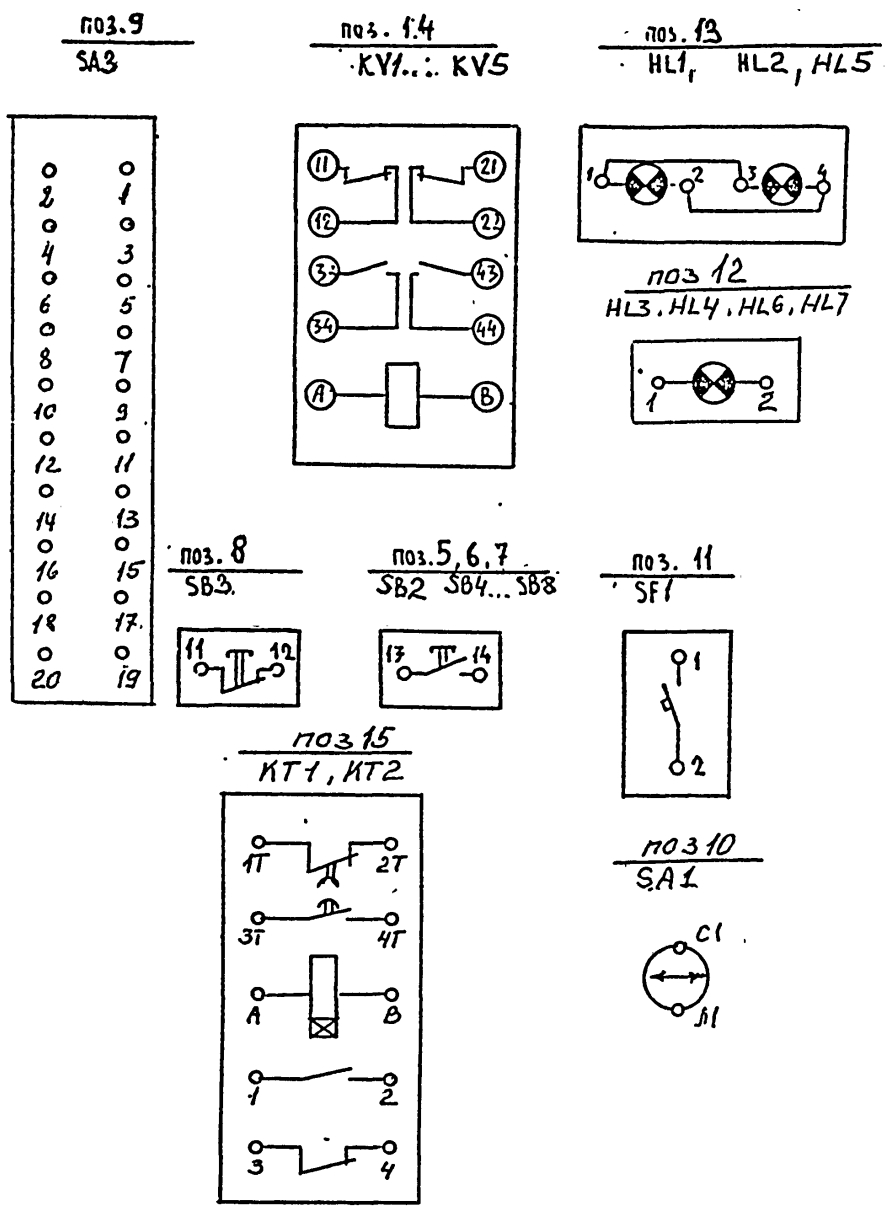
поз.9
SA3
поз. 1.4
KV1...KV5
поз. 13
HL1, HL2, HL5
поз 12
HL3, HL4, HL6, HL7
поз. 8
SB3
поз. 5, 6, 7
SB2 SB4...SB8
поз. 11
SF1
поз 15
KT1, KT2
поз 10
SA1

Позиция	Наименование и техническая характеристика оборудования и материалов. Завод изготовитель (для импортного оборудования, страна, фирма)	Тип, марка оборудования. Обозначение документа и № опросного листа	Единица измерения: наименование	Единица измерения: код	Код завода-изготовителя	Код оборудования, материала	Цена единицы тыс руб	Кол-во	Масса, ед обор кг
1	2	3	4	5	6	7	8	9	10
	Оборудование и материалы поставляемые заказчиком								
	Щиты и пульты								
	1. Щит шкафной малогабаритный ЩШМ-1000×600×350	ЩШМ ОСТ 36.13-76	шт	796				2	

Зав. гр.	Доцкевич		
Гл. спец.	Вейнберг		
Н. констр.	Вейнберг		
Нач. отд.	Маслов		

Привязан:

Инв. №

416-1-260.92-АП.С02

Административно-бытовой корпус на 150 чел.

Стадия	Лист	Листов
Р	1	3

Спецификация щитов и пультов

Гипрорыбхоз Москва

Позиция	Наименование и техническая характеристика оборудования материалов. Завод-изготовитель (для импортного оборудования, страна, фирма)	Тип, марка оборудования, обозначение документа и № опросного л-та	Единица измерения: наименование	Единица измерения: код	Код завода-изготовителя	Код оборудования, материала	Цена единицы тыс руб	Кол-во	Масса ед обор кг
1	2	3	4	5	6	7	8	9	10
	Электроаппаратура								
	1. Выключатель кнопочный исполнение 4, толкатель черный	КЕ-011	шт	796				4	
	2. Выключатель кнопочный исполнение 4, толкатель красный	КЕ-011	шт	796				6	
	3. Выключатель кнопочный исполнение 4,	КЕ-011	шт	796				2	
	4. Выключатель кнопочный исполнение 5, толкатель красный „Стоп"	КЕ-011	шт	796				2	
	5. Выключатель пакетный исполнение 1	ПВ1-16	шт	796				2	
	6. Переключатель универсальный	УП5315 С157	шт	796				2	
	7. Выключатель автоматический переменного тока расцепителя 6,3А, ток отсечки 1,5 $I_{ном.}$	А63-М	шт	796				2	
	8. Табло световое с лампой типа Ц220-10	ТСМ	шт.	796				8	
	9. Табло световое с лампами типа Ц220-10	ТСБ	шт	796				6	

Инв № подл	Подпись и дата	Взам инв. №

Позиция	Наименование и техническая характеристика оборудования материалов Завод-изготовитель (для импортного оборудования, страна, фирма)	Тип, марка оборудования, обозначение документа и № опросного л-та	Единица измерения: наименование	Единица измерения: код	Код завода-изготовителя	Код оборудования, материала	Цена единицы тыс руб	Кол-во	Масса ед обор кг
1	2	3	4	5	6	7	8	9	10
	10. Реле промежуточное 220В, 50Гц	ПЭ-37-22	шт	796				10	
	11. Реле времени комбинированное 220В, 50Гц	РКВ11-43-122УХЛ4	шт	796				4	
	12. Блок зажимов	БЗН23-25/50	шт	796				2	

Тип. Ин-та экономики ЖКХ Заказ 703 Тираж 5 000 1991 г.

25469-03. 57 Формат А2

416-1-260.92 Альбом III

Ведомость рабочих чертежей основного комплекта.

Лист	Наименование	Примечание
1	Общие данные	
2	Сети связи на плане 1го этажа	
3.	Сети связи на плане 2го этажа	
4	Сети связи на плане 3го этажа	
5	" расположения оборудования и схема кабельных соединений установки "Псков-25"	
6	Схема городской телефонной и местной сети. Схема городской и местной радиофикации.	
7.	" расположения оборудования и схема кабельных соединений радиотрансляционной установки.	
8	Установка радиостойки на кровле. Пояснение	

Ведомость ссылочных и прилагаемых документов

Обозначение	Наименование	Примечание
	Прилагаемые материалы	
-СС.СС.	Спецификация оборудования	Альбом IV
-СС.ВМ	Ведомость потребности в материалах.	Альбом V

Условные обозначения

- Установка оперативной телефонной связи
- Телефонный аппарат городской АТС
- Телефонный аппарат оперативной связи
- Часы первичные электрические
- Часы вторичные электрические
- Громкоговоритель городского вещания
- Громкоговоритель местной звукофикации
- Колонка звуковая
- Усилитель
- Радиостойка с трансформатором на кровле.
- Коробка телефонная распределительная
- Коробка ограничительная
- Коробка ответвительная
- Кабель телефонный
- Кабель радиофикации
- Кабель звукофикации
- Сеть электрочасофикации

Общие указания

1. Рабочий проект выполнен в соответствии с действующими нормативами и информационными материалами, согласно ВСН-600-81, а также норм проектирования ВТУ Министерства связи СССР.
2. Монтаж абонентской сети производится после монтажа венткоробов, сетей водопровода, канализации и электроснабжения.

Типовой проект разработан в соответствии с действующими нормами и правилами и предусматривает мероприятия, обеспечивающие взрывную, взрывопожарную и пожарную безопасность при эксплуатации здания.

Главный инженер проекта В.И.Донской

Инв № подл. | Подпись и дата | Взам. инв. №

Инв №			
Зав.гр	Базурина		
Гл.спец	Веснберг		
Нач.отд	Маслов		
ГИП	Донской		

Привязан:

416-1-260.92-СС

Административно-бытовой корпус на 150 чел. Связь и сигнализация

Стадия	Лист	Листов
Р	1	8

Общие данные

ГИПРОРЫБХОЗ МОСКВА

25469-03 58

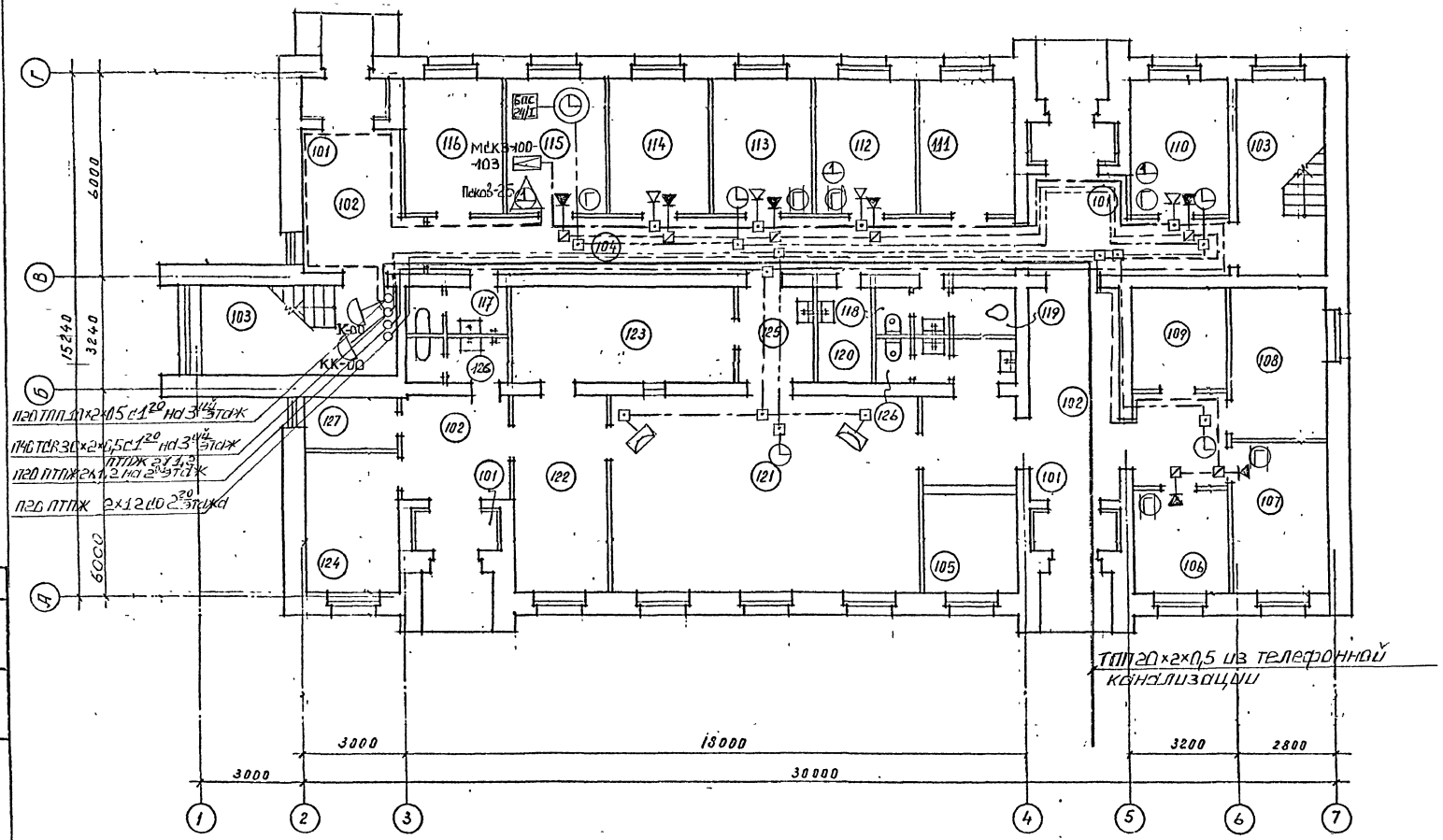

Экспликация помещений

№ по плану	Наименование	Площадь м²
101	Тамбур	12,4
102	Вестибюль	
103	Лестничная клетка	29,2
104	Коридор	
105	Гардероб	8,3
106	Бюро пропусков	8,3
107	Отдел найма	12,4
108	Камера хранения	12,4
109	Электрощитовая	8,3
110	Комната охраны	11,7
111	Тепловой пункт	11,2
112	Отдел кадров	11,8
113	Комната общественных	
	организаций	11,8
114	Медицинский пункт	11,8
115	Радиоузел	11,8
116	Архив	11,8
117	Мужской сан. узел	
118	Женский сан. узел	
119	Комната личной гигиены	
	женщин	2,4
120	Кладовая уборочного	
	инвентаря	4,4
121	Обеденный зал на 24 пос. м.	
	столовой раздаточной.	51,2
122	Подсобное помещение	15,9
123	Моечная	18,0
124	Гардероб	11,0
125	Тамбур	6,0
126	Санузлы столовой	
127	Кладовая уборочного	
	инвентаря	4,0

Инв. № подл. | Подпись и дата | Взам. инв. №

Привязан

Инв. № 3

Зав. гр.	Базурина	
Гл. спец.	Зейлигер	
Нач. отд.	Маслов	
ГИП	Донской	

416-1-260.92-СС

Административно-бытовой корпус на 150 чел. Связь и сигнализация

Стадия	Лист	Листов
Р	2	

Сети связи на плане 1го этажа.

ГИПРОРЫБХОЗ Москва

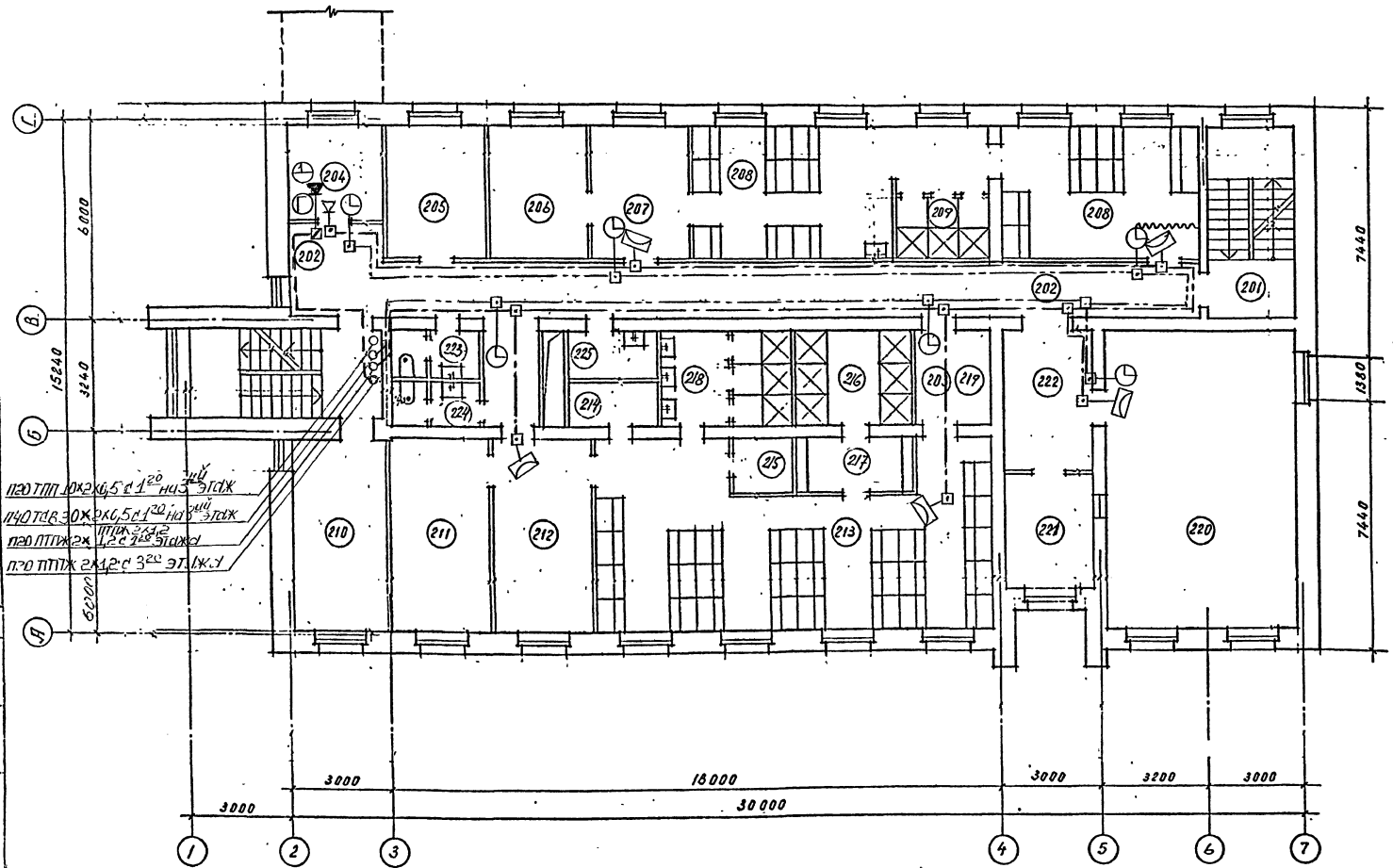

Экспликация помещений

№ по плану	Наименование	Площадь м²
201	Лестничная клетка	—
202	Коридор	
203	Тамбур	
204	Комната дежурного персонала. Маникюрная	8,5
205	Приточная венткамера	11,8
206	Комната сушки спецодежды	11,8
207	Помещение для переодевания	11,8
208	Мужской гардероб уличной, домашней и спец. одежды	
209	Мужская душевая	
210	Приточная венткамера	16,1
211	Комната сушки спецодежды	16,8
212	Помещение для переодевания	16,8
213	Женский гардероб уличной, домашней и спец. одежды	59,4
214	Кладовая грязной рабочей одежды	3,4
215	Кладовая чистой рабочей одежды	2,9
216	Женская душевая	13,9
217	Преддушевая	5,3
218	Умывальная	10,4
219	Место бытовых услуг	
220	Комната психологической разгрузки. Основной зал.	50,3
221	КПР. Операторская	8,9
222	КПР. Вспомогательное помещение	10,9
223	Мужской санузел	3,2
224	Женский сан. узел.	3,2
225	Кладовая уборочного инвентаря.	3,4

416-1-260.92-СС

Привязан

Инв. №:

Зав. гр.	Базурина	
Гл. спец.	Вейнберг	
Нач. отд.	Маслов	
ГИП	Донской	

Административно-бытовой корпус на 150 чел. Связь и сигнализация

Сети связи на плане 2го этажа.

Стадия	Лист	Листов
Р	3	

ГИПРОРЫБХОЗ Москва

25469-03 60

Инв. № подл. | Подпись и дата | Взам. инв. №

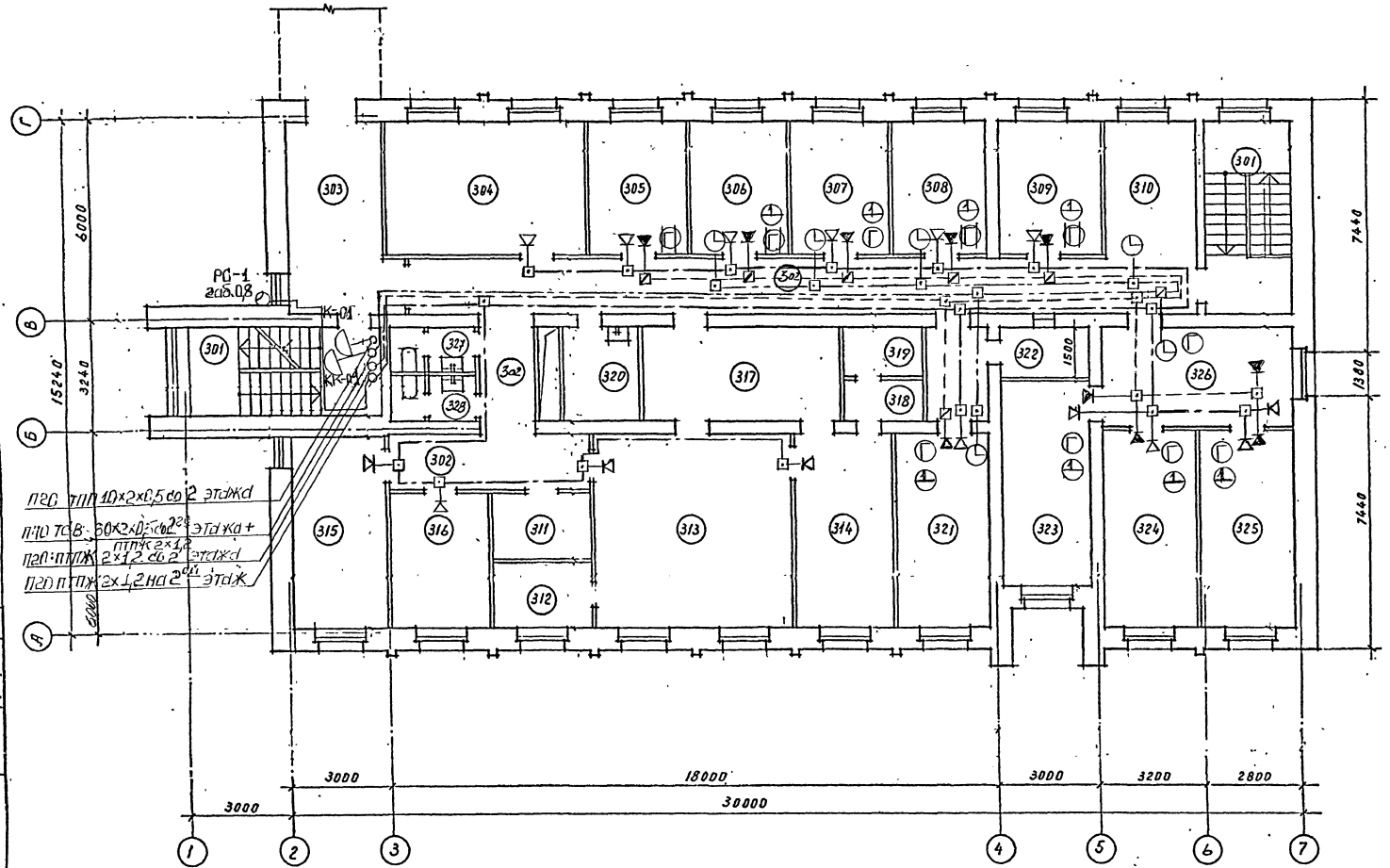

Экспликация помещений

N по плану	Наименование	Площадь м²
301	Лестничная клетка	
302	Коридор	
303	Переход	
304	Комната охраны труда	24,0
305	Технический отдел	11,8
306	Отдел материально-	11,8
	технического снабжения	11,8
307	Отдел труда и зарплаты	11,8
308	Плановый отдел	11,2
309	Главный технолог	12,3
310	Холл	11,
311	Кладовая	5,8
312	Весовая	5,8
313	Химическая лаборатория	34,0
314	Бактериологическая лабора-	
	тория	16,8
315	Дегустационная	16,1
316	Заведующий лабораторией	11,8
317	Моечная - препараторская	15,8
318	Тамбур	2,8
319	Бокс	3,3
320	Кладовая уборочного инвентаря	6,3
321	Бухгалтерия	15,9
322	Касса	7,6
323	Зам. директора по производству	15,6
324	Директор	16,1
325	Главный инженер	16,5
326	Секретарь-машинистка	16,1
327	Мужской сан узел	3,2
328	Женский сан. узел	3,2

416-1-260.92 Альбом-III

Инв. № подл. | Подпись и дата | Взам. инв. №

Привязан

Инв. №

Зав. гр.	Базурина	Базур
Гл. спец.	Вейнберг	
Нач. отд.	Маслов	
ГИП	Донской	

416-1-260.92-СС

Административно-бытовой корпус на 150 чел.

Связь и сигнализация

Сети связи на плане 3-го этажа.

Стадия	Лист	Листов
Р	4	

ГИПРОРЫБХОЗ. Москва

25469-03 61

416-1-260.92 Альбом III

Схема кабельных соединений установки „Псков-25"

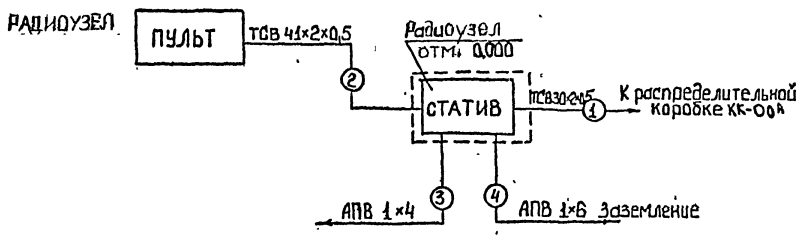

Выкопировка из плана на отм. 0,000

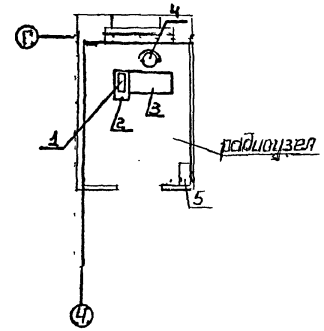

N п/п	Наименование	Тип, марка	Ед. изм	Кол-во
1	Кабель станционный	ТСВ 30×2×0.5	м	20
2	—"—	ТСВ 41×2×0.5	м	45
3	Провод силовой	АПВ 1×4	м	50
4	Провод силовой	АПВ 1×6	м	20

N п/п	марка тип	Наименование	Ед. изм.	Кол-во	Примечание
1	„Псков-25"	Пульт	шт	2	
2	—"—	Тумба под аппаратуру	-"-	1	
3		Стол	-"-	1	
4		Стул	-"-	1	
5	—"—	Статив	-"-	1	

416-1-260 92-СО

Привязан

Инв. №

Зав. гр.	Петрина	
Гл. спец.	Вейнберг	
Нач. сто	Маслов	
ГИП	Донской	

Административно-бытовой корпус на 150 чел. связи и сигнализация

Схема расположения оборудования и схема кабельных соединений установки „Псков-25"

Стад.	Лист	Листов
Р	5	

ГИПРОРЫБХОЗ МОСКВА

25469-03 62

Инв. № подл. | Подпись и дата | Взам. инв. №

416-1-260.92 Альбом III

Скелетная схема телефонизации и часофикации.

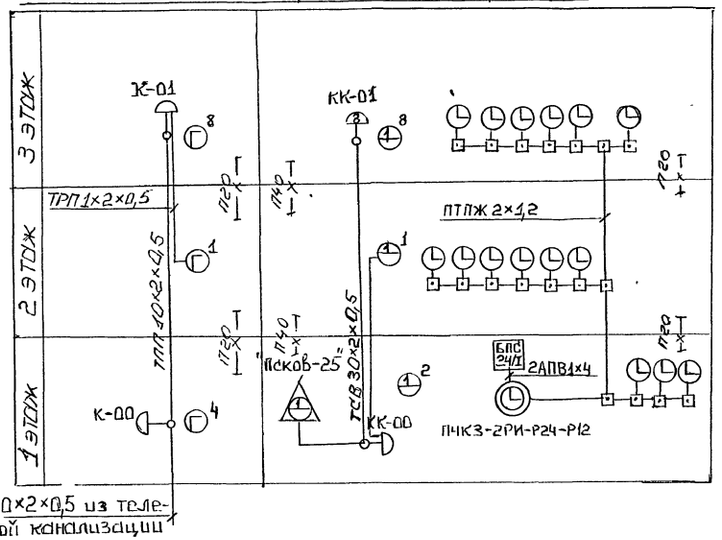

Схема городской и местной радиосети.

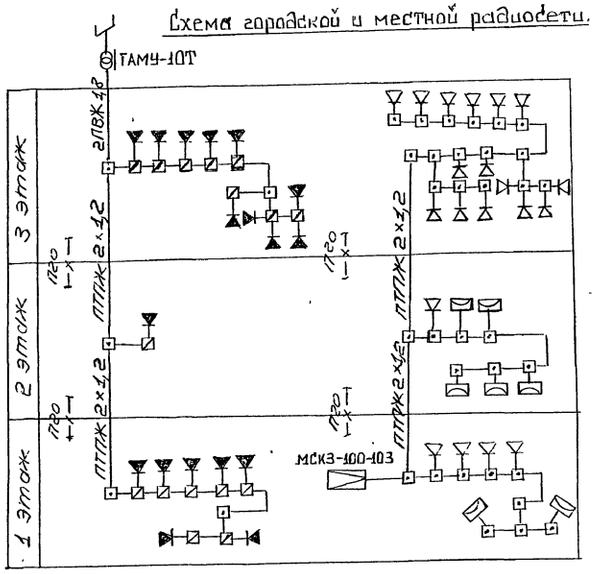

Привязан							
				Зав.гр.	Базурина		
				Гл.спец.	Вейнберг		
				Нач.отд.	Маслов		
Инв.№				ГИП	Донской		

416-1-260.92-СС

Административно-бытовой корпус на 150 чел	Стадия	Лист	Листов
Связь и сигнализация	Р	6	
Схема городской телефонной и местной сети. Схема городской и местной радиофикации	ГИПРОРЫБХОЗ МОСКВА		

25469-03 63

Инв.№ подл. | Подпись и дата | Взам.инв.№

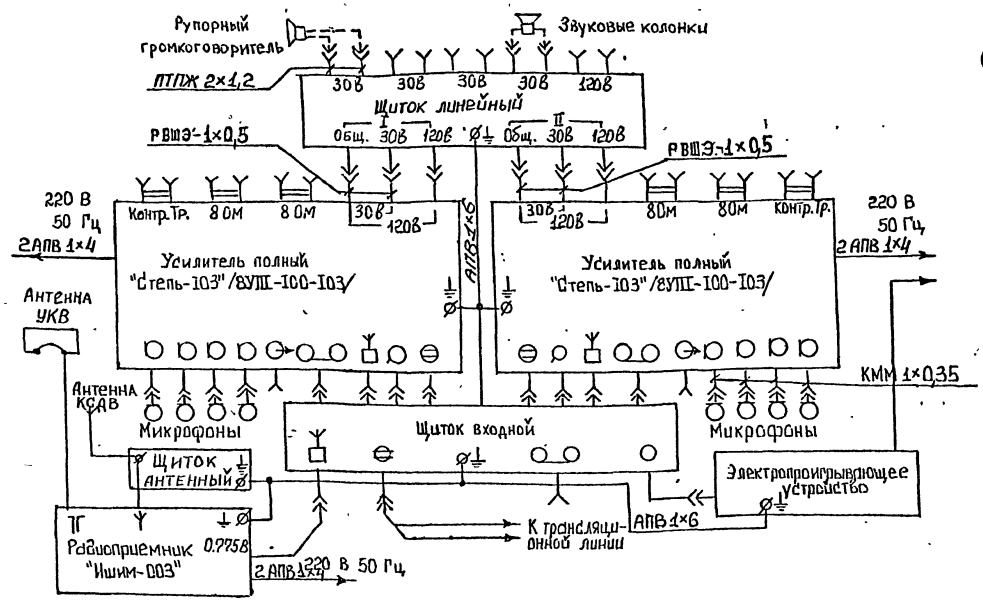

Выкопировка из плана 1 этажа

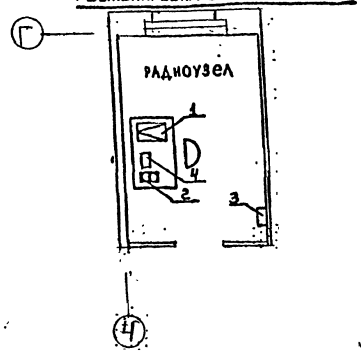

N п/п	Наименование	Ед. изм	Кол-во	Примечание
1	Усилитель 8УПТ-100-103	шт	1	
2	Радиоприемник	-"-	1	
3	Антенный щиток	-"-	1	
4	Электропроигрыватель	-"-	1	

N п.п.	Наименование	Тип, марка	Ед. изм	Кол-во	Примеч.
1.	Кабель радиотрансляцион.	ПТПЖ 2×1,2	м	50	
2.	Кабель экранирован.	РВШЭ-1×0,5	м	50	
3.	Провод силовой	АПВ-1×6	м	20	
4.	—"— —"—	АПВ-1×4	м	30	
5.	Провод микрофонный	КММ 1×0,35	м	50	

Инв. № подл. | Подпись и дата | Взам. инв. №

Привязан

Инв. №

Зав. гр.	Гайдурин		
Гл. специалист			
Нач. отд.	Маслов		
ГИП	Донской		

416-1-260.92-СС

Административно-бытовой корпус на 150 чел. Связь и сигнализация

Стадия: Р | Лист: 7 | Листов:

Схема расположения оборудования и схема кабельных соединений радиотрансляционной установки.

ГИПРОРЫБХОЗ МОСКВА

Альбом III

416-1-260.92

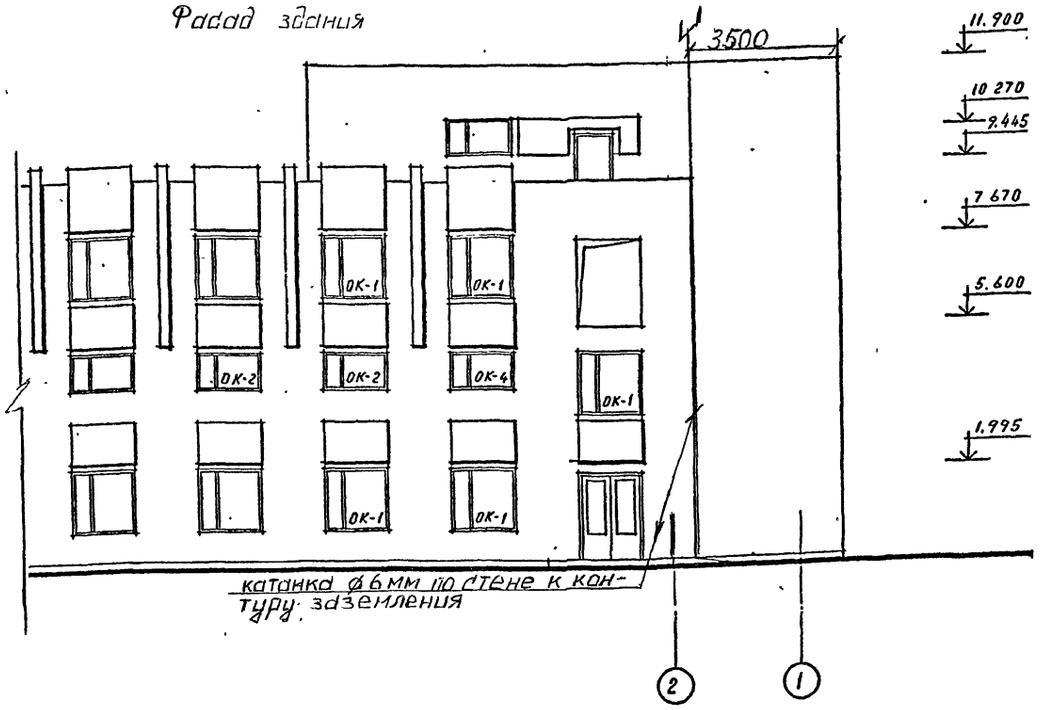

РС 1

Гильза с креплением для установки радиостойки. Общий вид

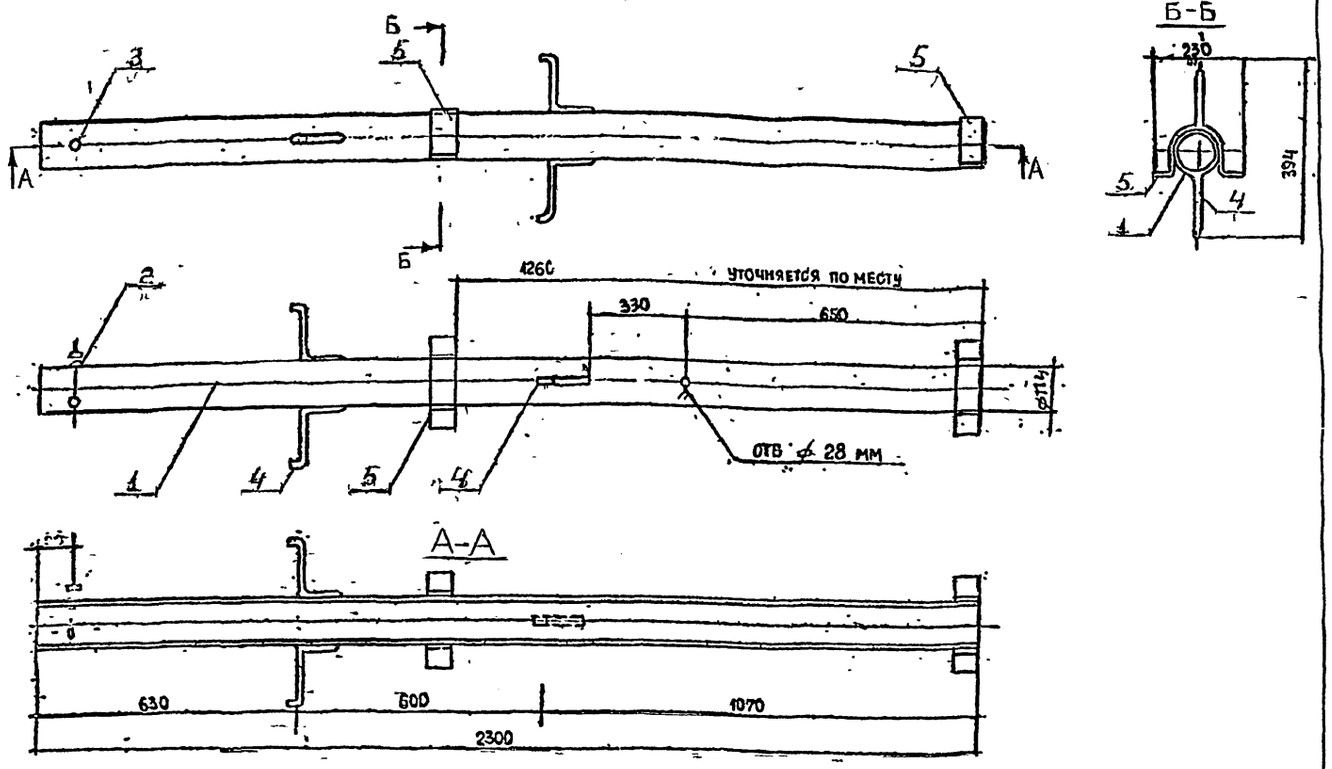

МОЛНИЕЗАЩИТА

Для защиты радиотрансляционных стоек от атмосферных разрядов предусматривается устройство молниеотводов с очаговым заземлением. В качестве молниеотвода используется катанка ⌀6мм, проложенная по кровле здания и по фасаду на оцинкованных штырях в10-50мм от кладки.

Проволока на всем протяжении покрывается масляной краской за 2раза.

Для очага заземления используются 3 стальных уголка размером 50х50х5мм ℓ =2,5 забиваемых в грунт с разносом в 3м.

Сопротивление заземления не должно превышать 20ом. Стержни соединяются между собой стальной полосой 40х4мм конец полосы приваривается к шине прокладываемой по фасаду. Шину заземления на фасаде здания закрыть стальным уголком на высоте 2,5м от земли.

поз.	Наименование	Материал	Кол шт	Масса кг	Всего
1	Гильза ГОСТ 103-51	труба газов. ⌀ 4	1	25.00	25.00
2	Гайка черная М16 ГОСТ 5920-57	ст.-3	3	0.042	0.126
3	Болт М-16 ℓ=50 ГОСТ 7768-57	ст.-5	3	0.12	0.36
4	Ступень по чертежу	ст. круг. ⌀ 16	4	0.36	1.44
5	Скоба крепления гильзы	ст. полоса 60х5	2	0.95	19
	ГОСТ 103-51				

Инв № подл. | Подпись и дата | Взам. инв. №

Привязан

Инв. №

Зав. гр	Базурина	
Гл. спец	Вейнберг	
Нач. отд	Маслов	
ГИП	Донской	

416-1-260.92-СС

Административно-бытовой корпус на 150 человек. Связь и сигнализация

Установка радиостойки на кровле. Пояснение.

Стадия	Лист	Листов
Р	8	

ГИПРОРЫБХОЗ МОСКВА

25469-03 65

416-1-260.92 – Альбом III

Ведомость рабочих чертежей основного комплекта

Лист	Наименование	Примечание
1.	Общие данные	
2.	Пояснительная записка.	
3.	Охранная сигнализация. Схема распределительной сети	
4	План расположения (начало).	
5	План расположения (окончание)	
6	Пожарная сигнализация. Схема распре-	
	делительной сети	
7.	План расположения (начало)	
8.	План расположения (продолжение)	
9.	План расположения (окончание)	

Ведомость ссылочных и прилагаемых документов

Обозначение	Наименование	Примечание
	Ссылочные документы	
ТМ8-280-87	Извещатель пожарный ды-	
	мовой фотоэлектрический	
	ИП212-2 (ДИП-2). Установка	
	на потолке или на стене.	
ТМ8-278-87	Извещатель пожарный теп-	
	ловой ИПТ104-1 Установка	
	на потолке или на стене.	
	Прилагаемые документы	
416-1-260.92-ПС. ОС.СО	Спецификация оборудова-	Альбом IV
	ния.	

Типовой проект разработан в соответствии с действующими нормами и правилами и предусматривает мероприятия, обеспечивающие взрывную, взрывопожарную и пожарную безопасность при эксплуатации здания.

Главный инженер проекта /Донской/

Инв. № подл. | Подпись и дата | Взам. инв. №

Привязан:

Инв. №

416-1-260.92-ПС.ОС

Зав. гр.	Лацкевич	
Гл. спец.	Вейнберг	
Н. контр.	Вейнберг	
Нач. отд.	Маслов	

Административно-бытовой корпус на 150 чел

Стадия	Лист	Листов
Р	1	9

Общие данные

ГИПРОРЫБХОЗ МОСКВА

Формат А2

Альбом III

416-1-260.92

Пожарная сигнализация

Пожарная сигнализация предусматривается установкой в помещениях АБК автоматических тепловых, дымовых и ручных (кнопочных) извещателей, включаемых в луч пожарной сигнализации предприятия типа ППС-3.

Схема подключения концентратора ППС-3 выполняется при разработке пожарной сигнализации предприятия в целом и при привязке типового проекта административно-бытового корпуса.

В соответствии с категорией производств помещений, указанной в технологической части проекта и СНИП 204.09-84 „Пожарная автоматика зданий и сооружений" проектом предусмотрена установка на потолке помещений извещателей типа ДИП-2 пожарный дымовой, ИП104-1-пожарный тепловой; ИПР-пожарный ручной.

Сеть пожарной сигнализации выполняется закрыто по стенам и потолку служебных помещений проводом ТРП 1х2х0,5 и кабелем ТПП 10х2х0,5 Для этого используются подвесные потолки в коридорах и пустоты строительных конструкций, а так же стыки панелей в служебных помещениях.

Охранная сигнализация.

Проектом предусматривается защита окон первого этажа по всему периметру здания датчиками: СМК-1-сигнализатор магнитоконтактный, „Окно-1"-извещатель оконный в комплекте с датчиками сигнализаторами вибрационными ДРС и блоком обработки сигналов БОС.

На третьем этаже предусматривается защита дверей: Секретаря машинистки, директора, Гл. инженера, зам директора, бухгалтерии, двери и окна кассы.

А также касса охраняется извещателем „Фотон-1", прибором сигнализатором „РиФ" и прибором приемно-контрольным „Сигнал-37М". Все сигналы от датчиков и приборов выводятся в комнату ВОХР на устройство приемно-контрольное „Топаз".

Инв. № подл.	Подпись и дата	Взам. инв. №	

Привязан

Инв №

Инж	Утенкова	
Зав гр	Дацкевич	
Гл спец	Вейнберг	
Н контр	Вейнберг	
Нач отд	Маслов	

416-1-260.92-ПС.ОС

Административно-бытовой корпус на 150 чел

Пояснительная записка

Стадия	Лист	Листов
Р	2	

ГИПРОРЫБХОЗ МОСКВА

25469-03 67

Формат А2

Наименование помещения	
1-этаж. Отм. -0,000м.	Камера хранения
	Отдел найма. Бюро пропусков
	Гардероб. Общественный зал. Подсобное помещение. Гардероб. Кладовая
	Лестничная площадка
	Отдел кадров
	Комната общественных организаций. Мед. пункт
	Радиоузел
	Архив. Коридор
2-этаж. Отм. -5,650м.	Секретарь машинистка. Зам. директора. Директор. Гл. инженер
	Окно кассы. Бухгалтерия. Касса.
	Хим. лаборатория кладовая
	Касса

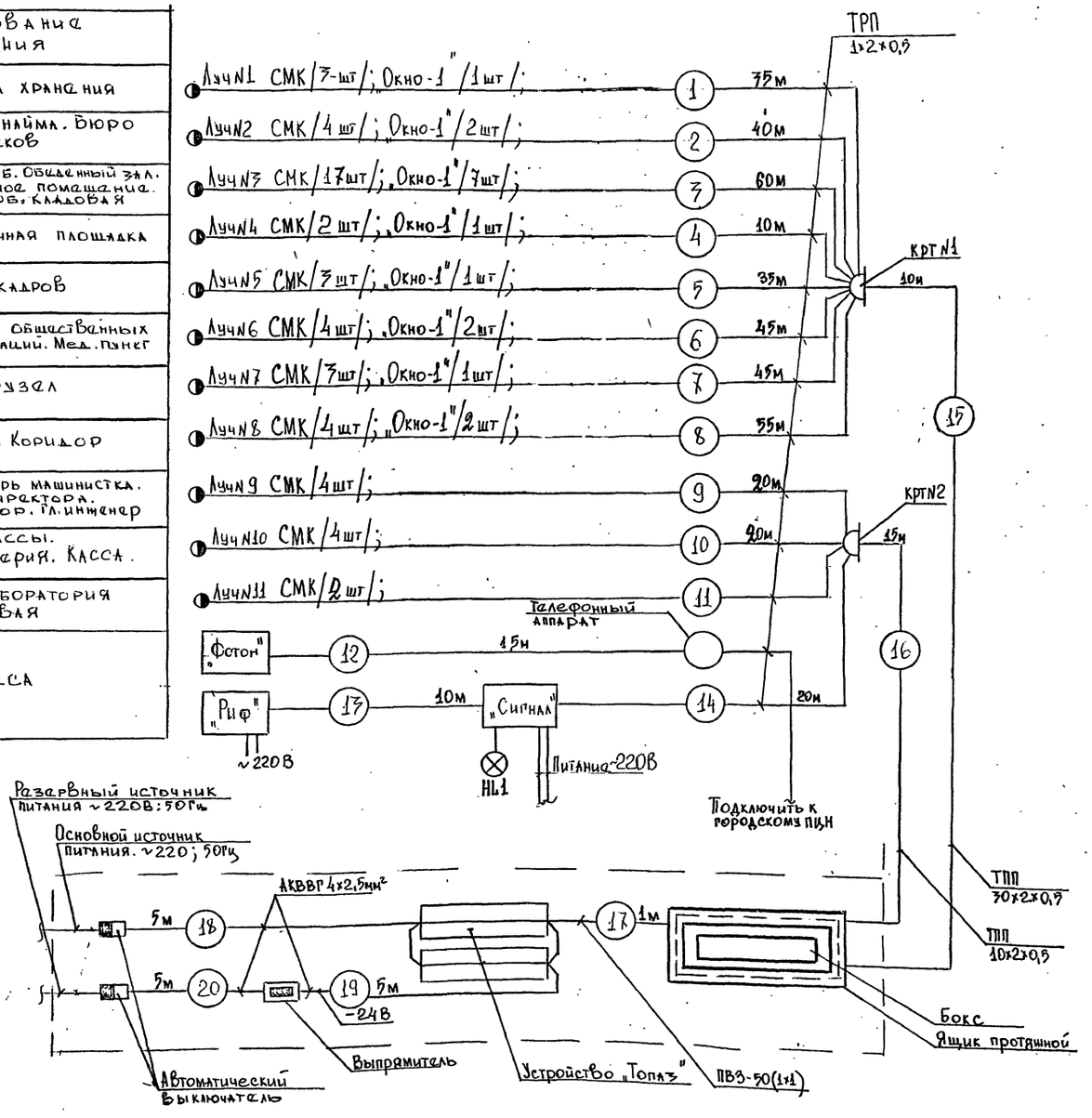

Спецификация

№ п/п	Наименование	Марка и размер	Ед. изм	Кол.	Примечание
1	Устройство приемно-контрольное на 50 зон	УПКОП01041-50-I "Топаз"	шт	1	ТУ25-05.2758-81
2.	Выпрямитель стабилизированный 220В/24В	КВ-24-01	шт	1	ТУ25-7209.0005-88
3.	Выключатель автоматический Iн=10А	АК63-2МУ3	шт	2	ТУ16-522.140-78
4.	Сигнализатор магнито-контактный	СМК-1	шт	50	ТУ25-04.3274-77
5.	Диод полупроводниковый	Д105АСМ3	шт	70	
6.	Резистор пленочный	МЛТ-0,25-6,8	шт	12	
7.	Провод	ПМВО-0,2	м	125	ТУ16-505.455-73
8	Провод	ПМВО-0,5	м	60	—"—
9.	Провод	МГШДЛ-0/35	м	300	ГОСТ 10349-75
10.	Кабель телефонный	ТПП 30×2×0,5	м	10	ГОСТ 22575-75
11	Кабель телефонный	ТПП 10×2×0,5	м	15	—"—
12.	Кабель	АКВВГ 4×2,5	м	20	ГОСТ 16442-80
13.	Провод	ПВ3 /1×1/	м	50	ГОСТ 6323-79
14.	Ящик протяжной	К654У1	шт	1	ТУ76-2057-81
15.	Бокс кабельный	БКТ30×2	шт	1	ТУ27052-78
16.	Коробка телефонная	КРТ 10×2	шт	2	ГОСТ 8225-78
17.	Коробка универсальная	УК-2П	шт	250	ГОСТ 10040-75
18.	Розетка телефонная	РТ-2	шт	100	ГОСТ 8810-68
19.	Прибор приемно-контрольный	"Сигнал-37М"	шт	1	ДЛТ2.403.001 ТУ
20.	Привор-сигнализатор	"Риф"	шт	1	ЯЛ2.087.012 ТУ
21.	Извещатель	"Фотон-1"	шт	1	
22.	Лампа	Б220-10	шт	1	
23.	Извещатель оконный	"Окно-1"	шт	17	
	В комплекте: Датчик сигнал. вибрац.	ДРС	шт	68	
	- Блок обработки сигналов	БОС	шт	17	

Привязан

Инв. №

Инж.	Утенкова	Административно-бытовой корпус на 150 человек	Стадия Р; Лист 3; Листов
Зав. гр.	Данкевич		
Гл. спец.	Вейнберг		
Н. контр.	Вейнберг	Охранная сигнализация. Схема распределительной сети	ГИПРОРЫБХОЗ МОСКВА
Нач. отр.	Маслов		

416-1-260.92 - ПС.ОС

25469-03 68

Формат А2

Инв. № подл. | Подпись и дата | Взам. инв. №

416-1-260.92 Альбом III

План 1 этажа, отм 0.000м

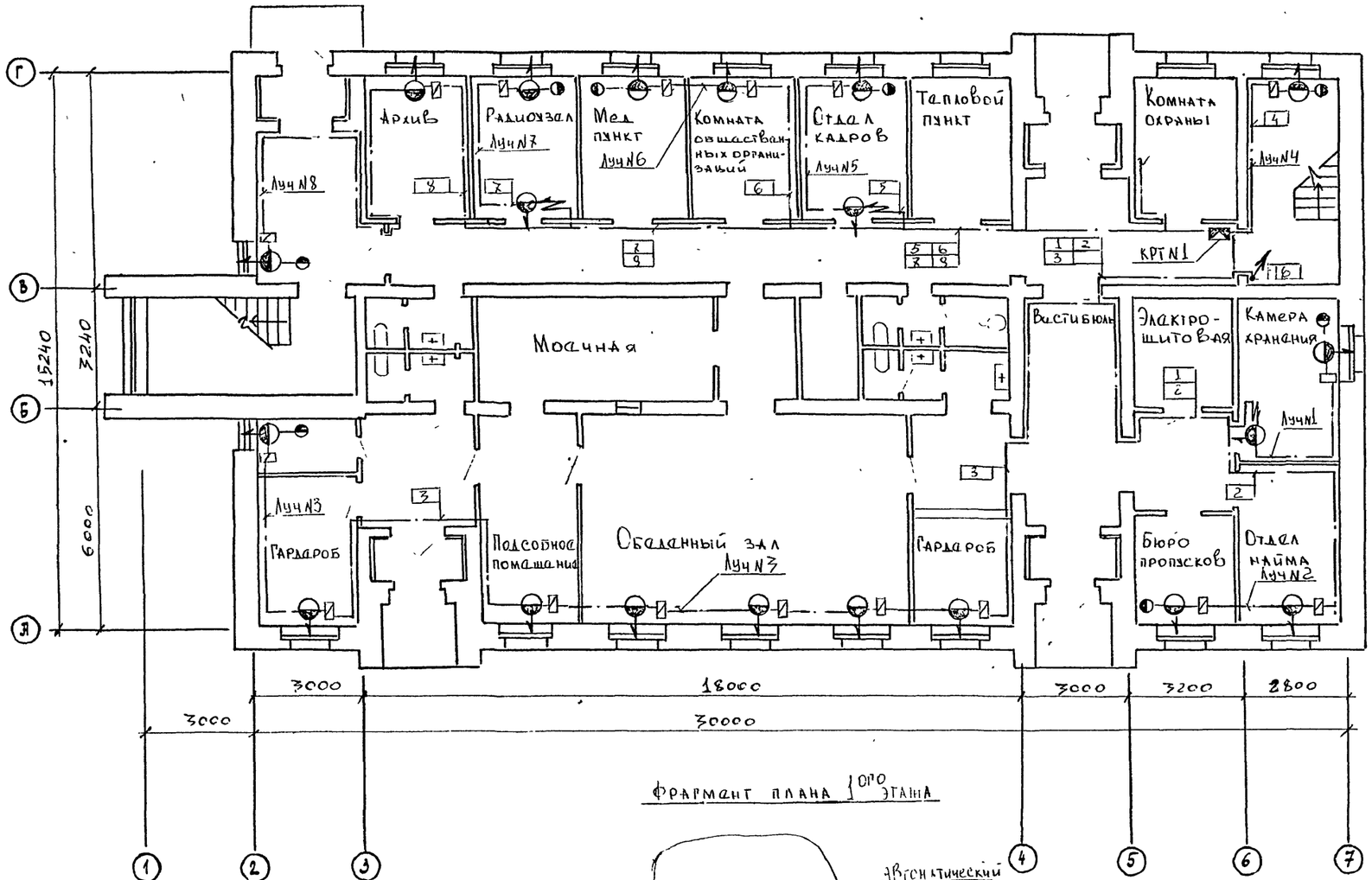

Фрагмент плана 1ого этажа

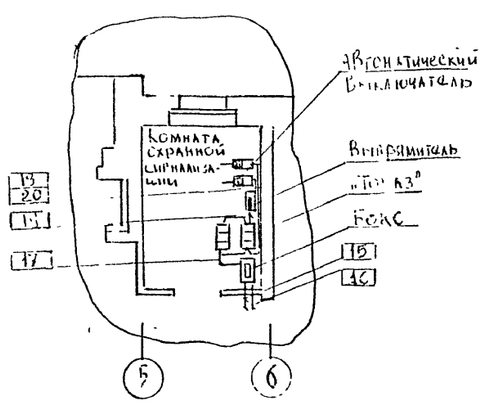

Условные обозначения

	Устройство охранно-пожарное „Топаз"
	Выпрямитель
	Бокс телефонный
	Автоматический выключатель
	Коробка телефонная
	Коробка универсальная
	Датчик контактный
	Датчик бесконтактный
	Трасса пришла сверху
	Трасса идет вниз
	Сети охранной сигнализации
	Извещатель „Окно-1"
	Коробка телефонная

1. Монтаж и установку датчиков охранной сигнализации производить в соответствии с правилами ВСН 25-09 68-69
2. Схемы включения в лучевой комплект автоматических извещателей выполнить в соответствии с инструкцией предприятия изготовителя концентратора „Топаз"
3. Длины кабелей даны с учетом 6% надбавки на изгибы, повороты и отходы согласно письма ГОССТРОЯ СССР от 17.12.1979 г N89-Д
4. Резервный источник питания предусмотреть при привязке проекта

Инв № подл.	Подпись и дата	Взам.инв №	Привязан.	Инж	Утенкова		416-1-260.92 – ПС. ОС.
				Зав.гр	Дацкевич		
				Гл.спец	Вейнбер		Административно-бытовой корпус на 150 чел.
				Н.контр	Вейнбер		Охранная сигнализация План расположения (Начало)
			Инв №	Нач.отд	Маслов		

Стадия	Лист	Листов
Р	4	

ГИПРОРЫБХОЗ Москва

25469-03 69

Формат А2

Альбом III

416-1-260.92

План 3 этажа. отм. 5.600 м.

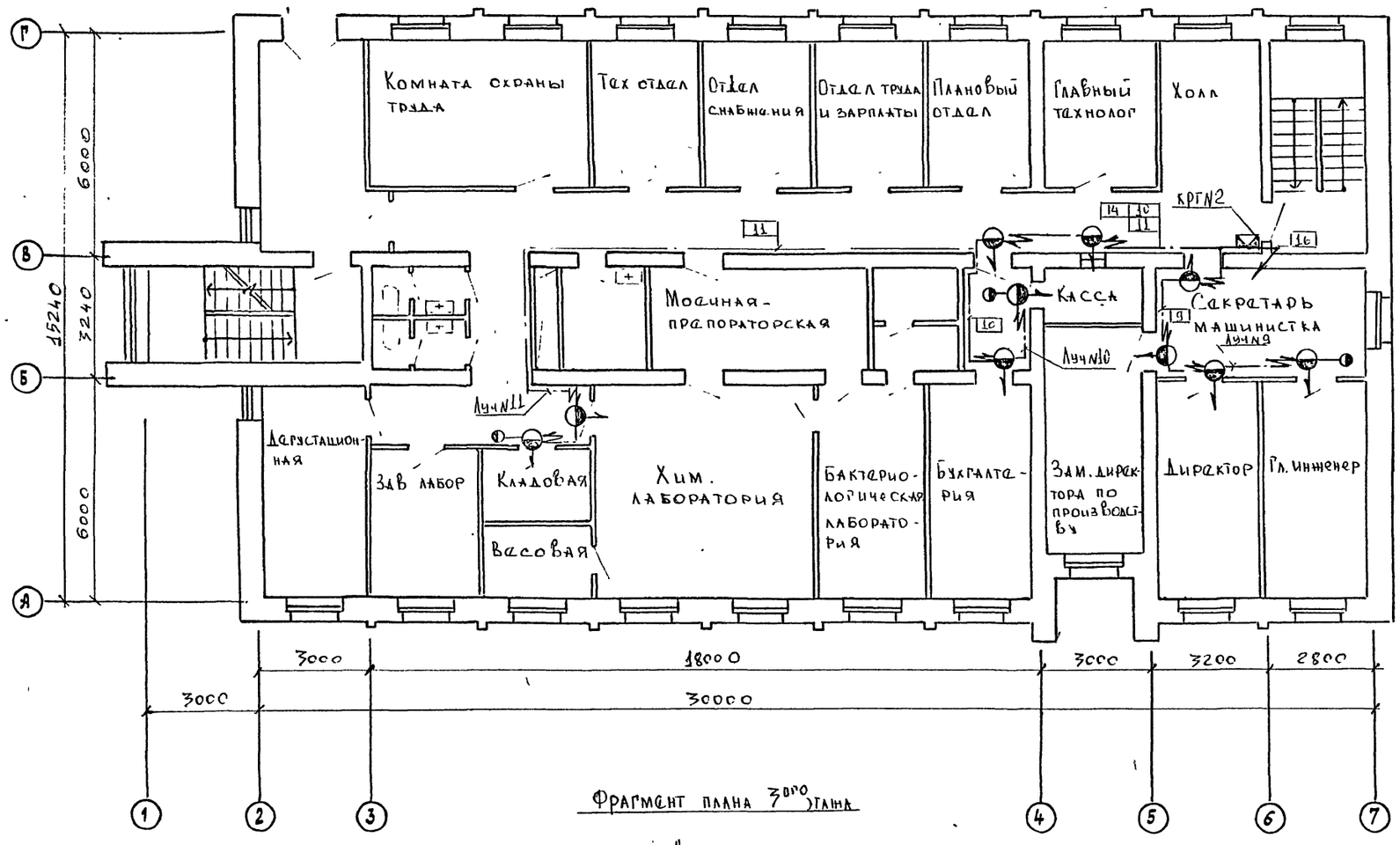

Фрагмент плана 3 этажа

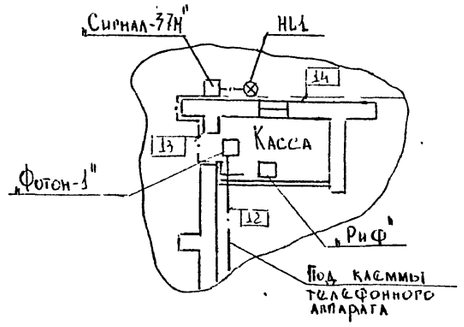

1 Условные обозначения и примечания см. лист №4

2. Установку прибора „РИФ" уточнить по месту, и произвести в непосредственной близости от сейфа.

Привязан

Инв.№подл. | Подпись и дата | Взам.инв.№

Нач.	Устинкова		416-1-260.92 ПС. ОС.
Зав.гр	Дацкевич		Административно-бытовой корпус на 150 чел.
Гл.спец	Вейнберг		Стадия: Р; Лист: 5; Листов:
Н.контр	Вейнберг		Охранная сигнализация. План расположения (Окончание)
Нач.отд	Маслов		ГИПРОРЫБХОЗ Москва

25469-03 70

Формат А2

Альбом I

416-1-260.92

Схема распределительной сети

Наименование помещений	
1 этаж. Отм. 0.000 м	Комната охраны Тамбур. Отдел кадров Комната общественных орг-ций Мед пункт. Радиоузел Архив.
	Коридор. Вестибюль
	Обеденный зал. Подсобное помещение. Гардероб
	Вестибюль. Гардероб. Бюро пропусков. Отдел найма. Камера хранения Электрощитовая
2 этаж. Отм 2.600 м	Мужской гардероб Мужской гардероб Помещение для переодевания. Комната сушки.
	Коридор. Помещение для переодевания. Комната сушки. Маникюрная
	Комната психологической разгрузки. Операторская. Вспомогательное помещение. Тамбур. Женский гардероб
3 этаж. Отм 5.600 м	Холл; Гл.технолог; Плановый отдел; Отдел труда и зарплаты. Отдел снабжения. Тех. отдел. Комната охраны труда
	Коридор. Переход. Дегустационная. Зав лаборатор. Кладовая Весовая. Хим. лабор. Бактериологическая лаборатория
	Секретарь-машинистка Гл. инженер. Директор. Зам. директора по производству Касса. Бухгалтерия

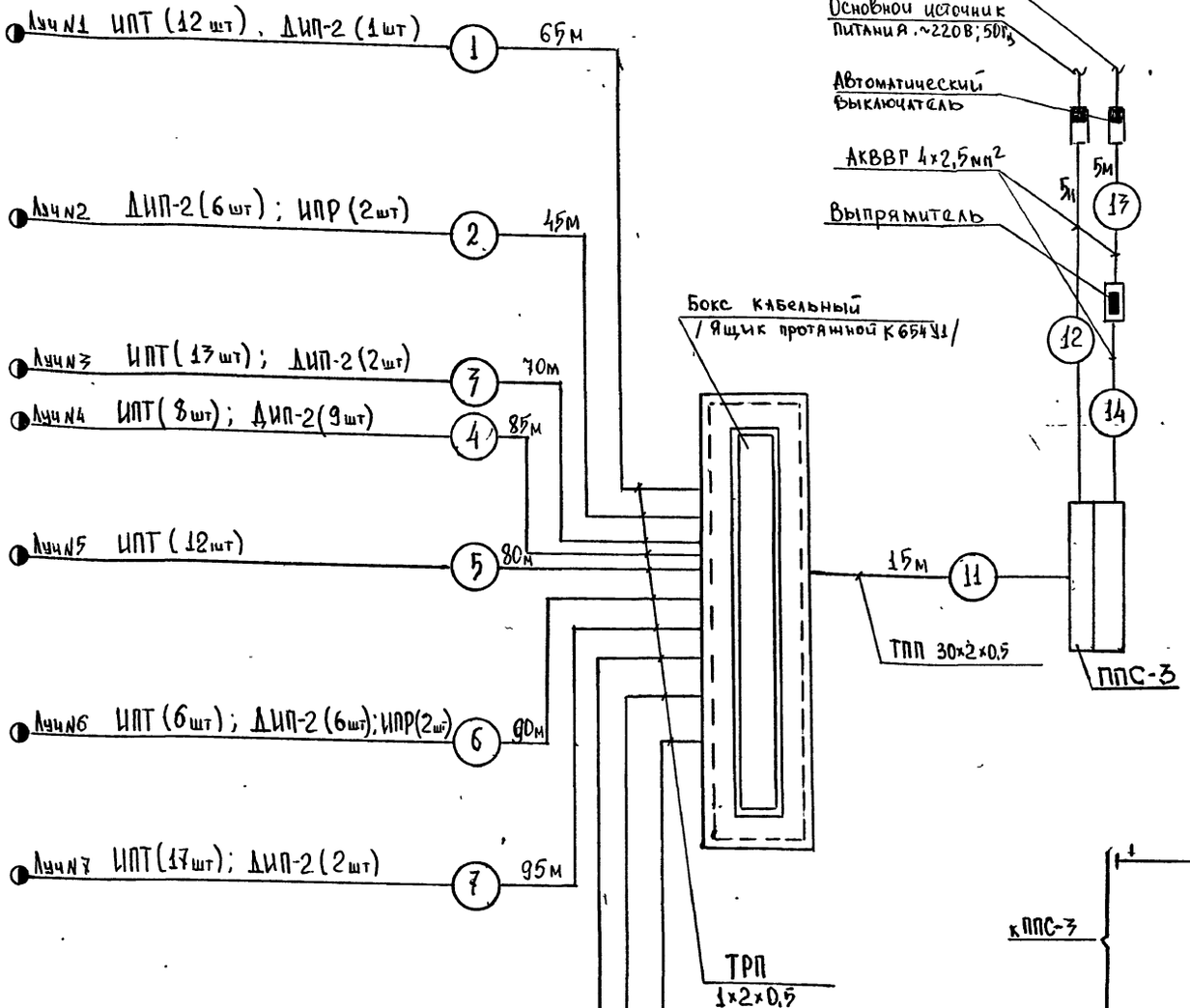

№ п/п	Наименование	Марка и размер	Ед. изм.	Кол.	Примечание
1	Извещатель пожарный тепловой	ИПТ (ИП104-1)	шт	110	ТУ25-09.1-83
2.	Выключатель автоматический	АК63-2МУ3 Uн=10А	шт	2	ТУ16-522.140-78
3.	Извещатель пожарный дымовой	ДИП-2	шт	31	ТУ25-09.050-81
4	Извещатель пожарный ручной	ИПР	шт	6	аУ2.402.004ТУ
5.	Выпрямитель стабилизированный 220В/2А	КВ-24-01	шт	1	ТУ25-7209.0005-88
6	Резистор	МАТ-0,25-4,3кОм	шт	10	ГОСТ 7113-77
7	Резистор	МАТ-0,25-11кОм	шт	116	ГОСТ 7113-77
8	Диод	КД 521А	шт	10	
9.	Коробка универсальная	УК-2П	шт	50	ГОСТ 10040-75
10	Бокс кабельный	БКТ 30х2	шт	1	ГОСТ 23052-78
11.	Ящик протяжной	К65ЧУ1	шт	1	ТУ 36-2057-81
12	Пульт пожарной сигнализации	ППС-3	шт	1	ТУ25-7709.001-87
13	Провод телефонный	ТРП 1х2х0,5	м	950	ГОСТ 20575-75
14	Кабель телефонный	ТПП 30х2х0,5	м	15м	ГОСТ 22498-77
15	Кабель	АКВВГ 4х2,5мм²	м	10	ГОСТ 16442-80

Схема подключения пожарных извещателей в луч прибора ППС-3

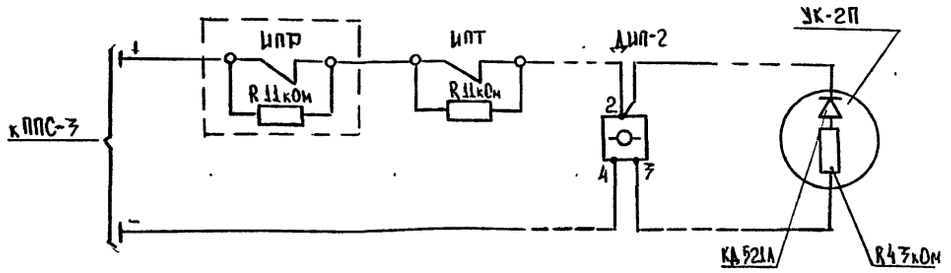

Привязан

Инв. №

Инж.	Утенкова	
Зав. гр.	Дацкевич	
Гл. спец.	Вейнберг	
Н. контр.	Вейнберг	
Нач. сто	Маслов	

416-1-260.92-ПС.ОС

Административно-бытовой корпус на 150 чел

Стадия Р | Лист 6 | Листов

Пожарная сигнализация. Схема распределительной сети

Гипрорыбхоз Москва

25469-03 71

Инв. № подл. | Подпись и дата | Взам. инв. №

Формат А2

Альбом III

416-1-260.92

План 1 этажа. отм. 0.000м

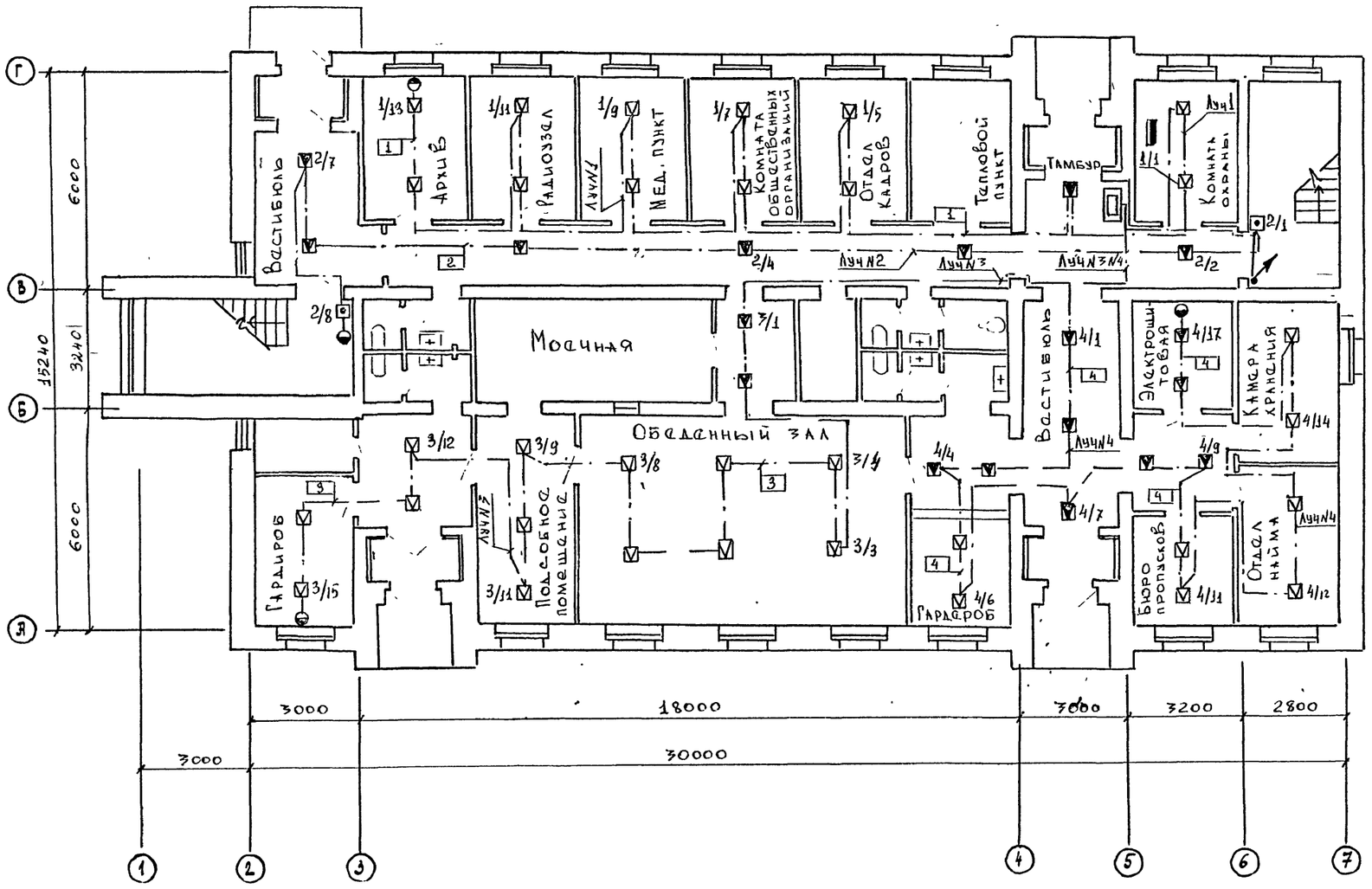

УСЛОВНЫЕ ОБОЗНАЧЕНИЯ	
☑	Извещатель пожарный тепловой
▼	Извещатель пожарный дымовой
⊡	Извещатель пожарный ручной
◐	Коробка универсальная
◪	Коробка для цепей противопожарной автоматики
↘	Трасса идет вниз
↘	Трасса пришла сверху
⊢—⊣	Сети пожарной сигнализации

1. Данный чертеж выполнен согласно СНиП 2.04.09-82 и ВСН 25-09.68-85.
2. Установка датчиков пожарной сигнализации уточняется по месту с учетом установки светильников.
3. Схемы включения в лучевой комплект автоматических извещателей выполнить, в соответствии с инструкцией предприятия-изготовителя прибора "ППС-3".
4. Резервный источник питания предусмотреть при привязке проекта
5. Прокладка соединительных линий пожарной сигнализации в коридорах осуществить в подвесном потолке, в служебных помещениях для тех же целей использовать пустоты строительных конструкций, а также стыки панелей.

				416-1-260.92 – ПС.ОС			
Инж	Утенкова			Административно-бытовой корпус на 150 чел	Стадия	Лист	Листов
Зав.гр	Дацкевич				Р	7	
Гл.спец	Вейнберг						
Н.контр	Вейнберг			Пожарная сигнализация План расположения (Начало)	ГИПРОРЫБХОЗ Москва		
Нач.отд	Маслов						

Привязан

Инв №

Инв №подл | Подпись и дата | Взам.инв №

25469-03 72

Формат А2

План 2 этажа. отм 2.800м

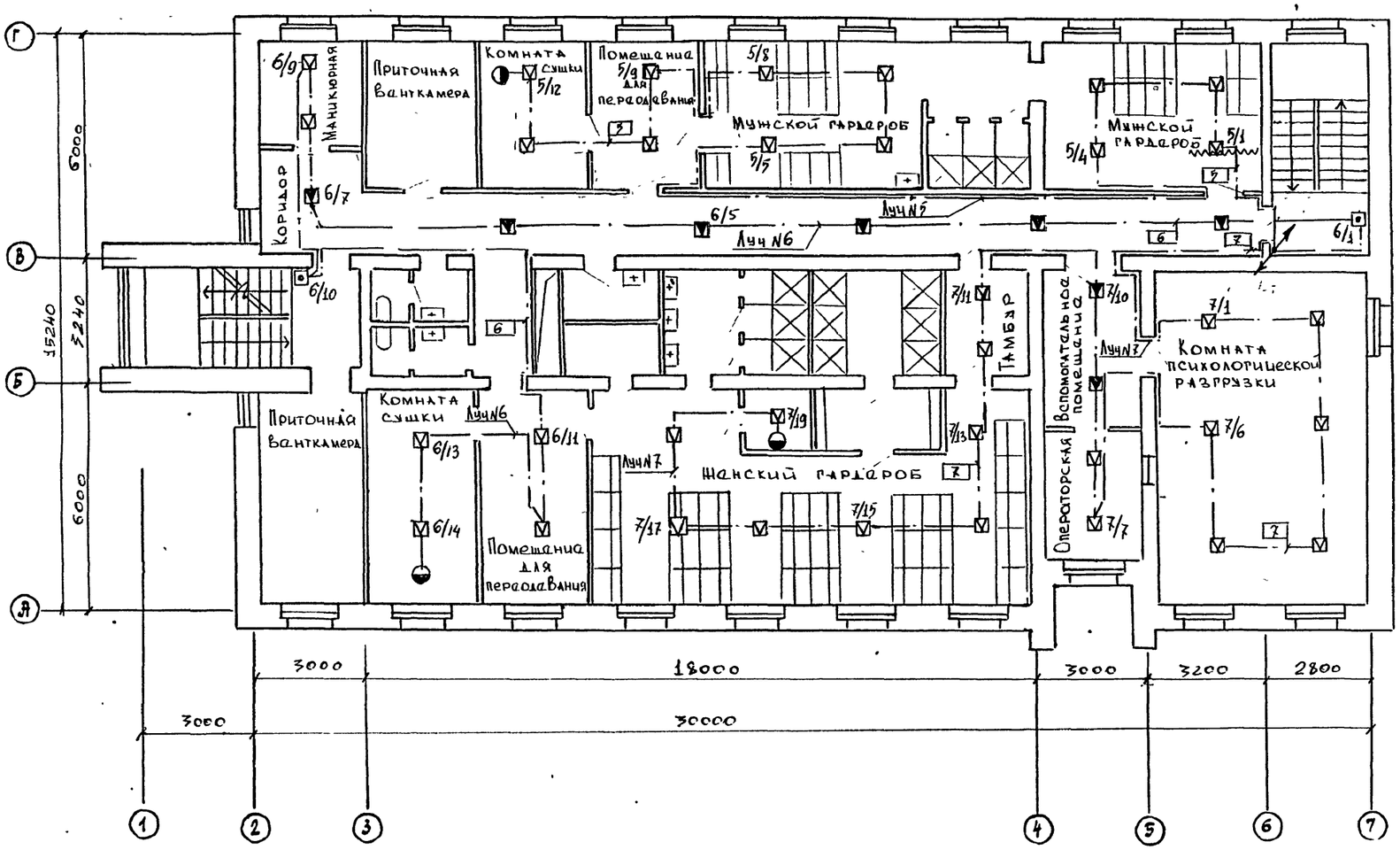

1. Условные обозначения и примечания см. лист N7

Привязан

Инв N

Инж	Устинова		Административно-бытовой корпус на 150 чел.
Зав пр	Дацкевич		
Гл. спец	Вейнберг		
Н. контр	Вейнберг		Пожарная сигнализация План расположения (Продолжение)
Нач. отд	Маслов		

416-1-260.92-ПС.ОС

Стадия	Лист	Листов
Р	8	

ГИПРОРЫБХОЗ Москва

25469-03 73

Формат А2

Инв.№подл | Подпись и дата | Взам.инв.№

Альбом III

416-1-260.92

План 3 этажа отм. 5.600 м

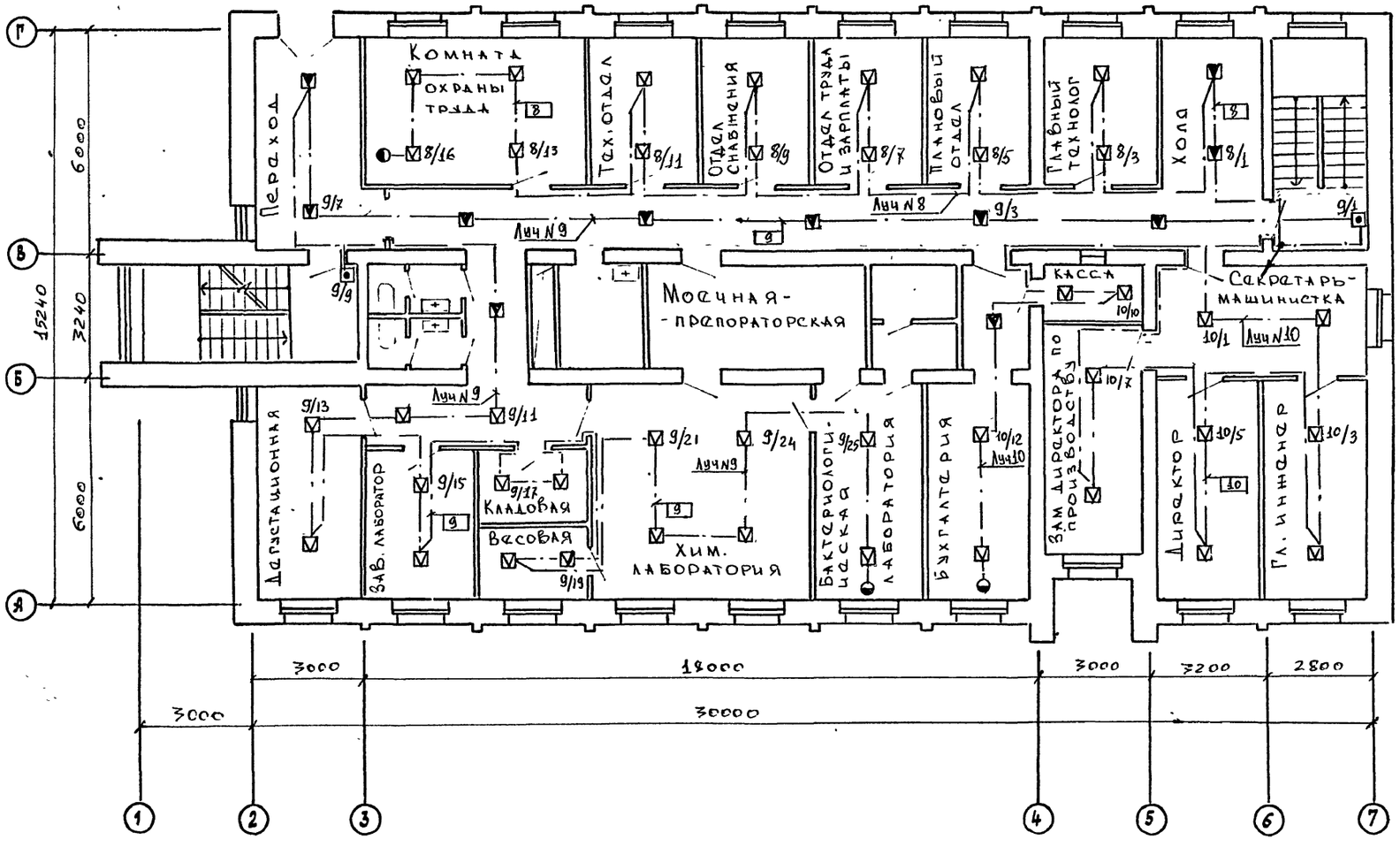

1 Условные обозначения и примечания см. лист N7

				416-1-260.92-ПС.ОС			
Привязан	Инж	Утенкова		Административно-бытовой корпус на 150 чел	Стадия	Лист	Листов
	Зав гр	Дацкевич			Р	9	
	Гл.спец	Вейнберг					
	Н.контр	Вейнберг		Пожарная сигнализация План расположения (окончание)	ГИПРОРЫБХОЗ Москва		
Инв N	Нач.отд	Маслов					

25469-03 (74)

Формат А2

Инв.№ подл. | Подпись и дата | Взам.инв.№

gost.e-ecolog.ru