ТИПОВОЙ ПРОЕКТ

416-1-260.92

АДМИНИСТРАТИВНО-БЫТОВОЙ КОРПУС НА 150 ЧЕЛ.

АЛЬБОМ II

АР	АРХИТЕКТУРНЫЕ РЕШЕНИЯ	СТР. 3-23
ТМ	ТЕХНОЛОГИЧЕСКИЕ РЕШЕНИЯ	СТР. 24-25
КЖ	КОНСТРУКЦИИ ЖЕЛЕЗОБЕТОННЫЕ	СТР. 26-37

25469-02

Отпускная цена
на момент реализации
указана в счет- накладной

gost.e-ecolog.ru

ТИПОВОЙ ПРОЕКТ

416-1-260.92

АДМИНИСТРАТИВНО-БЫТОВОЙ КОРПУС НА 150 ЧЕЛ.

АЛЬБОМ II

ПЕРЕЧЕНЬ АЛЬБОМОВ

Альбом I	ПЗ	Общая пояснительная записка
Альбом II	АР	Архитектурные решения
	ТМ	Технологические решения
	КЖ	Конструкции железобетонные
Альбом III	ОВ	Отопление и вентиляция
	ВК	Внутренний водопровод и канализация
	ЭМ	Силовое электрооборудование
	ЭО	Электрическое освещение
	АП	Автоматизация
	СС	Связь и сигнализация
	ПС.ОС	Пожарная и охранная сигнализация
Альбом IV	СО	Спецификации оборудования
Альбом V	ВМ	Ведомости потребности в материалах
Альбом VI	СМ	Сметы

РАЗРАБОТАН:

ЦНИИПРОМЗДАНИЙ

Зам. директора института — В.В.Быков

Зав. отделом реконструкции — Б.Л.Валкин

Главный инженер проекта — М.Е.Ланда

ГИПРОРЫБХОЗОМ

Главный инженер института — А.И.Симонов

Главный инженер проекта — В.И.Донской

Утвержден и введен в действие ЦНИИПРОМЗДАНИЙ с 03.01.93 г.

Приказ № 63 от 11.08.92 г.

Содержание альбома

Марка	Наименование	Стр.
	Содержание альбома	2
	Архитектурные решения.	
АР-1	Общие данные (начало)	3
АР-2	Общие данные (продолжение)	4
АР-3	Общие данные (окончание)	5
АР-4	План 1-го этажа на отм. 0,000	6
АР-5	План 2-го этажа на отм. 2,800	7
АР-6	План 3-го этажа на отм. 5,600	8
АР-7	Разрезы 1-1, 2-2. План выхода на кровлю и вентшахты на отм. 8,400,	9
АР-8	План кровли. Разрез 3-3. Узлы.	10
АР-9	Фасады 1-7; Г-А	11
АР-10	Фасады 7-1; А-Г	12
АР-11	Планы полов. Экспликация полов.	13
АР-12	Схема расположения сборных перегородок 1-го этажа.	14
АР-13	Схема расположения сборных перегородок 2-го этажа.	15
АР-14	Схема расположения сборных перегородок 3-го этажа.	16
АР-15	План отверстий в стенах и перегородках 1-го этажа.	17
АР-16	План отверстий в стенах и перегородках 2-го этажа.	18
АР-17	План отверстий в стенах и перегородках 3-го этажа и на отм. 8,400.	19
АР-18	Вентшахты. Узлы и детали.	20
АР-19	Закладные рамы РМ-1÷РМ-4 решетка для вытирания ног МР-1. Узлы.	21
АР-20	Осанные блоки ОБ-1, ОБ-2.	22
АР-21	Технологические чертежи столовой-раздаточной на 25 пос. мест.	23
	Технологические решения	
ТМ-1	Лаборатория. Общие данные. План расположения оборудования.	24
ТМ-2	Лаборатория. Спецификация	25

Марка	Наименование	Стр.
	Конструкции железобетонные	
КЖ-1	Общие данные (начало)	26
КЖ-2	Общие данные (окончание)	27
КЖ-3	Схема расположения фундаментных плит и фундаментных блоков	28
КЖ-4	Сечения 1-1÷6-6.	29
КЖ-5	Схема расположения подпольных каналов	30
КЖ-6	Схема расположения панелей перекрытий над 1 этажом.	31
КЖ-7	Схема расположения панелей перекрытий над 2 этажом.	32
КЖ-8	Схемы расположения панелей перекрытий над 3 и техническим этажами.	33
КЖ-9	Монолитные участки МУ1, МУ2, МУ3.	34
КЖ-10	Схема расположения подвесных потолков 1 и 2 этажей. Фрагмент 1.	35
КЖ-11	Схема расположения подвесных потолков 3 этажа. Разрезы 1-1, 2-2.	36
КЖ-12	Схема расположения элементов приямка при 1	37

Альбом II

Ведомость основных комплектов рабочих чертежей

Обозначение	Наименование	Примечание
416-1-260.92-ПЗ	Общая пояснительная записка	Альбом I
416-1-260.92-ТМ	Технологические решения	Альбом II
416-1-260.92-АР	Архитектурные решения	Альбом II
416-1-260.92-КЖ	Конструкции железобетонные	Альбом II
416-1-260.92-ОВ	Отопление и вентиляция	Альбом III
416-1-260.92-ВК	Внутренние водопровод и канализация	Альбом III
416-1-260.92-ЭМ	Силовое электрооборудование	Альбом III
416-1-260.92-ЭО	Электрическое освещение	Альбом III
416-1-260.92-АП	Автоматизация производства	Альбом III
416-1-260.92-СС	Связь и сигнализация	Альбом III
416-1-260.92-ПС.ОС	Пожарная и охранная сигнализация	Альбом III
416-1-260.92-СО	Сборник спецификаций оборудования	Альбом IV
416-1-260.92-ВМ	Ведомости потребности в материалах	Альбом V
416-1-260.92-С	Сметы	Альбом VI

Ведомость спецификаций

Лист	Наименование	Примечание
АР-2	Спецификация элементов заполнения проемов	
АР-9	Спецификация заполнения оконных проемов	
АР-12	Спецификация сборных гипсобетонных перегородок 1 этажа	
АР-13	Спецификация сборных гипсобетонных перегородок 2 этажа	
АР-14	Спецификация сборных гипсобетонных перегородок 3 этажа	
АР-19	Спецификация материалов к листу АР-19	
АР-20	Спецификация материалов к листу АР-20	

Ведомость ссылочных и прилагаемых документов

Обозначение	Наименование	Примечание
	ссылочные документы	
1.136-10	Двери деревянные внутренние для жилых и общественных зданий	
1.136.5-19	Двери деревянные наружные для жилых и общественных зданий	
1.236-5, вып. 2	Противопожарные двери общественных зданий	
1.136.5-23, вып. 2	Окна и балконные двери деревянные для жилых зданий	
1.136.5-24, вып. 1	Подоконные деревянные доски для жилых и общественных зданий	
1.038.1-1, вып. 1, вып. 6	Перемычки железобетонные	
2.244-1, вып. 4	Полы	
1.131.9-21	Панели перегородок гипсобетонные для жилых зданий	
2.230-1, вып. 5	Перегородки из мелкоштучных материалов, гипсобетонные и столярные	
2.230-2, вып. 1	Детали стен и перегородок общественных зданий.	
2.236-2, вып. 1	Детали примыкания оконных и дверных блоков в общественных зданиях	
2.260-1, вып. 3	Бесчердачные невентилируемые покрытия каркасно-панельных зданий	
3.006.1-2.87, вып. 2	Плиты. Опорные подушки. Рабочие чертежи.	
1.400-15	Унифицированные закладные изделия железобетонных конструкций для крепления технологических коммуникаций и устройств	
	Прилагаемые документы	
АР.СО	Спецификация оборудования столовой-раздаточной на 25 посадочных мест	Альбом IV
АР.СО	Спецификация гардеробного оборудования	Альбом IV
ВМ	Ведомость потребности в материалах	Альбом V

Ведомость основных комплектов рабочих чертежей марки АР

Лист	Наименование	Примечание
АР-1	Общие данные (начало)	
АР-2	Общие данные (продолжение)	
АР-3	Общие данные (окончание)	
АР-4	План 1 этажа на отм. 0,000	
АР-5	План 2 этажа на отм. 2,800	
АР-6	План 3 этажа на отм. 5,600	
АР-7	Разрезы 1-1; 2-2. План выхода на кровлю и венткамеры на отм. 8,400	
АР-8	План кровли. Разрез 3-3. Узлы	
АР-9	Фасады 1-7; Г-А	
АР-10	Фасады 7-1; А-Г	
АР-11	План полов. Экспликация полов.	
АР-12	Схема расположения сборных перегородок 1го этажа	
АР-13	Схема расположения сборных перегородок 2го этажа	
АР-14	Схема расположения сборных перегородок 3го этажа	
АР-15	План отверстий в стенах и перегородках 1го этажа	
АР-16	План отверстий в стенах и перегородках 2го этажа	
АР-17	План отверстий в стенах и перегородках 3го этажа и на отм. 8,400	
АР-18	Венткамеры. Узлы и детали.	
АР-19	Закладные рамы РМ-1÷РМ-4. Решетка для вытирания ног МР-1. Узлы.	
АР-20	Оконные блоки ОБ-1, ОБ-2.	
АР-21	Технологические чертежи столовой-раздаточной на 25 посадочных мест.	

Привязан:

Инв. N

Рабочий проект разработан в соответствии с действующими нормами и правилами и предусматривает мероприятия, обеспечивающие взрывную, взрывопожарную и пожарную безопасность при эксплуатации здания.

Главный инженер проекта /Ланда/

Основные строительные показатели

N п/п	Наименование	Ед. изм.	Кол-во
1	Площадь застройки	м²	526,3
2	Общая площадь	м²	1165,0
3	Строительный объем	м³	4604,8

416-1-260.92 АР

Зав.отд.	Валкин	
Н.контр.	Авдеев	
ГИП	Ланда	
Гл.конс.	Минервин	
Зав.гр.	Авдеев	
Архит.	Куликова	

Административно-бытовой корпус на 150 человек

Общие данные (начало)

Стадия	Лист	Листов
РП	1	21

ЦНИИПРОМЗДАНИЙ

Инв. N подл. | Подпись и дата | Взам. инв. N

25469-02 4

Альбом II

Ведомость перемычек

Марка поз.	Схема сечения
пр1	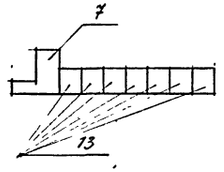
пр2	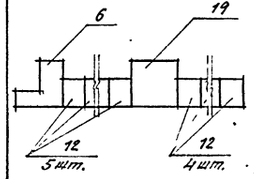
пр3	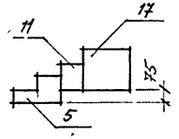
пр4	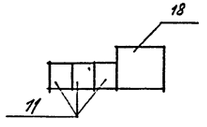
пр5	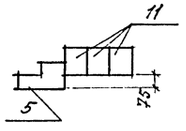
пр6	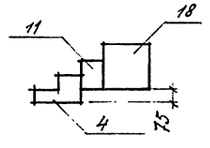
пр7	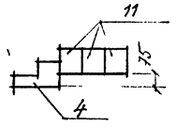

Ведомость перемычек

Марка поз.	Схема сечения
пр8	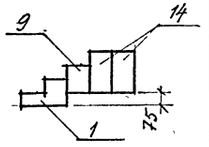
пр9	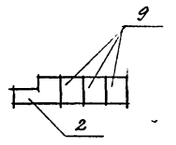
пр10	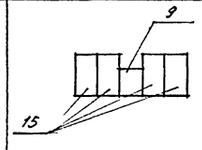
пр11	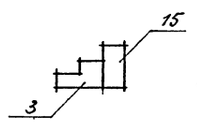
пр12	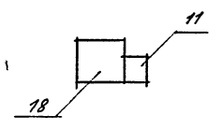
пр13	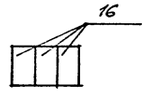
пр14	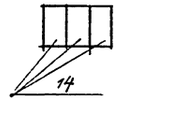

Ведомость перемычек

Марка поз.	Схема сечения
пр15	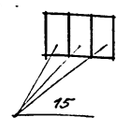
пр16	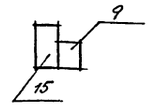
пр17	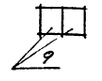
пр18	
пр19	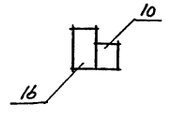
пр20	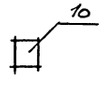

Ведомость перемычек

Марка поз.	Схема сечения
пр21	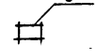
пр22	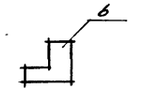
пр23	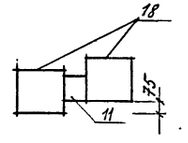

Ведомость проемов дверей

Марка поз.	Размер проема, мм
1	710 х 2070
2	710 х 2070
3	710 х 2070
4	710 х 2070
5	1010 х 2070
6	1010 х 2070
7	1010 х 2070
8	1010 х 2070
9	1300 х 2150
10	1300 х 2150
11	1510 х 2150
12	1510 х 2150
13	910 х 1570
14	1010 х 2070

* Перемычки поз. 14÷19 заложить в кладку со стороны опирания плит перекрытия.

Спецификация заполнения проемов

Марка, поз.	Обозначение	Наименование	Кол.	Масса ед. кг	Примечание
		Перемычки			
1	1.038.1-1 Вып.6	1ПФ10-2	1	60	
2	1.038.1-1 Вып.6	1ПФ13-2	6	80	
3	1.038.1-1 Вып.6	1ПФ14-4	2	85	
4	1.038.1-1 Вып.6	1ПФ17-5	57	103	
5	1.038.1-1 Вып.6	1ПФ19-6	4	120	
6	1.038.1-1 Вып.6	2ПФ25-8	3	210	
7	1.038.1-1 Вып.6.	2ПФ30-8	1	255	
8	1.038.1-1, Вып.1	1ПБ10-1	20	20	
9	1.038.1-1, Вып.1	2ПБ13-1	41	54	
10	1.038.1-1 Вып.1	2ПБ16-2	5	65	
11	1.038.1-1 Вып.1	2ПБ19-3	102	81	
12	1.038.1-1 Вып.1	2ПБ25-3	18	103	
13	1.038.1-1 Вып.1	2ПБ29-4	10	120	
14	1.038.1-1 Вып.1	3ПБ13-37	47	85	см. примеч.
15	1.038.1-1 Вып.1	3ПБ16-37	57	102	То же
16	1.038.1-1 Вып.1	3ПБ18-37	28	119	— " —
17	1.038.1-1 Вып.1	5ПБ18-27	1	250	— " —
18	1.038.1-1 Вып.1	5ПБ21-27	53	287	— " —
19	1.038.1-1 Вып.1	5ПБ27-37	2	375	— " —
		Дверные блоки			
1	1.136-10	Дверной блок ДГ21-7	15		
2	1.136-10	Дверной блок ДГ21-7л	11		
3	1.136-10	Дверной блок ДГ21-7в	6		
4	1.136-10	Дверной блок ДГ21-7лв	3		
5	1.136-10	Дверной блок ДГ21-10	35		
6	1.136-10	Дверной блок ДГ21-10л	13		
7	1.136-10	Дверной блок Д021-10у	3		
8	1.136-10	Дверной блок Д021-10лу	2		
9	1.136-10	Дверной блок Д021-13	5		
10	1.136-10	Дверной блок Д021-13у	2		
11	1.136.5-19	Дверной блок ДН21-15л	6		
12	1.136.5-19	Дверной блок ДН21-15в	2		
13	1.136.5-19	Дверной блок ДС16-9ГУ	1		
14	1.236-5, вып.2	Дверной блок ДП 2.07	3		

Привязан

Инв. №

Зав.отд.	Балкин		
Н.контр.			
ГИП	Панда		
Гл.конс.	Минервин		
Зав.гр.	Алеев		
Зав.гр.	Кудрявцев		
Архит.	Куликова		

416-1-260.92 АР

Административно-бытовой корпус на 150 чел.

Стадия	Лист	Листов
РП	2	

Общие данные (продолжение)

ЦНИИПРОМЗДАНИЙ

25469-02 5

Инв. № подл. | Подпись и дата | Взам. инв. №

Альбом II

Ведомость отделки помещений

Наименование или номер помещения	Потолок.		Стены или перегородки		Низ стен или перегородок (панель)			Примечание
	площадь $м^2$	вид отделки	площадь $м^2$	вид отделки	площадь $м^2$	вид отделки	высота мм	
101 – 108, 110, 112 – 115, 124, 125, 128, 201 – 204, 219, 221, 222, 301 – 310, 312, 316, 321 – 326	618,4	Затирка. Окраска белой водоэмульсионной краской ВА-27 ГОСТ 28196-89		Затирка поверхностей сборных перегородок. Окраска водоэмульсион. краской ВА-27 ГОСТ 28196-89		Глазурованная плитка ГОСТ 6141-91 около умывальников 1600 × 1000 (h)		Штукатурка сложным раствором только кирпичных стен
121, 315	67,3	То же		То же. Окраска матовой масляной краской ГОСТ 8292-85				То же
207, 208 212, 213	142,4	—"—		То же Окраска водоэмульсионной краской ВА-27 ГОСТ 28196-89		эмалевая краска	2000	—"—
109, 111, 116, 120 127, 205, 210, 214, 215, 225, 311, 320	89,4	Затирка. Известковая побелка		То же Окраска силикатной краской ГОСТ 18958-73		Глазурованная плитка около умывальников 1600 × 1000 (h)		—"—
114, 117, 118, 119, 122, 126, 223, 224, 313, 314, 318, 319, 327, 328	109,5	Затирка. Белая водоэмульсионная краска ВА-27 ГОСТ 28196-89		То же Окраска водоэмульсионной краской ВА-27 ГОСТ 28196-89		Глазурованная плитка ГОСТ 6141-91	2000	—"—
123, 206, 209, 211, 216, 217, 218, 317.	98,0	Затирка. Белая масляная краска ГОСТ 8292-85		То же Окраска белой масляной краской ГОСТ 8292-85		То же	2000	—"—
220	50,3	Затирка. Облицовка звукопоглощ. пленкой на пенополиуретановой подоснове.		Штукатурка Облицовка звукопоглощ. пленкой на пенополиуретановой подоснове.	—	—	—	

Инв. № подл. | Подпись и дата | Взам. инв. №

1. За условную отметку 0,000 принят уровень пола 1го этажа административно-бытового корпуса, соответствующий абсолютной отметке ☐.

2. Примененные в проекте конструкции имеют пределы огнестойкости и распространение огня по строительным конструкциям, требуемые по СНиП 2.01.02-85 для зданий II степени огнестойкости.

3. Наружные стены из кирпича керамического рядового полнотелого обыкновенного КР 75/1650/35/ ГОСТ 530-80 с одновременной облицовкой в полкирпича с фасадной стороны кирпичом керамическим лицевым ГОСТ 7484-78 марки 100 на цементно-песчаном растворе марки 50.

4. Внутренние стены и перегородки из кирпича керамического рядового полнотелого обыкновенного КР 75/1650/35/ ГОСТ 530-80 на цементно-песчаном растворе марки 25 и из гипсобетонных панелей по серии 1.131.9-21.

5. При кладке кирпичных стен и перегородок заложить:
— в оконные и дверные проемы деревянные антисептированные пробки по 2 шт. с каждой стороны для крепления оконных и дверных коробок;
— закладные элементы для крепления наружной лестницы и радиостойки
— анкеры для крепления сборных перегородок и обрамления проемов венткамер.
Деревянные элементы, соприкасающиеся с кладкой, бетоном, металлом должны быть антисептированы и пропитаны антипиренами.

6. Утеплитель кровли – пенобетон с объемным весом 300 кг/м³ толщиной 300мм. Теплоизоляция перегородок и перекрытий воздухозаборных шахт – минераловатные плиты (ГОСТ 10140-80) толщиной – 80мм, пола тип 6* над входом толщиной – 50мм, γ = 125 кг/м³ Звукоизоляция перекрытий из древесноволокнистой изоляционной плиты (ГОСТ 4598-86*).

7. Горизонтальную гидроизоляцию стен выполнять из цементного раствора состава 1:2 толщиной 30мм ниже уровня пола на 30мм.

8. По периметру здания устроить асфальтовую отмостку шириной 750мм толщиной 30мм по плотно утрамбованному щебеночному основанию.

9. При возведении каменных конструкций в зимних условиях необходимо руководствоваться указаниями СНиП 3.03.01-87, а при выполнении отделочных и стекольных работ в зимнее время – указаниями СНиП 3.04.01-87.

10. В кирпичных стенах наружную поверхность кладки вести из отборного керамического лицевого кирпича (ГОСТ 7484-78) с расшивкой швов вогнутым валиком. Кладку внутренних стен и перегородок, предназначенных под штукатурку, вести впустошовку.

11. Металлические решетки воздухозабора и металлическую лестницу на кровле окрасить эмалью ПФ-115 (ГОСТ 6465-76) по слою грунта ГФ-021, ГФ-0119, ПФ-020.

12. Оконные и наружные дверные блоки окрасить масляной краской ГОСТ 8292-85 за 2 раза. Оконные блоки – краской светлых тонов, дверные блоки – темных тонов.

13. Мероприятия по защите конструкций от вибрации работающего вентиляционного оборудования заключаются в их установке на виброоснования.

				416-1-260.92 АР			
Привязан:	Зав. отд.	Валкин		Административно-бытовой корпус на 150 человек.	Стадия	Лист	Листов
	Н. контр.				РП	3	-
	ГИП	Ланда					
	Гл. конс.	Минервин		Общие данные (окончание)	ЦНИИПРОМЗДАНИЙ		
	Зав. гр.	Федеев					
Инв. №	Архит.	Куликова					

25469-02 6

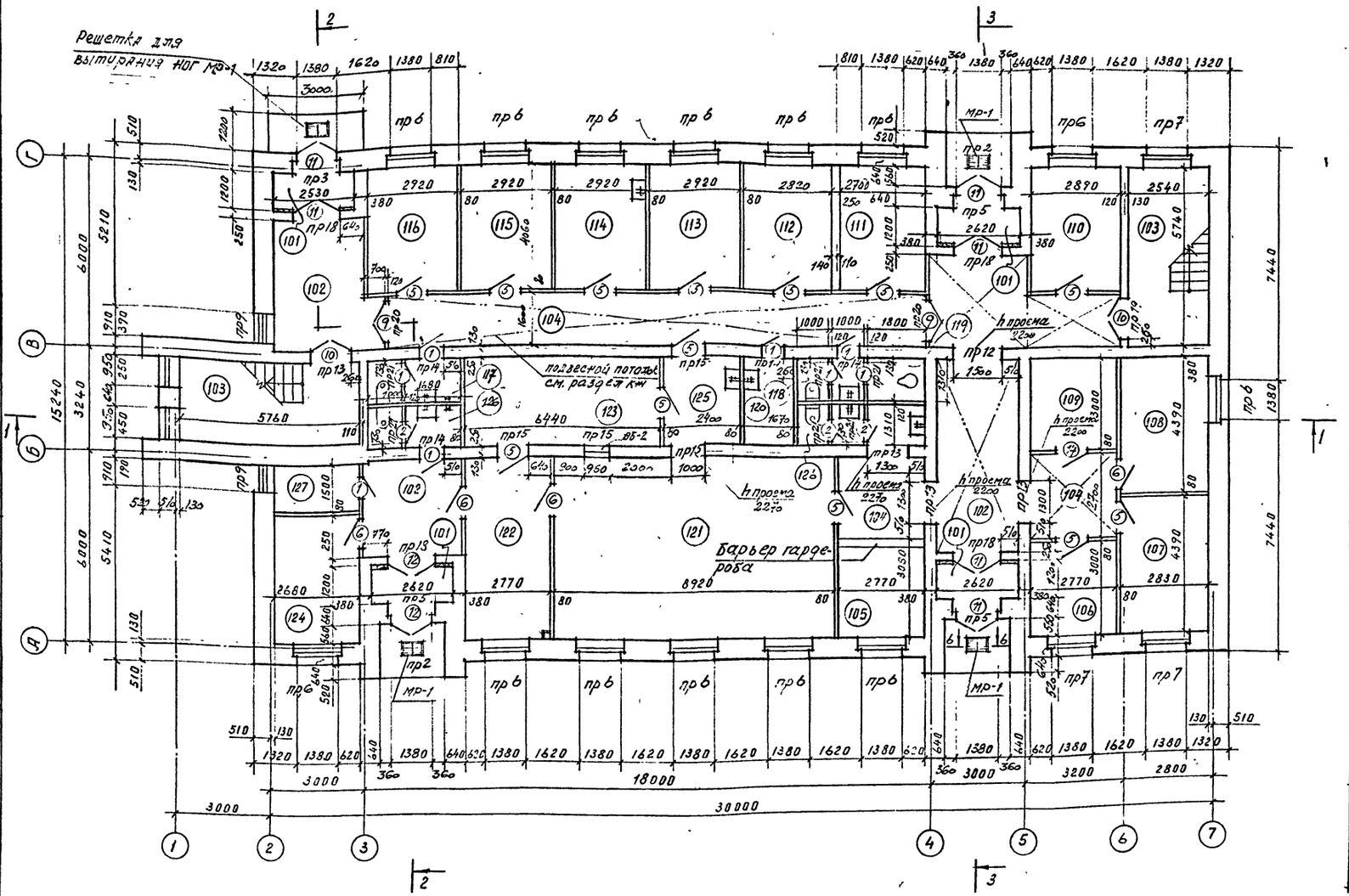

Экспликация помещений

№ по плану	Наименование	Площадь м²
101	Тамбур	12,4
102	Вестибюль	52,5
103	Лестничная клетка	29,2
104	Коридор	41,6
105	Гардероб	8,3
106	Бюро пропусков	8,3
107	Отдел найма	12,4
108	Камера хранения	12,4
109	Электрощитовая	8,3
110	Комната охраны	11,7
111	Тепловой пункт	11,0
112	Отдел кадров	11,4
113	Комнаста общественных организаций	11,8
114	Медицинский пункт	11,8
115	Радиоузел	11,8
116	Архив	11,8
117	Мужской сан. узел	3,5
118	Женский сан. узел	2,6
119	Комната личной гигиены женщин	2,4
120	Кладовая уборочного инвентаря	4,6
121	Обеденный зал на 24 пос. м. столовой-раздаточной	51,2
122	Подсобное помещение	15,9
123	Моечная	18,0
124	Гардероб	11,0
125	Тамбур	6,0
126	Санузел столовой	3,5
127	Кладовая уборочного инвентаря	4,0
128	Место для мытья рук при столовой	2,4

1. Общие примечания см. АР-5.
2. Подпольные каналы и приямок см. АР-11.
3. Металлические решетки для вытирания ног см. АР-19.
4. Технологические чертежи столовой - раздаточной на 25 пос. мест см. АР-21.
5. Разрез 6-6 см. АР-19

Зав.отд	Валкин		416-1-260.92 АР	
Н.контр.				
ГИП	Ланда		Административно-бытовой корпус на 150 чел.	Стадия: РП; Лист: 4; Листов:
Гл.конст.	Минервин			
Зав.гр.	Авдеев		План 1-го этажа на отм. 0,000	ЦНИИПРОМЗДАНИЙ
Зав.гр.	Кудрявцев			
Архитр.	Куликова			

Привязан:

Инв. №

25469-02 7

Согласовано:
Нач. отд. ЭПО Усков
Нач. отд. ВК Брюченко
Нач. отд. ТВ Уманский

Инв. № подл. | Подпись и дата | Взам. инв. №

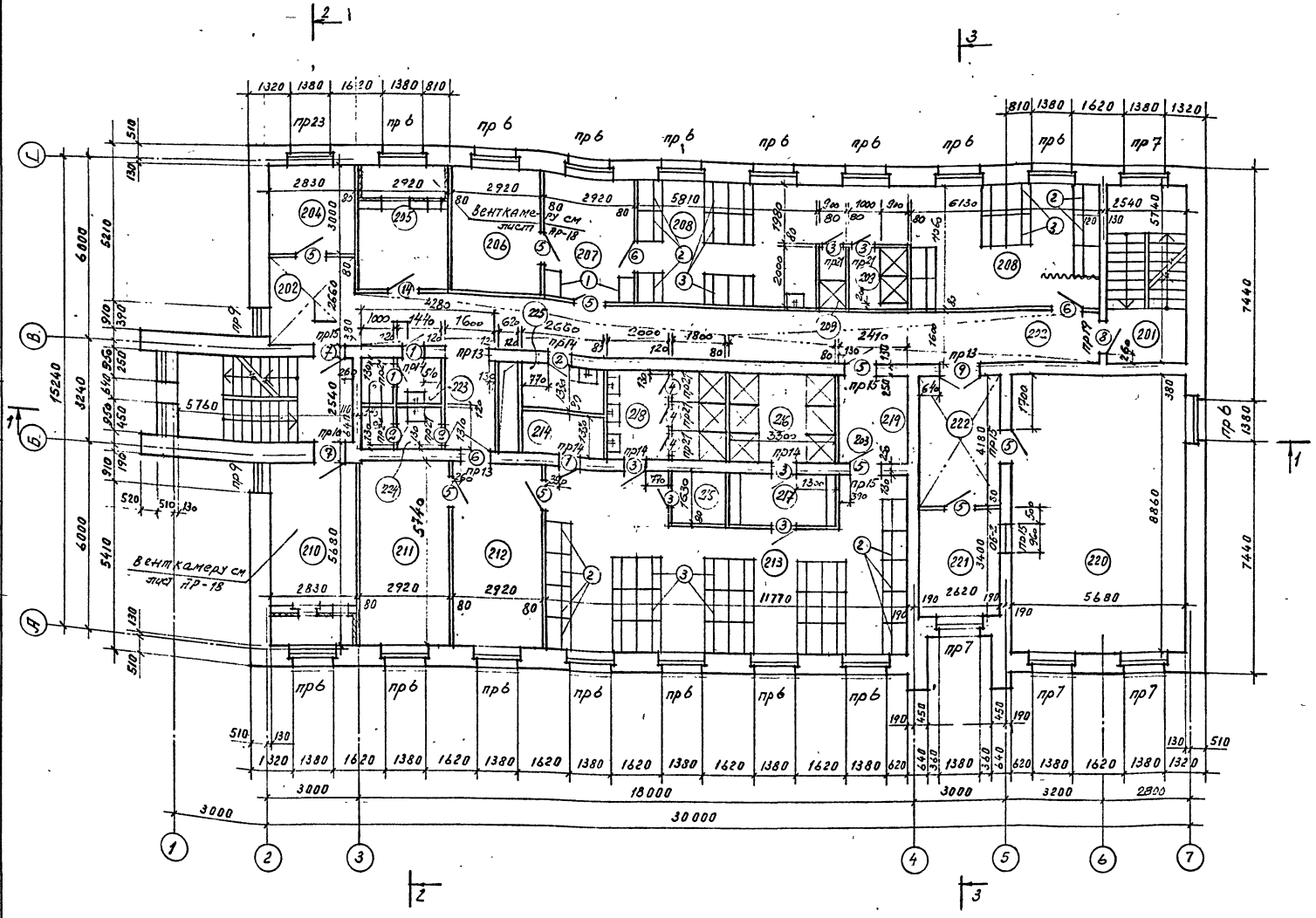

Экспликация помещений

№ по плану	Наименование	Площадь м²
201	Лестничная клетка	—
202	Коридор	55,0
203	Тамбур	3,0
204	Комната дежурного персонала. Маникюрная	8,5
205	Приточная венткамера №1	11,8
206	Комната сушки спецодежды	11,8
207	Помещение для переодевания	11,8
208	Мужской гардероб ул., дом. и спецодежды кат. 1-б, в, 2-а, 4-2б	54,4
209	Мужская душевая	5,6
210	Приточная венткамера №2	16,1
211	Комната сушки спецодежды	15,8
212	Помещение для переодевания	16,8
213	Женский гардероб ул., дом. и спецодежды кат. 2-в, 4-2б, 4.	59,7
214	Кладовая грязной спецодежды	3,4
215	Кладовая чистой спецодежды	2,9
216	Женская душевая	13,9
217	Преддушевая	5,3
218	Умывальная	10,4
219	Место бытовых услуг	3,0
220	Комната психологической разгрузки. Основной зал.	50,3
221	КПР. Операторская	8,9
222	КПР. Вспомогательное помещение	10,9
223	Мужской сан. узел	3,2
224	Женский сан. узел.	3,2
225	Кладовая уборочного инвентаря	3,4
226	Шкафы чистой и грязной спецодежды.	

1. Общие примечания см. на лр-6
2. Позиции шкафов приведены в спецификации гардеробного оборудования альбом V.

согласовано:

Инв. № подл. | Подпись и дата | Взам. инв. № | Инв. № отд. ЭНО Кондрашова | Инв. № отд. ЭК Бачинина | Инв. № отд. ТВ Ушакина

Привязан:

Инв. №

Зав. отд	Валкин		416-1-260.92 ПО
Н. контр.			
ГИП	Ланда		Административно-бытовой корпус на 150 чел
Гл. конст.	Минервин		Стадия: РП; Лист: 5; Листов:
Зав. гр.	Авдеев		План 2-го этажа на отм. 2,800
Зав. гр.	Кудрявцев		ЦНИИПРОМЗДАНИЙ
Архит.	Куликова		

25469-02 8

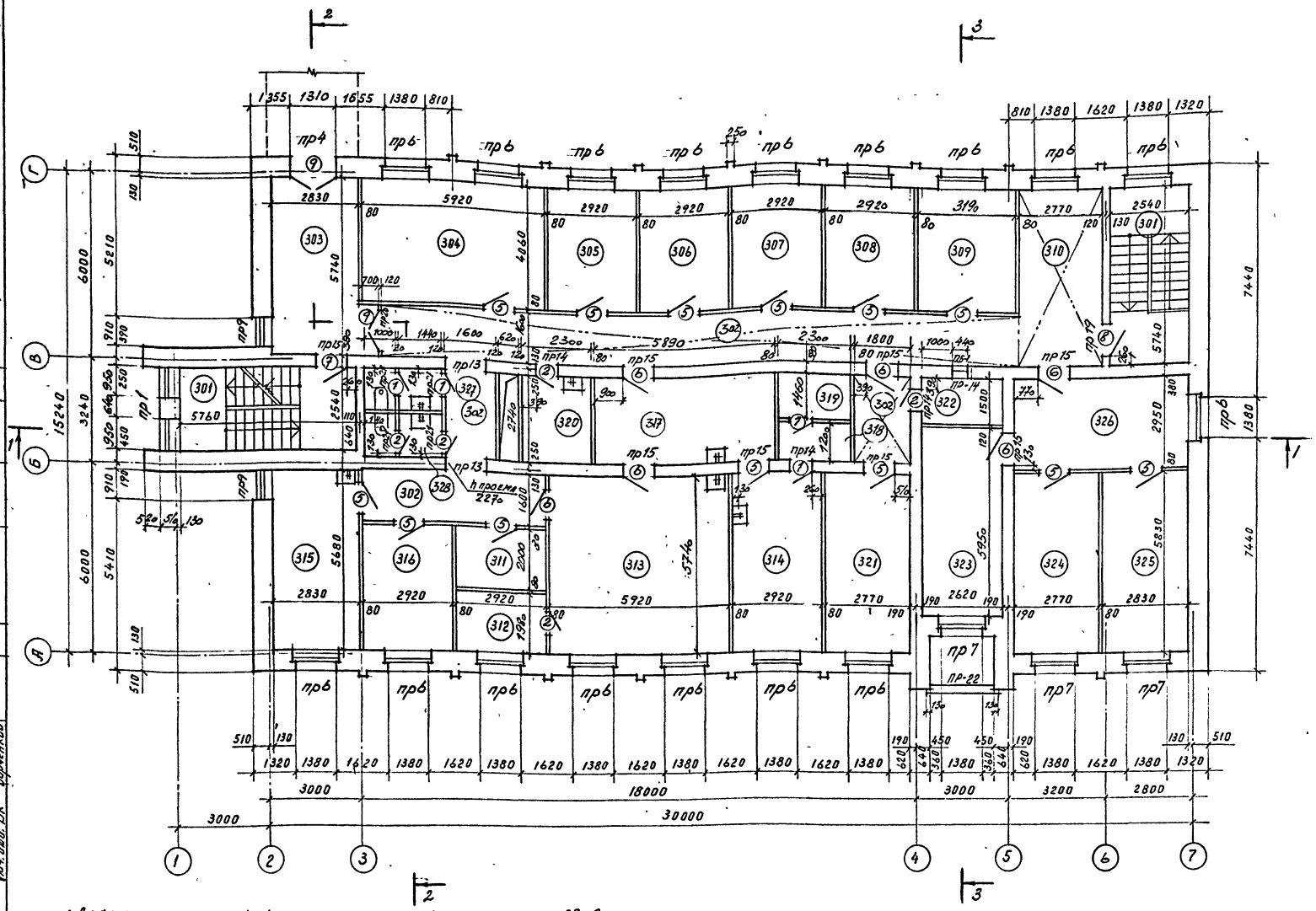

Экспликация помещений

N по плану	Наименование	Площадь м²
301	Лестничная клетка	—
302	Коридор	56,4
303	Переход	17,2
304	Комната охраны труда	24,0
305	Технический отдел	11,8
306	Отдел материально-технического снабжения	11,8
307	Отдел труда и зарплаты	11,8
308	Плановый отдел	11,2
309	Главный технолог	13,0
310	Холл	11,5
311	Кладовая	5,8
312	Весовая	5,8
313	Химическая лаборатория	34,0
314	Бактериологическая лаборатория	16,8
315	Дегустационная	16,1
316	Заведующий лабораторией	11,8
317	Моечная - препараторская	16,2
318	Тамбур	2,8
319	Бокс	3,4
320	Кладовая уборочного инвентаря	6,3
321	Бухгалтерия	15,9
322	Касса	7,6
323	Зам. директора по производству	15,6
324	Директор	16,1
325	Главный инженер	16,5
326	Секретарь-машинистка	16,1
327	Мужской сан узел	3,2
328	Женский сан. узел	3,2

1. Ведомость и спецификацию заполнения проемов см. АР-2.
2. Разрезы 1-1; 2-2 см. АР-7. Разрез 3-3 см. АР-8.
3. Оконные блоки ОБ-1, ОБ-2 см. АР-20.
4. Технологические чертежи лабораторий см. раздел ТХ.
5. Схема расположения сборных перегородок см. АР-12 ÷ АР-14.
6. Планы отверстий в стенах и перегородках см. АР-15 ÷ АР-17.
7. Перемычки устанавливать на растворе марки 50
8. Для предотвращения расслоения кладки и её внезапного разрушения кирпичные стены армировать сетками из 6-А-I, ГОСТ 5781-82* с ячейкой 100мм через 5 рядов кладки по высоте.

Зав. отд	Валкин		
Н. контр			
ГИП	Ланда		
Гл. конст	Минервин		
Зав. гр.	Авдеев		
Зав. гр.	Кудрявцева		
Архит	Куликова		

Привязан:

Инв. №

416-1-260.92 АР

Административно-бытовой корпус на 150 чел

Стадия	Лист	Листов
РП	6	

План 3-го этажа на отм. 5.600.

ЦНИИПРОМЗДАНИЙ

Нач. отд ТВ Уманский

Нач. отд ЭНО Маслов

Нач. отд. ТХ Федько

Нач. отд. ВК Борченков

Взам. инв. №

Подпись и дата

Инв. № подл.

25469-02 9

Альбом II

Слой гравия гост 8268-82* МРз 100 на битумно-латексной эмульсионной мастике БЛЭМ-20 по ТУ 21-27-76-88-12 мм
Битумно-латексная эмульсионная мастика БЛЭМ-20 по ТУ 21-27-76-88, армированная 2-мя слоями стекломатериалов марок ССС, СС-1 по ТУ-6-11-99-75-5 мм
Стяжка из цементно-песчаного раствора марки 50-15 мм
Утеплитель - пенобетон γ = 300 кг/м³ - 300 мм
Засыпка керамзитовым гравием по уклону от 20 до 140 мм
Сборные железобетонные плиты

Разрез 1-1

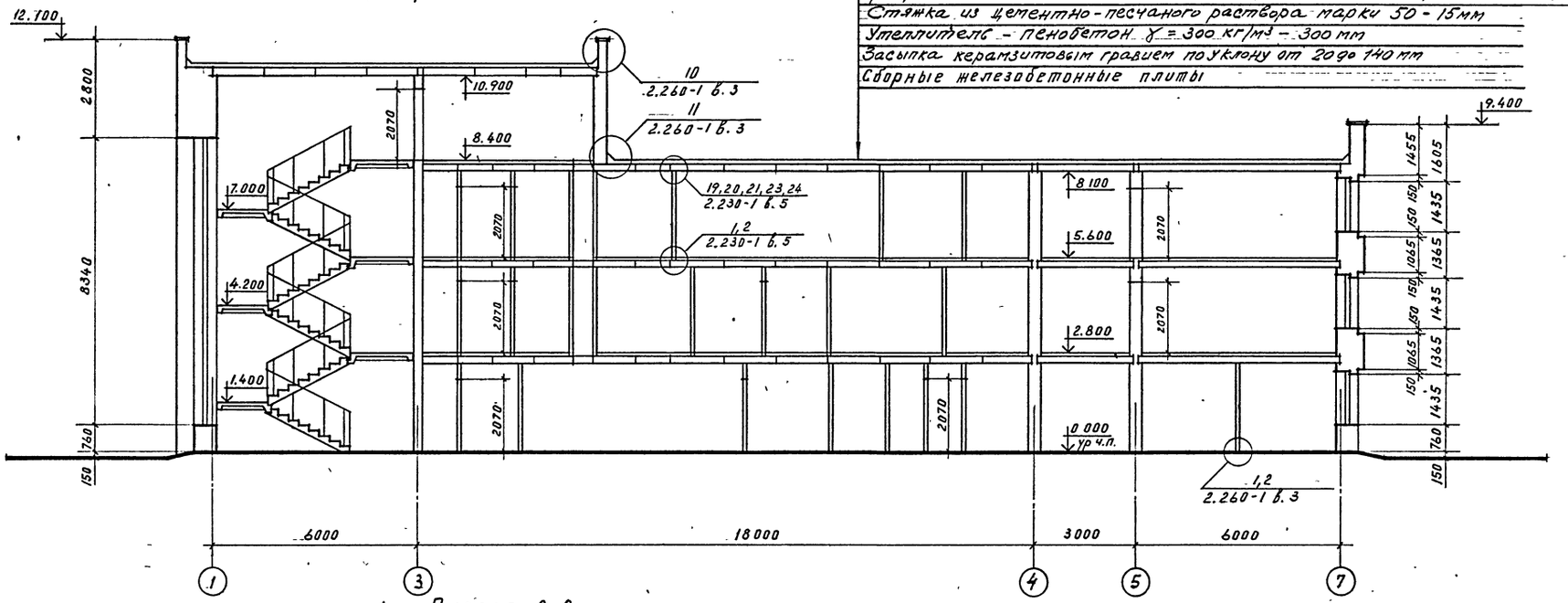

Разрез 2-2

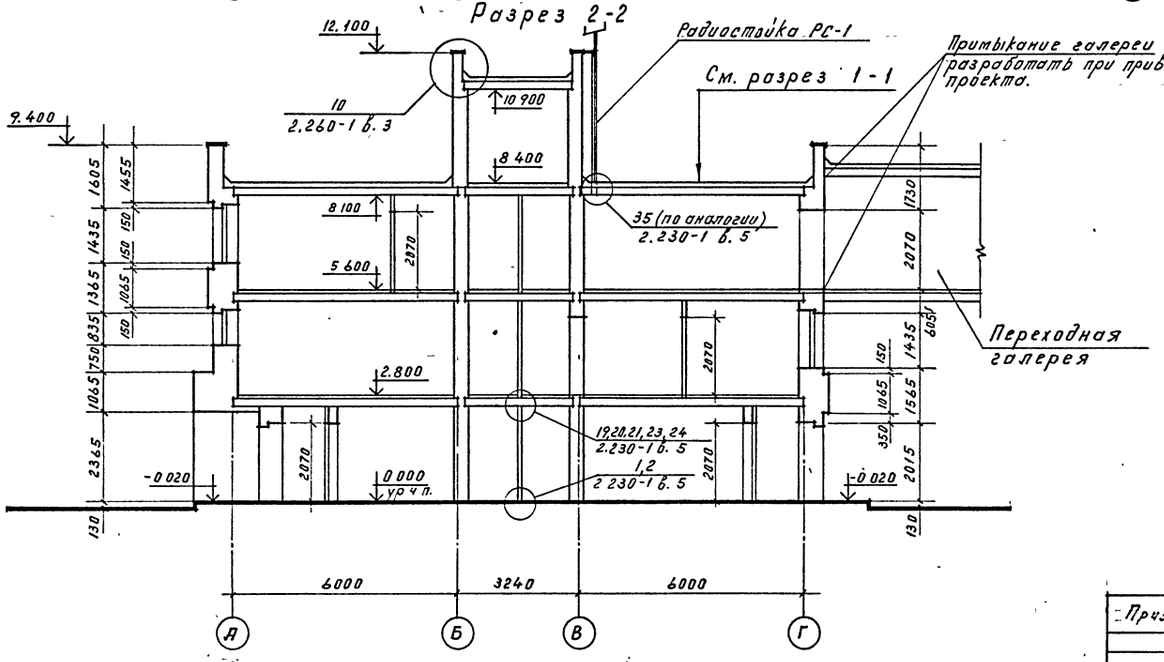

План выхода на кровлю и венткамеры на отм. 8.400.

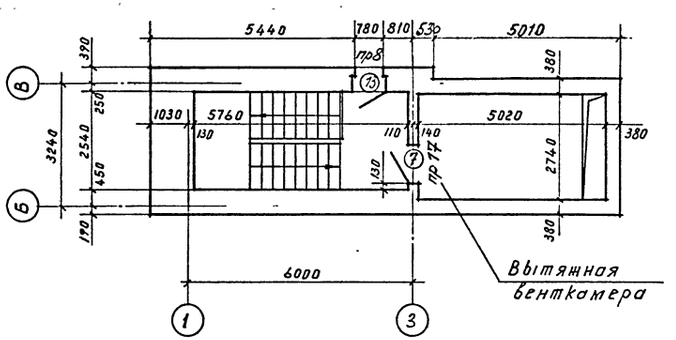

Общие примечания см. АР-6.

				416-1-260.92 АР
Зав. отд.	Валкин			
Н. контр.				
ГИП	Ланда			Административно-бытовой корпус на 150 чел.
Гл. конст.	Минервин			
Зав. гр.	Авдеев			
Зав. гр.	Кудрявцева			Разрезы 1-1, 2-2. План выхода на кровлю и венткамеры на отм. 8,400.
Архит.	Куликова			

Стадия	Лист	Листов
РП	7	

ЦНИИПРОМЗДАНИЙ

Привязан:

Инв. № подл. | Подпись и дата | Взам. инв. № | Нач. отд. ЭНО Маслов | Нач. отд. ТВ Уманский

25469-02 10

Альбом II

План кровли

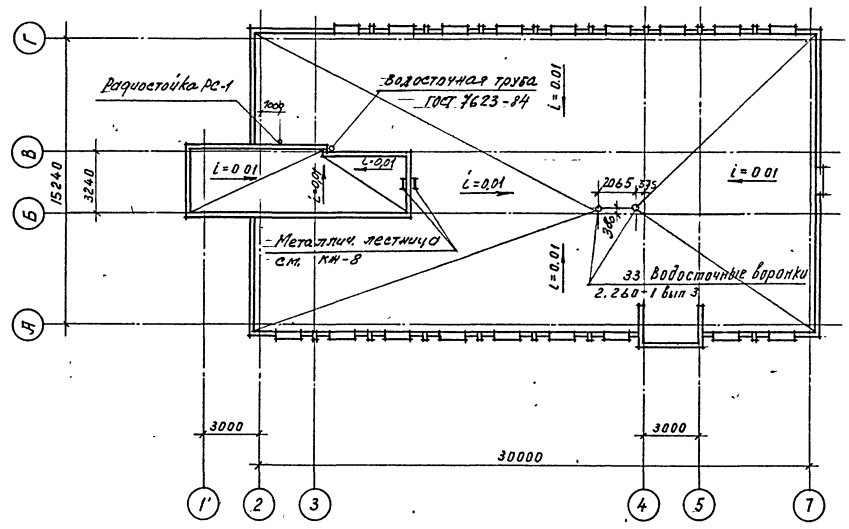

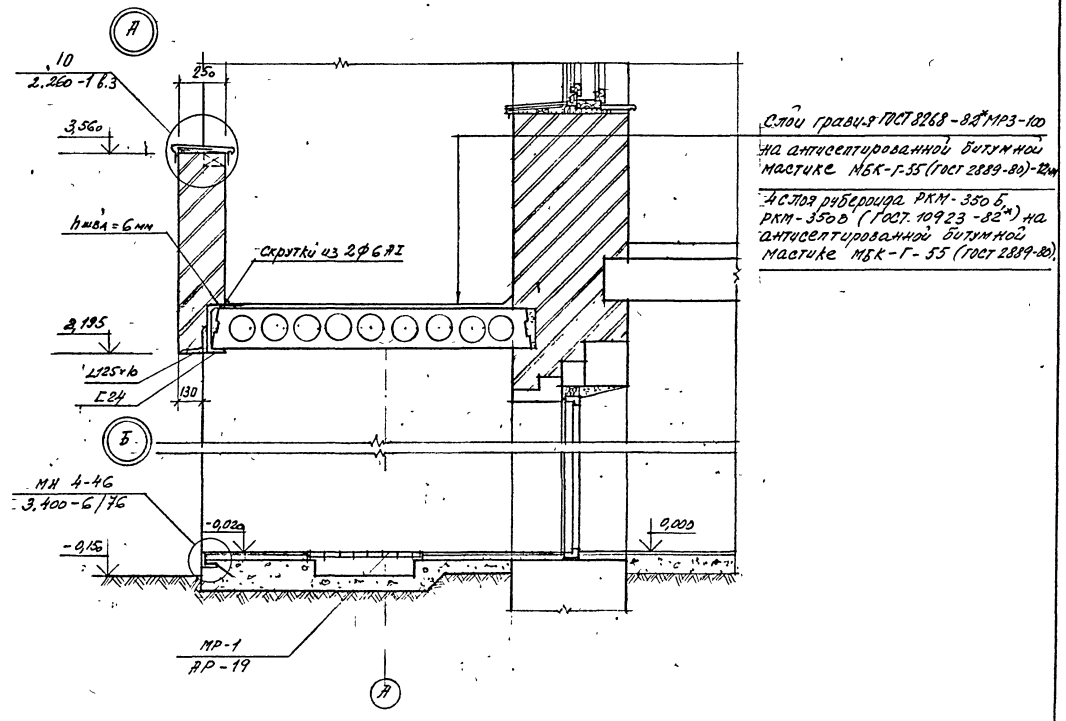

Разрез 3-3

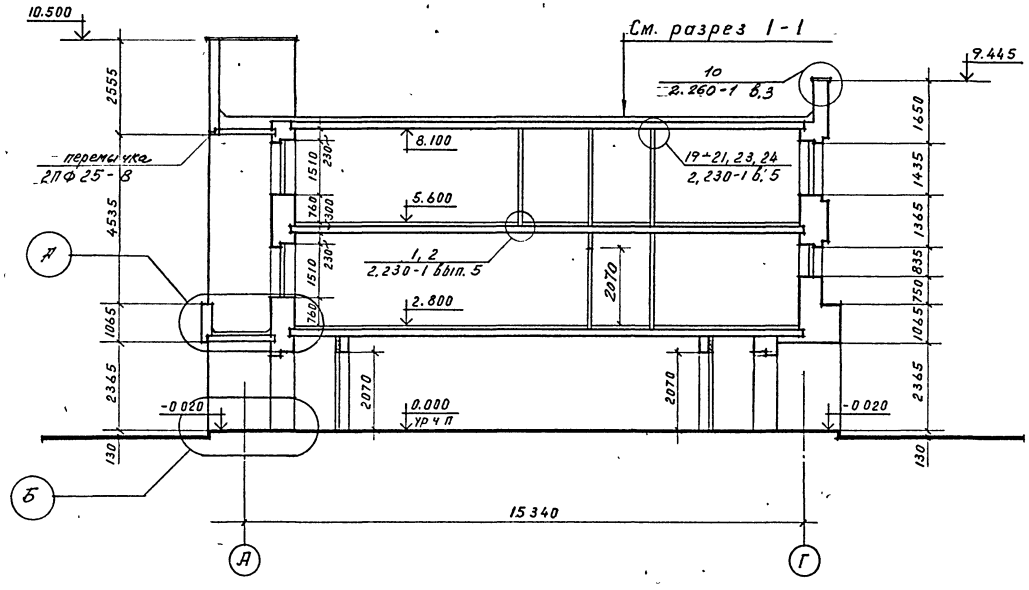

1. При устройстве кровли соблюдать требования правил производства работ и правил техники безопасности в соответствии со СНиП III-20-74 и СНиП III-4-80. Для безопасного ведения работ по кровле разработать мероприятия по противопожарной защите и контролю за выполнением правил пожарной безопасности и техники безопасности при производстве строительно-монтажных работ.
2. В местах примыкания к вертикальным поверхностям на карнизах, в ендовах, в коньке, в местах перегибов рубероидного ковра прокладывать дополнительные слои рубероида в соответствии с деталями 9, 11, 33, 35 сер. 2.260-1 вып. 3
3. В местах крепления оцинкованной кровельной стали к парапетам швы тщательно промазать герметизирующей мастикой I категории качества ГОСТ 14791-79 покрыть лаком БТ-577, ГОСТ 5631-79.*
4. По поверхности основания из цементно-песчаного раствора предусмотреть огрунтовку в соответствии с п. 2.22 СНиП II-26-76 „Кровли".

			416-1-260.92 АР	
Зав. отд	Валкин			
Н контр.				
ГИП	Ланда		Административно-бытовой корпус на 150 чел.	Стадия: РП; Лист: 8; Листов:
Гл конст	Минервин			
Зав гр	Авдеев			
Зав. гр.	Кудрявцева		План кровли. Разрез 3-3 узлы.	ЦНИИПРОМЗДАНИЙ
Архит.	Куликова			

Привязан:

Инв. №

Инв. № подл. | Подпись и дата | Взам. инв. № | Нач. отд. ЭНО | Маслов | Нач. отд. ВК | Барченков

25469-02 11

Альбом II

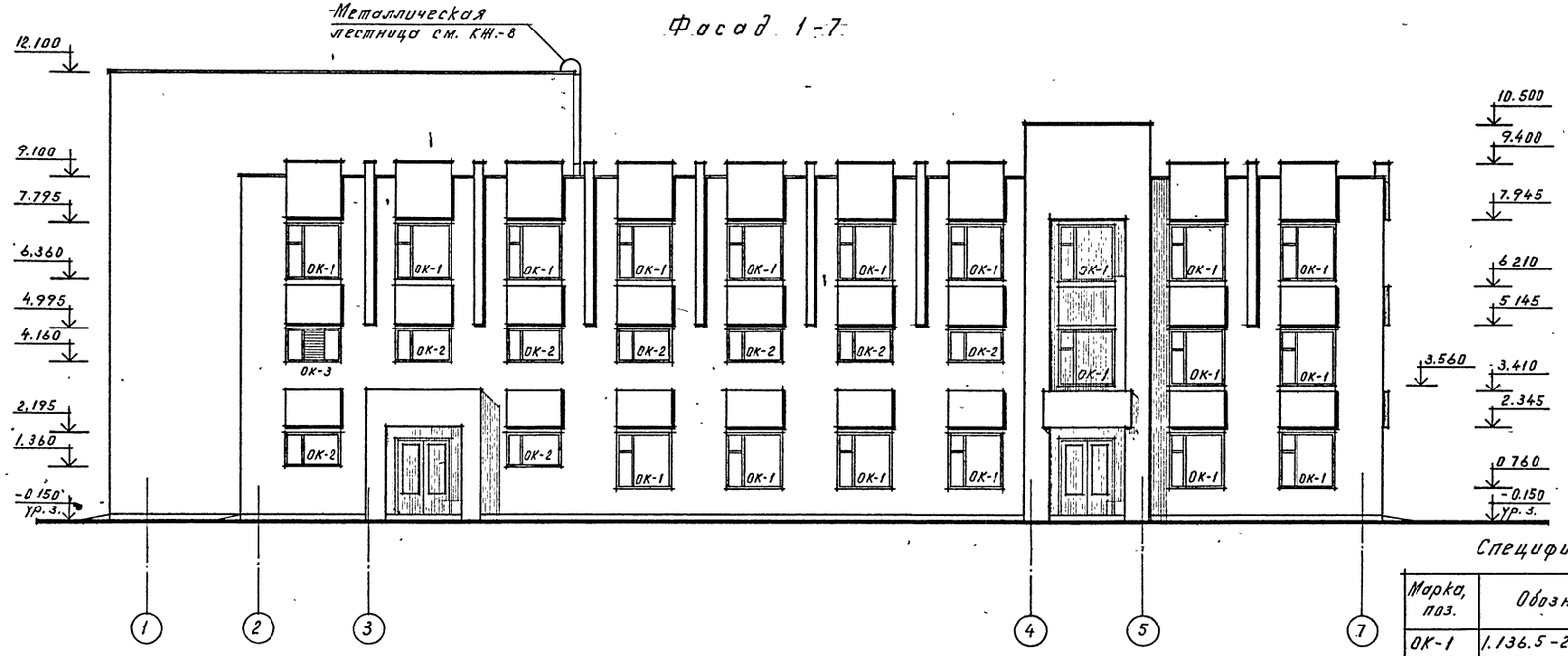
Фасад 1-7

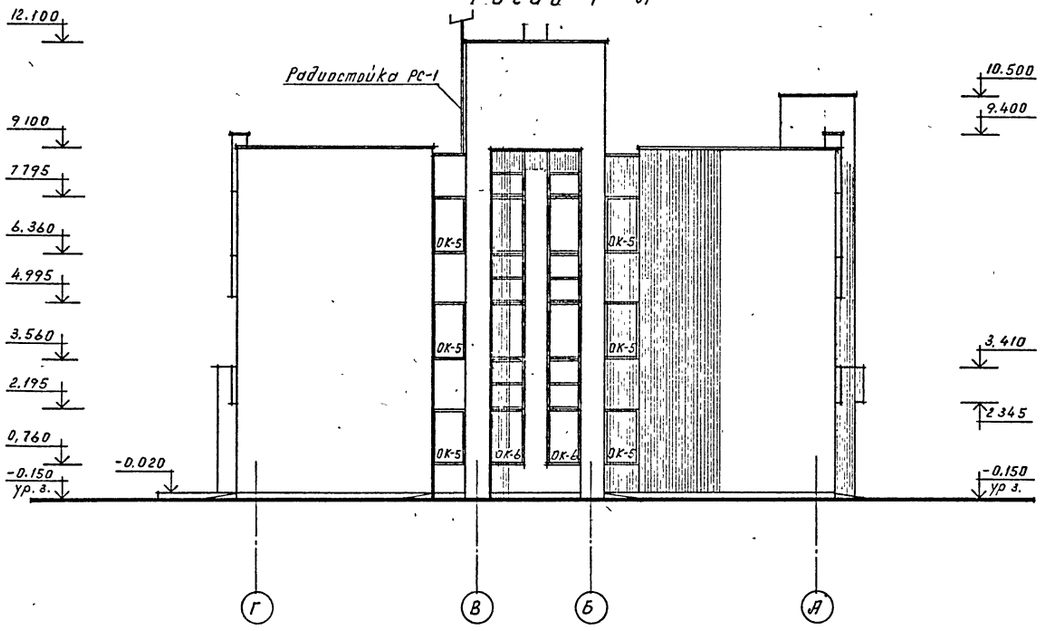
Фасад Г-А

Спецификация заполнения оконных проемов.

Марка, поз.	Обозначение	Наименование	Кол.	Масса, ед., кг	Примечание
ОК-1	1.136.5-23 вып. 2	Окно ОР 15-15	39		
	1.135.5-24 вып. 1	Подоконная доска ПД 16-35-1	39	9,5	
ОК-2	1.136.5-23 вып 2	Окно ОР 9-15	15		
	1.135.5-24 вып. 1	Подоконная доска ПД 16-35-1	15	9,5	
ОК-3	1.136.5-23 вып. 2	Окно ОР 9-15	1		С одинар перепл.
		Жалюзийная сборка			по черт. ОВ
ОК-4	1.136 5-23 вып. 2	Окно ОР 9-15	1		С одинарн перепл
		Жалюзийная сборка			по черт. ОВ
ОК-5	1.136.5-23 вып. 2	Окно ОР 15-9А	6		
	1.135.5-24 вып. 1	Подоконная доска ПД 10-35-1	6	6,0	
ОК-6	1.136 5-23 вып. 2	Окно ОР 15-9А	6		
	1.136.5-23 вып. 2	Окно ОР 12-9	6		
	1.135.5-24 вып 1	Подоконная доска ПД 10-35-1	2	6,0	

Схемы заполнения оконных проемов см АР-10

Зав.отд.	Валкин		
Н контр.			
ГИП	Ланда		
Гл конст.	Минервин		
Зав.гр.	Авдеев		
Зав.гр	Кудрявцева		
Архит	Куликова		

Привязан:

Инв. №

416-1-260.92 АР

Административно-бытовой корпус на 150 чел

Стад.	Лист	Листов
РП	9	

Фасады 1-7, Г-А

ЦНИИПРОМЗДАНИЙ

Инв. № подл. | Подпись и дата | Взам. инв. №

25469-02 12

Альбом II

Фасад 7-1

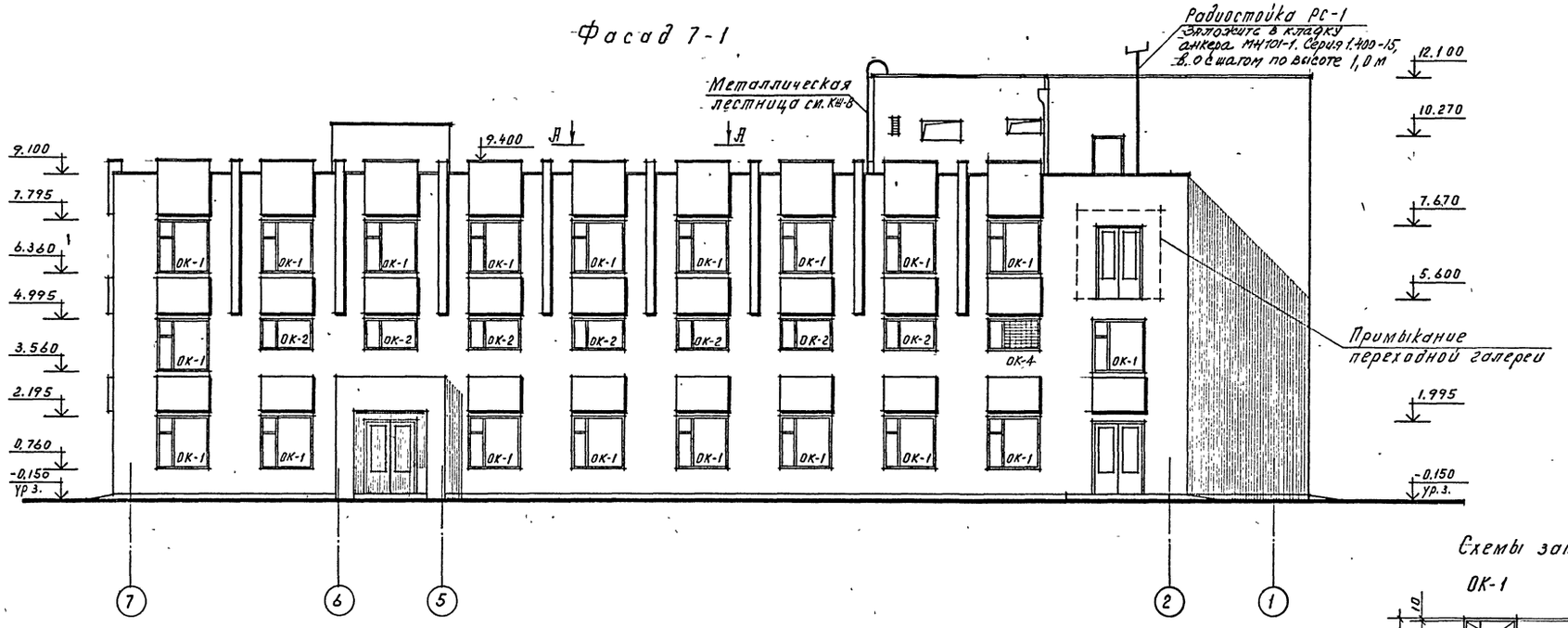

Фасад А-Г

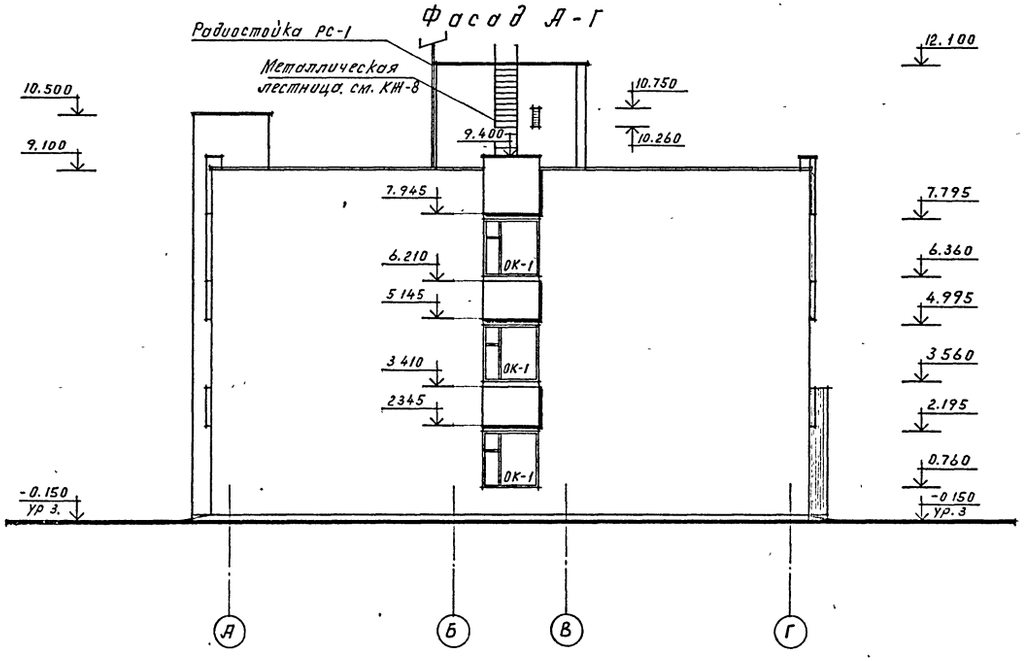

А-А

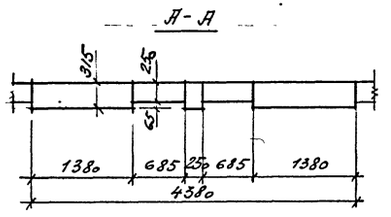

Схемы заполнения оконных проемов

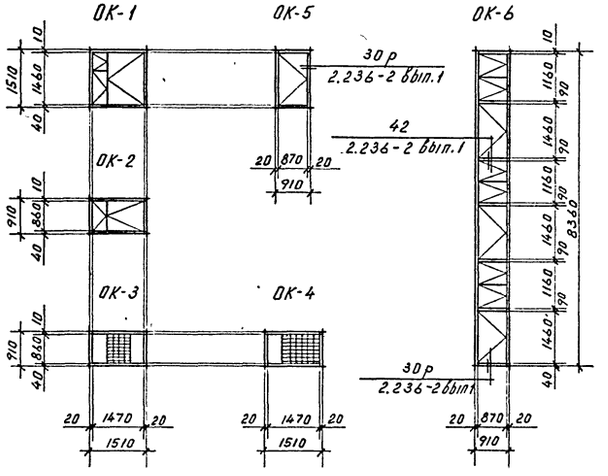

Спецификацию заполнения оконных проемов см. АР-9.

				416-1-260.92 АР	
Зав.отд	Волкин				
Н.контр					
ГИП	Ланда		Административно-бытовой корпус на 150 чел.	Стад.	Лист	Листов
Гл.конст	Минервин			РП	10	
Зав.ср	Абдеев					
Зав.ср.	Кудрявцева		Фасады 7-1, А-Г	ЦНИИПРОМЗДАНИЙ		
Архит.	Куликова					

Привязан:

Инв. N:

Инв. N подл. | Подпись и дата | Взам. инв. N

25469-02 13

Альбом II

План полов на отм 0,000

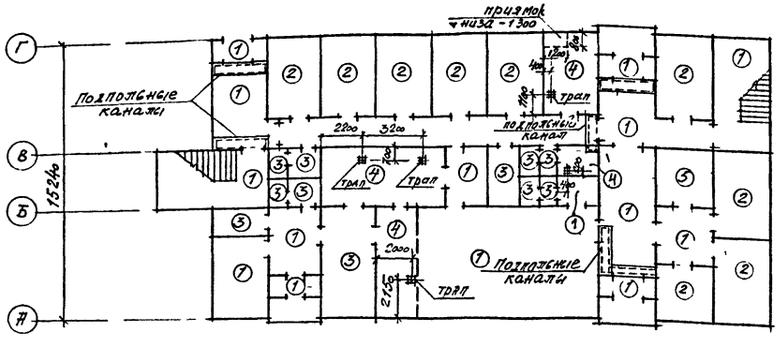

План полов на отм 2,800

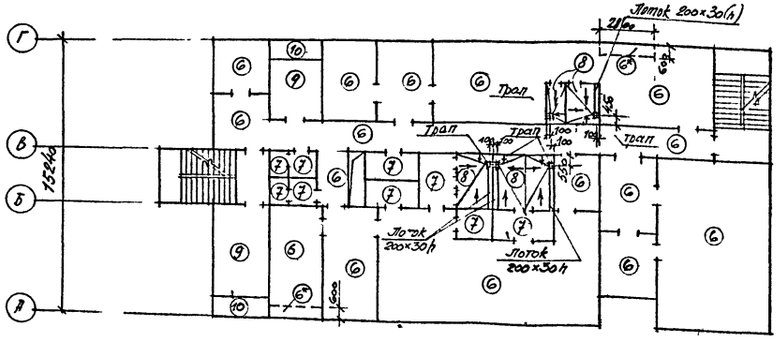

План полов на отм 5,600

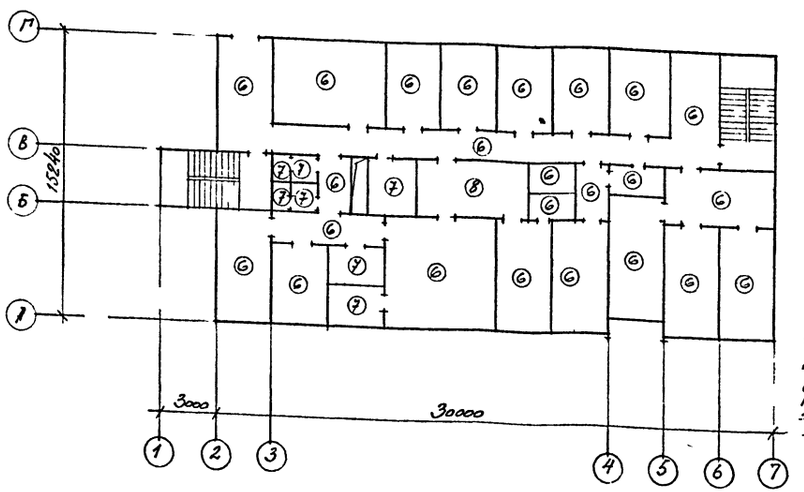

План пола на отм 8400

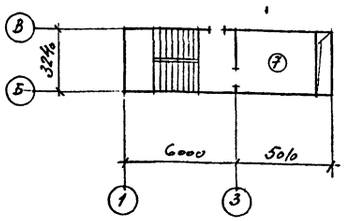

Сточный лоток

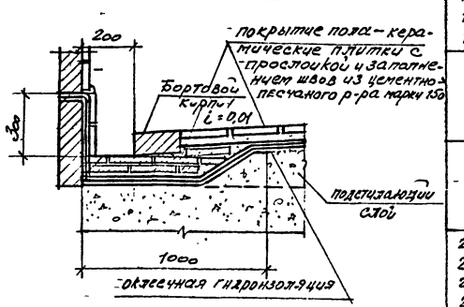

1 Гидроизоляционный слой в мокрых помещениях из 4х слоев изола или гидроизола на прослойке из битумной мастики с температурой размягчения 80°-90°

2 В мокрых помещениях полы выполнять с уклоном к лоткам и трапам 0,010 ÷ 0,015

3 Уплотненный грунт основания принять с плотностью скелета до 1,6 т/м³ с втрамбованным в него слоем щебня или гравия крупностью 40-60 мм.

4 Предусмотреть утепление пола в зонах его примыкания к наружным стенам на ширину 1,5 м слоем шлака или керамзита толщиной 0,15 м

5. Полы в санузлах на отм. 0,000 выполнить на 30 мм ниже уровня полов смежных помещений.

6 Устройство покрытий полов выполнять после прокладки инженерных коммуникаций.

7. Размеры и привязку каналов см раздел КЖ

8. В полах тип 6* звукоизоляционный слой из древесноволокнистой изоляционной плиты заменить на минераловатные жесткие плиты ГОСТ 10140-80, толщиной -30 мм.

Экспликация полов

Наименование или номер помещения по проекту	Тип пола по проекту	Схема пола или номер узла по серии	Элементы пола и их толщина	Площадь пола м²
101-105 121, 124 125, 128	1	243 2 244-1, вып 4	Покрытие - бетон мозаичного состава М 200 - 20 мм	208,0
106-108, 110, 112-116	2	222 2 244-1, вып 4	Покрытие - линолеум с теплозвукоизоляционным слоем (ГОСТ 18108-80) - 6 мм	103,8
117, 118, 120 122, 126, 127	3	240 2 244-1, вып 4	Покрытие - керамические плитки (6787-80) - 13 мм	34,1
111, 119, 121, 123	4	250 2 244-1, вып 4	Покрытие - керамические плитки (6787-80) - 13 мм	22,0
109	5	245 2 244-1, вып 4	покрытие - бетон марки 200-20 мм	8,3
202-204, 206-208, 211-213, 219-222 302-310 313-316 321-326 318, 319	6	67 2 244-1, вып 4	покрытие - линолеум с теплозвукоизоляционным слоем (ГОСТ 18108-80) - 6 мм	680,0
214, 215, 217 223-225 311, 312 320, 327, 328 вентканера на отм 8,400	7	127 2 244-1, вып 4	покрытие - керамические плитки (6787-80) - 13 мм без гидроизоляционного слоя	45,7
209, 216, 218, 317	8	127 2 244-1, вып 4	покрытие - керамические плитки (6787-80) - 13 мм	40,6
205, 210	9	132 2 244-1, вып 4	покрытие - керамические плитки (6787-80) - 13 мм	22,1
205, 210	10		Цементно-песчаный о-р М-200 - 20 мм Гидроизоляционный слой из 2х слоев изола на битумной мастике Цементно-песчаный р-р М 150-40 мм Утеплитель - минераловатные плиты ГОСТ 10140-80, γ = 250 кг/м³ - 50 мм Жел бет плита перекрытия	5,8

Зав отд	Валкин		
Н контр			
Гнп	Ланда		
Гл констр	Минервин		
Зав гр	Авдеев		
Зав гр	Кудрявцев		
Архит.	Куликова		

Привязан:

Инв №

416-1-260 92 АР

Административно-бытовой корпус на 150 человек

Стадия	Лист	Листов
Р П	11	

Планы полов
Экспликация полов

ЦНИИПРОМЗДАНИЙ

25469-02 14

Инв № подл | Подпись и дата | Взам. инв. | Нач отд ВК | Нач отд ТВ | Борченков | Уманский

Альбом II

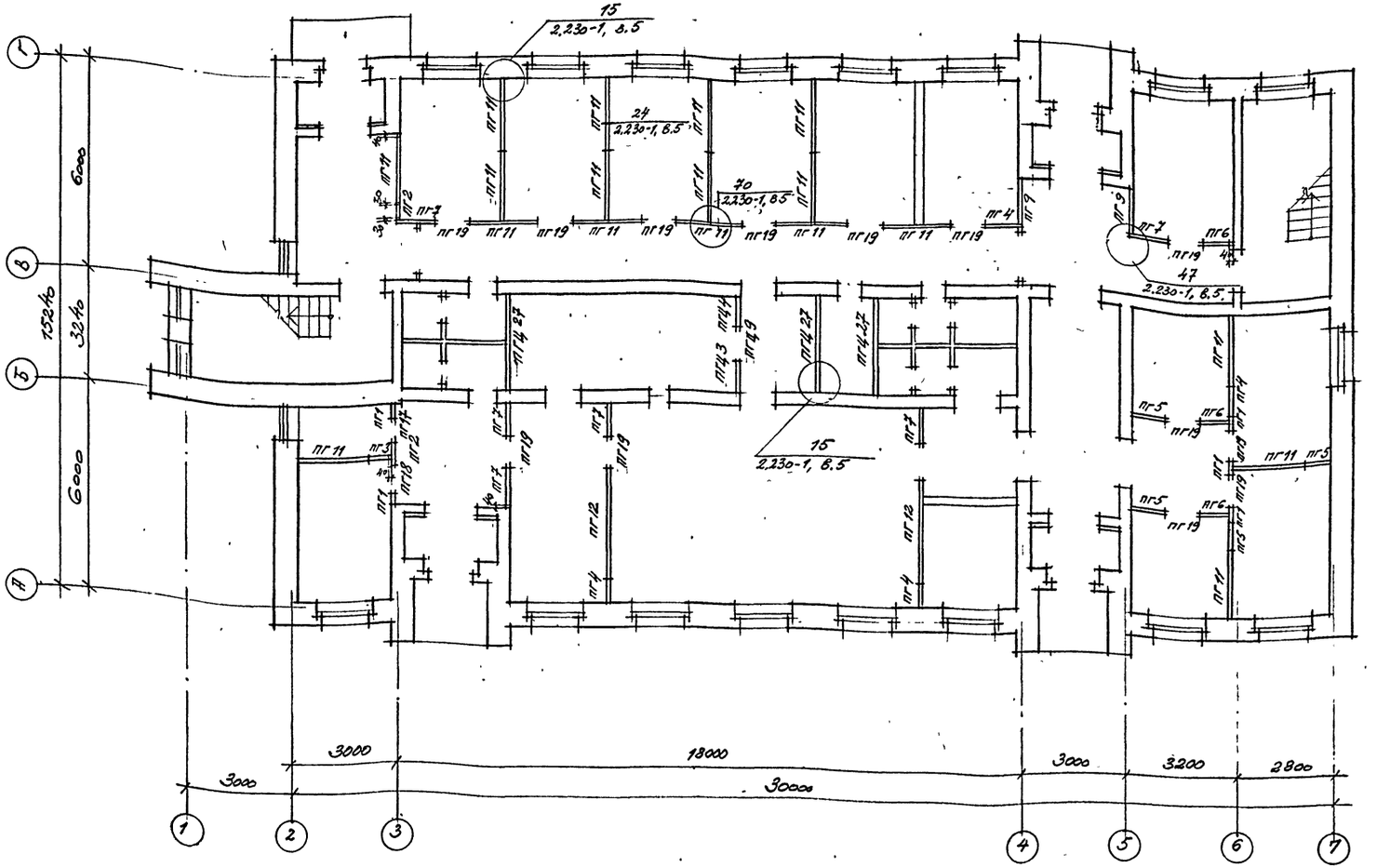

1. Монтаж перегородок вести в соответствии с указаниями серии 2.230-1, выпуск 5.
2. Перегородки, не замаркированные на планах этажей, выполнять из кирпича керамического рядового полнотелого обыкновенного КР75/1650/35/ ГОСТ 530-80 на цементно-песчаном растворе марки 25.

спецификация сборных гипсобетонных перегородок 1-20 этажа

Марка поз	обозначение	наименование	кол.	Масса ед. кг	Примечание	Марка поз.	обозначение	наименование	кол.	Масса ед. кг	Примечание
пг1	1.131.9-21-0100	пг 4.25.8-5г	4	106		пг17	1.131.9-21-1800	пг 7.3.8.8-5г	1	27,3	
пг2	1.131.9-21-0100-04	пг 5.25.8-5г	2	132		пг18	1.131.9-21-2000	пг 9.3.8.8-5г	1	35,2	
пг3	1.131.9-21-0200	пг 6.25.8-5г	1	158		пг19	1.131.9-21-2100	пг 10.3.8.8-5г	7	39,2	
пг4	1.131.9-21-0200-04	пг 7.25.8-5г	4	184							
пг5	1.131.9-21-0300	пг 8.25.8-5г	4	211		пгц3	1.131.9-21-0300	пг 8.25.8-5гц	1	211	
пг6	1.131.9-21-0300-04	пг 9.25.8-5г	3	238		пгц4	1.131.9-21-0300-04	пг 9.25.8-5гц	1	238	
пг7	1.131.9-21-0400	пг 10.25.8-5г	6	264		пгц7	1.131.9-21-1000-04	пг 27.25.8-5гц	3	713	
пг9	1.131.9-21-0600	пг 14.25.8-5г	2	370		пгц9	1.131.9-21-2100	пг 10.3.8.8-5гц	1	39,2	
пг11	1.131.9-21-0900	пг 20.25.8-5г	18	528							
пг12	1.131.9-21-1100	пг 30.25.8-5г	2	792							

Инв. № подл. | Подпись и дата | Взам. инв.

Привязан:

Инв. №

Зав. отд.	Валкин	
Н. контр.		
ГИП	Панга	
Гл. конс.	Минервин	
Зав. гр.	Авдеев	
Зав. гр.	Кудрявцев	
Архит.	Куликова	

416-1-260.92 АР

Административно-бытовой корпус на 150 чел.

Стадия	Лист	Листов
РП	12	

Схема расположения сборных перегородок 1го этажа.

ЦНИИПРОМЗДАНИЙ

25469-02 15

СК

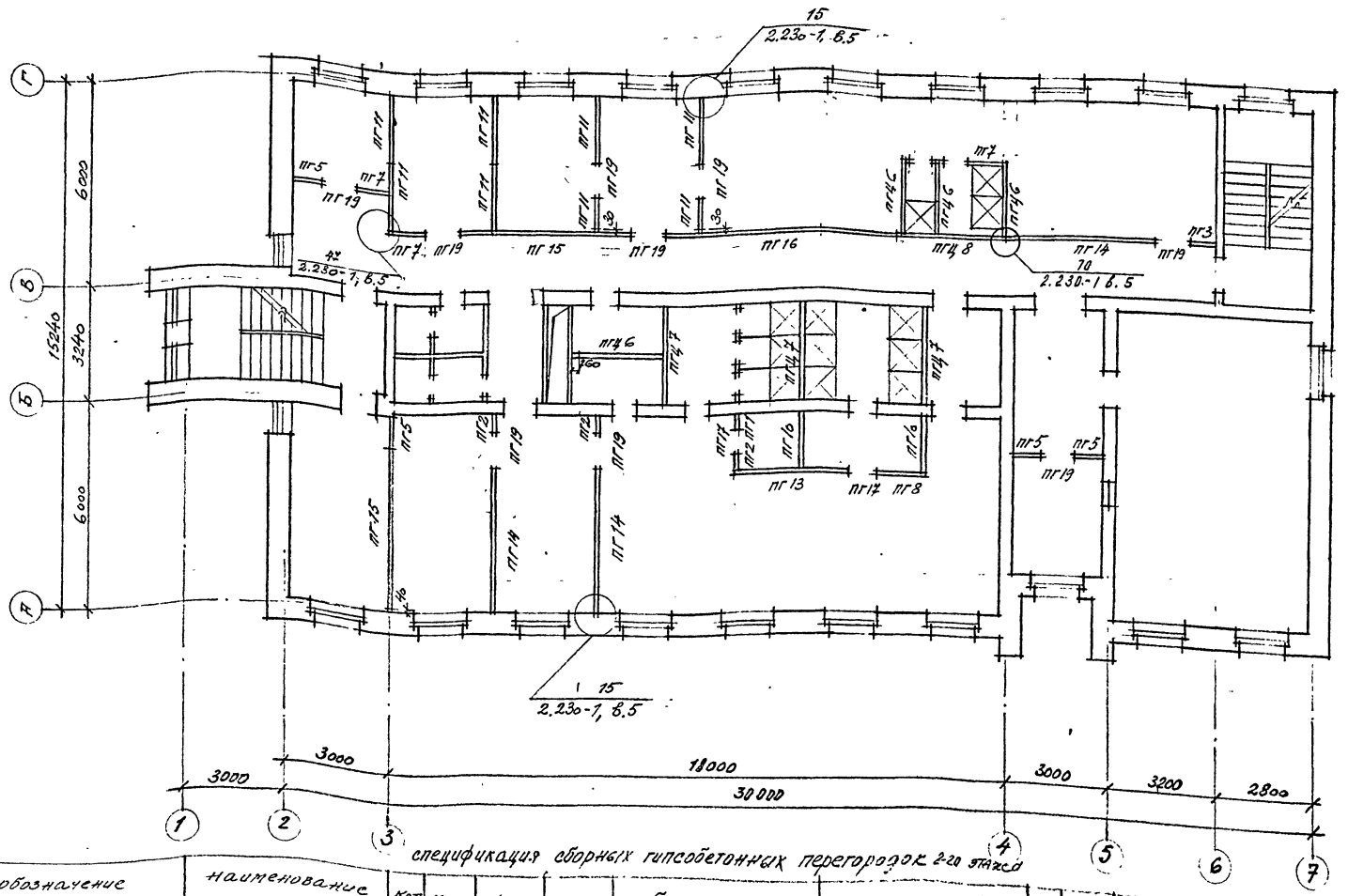

спецификация сборных гипсобетонных перегородок 2-го этажа

Марка поз.	обозначение	наименование	кол.	масса ед.кг	примечание
ПГ1	1.131.9-21-0100	ПГ4.25.8-5Т	1	106	
ПГ2	1.131.9-21-0100-04	ПГ5.25.8-5Т	3	132	
ПГ3	1.131.9-21-0200	ПГ6.25.8-5Т	1	758	
ПГ5	1.131.9-21-0300	ПГ8.25.8-5Т	4	211	
ПГ7	1.131.9-21-0400	ПГ10.25.8-5Т	5	264	
ПГ8	1.131.9-21-0500	ПГ12.25.8-5Т	1	317	
ПГ10	1.131.9-21-0700	ПГ16.25.8-5Т	2	423	
ПГ11	1.131.9-21-0800	ПГ20.25.8-5Т	6	528	
ПГ13	1.131.9-21-1100-04	ПГ33.25.8-5Т	1	871	
ПГ14	1.131.9-21-1300	ПГ42.25.3-5Т	3	1109	
ПГ15	1.131.9-21-1400	ПГ48.25.8-5Т	2	1268	
ПГ16	1.131.9-21-1700	ПГ66.25.8-5Т	1	1742	
ПГ17	1.131.9-21-1800	ПГ7.33.8-5Т	2	273	
ПГ19	1.131.9-21-2100	ПГ10.3.1.3-5Т	9	392	
ПГ42	1.131.9-21-0200	ПГ6.25.8-5Т	1	158	
ПГ46	1.131.9-21-1000	ПГ24.25.8-5ТЧ	4	634	
ПГ47	1.131.9-21-1000-04	ПГ27.25.8-5ТЧ	3	713	
ПГ48	1.131.9-21-1100	ПГ30.25.8-5ТЧ	7	792	

Общие примечания см. ОР-12.

Привязан:

Инв. №

416-1-260.92 АР

Зав.отд.	Ватькин				
Н.контр.					
ГИП	Панов	Административно-бытовой корпус на 150 человек	Стадия	Лист	Листов
Гл.конс.	Мягерин		Р.П	13	
Зав.о.	Федеев	Схема расположения сборных перегородок 2-го этажа.	ЦНИЭПграждан		
Зав.пр.	Кудрявцев				
Прохот.	Куликова				

25469-02 16

Инв.№ подл. | Подпись и дата | Взам.инв.№

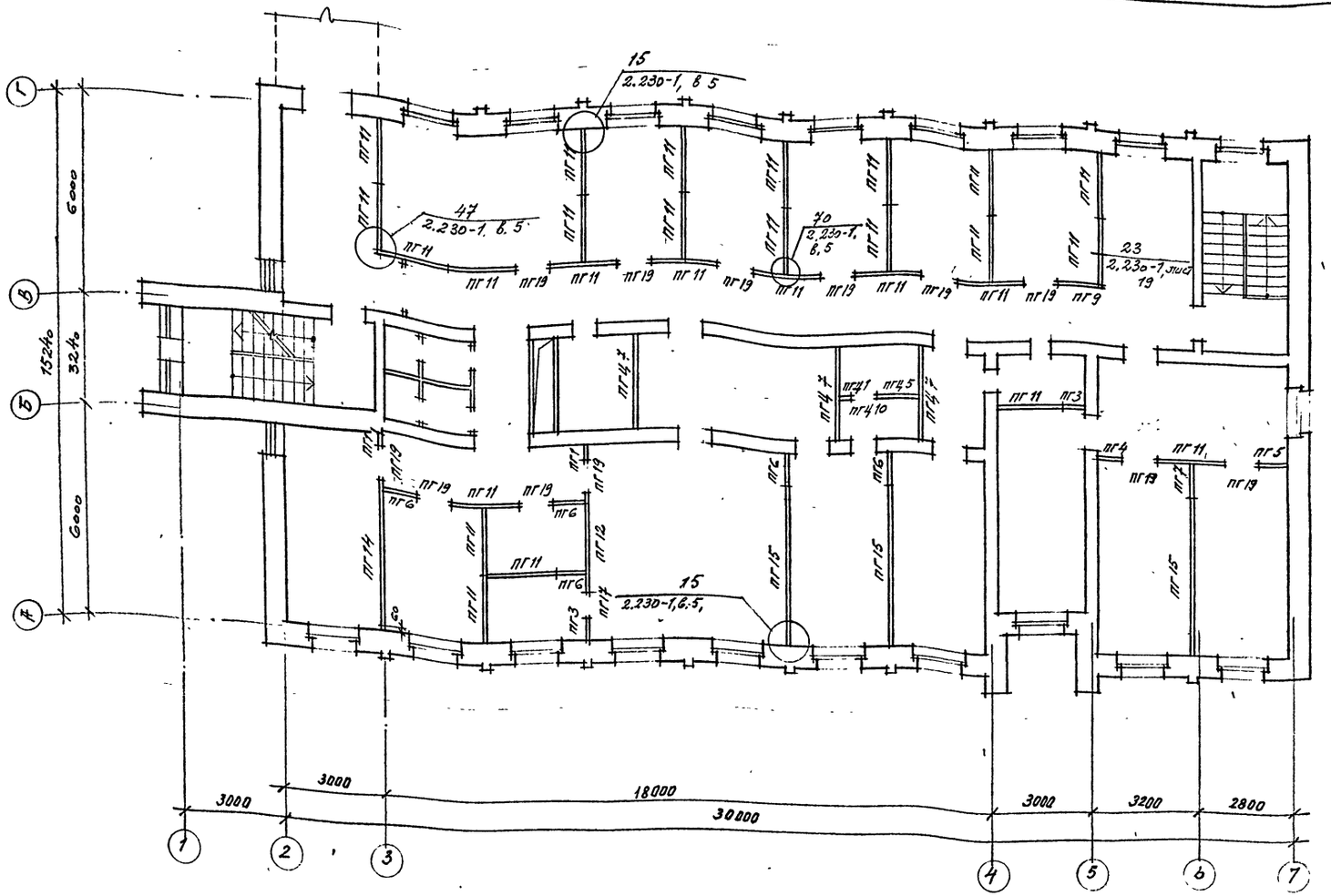

спецификация сборных гипсобетонных перегородок 3-го этажа

Марка поз.	обозначение	наименование	Кол.	масса ед. кг	примечание	Марка поз.	обозначение	наименование	Кол.	масса ед. кг	примечание
пг1	1.131.9-21-0100	пг4.25.8-5г	2	106		пг15	1.131.9-21-1400	пг48.25.8-5г	3	1268	
пг3	1.131.9-21-0200	пг6.25.8-5г	2	158		пг17	1.131.9-21-1800	пг7.3,8.8-5г	1	27,3	
пг4	1.131.9-21-0200-04	пг7.25.8-5г	1	184		пг18	1.131.9-21-2000	пг9.3,8.8-5г	12	35,2	
пг5	1.131.9-21-0300	пг8.25.8-5г	1	211		пг19	1.131.9-21-2100	пг10.3,8.8-5г	11	39,2	
пг6	1.131.9-21-0300-04	пг9.25.8-5г	5	238							
пг7	1.131.9-21-0400	пг10.25.8-5г	1	264		пг41	1.131.9-21-0100	пг4.25.8-5гц	1	106	
пг9	1.131.9-21-0600	пг14.25.8-5г	1	370		пг45	1.131.9-21-0300	пг8.25.8-5гц	1	211	
пг11	1.131.9-21-0900	пг20.25.8-5г	27	528		пг47	1.131.9-21-1000-04	пг27.25.8-5гц	3	713	
пг12	1.131.9-21-1100	пг30.25.8-5г	1	792		пг410	1.131.9-21-0400	пг16.25.8-5гц	1	423	
пг14	1.131.9-21-1300	пг42.25.8-5г	1	1109							

Общие примечания см. на АР-12

Привязан:

Инв. №

Зав. отд.	Ваткин		
Н. контр.			
Гип	Панов		
Гл. конс.	Минервин		
Зав. гр.	Абдеев		
Зав. гр.	Кудрявцев		
Архит.	Кулик		

416-1-260.92 АР

Административно-бытовой корпус на 150 чел.

Схема расположения сборных перегородок 3-го этажа

Стадия	Лист	Листов
Р7	14	

ЦНИИПРОМЗДАНИЙ

25469-02 · 17 СК

Инв. № подл. | Подпись и дата | Взам. инв. №

Альбом II

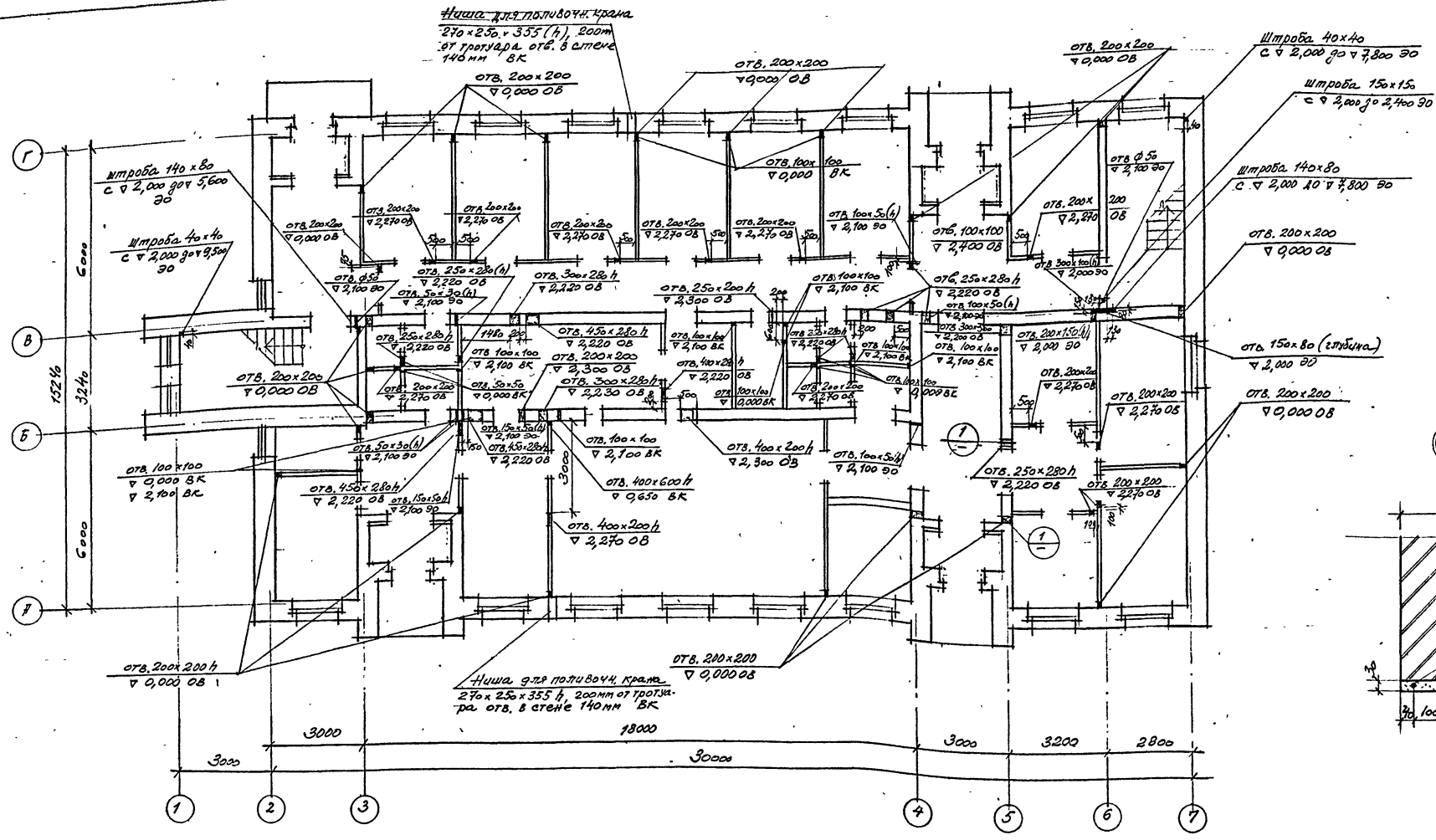
Ниша для поливочн. крана 270×250×355(h), 200мм от тротуара отв. в стене 140мм ВК
отв. 200×200 ▽0,000 ОВ
отв. 200×200 ▽9,000 ОВ
отв. 100×100 ▽0,000 ВК
отв. 200×200 ▽0,000 ОВ
Штроба 140×80 с ▽2,000 до ▽5,600 ЭО
Штроба 40×40 с ▽2,000 до ▽9,500 ЭО
отв. 200×200 ▽0,000 ОВ
отв. 100×100 ▽0,000 ВК ▽2,100 ВК
отв. 200×200 ▽0,000 ОВ
отв. 450×280h ▽2,220 ОВ
отв. 400×600h ▽0,650 ВК
отв. 400×200h ▽2,270 ОВ
отв. 200×200 ▽0,000 ОВ
Ниша для поливочн. крана 270×250×355(h), 200мм от тротуара отв. в стене 140мм ВК
отв. 200×200h ▽0,000 ОВ
отв. 200×200 ▽0,000 ОВ
Штроба 40×40 с ▽2,000 до ▽7,800 ЭО
Штроба 150×150 с ▽2,000 до ▽2,400 ЭО
Штроба 140×80 с ▽2,000 до ▽7,800 ЭО
отв. 200×200 ▽0,000 ОВ
отв. 150×80 (глубина) ▽2,000 ЭО
отв. 200×200 ▽0,000 ОВ
отв. 250×280h ▽2,220 ОВ
отв. 200×200 ▽2,270 ОВ
отв. 100×100 ▽2,400 ОВ
отв. 100×100 ▽2,100 ВК
отв. 250×280h ▽2,220 ОВ
отв. 250×200h ▽2,300 ОВ
отв. 300×280h ▽2,220 ОВ
отв. 100×100 ▽2,100 ВК
отв. 100×100 ▽0,000 ВК
отв. 100×100 ▽2,100 ВК
отв. 200×200 ▽2,300 ОВ
отв. 300×280h ▽2,230 ОВ
отв. 400×200h ▽2,300 ОВ
отв. 100×100 ▽2,100 ВК
отв. 100×100 ▽2,100 ВК
отв. 100×100 ▽2,100 ВК
отв. 100×100 ▽0,000 ВК
отв. 100×100 ▽2,100 ВК
отв. 100×100 ▽2,100 ВК
отв. 100×100 ▽2,100

Альбом II

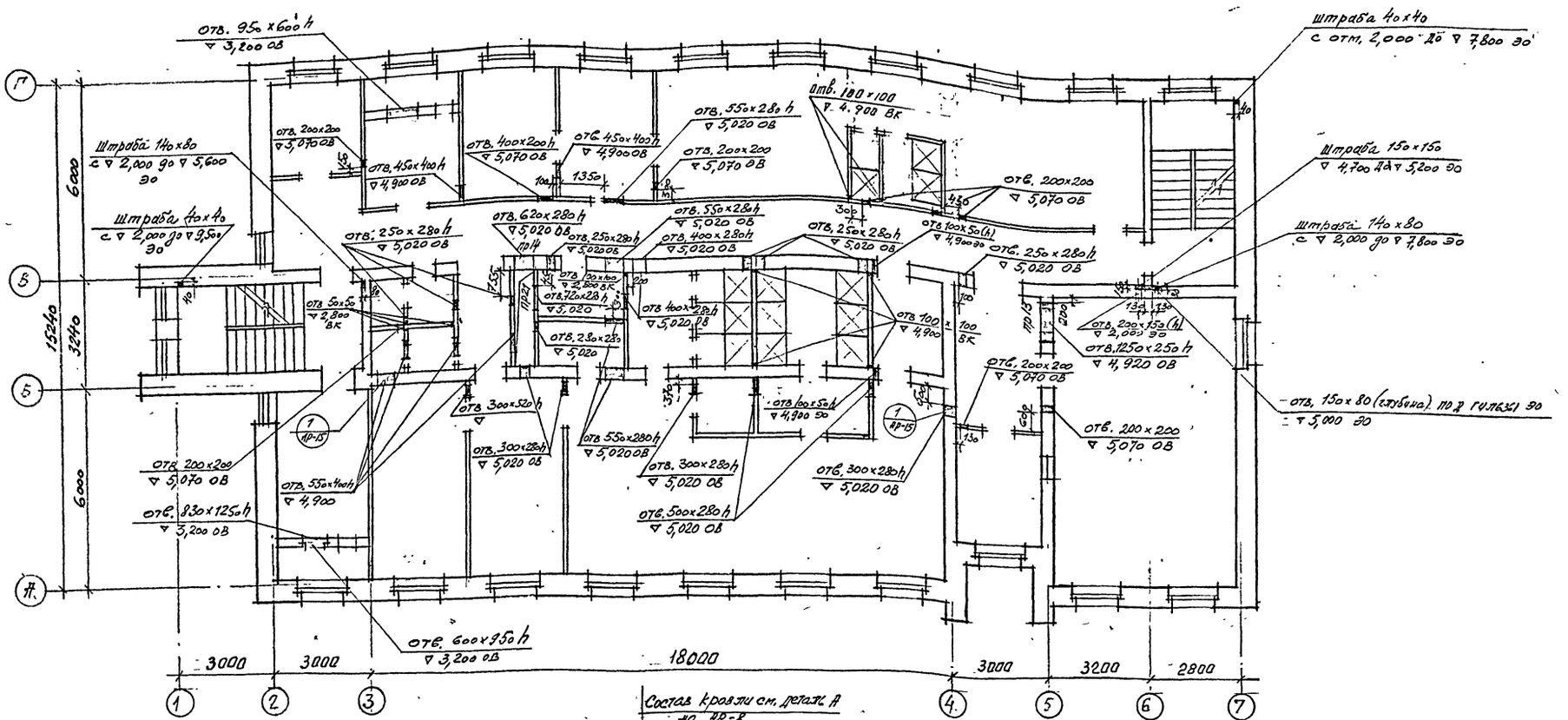

План вентшахты в осях 4-5

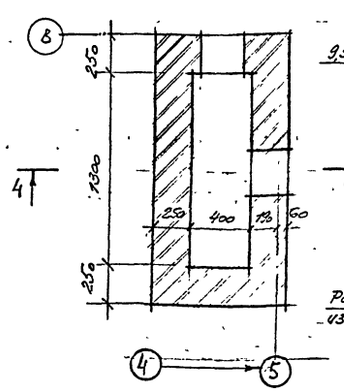

Состав кровли см. деталь А на АР-8

Разрез 4-4

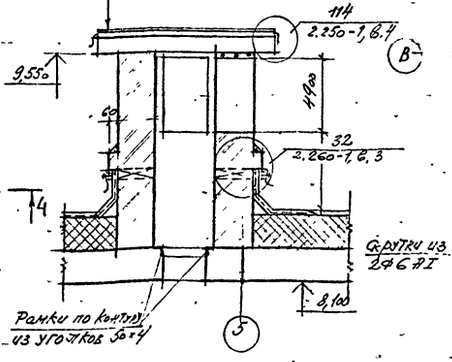

Схема расположения плит перекрытия над вентшахтой в осях 4-5

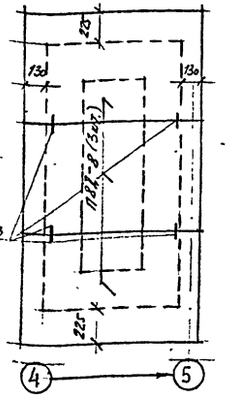

1. Общие примечания см. АР-15
2. Гильзы ф 25 заложить по чертежам ОВ
3 Плиты перекрытия вентшахты приняты по серии 3.006. 1-8/82, вып. 1-2. Вес плиты 210 кг

Привязан:

Инв. N

				416-1-260.92	АР
Зав.отд.	Валкин				
Н.конт.					
ГИП	Ланда			Административно-бытовой корпус на 150 человек.	Серия РП, Лист 16, Листов
Гл.конст.	Чинервин				
Зав.гр.	Авдеев			План отверстий в стенах и перегородках 2 этажа. План вентшахты в осях 4-5.	ЦНИИПРОМЗДАНИЙ
Зав.гр.	Кудрявцева				
Архит.	Куликова				

25469-02 19

Согласовано: Гипрохоз

Нач. отд. ЭНО	Маслов	
Нач. отд. ВК	Барченков	
Взам. инв. №		
Подпись и дата		
Инв. № подл.		

План 3 этажа на отм. 5,600

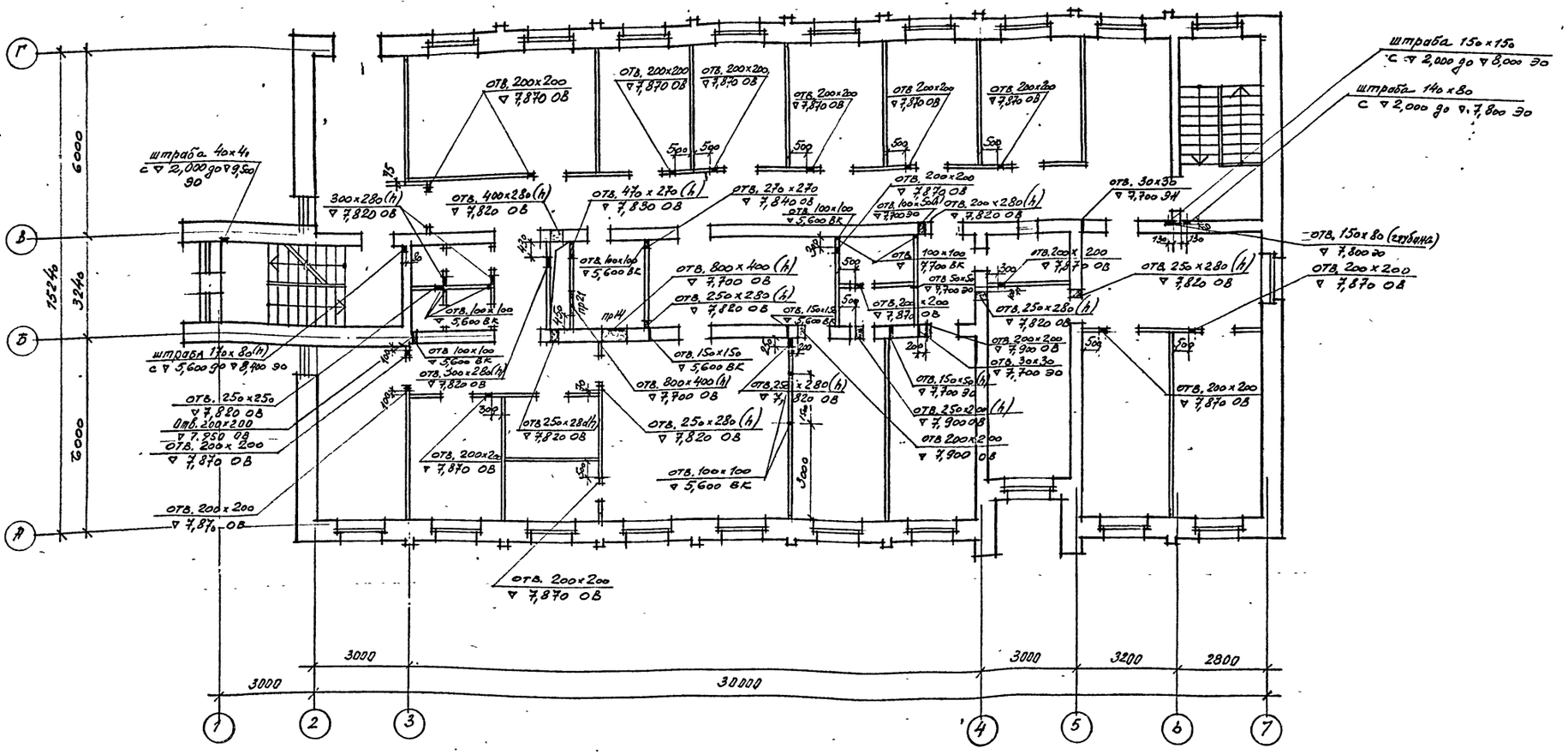

План выхода на кровлю и венткамеры на отм. 8,400

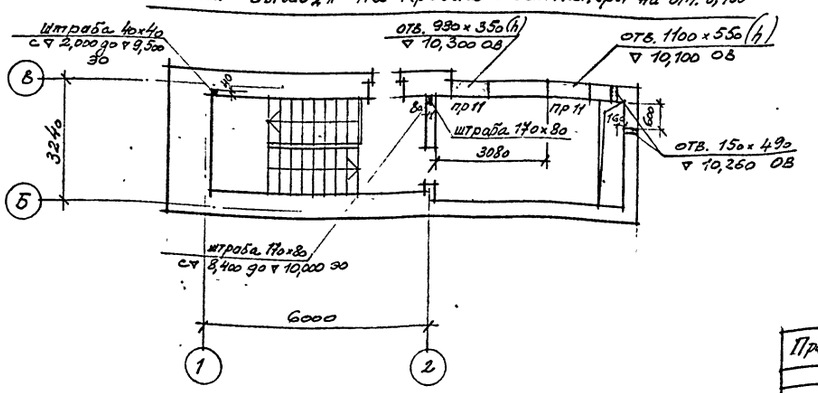

Общие примечания см. АР-15

				416-1-260.92			АР
			Зав. отд.	Валкин			
			Н. контр.				
Привязан:			ГИП	Ланда	Административно-бытовой корпус на 150 чел.	Стадия	Лист	Листов
			Гл. констр.	Пичерский		РП	17	
			Зав. гр.	Алдеев	План отверстий в стенах и перегородках 3 этажа и на отм. 8,400.	ЦНИИПРОМЗДАНИЙ		
			Зав. гр.	Кудрявцев				
Инв. N			Архит.	Куликова				

25469-02 20

Согласовано: Гипрорыбхоз

Нач. отд. ЭНО Маслов

Нач. отд. ВК Борченков

Альбом II

Инв. N подл. | Подпись и дата | Взам. инв. N

Альбом II

Приточная венткамера N2

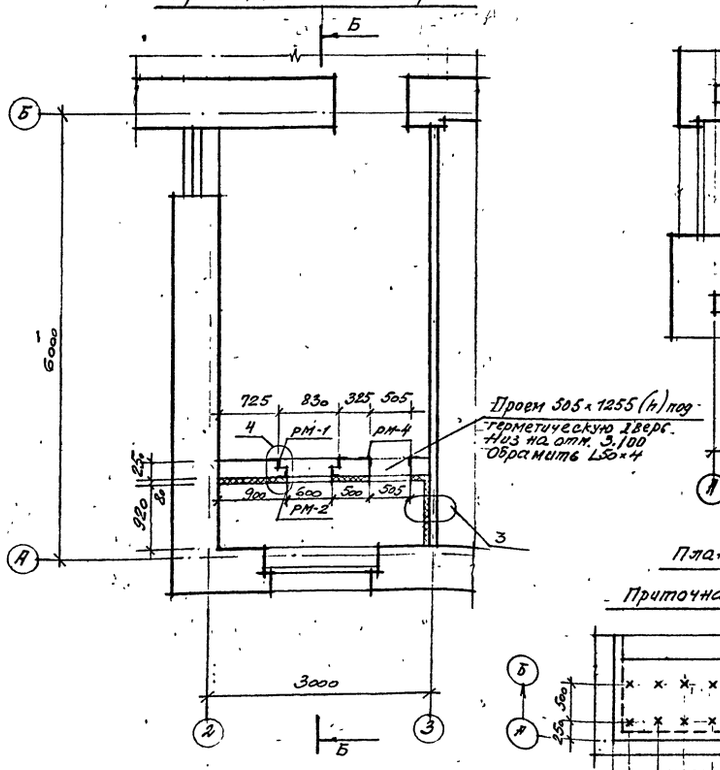

Б-Б

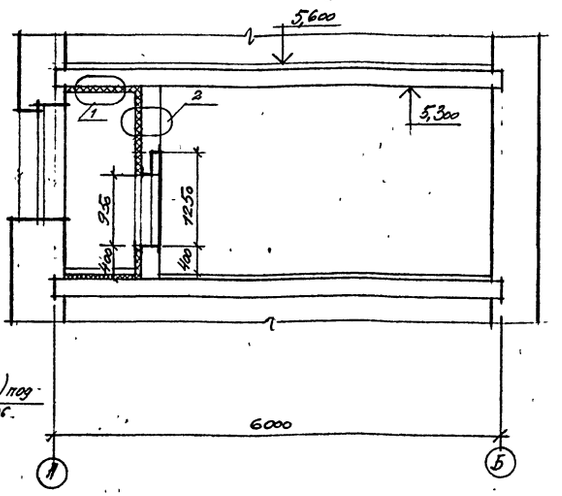

План расположения анкеров А-1

Приточная венткамера N1

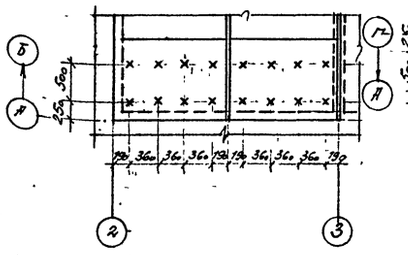

Приточная венткамера N2

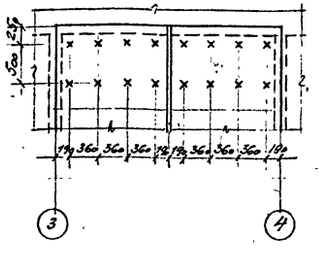

Приточная венткамера N1

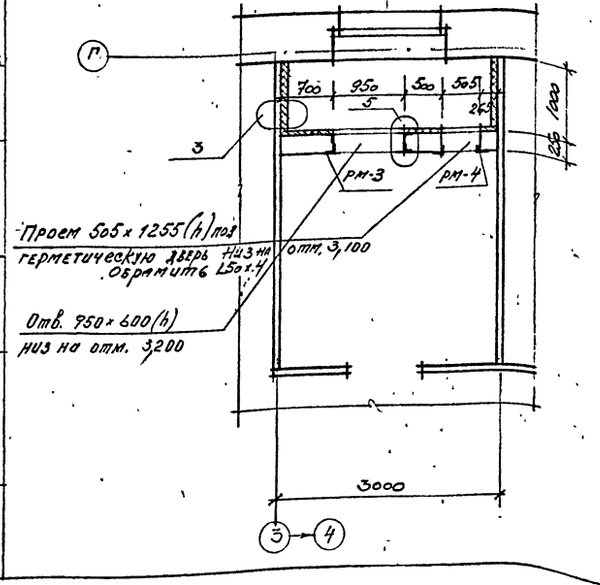

Кирпичная стена

Затирка цементно-песчаным р-ром - 10мм
пароизоляция - обмазка горячим битумом БН 70/30, ГОСТ 6617-76* за 2 раза
теплоизоляция - 2 слоя плит из минеральной ваты М 250 - 1000×500×40, ГОСТ 10140-80 - 80мм
цементно-стружечные плиты ЦСП-1, 3200×1200×8, ГОСТ 26816-86

4

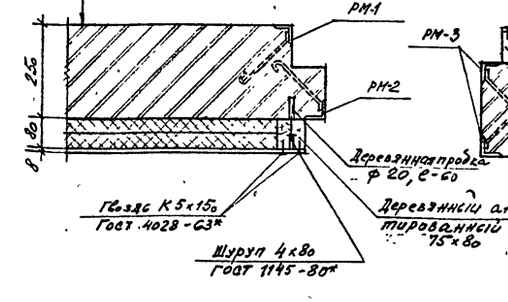

5

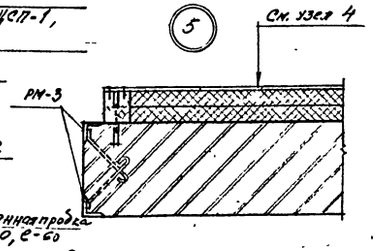

1

плита перекрытия
пароизоляция - обмазка горячим битумом БН 70/30, ГОСТ 6617-76* за 2 раза
теплоизоляция - 2 слоя плит из минеральной ваты М 250 - 1000×500×40, ГОСТ 10140-80 - 80 мм
цементно-стружечные плиты ЦСП-1, 3200×1200×8, ГОСТ 26816-86

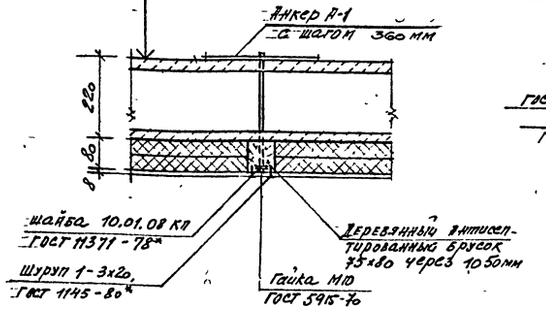

Анкер А-1 (вес 0,382 кг)

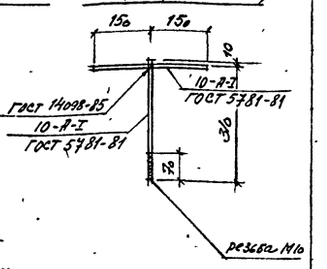

2

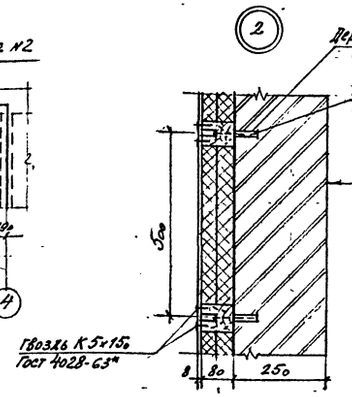

3

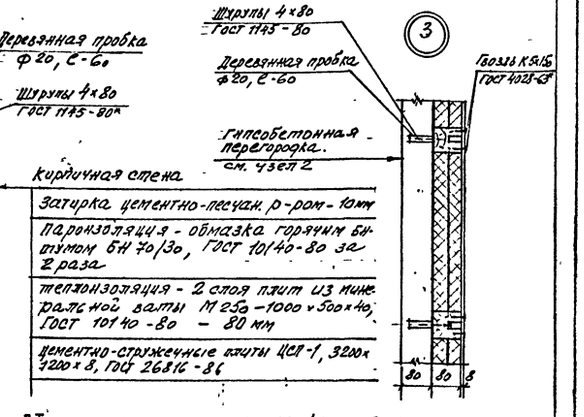

Кирпичная стена

Затирка цементно-песчан. р-ром - 10мм
Пароизоляция - обмазка горячим битумом БН 70/30, ГОСТ 10140-80 за 2 раза
теплоизоляция - 2 слоя плит из минеральной ваты М 250 - 1000×500×40, ГОСТ 10140-80 - 80 мм
цементно-стружечные плиты ЦСП-1, 3200×1200×8, ГОСТ 26816-86

1. Для установки А1 в местах пустот плит перекрытия высверлить отв. ф 20мм, в количестве 32 штук.
2. Герметические двери воздухозаборных шахт приняты по серии 5,904-4
3. Закладные рамы обрамления проемов воздухозаборных шахт см. АР-19.
4. Закладные рамы герметических дверей и проемов воздухозаборных шахт устанавливать одновременно с кладкой стен.
5. Отделку приточных венткамер см. ведомость отделки помещений на АР-3.
6. См. примечание 3 на листе АР-15.

Инв. N подл.	Подпись и дата	Взам. инв. N	Нач. отд. ЭНО	Маслов
			Нач. отд. ТВ	Уманский

Зав. отд.	Валкин		416-1-260.92 АР	
Н. контр.				
ГИП	Ланда		Административно-бытовой корпус на 150 человек	Стадия: РП; Лист: 18; Листов:
Гл. контр.	Минервин			
Зав. гр.	Авдеев		Венткамеры Узлы и детали	ЦНИИПРОМЗДАНИЙ
Зав. гр.	Кудрявцева			
Архит.	Куликова			

Привязан:

Инв. №

Альбом II

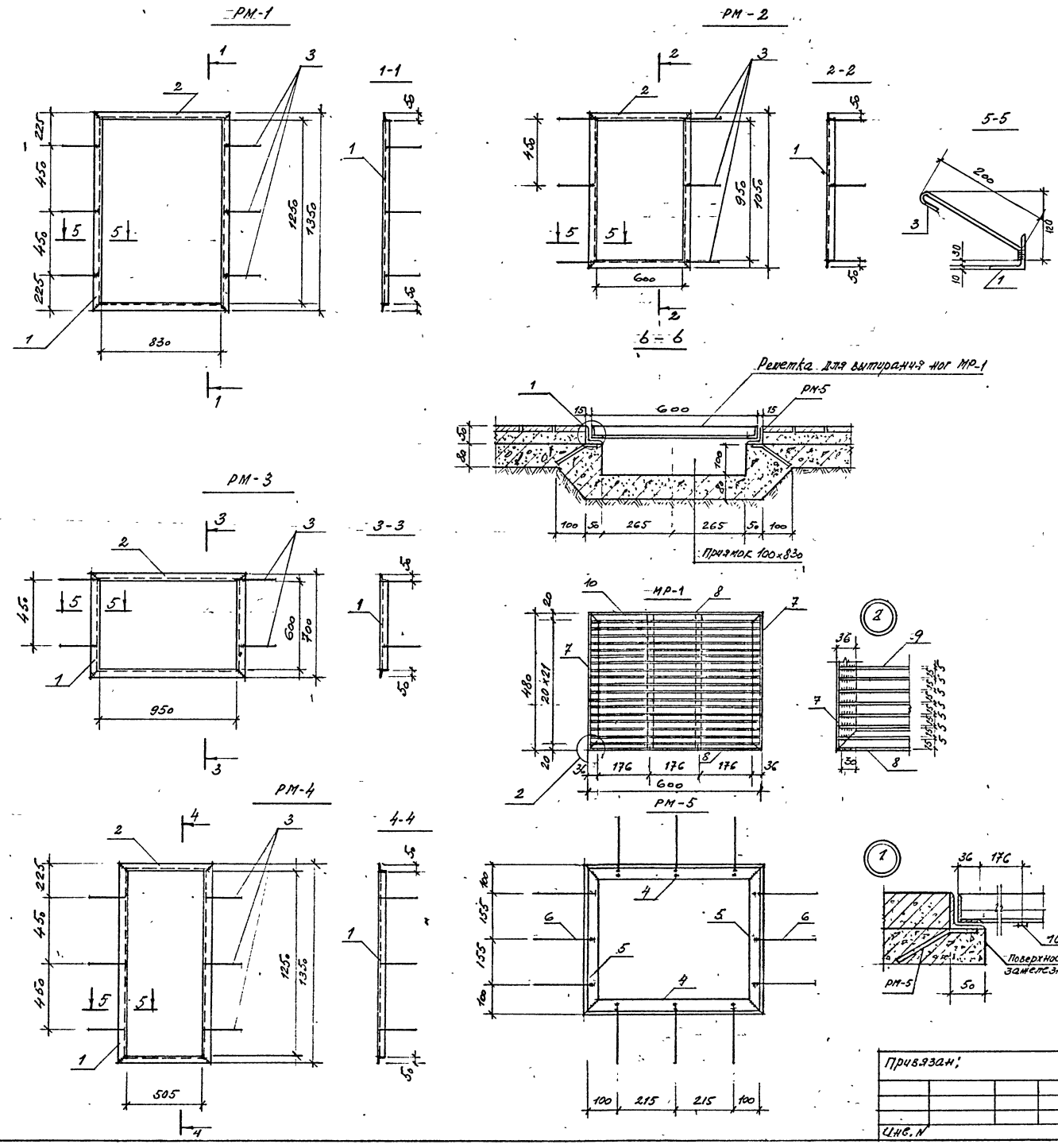

Спецификация к листу АР-19

Марка поз.	Обозначение	Наименование	Кол.	Масса ед. кг	Примеч.
		РМ-1			
1	ГОСТ 8509-86	∠50×4, ℓ = 1350	2	4,17	
2	ГОСТ 8509-86	∠50×4, ℓ = 930	2	2,83	
3	ГОСТ 5781-81*	8-А-I, ℓ = 250	6	0,10	
		РМ-2			
1	ГОСТ 8509-86	∠50×4, ℓ = 1050	2	3,20	
2	ГОСТ 8509-86	∠50×4, ℓ = 700	2	2,13	
3	ГОСТ 5781-81*	8-А-I, ℓ = 250	6	0,10	
		РМ-3			
1	ГОСТ 8509-86	∠50×4, ℓ = 700	4	2,13	
2	ГОСТ 8509-86	∠50×4, ℓ = 1050	4	3,20	
3	ГОСТ 5781-81*	8-А-I, ℓ = 250	8	0,10	
		РМ-4			
1	ГОСТ 8509-86	∠50×4, ℓ = 1350	4	4,17	
2	ГОСТ 8509-86	∠50×4, ℓ = 605	4	1,84	
3	ГОСТ 5781-81*	8-А-I, ℓ = 280	12	0,10	
		РМ-5	4		
4	ГОСТ 8509-86	∠50×5, ℓ = 630	2	2,37	
5	ГОСТ 8509-86	∠50×5, ℓ = 510	2	1,88	
6	ГОСТ 5781-81*	8-А-I, ℓ = 280	12	1,10	
		Решетка для вытирания ног МР-1	4		
7	ГОСТ 8509×86	∠36×4 ℓ = 480	2	1,03	
8	ГОСТ 103-76*	∠36×4, ℓ = 600	2	1,29	
9	ГОСТ 103-76*	-5×30, ℓ = 590	22	0,69	
10	ГОСТ 103-76*	-4×18 ℓ = 460	2	0,26	

1. Монтажную сварку производить электродами типа Э42, ГОСТ 9467-75. Высота сварных швов 4мм.

416-1-260.92 АР

Привязан:

Инв. N

Зав. гр.	Залкин	
Н. контр.		
ГИП	Ланда	
Гл. конст.	Минервин	
Зав. гр.	Абдеев	
Зав. гр.	Кудрявцев	
Архит.	Куликов	

Административно-бытовой корпус на 150 человек

Закладные рамы РМ-1÷РМ-4. Решетка для вытирания ног МР-1. Узлы.

Стадия	Лист	Листов
РП	19	

ЦНИИПРОМЗДАНИЙ

25469-02 22

Инв. N подл. | Подпись и дата | Взам. инв. N

Альбом II

Оконный блок ОБ-1

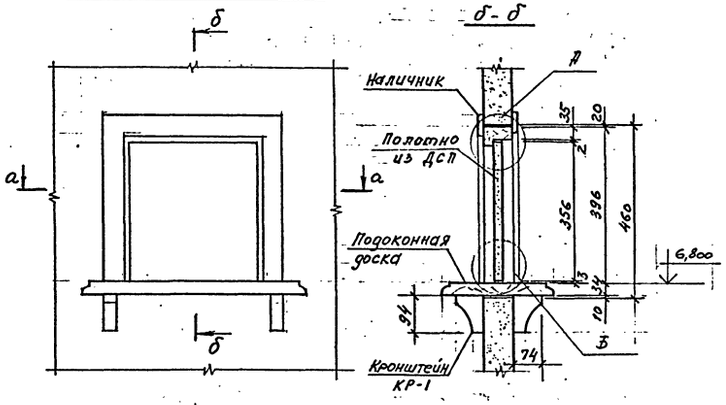

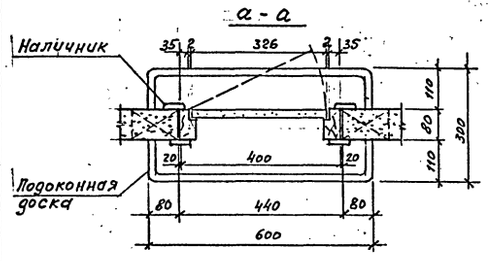

Подоконная доска для ОБ-1, ОБ-2

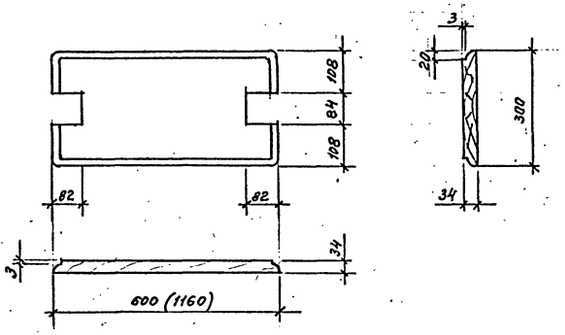

Кронштейн КР-1

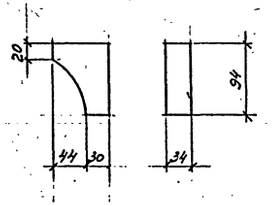

Коробка

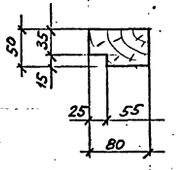

Наличник

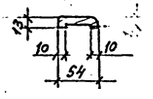

Нащельник

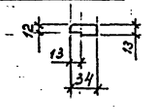

Оконный блок ОБ-2

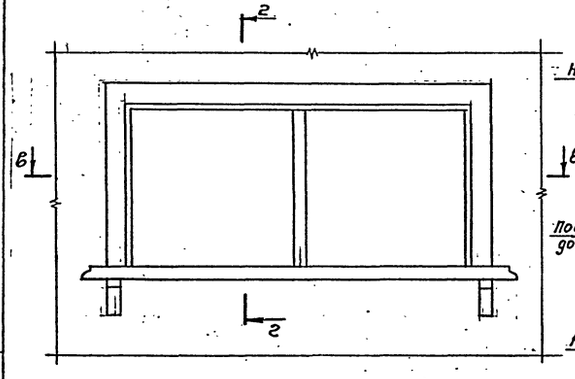

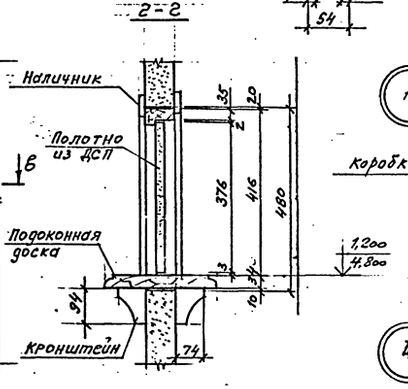

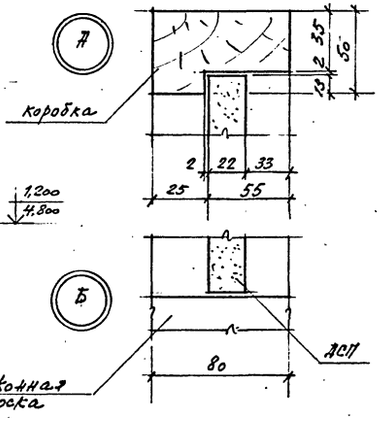

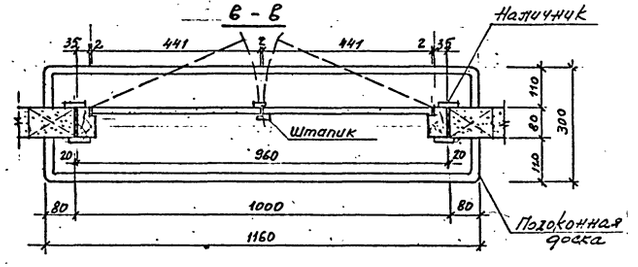

Спецификация материалов к листу АР-20

Марка поз.	Обозначение	Наименование	Кол. шт.	Масса ед., кг	Примечание
		Оконный блок ОБ-1	1		
	ГОСТ 8486-86*Е	Коробка 80×50	1		
	ГОСТ 8242-88	Наличник Н-1, 54×13	1,2		П.М
	ГОСТ 8486-86*Е	Подоконная доска			
		300×37; ℓ=600	1		
Кр-1	ГОСТ 8486-86*Е	Кронштейн 74×94; δ=34	2		
	ГОСТ 10632-89	Полотно ДСП 326×356×22	1	–	Шлифованное
	ГОСТ 5090-86	Шпингалет	1		
	ГОСТ 5088-78*	Петли оконные ПВ1-100	2		
		Оконный блок ОБ-2	2		
	ГОСТ 8486-86*Е	Коробка 80×50	1		
	ГОСТ 8242-88	Наличник Н-1, 54×13	1,8		П.М
	ГОСТ 8486-86*Е	Подоконная доска			
		300×37; ℓ=1160	1		
	ГОСТ 8486-86*Е	Кронштейн 74×94, δ=34	2		
	ГОСТ 10632-89	Полотно ДСП 441×376×22	2		Шлифованное
	ГОСТ 8486-86*Е	Штапик 34×12, ℓ=376	2		
	ГОСТ 5090-86	Шпингалет	2		
	ГОСТ 5088-78*	Петли оконные ПВ1-100	2		

Привязан:

Инв. №

Зав.отд.	Валкин	
Н.контр.		
ГИП	Ланда	
Гл.конс.	Минервин	
Зав.гр.	Авдеев	
Зав.гр.	Кудрявцев	
Архит.	Куликова	

416-1-260.92 АР

Административно-бытовой корпус на 150 чел.

Оконные блоки ОБ-1, ОБ-2

Стадия	Лист	Листов
РП	20	

ЦНИИПРОМЗДАНИЙ

25469-02 23

Ск.

Инв. № подл. | Подпись и дата | Взам. инв. №

Альбом II

План с расстановкой и привязкой технологического оборудования

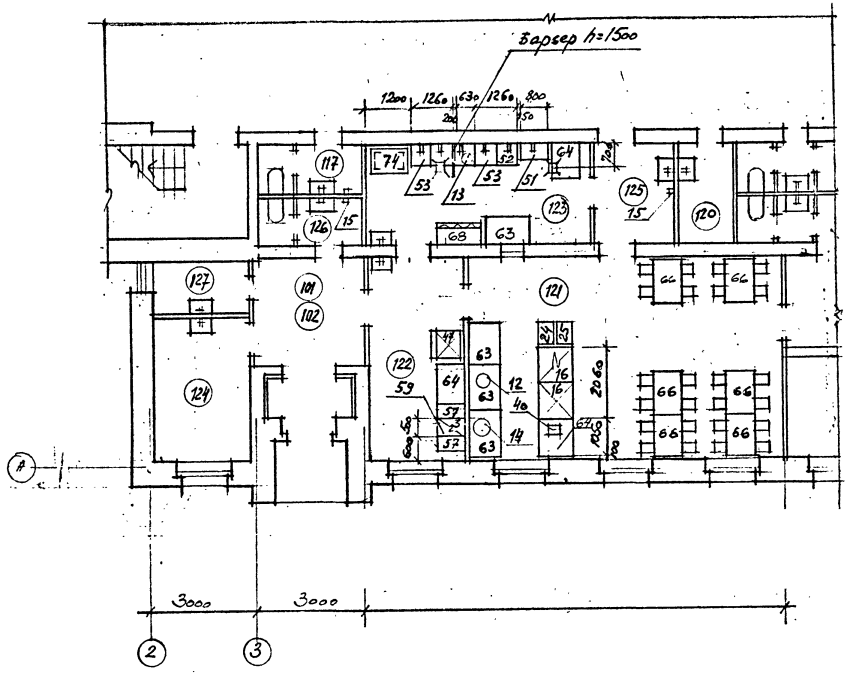

Монтажный план

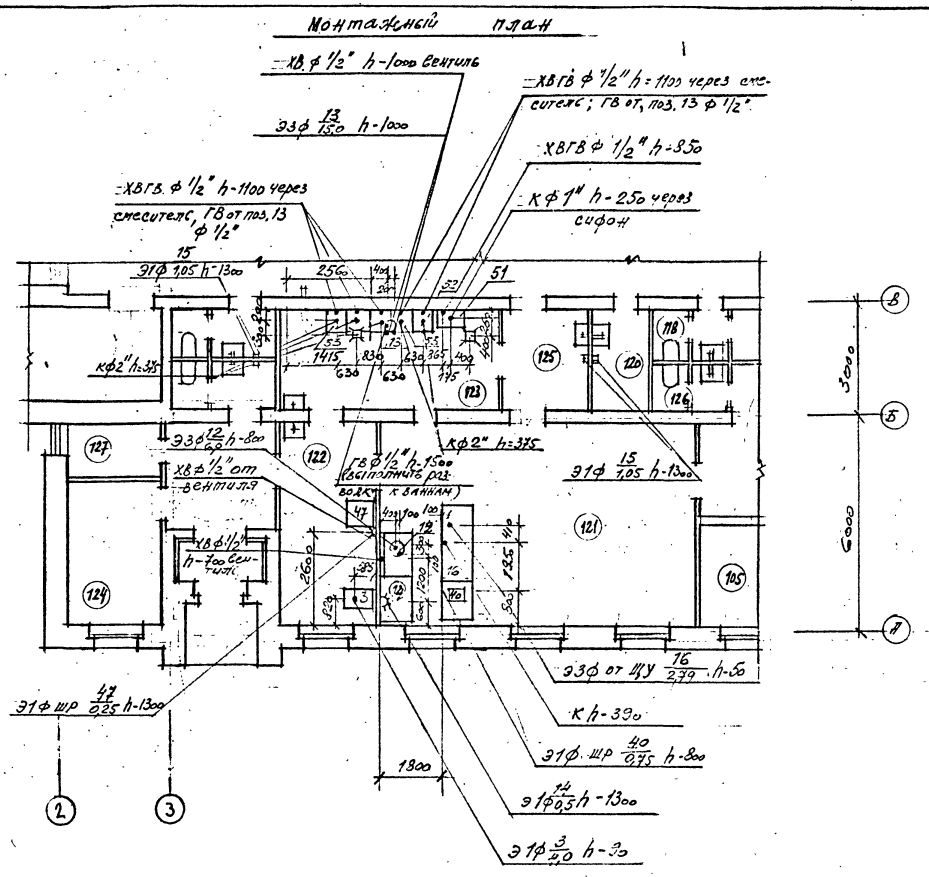

Фрагмент плана привязки вентотсосов

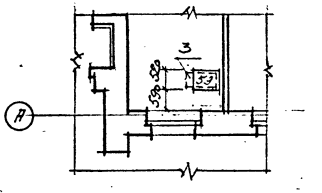

Условные обозначения

Э – подвод электроэнергии
ф – фазность тока
МП – магнитный пускатель
ЩУ – щит управления
Ш – штепсельная розетка
h – высота подводок от чистого пола

Согласовано:					
Нач. отд. ЭНО	Маслов				
Нач. отд. ВК	Борченко				
Нач. отд. ТВ	Уманский				
Инв. № подл.	Подпись и дата	Взам. инв. №			

				416-1-260.92	АР
Привязан:	Зав. отд.	Валкин	Административно-бытовой корпус на 150 чел.	Стад. Р.П	Лист 21	Листов
	Н. контр.				
	Гип	Ланда	Технологические чертежи столовой-раздаточной на 25 мест.	ЦНИИПРОМЗДАНИЙ	
	Зав. гр.	Авреев			
Инв. №	Архит.	Куликов			

25469-02 24

Типовой проект 416-1-260.92 Альбом IV

Ведомость рабочих чертежей основного комплекта

Лист	Наименование	Примечан.
1.	Общие данные	
	План расположения технологического	
	оборудования	
2.	Спецификация	

Ведомость ссылочных и прилагаемых документов

Обозначение	Наименование	Примечан.
	Прилагаемые документы	
-ТМ.СО	Спецификация оборудования	Альбом IV

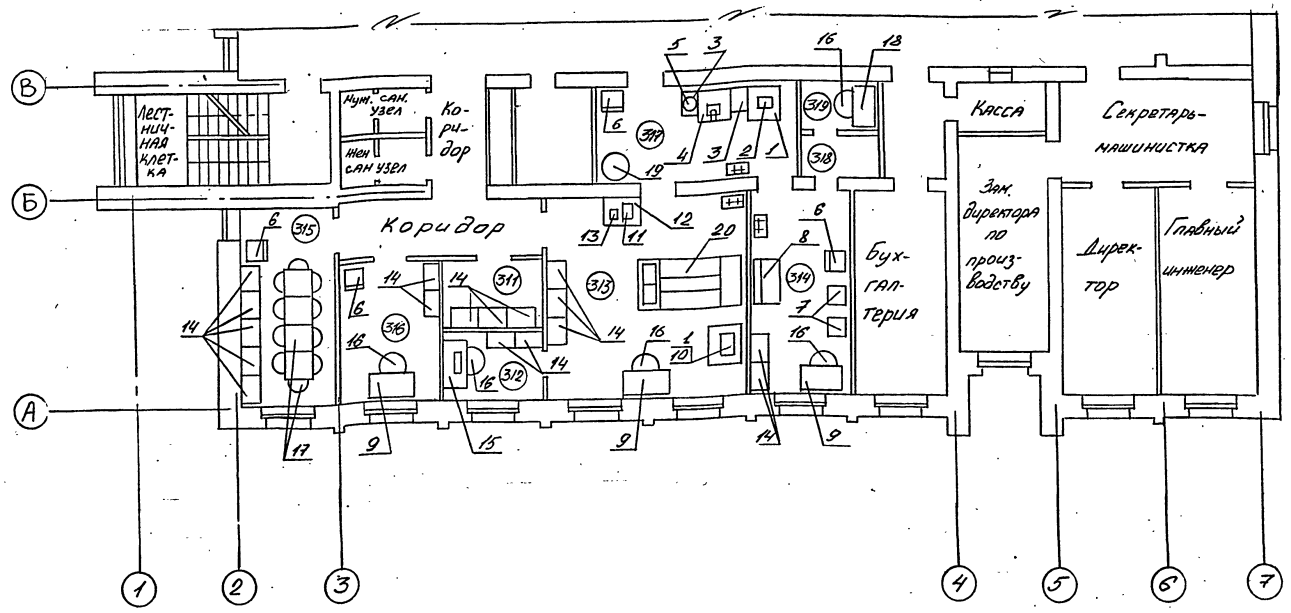

Экспликация помещений

№ по плану	Наименование	Площадь м²
311	Кладовая	5,8
312	Весовая	5,8
313	Химическая лаборатория	34,0
314	Бактериологическая лаборатория	16,8
315	Дегустационный зал	16,1
316	Заведующий лабораторией	11,8
317	Моечная-препараторская	15,8
318	Тамбур	2,8
319	Бокс	3,3

Типовой проект разработан в соответствии с действующими нормами и правилами и предусматривает мероприятия, обеспечивающие взрывную, взрывопожарную и пожарную безопасность при эксплуатации здания.

Главный инженер проекта В.Донской

Привязан:

Инв. №

416-1-260.92-ТМ

Техник	Ангубова		
Н.контр.	Гуслиц		
Гл.техн.	Гуслиц		
Нач.отд.	Федько		
ГИП	Донской		

Административно-бытовой корпус на 150 чел

Стадия	Лист	Листов
Р	1	2

Лаборатория. Общие данные. План расположения оборудования

ГИПРОРЫБХОЗ Москва

Инв. № подл. | Подпись и дата | Взам. инв. №

2546 9-02 25

Формат А2

Типовой проект 416-1-260.92 Альбом II

Поз.	Обозначение	Наименование	Кол	Масса ед. кг	Примечание
1		Стол производственный			
		СПСМ-2	2	40	
2		Электромясорубка бытовая			
		ЭМШ-1	1	6,5	
3		Тумба подсобная			
		КДЛ-423-20	2		
4.		Мойка лабораторная			
		ОН-11-918.11	1	50	
5.		Аквадистиллятор			
		ДЭ-4-2	1	14	
6.		Холодильник бытовой			
		КШ-260П модель 64	4	90	
7.		Термостат суховоздушный электрический			
		ТС-80М	2	65	
8.		Стол лабораторный химический пристенный СТХ-2	1	290	
9.		Стол письменный			
		ОН-11-893/7	3	50	
10.		Электрошкаф			
		СНОЛ-3,5,3,5,3,5/3,5-И1	1	38	
11.		Электропечь			
		СНОЛ-1,6,2,5,1/11-М1	1	33	
12.		Шкаф вытяжной демонстрационный ОХ-5-646	1	200	
13.		Баня водяная лабораторная с электрообогревом 2Т2.988.001	1	1,5	
14.		Шкаф книжный	17	60	
15.		Стол для аналитических весов СВ.2	1	72	
16.		Ступ канцелярский	5		
17.		Комплект столовой мебели	5	100	
18.		Стол базовый			
		ОН-11-893/2	1	60	
19.		Стерилизатор паровой			
		ВК-30	1	100	
20.		Стол лабораторный химический островной			
		СТХ-4	1		

Инв. № подл. | Подпись и дата | Взам. инв. №

Привязан

Инв. N

Техник	Антудова		
Н. контр.	Гуслиц		
Гл. техн.	Гуслиц		
Нач. отд.	Федько		5.03.92
ГИП	Донской		

416-1-260.92-ТМ

Административно-бытовой корпус на 150 чел.

Лаборатория Спецификация

Стадия	Лист	Листов
Р	2	

ГИПРОРЫБХОЗ Москва

25469-02 26

Формат А2

Альбом II

Ведомость рабочих чертежей основного комплекта КЖ

Лист	Наименование	Примечание
1.	Общие данные (начало)	
2.	Общие данные (окончание)	
3.	Схема расположения фундаментных плит и фундаментных блоков	
4.	Сечения 1-1 ÷ 6-6. Узлы.	
5.	Схема расположения подпольных каналов	
6.	Схема расположения панелей перекрытий над 1 этажом	
7.	Схема расположения панелей перекрытий над 2 этажом	
8	Схемы расположения панелей перекрытий над 3 и техническим этажами	
9.	Монолитные участки МУ1, МУ2, МУ3.	
10	Схемы расположения подвесных потолков 1 и 2 этажей. Фрагмент 1.	
11	Схема расположения подвесных потолков 3 этажа. Разрез 1-1, 2-2.	
12	Схема расположения элементов приямка ПРИ1	

Настоящий проект разработан в соответствии с действующими нормами и правилами и предусматривает в части железобетонных конструкций мероприятия, обеспечивающие взрывную, взрыво-пожарную и пожарную безопасность при эксплуатации здания.

Главный инженер проекта М.Е. Ланда

Ведомость ссылочных и прилагаемых документов

Обозначение	Наименование	
1.045.9-1 вып. 0; 1-0; 1-1; 2	Непроходные подвесные потолки для общественных зданий, производственных и вспомогательных зданий промышленных предприятий	
ГОСТ 13580-85	Плиты железобетонные для ленточных фундаментов	
1.116.1-8 вып. 1	Блоки бетонные для стен подвалов	
1.141-1 вып. 60; 61; 62	Панели перекрытий железобетонные многопустотные	
1.494-24 вып. 1	Стаканы для крепления крышных вентиляторов, дефлекторов и зонтов	
1.151.1-6 вып. 1	Марши лестничные железобетонные плоские для жилых зданий с высотой этажа 2,8 м.	
1.152.1-8 вып. 2	Площадки лестничные железобетонные к плоским маршам для жилых зданий с высотой этажа 2,8 м	
2.140-1 вып. 1	Детали перекрытий жилых зданий	
2.150-3с вып. 1	Узлы лестниц жилых зданий для строительства в районах с сейсмичностью 7,8 и 9 баллов	
3.006.1-2/87 вып. 2	Плиты, опорные подушки.	
1.256.2-2 вып. 1.	Металлические ограждения лестниц общественных зданий.	
1.450.3-6 вып. 0-1, 3	Лестницы, площадки, стремянки и ограждения стальные производственных зданий промышленных предприятий	
1.400-15 вып. 1.	Унифицированные закладные изделия железобетонных конструкций для крепления технологических коммуникаций и устройств	

Ведомость спецификаций

Лист КЖ	Наименование	Примечание
3	Спецификация элементов к маркировочной схеме, расположенной на данном листе	
5	Спецификация элементов к маркировочной схеме, расположенной на данном листе	
6	Спецификация элементов к маркировочной схеме, расположенной на данном листе	
7	Спецификация элементов к маркировочной схеме, расположенной на данном листе	
8	Спецификация элементов к маркировочной схеме, расположенной на данном листе	
9	Спецификация элементов к маркировочной схеме, расположенной на данном листе	
11	Спецификация элементов к маркировочным схемам, расположенным на листах КЖ 10, КЖ 11	
12	Спецификация к схеме расположения элементов приямка ПРИ1.	

1. Проект разработан для строительства в следующих природных условиях:
— сейсмичность района не выше 6 баллов;
— территория без подработок горными выработками;
— расчетная зимняя температура наружного воздуха -30;
— скоростной напор ветра для I географического района по СНиП 2.01.07-85
— вес снегового покрова — для III района по СНиП 2.01.07-85

2. Данные чертежи разработаны на основании чертежей марки АР

3. Временная нагрузка на перекрытия по СНиП 2.01.07-85:
Нагрузка во всех остальных не оговоренных СНиП помещениях 300 кг/м².

4. За относительную отметку 0.000 принята отметка чистого пола 1 го этажа, что соответствует абсолютной отметке ☐

5. Все железобетонные и бетонные конструкции рассчитаны и запроектированы в соответствии со СНиП 2.03.01-84.

Привязан:

Инв. N

Зав. отд.	Валкин	
Н. контр.		
ГИП	Ланда	
Гл. констр.	Минервин	
Зав. гр.	Гладеев	
Зав. гр.	Кудрявцев	

416-1-260.92 КЖ

Административно-бытовой корпус на 150 человек

Стадия	Лист	Листов
Р.П	1	12

Общие данные (начало)

ЦНИИПРОМЗДАНИЙ

Инв. № подл. | Подпись и дата | Взам. инв. №

Альбом II.

Сводная спецификация бетонных, железобетонных и стальных конструкций

Марка	Обозначение	Наименование	Кол.	Масса ед. кг.	Примеч.
		Сборные железобетонные и бетонные конструкции			
		Фундаментные плиты			
ФЛ1	ГОСТ 13580-85	ФЛ 20.30-2	34	5100	
ФЛ2	То же	ФЛ 20.24-2	2	4050	
ФЛ3	"	ФЛ 20.12-2	2	1950	
ФЛ4	"	ФЛ 16.30-2	17	2710	
ФЛ5	"	ФЛ 16.12-2	9	1030	
ФЛ6	"	ФЛ 16.8-2	4	650	
		Фундаментные блоки			
ФБС1	1.116.1-8 вып.1	ФБС 24.6.6-Т	34	1960	
ФБС2	То же	ФБС 9.6.6-Т	30	700	
ФБС3	"	ФБС 24.4.6-Т	25	1300	
ФБС4	"	ФБС 9.4.6-Т	20	390	
ФБС5	"	ФБС 24.3.6-Т	5	970	
ФБС6	"	ФБС 9.3.6-Т	5	350	
		Плиты каналов			
ПТ1	3.006.1-2/87 вып.2	ПНд-5	3	100	
ПТ2	То же	ПЗ-5	14	50	
		Панели перекрытий			
П1	1.141-1 вып. 62	ПК 60.15-8 КТ Т	110	2800	
П2	1.141-1 вып. 61	ПК 30.15-8 АтУТ	40	1425	
П3	То же	ПК 30.12-8 АтУТ	9	1080	
П4	1.141-1 вып. 60	ПК 30.10-8Т	19	882	
П5	1.141-1 вып. 61	ПК 30.18-8 АтУТ	1	1600	
		Элементы лестниц			
ЛМ1	1.151.1-6.1 10000-01	1 Лм 27.12.14-4	10	1520	
ЛП1	1.152.1-8.2 3000-01	2 ЛП 25.15-4П-К	5	1345	
ЛП2	То же -02	2 ЛП 25.18-4П-К	3	1530	
ЛП3	1.151.1-8.2 40000	2 ЛП 25.18Б-4П-К	2	1560	
		Стаканы			
СБ4А-1	1.494-24 вып.1	СБ4А-1	3	150	
		Монолитные конструкции			
МУ1	К.22.14/91 КЖ-9	МУ1	1	0.148	м³
МУ2	То же	МУ2	1	0.137	м³
МУ3	"	МУ3	1	0,131	м³
		Стальные элементы			
МН555	1.400-15 вып.1	МН 555 п.м.	2.8	5.3	
I 20Ш1	КЖ 12	Двутавр 20Ш1 ГОСТ 26020-83 / С245 ГОСТ 27772-88 ℓ=1040	1	31,82	
Ромб86	КЖ 12	Ромб86 ГОСТ 8568-77 560×500	1	17	
Щ1	КЖ 12	Щит Щ1	1	36.08	
20-А-I	КЖ 12	20-А-I ГОСТ 5781-82 ℓ=960	8	2.37	

Марка	Обозначение	Наименование	Кол.	Масса ед. кг.	Примеч.
6-А-I	КЖ 12	6-А-I ГОСТ 5781-82* ℓ=800	1	0.18	
		Стремянки			
СГ1	1.450.3-6 вып.3	СГ46	1	85.7	
СГ2	То же	СГ-22	1	43.5	
		Ограждения			
ОГС1	1.450.3-6 вып.3	ОГС-24.4	1	23,6	
Л01	1.256.2-2	МД 24.14-24.12 р	10	46,81	
Л02	То же	ПД-15.12 р	2	22.65	
ОК1	"	ОК-26.9 Р	5	11.77	
		Соединительные элементы			
1	ГОСТ 5781-82*	Ф10 АI ℓ=900	72	0,555	
2	То же	Ф6 АI п.м.	262	0.222	
		Элементы подвесного потолка			
		Главный профиль			
1	ТУ67-522.83 МТС СССР	2.535×0,6 / СТ 3КП ГОСТ 14918-80 ℓ=3600	75	2.38	
		Пристенный профиль ПП-1			
2	1.045.9-1.2.00.00.09	ℓ=3000	66	1.06	
		Второстепенный профиль 2.535×6 / СТ.3КП ГОСТ 14918-80			
3	ТУ67-522.83 МТС СССР	ℓ=640	4	0,40	
4	То же	ℓ=550	264	0,346	
5	"	ℓ=530	3	0,33	
6	"	ℓ=450	238	0,28	
7	"	ℓ=390	4	0,25	
8	"	ℓ=360	18	0,23	
9	"	ℓ=350	5	0,22	
10	"	ℓ=320	5	0,201	
11	"	ℓ=310	4	0,20	
		Накладка соединительная Лист 100×45×1,0 / СТ.3КП ГОСТ 14918-80			
12	ГОСТ 19904-74*		25	0,04	
13	1.045.9-1.2.00.00.10	Пластина соединительная	387	0,034	
14	То же	Подвеска тип 1	227	0,094	
15	ТУ14-4-1231-83 М4М СССР	Дюбель-гвоздь 4,5×40 Ц.6×Р	190	0,007	
16	ТУ14-4-1231-86 М4М СССР	Дюбель-винт ДВНМ8×35 Ц6Р	227	0,008	
17	ГОСТ 5915-70*	Гайка М8	227	0,006	
18	ГОСТ 11371-78*	Шайба М8	227	0,002	

Марка	Обозначение	Наименование	Кол.	Масса ед. кг.	Примеч.
		Плита цементно-стружечная			
19	ГОСТ 26816-86	705×595×10	2	5,12	
20	То же	705×575×10	2	4,95	
21	"	700×595×10	6	5,08	
22	"	700×405×10	4	3,46	
23	"	685×595×10	3	4,97	
24	"	685×510×10	2	4,46	
25	"	595×595×10	256	4,32	
26	"	595×575×10	3	4,17	
27	"	595×545×10	3	3,96	
28	"	595×510×10	6	3,70	
29	"	595×495×10	138	3,59	
30	"	595×480×10	2	3,48	
31	"	595×475×10	1	3,45	
32	"	595×435×10	4	3,16	
33	"	595×405×10	16	2,94	
34	"	595×395×10	4	2,87	
35	"	595×365×10	1	2,65	
36	"	595×355×10	3	2,58	
37	"	595×335×10	4	2,43	
38	"	595×145×10	8	1,05	
39	"	495×575×10	2	3,47	
40	"	495×480×10	4	2,90	
41	"	495×365×10	2	2,20	
42	"	545×355×10	1	2,36	
43	"	595×545×10	1	3,96	
44	"	510×395×10	1	2,46	
45	"	435×365×10	1	1,96	
46	"	495×335×10	2	2,02	
47	"	365×145×10	2	0,65	

Инв. № подл. | Подпись и дата | Взам. инв. №

Привязана

Инв. N

Зав. отд.	Вакуин	416-1-260.92 КЖ	
Н. контр.			
ГИП	Ланда	Административно-бытовой корпус на 150 человек	Стадия Р; Лист 2; Листов
Гл. конст.	Минервин		
Зав. гр.	Кудрявцев	Общие данные (окончание)	ЦНИИпромзданий
Инж.	Урина		

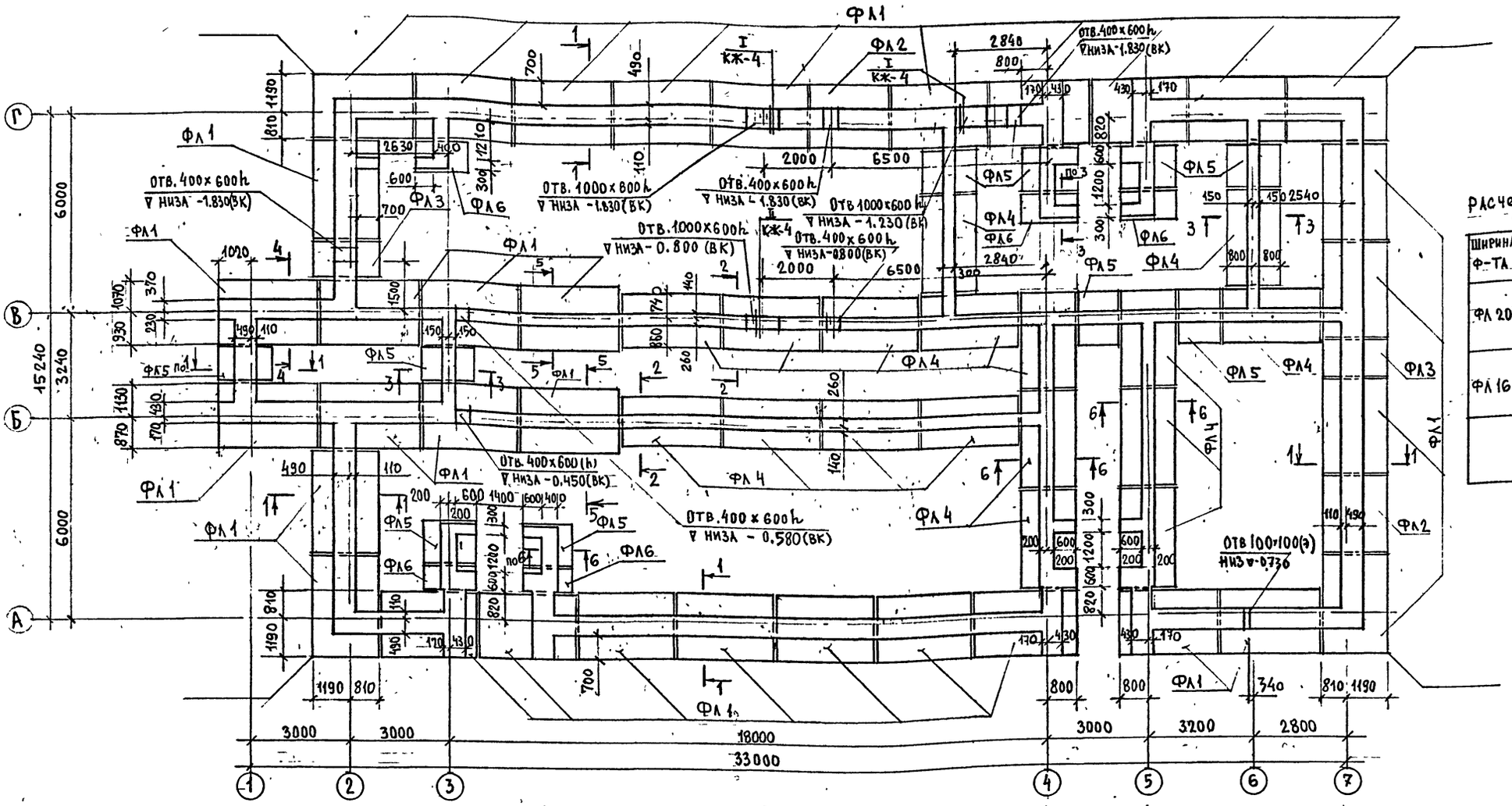

РАСЧЕТНЫЕ НАГРУЗКИ НА ФУНДАМЕНТЫ ФЛ16, ФЛ20

Ширина ф-та	Расчетная схема	a, м	Расчетное усилие q, кн/м
ФЛ 20		2	366
ФЛ 16		1,6	289

Спецификация элементов к маркировочной схеме, расположенной на данном листе

Марка поз.	Обозначение	Наименование	Кол.	Масса ед, кг	Примечание
		Фундаментные плиты			
ФЛ1	ГОСТ 13580-85	ФЛ 20.30-2	34	5100	
ФЛ2	то же	ФЛ 20.24-2	2	4050	
ФЛ3	"	ФЛ 20.12-2	2	1950	
ФЛ4	"	ФЛ 16.30-2	16	2710	
ФЛ5	"	ФЛ 16.12-2	10	1030	
ФЛ6	"	ФЛ 16.8-2	6	650	
		Фундаментные блоки			
ФБ1	1.116.1-8 вып.1	ФБС 24.6.6-Т	34	1960	
ФБ2	то же	ФБС 9.6.6-Т	30	700	
ФБ3	1.116.1-8 вып.1	ФБС 24.4.6-Т	25	1300	
ФБ4	то же	ФБС 9.4.6-Т	20	390	
ФБ5	"	ФБС 24.3.6-Т	5	970	
ФБ6	"	ФБС 9.3.6-Т	5	350	
1	КЖ-4	10-А-III ГОСТ 5781-82 ℓ=1600	29	1	

1. Низ фундаментных плит ФЛ1÷ФЛ3 на отм. - 2.330; низ фундаментных плит ФЛ4÷ФЛ6 на отм. - 2.130
2. Данный лист см. совместно с листом КЖ-4.

Согласовано:

Инв.№ подл. | Подпись и дата | Взам.инв.№

Привязан:

Инв.№

Зав отд	Валкин	
Н. контр.		
ГИП	Ланда	
Гл. конс.	Минервин	
Зав гр.	Авдеев	
Зав. гр.	Кудрявцева	
Инж.	Урина	

416-1-260.92 КЖ

Административно-бытовой корпус на 150 человек

Стадия	Лист	Листов
РП	3	

Схема расположения фундаментных плит и фундаментных блоков.

ЦНИИПРОМЗДАНИЙ

25469-02 29

Альбом II

1-1

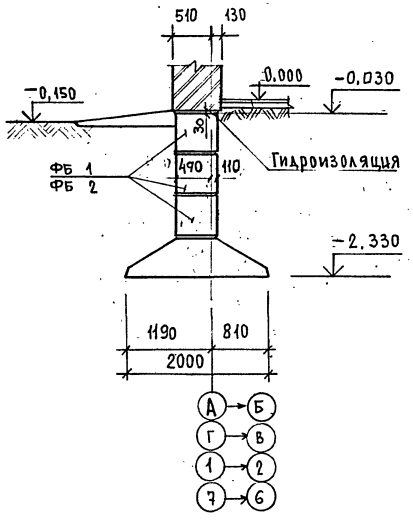

2-2

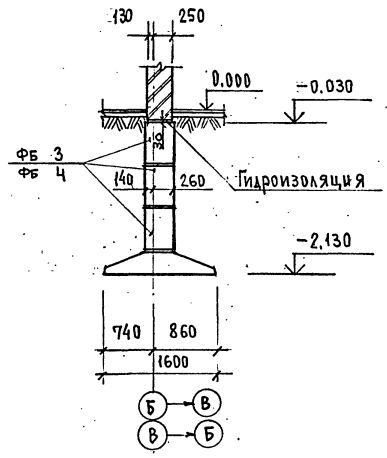

3-3

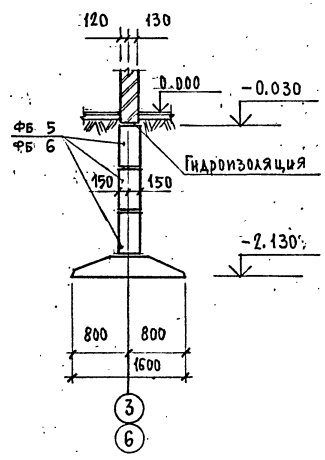

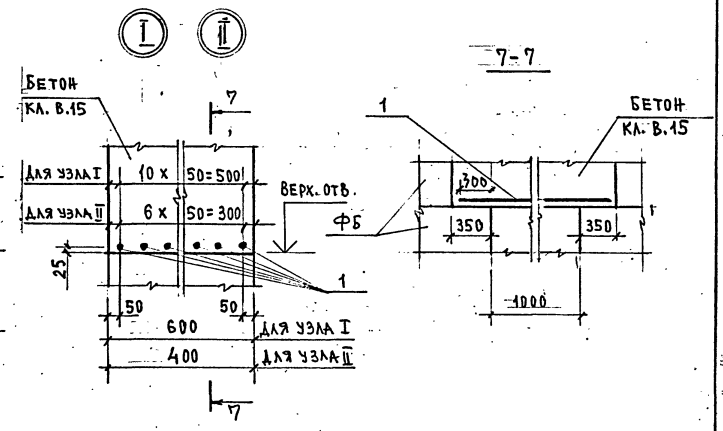

4-4

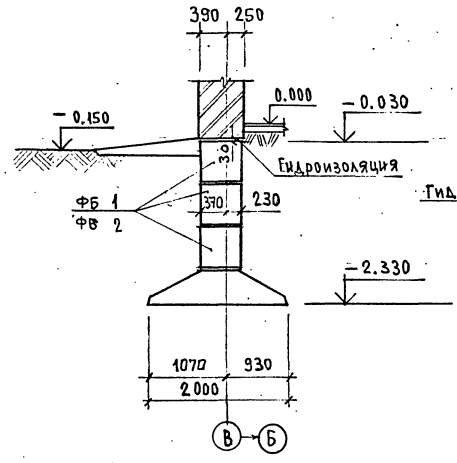

5-5

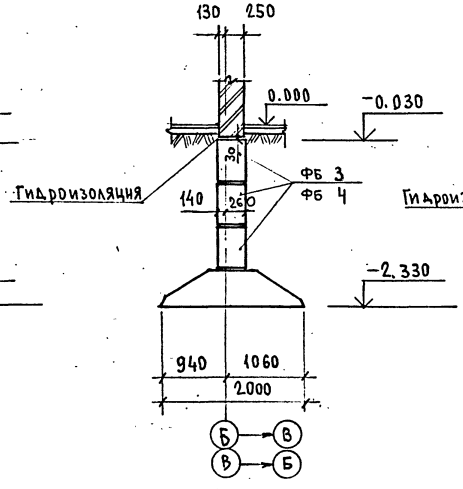

6-6

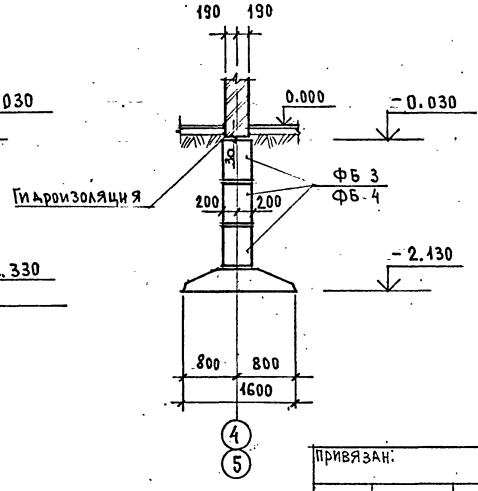

1. Основанием под фундаменты приняты непучинистые непросадочные грунты со следующими нормативными характеристиками $\varphi^н = 28°$ (0,49 рад), $C^н = 2$ кПа $E = 14{,}7$ МПа, $\gamma = 1{,}8$ т/м^3 Коэффициент безопасности по грунту $K_{кг} = 1$. Грунтовые воды отсутствуют. Рельеф территории спокойный.
2. Расчетная глубина промерзания грунта равна 0,9 м.
3. Расчетное сопротивление грунта основания 2 кг/см^2.
4. В случае гидрогеологической характеристики грунтов, отличных от принятых в проекте, фундаменты следует откорректировать.
5. Производство работ вести в соответствии с требованиями СНиП 3.02.01-87.
6. Под фундаментные плиты выполнять песчаную подготовку толщиной 100 мм.
7. Фундаментные стеновые блоки укладывать с перевязкой швов. Кладку бетонных блоков вести на цементном растворе марки 50.
8. Для образования отверстий в местах пропуска коммуникаций производится раздвижка фундаментных блоков на величину не более 0,6 м. При раздвижке блоков больше 0,6 м. отверстия устраивать по узлу I, II. После пропуска коммуникаций заделка отверстий выполняется по месту из бетона класса В 7,5.
9. Боковые поверхности блоков покрыть горячим битумом за 2 раза.
10. Горизонтальную гидроизоляцию выполнять из слоя цементного раствора состава 1:2 толщиной 30 мм на отм. -0,030
11. В случае производства работ в зимнее время основания фундаментов должны быть защищены от увлажнения и промерзания.
12. Засыпка пазух фундаментов должна производиться талым грунтом
13. Расположение подпольных каналов См. лист КЖ-5

				416-1-260.92		КЖ
Зав.отд.	Балкин					
Н.контр.						
ГИП	Ланда			Административно-бытовой корпус на 150 человек	Стадия: РП	Лист: 4	Листов:
Гл.конст.	Минервин					
Зав.гр.	Авдеев					
Зав.гр.	Кудрявцева			Сечения 1-1÷6-6 Узлы	ЦНИИПРОМЗДАНИЙ	
Инж.	Урина					

Привязан.

Инв.№

Инв.№подл. | Подпись и дата | Взам.инв.№

Альбом II

Схема расположения подпольных каналов

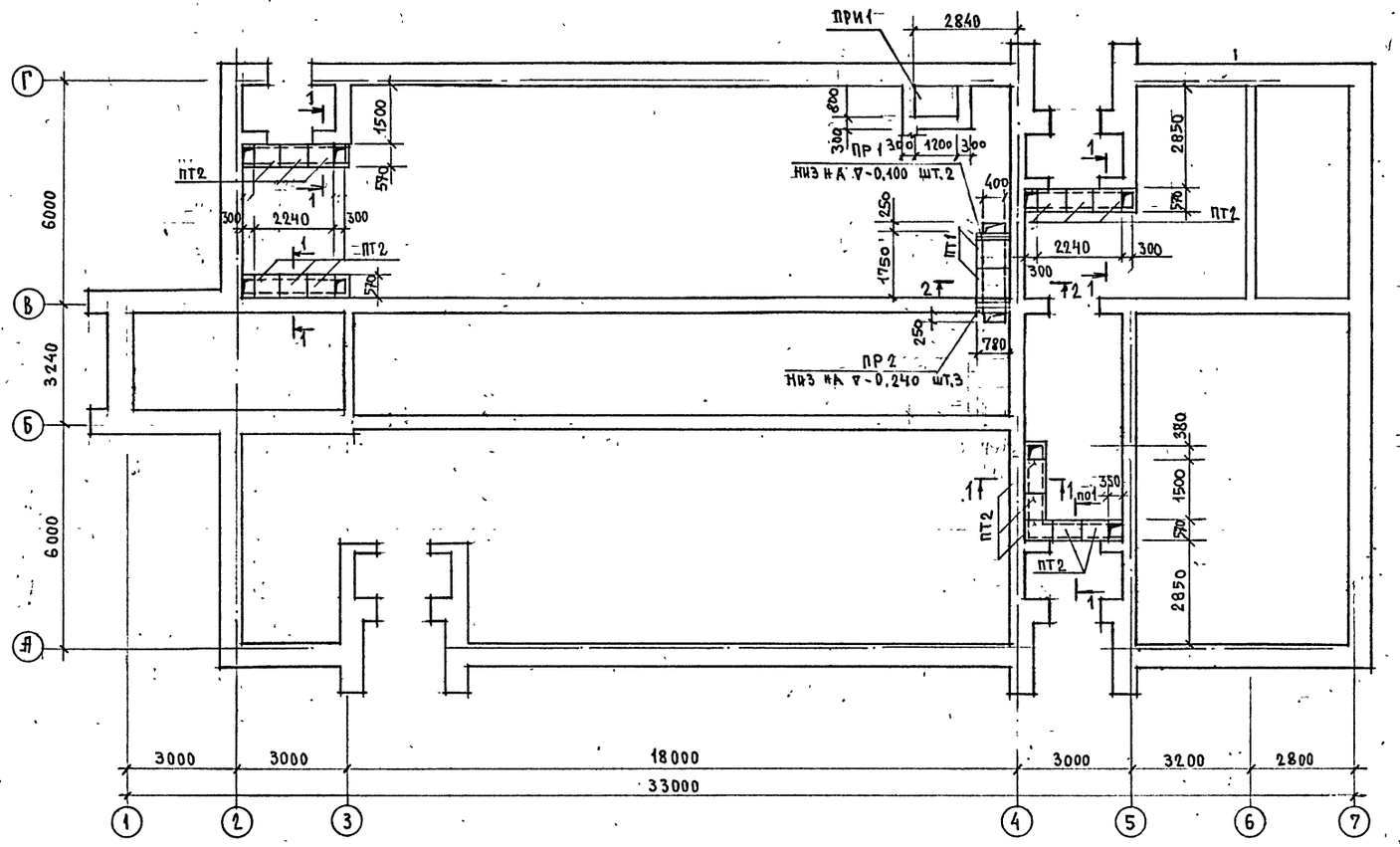

Спецификация элементов к маркировочной схеме, расположенной на данном листе

Марка поз.	Обозначение	Наименование	Кол.	Масса ед. кг.	Примечание
		Плиты каналов			
ПТ1	3.006.1-2/87 вып.2	П5д-5	2	100	
ПТ2	то же	П3д-5	14	50	
		Перемычки			
ПР1	1.038.1-1, вып.1	1ПБ10-1	2	20	
ПР2	то же	3ПБ13-37	3	85	
		Приямок ПРИ1	—	—	
ПРИ1	К-22.14/91 КЖ 12	ПРИ1	1		

1. Данные о грунтах см. лист КН-4
2. Временная нормативная нагрузка на перекрытие каналов принята 10 кПа.
3. Гидроизоляцию каналов выполнять под днище - выравнивающий слой из цементного раствора марки 100 толщиной 20 мм по бетонной подготовке класса В7,5 толщиной 100 мм, стен - обмазкой горячим битумом за два раза поверхностей, соприкасающихся с грунтом.
4. Плиты перекрытия каналов укладывать на слой свежеуложенного цементного раствора марки 50 толщиной 10мм. Швы между плитами заполнить цементным раствором марки 50.
5. Обратную засыпку траншей производить после укладки плит перекрытий каналов и тоннелей равномерными слоями с уплотнением с обеих сторон канала или тоннеля в соответствии со СНиП 3.02.01-87.

1-1

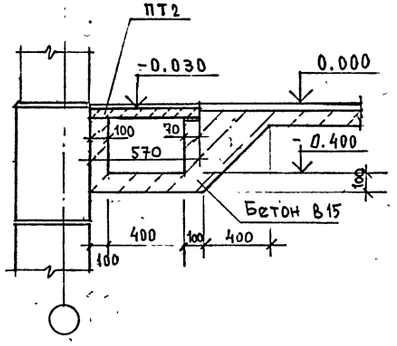

2-2

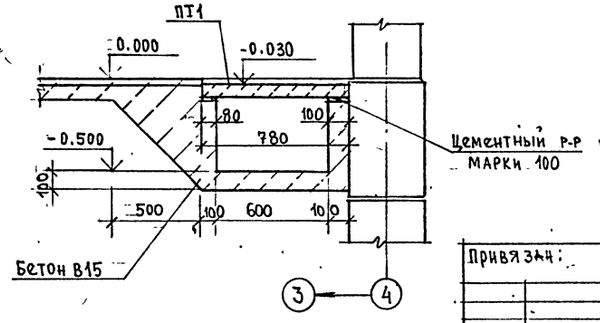

Привязан:

Инв. №

Зав.отд.	Валкин		
ГИП	Ланда		
Гл. конст.	Минервин		
Зав.гр.	Авдеев		
Зав.гр.	Кудрявцева		
Инж.	Урина		

416-1-260.92 КЖ

Административно-бытовой корпус на 150 человек

Стадия	Лист	Листов
Р.П	5	

Схема расположения подпольных каналов.

ЦНИИпромзданий

25469-02 31

Инв.№подл. | Подпись и дата | Взам.инв.№

Альбом II

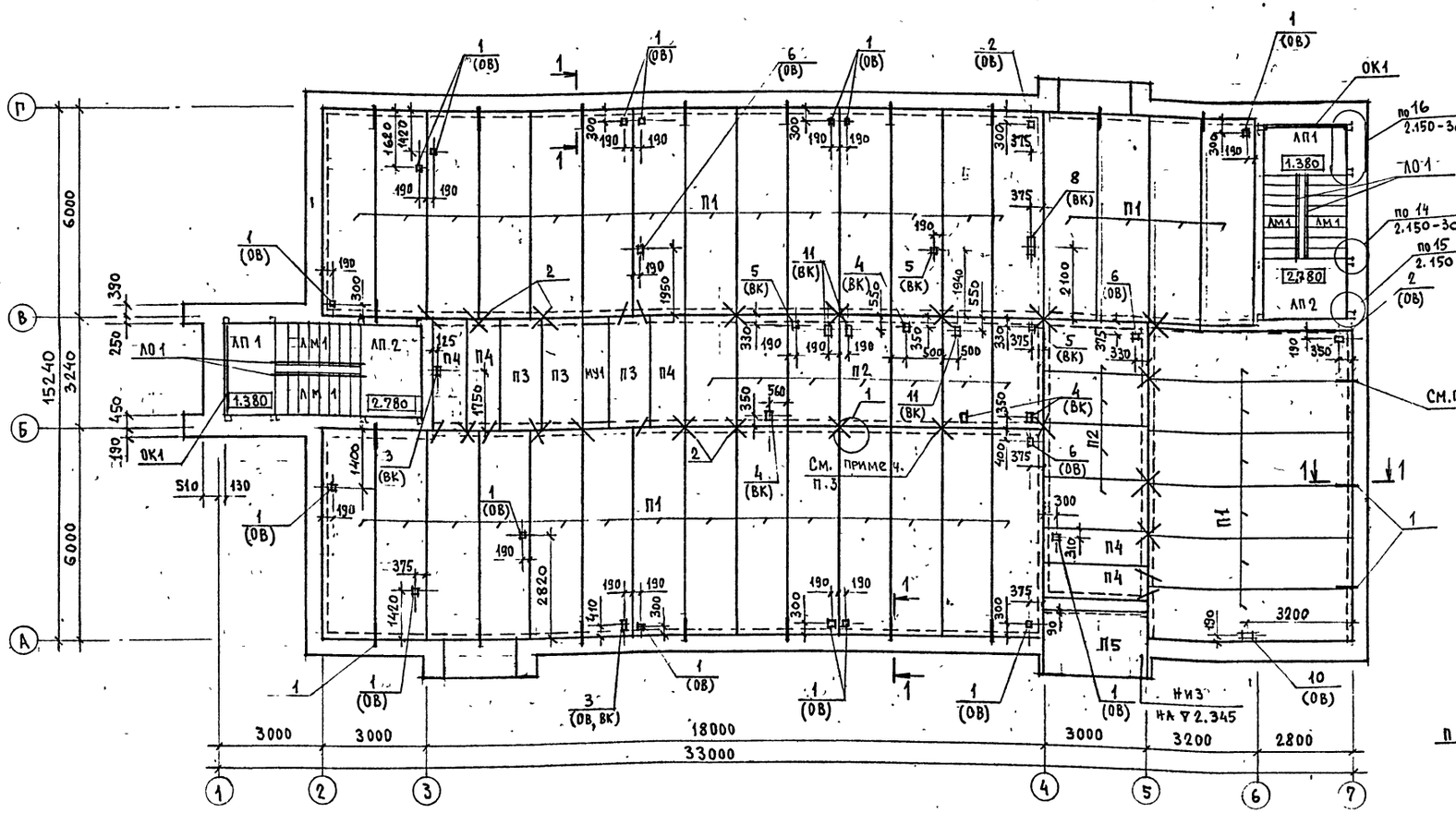

Ведомость отверстий

N N	Размер мм	Кол-во
1	100×100	16
2	100×200	2
3	159×320	2
4	159×200	4
5	150×150	2
6	159×300	3
8	150×500	1
10	100×300	1
11	150×330	3
ДТВ (Э) прибывать по месту см. прим. п.5	до 100	12

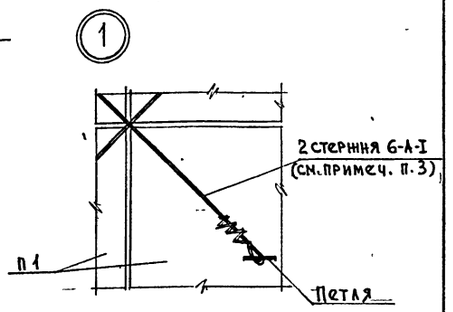

Спецификация элементов к маркировочной схеме расположенной на данном листе

Марка, поз.	Обозначение	Наименование	Кол.	Масса ед., кг	Примечание
		Панели перекрытий			
П1	Серия 1.141-1 в. 62	ПК 60.15-8 К7 Т	38	2800	
П2	То же в. 61	ПК 30.15-8 АтVТ	11	1425	
П3	»	ПК 30.12-8 АтVТ	3	1080	
П4	Серия 1.141-1 в. 60	ПК 30.10-8Т	7	882	
П5	то же в. 61	ПК 30.18-8 АтVТ	1	1600	
		Монолитные участки			
МУ1	Лист КЖ-9	МУ1	1		
		Элементы лестниц			
ЛМ1	Серия 1.151.1-6.1 10000-01	1ЛМ 27.12.14-4	4	1520	
ЛП1	Серия 1.152.1-8.2 30000-01	2ЛП 25.15-4П-К	2	1345	
ЛП2	То же -02	2ЛП 25.18-4П-К	2	1530.	

Марка поз.	Обозначение	Наименование	Кол.	Масса ед., кг	Примечание
ЛО1	Серия 1.256.2-2	МД 24.14-24.12 Р	4	46,91	
ОК1	То же	ОК-26.9 Р	2	11.79	
		Соединительные элементы			
1	Лист КЖ-7	10-А-I ГОСТ 5781-82* ℓ=900	21	0,555	
2	Данный лист	6-А-I ГОСТ 5781-82*	86 м.	0,222	

1. Монтаж панелей перекрытий и покрытия вести в соответствии с требованиями СНиП 3.03.01-87
2. Для крепления перекрытий с наружными стенами в швы между панелями заложить стержни 10-АI (см сечение 1-1 на листе КЖ-7)
3. Панели перекрытий связать между собой 2 стержнями 6АI, подвергнутыми термической обработке („отпуск").
4. Швы между панелями перекрытий тщательно заделать раствором М 100.
5. Отверстия диаметром до 159 мм пробивать в пустотах плит по месту.
6. Привязка отверстий дана от грани панелей перекрытии.
7. После прокладки инженерных коммуникаций отверстия в панелях заделать бетоном В15.
8. Сечение 1-1 см. лист КЖ-7
9. На схеме указана осевая привязка отверстий
10. Прямоугольные отверстия ориентированы длинной стороной вдоль направления пустот.

Привязан:

Инв. №

416-1-260.92			КЖ	
Зав.отд	Валкин			
Н.контр.	Минервин	Административно-бытовой корпус на 150 человек	Стадия	Лист	Листов
ГИП	Ланда		Р.П.	6	
ГА Констр	Минервин				
Зав.гр	Авдеев	Схема расположения панелей перекрытий над 1 этажом	ЦНИИПРОМЗДАНИЙ		
Зав.гр.	Кудрявцева				
Инж.	Урина				

Инв. № подл. | Подпись и дата | Взамен №

25469-02 32

Альбом II
Согласовано
Инв.№ подл. | Подпись и дата | Взам.инв.№

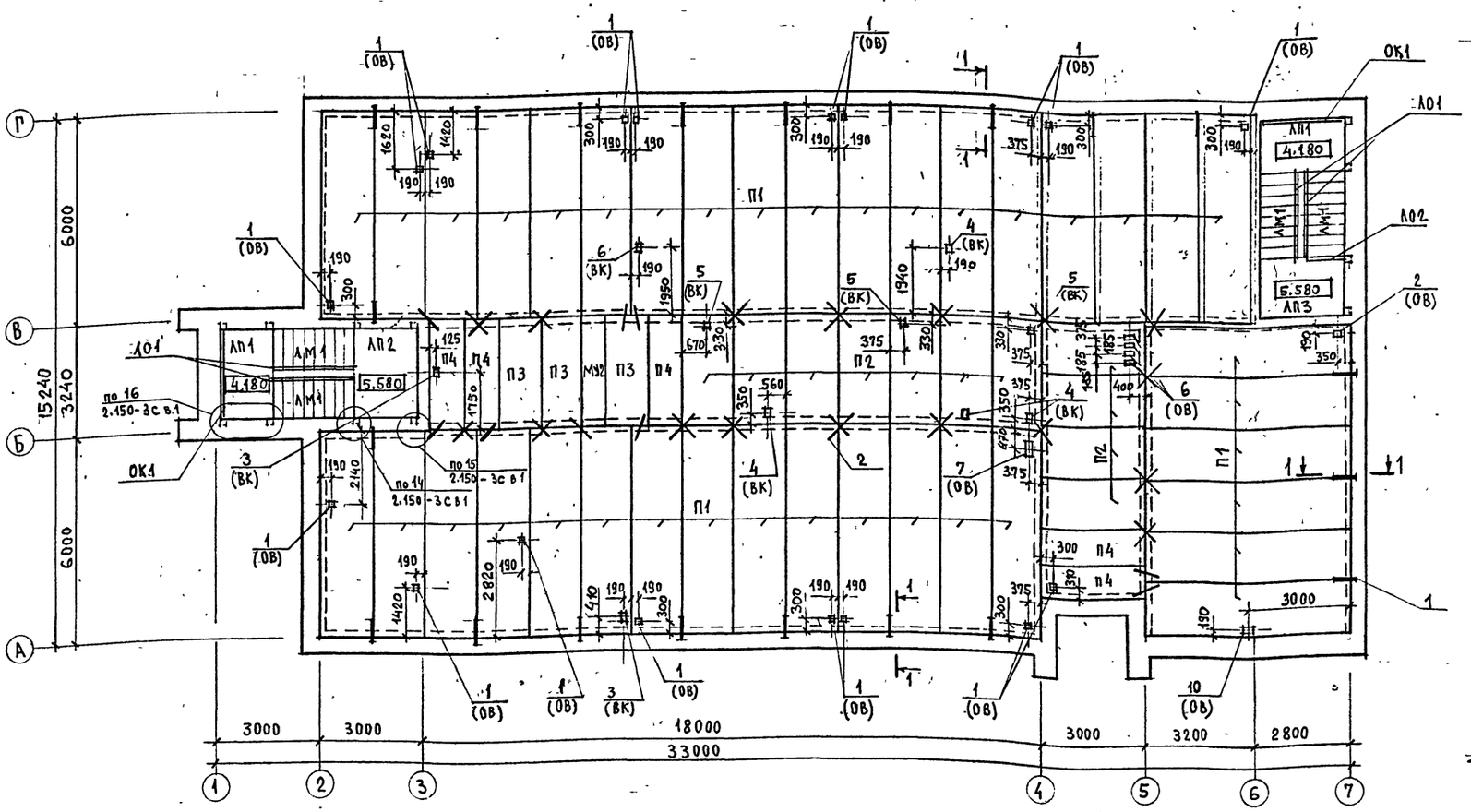

Ведомость отверстий

N°N°	Размер	Кол-во
1	100×100	18
2	100×200	1
3	159×320	2
4	159×200	4
5	150×150	3
6	159×300	5
7	159×500	1
10	100×300	1

1-1

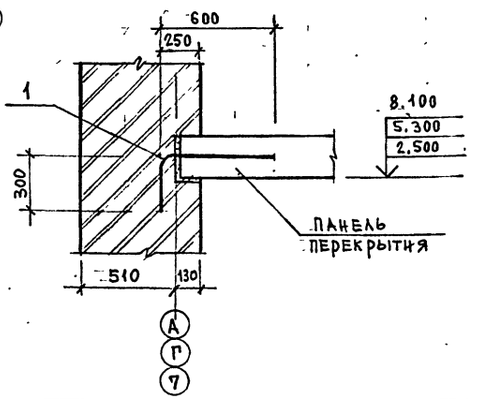

Спецификация элементов к маркировочной схеме, расположенной на данном листе

Марка, поз.	Обозначение	Наименование	Кол.	Масса ед., кг.	Приме-чание
		Панели перекрытий			
П1	Серия 1.141-1 в.62	ПК 60.15-8 К 7Т	38	2800	
П2	То же в.61	ПК 30.15-8 АтVТ	11	1425	
П3	»	ПК 30.12-8 АтVТ	3	1080	
П4	Серия 1.141-1 в.60	ПК 30.10-8Т	5	882	
		Монолитные участки			
МУ2	Лист КЖ-9	МУ2	1		
		Элементы лестниц			
ЛМ1	Серия 1.151.1-6.1 10000-01	1 ЛМ 27.12.14-4	4	1520	
ЛП1	Серия 1.151.1-8.2 30000-01	2 ЛП 25.15-4П-К	2	1345	
ЛП2	То же -02	2 ЛП 25.18-4П К	1	1530	

Марка поз.	Обозначение	Наименование	Кол.	Масса ед. кг.	Приме-чание
ЛП3	Серия 1.151.1-8.2 40000	2 ЛП 25.18 в-4П-К	1	1560	
Л01	Серия 1.256.2-2	МД 24.14-24.12 Р	4	46.91	
Л02	То же	ПД-15.12 Р	1	22.65	
ОК1	»	ДК-26.9 Р	2	11.77	
		Соединительные элементы			
1	Данный лист	10-А-I ГОСТ 5781-82*-900	21	0,555	
2	Данный лист.	6-А-I ГОСТ 5781-82*	86м	0,222	

Общие примечания см. на листе. КЖ-6

Привязан:

Инв. №

Зав.отд.	Вакин	
Н.контр.	Минервин	
ГИП	Ланда	
Гл.констр.	Минервин	
Зав.гр.	Авдеев	
Зав.гр.	Кудрявцева	
Инж.	Урина	

416-1-260.92 КЖ

Административно-бытовой корпус на 150 человек

Стадия	Лист	Листов
Р.П.	7	

Схема расположения панелей перекрытий над 2 этажом

ЦНИИПРОМЗДАНИЙ

Альбом II

Схема расположения панелей перекрытия над 3 этажом

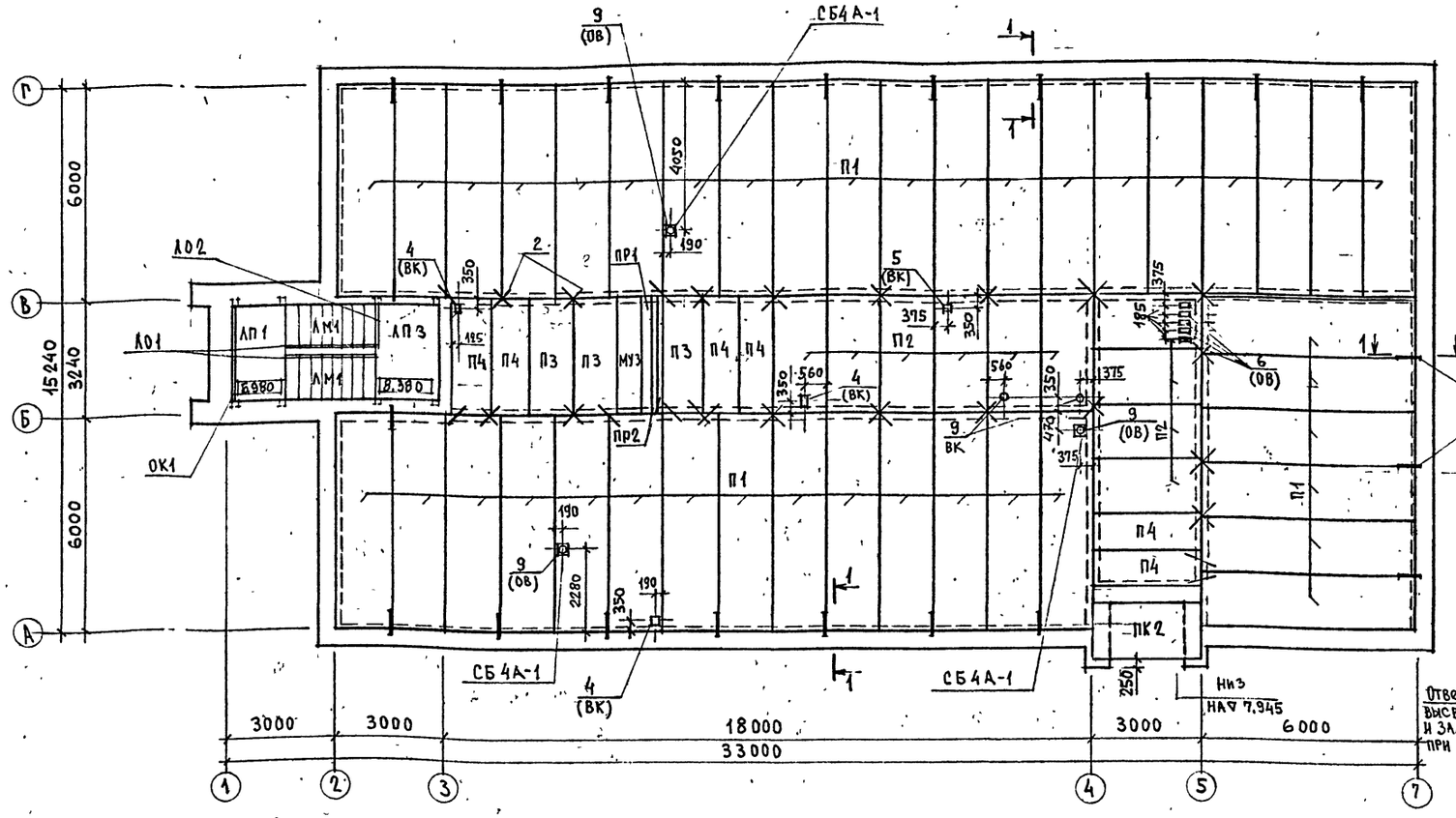

Ведомость отверстий

NN	Размер	Кол-во
4	159 х 200	4
5	150 х 150	1
6	159 х 300	5
9	⌀ 159	6

2 - 2

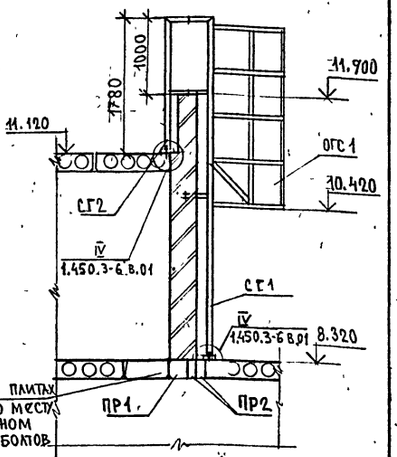

Отверстия в плитах высверлить по месту и залить бетоном при установке болтов.

Схема расположения панелей перекрытий над техническим этажом

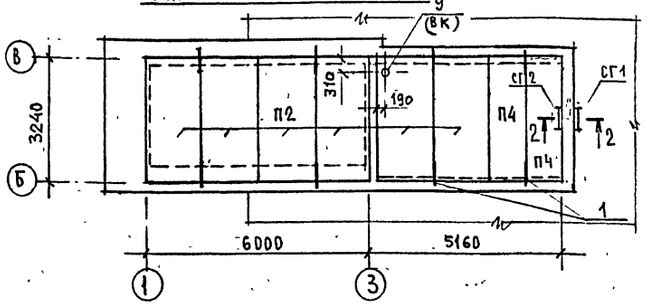

Спецификация элементов к маркировочным схемам расположенным на данном листе

Марка, поз.	Обозначение	Наименование	Кол.	Масса ед., кг.	Примечание
	Панели перекрытий				
П1	Серия 1.141-1 в. 62	ПК 60.15-8 К7Т	40	2800	
П2	то же в. 61	ПК 30.15-8 АтVт	17	1425	
П3	"	ПК 30.12-8 АтVт	3	1080	
П4	Серия 1.141-1 в.60	ПК 30.10-8т	8	882	
СБ4А-1	Серия 1.491-24 в.1	Стакан СБ4А-1	3	150	
МУ-3	Лист КЖ 9	Монолитный участок МУ-3	1	0,131	м3
Пр1	1.038.1-1.1 150000-01	Перемычка 5ПБ30-37-П	1	410	
Пр2	1.038.1-1.1 070000-03	Перемычка 3ПБ30-8-П	2	197	
		Элементы лестниц			
ЛМ1	Серия 1.151.1-6.110000-01	1ЛМ27.12.14-4	2	1520	
ЛП1	Серия 1.151.1-8.230000-01	2ЛП 25.15-4П-К	1	1345	
ЛП3	то же 40000	2ЛП 25.18в-4П-К	1	1560	

Марка поз.	Обозначение	Наименование	Кол.	Масса ед. кг.	Примечание
ЛО1	Серия 1.256.2-2	МД 24.14-24.12Р	2	46.91	
ЛО2	то же	ПД-15.12Р	1	22.65	
ОК1	"	ОК 26..9Р	1	11.77	
СГ1	Серия 1.450.3-6 вып.3	СГ-46	1	85.7	
СГ2	то же	СГ-22	1	43.5	см. примеч. п.2
ОГС1	"	ОГС-24.4	1	23.6	
	Соединительные элементы				
1	Лист КЖ-7	10-А-I ℓ=900	30	0,555	
2	Данный лист	6-А-I П.М.	90	0,222	

1. Общие примечания см. на листе КЖ-6.
2. Стремянку СГ-22 укоротить до размера H=1780 мм.

Привязан.

Инв. N

Согласовано:

Инв. № подл. | Подпись и дата | Взам. инв. №

Зав. отд.	Валкин	
Н. контр.	Минервин	
ГИП	Ланда	
Гл. констр.	Минервин	
Зав. гр.	Авдеев	
Зав. гр.	Кудрявцев	
Инж.	Урина	

4.16-1-260.92 КЖ

Административно-бытовой корпус на 150 человек.

Стадия	Лист	Листов
Р.П.	8	

Схемы расположения панелей перекрытий над 3 и техническим этажами.

ЦНИИПРОМЗДАНИЙ

Альбом II

Перед

МУ1

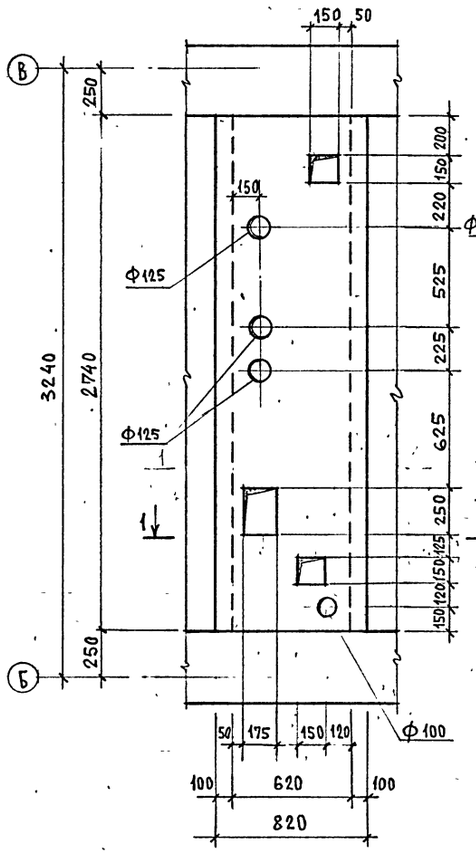

МУ2

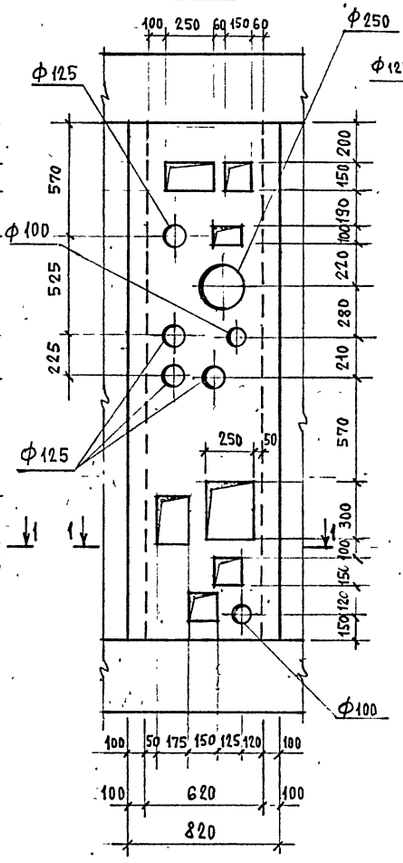

МУ3

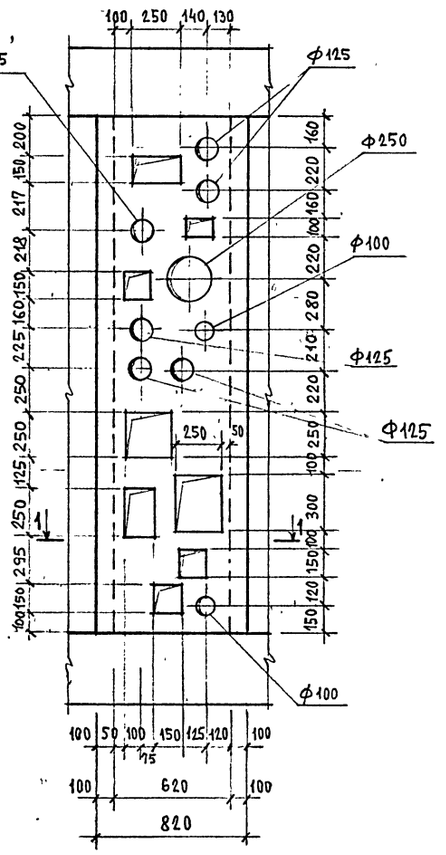

1-1

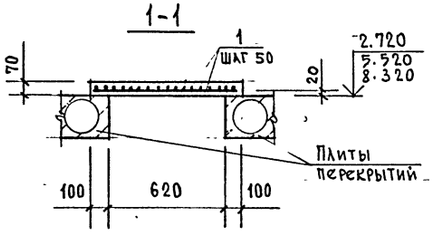

Спецификация элементов к маркировочным схемам расположенным на данном листе

Марка поз.	Обозначение	Наименование	Кол.	Масса ед. кг.	Примечание
		МУ1			
1	ГОСТ 5781-82*	6-А-I, п.м	952	0,222	
		Материалы			
		Бетон В15, м³	0,148		
		МУ2			
1	ГОСТ 5781-82*	6-А-I, п.м.	87,4	0,222	
		Материалы			
		Бетон В15, м³	0,137		
		МУ3			
1	ГОСТ 5781-82*	6-А-I, п.м.	86,3	0,222	
		Материалы			
		Бетон В15, м³	0,131		

1. Монолитные участки замаркированы на листах КЖС 6,7,8
2. Монолитные участки выполнять после прокладки воздуховодов
3. На схемах условно показаны ф отверстий для пропуска коммуникаций.

Согласовано:

Инв. № подл. | Подпись и дата | Взам. инв. №

Привязан:

Инв. N

Зав.отд.	Валкин	Административно-бытовой корпус на 150 человек	Стадия: Р.П. / Лист: 9 / Листов:
Н.контр.			
ГИП	Ланда		
Гл.конст.	Минервин	Монолитные участки МУ1, МУ2, МУ3.	ЦНИИПРОМЗДАНИЙ
Зав.гр.	Кудрявцев		
Инж.	Урина		

416-1-260.92 КЖ

Альбом II

Схема расположения подвесного потолка 2 этажа

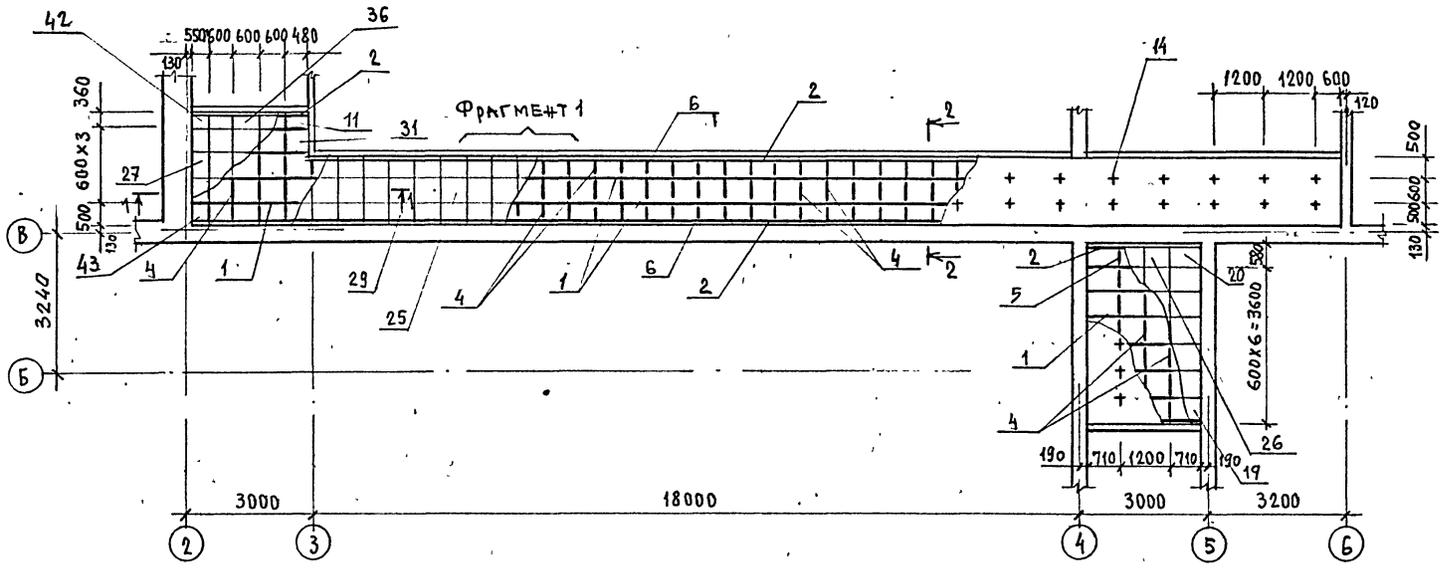

Фрагмент 1

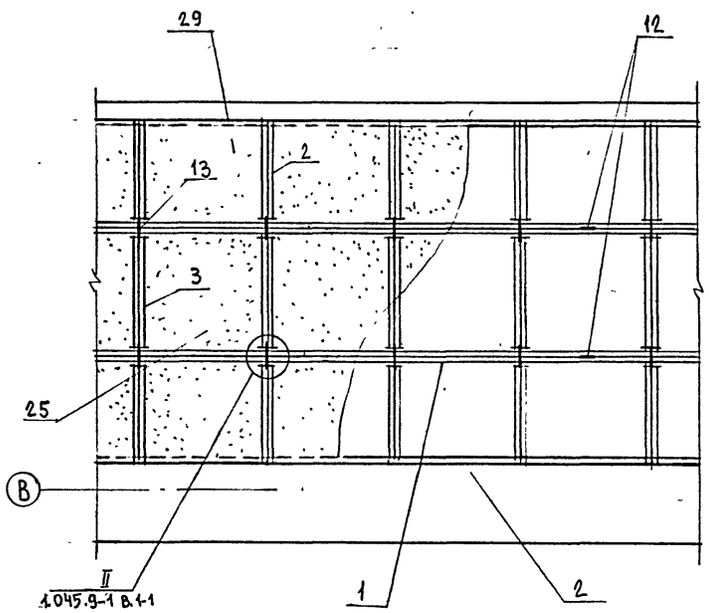

Схема расположения подвесного потолка 1 этажа

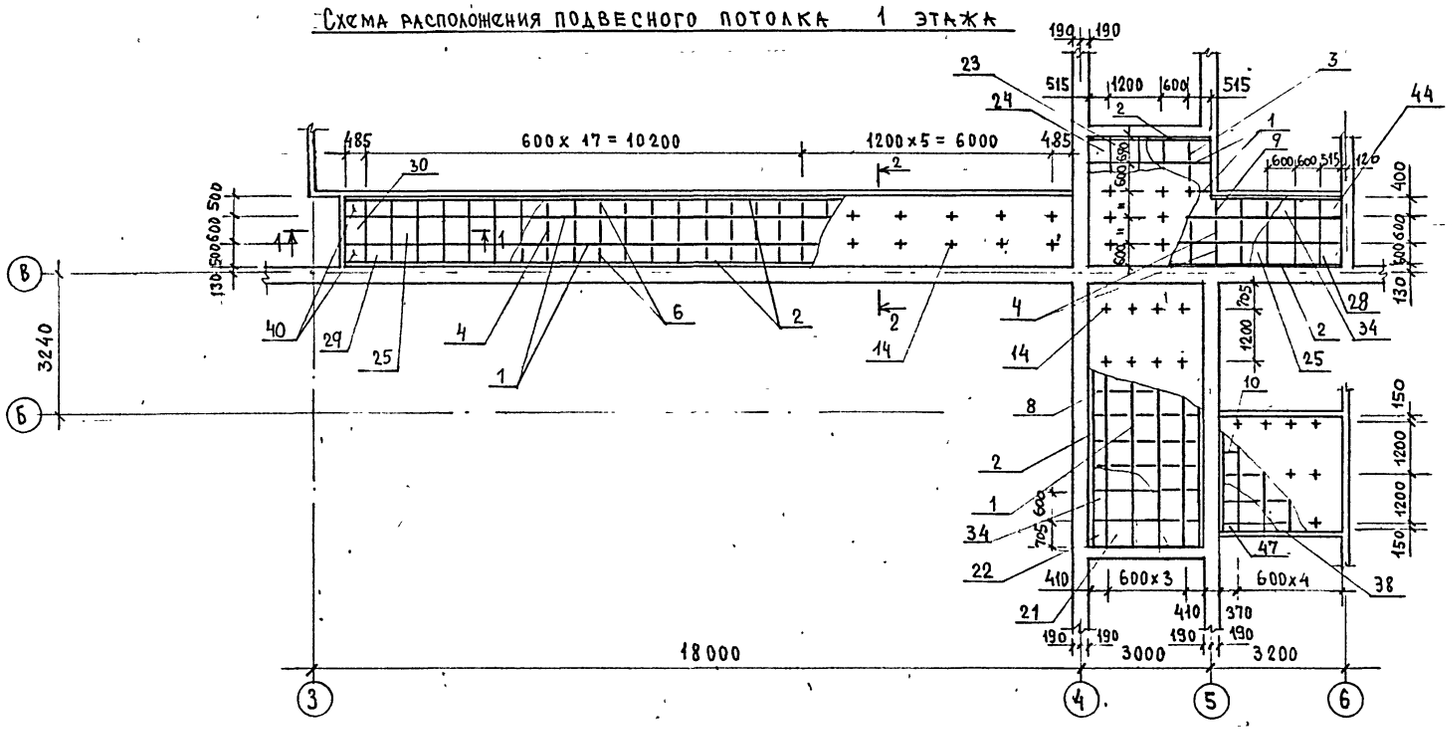

1. Изготовление и монтаж стальных конструкций производить в соответствии с указаниями СНиП III-18-75.
2. Указания по монтажу подвесного потолка см. серию 1.045.9-1 вып. 0; 1-0; 1-1.
2. Крепление подвесок к многопустотным плитам осуществлять только на распорных дюбелях.
3. Узел крепления подвески к перекрытию см. серию 1.045.9-1 вып. 3-1 стр. 33.
4. Защиту стальных конструкций от коррозии выполнять путем нанесения на очищенную и обезжиренную поверхность 2 слоев грунта ГФ-021 ГОСТ 25129-82* (один слой на заводе-изготовителе и один слой на монтаже перед окраской) с последующей окраской масляной краской ГОСТ 8292-85 в 2 слоя в соответствии со СНиП 2.03.11-85
5. Разрез 1-1, 2-2 и спецификацию элементов см лист КЖ-11

Согласовано:

Взам. инв. №
Подпись и дата
Инв. № подл

Привязан:
Инв. N

Зав. отд	Валкин	416-1-260.92 КЖ	
Н. конс		Административно-бытовой корпус на 150 чел.	Стадия: Р.П. / Лист: 10 / Листов:
ГИП	Ланда		
Гл. конст	Минервин		
Зав. гр.	Авдеев	Схема расположения подвесных потолков 1 и 2 этажей. Фрагмент 1	ЦНИИПРОМЗДАНИЙ
Зав. гр.	Кудрявцев		
Инж.	Урина		

Альбом II

Дубов

Схема расположения подвесных потолков 3 этажа

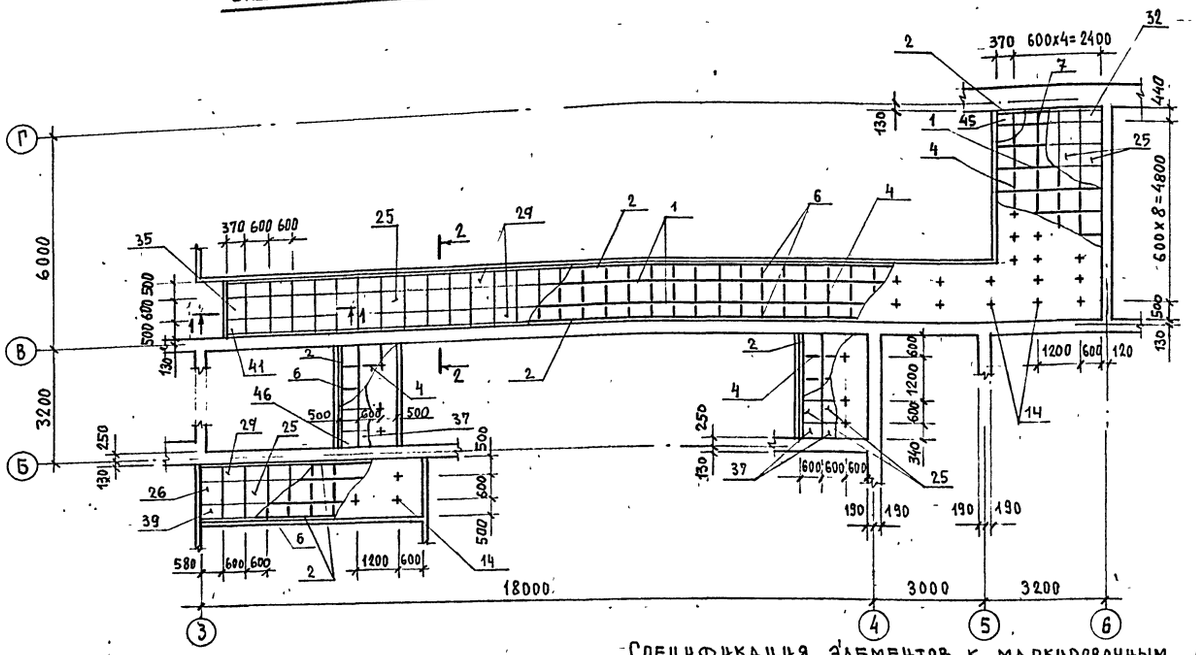

Спецификация элементов к маркировочным схемам расположенным на листах КЖ 10, КЖ 11 (начало)

Марка	Обозначение	Наименование	Кол.	Масса ед. кг.	Примеч.
		Главный профиль			
		2.535 х 0,6			
1	ТУ 67-522.83 МТС СССР	СТ 3 КП ГОСТ 14918-80* ℓ = 3600	75	2,38	
		Пристенный профиль ПП-1			
2	Серия 1.045.9-1.2.00.00.09	ℓ = 3000	66	1,06	
		Второстепенный профиль			
		2.535 х 0,6			
		СТ. 3 КП ГОСТ 14918-80*			
3	ТУ 67-522.83 МТС СССР	ℓ = 640	4	0,40	
4	То же	ℓ = 550	264	0,346	
5	"	ℓ = 530	3	0,33	
6	"	ℓ = 450	238	0,28	
7	"	ℓ = 390	4	0,25	
8	"	ℓ = 360	18	0,23	
9	"	ℓ = 350	5	0,22	
10	"	ℓ = 320	5	0,201	
11	"	ℓ = 310	4	0,20	

Спецификация элементов к маркировочным схемам расположенным на листах КЖ 10, КЖ 11 (окончание)

Марка	Обозначение	Наименование	Кол.	Масса ед. кг.	Примеч.
		Накладка соединительная			
12	ГОСТ 19904-74*	Лист 100 х 45 х 1,0 / ст. 3 кп ГОСТ 14918-80*	25	0,04	
13	Серия 1.045.9-1.2.00.00.10	Пластина соединительная	387	0.034	
14	То же	Подвеска тип 1	227	0.094	
15	ТУ 14-4-1231-83 М4М СССР	Дюбель-гвоздь 4,5х40 Ц6 хр	190	0,007	
16	ТУ 14-4-1231-86 М4М СССР	Дюбель-винт Д8НМ8х35 Ц6 хр	227	0,008	
17	ГОСТ 5915-70*	Гайка М8	227		
18	ГОСТ 11371-78*	Шайба д8	227		
		Плита цементно-стружечная			
19	ГОСТ 26816-86	705 х 595 х 10	2	5,12	
20	То же	705 х 575 х 10	2	4,95	
21	"	700 х 595 х 10	6	5.08	
22	"	700 х 405 х 10	4	3,46	
23	"	685 х 595 х 10	3	4,97	
24	"	685 х 510 х 10	2	4,46	
25	"	595 х 595 х 10	256	4,32	
26	"	595 х 575 х 10	3	4,17	
27	"	595 х 545 х 10	3	3,96	
28	"	595 х 510 х 10	6	3,70	
29	"	595 х 495 х 10	138	3,59	
30	"	595 х 480 х 10	2	3,48	
31	"	595 х 475 х 10	1	3,45	
32	"	595 х 435 х 10	4	3,16	
33	"	595 х 405 х 10	16	2,94	
34	"	595 х 395 х 10	4	2,87	
35	"	595 х 365 х 10	1	2,65	
36	"	595 х 355 х 10	3	2,58	
37	"	595 х 335 х 10	4	2,43	
38	"	595 х 145 х 10	8	1,05	
39	"	495 х 575 х 10	2	3,47	
40	"	495 х 480 х 10	4	2,90	
41	"	495 х 365 х 10	2	2,20	
42	"	545 х 355 х 10	1	2,36	
43	"	595 х 545 х 10	1	3,96	
44	"	510 х 395 х 10	1	2,46	
45	"	435 х 365 х 10	1	1,94	
46	"	495 х 335 х 10	2	2,02	
47	"	365 х 145 х 10	2	0,65	

1-1

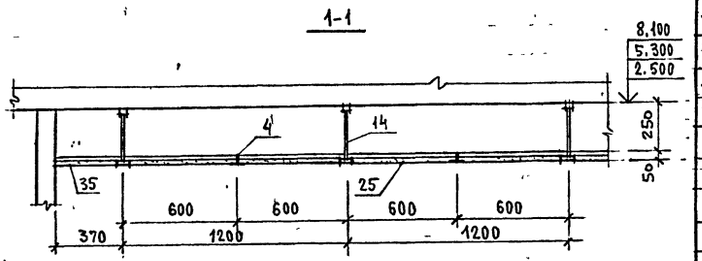

2-2

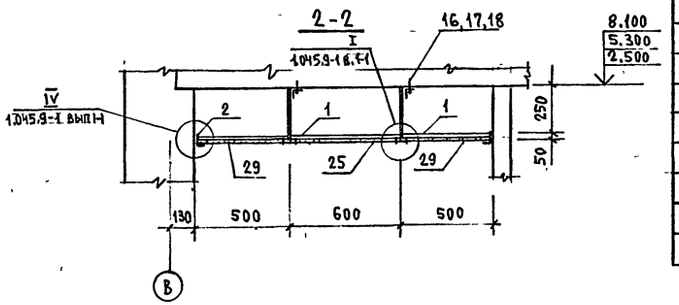

Общие примечания см. на листе КЖ-10

Привязан:

Инв. N

Зав.отд.	Валкин	
Н.контр.		
ГИП	Ланда	
Гл.конст.	Миннервин	
Зав.гр.	Авдеев	
Зав.гр.	Кудрявцев	
Инж.	Урина	

416-1-260.92 КЖ

Административно-бытовой корпус на 150 человек

Стадия	Лист	Листов
РП	11	

Схема расположения подвесных потолков 3 этажа. Разрезы 1-1, 2-2

ЦНИИПРОМЗДАНИЙ

Согласовано:

Взам. инв. №

Подпись и дата

Инв. № подл.

Альбом II

Лукаш

Схема расположения элементов приямка ПРИ1

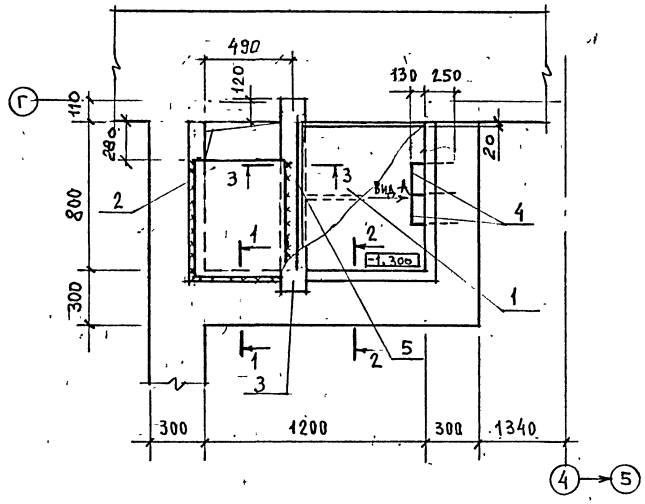

Вид А

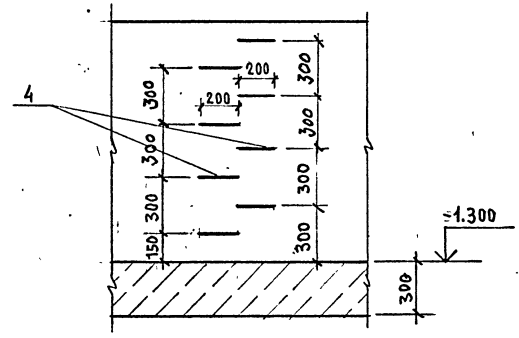

Спецификация к схеме расположения элементов приямка ПРИ1

Марка поз.	Обозначение	Наименование	Кол.	Масса ед. кг.	Примеч.
1	Данный лист	Щит Щ1	1	36,08	
2	То же	Ромб 5Б ГОСТ 8568-77, 560×500	1	15,00	
3	»	Двутавр 20Ш1 ГОСТ 26020-83 С245 ГОСТ 27772-88 L=1040	1	31,82	
4	»	20-А-I ГОСТ 5781-82* L=960	8	2,37	
5	»	6-А-I ГОСТ 5781-82 L=800	1	0,18	
6	1.400-15 вып.1	МН 555 п.м.	2,8	5,3	
		Бетон кл. В15			1,61 м³

Спецификация на щит Щ1

Формат	Зона	Поз.	Обозначение	Наименование	Кол.	Примеч.
		7	Данный лист	Ромб 5Б ГОСТ 8568-77, 820 х 820	1	35,13 кг.
		8	То же	S4 ГОСТ 19903-74 700×40 С 235 ГОСТ 27772-88	1	0,95 кг.

1. Общие примечания см. лист КЖ-5.
2. Приямок замаркирован на листе КЖ-5
3. Сварку производить электродами Э42 по ГОСТ 9467-75 $h_ш$=4мм.
4. Защиту стальных конструкций от коррозии выполнять путем нанесения на очищенную и обезжиренную поверхность 2 слоев грунта ГФ-021 ГОСТ 25129-82 (один слой на заводе-изготовителе и один слой на монтаже перед окраской) с последующей окраской эмалью ПФ-115 ГОСТ 6465-76 в 2 слоя.

Привязан:

Инв. №

Зав. отд.	Валкин	
ГИП	Ланда	
Гл. конст	Минервин	
Зав. гр.	Авдеев	
Зав. гр.	Кудрявцев	
Инж.	Урина	

416-1-260.92 КЖ

Административно-бытовой корпус на 150 человек

Стадия	Лист	Листов
РП	12	

Схема расположения элементов приямка ПРИ1

ЦНИИПРОМЗДАНИЙ

25469-02

gost.e-ecolog.ru