ТИПОВЫЕ ПРОЕКТНЫЕ РЕШЕНИЯ 409-28-053.89

КАМЕРЫ ПЕРИОДИЧЕСКОГО ДЕЙСТВИЯ ДЛЯ ТЕПЛОВОЙ ОБРАБОТКИ ИЗДЕЛИЙ ИЗ ТЯЖЕЛОГО И ЛЕГКОГО КОНСТРУКЦИОННОГО БЕТОНОВ

АЛЬБОМ 9 ЧАСТЬ 2

ВАРИАНТ В МОНОЛИТНОМ КЕРАМЗИТОБЕТОНЕ

КЖИ.2 СТРОИТЕЛЬНЫЕ ИЗДЕЛИЯ СТР. 2÷9

25591-10

ПРИВЯЗАН:

ИНВ. №

gost.e-ecolog.ru

ТИПОВЫЕ ПРОЕКТНЫЕ РЕШЕНИЯ 409-28-053.89

КАМЕРЫ ПЕРИОДИЧЕСКОГО ДЕЙСТВИЯ ДЛЯ ТЕПЛОВОЙ ОБРАБОТКИ ИЗДЕЛИЙ ИЗ ТЯЖЕЛОГО И ЛЕГКОГО КОНСТРУКЦИОННОГО БЕТОНОВ

АЛЬБОМ 9 ЧАСТЬ 2

РАЗРАБОТАН

ПРОЕКТНЫМ ИНСТИТУТОМ №2
ГЛ. ИНЖЕНЕР ИНСТИТУТА В.П. ИЛЮХИН
ГЛ. ИНЖЕНЕР ПРОЕКТА И.В. ИВАНОВА

УТВЕРЖДЕН И ВВЕДЕН В ДЕЙСТВИЕ
ВГПИ ГИПРОСТРОММАШЕМ
ПРИКАЗОМ ОТ 18.08.89 г. № 109

© РФ ЦИТП Госстроя СССР 1989/10

Содержание

Обозначение	Наименование	Стр.
	Содержание	2
КЖС.И.2-ТУ1	Технические условия на изготовле-	
	ние арматурных и закладных изделий	3
КЖС.И.2-1.0	Изделие соединительное МС1	3
КЖС.И.2-2.0	Каркас пространственный (КП1...КП6)	4
КЖС.И.2-3.0	Каркас пространственный (КП7-КП11)	5
КЖС.И.2-4.0	Сетка арматурная (С1...С11)	6
КЖС.И.2-5.0	Изделие закладное МН1	7
КЖС.И.2-6.0	Изделие закладное (МН2; МН3)	7
КЖС.И.2-7.0	Изделие закладное (МН4; МН5)	8
КЖС.И.2-8.0	Изделие закладное МН6	8
КЖС.И.2-9.0	Изделие закладное (МН7; МН8)	9
КЖС.И.2-10.0	Изделие закладное МН9	9

Инв.№ подл. | Подп. и дата | Взам. инв.№

Привязан

Инв.№

1. Материал проката приведен на листах изделий (принят по сокращенному сортаменту металлопроката).
2. Материал арматурной стали:
для класса AI - марка Вст3кп2 по ГОСТ 380-88 и ГОСТ 5781-82;
для класса AII - марка Вст5сп2 по ГОСТ 5781-82;
для класса AIIIс - марка 5Ст-5пс по ГОСТ 10884-81.
3. Арматурные сетки выполнять при помощи контактной точечной сварки по ГОСТ 14098-85.
4. Сварку стержней сеток производить во всех пересечениях двух крайних рядов, в остальной зоне допускаются несваренные пересечения в количестве не более 2-х на 1 м².
5. Арматурные сетки объединить в пространственные каркасы при помощи сварки контактной точечной в соответствии с требованиями ГОСТ 14098-85. Сварку выполнять электросварочными клещами или дуговой электросваркой.
6. Электроды принять типа Э42 по ГОСТ 9467-75.
7. Сварку производить в соответствии с ГОСТ 14098-85, ГОСТ 5264-80.
8. Арматурные, закладные и соединительные изделия должны отвечать требованиям ГОСТ 10922-75.
9. Закладные и соединительные изделия защитить антикоррозийным покрытием за 2 раза лаком ПФ-170 по ГОСТ 15907-70 по грунтовке ГФ-021 по ГОСТ 25129-88.

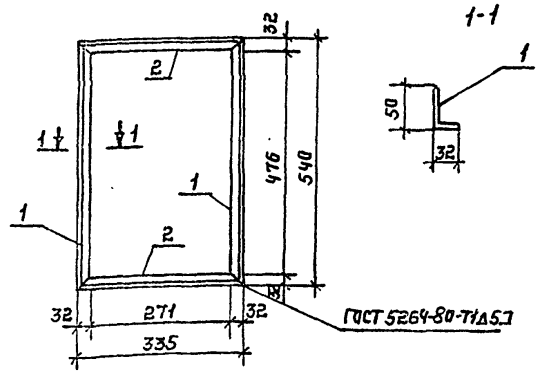

Формат	Зона	Поз.	Обозначение	Наименование	Кол.	Примечание
				Документация		
А4			КЖ.И.2-ТУ1	Технические условия на изготовление арматурных и закладных изделий.		
Б4		1		Уголок 5-50х32х4 ГОСТ 8510-72 / Вст3кп2 ГОСТ 535-88 С-540	2	1,3 кг
Б4		2		Уголок 5-50х32х4 ГОСТ 8510-72 / Вст3кп2 ГОСТ 535-88 С-335	2	0,8 кг

Привязан

Инв. №

Нач.отд.	Рыбкина	
Н.контр.	Рашевский	
Гл.спец.	Рашевский	
Вед.инж.	Панкратова	
Инж.	Соболева	
Пров.	Панкратова	

409-28-053.89 КЖ.И.2-ТУ1

Технические условия на изготовление арматурных и закладных изделий.

Стадия	Лист	Листов
Р	1	1

Проектный институт №2

Инв.№ подл. | Подпись и дата | Взам.инв.№

Привязан

Инв. №

Нач.отд.	Рыбкина	
Н.контр.	Рашевский	
Гл.спец.	Рашевский	
Ст.инж.	Панкратова	
Инж.сет.	Брыксин	
Провер.	Панкратова	

409-28-053.89 КЖ.И.2-1.0

Изделие соединительное МС1.

Стадия	Масса	Масштаб
Р	4,2 кг	
Лист	Листов	

Проектный институт №2

Инв.№ подл. | Подпись и дата | Взам.инв.№

Копировал: Шелеш. Формат А4

Альбом 9 часть 2

Рис. 1

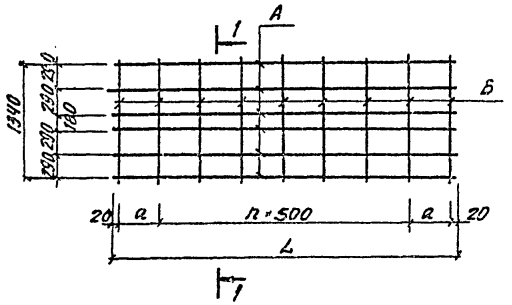

Рис. 2

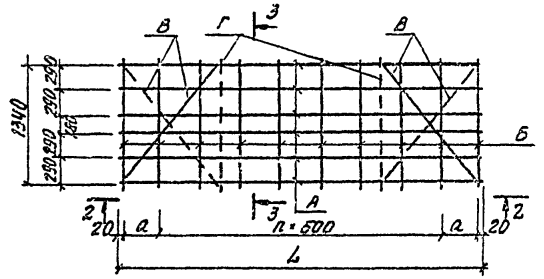

2-2

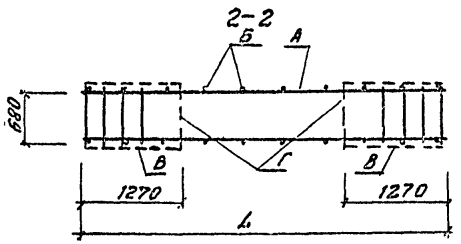

1-1

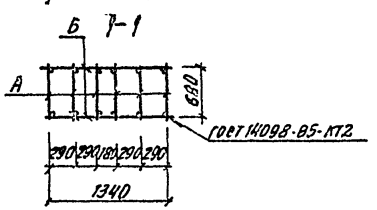

3-3

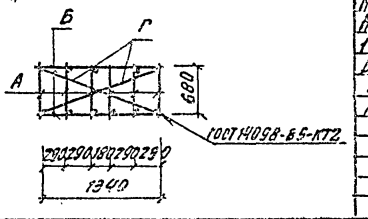

Формат	Зона	Поз.	Обозначение	Наименование	Кол. на исполнение –	01	02	03	04	05		Примечание
				Документация								
А4			КЖ.И.2 - ТУ1	Технические условия								
				Сборочные единицы								
А3		1	КЖ.И.2- 4.0	Сетки арматурные С1	6							5.3 кг
А3		2	-01	С2		6						10.35 кг
А3		3	-02	С3			6					15.42 кг
А3		4	-03	С4				6				7.76 кг
А3		5	-04	С5					6			15.18 кг
А3		6	-05	С6						6		8.52 кг
				Детали								
Б4		7		ФБАI ГОСТ 5781-82 ℓ=1380	14	26	36	20	36	22		0.3 кг
Б4		8		ℓ=1870			4		4			0.41 кг
Б4		9		ℓ=1540			4		4			0.34 кг

Обозначение	Марка	Рис.	Размеры, мм a	L	n	Позиция А	Б	В	Г		Масса кг
КЖ.И.2-2.0	КП1	1	410	2860	4	1	7				35.94
-01	КП2	1	260	5560	10	2	7				69.9
-02	КП3	2	360	8260	15	3	7	8	9		106.3[illegible]
-03	КП4	1	285	4110	7	4	7				5[illegible]
-04	КП5	2	260	8060	15	5	7	8	9		104.88
-05	КП6	1	280	4600	8	6	7				57.72

Присязан

Инв. №

Нач. отд.	Рыбкина	
Н. контр.	Рашевский	
Гл. спец.	Рашевский	
Вед. инж.	Панкратова	
Инж.	Брыксин	
Провер.	Панкратова	

409-28-053.89 КЖ.И 2-2.0

Каркас пространственный (КП1... КП6)

Стадия	Масса	Масштаб
Р	См. табл.	

Лист | Листов

Проектный институт №2

Инв. № подл. | Подпись и дата | Взам. инв. №

Копировал | Формат

Альбом 9 часть 2

Рис 1

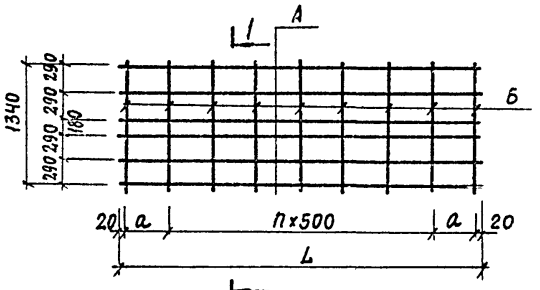

Рис. 2

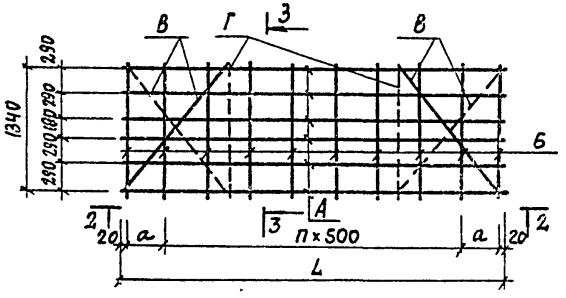

2-2

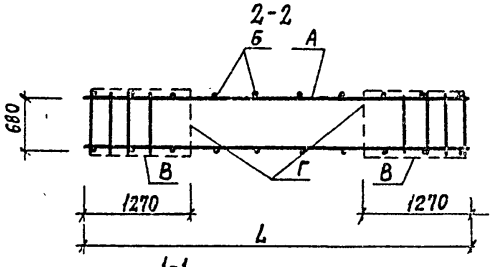

1-1

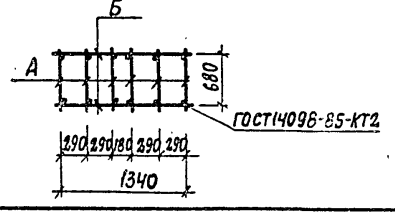

ГОСТ 14098-85-КТ2

3-3

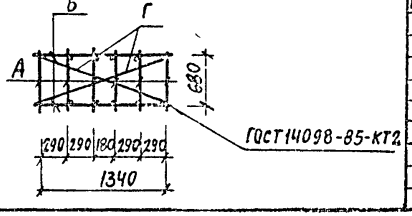

ГОСТ 14098-85-КТ2

Формат	Зона	Поз.	Обозначение	Наименование	Кол. на исполнение —	01	02	03	04			Примечание
				Документация								
А4			КЖС.И.2-ТУ1	Технические условия								
				Сборочные единицы								
А3		1	КЖС.И.2-4.0-06	Сетки арматурные С7	6							16,86 кг
А3		2	-07	С8		6						8,08 кг
А3		3	-08	С9			6					15,96 кг
А3		4	-09	С10				6				8,75 кг
А3		5	-10	С11					6			13,43 кг
				Детали								
Б4		6		ф6 АI ГОСТ 5781-82 ℓ=1380	38	20	38	18	32			0,3 кг
Б4		7		ℓ=1870	4		4		4			0,41 кг
Б4		8		ℓ=1540	4		4		4			0,34 кг

Обозначение	Марка	Рис.	Размеры мм а	L	n	Позиция А	Б	В	Г		Масса кг
КЖС.И.2-3.0	КП7	2	500	9040	16	1	6	7	8		115,56
-01	КП8	1	410	4360	7	2	6				54,48
-02	КП8	2	260	8560	16	3	6	7	8		110,16
-03	КП10	1	310	3660	6	4	6				45,72
-04	КП11	2	310	7160	13	5	6	7	8		93,18

Привязан

Инв. №

Нач. отд.	Рыбкина		
Н. контр.	Рашевский		
Гл. спец.	Рашевский		
Вед. инж.	Панкратова		
Инж.	Брыксин		
Провер.	Панкратова		

409-28-053.89 КЖС.И.2-3.0

Каркас пространственный (КП7... КП11)

Стадия	Масса	Масштаб
Р	см. табл.	
Лист	Листов	

Проектный институт №2

Инв. № подл. | Подпись и дата | Взам. инв. №

Альбом 9 часть 2

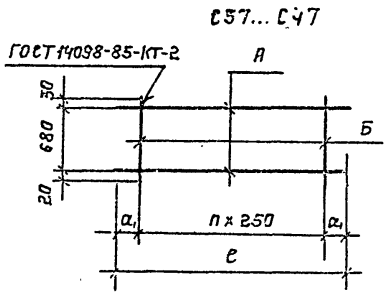

Формат	Зона	Поз.	Обозначение	Наименование	Количество на исполнение —	01	02	03	04	05	06	07	08	09	10	Примечание
				Документация												
А4			КЖ.И.2-ТУ1	Технические условия												
				Детали												
		1		Ф10АтIII с ГОСТ10884-81 ℓ=2860	2											1,76кг
Б.4		2		ℓ=5560		2										3,43кг
Б.4		3		ℓ=8260			2									5,09кг
Б.4		4		ℓ=4110				2								2,53кг
Б.4		[illegible]		ℓ=8060					2							4,97кг
Б.4		6		ℓ=4600						2						2,83кг
Б.4		7		ℓ=9040							2					5,57кг
Б.4		8		ℓ=4360								2				2,69кг
Б.4		9		ℓ=8660									2			5,28кг
Б.4		10		ℓ=3660										2		2,25кг
Б.4		11		ℓ=7160											2	4,41кг
Б.4		12		Ф6АI ГОСТ5781-82 ℓ=720	11	22	33	17	33	18	36	17	34	15	29	0,16кг

Обозначение	Марка	Размеры мм. a_1	n	e	Позиция А	Б	Масса кг
КЖ.И.2-4.0	С1	180	10	2860	1	12	5,3
-01	С2	155	21	5560	2	12	10,35
-02	С3	130	32	8260	3	12	15,42
-03	С4	55	16	4110	4	12	7,76
-04	С5	30	32	8060	5	12	15,18
-05	С6	175	17	4600	6	12	8,52
-06	С7	145	35	9040	7	12	16,86
-07	С8	180	16	4360	8	12	8,08
-08	С9	155	33	8560	9	12	15,96
-09	С10	80	14	3660	10	12	6,75
-10	С11	80	28	7160	11	12	13,43

Инв.№ подл. | Подп. и дата | Взам.инв.№

Привязан

Инв. №

Нач.отд.	Рыбкина	
Н.контр.	Рашевский	
Гл.спец.	Рашевский	
Вед.инж.	Панкратова	
Инж.	Брыксин	
Провер.	Панкратова	

409-28-053.89 КЖ.И.2-4.0

Сетка арматурная (С1...С11).

Стадия	Масса	Масштаб
Р	См. табл.	

Лист | Листов

ПРОЕКТНЫЙ ИНСТИТУТ №2

Копировал: [illegible]. Формат А3

Альбом 9 часть 2

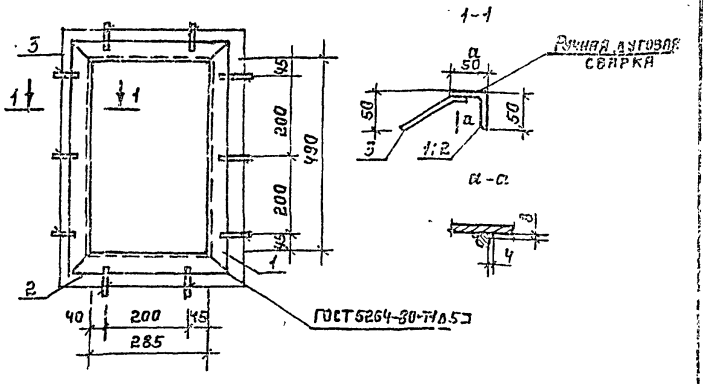

Формат	Зона	Поз.	Обозначение	Наименование	Кол.	Примечание
				Документация		
А4			КЖ.И.2-ТУ1	Технические изделия на изготовление арматурных и закладных изделий		
				Детали		
Б.Ч.		1		Уголок $\frac{Б\text{-}50\times5\ ГОСТ\ 8509\text{-}86}{ВСТ3кп2\ ГОСТ\ 535\text{-}88}$ ℓ=500	2	2,2 кг
Б.Ч.		2		Уголок $\frac{Б\text{-}50\times5\ ГОСТ\ 8509\text{-}86}{ВСТ3кп2\ ГОСТ\ 535\text{-}88}$ ℓ=385	2	1,5 кг
Б.Ч.		3		ФВАIII ГОСТ 5781-82, ℓ=110	10	0,04 кг

Привязан

Инв. №

Нач.отд.	Рыбкина	
Н.контр.	Рашевский	
Гл.спец.	Рашевский	
Вед.инж.	Панкратова	
Инж.	Брыксин	
Пров.	Панкратова	

409-28-053.89 КЖ.И.2-5.0

Изделие закладное (МН1)

Стадия	Масса	Масштаб
Р	4,8 кг	

Лист 1 Листов 1

ПРОЕКТНЫЙ ИНСТИТУТ №2

Инв. № подл. | Подпись и дата | Взам. инв. №

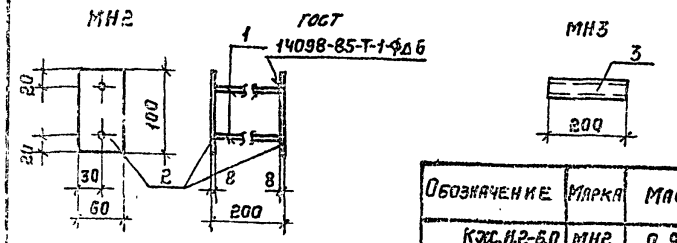

Обозначение	Марка	Масса
КЖ.И.2-6.0	МН2	0,9 кг
-01	МН3	0,7 кг

Формат	Зона	Поз.	Обозначение	Наименование	Кол.	Примечание
				Документация		
А4			КЖ.И.2-ТУ1	Технические условия		
				Детали		
				МН2		
Б.Ч.		1		ФВАIII ГОСТ 5781-82 ℓ=184	2	0,07 кг
Б.Ч.		2		Лист $\frac{Б8\times60\ ГОСТ\ 19903\text{-}74}{ВСТ3кп2\ ГОСТ\ 14637\text{-}79}$ ℓ=160	2	0,38 кг
				МН3		
Б.Ч.		3		Труба $\frac{Ф40\times3\ ГОСТ\ 3262\text{-}75}{ВСТ3кп2\ ГОСТ\ 14637\text{-}79}$ ℓ=200	1	0,7 кг

Привязан

Инв. №

Нач.отд.	Рыбкина	
Н.контр.	Рашевский	
Гл.спец.	Рашевский	
Вед.инж.	Панкратова	
Инж.	Соболева	
Пров.	Панкратова	

409-28-053.89 КЖ.И.2-6.0

Изделие закладное (МН2; МН3).

Стадия	Масса	Масштаб
Р	см. табл.	

Лист 1 Листов 1

ПРОЕКТНЫЙ ИНСТИТУТ №2

Инв. № подл. | Подпись и дата | Взам. инв. №

Копировал: [illegible] Формат А4

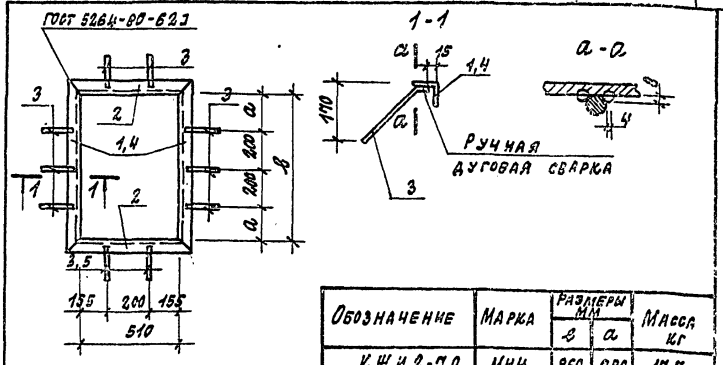

Обозначение	Марка	Размеры мм		Масса кг
		в	а	
КЖ.И.2-7.0	МН4	960	280	17.7
-01	МН5	760	180	15.8

Формат	Зона	Поз.	Обозначение	Наименование	Кол.	Примечание
				Документация		
А4			КЖ.И.2-ТУ1	Технические условия		
				Детали		
				МН4		
Б.4		1		Уголок Б63х5 ГОСТ 8509-86 / Вст3кп2 ГОСТ 535-88 ℓ=1086	2	5.2 кг
Б.4		2		Уголок Б63х5 ГОСТ 8509-86 / Вст3кп2 ГОСТ 535-88 ℓ=636	2	3.1 кг
Б.4		3		ФВАIII ГОСТ 5781-82 ℓ=290	10	0.11 кг
				МН5		
Б.4		4		Уголок Б63х5 ГОСТ 8509-86 / Вст3кп2 ГОСТ 535-88 ℓ=865	2	4.3 кг
Б.4		2		Уголок Б63х5 ГОСТ 8509-86 / Вст3кп2 ГОСТ 535-88 ℓ=636	2	3.1 кг
Б.4		3		ФВАIII ГОСТ 5781-82 ℓ=290	8	0.11 кп
Б.4		5		ℓ=150	2	0.06 кг

Нач. отд.	Рыбкина	
Н. контр.	Рашевский	
Гл. спец.	Рашевский	
Вед. инж.	Панкратова	
Инженер	Соболева	
Провер.	Панкратова	

409-28-053.89 КЖ.И.2-7.0

Изделие закладное (МН4; МН5)

Стадия	Масса	Масштаб
Р	см. табл.	
Лист	Листов	

ПРОЕКТНЫЙ ИНСТИТУТ №2

Инв. № подл. | Подпись и дата | Взам. инв. №

Копировал: Формат А4

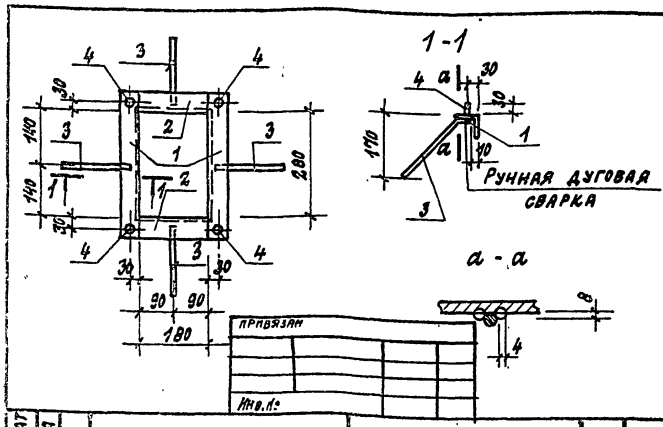

Формат	Зона	Поз.	Обозначение	Наименование	Кол.	Примечание
				Документация		
А4			КЖ.И.2-ТУ1	Технические условия		
				Детали		
				МН6		
Б.4		1		Уголок Б60х5 ГОСТ 8509-86 / Вст3кп2 ГОСТ 535-88 ℓ=390	2	1.4 кг
Б.4		2		Уголок Б50х5 ГОСТ 8509-86 / Вст3кп2 ГОСТ 535-88 ℓ=180	2	0.7 кг
Б.4		3		ФВАIII ГОСТ 5781-82 ℓ=290	4	0.11 кг
Б.4		4		М8х30 ℓ=30 ГОСТ 2590-71	4	0.025 кг

10288/10

Нач. отд.	Рыбкина	
Н. контр.	Рашевский	
Гл. спец.	Рашевский	
Вед. инж.	Панкратова	
Инженер	Соболева	
Провер.	Панкратова	

409-28-053.89 КЖ.И.2-8.0

Изделие закладное МН6

Стадия	Масса	Масштаб
Р	4.7 кг	
Лист	Листов	

ПРОЕКТНЫЙ ИНСТИТУТ №2

Инв. № подл. | Подпись и дата | Взам. инв. №

Копировал: Формат А4

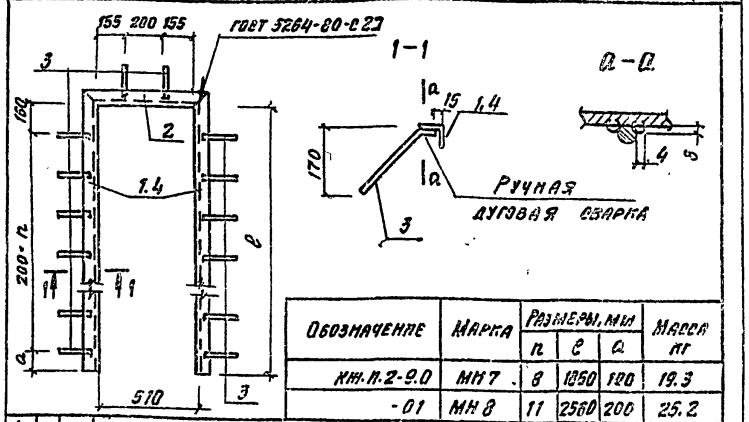

Обозначение	Марка	Размеры, мм n	c	a	Масса кг
КЖ.П.2-9.0	МН7	8	1850	120	19.3
-01	МН8	11	2560	200	25.2

Формат	Зона	Поз.	Обозначение	Наименование	Кол.	Примечание
				Документация		
А4			КЖ.П.2-ТУ1	Технические условия		
				Деталн		
				МН7		
Б.Ч.		1		Уголок 650×5 ГОСТ 8509-86 Ст3кп2 ГОСТ 535-88 с=1910	2	7.4 кг
Б.Ч.		2		Уголок 650×5 ГОСТ 8509-86 Ст3кп2 ГОСТ 535-88 с=610	1	2.3 кг
Б.Ч.		3		ФВАШ ГОСТ 5781-82 с=290	30	0.11 кг
				МН8		
Б.Ч.		4		Уголок 650×5 ГОСТ 8509-86 Ст3кп2 ГОСТ 535-88 с=2610	2	10.6 кг
Б.Ч.		2		Уголок 650×5 ГОСТ 8509-86 Ст3кп2 ГОСТ 535-88 с=610	1	2.3 кг
Б.Ч.		3		ФВАШ ГОСТ 5781-82 с=290	26	0.11 кг

Нач. отд.	Рыбкина		409-28-053.89 КЖ.П.2-9.0
Н. контр.	Рашевский		
Гл. спец.	Рашевский		Изделие закладное (МН7; МН8)
Вед. инж.	Панкратова		Стадия: Р; Масса: см. табл.; Масштаб:
Инженер	Соболева		Лист; Листов
Провер.	Панкратова		ПРОЕКТНЫЙ ИНСТИТУТ №2

Взам. инв. №; Подпись и дата; Инв. № подл.

Копировал

Формат А4

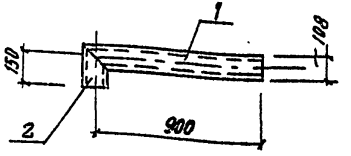

Формат	Зона	Поз.	Обозначение	Наименование	Кол.	Примечание
				Документация		
А4			КЖ.П.2-ТУ1	Технические условия		
				Деталн		
				Тр.ф100×4 ГОСТ 8732-78		
Б.Ч.		1		с=955	1	0.8 кг
Б.Ч.		2		с=205	1	2.1 кг

10288/40

Привязан

Инв. №

Нач. отд.	Рыбкина		409-28-053.89 КЖ.П.2-10.0
Н. контр.	Рашевский		
Гл. спец.	Рашевский		Изделие закладное МН9
Вед. инж.	Панкратова		Стадия: Р; Масса: 11.9 кг; Масштаб:
Инженер	Соболева		Лист; Листов
Провер.	Панкратова		ПРОЕКТНЫЙ ИНСТИТУТ №2

Взам. инв. №; Подпись и дата; Инв. № подл.

Копировал

Формат А4

gost.e-ecolog.ru