ТИПОВЫЕ ПРОЕКТНЫЕ РЕШЕНИЯ 409-28-053.89

КАМЕРЫ ПЕРИОДИЧЕСКОГО ДЕЙСТВИЯ ДЛЯ ТЕПЛОВОЙ ОБРАБОТКИ ИЗДЕЛИЙ ИЗ ТЯЖЕЛОГО И ЛЕГКОГО КОНСТРУКЦИОННОГО БЕТОНОВ

АЛЬБОМ 9 ЧАСТЬ 1

ВАРИАНТ В СБОРНОМ КЕРАМЗИТОБЕТОНЕ

КЖИ.1 СТРОИТЕЛЬНЫЕ ИЗДЕЛИЯ СТР. 2 ÷ 33

25591-09

Инв. №

gost.e-ecolog.ru

ТИПОВЫЕ ПРОЕКТНЫЕ РЕШЕНИЯ 409-28-053.89

КАМЕРЫ ПЕРИОДИЧЕСКОГО ДЕЙСТВИЯ ДЛЯ ТЕПЛОВОЙ ОБРАБОТКИ ИЗДЕЛИЙ ИЗ ТЯЖЕЛОГО И ЛЕГКОГО КОНСТРУКЦИОННОГО БЕТОНОВ

АЛЬБОМ 9 ЧАСТЬ 1

РАЗРАБОТАН

ПРОЕКТНЫМ ИНСТИТУТОМ №2
ГЛ. ИНЖЕНЕР ИНСТИТУТА В.П.НАЗЫКИН
ГЛ. ИНЖЕНЕР ПРОЕКТА Н.В.ИВАНОВА

УТВЕРЖДЕН И ВВЕДЕН В ДЕЙСТВИЕ
ОПМ ГИПРОСТРОММАШЕН
ПРИКАЗОМ ОТ 10.08.89 г. № 109

© ЦИТП Госстроя СССР 1989г.

Содержание

Обозначение	Наименование	Стр.
	Содержание	2
Кжс.И.1-ТУ1	Технические условия на изготовле-	
	ние арматурных и закладных изделий	3
Кжс.И.1-ТУ2	Технические условия на изготовление	
	сборных железобетонных изделий	3
Кжс.И.1-1.0	Стеновая панель (ПС1-1...ПС1-3; ПС3-1;	
	ПС5-1; ПС7-1)	4
Кжс.И.1-1.0СБ	Стеновая панель (ПС1-1...ПС1-3; ПС3-1;	
	ПС5-1; ПС7-1). Сборочный чертеж.	5,6
Кжс.И.1-2.0	Стеновая панель (ПС2-1; ПС2-2; ПС2-6;	
	ПС2-8; ПС2-9; ПС2-11; ПС4-1; ПС6-1; ПС6-2)	7
Кжс.И.1-2.1	Стеновая панель (ПС6-3; ПС6-4; ПС6-12;	
	ПС6-14; ПС8-1)	8
Кжс.И.1-2.0СБ	Стеновая панель (ПС2-1; ПС2-2; ПС2-6;	
	ПС2-8; ПС2-9; ПС2-11; ПС4-1; ПС6-1...ПС6-4;	
	ПС6-12; ПС6-14; ПС8-1) Сборочный чертеж.	9,10
Кжс.И.1-3.0	Стеновая панель (ПС2-3; ПС2-4; ПС6-7;	
	ПС6-8; ПС6-10)	11
Кжс.И.1-3.0СБ	Стеновая панель (ПС2-3; ПС2-4; ПС6-7;	
	ПС6-8; ПС6-10) Сборочный чертеж	12,13
Кжс.И.1-4.0	Стеновая панель (ПС2-5; ПС2-7; ПС6-5;	
	ПС6-6; ПС6-11; ПС6-13)	14
Кжс.И.1-4.0СБ	Стеновая панель (ПС2-5; ПС2-7; ПС6-5;	
	ПС6-6; ПС6-11; ПС6-13) Сборочный чертеж	15,16
Кжс.И.1-5.0	Стеновая панель (ПС5-2; ПС6-9)	17,18
Кжс.И.1-6.0	Стеновая панель ПС2-10	19,20
Кжс.И.1-7.0	Сетка арматурная (С1... С4)	21
Кжс.И.1-8.0	Сетка арматурная (С5, С6)	21
Кжс.И.1-9.0	Сетка арматурная (С7, С8)	22
Кжс.И.1-10.0	Сетка арматурная С9	22
Кжс.И.1-11.0	Сетка арматурная (С10... С20)	23
Кжс.И.1-12.0	Сетка арматурная (С21... С24)	24
Кжс.И.1-13.0	Сетка арматурная (С25... С32)	25
Кжс.И.1-14.0	Сетка арматурная (С33...С36, С48)	26
Кжс.И.1-15.0	Сетка арматурная (С37... С47)	27
Кжс.И.1-16.0	Каркас пространственный	
	(КП1... КП6)	28
Кжс.И.1-17.0	Каркас пространственный	
	(КП7... КП11)	29
Кжс.И.1-18.0	Изделие закладное МН1	30
Кжс.И.1-19.0	Изделие закладное (МН2, МН3)	30
Кжс.И.1-20.0	Изделие закладное (МН4, МН5)	31
Кжс.И.1-21.0	Изделие закладное МН6	31
Кжс.И.1-22.0	Изделие закладное (МН7, МН8)	32
Кжс.И.1-23.0	Изделие закладное МН9	32
Кжс.И1-24.0	Изделие закладное МН10	33
Кжс.И1-25.0	Изделие соединительное МС1	33

Инв. № подл. | Подпись и дата | Взам. инв. №

Проверил			
Гип №			

Альбом 9 часть 1

1. Материал проката приведен на листах изделий (принят по сокращенному сортаменту металлопроката).
2. Материал арматурной стали:
для класса AI-марка Вст3кп2 по ГОСТ 380-88 и ГОСТ 5781-82;
для класса AII-марка Вст5сп2 по ГОСТ 5781-82;
для класса AтIIIс-марка 80С5пс по ГОСТ 10884-81.
3. Арматурные сетки выполнять при помощи контактной точечной сварки по ГОСТ 14098-85.
4. Сварку стержней сеток производить во всех пересечениях двух крайних рядов, в остальной зоне допускаются несваренные пересечения в количестве не более 2-х на 1 м².
5. Арматурные сетки объединять в пространственные каркасы при помощи сварки контактной точечной в соответствии с требованиями ГОСТ 14098-85. Сварку выполнять электросварочными клещами или дуговой электросваркой.
6. Электроды приняты типа Э42 по ГОСТ 9467-75.
7. Сварку производить в соответствии с ГОСТ 14098-85, ГОСТ 5264-80.
8. Арматурные, закладные и соединительные изделия должны отвечать требованиям ГОСТ 10922-75.
9. Закладные и соединительные изделия защитить антикоррозийным покрытием за 2 раза лаком ПФ-170 по ГОСТ 15907-70 по грунтовке ГФ-021 по ГОСТ 25129-88.

Инв. № подл. | Подпись и дата | Взам. инв. №

Привязан

Инв. №

Нач. отд.	Рыбкина		409-28-053.89		КЖС.И.1-ТУ1
Н. контр.	Рашевский				
Гл. спец.	Рашевский				
Вед. инж.	Панкратова		Технические условия на изготовление арматурных и закладных изделий.	Стадия: Р	Лист 1	Листов 1
Инж.	Соболева			ПРОЕКТНЫЙ ИНСТИТУТ № 2	
Пров.	Панкратова				

1. Сборные железобетонные изделия стеновых панелей изготовлять в соответствии с техническими условиями по ГОСТ 13015.0-83, 13015.3-81.
2. Материал стеновых панелей керамзитобетон класса В15 с объемной плотностью $\rho = 1.2$ кг/м³ (1200 кГ/м³) с воздухововлекающей добавкой (СДО) и гидрофобизирующей добавкой ГКЖ-94 ГОСТ 10834-76. Применение вышеуказанных добавок вести в соответствии с „Руководством по применению химических добавок к бетону" НИИЖБ Госстроя СССР, Стройиздат 1980г. При бетонировании стеновых панелей с внутренней стороны предусмотреть защитный слой толщиной 30мм. из тяжелого бетона класса В15 на мелком заполнителе с гидрофобизирующей добавкой ГКЖ-94.
3. Материал арматурной стали:
для класса AI-марка Вст3кп2 по ГОСТ 380-88 и ГОСТ 5781-82;
для класса AтIIIс-марка Вст5пс по ГОСТ 10884-81.
4. Антикоррозийное покрытие закладных изделий выполнить в соответствии со СНиП 2.03.11-85 лакокрасочным покрытием I, II, III групп.

10288/9

Привязан

Инв. №

Нач. отд.	Рыбкина		409-28-053.89		КЖС.И.1-ТУ2
Н. контр.	Рашевский				
Гл. спец.	Рашевский				
Вед. инж.	Панкратова		Технические условия на изготовление сборных железобетонных изделий.	Стадия: Р	Лист 1	Листов 1
Инж.	Соболева			ПРОЕКТНЫЙ ИНСТИТУТ № 2	
Пров.	Панкратова				

Копировал: Федеев. Формат А3

Инв.№ подл. | Подпись и дата | Взам.инв.№

Формат	Зона	Поз.	Обозначение	Наименование	Количество на исполнение Кэс.И.1.0 —	01	02	03	04	05					Примечание
				Документация											
			1.030.1-1.0-0 ПЗ Л. 2.	Пояснительная записка	X	X	X	X	X	X					
А3			Кэс.И.1-1.0 СБ	Сборочный чертеж	X	X	X	X	X	X					
				Сборочные единицы											
				Сетка арматурная											
А4		1	Кэс.И.1-7.0	С1	2	2	2	2							23,7кг
А4		2	Кэс.И.1-7.0	С2					2	2					35,0кг
А4		3	Кэс.И.1-8.0	С5	2	2	2	2							3,4кг
А4		4	Кэс.И.1-8.0	С6					2	2					4,0кг
А4		5	Кэс.И.1-9.0	С7	2	2	2	2	2	2					2,8кг
А4		6	Кэс.И.1-10.0	С9	4	4	4	4	4	4					1,9кг

Привязан

Инв.№

Нач.отд.	Рыбкина		409-28-053.89 Кэс.И.1-1,0
Н.контр.	Рашевский		
Гл.спец.	Рашевский		Стеновая панель (ПС1-1... ПС1-3; ПС3-1; ПС5-1; ПСТ-1).
Зед. инж.	Никритова		
Инж.	Соболева		
Провер.	Никритова		

Стадия	Лист	Листов
Р	1	2

Проектный институт №2

Инв.№ подл. | Подпись и дата | Взам.инв.№

Формат	Зона	Поз.	Обозначение	Наименование	Кол-во на исполнение Кэс.И.1.0 —	01	02	03	04	05					Примечание
				Изделие закладное											
А4		7	Кэс.И.1-18.0	МК1	4	4	4	4	4	4					3,52кг
А4		8	Кэс.И.1-19.0	МН2	2	2	2	2	2	2					0,9 кг
А4		9	Кэс.И.1-19.0-01	МН3		1	1								0,7 кг
				Материалы											
				Керамзитобетон											
				класса В15	0,69	0,69	0,69	0,57	0,79	0,65					м³
				Тяжелый бетон											
				класса В15	0,12	0,12	0,12	0,24	0,11	0,28					м³

Привязан

Инв.№

10738/9

409-28-053.89 Кэс.И.1-1.0 Лист 2

Альбом 9. часть 1

Рис. 1

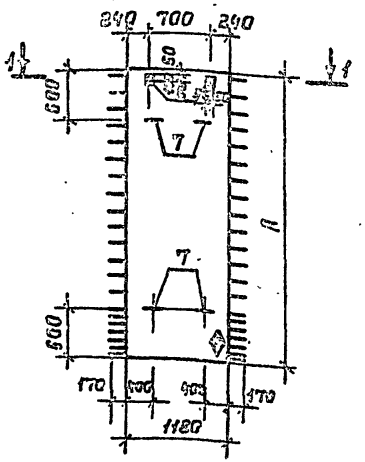

Рис. 2
остальное см. рис. 1

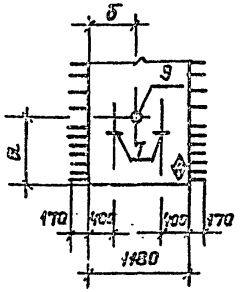

Обозначение	Марка	Рис.	Размеры, мм.					Масса кг
			Л	а	б			
КЖС.И.1-1.0	ПС1-1	1	3450					2025
-01	ПС1-2	2	3450	780	1090			2025
-02	ПС1-3	2	3450	780	90			2025
-03	ПС3-1	1	3450					2025
-04	ПС5-1	1	3950					2325
-05	ПС7-1	1	3950					2325

1-1
(для ПС3-1; ПС7-1)

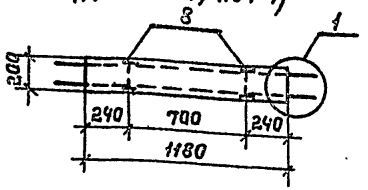

1-1
(для ПС1-1÷ПС1-3; ПС5-1)

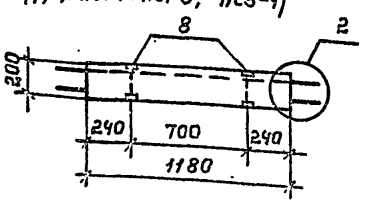

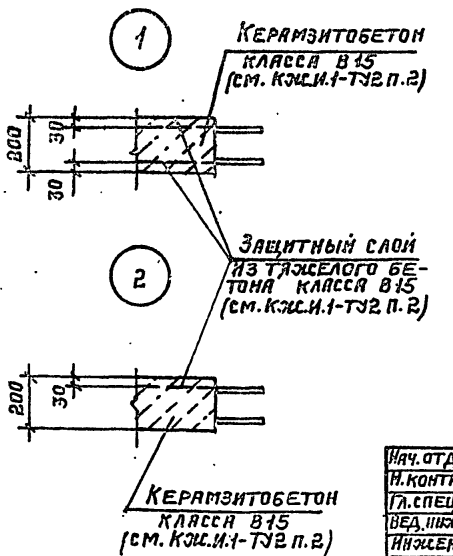

1. Внутренние стеновые панели ПС3-1; ПС7-1 выполнять без индекса ◇.
2. Для ориентации панелей с наружной стороны ставить индекс ◇ несмываемой краской.

10288/9

Привязан

Инв. №

Нач. отд.	Рыбкина	
Н. контр.	Рашевский	
Гл. спец.	Рашевский	
Вед. инж.	Панкратова	
Инжен.	Соболева	
Провер.	Панкратова	

409-28-053.89 КЖС.И.1-1.0СБ

Стеновая панель (ПС1-1... ПС1-3; ПС3-1; ПС5-1; ПС7-1). Сборочный чертеж.

Стадия	Масса	Масштаб
Р	см. табл.	

Лист 1 | Листов 2

Проектный институт №2

Инв. № подл. | Подп. и дата | Взам. инв. №

Копировал: Фомин. Формат А3.

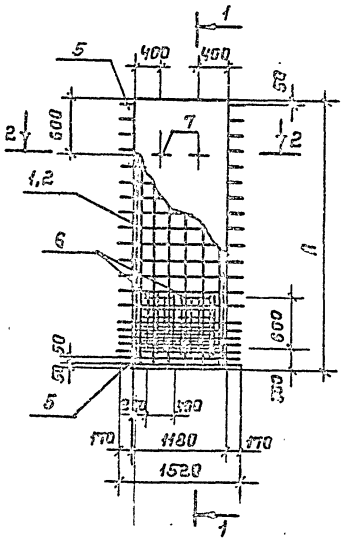

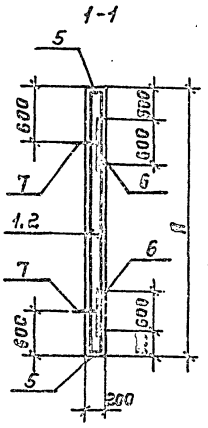

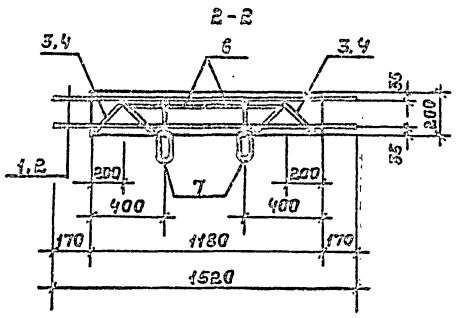

Ведомость расхода стали на элемент, кг.

Марка элемента	Изделия арматурные: Арматура класса AI, ГОСТ 5781-82, ф6	ф8	итого	Арматура класса Ат-IIIс, ГОСТ 10884-81, ф10			итого	Всего	Изделия закладные: Арматура класса AIII, ГОСТ 5781-82, ф8	ф10	итого	Арматура класса AII, ГОСТ	Прокат марки Вст3кп2, ГОСТ 82-70, 340	370	ГОСТ 19903-74, -0-8		итого	Всего	Общий расход
ПС1-1	6,8	31,0	37,8	39,6			39,6	77,4	0,5	14,1	14,6				1,5		1,5	15,9	93,3
ПС1-2	6,8	31,0	37,8	39,6			39,6	77,4	0,3	14,1	14,4		0,7	0,7	1,5		1,5	16,6	94,0
ПС1-3	6,8	31,0	37,8	39,6			39,6	77,4	0,3	14,1	14,4		0,7	0,7	1,5		1,5	16,6	94,0
ПС5-1	6,8	31,0	37,8	39,6			39,6	77,4	0,3	14,1	14,4				1,5		1,5	15,9	93,3
ПС5-1	8,0	34,2	42,2	49,0			49,0	91,2	0,3	14,1	14,4				1,5		1,5	15,9	107,1
ПС7-1	8,0	34,2	42,2	49,0			49,0	91,2	0,3	14,1	14,4				1,5		1,5	15,9	107,1

Инв. № подл. | Подпись и дата | Взам. инв. №

Изменения

Кол. л.

10288/9

409-29-053.89 КЖ.II.1-1.ОСБ

Лист 2

Копировал: Ильина Формат А3

Инв.№ подл. | Подпись и дата | Взам.инв.№

Формат	Зона	Поз.	Обозначение	Наименование	Количество на исполнение КЖС.И.2.0 —	01	02	03	04	05	06	07	08	Примечание
				Документация										
			1.030.1-1.0-0 1ПЗ л.2	Пояснительная записка	X	X	X	X	X	X	X	X	X	
А3			КЖС.И.1-2.0СБ	Сборочный чертеж	X	X	X	X	X	X	X	X	X	
				Сборочные единицы										
				Сетка арматурная										
А4		1	КЖС.И.1-7.0	С3	2	2	2	2	2	2	2			39,8кг
А4		2	КЖС.И.1-7.0	С4								2	2	48,5кг
А4		3	КЖС.И.1-8.0	С5	2	2	2	2	2	2	2			3,4кг
А4		4	КЖС.И.1-8.0	С6								2	2	4,0кг
А4		5	КЖС.И.1-9.0	С8	2	2	2	2	2	2	2	2	2	3,9кг
А4		6	КЖС.И.1-10.0	С9	4	4	4	4	4	4	4	4	4	1,9кг

Привязан

Инв.№

Нач.отд.	Рыбкина	
Н.контр.	Рашевский	
Гл.спец.	Рашевский	
Вед.инж.	Анкратова	
Инж.	Соболева	
Провер.	Анкратова	

409-28-053.89 КЖС.И.1-2.0

Стеновая панель (ПС2-1; ПС2-2; ПС2-6; ПС2-8; ПС2-9; ПС2-Н; ПС4-1; ПС6-1; ПС6-2).

Стадия	Лист	Листов
Р	1	2

Проектный институт г.2

Инв.№ подл. | Подпись и дата | Взам.инв.№

Формат	Зона	Поз.	Обозначение	Наименование	Кол-во на исполнение —	01	02	03	04	05	06	07	08	Примечание
				Изделие закладное										
А4		7	КЖС.И.1-18.0	МН1	4	4	4	4	4	4	4	4	4	3,52кг
А4		8	КЖС.И.1-19.0	МН2	3	3	3	3	3	3	3	3	3	0,9 кг
А4		9	КЖС.И.1-19.0-01	МН3		1	1	1	1	1			1	0,7 кг
				Материалы										
				Керамзитобетон										
				класса В15	1,04	1,04	1,04	1,04	1,04	1,04	0,86	1,20	1,20	м³
				Тяжелый бетон										
				класса В15	0,18	0,18	0,18	0,18	0,18	0,18	0,37	0,21	0,21	м³

Привязан

Инв.№

10288/9

409-28-053.89 КЖС.И.1-20

Лист 2

Инв. № подл.	Подпись и дата	Взам. инв. №

Альбом 9 часть 1

Формат	Зона	Поз.	Обозначение	Наименование	Количество на исполнение Кж.И.2.1 —	01	02	03	04						Примечание
				Документация											
			1.030.1-1.0-0 1ПЗ л.2	Пояснительная записка	X	X	X	X	X						
А3			Кж.И.1-2.ОСБ	Сборочный чертеж	X	X	X	X	X						
				Сборочные единицы											
				Сетка арматурная											
А4		2	Кж.И.1-7.0	С4	2	2	2	2	2						48,5кг
А4		4	Кж.И.1-8.0	С6	2	2	2	2	2						4,0кг
А4		5	Кж.И.1-9.0	С8	2	2	2	2	2						3,9кг
А4		6	Кж.И.1-10.0	С9	4	4	4	4	4						1,9кг

Привязан

Инв. №

Нач.отд.	Рыбкина	
Н.контр.	Рашевская	
Гл.спец.	Рашевская	
Вед.инж.	Панкратова	
Инж.	Соболева	
Провер.	Панкратова	

409-28-053.89 Кж.И.1-2.1

Стеновая панель (ПС6-3; ПС6-4; ПС6-12; ПС6-14; ПС8-1).

Стадия	Лист	Листов
Р	1	2

Проектный институт №2

Инв. № подл.	Подпись и дата	Взам. инв. №

Формат	Зона	Поз.	Обозначение	Наименование	Кол-во на исполнение -Кж.И. —	01	02	03	04						Примечание
				Изделие закладное											
А4		7	Кж.И.1-18.0	МН1	4	4	4	4	4						3,52кг
А4		8	Кж.И.1-19.0	МН2	3	3	3	3	3						0,9кг
А4		9	Кж.И.1-19.0-01	МН3	1	1	1	1							0,7кг
				Материалы											
				Керамзитобетон											
				класса В15	1,20	1,20	1,20	1,20	0,99						м³
				Тяжелый бетон											
				класса В15	0,21	0,21	0,21	0,21	0,42						м³

Привязан

Инв. №

16388/9

409-28-053.89 Кж.И.1-2.1 Лист 2

Альбом 9 часть 1

Рис. 1

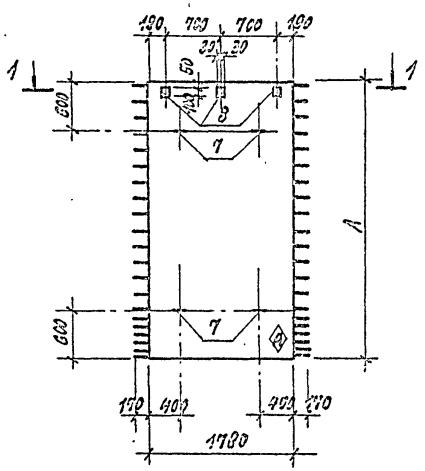

Рис. 2
(остальное см. рис. 1)

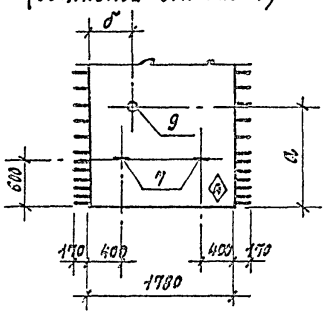

1-1
(для ПС4-1; ПС8-1)

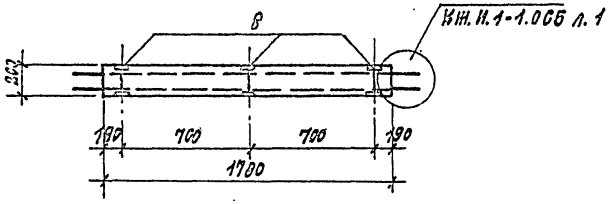

1
КЖ.И.1-1.ОСБ л.1

1-1

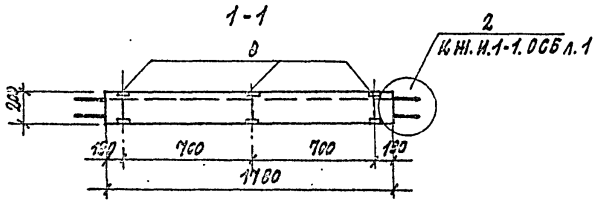

2
КЖ.И.1-1.ОСБ л.1

Обозначение	Марка	Рис.	Размеры, мм А	а	б			Масса кг
КЖ.И.1-20	ПС2-1	1	3450					3075
-01	ПС2-2	2	3450	780	340			3075
-02	ПС2-9	2	3450	1440	415			3075
-03	ПС2-11	2	3450	780	1490			3075
-04	ПС2-6	2	3450	780	390			3075
-05	ПС2-8	2	3450	780	1390			3075
-06	ПС4-1	1	3450					3075
-07	ПС6-1	1	3950					3525
-08	ПС6-2	2	3950	1480	390			3525
КЖ.И.1-2.1	ПС6-3	2	3950	1480	1540			3525
-01	ПС8-4	2	3950	1480	1390			3525
-02	ПС6-12	2	3950	1480	1290			3525
-03	ПС6-14	2	3950	1480	490			3525
-04	ПС8-1	1	3950					3525

1. Внутренние стеновые панели ПС4-1; ПС8-1 выполнять без индекса Ⓐ.
2. Для ориентации панелей с наружной стороны ставить индекс несмываемой краской.

10288/9

Привязан

Инв.№

Нач.отд.	Рыбкина	
Н.контр.	Рашевский	
Гл.спец.	Рашевский	
Вед.инж.	Панкратова	
Инжен.	Соболева	
Провер.	Панкратова	

409-28-053.89 КЖ.И.1-2.ОСБ

Стеновая панель (ПС2-1; ПС2-2; ПС2-6; ПС2-8; ПС2-9; ПС2-11; ПС4-1; ПС6-1... ПС6-4; ПС6-12; ПС6-14; ПС8-1)
Сборочный чертеж

Стадия	Масса	Масштаб
Р	см. табл.	
Лист 1	Листов 2	

ПРОЕКТНЫЙ ИНСТИТУТ ГЭ

Копировал:

Формат А3

Инв.№ подл. | Подпись и дата | Взам.инв.№

Альбом 9. часть 1

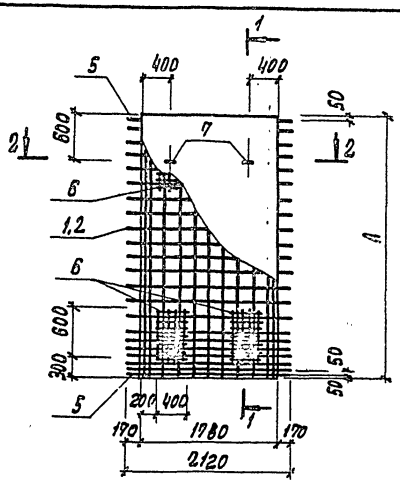

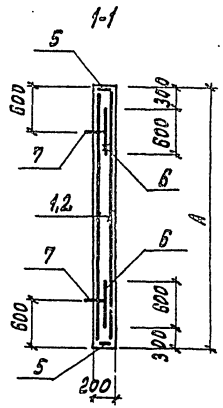

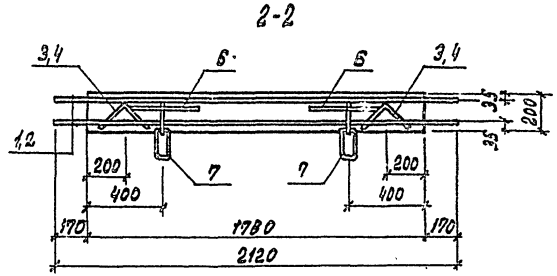

Ведомость расхода стали на элемент, кг

Марка элемента	Изделия арматурные									Изделия закладные												Общий расход
	Арматура класса								Всего	Арматура класса				Прокат марки							Всего	
	А I				Ат-IIIС					А III	А II			В Ст3 кп2								
	ГОСТ 5781-82				ГОСТ 10884-81					ГОСТ 5781-82				ГОСТ		ГОСТ 3262-75		ГОСТ 19903-74				
	ф6	ф8		Итого	ф10			Итого		ф8	ф18		Итого	L		труба ф40	Итого	-δ=8		Итого		
ПС2-1; ПС4-1	6,8	40,0		46,8	55,0			55,0	101,8	0,5	14,1		14,6					2,3		2,3	16,9	118,7
ПС2-2; ПС2-9; ПС2-11	6,8	40,0		46,8	55,0			55,0	101,8	0,5	14,1		14,6			0,7	0,7	2,3		2,3	17,6	119,4
ПС2-6; ПС2-8	6,8	40,0		46,8	55,0			55,0	101,8	0,5	14,1		14,6			0,7	0,7	2,3		2,3	17,6	119,4
ПС6-1; ПС6-1	8,0	44,4		52,4	67,6			67,6	120,0	0,5	14,1		14,6					2,3		2,3	16,9	136,9
ПС6-2; ПС6-3; ПС6-4	8,0	44,4		52,4	67,6			67,6	120,0	0,5	14,1		14,6			0,7	0,7	2,3		2,3	17,6	137,6
ПС6-12; ПС6-14	8,0	44,4		52,4	67,6			67,6	120,0	0,5	14,1		14,6			0,7	0,7	2,3		2,3	17,6	137,6

Инв. № подл. | Подпись и дата | Взам. инв. №

Приобрел

Инв. №

10288/9

409-28-053.89 КЖС.И1-2.0С6 Лист 2

Копировал: Графская Формат А3

Инв. № подл.	Подпись и дата	Взам. инв. №

Альбом 9 часть I

Формат	Зона	Поз.	Обозначение	Наименование	Количество на исполнение К.Ж.И.3.0 —	01	02	03	04						Примечание
				Документация											
			1.030.1-1.0-0 ПЗ л. 2	Пояснительная записка	X	X	X	X	X						
А3			К.Ж.И.1-3.0СБ	Сборочный чертеж	X	X	X	X	X						
				Сборочные единицы											
				Сетки арматурные											
А4		1	К.Ж.И.1-7.0	С3	2	2									39.8кг
А4		2	К.Ж.И.1-7.0	С4			2	2	2						48.5кг
А4		3	К.Ж.И.1-8.0	С5	2	2									3.4кг
А4		4	К.Ж.И.1-8.0	С6			2	2	2						4.0кг
А4		5	К.Ж.И.1-9.0	С8	2	2	2	2	2						3,9кг
А4		6	К.Ж.И.1-10.0	С9	4	4	4	4	4						1.0кг
А3		7	К.Ж.И.1-14.0	С35	1	1									6.2кг
А3		8	К.Ж.И.1-14.0	С36			1	1	1						10.0кг

Нач.отд.	Рыбкина		
Н.контр.	Рашевская		
Гл.спец.	Рашевский		
Вед.инж.	Панкратова		
Инж.	Соболева		
Провер.	Панкратова		

Привязан

Инв. №

409-28-053.89 К.Ж.И.1-3.0

Стеновая панель (ПС2-3; ПС2-4; ПС6-7; ПС6-8; ПС6-10)

Стадия	Лист	Листов
Р	1	2

Проектный институт № 2

Инв. № подл.	Подпись и дата	Взам. инв. №

Формат	Зона	Поз.	Обозначение	Наименование	Кол-во на исполнение К.Ж.И.3.0 —	01	02	03	04						Примечание
				Изделия закладные											
А4		9	К.Ж.И.1-18.0	МН1	4	4	4	4	4						3,52кг
А4		10	К.Ж.И.1-19.0	МН2	3	3	3	3	3						0,9кг
А4		11	К.Ж.И.1-19.0-01	МН3	1	1	1	1	1						0,7кг
А4		12	К.Ж.И.1-20.0-01	МН5	1	1	1	1	1						15,8кг
А4		13	К.Ж.И.1-21.0	МН6	1	1	1	1	1						4,7кг
А4		14	К.Ж.И.1-22.0	МН7	1	1									19,3кг
А4		15	К.Ж.И.1-22.0-01	МН8			1	1	1						25,2кг
				Детали											
				ф10Ат IV с ГОСТ 10884-81											
Б4		16		ℓ=900	8	8	8	8	8						0,6кг
Б4		17		ℓ=1100	16	16	16	16	16						0,7кг
Б4		18		ℓ=1400	4	4	4	4	4						0,9кг
Б4		19		ℓ=2200	4	4									1,4кг
Б4		20		ℓ=2900			4	4	4						1,8кг
				Материалы											
				Керамзитобетон кл. 815	1.04	1.04	1.2	1.2	1.2						м³
				Тяжелый бетон кл. 815	0.18	0.18	0.21	0.21	0.21						м³

10288/9

409-28-053.89 К.Ж.И.1-3.0 Лист 2

Альбом 9 часть 1

Рис. 1

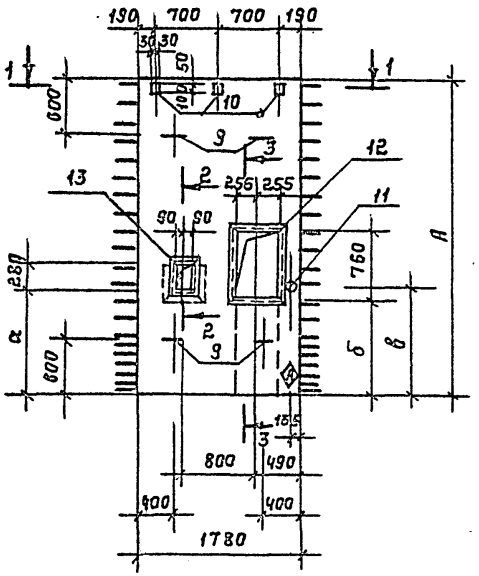

Рис. 2
(остальное см. рис. 1)

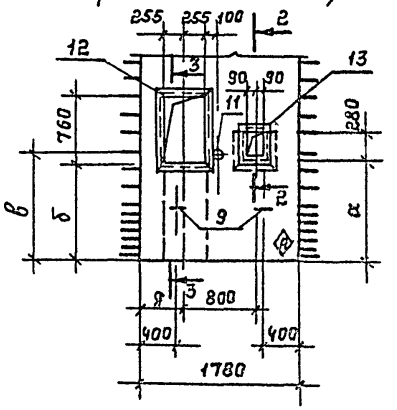

5-5

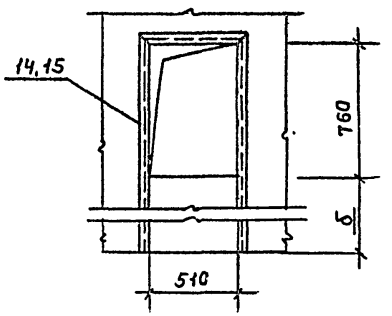

Обозначение	Марка	Рис.	Размеры, мм.					Масса кг
			А	а	б	в	д	
Кж.И.1-3.0	ПС2-3	1	3450	1140	1080	1190	—	3075
-01	ПС2-4	2	3450	1140	1080	1190	490	3075
-02	ПС6-7	1	3950	1840	1780	1890	—	3525
-03	ПС6-8	2	3950	1840	1780	1890	490	3525
-04	ПС6-10	2	3950	1840	1780	1890	390	3525

1-1

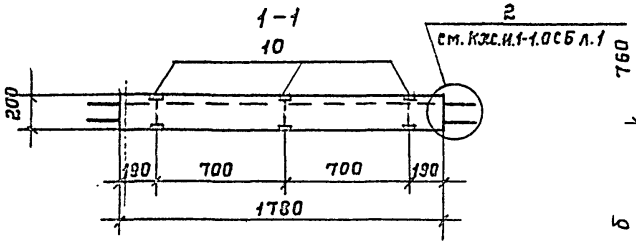

3-3

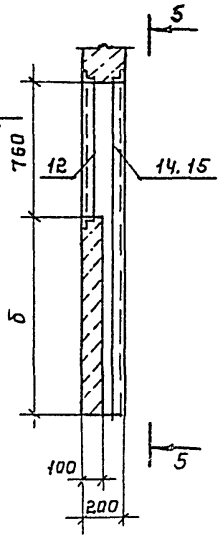

2-2

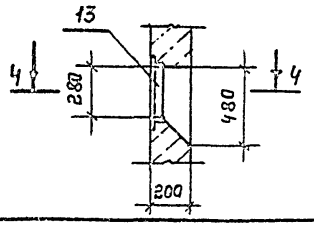

4-4

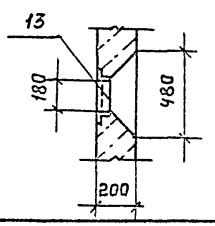

Для ориентации панелей с наружной стороны ставить индекс (А) несмываемой краской.

Инв. № подл. | Подпись и дата | Взам. инв. №

Провозан

Инв. №

10288/9

Нач. отд.	Рыбкина	
Н. контр.	Рашевский	
Гл. спец.	Рашевский	
Вед. инж.	Панкратова	
Инж.	Соболева	
Провер.	Панкратова	

409-28-053.89 Кж.И.1-3.ОСБ

Стеновая панель (ПС2-3; ПС2-4; ПС6-7; ПС6-8; ПС6-10). Сборочный чертеж.

Стадия	Масса	Масштаб
Р	см. табл.	

Лист 1 | Листов 2

Проектный институт Г2

Копировал: Формат А3

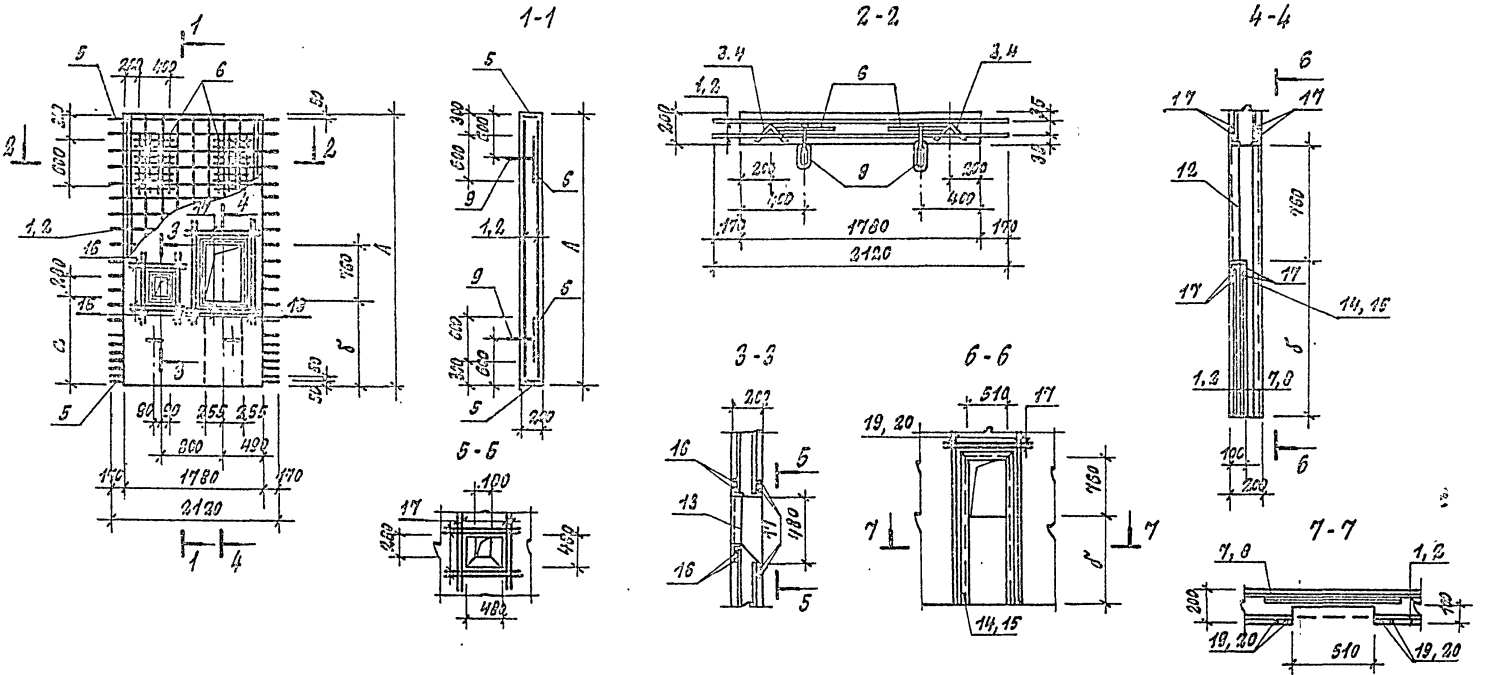

Ведомость расхода стали на элемент, кг

Марка элемента	Изделия арматурные									Изделия закладные											Общий расход
	Арматура класса								Всего	Арматура класса				Прокат марки						Всего	
	AI				Ат-IIIС					AIII		AII		Вст3 кп2							
	гост 5781-82				гост 10884-81					гост 5781-82				гост 8509-86			гост 3262-75		гост 19903-74		
	ф6	ф8		Итого	ф10			Итого		ф8		ф18	Итого	L50х5	L63х5	Итого	Труба ф40	Итого	-8-В	Итого	
ПС2-3; ПС2-4	6.8	42.1		48.9	84.4			84.4	133.3	4.1		14.1	18.2	21.3	14.8	36.1	0.7	0.7	2.3	2.3	57.3	190.6
ПС6-7; ПС6-8; ПС6-10	8.0	47.9		55.9	101.7			101.7	157.6	4.8		14.1	18.9	26.5	14.8	41.3	0.7	0.7	2.3	2.3	63.2	220.8

Инв. № подл. | Подпись и дата | Взам. инв. №

Привязан

Инв. №

10288/9

409-28-053.89 КЖЕ.И.1-3.ОСБ

Лист 2

Копировал: Формат А3

Инв.№ подл.	Подпись и дата	Взам.инв.№

Альбом 9 часть 1

Формат	Зона	Поз.	Обозначение	Наименование	Количество на исполнение Кж.И.4.0										Примечание
					–	01	02	03	04	05					
				Документация											
			1.030.1-1.0-0 ПЗ л.2	Пояснительная записка	X	X	X	X	X	X					
А3			Кж.И.1-4.0.СБ	Сборочный чертеж	X	X	X	X	X	X					
				Сборочные единицы											
				Сетки арматурные											
А4		1	Кж.И.1-7.0	С3	2	2									39,8кг
А4		2	Кж.И.1-7.0	С4			2	2	2	2					48,5кг
А4		3	Кж.И.1-8.0	С5	2	2									3,4кг
А4		4	Кж.И.1-8.0	С6			2	2	2	2					4,0кг
А4		5	Кж.И.1-9.0	С8	2	2	2	2	2	2					3,9кг
А4		6	Кж.И.1-10.0	С9	4	4	4	4	4	4					1,9кг
				Изделия закладные											
А4		7	Кж.И.1-18.0	МН1	4	4	4	4	4	4					3,52кг
А4		8	Кж.И.1-19.0	МН2	3	3	3	3	3	3					0,9кг
А4		9	Кж.И.1-19.0-01	МН3	1	1	–	1	1	1					0,7кг

Нач.отд.	Рыбкина	
Н.контр.	Рашевский	
Гл.спец.	Рашевский	
Вед.инж.	Панкратова	
Инжен.	Соболева	
Провер.	Панкратова	

Привязан

Инв.№

409-28-053.89 Кж.И.1-4.0

Стеновая панель (ПС2-5; ПС2-7; ПС6-5; ПС6-6; ПС6-11; ПС6-13)

Стадия	Лист	Листов
Р	1	2

Проектный институт №2

Инв.№ подл.	Подпись и дата	Взам.инв.№

Формат	Зона	Поз.	Обозначение	Наименование	Кол-во на исполнение – Кж.И.4.0										Примечание
					–	01	02	03	04	05					
				Изделия закладные											
А4		10	Кж.И.1-20.0	МН4	1	1	1	1	1	1					17.7кг
				Детали											
				ф10АТ-III С ГОСТ 10884-81											
Б4		11		l=1100	8	8	8	8	8	8					0,7кг
Б4		12		l=1600	8	8	8	8	8	8					1,0к
				Материалы											
				Керамзитобетон											
				класса В15	1.04	1.04	1.2	1.2	1.2	1.2					м³
				Тяжелый бетон											
				класса В15	0.18	0.18	0.21	0.21	0.21	0.21					м³

Привязан

Инв.№

10288/9

409-28-053.89 Кж.И.1-4.0

Лист 2

Альбом 9 часть 1

Рис. 1

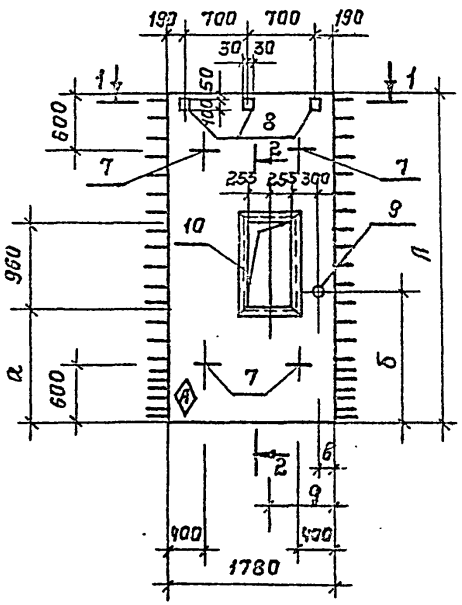

1-1

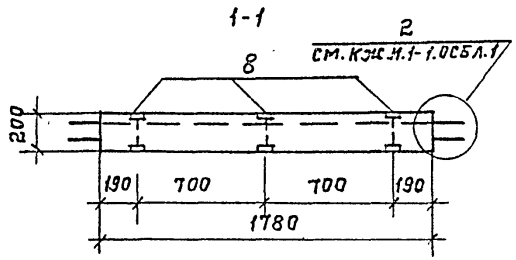

Обозначение	Марка	Рис.	Размеры, мм.					Масса кг
			А	а	б	в	д	
КЖ.И.1-4.0	ПС2-5	1	3450	1230	1410	135	690	3075
-01	ПС2-7	1	3450	1230	1410	735	1290	3075
-02	ПС6-5	2	3950	1930	—	—	490	3525
-03	ПС6-6	1	3950	1930	2110	735	1290	3525
-04	ПС6-11	1	3950	1930	2110	35	590	3525
-05	ПС6-13	1	3950	1930	2110	635	1190	3525

Для ориентации панелей с наружной стороны ставить индекс Ⓐ несмываемой краской.

2-2

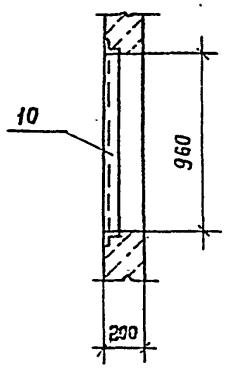

Рис. 2
(остальное см. рис. 1)

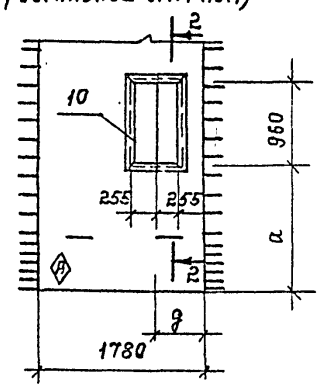

10288/9

Привязан

Инв. №

Нач. отд.	Рыбкина	
Н. контр.	Рашевский	
Гл. спец.	Рашевский	
Вед. инж.	Панкратова	
Инжен.	Соболева	
Провер.	Панкратова	

409-28-053.89 КЖ.И.1-4.ОСБ

Стеновая панель (ПС2-5; ПС2-7; ПС6-5; ПС6-6; ПС6-11; ПС6-13). Сборочный чертеж.

Стадия	Масса	Масштаб
Р	см. табл.	

Лист 1 | Листов 2

Проектный институт № 2

Копировал: [illegible] Формат А3

Инв. № подл. | Подпись и дата | Взам. инв. №

Альбом 9 часть 1

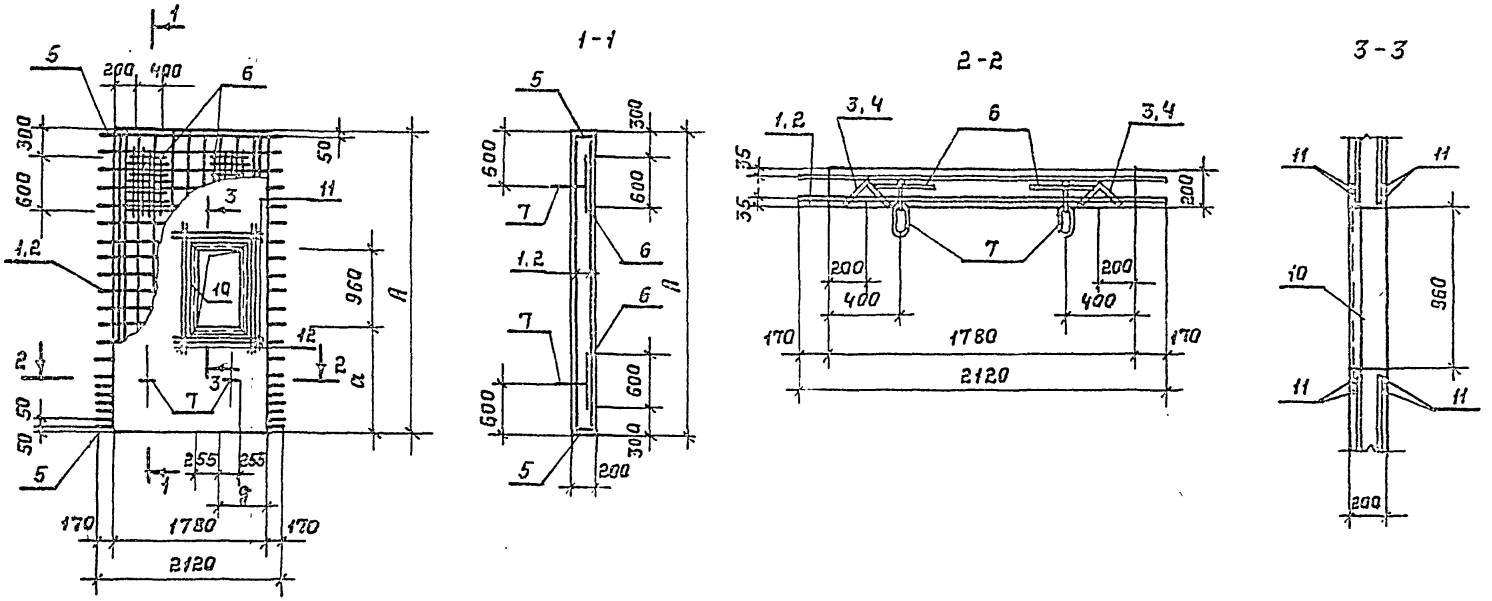

Ведомость расхода стали на элемент, кг.

Марка элемента	Изделия арматурные									Изделия закладные																Общий расход
	Арматура класса								Всего	Арматура класса				Прокат марки											Всего	
	AI				AT-IIIC					AIII		AII		ВСт3 кп2												
	ГОСТ 5781-82				ГОСТ 10884-81					ГОСТ 5781-82				ГОСТ 3262-75				ГОСТ 8509-86				ГОСТ 19903-74				
	Ф6	Ф8		Итого	Ф10			Итого		Ф8		Ф18	Итого	труба Ф40			Итого	L63x5			Итого	-δ=8		Итого		
ПС2-5, ПС2-7	6,8	40,0		46,8	68,6			68,6	115,4	1,6		14,1	15,7	0,7			0,7	16,6			16,6	2,3		2,3	35,3	150,7
ПС6-6; ПС6-11; ПС6-13	8,0	44,4		52,4	81,2			81,2	133,6	1,6		14,1	15,7	0,7			0,7	16,6			16,6	2,3		2,3	35,3	168,9
ПС6-5	8,0	44,4		52,4	81,2			81,2	133,6	1,6		14,1	15,7					16,6			16,6	2,3		2,3	34,6	168,2

Инв. № подл. | Подпись и дата | Взам. инв. №

Привязан

Инв. №

10288/9

409-28-053.89 Кж.М.1-4.ОСБ Лист 2

Копировал: Телеш. Формат А3

Альбом 9 часть 1

Рис. 1

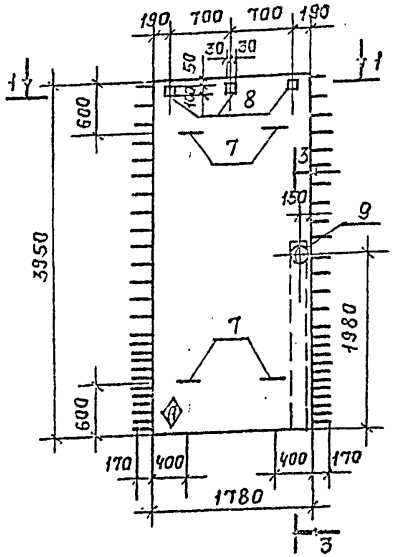

Рис. 2

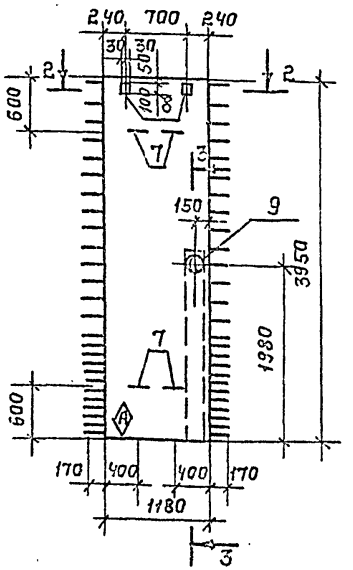

1-1

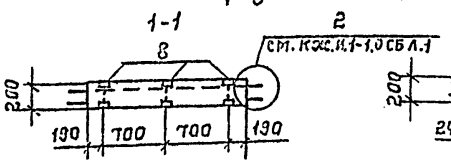

2-2

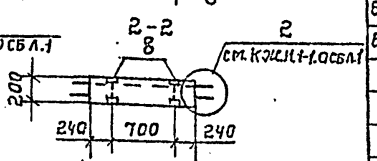

3-3

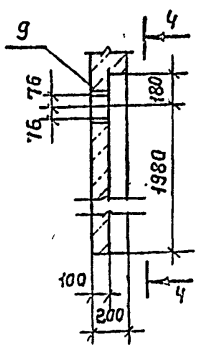

4-4

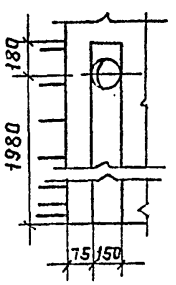

Формат	Зона	Поз.	Обозначение	Наименование	Кол. на испол. Кж.И 5.0 —	01		Примечание
				Документация				
			1.030.1-1.0-0 1ПЗ л.2	Пояснительная записка	X	X		
				Сборочные единицы				
				Сетки арматурные				
А4		1	Кж.И.1-7.0	С2		2		35,0 кг
А4		2	Кж.И.1-7.0	С4	2			48,5 кг
А4		3	Кж.И.1-8.0	С6	2	2		4,0 кг
А4		4	Кж.И.1-9.0	С7		2		2,8 кг
А4		5	Кж.И.1-9.0	С8	2			3,9 кг
А4		6	Кж.И.1-10.0	С9	4	4		1,9 кг
				Изделия закладные				
А4		7	Кж.И.1-18.0	МН1	4	4		3,52 кг
А4		8	Кж.И.1-19.0	МН2	3	2		0,9 кг
		9	1.400-15	МН816	1	1		1,3 кг
				Детали				
				Ф10АТ-IIIС ГОСТ10884-81				
Б.4		10		ℓ=500	6	6		0,3 кг
Б.4		11		ℓ=2500	4	4		1,5 кг
		12		ℓ=400	20	20		0,25 кг
				Материалы				
				Керамзитобетон кл. В15	1,2	0,79		м³
				Тяжелый бетон кл. В15	0,21	0,14		м³

Для ориентации панелей с наружной стороны ставить индекс (А) несмываемой краской.

Обозначение	Марка	Рис.	Масса кг.
Кж.И.1-5.0	ПС6-9	1	3525
-01	ПС5-2	2	2325

Привязан

Инв. №

Нач.отд.	Рыбкина	
Н.контр.	Рашевский	
Гл.спец.	Рашевский	
Вед.инж.	Панкратова	
Инж.	Соболева	
Провер.	Панкратова	

10288/9

409-28-053.89 Кж.И.1-5.0

Стеновая панель (ПС5-2; ПС6-9)

Стадия	Масса	Масштаб
Р	см. табл.	

Лист 1 | Листов 2

Проектный институт № 2

Копировал: Фомин. Формат А3

Инв. № подл. | Подпись и дата | Взам. инв. №

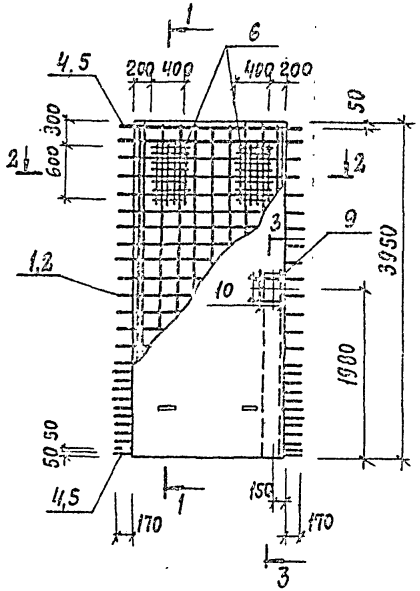

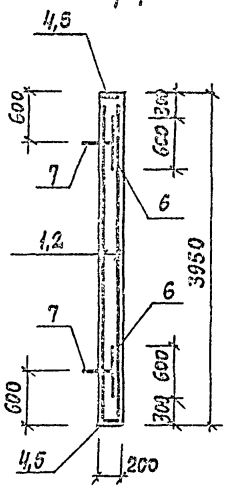

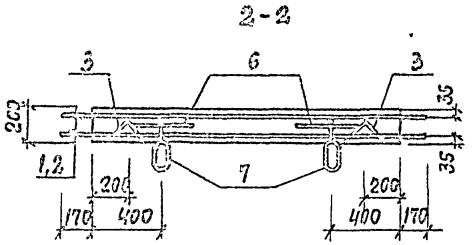

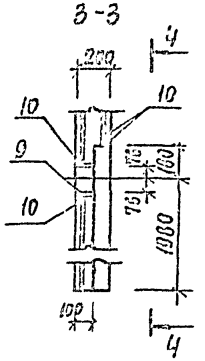

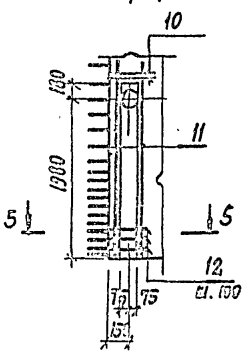

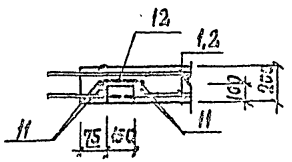

Ведомость расхода стали на элемент, кг

Марка элемента	Изделия арматурные								Изделия закладные									Общий расход
	Арматура класса						Всего		Арматура класса				Прокат марки				Всего	
	AI			Ат-IIIс					AIII	AII			Вст3кп2			ВстЗпс5		
	ГОСТ5781-82			ГОСТ 10884-81					ГОСТ5781-82				ГОСТ10704-76			ГОСТ19903-74		
	ф6	ф8	Итого	ф10		Итого			ф8	ф18	Итого		(трубы 150х3,5)	Итого	-δ=8	Итого		
ПС5-2	8,0	34,3	42,2	61,8		61,8	104,0		0,3	14,1	14,4		1,3	1,3	1,5	1,5	17,2	121,2
ПС6-9	8,0	44,4	52,4	80,4		80,4	132,8		0,5	14,1	14,6		1,3	1,3	2,3	2,3	18,2	151,0

Ведомость деталей

Поз.	Эскиз
12	200, 100, 160

Привязан

Инв. №

10288/9

409-28-053.89 КЖ.И.1-5.0 Лист 2

Инв.№ подл. | Подпись и дата | Взам.инв.№

Формат А3

Альбом 9 часть 1

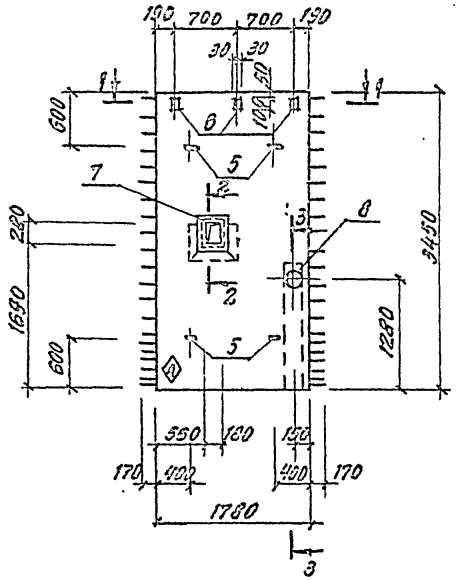

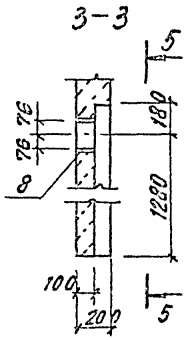

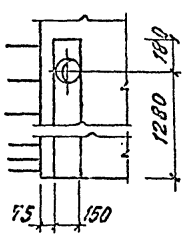

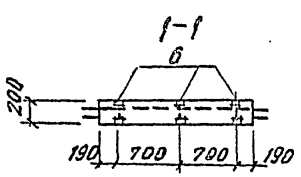

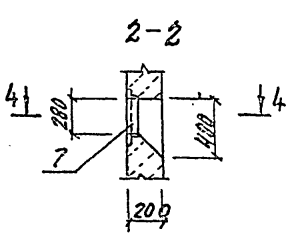

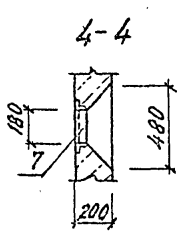

Формат	Зона	Поз.	Обозначение	Наименование	Кол.	Примечание
				Документация		
			1.030.1-1.0-0 1ПЗ л.2	Пояснительная записка	X	
				Сборочные единицы		
				Сетки арматурные		
А4		1	КН.П.1-7.0	С7	2	39.0 кг
А4		2	КН.П.1-8.0	С5	3	3.4 кг
А4		3	КН.П.1-9.0	С8	2	3.9 кг
А4		4	КН.П.1-10.0	С9	4	1.9 кг
				Изделия закладные		
А4		5	КН.П.1-12.0	МН1	4	3.52 кг
А4		6	КН.П.1-13.0	МН2	3	0.9 кг
А4		7	КН.П.1-21.0	МН6	1	4.7 кг
		8	1.400-15	МН816	1	1.5 кг
				Деталь		
				Ф10 Ат-III с гост 10884-81		
		9		ℓ= 400	13	0.25 кг
Б.Ч.		10		ℓ= 500	6	0.3 кг
Б.Ч.		11		ℓ= 900	8	0.6 кг
Б.Ч.		12		ℓ= 1100	3	0.7 кг
Б.Ч.		13		ℓ= 1300	4	1.2 кг
				Материалы		
				Керамзитобетон кл. В15	1.04	м³
				Тяжелый бетон кл. В15	0.18	м³

Для ориентации панелей с наружной стороны ставить индекс Ⓐ несмываемой краской

Инв. № подл. | Подпись и дата | Взам. инв. №

Привязан

Инв. №

Нач. отд.	Рыбкина		
Н. контр.	Решевский		
Гл. спец.	Решевский		
Вед. инж.	Панкратова		
Инжен.	Соболева		
Провер.	Панкратова		

10288/9

409-28-053.89 КЖ.П.1-6.0

Стеновая панель ПС 2-10

Стадия	Масса	Масштаб
Р	3075кг	
Лист 1	Листов 2	

Проектный институт №2

Копировал

Формат А3

Альбом 9 часть 1

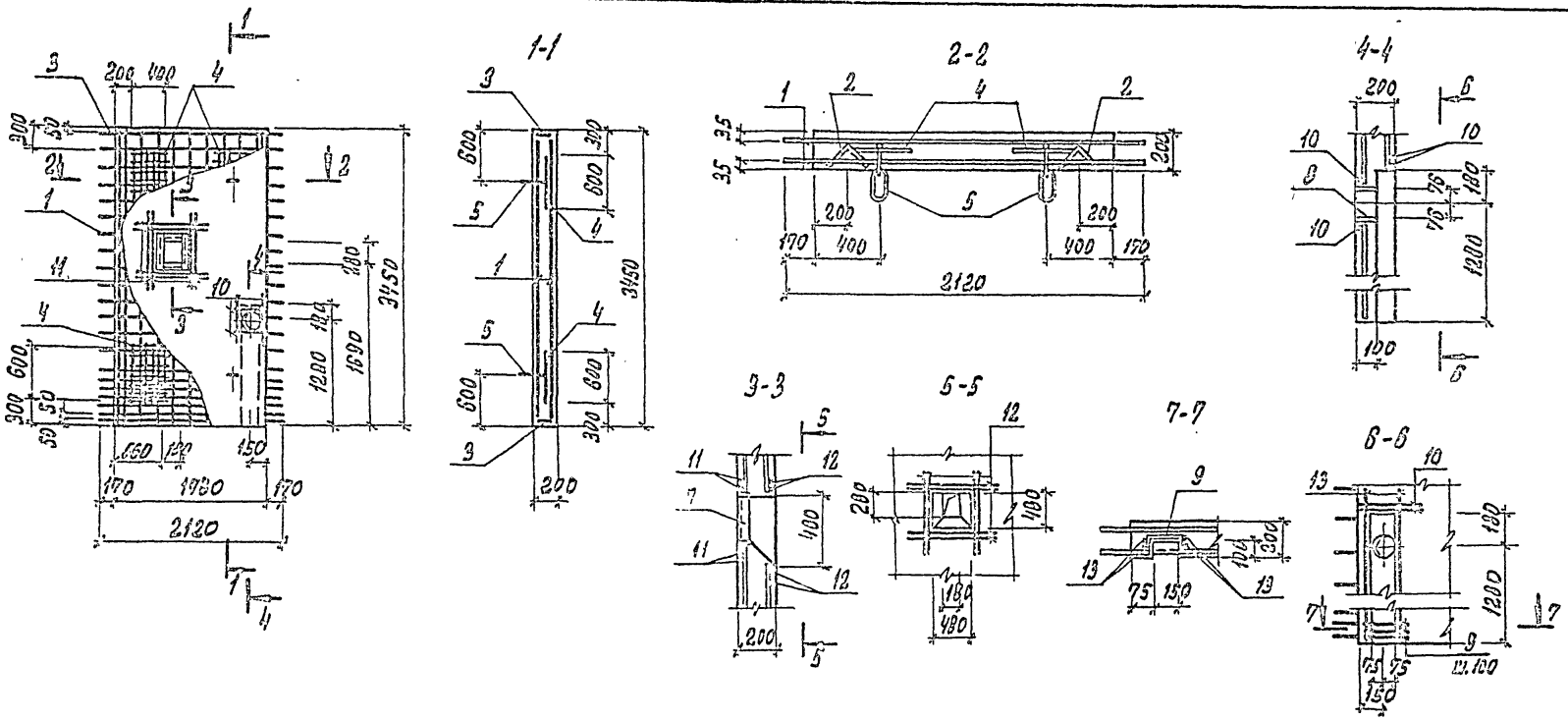

Ведомость расхода стали на элемент, кг

Ведомость деталей

Марка элемента	Изделия арматурные								Изделия закладные												Общий расход
	Арматура класса							Всего	Арматура класса				Прокат марки							Всего	
	А I				Ат-III с				А III		А II		В Ст3 кп 2								
	ГОСТ 5781-82				ГОСТ 10484-81				ГОСТ 5781-82				ГОСТ 8509-86		ГОСТ 10704-76		ГОСТ 19903-74				
	ф6	ф8		Итого	ф10			Итого	ф8		ф18	Итого	L50x5		Труба 159x3,5	Итого	-δ=8		Итого		
ПС2-10	6,8	40,0		46,8	75,3			75,3	122,1	0,9		14,1	15,0	4,2		1,3	5,5	2,3		2,3	22,8	144,9

Поз.	Эскиз
9	200 100 100

10288/9

Инв. № подл. | Подпись и дата | Взам. инв. №

Правовой

Инв. №

409-23-053.89 КЖ.И. 1-6.0 Лист 2

Копировал: Графская Формат А3

Альбом 9 часть 1

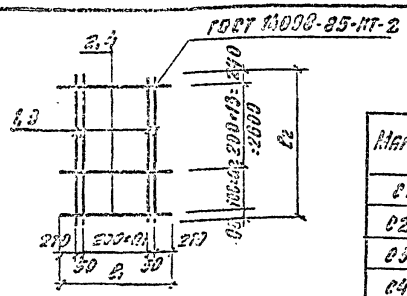

Марка	Размеры, мм				Масса кг
	a_1	a_2	l_1	l_2	
С1	5	5	1520	3430	28.7
С2	5	10	1520	3930	35.0
С3	8	5	2120	3430	39.0
С4	8	10	2120	3930	48

Формат	Зона	Поз.	Обозначение	Наименование	Кол.	Примечание
				Документация		
А.Ч.			КЖ-И. 1-ТУ1	Технические условия		
				Детали		
				С1		
Б.Ч.		1		ф8АI ГОСТ 5781-82 l=3430	8	1.35кг
Б.Ч.		2		ф10Ат-IIIс ГОСТ 10884-81 l=1520	19	0.94кг
				С2		
Б.Ч.		3		ф8АI ГОСТ 5781-82 l=3930	8	1.55кг
Б.Ч.		2		ф10Ат-IIIс ГОСТ 10884-81 l=1520	24	0.94кг
				С3		
Б.Ч.		1		ф8АI ГОСТ 5781-82 l=3430	11	1.35кг
Б.Ч.		4		ф10Ат-IIIс ГОСТ 10884-81 l=2120	19	1.31кг
				С4		
Б.Ч.		3		ф8АI ГОСТ 5781-82 l=3930	11	1.55кг
Б.Ч.		4		ф10Ат-IIIс ГОСТ 10884-81 l=2120	24	1.31кг

Нач. отд.	Рыбкина	
Н. контр.	Рашевский	
Гл. спец.	Рашевский	
Вед. инж.	Панкратова	
Инж.	Соболева	
Провер.	Панкратова	

409-28-053.89 КЖ-И. 1-7.0

СЕТКА АРМАТУРНАЯ (С1...С4)

Стадия	Масса	Масштаб
Р	см. табл.	

Лист 1 Листов 1

ПРОЕКТНЫЙ ИНСТИТУТ №2

Инв. № подл. | Подпись и дата | Взам. инв. №

Копировал: Формат А4

Развертка

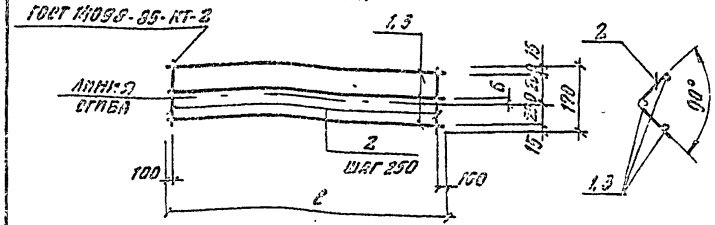

Привязан				Марка	Размеры мм		Масса кг
					l		
				С5	3200		3,4
Инв. №				С6	3700		4,0

Формат	Зона	Поз.	Обозначение	Наименование	Кол.	Примечание
				Документация		
А.Ч.			КЖ-И. 1-ТУ1	Технические условия		
				Детали		
				С5		
				ф6АI ГОСТ 5781-82		
Б.Ч.		1		l=3200	3	0.71кг
Б.Ч.		2		l=430	13	0.10кг
				С6		
				ф6АI ГОСТ 5781-82		
Б.Ч.		3		l=3700	3	0.82кг
Б.Ч.		2		l=430	15	0.10кг

10288/9

Нач. отд.	Рыбкина	
Н. контр.	Рашевский	
Гл. спец.	Рашевский	
Вед. инж.	Панкратова	
Инжен.	Соболева	
Провер.	Панкратова	

409-28-053.89 КЖ-И.1-8.0

СЕТКА АРМАТУРНАЯ (С5; С6)

Стадия	Масса	Масштаб
Р	см. табл.	

Лист 1 Листов 1

ПРОЕКТНЫЙ ИНСТИТУТ №2

Инв. № подл. | Подпись и дата | Взам. инв. №

Копировал Формат А4

Альбом 9 часть 1

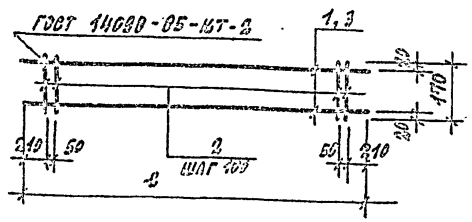

Марка	Размеры мм		Масса кг
	ℓ		
С7	1520		2.8
С8	2120		3.9

Формат	Зона	Поз.	Обозначение	Наименование	Кол.	Примечание
				Документация		
А.4			КЖ. И.1-ТУ1	Технические условия		
				Детали		
				С7		
Б.4		1		ф10Ат-III с ГОСТ 10884-81 ℓ=1520	2	0.94 кг
Б.4		2		ф8АI ГОСТ 5781-82 ℓ=170	13	0.07 кг
				С8		
Б.4		3		ф10Ат-III с ГОСТ 10884-81 ℓ=2120	2	1.31 кг
Б.4		2		ф8АI ГОСТ 5781-82 ℓ=170	19	0.07 кг

Нач. отд.	Рыбкина	
Н. контр.	Рашевский	
Гл. спец.	Рашевский	
Вед. инж.	Панкратова	
Инженер	Соболева	
Провер.	Панкратова	

409-28-053.89 КЖ. И.1-9.0

Сетка арматурная (С7; С8)

Стадия	Масса	Масштаб
Р	см. табл.	

Лист 1 Листов 1

Проектный институт №2

Копировал: Формат А4

Инв. № подл. | Подпись и дата | Взам. инв. №

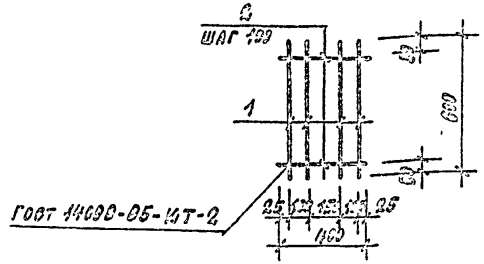

Формат	Зона	Поз.	Обозначение	Наименование	Кол.	Примечание
				Документация		
А.4			КЖ. И.1-ТУ1	Технические условия		
				Детали		
				С9		
				ф8АI ГОСТ 5781-82		
Б.4		1		ℓ=600	4	0.24 кг
Б.4		2		ℓ=400	6	0.16 кг

Приложение

Инв. №

10288/9

Нач. отд.	Рыбкина	
Н. контр.	Рашевский	
Гл. спец.	Рашевский	
Вед. инж.	Панкратова	
Инженер	Соболева	
Провер.	Панкратова	

409-28-053.89 КЖ. И.1-10.0

Сетка арматурная С9

Стадия	Масса	Масштаб
Р	1.0 кг	

Лист 1 Листов 1

Проектный институт №2

Копировал: Формат А4

Инв. № подл. | Подпись и дата | Взам. инв. №

Альбом 9 часть 1

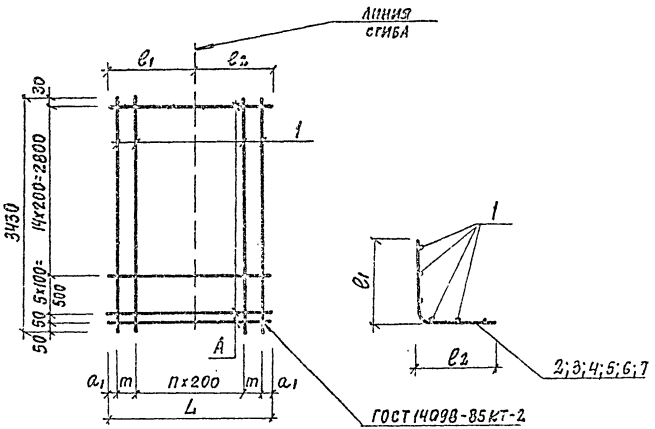

Марка	Размеры, мм							Поз.			Масса кг
	L	a1		m	n		l1	l2	A		
С10	600	25		175	1		150	450	2		13,2
С11	600	25		175	1		450	150	2		13,2
С12	800	25		175	2		150	650	3		17,0
С13	800	25		175	2		650	150	3		17,0
С14	1300	50		200	4		450	850	4		26,2
С15	1300	50		200	4		650	650	4		26,2
С16	1200	25		175	4		600	600	7		25,0
С17	1500	50		200	5		650	850	5		30,3
С18	1500	50		200	5		850	650	5		30,3
С19	1250	25		200	3		650	400	6		21,12
С20	1050	25		200	3		400	650	6		21,12

Формат	Зона	Поз.	Обозначение	Наименование	Кол.	Примечание
				Документация		
			КЖс.11.1-ТУ1	Технические условия		
				Детали		
				С10; С11		
БЧ		1		ф8AI ГОСТ 5781-82, ℓ=3430	4	1,35 кг
БЧ		2		ф10AтIIIс ГОСТ 10884-81; ℓ=600	21	0,37 кг
				С12; С13		
БЧ		1		ф8AI ГОСТ 5781-82, ℓ=3430	5	1,35 кг
БЧ		3		ф10AтIIIс ГОСТ 10884-81; ℓ=800	21	0,49 кг
				С14; С15		
БЧ		1		ф8AI ГОСТ 5781-82, ℓ=3430	7	1,35 кг
БЧ		4		ф10AтIIIс ГОСТ 10884-81, ℓ=1300	21	0,80 кг
				С17; С18		
БЧ		1		ф8AI ГОСТ 5781-82, ℓ=3430	8	1,35 кг
БЧ		5		ф10AтIIIс ГОСТ 10884-81, ℓ=1500	21	0,93 кг
				С19; С20		
БЧ		1		ф8AI ГОСТ 5781-82; ℓ=3430	6	1,35 кг
БЧ		6		ф10AтIIIс ГОСТ 10884-81; ℓ=1050	21	0,62 кг
				С16		
БЧ		1		ф8AI ГОСТ 5781-82; ℓ=3430	7	1,35 кг
БЧ		7		ф10AтIIIс ГОСТ 10884-81; ℓ=1200	21	0,74 кг

Привязан

Инв.№

10288/9

Нач.отд.	Рыбкина		
Н.контр.	Рашевский		
Гл.спец.	Рашевский		
Вед.инж.	Панкратова		
Инж.	Енькова		
Пров.	Рашевский		

409-28-053.89 КЖс.11.1-11.0

Сетка арматурная (С10...С20)

Стадия	Масса	Масштаб
Р	см. табл.	
Лист	Листов	

Проектный институт №2

Формат А3

Инв.№ подл. | Подпись и дата | Взам.инв.№

Альбом 9 часть 1

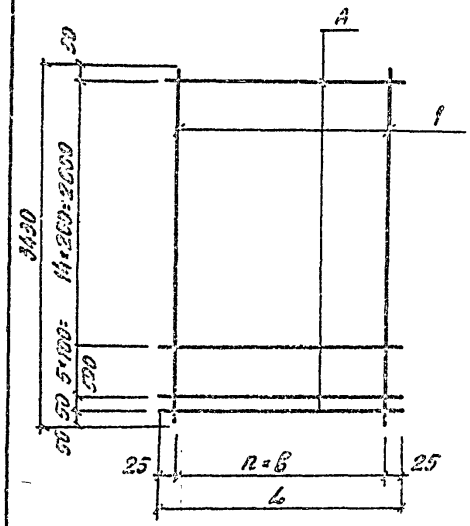

Формат	Зона	Поз.	Обозначение	Наименование	Кол.	Примечание
				Документация		
			КМ.П.1-ТУ1	Технические условия		
				Детали		
				С21		
Б4		1		ф8АI ГОСТ 5781-82; С=3430	3	1.35кг
Б4		2		ф10Ат ⊔с ГОСТ 10884-81; С=550	21	0.22кг
				С22		
Б4		1		ф8АI ГОСТ 5781-82; С=3430	4	1.35кг
Б4		3		ф10Ат ⊔с ГОСТ 10884-81; С=550	21	0.40кг
				С23		
Б4		1		ф8АI ГОСТ 5781-82; С=3400	5	1.35кг
Б4		4		ф10Ат ⊔с ГОСТ 10884-81; С=650	21	0.52кг
				С24		
Б4		1		ф8АI ГОСТ 5781-82; С=3430	3	1.35кг
Б4		5		ф10Ат ⊔с ГОСТ 10884-81; С=450	21	0.20кг

Марка	Размеры, мм				Поз.		Масса
	L	n	b		A		кг
С21	350	2	150		2		8.67
С22	650	3	200		3		13.8
С23	850	4	200		4		17.67
С24	450	2	200		5		9.93

Инв. № подл. | Подпись и дата | Взам. инв. №

Привязан

Инв. №

10288/9

Нач. отд.	Рыбкина	
Н. контр.	Рашевский	
Гл. спец.	Рашевский	
Вед. инж.	Панкратова	
Инж.	Енькова	
Пров.	Рашевский	

409-28-053.09 КМ.П.1-12.0

Сетка арматурная (С21...С24)

Стадия	Масса	Масштаб
Р	Вн. табл.	

Лист | Листов

Проектный институт №2

Копировал

Формат А3

Альбом 9 лист 4

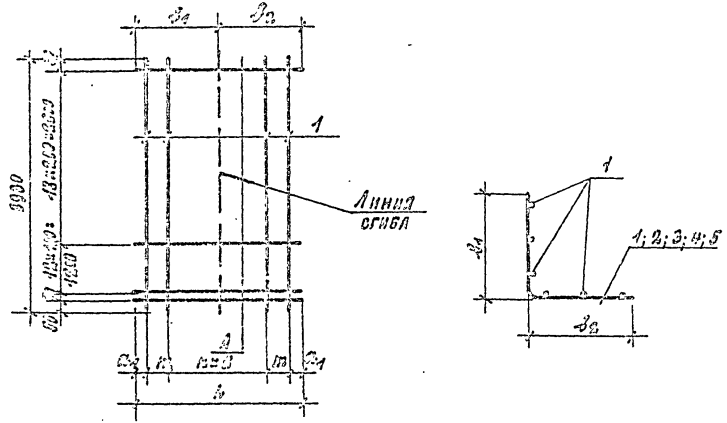

Марка	Размеры, мм								Поз.		Масса
	L	l_1		m	n	B	B_1	B_2		A	кг
С25	600	25		175	1	200	450	150		2	25.01
С26	600	25		175	1	200	150	450		2	25.01
С27	900	50		—	4	200	150	750		3	36.05
С28	900	50		—	4	200	750	150		3	36.05
С29	500	50		—	2	200	250	250		4	20.38
С30	700	50		—	3	200	250	450		5	28.3
С31	700	50		—	3	200	450	250		5	28.3
С32	400	50		—	3	150	150	260		6	17.23

Позиция	Обозначение	Наименование	Кол.	Примечание
		Документация		
	КЖ.И.1-ТУ1	Технические условия		
		Детали		
		С25; С26		
Б4	1	ф8АI; ГОСТ 5781-82; ℓ=3930	4	1.55 кг
Б4	2	ф14АIIIс; ГОСТ 10884-81; ℓ=600	26	0.72 кг
		С27; С28		
Б4	1	ф8АI; ГОСТ 5781-82; ℓ=3930	5	1.55 кг
Б4	3	ф14АтIIIс; ГОСТ 10884-81; ℓ=900	26	1.09 кг
		С29		
Б4	1	ф8АI; ГОСТ 5781-82; ℓ=3930	3	1.55 кг
Б4	4	ф14АтIIIс; ГОСТ 10884-81; ℓ=600	26	0.6 кг
		С30; С31		
Б4	1	ф8АI; ГОСТ 5781-82; ℓ=3930	4	1.55 кг
Б4	5	ф14АтIIIс; ГОСТ 10884-81; ℓ=700	26	0.85 кг
		С32		
Б4	1	ф8АI; ГОСТ 5781-82; ℓ=3930	3	1.55 кг
Б4	6	ф14АтIIIс; ГОСТ 10884-81; ℓ=400	26	0.48

Инв. № подл. | Подпись и дата | Взам. инв. №

Привязан

Инв. №

10288/9

Нач.отд.	Рыбкина	
Н.контр.	Рашевский	
Гл.спец.	Рашевский	
Вед.инж.	Панкратова	
Инженер	Енькова	
Провер.	Рашевский	

409-28-053.89 КЖ.И.1-13.0

Сетка арматурная (С25 ... С32)

Стадия	Масса	Масштаб
Р	см. табл.	

Лист | Листов

Проектный институт №2

Копировал: Формат А3

Альбом 9; часть 1

Рис. 1

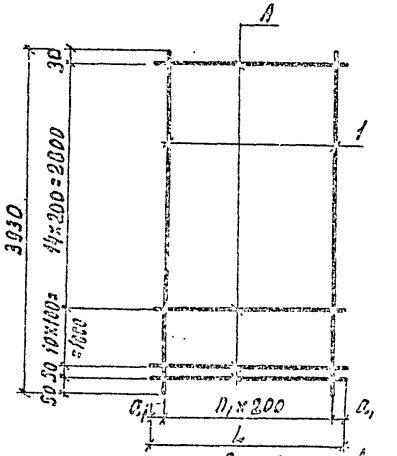

Рис. 2

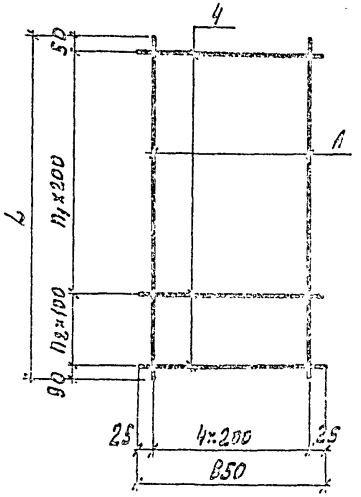

Рис. 3

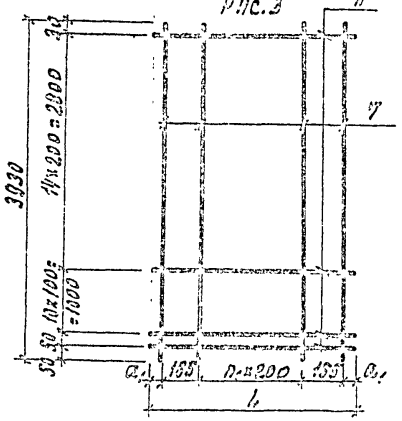

Формат	Зона	Поз.	Обозначение	Наименование	Кол.	Примечание
				Документация		
			КСК.Н.1-ТУ1	Технические условия		
				Детали		
				С33		
Б.Ч.		1		ф8АI, ГОСТ 5781-82, ℓ=3930	2	1,55 кг
Б.Ч.		2		ф14АтIIIС, ГОСТ 10884-81; ℓ=270	29	0,32 кг
				С34		
Б.Ч.		1		ф8АI, ГОСТ 5781-82; ℓ=3930	4	1,55 кг
Б.Ч.		3		ф14АтIIIС, ГОСТ 10884-81; ℓ=750	26	0,91 кг
				С35		
Б.Ч.		4		ф10АтIIIС, ГОСТ 10884-81; ℓ=850	9	0,52 кг
Б.Ч.		5		ф8АI, ГОСТ 5784-81; ℓ=1040	5	0,41 кг
				С36		
Б.Ч.		4		ф10АтIIIС, ГОСТ 10884-81; ℓ=850	14	0,52 кг
Б.Ч.		6		ф8АI, ГОСТ 5784-81; ℓ=1740	5	0,69 кг
				С48		
Б.Ч.		7		ф14АтIIIС ГОСТ 10884-81 ℓ=3930	5	0,95
Б.Ч.		8		ф8АI, ГОСТ 5784-81, ℓ=750	23	0,31

Марка	Рис.	Размеры, мм				Поз.		Масса кг
		a_1	n_1	n_2	L	А		
С33	1	35	1	—	270	2		11,59 кг
С34	1	75	3	—	750	3		29,79 кг
С35	2	20	2	5	1040	5		6,2 кг
С36	2	20	3	10	1740	6		10,7 кг
С48	3	25	2	—	780	8		31,8 кг

Нач. отд.	Рыбкина	
Н. контр.	Рашевский	
Гл. спец.	Рашевский	
Вед. инж.	Пакратова	
Инж.	Енькова	
Провер.	Рашевский	

10288/9

409-28-053.89 КЖ.Н.-14.0

Сетка арматурная (с33.... с36, с48)

Стадия	Масса	Масштаб
Р	см. табл.	
Лист	Листов	

Проектный институт

Инв. № подл. | Подпись и дата | Взам. инв. №

Копировал: Графская Формат А

Альбом 9 часть 1

С37... С47

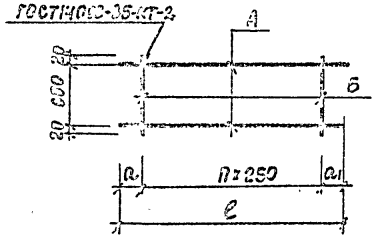

Формат	Зона	Поз.	Обозначение	Наименование	Количество на исполнение: —	01	02	03	04	05	06	07	08	09	10	Примечание
				Документация												
			КЖ.И.1-ТУ1	Технические условия												
				Детали												
		1		ф10 АтIII ГОСТ 10884-81 в=250	2											1.76 кг
А4		2		в=5560		2										3.43 кг
А4		3		в=8230			2									5.09 кг
А4		4		в=4110				2								2.53 кг
А4		5		в=8060					2							4.97 кг
А4		6		в=4600						2						2.83 кг
А4		7		в=9040							2					5.57 кг
А4		8		в=4360								2				2.69 кг
А4		9		в=8560									2			5.28 кг
А4		10		в=3660										2		2.25 кг
А4		11		в=7160											2	4.41 кг
А4		12		ф6 АI ГОСТ 5781-82 в=720	11	22	33	17	33	18	36	17	34	15	29	0.16 кг

Обозначение	Марка	Размеры мм: а1	п	в	Позиция: А	Б	Масса кг
КЖ.И.1-15.0	С37	160	10	2860	1	12	5.3
01	С38	155	21	5560	2	12	10.35
02	С39	130	32	8260	3	12	15.42
03	С40	55	16	4110	4	12	7.76
04	С41	30	32	8060	5	12	15.18
05	С42	175	17	4600	6	12	8.52
06	С43	145	35	9040	7	12	16.86
07	С44	180	16	4360	8	12	8.08
08	С45	155	33	8560	9	12	15.96
09	С46	80	14	3560	10	12	6.75
10	С47	80	28	7160	11	12	13.43

Инв.№ подл. | Подпись и дата | Взам.инв.№

Привязан

Инв. №

10288/9

Нач.отд.	Рыбкина		
Н.контр.	Рашевский		
Гл.спец.	Рашевский		
Вед.инж.	Панкратова		
Инж.	Брыксин		
Провер.	Панкратова		

409-28-053.89 КЖ.И.1-15.0

Сетка арматурная (С37... С47)

Стадия	Масса	Масштаб
Р	см. табл.	

Лист | Листов

Проектный институт N 2

Формат

Альбом 9 часть 1

Рис.1

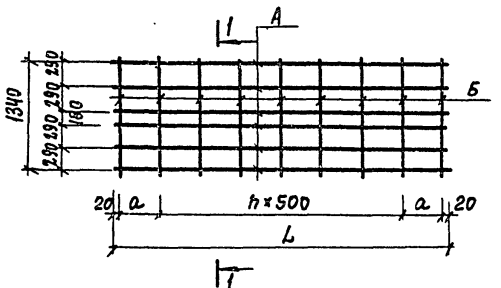

Рис.2

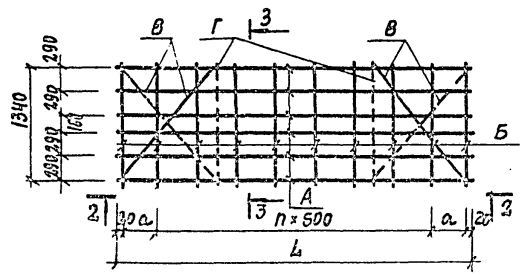

2-2

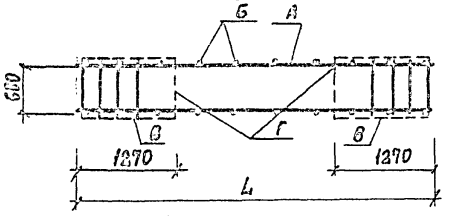

1-1

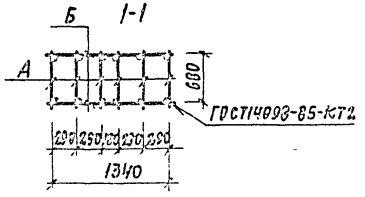

3-3

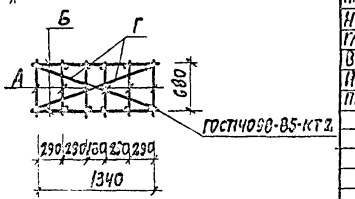

Формат	Зона	Поз.	Обозначение	Наименование	Кол. на исполнение —	01	02	03	04	05		Примечание
				Документация								
			КЖ.И.1-ТУ1	Технические условия								
				Сборочные единицы								
А3		1	КЖ.И.1-15.0	Сетки арматурные С37	6							5,3 кг
А3		2	КЖ.И.1-15.0	С38		6						10,36 кг
А3		3	КЖ.И.1-15.0	С39			6					15,42 кг
А3		4	КЖ.И.1-15.0	С40				6				7,76 кг
А3		5	КЖ.И.1-15.0	С41					6			15,18 кг
А3		6	КЖ.И.1-15.0	С42						6		8,52 кг
				Детали								
Б4		7		ф6АI ГОСТ5781-82 ℓ=1380	14	26	36	20	36	22		0,3 кг
Б4		8		ℓ=1870			4		4			0,41 кг
Б4		9		ℓ=1540			4		4			0,34 кг

Обозначение	Марка	Рис.	Размеры мм С	L	П	Позиция А	Б	В	Г		Масса кг
КЖ.И.1-15.0	КП1	1	410	2860	4	1	7				35,94
-01	КП2	1	250	5560	10	2	7				69,9
-02	КП3	2	360	8260	15	3	7	8	9		106,32
-03	КП4	1	285	4110	7	4	7				52,98
-04	КП5	2	260	8060	15	5	7	8	9		104,65
-05	КП6	1	280	4600	8	6	7				57,72

Привязан

Инв. №

10288/9

Нач. отд.	Рыбкина	
Н. контр.	Рашевский	
Гл. спец.	Рашевский	
Вед. инж.	Панкратова	
Инж.	Брыкин	
Провер.	Панкратова	

409-28-053.89 КЖ.И.1-16.0

Каркас пространственный (КП1...КП6)

Стадия	Масса	Масштаб
Р	См. табл.	
Лист	Листов	

Проектный институт № 2

Формат

Инв. № подл. | Подпись и дата | Взам. инв. №

Альбом 9 часть I

Рис 1

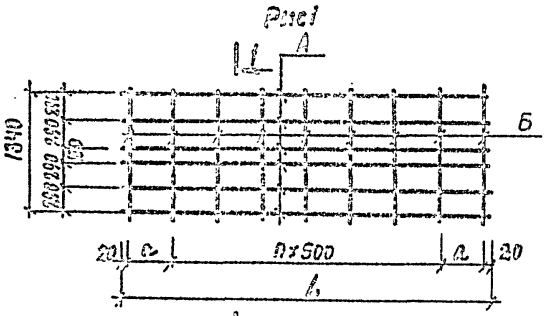

Рис 2

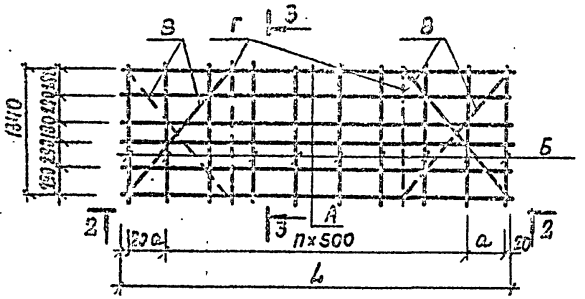

2-2

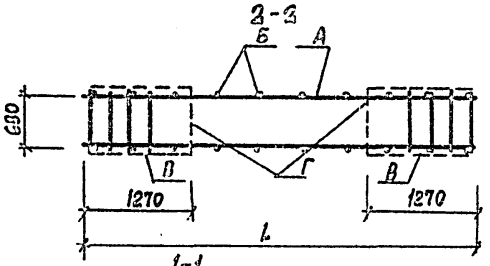

1-1

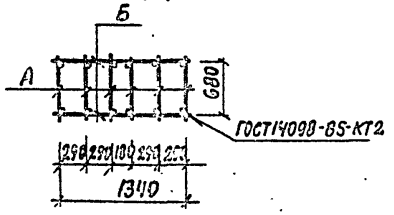

3-3

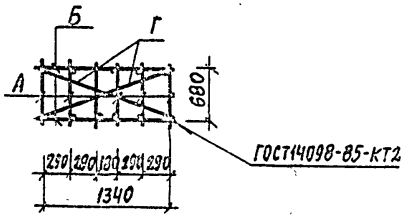

Формат	Зона	Поз.	Обозначение	Наименование	кол. на исполнение –	01	02	03	04			Примечание
				Документация								
			КЖС.И.1-ТУ1	Технические условия								
				Сборочные единицы								
		1	КЖС.И.1-15.0	Сетки арматурные С43	6							16.86 кг
		2	КЖС.И.1-15.0	С44		6						8.08 кг
		3	КЖС.И.1-15.0	С45			6					15.96 кг
		4	КЖС.И.1-15.0	С46				6				6.75 кг
		5	КЖС.И.1-150	С47					6			13.43 кг
				Детали								
БЧ		6		ф6 AI ГОСТ5781-82 ℓ=1380	38	20	38	18	32			0.3 кг
БЧ		7		ℓ=1070	4		4		4			0.41 кг
БЧ		8		ℓ=1540	4		4		4			0.34 кг

Обозначение	Марка	Рис	Размеры мм a	L	h	Позиция А	Б	В	Г		Масса кг
КЖС.И.1-17.0	КП7	2	500	9040	16	1	6	7	8		115,56
-01	КП8	1	410	4360	7	2	6				54,48
-02	КП9	2	260	8560	16	3	6	7	8		110,16
-03	КП10	1	310	3660	6	4	6				45,72
-04	КП11	2	310	7160	13	5	6	7	8		93,18

Привязан

Инв. №

10288/9

Нач.отд.	Рыбкина		409-28-053.89 КЖС.И.1-17.0
Н.контр.	Рашевский		
Гл. спец.	Рашевский		Каркас пространственный (КП7 ... КП11)
Нач.сект.	Панкратова		Стадия: Р; Масса: см. табл.; Масштаб:
Инженер.	Брыксин		Лист; Листов
Провер.	Панкратова		ПРОЕКТНЫЙ ИНСТИТУТ №2

Инв.№ подл. | Подпись и дата | Взам. инв.№

Формат

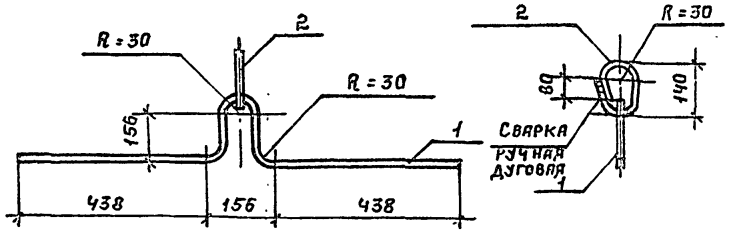

Формат	Зона	Поз.	Обозначение	Наименование	Кол.	Примечание
				Документация		
А4			КЖС.И.1-ТУ1	Технические условия		
				Деталь		
				ф18 АII ГОСТ 5781-82		
Б4		1		ℓ=1260	1	2,52 кг
Б4		2		ℓ=515	1	1,0 кг

Привязан

Инв.№

Нач.отд.	Рыбкина		
Н.контр.	Рашевский		
Гл.спец.	Рашевский		
Вед.инж.	Панкратова		
Инж.	Соболева		
Пров.	Панкратова		

409-28-053.89 КЖС.И.1-18.0

Изделие закладное МН1.

Стадия	Масса	Масштаб
Р	3,52 кг	
Лист 1	Листов 1	

Проектный институт N2

Инв.№ подл. | Подпись и дата | Взам.инв.№

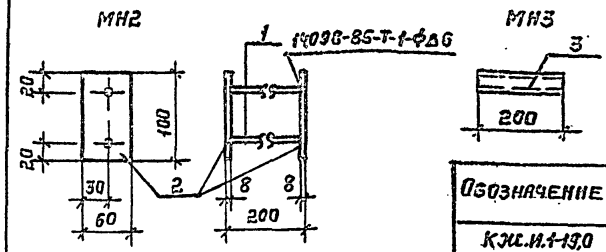

Обозначение	Марка	Масса
КЖС.И.1-19.0	МН2	0,9 кг
-01	МН3	0,7 кг

Формат	Зона	Поз.	Обозначение	Наименование	Кол.	Примечание
				Документация		
А4			КЖС.И.1-ТУ1	Технические условия		
				Деталь		
				МН2		
Б4		1		ФВ АII ГОСТ 5781-82 ℓ=139	2	0,07 кг
Б4		2		Лист ВСт3кп2 ГОСТ 19903-74 ℓ=100 / ВСт3кп2 ГОСТ 19851-79	2	0,38 кг
				МН3		
Б4		3		Труба ф40х3 ГОСТ 3262-75 / ВСт3кп2 ГОСТ 19851-79 ℓ=200	1	0,7 кг

Привязан

Инв.№

10288/9

Нач.отд.	Рыбкина		
Н.контр.	Рашевский		
Гл.спец.	Рашевский		
Вед.инж.	Панкратова		
Инж.	Соболева		
Пров.	Панкратова		

409-28-053.89 КЖС.И.1-19.0

Изделие закладное (МН2; МН3)

Стадия	Масса	Масштаб
Р	см. табл.	
Лист 1	Листов 1	

Проектный институт N2

Инв.№ подл. | Подпись и дата | Взам.инв.№

Копировал: Тимош. Формат А4

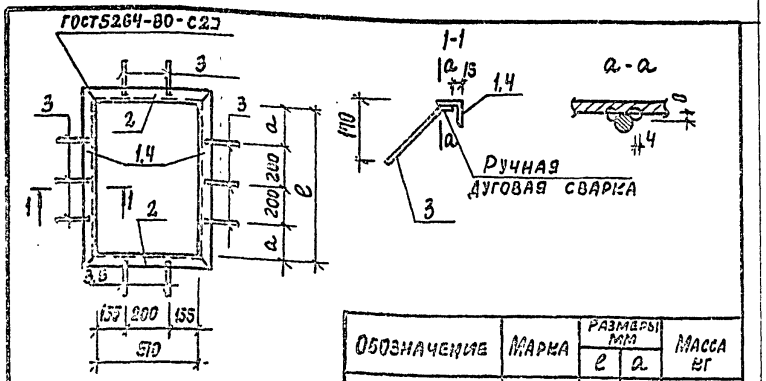

Обозначение	Марка	Размеры мм e	Размеры мм a	Масса кг
К9с.11.1-20.0	МН4	960	280	17.7
-01	МН5	760	180	15.8

Формат	Зона	Поз.	Обозначение	Наименование	Кол.	Примечание
				Документация		
А4			К9с.11.1-ТУ1	Технические условия		
				Детали		
				МН4		
Б.Ч		1		Уголок $\frac{663\times5\ ГОСТ\ 8509-86}{Ст3кп2\ ГОСТ\ 535-88}$ e=1086	2	5,2 кг
Б.Ч		2		Уголок $\frac{663\times5\ ГОСТ\ 8509-86}{Ст3кп2\ ГОСТ\ 535-88}$ e=636	2	3,1 кг
Б.Ч		3		фВАШ ГОСТ 5781-82 e=290	10	0,11 кг
				МН5		
Б.Ч		4		Уголок $\frac{663\times5\ ГОСТ\ 8509-86}{Ст3кп2\ ГОСТ\ 535-88}$ e=686	2	4,3 кг
Б.Ч		2		Уголок $\frac{663\times5\ ГОСТ\ 8509-86}{Ст3кп2\ ГОСТ\ 535-88}$ e=636	2	3,1 кг
Б.Ч		3		фВАШ ГОСТ 5781-82 e=290	8	0,11 кг
Б.Ч		5		e=150	2	0,06 кг

Нач.отд.	Рыбкина	
Н.контр.	Рашевский	
Гл.спец.	Рашевский	
Вед.инж.	Панкратова	
Инженер.	Соболева	
Провер.	Панкратова	

409-28-053.89 К9с.11.1-20.0

Изделие закладное (МН4, МН5)

Стадия	Масса	Масштаб
Р	см. табл.	
Лист	Листов	

Проектный институт №2

Формат А4

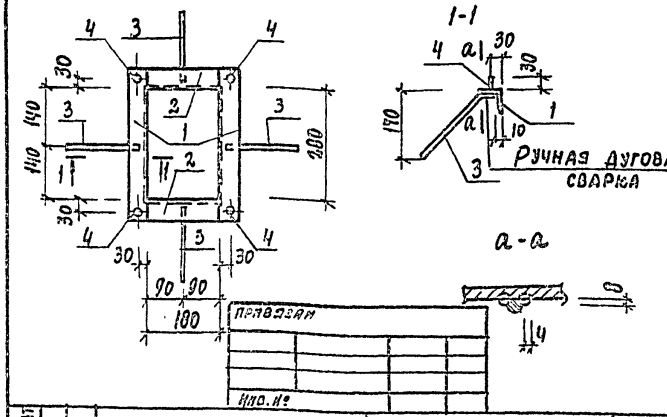

Формат	Зона	Поз.	Обозначение	Наименование	Кол.	Примечание
				Документация		
А4			К9с.11.1-ТУ1	Технические условия		
				Детали		
				МН6		
Б.Ч		1		Уголок $\frac{650\times5\ ГОСТ\ 8509-86}{Ст3кп2\ ГОСТ\ 535-88}$ e=300	2	1,4 кг
Б.Ч		2		Уголок $\frac{650\times5\ ГОСТ\ 8509-86}{Ст3кп2\ ГОСТ\ 535-88}$ e=180	2	0,7 кг
Б.Ч		3		фВАШ ГОСТ 5781-82 e=290	4	0,11 кг
Б.Ч		4		М8×30 e=30 ГОСТ 2590-71	4	0,025 кг

10288/9

Нач.отд.	Рыбкина	
Н.контр.	Рашевский	
Гл.спец.	Рашевский	
Вед.инж.	Панкратова	
Инженер.	Соболева	
Провер.	Панкратова	

409-28-053.89 К9с.11.1-21.0

Изделие закладное МН6

Стадия	Масса	Масштаб
Р	4,7 кг	
Лист	Листов	

Проектный институт № 2

Формат А4

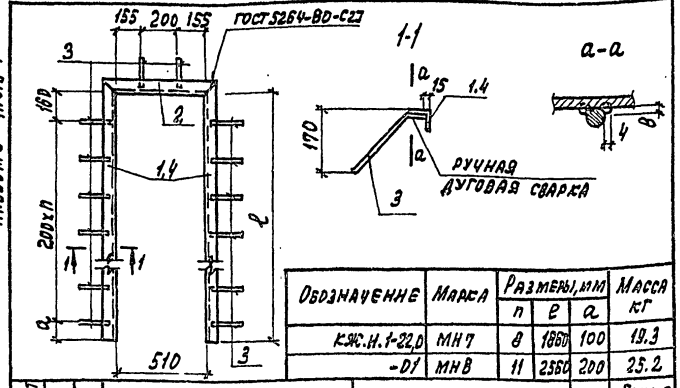

Обозначение	Марка	Размеры, мм n	ℓ	a	Масса кг
КЖС.И.1-22.0	МН7	8	1860	100	19.3
-01	МНВ	11	2560	200	25.2

Формат	Зона	Поз.	Обозначение	Наименование	Кол.	Примечание
				Документация		
А4			КЖС.И.1-ТУ1	Технические условия		
				Детали		
				МН7		
Б.Ч.		1		Уголок $\frac{650\times5\ ГОСТ\ 8509-86}{ВСт3кп2\ ГОСТ\ 535-88}$ ℓ=1910	2	7,4 кг
Б.Ч.		2		Уголок $\frac{650\times5\ ГОСТ\ 8509-86}{ВСт3кп2\ ГОСТ\ 535-88}$ ℓ=610	1	2,3 кг
Б.Ч.		3		ФВАШ ГОСТ 5781-82 ℓ=290	20	0,11 кг
				МНВ		
Б.Ч.		4		Уголок $\frac{650\times5\ ГОСТ\ 8509-86}{ВСт3кп2\ ГОСТ\ 535-88}$ ℓ=2610	2	10,0 кг
Б.Ч.		2		Уголок $\frac{650\times5\ ГОСТ\ 8509-86}{ВСт3кп2\ ГОСТ\ 535-88}$ ℓ=610	1	2,3 кг
Б.Ч.		3		ФВАШ ГОСТ 5781-82 ℓ=290	26	0,11 кг

Нач.отд.	Рыбенина		409-28-053.89 КЖС.И.1-22.0
Н.контр.	Рашевский		
Гл.спец.	Рашевский		Изделие закладное (МН7, МНВ)
Вед.инж.	Панкратова		Стадия Р; Масса см. табл.; Масштаб
Инж.эк.	Соболева		Лист; Листов
Провер.	Панкратова		Проектный институт №2

Копировал: Формат А4

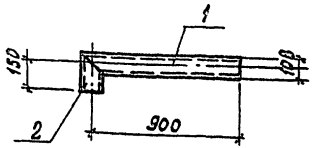

Формат	Зона	Поз.	Обозначение	Наименование	Кол.	Примечание
				Документация		
А4			КЖС.И.1-ТУ1	Технические условия		
				Детали		
				Тр.ф100×4 ГОСТ 8732-78		
Б.Ч.		1		ℓ=955	1	9,81 кг
Б.Ч.		2		ℓ=205	1	2,1 кг

Привязан

10288/9

Нач.отд.	Рыбенина		409-28-053.89 КЖС.И.1-23.0
Н.контр.	Рашевский		
Вед.инж.	Панкратова		Изделие закладное МН9
Инж.эк.	Соболева		Стадия Р; Масса 11.9кг; Масштаб
Провер.	Панкратова		Лист; Листов
			Проектный институт №2

Копировал: Гарасева Формат А4

Альбом 9 часть 1

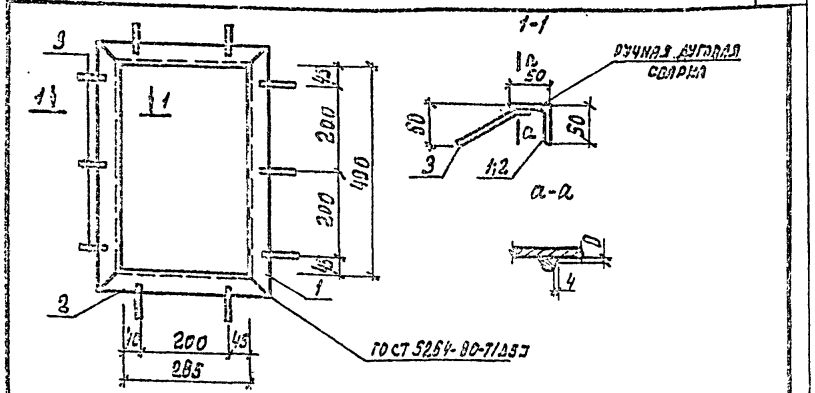

Формат	Зона	Поз.	Обозначение	Наименование	Кол.	Примечание
				Документация		
			КЖ.И. 1-ТУ1	Технические изделия на изготовление арматурных и закладных изделий		
				Детали		
Б.Ч.		1		Уголок $\frac{Б\text{-}50\times5\ ГОСТ\ 8509\text{-}25}{ВСт3\ кп2\ ГОСТ\ 535\text{-}88}$ $l=500$	2	2,2 кг
Б.Ч.		2		Уголок $\frac{Б\text{-}50\times5\ ГОСТ\ 8509\text{-}86}{ВСт3\ кп2\ ГОСТ\ 535\text{-}88}$ $l=385$	2	1,5 кг
Б.Ч.		3		ф8АII ГОСТ 5781-82 $l=110$	10	0,04

Привязан

Инв. №

Нач. отд.	Рыбкина	
Н. контр.	Рашевский	
Гл. спец.	Рашевский	
Ст. инж.	Панкратова	
Инжен.	Брыксин	
Провер.	Панкратова	

409-28-053.89 КЖ.И. 1-24.0

Изделие закладное МН10

Стадия	Масса	Масштаб
Р	7.8	

Лист | Листов

ПРОЕКТНЫЙ ИНСТИТУТ №2

Копировал: Формат А4

Подпись и дата | Взам. инв. №

Инв. № подл.

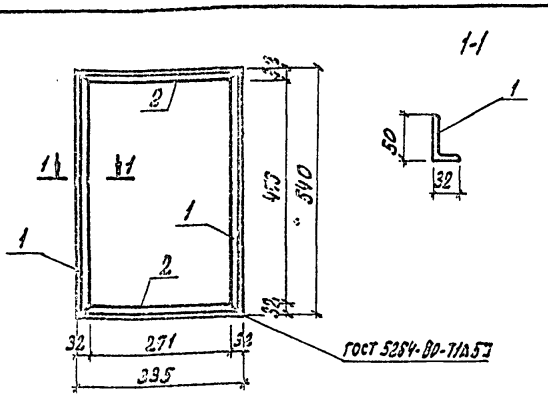

Формат	Зона	Поз.	Обозначение	Наименование	Кол.	Примечание
				Документация		
			КЖ.И. 1-ТУ1	Технические условия на изготовление арматурных и закладных изделий		
Б4		1		Уголок $\frac{Б\text{-}50\times32\times4\ ГОСТ\ 8510\text{-}72}{ВСт3\ кп2\ ГОСТ\ 535\text{-}88}$ $l=540$	2	1,3 кг
Б4		2		Уголок $\frac{Б\text{-}50\times32\times4\ ГОСТ\ 8510\text{-}72}{ВСт3\ кп2\ ГОСТ\ 535\text{-}88}$ $l=335$	2	0,8 кг.

10288/9

Привязан

Инв. №

Нач. отд.	Рыбкина	
Н. контр.	Рашевский	
Гл. спец.	Рашевский	
Ст. инж.	Панкратова	
Инж.	Брыксин	
Провер.	Панкратова	

409-28-053.89 КЖ.И. 1-25.0

Изделие соединительное МС1

Стадия	Масса	Масштаб
Р	4,2	

Лист | Листов

ПРОЕКТНЫЙ ИНСТИТУТ №2

Копировал: Графская Формат А4

Инв. № подл. | Подпись и дата | Взам. инв. №

gost.e-ecolog.ru