ТИПОВОЙ ПРОЕКТ
902-1-84.84

КАНАЛИЗАЦИОННАЯ НАСОСНАЯ СТАНЦИЯ ПРОИЗВОДИТЕЛЬНОСТЬЮ 400-2000 $м^3/ч$. НАПОРОМ 30-40м С РЕШЕТКАМИ-ДРОБИЛКАМИ ПРИ ГЛУБИНЕ ЗАЛОЖЕНИЯ ПОДВОДЯЩЕГО КОЛЛЕКТОРА 4,0м

(МОНОЛИТНЫЙ ВАРИАНТ)

АЛЬБОМ IV

СТРОИТЕЛЬНЫЕ РЕШЕНИЯ. ПОДЗЕМНАЯ ЧАСТЬ.

(ОТКРЫТЫЙ СПОСОБ В СУХИХ И МОКРЫХ ГРУНТАХ)

19581-04

gost.e-ecolog.ru

Привязан

Инв.№

ТИПОВОЙ ПРОЕКТ
902-1-84.84
КАНАЛИЗАЦИОННАЯ НАСОСНАЯ СТАНЦИЯ ПРОИЗВОДИТЕЛЬНОСТЬЮ 400-2000 м³/ч, НАПОРОМ 30-40 м С РЕШЕТКАМИ-ДРОБИЛКАМИ ПРИ ГЛУБИНЕ ЗАЛОЖЕНИЯ ПОДВОДЯЩЕГО КОЛЛЕКТОРА 4,0 м (монолитный вариант)

СОСТАВ ПРОЕКТА:

АЛЬБОМ	I	Пояснительная записка (из тп 902-1-84.84)
АЛЬБОМ	II	Технологические решения. Внутренний водопровод и канализация. Отопление и вентиляция (из тп 902-1-84.84)
АЛЬБОМ	III	Архитектурно-строительные решения. Надземная часть. Общие чертежи, узлы и детали.
АЛЬБОМ	IV	Строительные решения. Подземная часть. (открытый способ в сухих и мокрых грунтах)
АЛЬБОМ	V	Надземная часть. Изделия.
АЛЬБОМ	VI	Подземная часть. Изделия.
АЛЬБОМ	VII	Электрооборудование. Автоматизация и технологический контроль (из тп 902-1-
АЛЬБОМ	VIII	Спецификации оборудования (из тп 902-1-84.84)
АЛЬБОМ	IX	Сборник спецификаций оборудования (из тп 902-1-84.84)
АЛЬБОМ	X	Ведомости потребности в материалах.
АЛЬБОМ	XI	Сметы. Общая часть.
АЛЬБОМ	XII	Сметы. Подземная часть (открытый способ в сухих и мокрых грунтах)

Примененные типовые проекты:

Типовой проект 407-3-41/75 Альбом III	Трансформаторная подстанция с одним кабельным вводом 6-10 кв на один трансформатор мощностью до 400 ква. Тип К-71-400 м³
Т-2092 Серия 3.901-10 Вып. 2	Бак разрыва струи емкостью 180 л. Колонка управления задвижкой ф400.

Распространяет (Свердловский филиал ЦИТП)

Распространяет ЦИТП
Распространяет Тбилисский филиал ЦИТП
Утвержден в/о „Союзводоканалниипроект"
протокол N59 от 27.10.1983г.
Введен в действие в/о „Союзводоканалниипроект"
приказ N82 от 18.04.1984г.

АЛЬБОМ IV

Разработан проектным институтом „Харьковский Водоканалпроект"

Главный инженер института Г.А. Бондаренко
Главный инженер проекта В.С. Лялюк

Привязан

Инв. №

Альбом II

Типовой проект 902-1-84.84

Содержание

№п.п.	Наименование	№листа	Стр.
1.	Содержание	—	2
	Основной комплект КЖ		
2.	Общие данные (начало)	1	3
3.	Общие данные (окончание)	2	4
4.	Планы на отм. -6.340, -3.200		
	Разрезы 1-1, 2-2.	3	5
5.	Схема расположения элементов под-земной части. Разрезы 1-1, 22.	4	6
6.	СТМ1. Развертка. Разрезы 3-3, 4-4. Узел I	5	7
7.	СТМ1, СТМ2. Схема армирования	6	8
8.	СТМ1, СТМ2. Схема армирования. Спецификация	7	9
9.	Плита днища ПДМ1. Схема армирования		
	(в сухих грунтах)	8	10
10.	Плита днища ПДМ1. Схема армирования		
	Спецификация (в сухих грунтах)	9	11
11.	Плита днища ПДМ1. Схема армирования		
	(в макрых грунтах)	10	12
12.	Плита днища ПДМ1. Схема армирования.		
	Спецификация (в макрых грунтах)	11	13
13.	РКМ2. Перекрытие на отм. -3,200		
	План и сечения 1-1÷3-3, 7-7	12	14
14.	РКМ2. Перекрытие на отм. -3.200		
	Элемент плана 1. Сечения 4-4÷6-6	13	15
15.	РКМ2. Перекрытие на отм. -3.200		
	Плита ПМ1. Балки БМ1÷БМ3. Схема армирования	14	16
16.	РКМ2, РКМ3. Перекрытие на отм. -3.200		
	Балки БМ4÷БМ8. Схема армирования	15	17
17.	РКМ2, РКМ3. Перекрытие на отм. -3.200		
	Колонны КМ1, КМ2. Схема армирования	16	18
18.	РКМ2. Перекрытие на отм. -3.200		
	Лоток ЛТМ1. Схема армирования	17	19
19.	РКМ2. Перекрытие на отм. -3,200 Лоток ЛТМ1		
	Схема армирования. Сечения 3-3÷8-8	18	20
20.	РКМ2. Спецификация перекрытия (начало)	19	21
21.	РКМ2. Спецификация перекрытия (окончание)	20	22
22.	РКМ3. Перекрытие на отм -3.200. План и		
	сечения 1-1÷3-3, 7-7.	21	23
23.	РКМ3. Перекрытие на отм -3.200. Элемент		
	плана 1. Сечения 4-4÷6-6.	22	24
24.	РКМ3. Перекрытие на отм -3.200. Плита ПМ2.		
	Балки БМ1÷БМ3. Схема армирования.	23	25
25.	РКМ3. Перекрытие на отм -3.200. Лоток ЛТМ2.		
	Схема армирования.	24	26
26.	РКМ3. Перекрытие на отм -3,200. Лоток ЛТМ2.		
	Схема армирования. Сечения 3-3÷8-8	25	27
27.	РКМ3. Спецификация перекрытия		
	(начала)	26	28
28.	РКМ3. Спецификация перекрытия		
	(окончание)	27	29
29.	Основной комплект КМ		
	Общие данные (начало)	1	30
30.	Общие данные (окончание)	2	31
31.	Схема расположения лестниц и лестнич-ных площадок. Разрезы 1-1; 2-2.	3	32
32.	Схема узлов лестниц. Узел I	4	33
33.	Узлы II÷IV. Разрез 3-3.	5	34

Инв. № подл. | Подпись и дата | Взам. инв. №

Привязан

Инв. №

Альбом IV

Типовой проект 902-1-84.84

Ведомость рабочих чертежей основного комплекта КЖ

Лист	Наименование	Примечан.
1	Общие данные (начало)	
2	Общие данные (окончание)	
3	Планы на отм -6.340, -3.200	
	Разрезы 1-1, 2-2	
4	Схема расположения элементов подземной	
	части. Разрезы 1-1, 2-2.	
5	СТМ1. Развертка. Разрезы 3-3, 4-4. Узел I	
6	СТМ1, СТМ2. Схема армирования	
7	СТМ1, СТМ2.. Схема армирования. Спецификация	
8	Плита днища ПДМ1 общий Схема армирования	
	(в сухих грунтах)	
9	Плита днища ПДМ1. Схема армирования	
	Спецификация (в сухих грунтах)	
10	Плита днища ПДМ1. Схема армирования	
	(в мокрых грунтах)	
11	Плита днища ПДМ1. Схема армирования	
	Спецификация (в мокрых грунтах)	
12	РКМ2. Перекрытие на отм. -3.200	
	План и сечения 1-1÷3-3, 7-7.	
13	РКМ2. Перекрытие на отм. -3.200	
	Элемент плана 1. Сечения 4-4÷6-6.	
14	РКМ2. Перекрытие на отм. -3.200	
	Плита ПМ1. Балки БМ-1÷БМ3. Схема армирован.	
15	РКМ2, РКМ3 Перекрытие на отм. -3.200	
	Балки БМ4÷БМ8. Схема армирования.	
16	РКМ2, РКМ3. Перекрытие на отм. -3.200 Колонны	
	КМ1, КМ2. Схема армирования.	
17	РКМ2. Перекрытие на отм. -3.200.	
	Лоток ЛТМ1. Схема армирования.	
18	РКМ2 Перекрытие на отм. -3.200. Лоток ЛТМ1	
	Схема армирования Сечения 3÷3÷8-8	
19	РКМ2. Спецификация перекрытия (начало)	
20	РКМ2. Спецификация перекрытия (окончание)	
21	РКМ3. Перекрытие на отм -3.200. План и	
	сечение 1-1÷3-3, 7-7	
22	РКМ3 Перекрытие на отм. -3.200. Элемент	
	Плана 1. Сечения 4-4÷66.	
23	РКМ3. Перекрытие на отм -3.200. Плита ПМ2	
	Балки БМ1÷БМ3. Схема армирования.	
24	РКМ3. Перекрытие на отм. -3.200. Лоток ЛТМ2.	
	Схема армирования.	
25	РКМ3. Перекрытие на отм. -3.200. Лоток ЛТМ2	
	Схема армирования. Сечения 3-3÷8-8.	
26	РКМ3. Спецификация перекрытия	
	(начало)	
27	РКМ3. Спецификация перекрытия	
	(окончание)	

Ведомость спецификаций

Лист	Наименование	Примечан.
4	Спецификация к схеме расположения эле-	
	ментов подземной части.	
7	Спецификация к СТМ1, СТМ2.	
9,11	Спецификация к плите днища ПДМ1	
19,20	Спецификация перекрытия РКМ2.	
26,27	Спецификация перекрытия РКМ3	

Ведомость ссылочных и прилагаемых документов

Обозначение	Наименование	Примечан.
3.901-5	Ссылочные документы	
	Сальники набивные Ду 50÷1400	
	для пропуска труб через	
	стены.	
1.400-15 вып.1	Унифицированные закладные	
	изделия железобетонных конст-	
	рукций для крепления техноло-	
	гических коммуникаций и	
	устройств.	
ГОСТ 23279-78	Сетки сварные из стержне-	
	вой арматуры диаметром	
	до 40 мм.	
	Прилагаемые документы	
902-1- -КЖН	Изделия	ал. VI
902-1- -КЖН-ВМ1	Ведомость потребности в	
	материалах для монолитных	
	конструкций	ал. X
902-1- -КЖ-ВМ2	Ведомость потребности в	
	материалах для сборных	
	конструкций	ал. X

Проект разработан в традиционных строительных конструкциях без применения научно-технических достижений в строительных решениях

Главный инженер проекта [подпись] /Лялюк/

Типовой проект разработан в соответствии с действующими нормами и правилами.
Главный инженер проекта [подпись] /Лялюк/

Инв. № подл. | Подпись и дата | Взам. инв. №

Инв. №				Привязан
Нач. отд.	Шейко			ТП 902-1-84.84 -КЖ
Н. контр.	Власенко			Канализационная насосная станция производительностью 400-2000 м³/ч напором 30-40 м с решетками-дробилками
Рук. гр.	Боровик			Общие данные (начало)
Ст. инж.	Шмандий			Стадия: Р; Лист: 1; Листов: 27
Техник	Гринай			Госстрой СССР Союзводоканалпроект Харьковский Водоканалпроект

Альбом IV

Типовой проект 902-1-84.84

Расчетные схемы
в мокрых грунтах

в период строительства (испытание) — в период эксплуатации

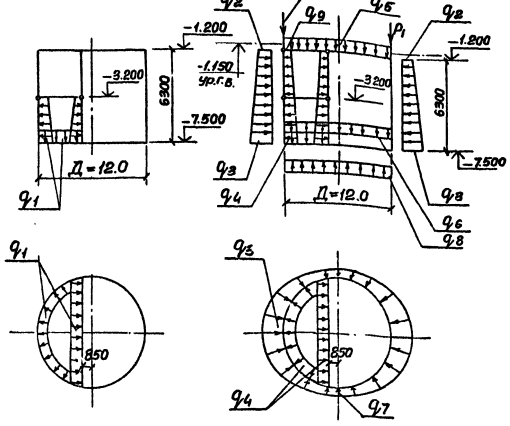

Расчетные схемы
в сухих грунтах

в период строительства испытание — в период эксплуатации

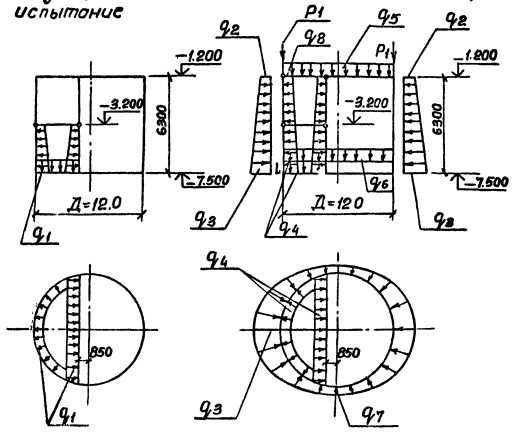

Таблица нагрузок в мокрых грунтах.

q_1	q_2	q_3	q_4	q_5	q_6	q_7	q_8	q_9	P_1
45.4кПа	19.58кПа	159.3кПа	80.4кПа	2.7кПа	8,13кПа	148,5кПа	70,7кПа	12,7кПа	188,3 кН/м
4.73 тс/м²	2.04 тс/м²	16.26 тс/м²	8,2 тс/м²	0,28 тс/м²	0,83 тс/м²	15,15 тс/м²	7,37 тс/м²	1,3 тс/м²	19,22 тс/пог.м

Таблица нагрузок в сухих грунтах.

q_1	q_2	q_3	q_4	q_5	q_6	q_7	q_8	P_1
45,4кПа	17,28кПа	88,8кПа	80.4кПа	2,7кПа	8,13кПа	77,9кПа	12.7кПа	188,3 кН/м
4,73	1.80 тс/м²	9.06 тс/м²	8,2 тс/м²	0,28 тс/м²	0,83 тс/м²	7,95 тс/м²	1,3 тс/м²	19,22 тс/пог.м

Общие указания:

1. Для железобетонных конструкций марка бетона по водонепроницаемости принята В-4, марка бетона по морозостойкости принята Мрз100.
2. Временная нагрузка на поверхности земли принята 1,0 тс/м².
3. Значения бокового давления грунта определены для суглинков с $\varphi = 21°$.

Привязан				ТП 902-1-84.84 КЖ			
	Нач.отд.	Шейко		Канализационная насосная станция производительностью 400-2000м³/ч напором 30-40м с решетками-дробилками.	Стадия	Лист	Листов
	Н.контр.	Власенко			Р	2	
	Рук.гр.	Боровик					
	Ст.инж.	Шмандий		Общие данные (окончание)	Госстрой СССР Союзводоканалпроект Харьковский водоканалпроект		
Инв.№	Техник	Грицай					

Подп. | Подпись и дата | Взам.инв.№

Альбом

Типовой проект 902-1-84.84

План на отм. -6.340

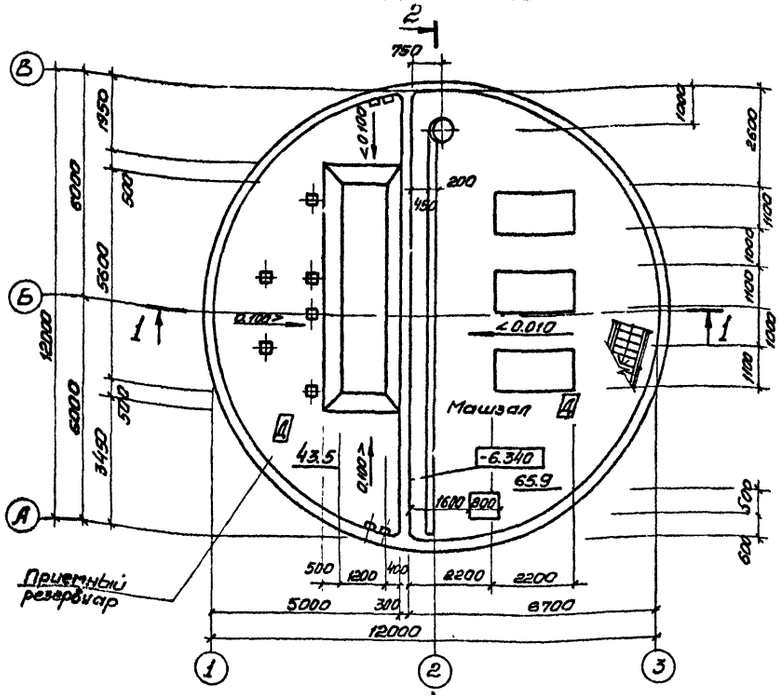

План на отм. -3.200 (для РД-600)

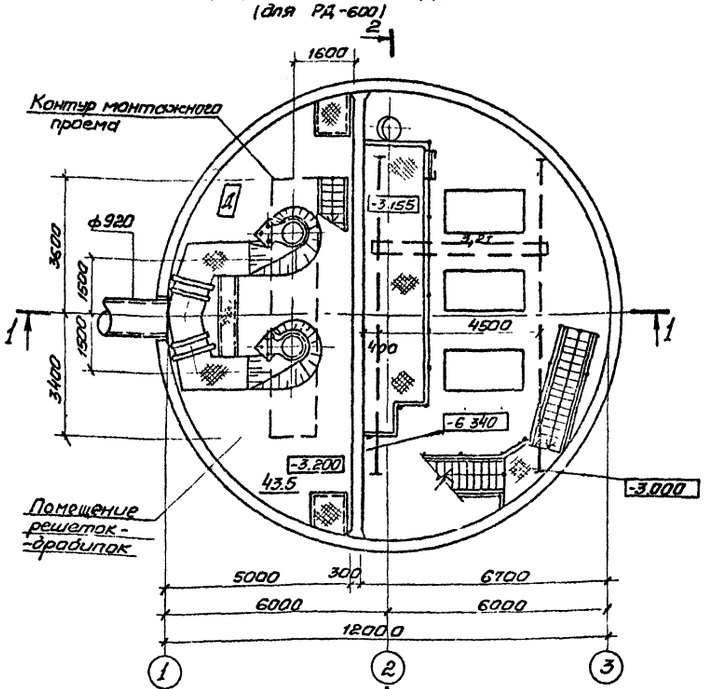

План на отм. -3.200 (для КРД-40м)

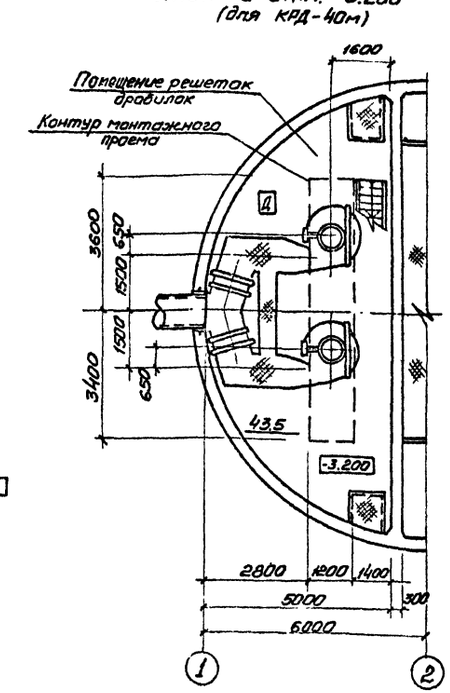

Разрез 1-1

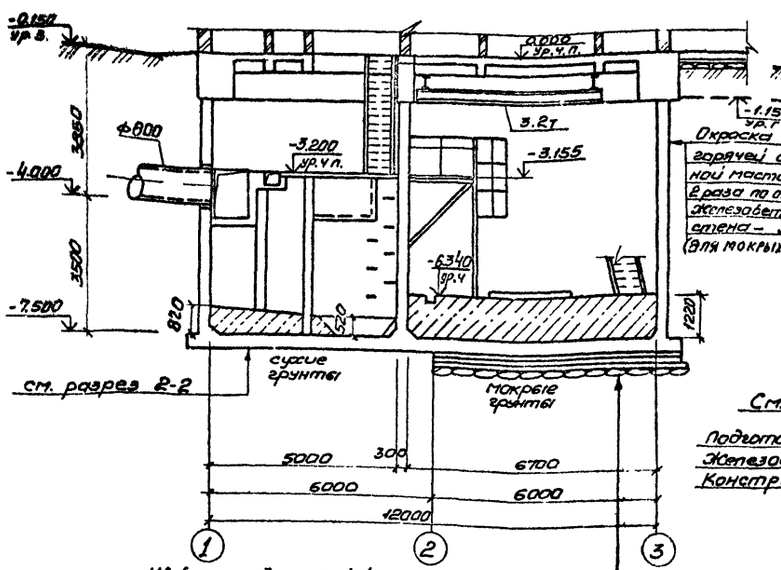

Разрез 2-2

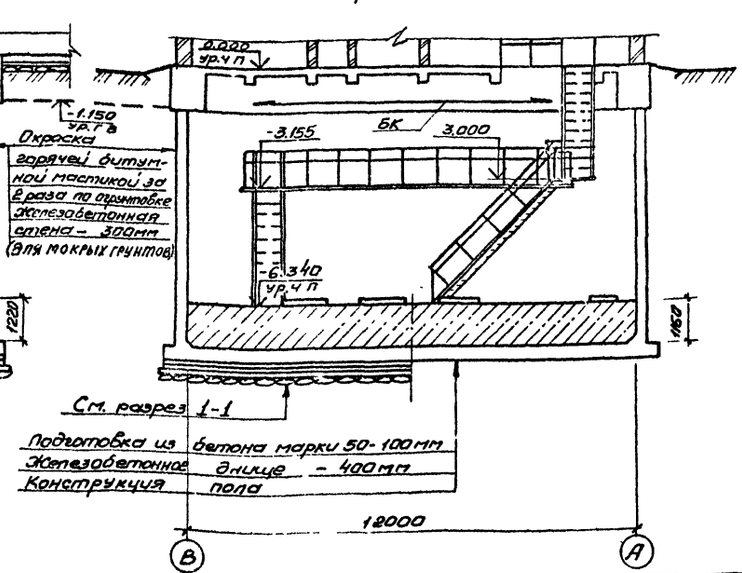

Щебеночно-дренажный слой — 100мм
Подготовка из бетона марки 50-100мм
Холодная асфальтовая мастика - 10мм
Стяжка из цементно-песчаного р-ра - 20мм
Железобетонное днище - 400мм

Основные строительные показатели

Наименование	Ед. изм.	К-во	Примечание
Полезная площадь	м²	109.6	
-на расчетную единицу	м²	0.09	
Строительный объем	м³	802.6	
-на расчетную единицу	м³	0.66	принято 1200 м³/ч

Согласовано: Отдел ВиК-2 Нарынская Гипрокоммунводоканал Шмонина

Инв. № подл. | Подпись и дата | Взам. инв. №

Привязан

Нач.отд	Шейко		
Н.контр	Оксенко		
Рук.гр	Юрьева		
Ст.арх.	Хесина		
Ст.техн	Шевлякова		

ТП 902-1-84.84-КЖ

Канализационная насосная станция производительностью 400-2000 м³/ч напором 30-40м с решетками-дробилками

Стадия	Лист	Листов
Р	3	

Планы на отм. -6.340; -3.200
Разрезы 1-1, 2-2

Госстрой СССР Сантехмонтажпроект Харьковский Водоканалпроект

19581-04 6

Альбом IV

Типовой проект 902-1-84.84

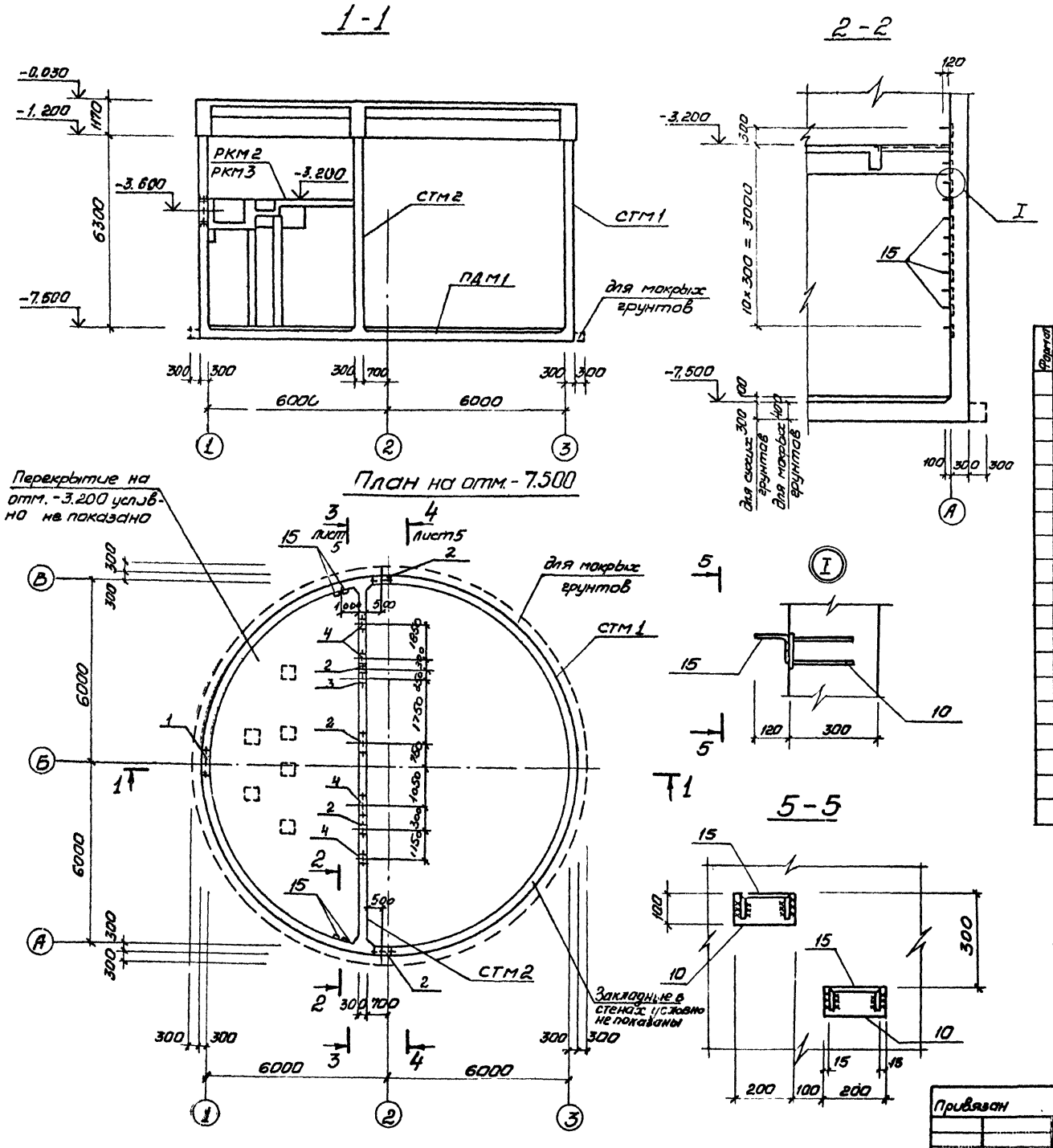

Спецификация к схеме расположения элементов подземной части

Марка поз.	Обозначение	Наименование	Кол.	Масса ед., кг	Примечание
РКМ1	902-1-84.84 КЖ листы 8÷24	Перекрытие на отм. 0.000 РКМ1	1		альбом III
РКМ2	листы 12÷20	Перекрытие на отм. -3.200 РКМ2	1		для РД-600
РКМ3	лист 15,16,21÷27	Перекрытие на отм. -3.200 РКМ3	1		для КРД-40м
СТМ1	лист 6,7	Стена СТМ1	1		
СТМ2	лист 6,7	" СТМ2	1		
ПДМ1	лист 8÷11	Плита днища ПДМ1	1		

Спецификация к схеме расположения стен СТМ1, СТМ2.

Формат	Зона	Поз.	Обозначение	Наименование	Кол. на исп.			Примечание
				Сборочные единицы				
		1	3.901-5	Сальник Ду 800 ℓ=300	1			
		2	3.901-5	То же Ду 500 ℓ=300	2	3		
		3	3.901-5	" Ду 100 ℓ=300		1		
		4	3.901-5	" Ду 50 ℓ=300		4		
		5	1.400-15.в1.120-44	Изделие закладное МН112-3	52	2		
		6	1.400-15.в1.130-46	То же МН124-5	6	6		
		7	1.400-15.в1.150-58	" МН142-5	4	6		
		8	1.400-15.в1.130-25	" МН121-2	3	9		
		9	1.400-15.в1.120-32	" МН110-3	3	9		
		10	1.400-15.в1.120-14	" МН107-3	24	–		
		11	1.400-15.в1.140-07	" МН128-2	2	–		
		12	1.400-15.в1.140-25	" МН131-2	1	–		
		13	1.400-15.в1.140-01	" МН127-2	1	–		
		14	1.400-15.в1.120-49	" МН113-2	–	4		
		15	1.400-15.в1.810	" МН801	24	–		
		16	1.400-15.в1.110-01	" МН101-3	8	–		

Остальное – см. спецификацию исполнения лист 7

Перекрытие на отм. – 3.200 условно показано для решетки-дробилки КРД-40м.

Марка	Стадия	
СТМ1	Р	Р
СТМ2		

Согласовано: отд. ВИК-2 Норвинко

Инв. № подл. | Подпись и дата | Взам. инв. №

Нач. отд.	Шейко		
Н. контр.	Власенко		
Рук. гр.	Боровик		
Ст. инж.	Шмандий		
Инж.	Мирошникова		

Привязан

Инв. №

ТП 902-1-84.84-КЖ

Канализационная насосная станция производительностью 400-2000 м³/ч напором 30-40 м с решетками-дробилками

Схема расположения элементов подземной части. Разрезы 1-1, 2-2

Стадия	Лист	Листов
Р	4	

Госстрой СССР Союзводоканалпроект Харьковский водоканалпроект

Копир. Прядка

19581-04 7

Альбом IV

Типовой проект 902-1-84.84

Развертка СТМ1

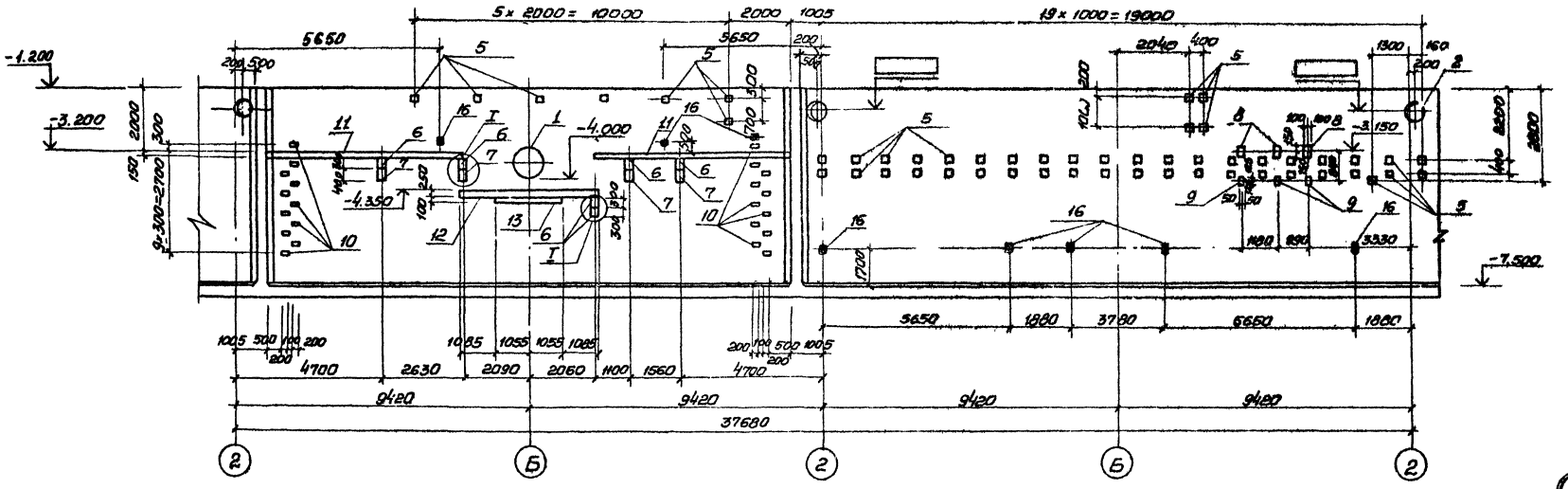

3-3

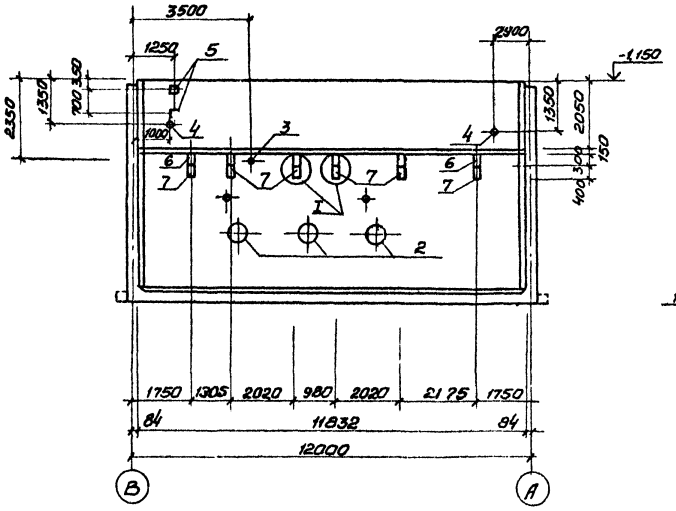

4-4

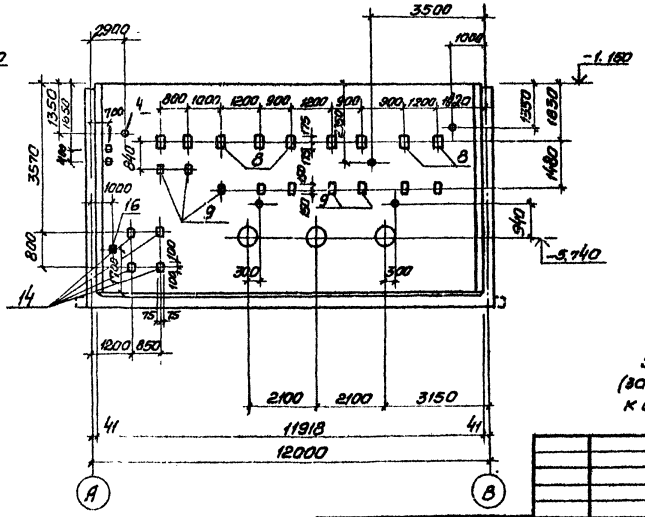

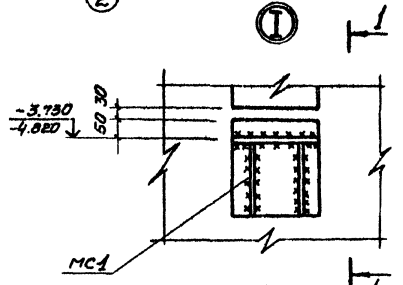

1-1

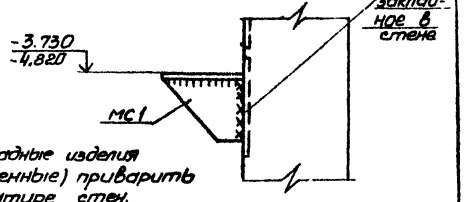

Закладные изделия (зачерненные) приварить к арматуре стен.

					ТП 902-1-84.84 - КЖС		
					Канализационная насосная станция производительностью 400-2800 м³/ч напором 30-40 м с решетками-дробилками. СТМ1. Развертка. Разрезы 3-3, 4-4. Узел I	Стадия: Р	Лист: 5	Листов:
Привязан						Минмонтажспецстрой СССР Специализированный институт Гидромонтажной Водоканалпроект		
				Нач.отд.	Шейка		
				Н.контр.	Власенко		
				Рук.гр.	Баровик		
				Гл.инж.пр.	Шнайдер		
				Инж.	Мирошниченко		

Согласовано: Гл. инж. ВИК-2 Начальник ОПОР ЗЛ

Инв. № подл. | Подпись и дата | Взам. инв. №

Альбом I

Типовой проект 902-1-84.84

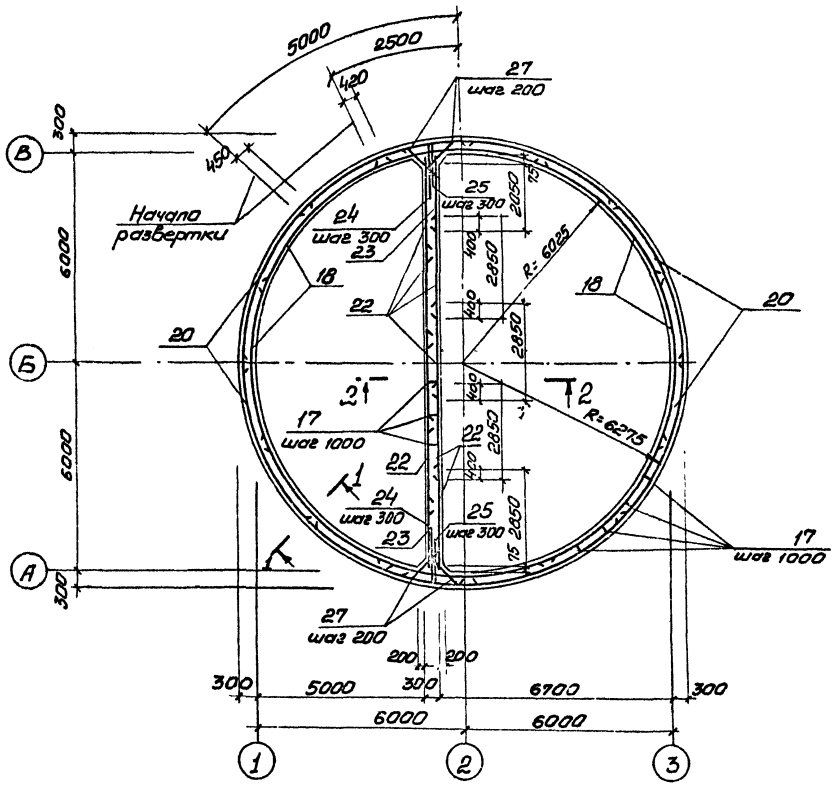

1-1
по СТМ1

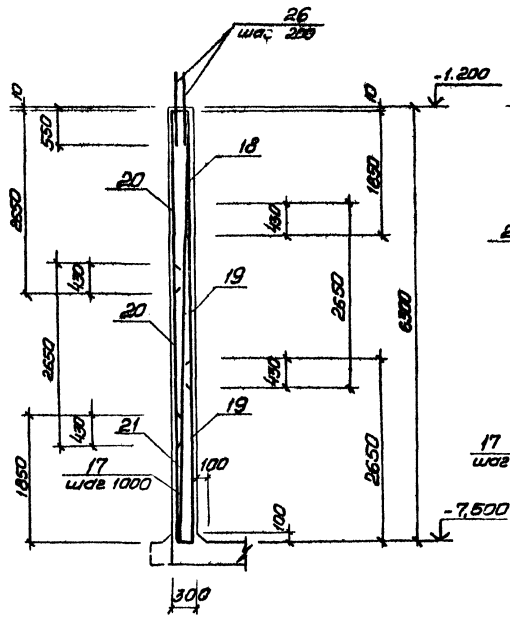

2-2
по СТМ2

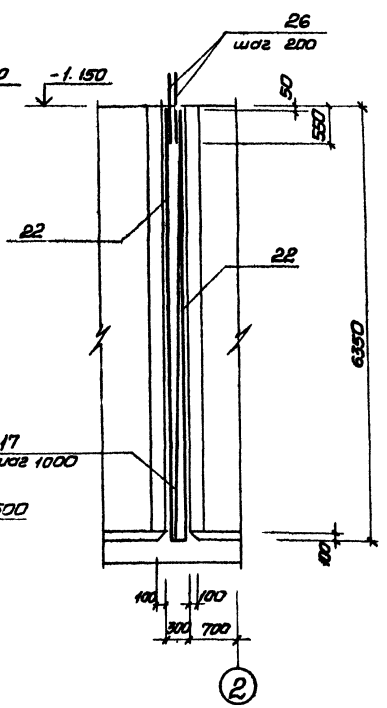

Защитный слой бетона для рабочей арматуры принят 25мм.

Развертка внутренних сеток
по R = 6025

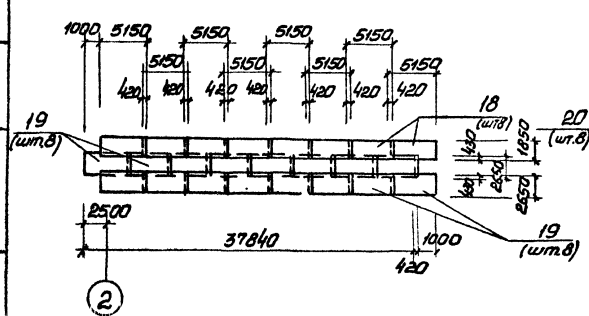

Развертка наружных сеток
по R = 6275

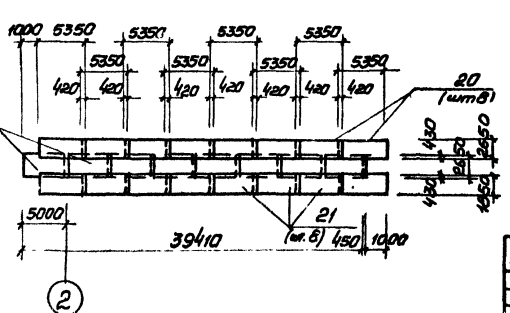

Нач.отд.	Шмыкова		
Н.контр.	Власенко		
Рук.гр.	Боровик		
Гл.инж.	Шмыкова		
Инж.	Пермякова		

Привязан

Инв.№

Взам.инв.№

Подп. и дата

Инв.№ подл.

ТП 902-1-84.84 - КЖ

Канализационная насосная станция производительностью 100-8000 м³/ч напором 30-40м с решетками-дробилками

СТМ1, СТМ2. Схема армирования

Стадия	Лист	Листов
Р	6	

Союзгипрокоммунпроект Всесоюзный проектно-изыскательский институт

Альбом

Типовой проект 902-1-84.84

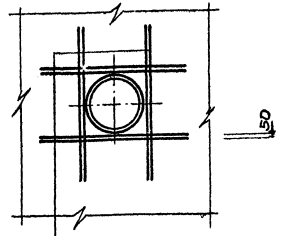

28 для Ду 800
29 для Ду 500

Ведомость деталей

Поз	Эскиз
24	300, 200, R=6275
26	R=6275, 1050, 200
27	1100

Спецификация стен СТМ1, СТМ2

Формат	Зона	Поз	Обозначение	Наименование	Кол. на изд.	Кол. на стр.	Примечание
				Сборочные единицы			
				лист 6;4 Стена монолитная СТМ1	1		
				лист 6;4 » СТМ2		1	
А4		17	902-1- -КЖСН-КР12	Каркас плоский Кр12	38	12	
				Сетки арматурные			
		18	ГОСТ 23279-78	С 10АIII-300 / 10АIII-200, 1650×5450	75 / 75	8	
		19	ГОСТ 23279-78	С 12АII-200 / 12АII-200, 2650×5750	150 / 75	16	
		20	ГОСТ 23279-78	С 10АII-300 / 10АII-200, 2650×5350	75 / 75	16	
		21	ГОСТ 23279-78	С 10АII-200 / 10АII-200, 1850×5350	150 / 75	8	
		22	ГОСТ 23279-78	С 10АII-1000 / 12АII-300, 2850×6250	165 / 125	8	
		23	ГОСТ 23279-78	С 12АII-100 / 12АII-300, 2050×6250	150 / 125	2	
				Детали			
Б4		24*		фI4АIII ГОСТ 5781-82 ℓ=2600	42		3,14 кг
Б4		25*		фI0АIII ГОСТ 5781-82 ℓ=2000	42		1,23 кг
Б4		26		фI0АIII ГОСТ 5781-82 ℓ=1100	378	180	0,68 кг
Б4		27*		фI0АI ГОСТ 5781-82 ℓ=1240		128	0,77 кг
Б4		28		фI4АIII ГОСТ 5781-82 ℓ=1900	16		2,29 кг
Б4		29		фI4АIII ГОСТ 5781-82 ℓ=1600	32	48	1,94 кг
				Материалы			
				Бетон марки М200	730	230	м³

*) Поз. 24, 25, 27 - см. Ведомость деталей

Марка элемента	Стена
СТМ1	9
СТМ2	9

Ведомость расхода стали на элемент, кг

Марка элемента	Изделия арматурные								Изделия закладные							
	Арматура класса							Всего	Арматура класса							
	AI			AIII					AI			AIII				
	ГОСТ 5781-82			ГОСТ 5781-82					ГОСТ 5781-82			ГОСТ 5781-82				
	ф10		Итого	ф10	ф12	ф14	Итого		ф16		Итого	ф8	ф10	ф12		Итого
СТМ1	–	–	–	4598,4	–	98,8	–	4698,2	4698,2	17,8	–	17,8	6,3	10,3	55,0	71,6
СТМ2	98,6	–	98,6	6142,2	4520,7	224,9	–	2385,8	2484,4	–	–	–	1,8	16,5	11,0	29,3

Изделия закладные																			
Прокат марки																			
ВСТ3 кп2							ВСТ3 кп2-1			Ст.0									
ГОСТ 103-76							ГОСТ 82-70			ГОСТ 19903-74				ГОСТ 8509-71					
-6×100	-6×150	-8×100	-8×150	-8×200			Итого	-6×250	-8×250		Итого	Б10			Итого	07	015			Итого
26,9	14,2	4,8	72,8	11,4			130,1	14,8	58,2		73,0	29,7			29,7	–	27,3			27,3
0,3	5,6	14,4	2,8	34,2			57,3	–	72,0		72,0	31,8			31,8	2,5	23,4			25,9

Изделия закладные												Общий расход
Прокат марки										Всего		
Ст.10					Ст.2							
ГОСТ 8732-78					ГОСТ 10704-76							
ТР 426×4	ТР 168×5			Итого	ТР 530×9	ТР 920×9			Итого			
–	–			–	82,6	60,7			143,3	489,8		5089,2
14,0	6,0			20,0	122,9	–			123,9	360,2		2844,0

| | | | | | | | | | | | | | | | | | | |

Альбом IV

Типовой проект 902-1-84.84

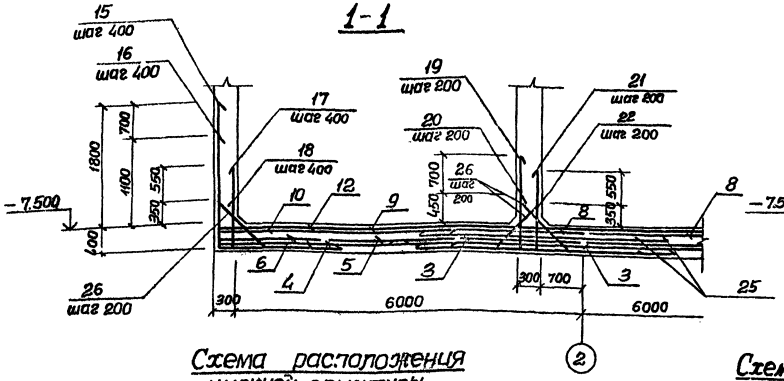

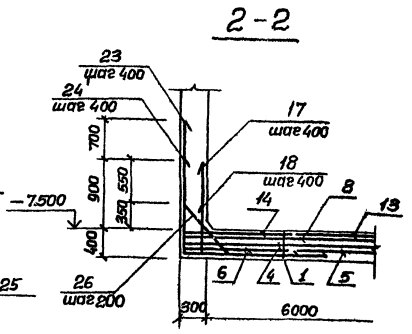

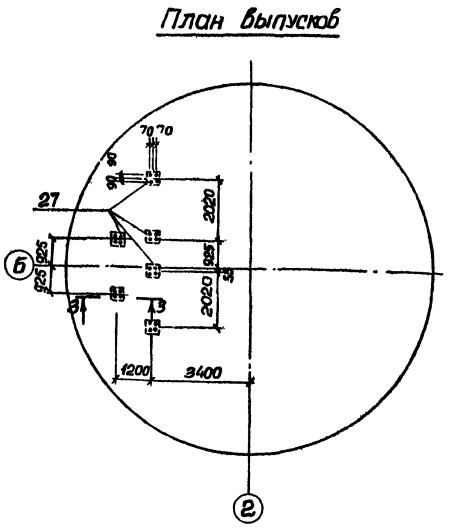

Схема расположения нижней арматуры

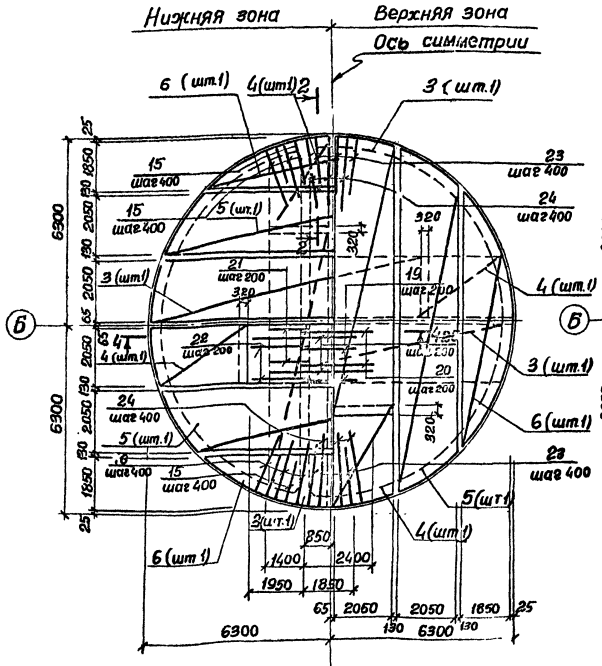

Схема расположения верхней арматуры

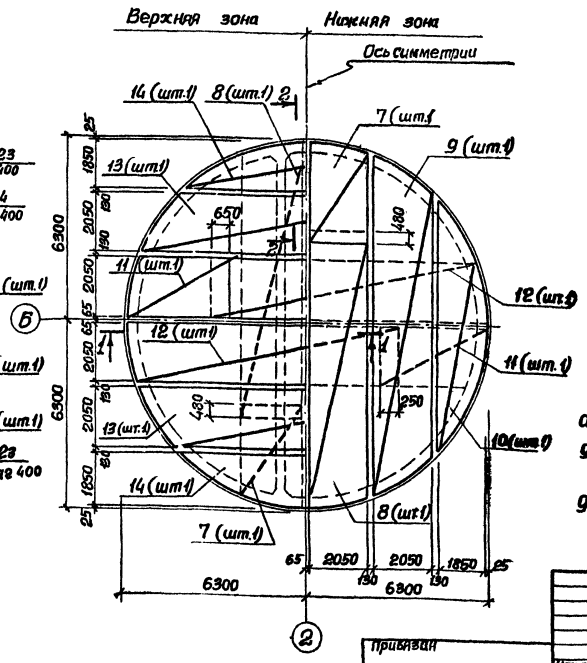

3-3

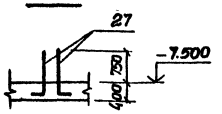

1. Защитный слой бетона для рабочей арматуры принят: для нижней - 35 мм, для верхней - 25 мм.

2. Шаг стержней поз. 15÷18, 23, 24, 26 дан по радиусу R=6000.

Нач.отд.	Шейко		ТП 902-1-84.84-КЖ		
Н.контр.	Власенко		Канализационная насосная станция производительностью 400-2000 м³/ч напором 30-40 м с решетками-дробилками	Стадия	Лист	Листов
Рук.гр.	Боровик		Плита днища ПДМ1. Схема армирования. (В сухих грунтах)	Р	8	
Ст.инж.	Шмачкова			Ростпроектсоюз Водоканалпроект Харьковский		
Инж.	Мирошников			Водоканалпроект		

Привязан

Инв.№

Инв.№ подл. | Подпись и дата | Взам.инв.№

Альбом IV

Типовой проект 902-1-84.84

Схема расположения каркасов днища

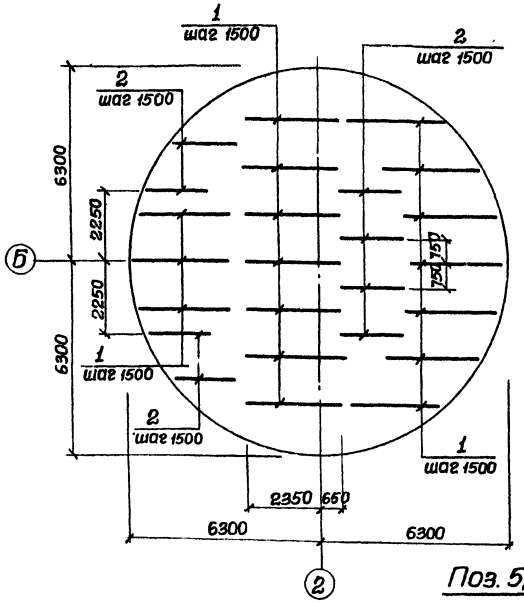

Раскрой сеток

Поз. 3,8,12

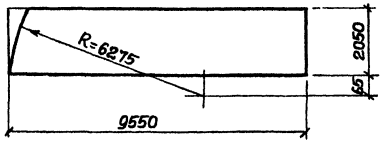

Поз. 7,11

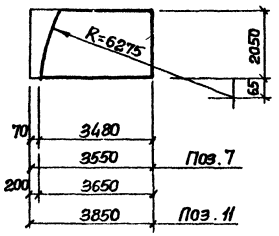

Поз. 4

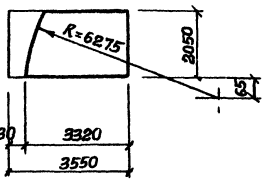

Поз. 5,9,13

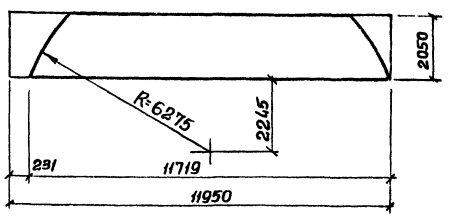

Поз. 6,10,14

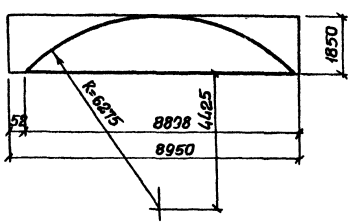

Ведомость деталей

Поз.	Эскиз
15	1500 | 2050
16	2050 | 1350
17	1150 | 200
18	600 | 200
19	1950 | 1400
20	2500 | 700
21	1500 | 1150
22	2050 | 600
23	1950 | 1850
24	2500 | 1150
26	900
27	1100 | 250

Ведомость расхода стали на элемент, кг.

Марка элемента	Изделия арматурные											Всего	Общий расход
	Арматура класса												
	AI				AIII								
	ГОСТ 5781-82				ГОСТ 5781-82								
	ф6	ф10		Итого	ф10	ф12	ф16	ф25			Итого		
ПДМ1	203.1	327.5		530.0	900.9	2122.7	1789.8	3476.0			9289.4	8820.0	8820.0

Спецификация днища ПДМ1

Зона	Поз.	Обозначение	Наименование	Кол.	Примечание
			Сборочные единицы		
			Каркасы плоские		
14	1	902-1-84.84-КЖИ-Кр13,Кр14	Кр 13	17	
14	2	-Кр13, Кр14	Кр 14	8	
			Сетки арматурные		
	3	ГОСТ 23279-78	С 10AIII-200/6AI-600 2050×9550 275/275	4	
	4	ГОСТ 23279-78	С 10AIII-200/6AI-600 2050×8550 275/275	4	
	5	ГОСТ 23279-78	С 10AIII-200/6AI-600 2050×11950 275/275	4	
	6	ГОСТ 23279-78	С 10AIII-200/6AI-600 1850×8950 275/275	4	
	7	ГОСТ 23279-78	С 12AIII-200/6AI-600 2050×3553 275/275	2	
	8	ГОСТ 23279-78	С 12AIII-200/6AI-600 2050×9550 275/275	2	
	9	ГОСТ 23279-78	С 12AIII-200/6AI-600 2050×11950 275/275	2	
	10	ГОСТ 23279-78	С 12AIII-200/6AI-600 1850×8950 275/275	2	
	11	ГОСТ 23279-78	С 16AIII-200/6AI-600 2050×3850 125/125	2	
	12	ГОСТ 23279-78	С 16AIII-200/6AI-600 2050×9550 275/275	2	
	13	ГОСТ 23279-78	С 16AIII-200/6AI-600 2050×11950 275/275	2	
	14	ГОСТ 23279-78	С 16AIII-200/6AI-600 1850×8950 275/275	2	
			Детали		
64	15*		ф25AIII ГОСТ 5781-82 ℓ=3550	43	13.67 кг
64	16*		ф25AIII ГОСТ 5781-82 ℓ=3400	43	13.09 кг
64	17*		ф12AIII ГОСТ 5781-82 ℓ=1950	95	11.99 кг
64	18*		ф12AIII ГОСТ 5781-82 ℓ=800	95	0.71 кг
64	19*		ф16AIII ГОСТ 5781-82 ℓ=3350	57	5.29 кг
64	20*		ф16AIII ГОСТ 5781-82 ℓ=3200	57	5.05 кг
64	21*		ф12AIII ГОСТ 5781-82 ℓ=2650	57	2.35 кг
64	22*		ф12AIII ГОСТ 5781-82 ℓ=2650	57	2.35 кг
64	23*		ф25AIII ГОСТ 5781-82 ℓ=3300	52	14.63 кг
64	24*		ф25AIII ГОСТ 5781-82 ℓ=3650	52	14.06 кг
64	25		ф25AIII ГОСТ 5781-82 ℓ=3800	57	14.63 кг
64	26*		ф10AI ГОСТ 5781-82 ℓ=1100	309	0.68 кг
64	27*		ф16AIII ГОСТ 5781-82 ℓ=1350	24	2.16 кг
			Материалы		
			Бетон марки М200		50.1 м³

*) - Поз. 15÷24, 26, 27 - см ведомость деталей

Инв.№ подл. | Подпись и дата | Взам. инв.№

Привязан

Инв.№

Нач.отд.	Шейка		
Н.контр.	Власенко		
Рук.гр.	Воробьев		
Ст.инж.	Шмандий		
Инж.	Мирошникова		

ТП 902-1-84.84-КЖ

Канализационная насосная станция производительностью 400÷800 м³/ч напором 30-40 м с решетками-дробилками

Стадия Р | Лист 9 | Листов

Плита днища ПДМ1 Схема членения. Спецификация (в объеме армпроекта)

Санкт-Петербургский государственный университет водных коммуникаций

19581-04 12

Типовой проект 902-1-84.84 Альбом IV

Инв.№подл. | Подпись и дата | Взам.инв.№

1-1

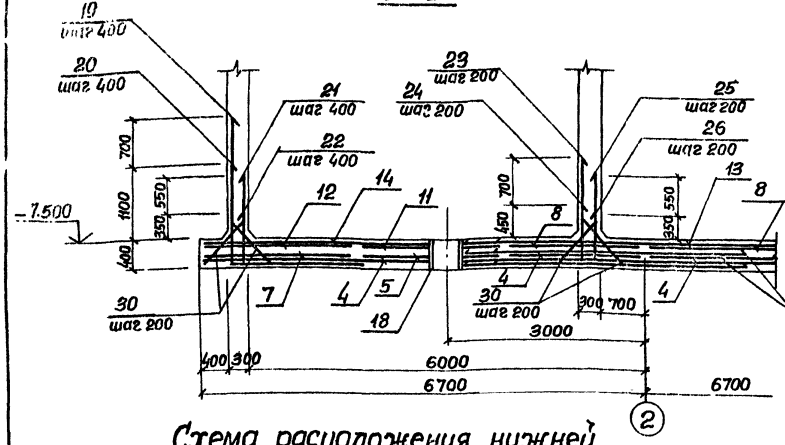

2-2

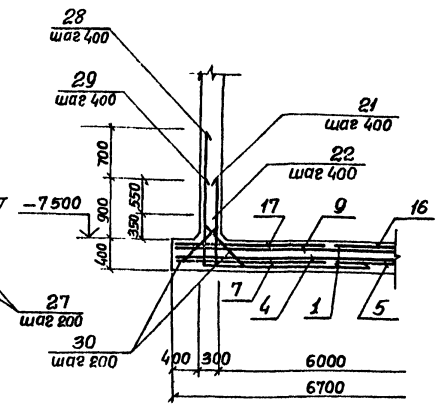

План выпусков

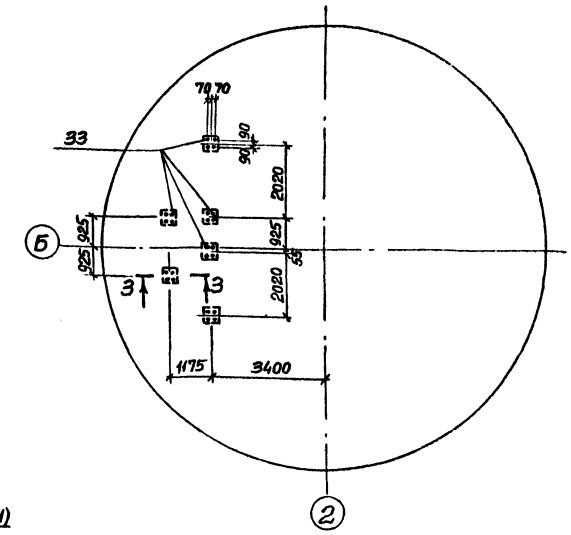

Схема расположения нижней арматуры

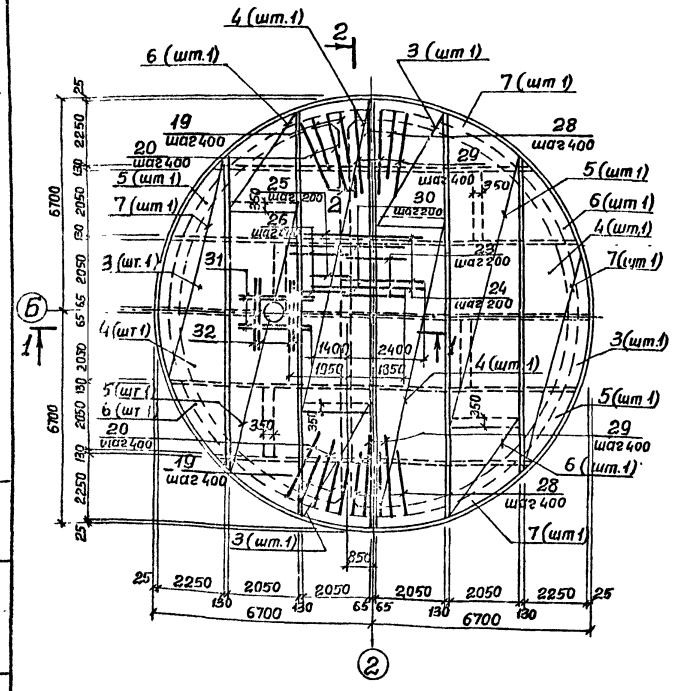

Схема расположения верхней арматуры

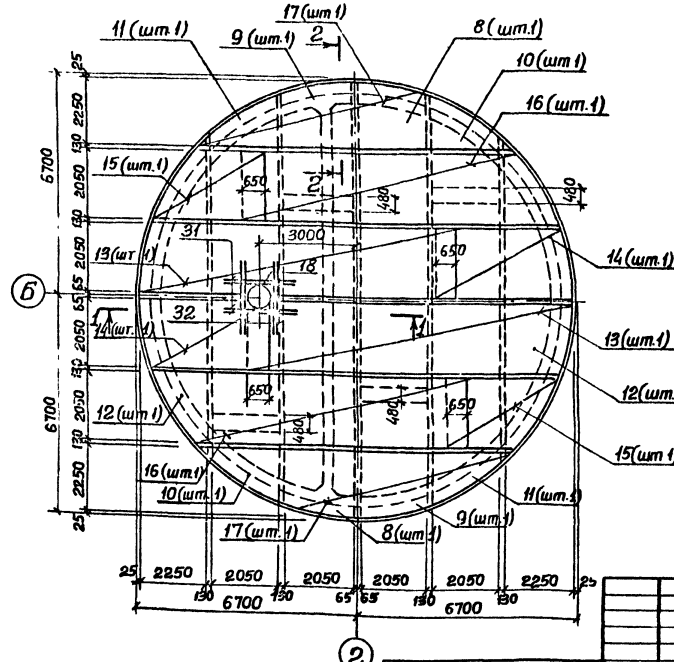

3-3

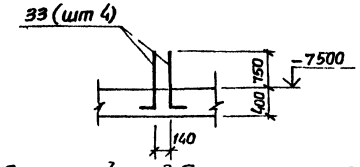

1. Защитный слой бетона для рабочей арматуры принят: для нижней – 35мм, для верхней – 25мм.
2. Шаг стержней поз 19÷22, 28÷30 дан по радиусу R=6000.

Привязан

Инв.№

Нач.отд.	Шейко		
Н.контр.	Власенко		
Рук.гр.	Боровик		
Ст.инж.	Шмандий		
Инж.	Мирошниченко		

ТП 902-1-84.84-КЖ

Канализационная насосная станция производительностью 400÷2000м³/ч напором 30÷40м с решетками-дробилками.

Стадия	Лист	Листов
Р	10	

Плита днища ЛДМ1. Схема армирования. (В макрых грунтах)

Госстрой СССР Союзводоканалпроект Ордена Трудового Красного Знамени Водоканалпроект

Альбом IV

Типовой проект 902-1-84.84

Схема расположения каркасов днища

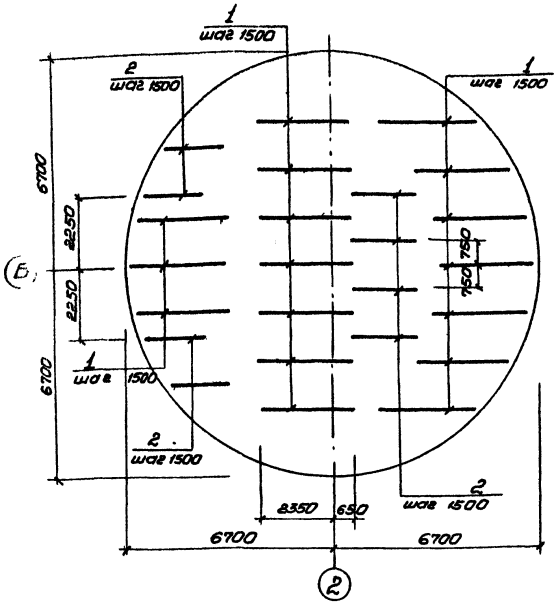

Раскрой сеток

Поз. 3, 14

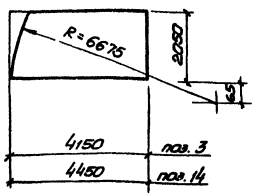

Поз. 6, 9, 10, 15

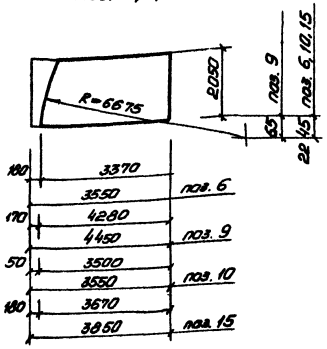

Поз. 4, 5, 8, 11, 13, 16

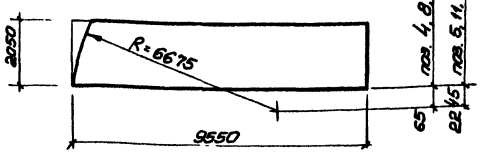

Поз. 7, 12, 17

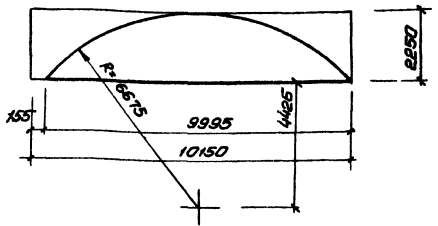

Ведомость деталей

Поз.	Эскиз
19	2150 \ 1500
20	1450 \ 2050
21	1250 \ 200
22	700 \ 200
23	1500 \ 1950
24	800 \ 2500

Поз.	Эскиз
25	1250 \ 1500
26	700 \ 2050
28	1950 \ 1950
29	1250 \ 2500
30	1100
33	1100 \ 250

Ведомость расхода стали на элемент, кг

Марка элемента	Изделия арматурные									Изделия закладные								Общий расход
	Арматура класса								Всего	Прокат марки							Всего	
	A I			A III						В Ст 3 кп 2			В Ст 3 кп 2-1					
	ГОСТ 5781-82			ГОСТ 5781-82						ГОСТ 10704-76*			ГОСТ 19903-76					
	ф6	ф10	Итого	ф10	ф12	ф16	ф25		Итого	ТР 426×10	ТР 820×7	Итого	δ=6	δ=10	δ=16	Итого		
ПДМ 1	234,5	495,9	730,4	1028,2	1253,0	2413,2	2715,2		7409,6	8140,0	41,0	70,2	111,2	25,0	52,6	133,1	210,7	321,9	8461,9

* Поз. 19 ÷ 26, 28 ÷ 30, 33 - см. ведомость деталей.

Спецификация днища ПДМ1

Формат	Зона	Поз.	Обозначение	Наименование	Кол.	Примечания
				Сборочные единицы		
А4		1	902-1-84.84-КЖИ-КР13, КР14	Каркас плоский КР13	17	
А4		2	-КР13, КР14	" КР14	8	
				Сетки арматурные		
		3	ГОСТ 23279-78	С 10АIII-200 / 6АI-600 2050×4150 275/275	4	
		4	ГОСТ 23279-78	С 10АIII-200 / 6АI-600 2050×9550 275/275	4	
		5	ГОСТ 23279-78	С 10АIII-200 / 6АI-600 2050×9550 275/275	4	
		6	ГОСТ 23279-78	С 10АIII-200 / 6АI-600 2050×3550 275/275	4	
		7	ГОСТ 23279-78	С 10АIII-200 / 6АI-600 2250×10150 275/275	4	
		8	ГОСТ 23279-78	С 12АIII-200 / 6АI-600 2050×9550 275/275	2	
		9	ГОСТ 23279-78	С 12АIII-200 / 6АI-600 2050×4450 125/125	2	
		10	ГОСТ 23279-78	С 12АIII-200 / 6АI-600 2050×3550 275/275	2	
		11	ГОСТ 23279-78	С 12АIII-200 / 6АI-600 2050×9550 275/275	2	
		12	ГОСТ 23279-78	С 12АIII-200 / 6АI-600 2250×10150 275/275	2	
		13	ГОСТ 23279-78	С 16АIII-200 / 6АI-600 2050×9550 275/275	2	
		14	ГОСТ 23279-78	С 16АIII-200 / 6АI-600 2050×4450 125/125	2	
		15	ГОСТ 23279-78	С 16АIII-200 / 6АI-600 2050×3850 125/125	2	
		16	ГОСТ 23279-78	С 16АIII-200 / 6АI-600 2050×9550 275/275	2	
		17	ГОСТ 23279-78	С 16АIII-200 / 6АI-600 2250×10150 275/275	2	
А4		18	902-1-84.84КЖИ-МН8, МН9	Изделие закладное МН8	1	ал. V
				Детали		
Б4		19*		ф25АIII ГОСТ 5781-82 ℓ=3650	43	14,05 кг
Б4		20*		ф25АIII ГОСТ 5781-82 ℓ=3500	43	13,48 кг
Б4		21*		ф12АIII ГОСТ 5781-82 ℓ=1450	95	1,29 кг
Б4		22*		ф12АIII ГОСТ 5781-82 ℓ=900	95	0,80×2
Б4		23*		ф16АIII ГОСТ 5781-82 ℓ=3450	61	5,44 кг
Б4		24*		ф16АIII ГОСТ 5781-82 ℓ=3300	61	5,21 кг
Б4		25*		ф12АIII ГОСТ 5781-82 ℓ=2750	61	2,44 кг
Б4		26*		ф12АIII ГОСТ 5781-82 ℓ=2750	61	2,44 кг
Б4		27		ф16АIII ГОСТ 5781-82 ℓ=3800	61	6,00 кг
Б4		28*		ф25АIII ГОСТ 5781-82 ℓ=3900	52	15,01 кг
Б4		29*		ф25АIII ГОСТ 5781-82 ℓ=3750	52	14,44 кг
Б4		30*		ф10АI ГОСТ 5781-82 ℓ=1240	498	0,76 кг
Б4		31		ф16АIII ГОСТ 5781-82 ℓ=1950	8	3,08 кг
Б4		32		ф12АIII ГОСТ 5781-82 ℓ=1550	8	1,38 кг
Б4		33*		ф16АIII ГОСТ 5781-82 ℓ=1350	24	2,16 м
				Материалы		
				Бетон марки М200		56,9 м³

ТП 902-1-84.84-КЖ

Нач. отд.	Шейко		
Н. контр.	Власенко		
Рук. гр.	Боровик		
Ст. инж.	Шмандий		
Инж.	Мирошникова		

Привязан

Инв. №

Канализационная насосная станция производительностью 400-600 м³/ч напором 30-40 м с решетками-дробилками

Плита днища ПДМ 1. Схема армирования. Спецификация (в мастерских)

Стадия	Лист	Листов
Р	11	

Госстрой СССР. Союзводоканалпроект. Харьковский Водоканалпроект

Инв. № подл. | Подпись и дата | Взам. инв. №

Альбом VI

Типовой проект 902-1-84.84

Согласовано:
Отдел. ВиК-2 Устинская
Отд. ЭМ Корсун

Инв.№ подл. | Подпись и дата | Взам. инв.№ | Инв.№ дубл. | Подпись и дата

РКМ 2

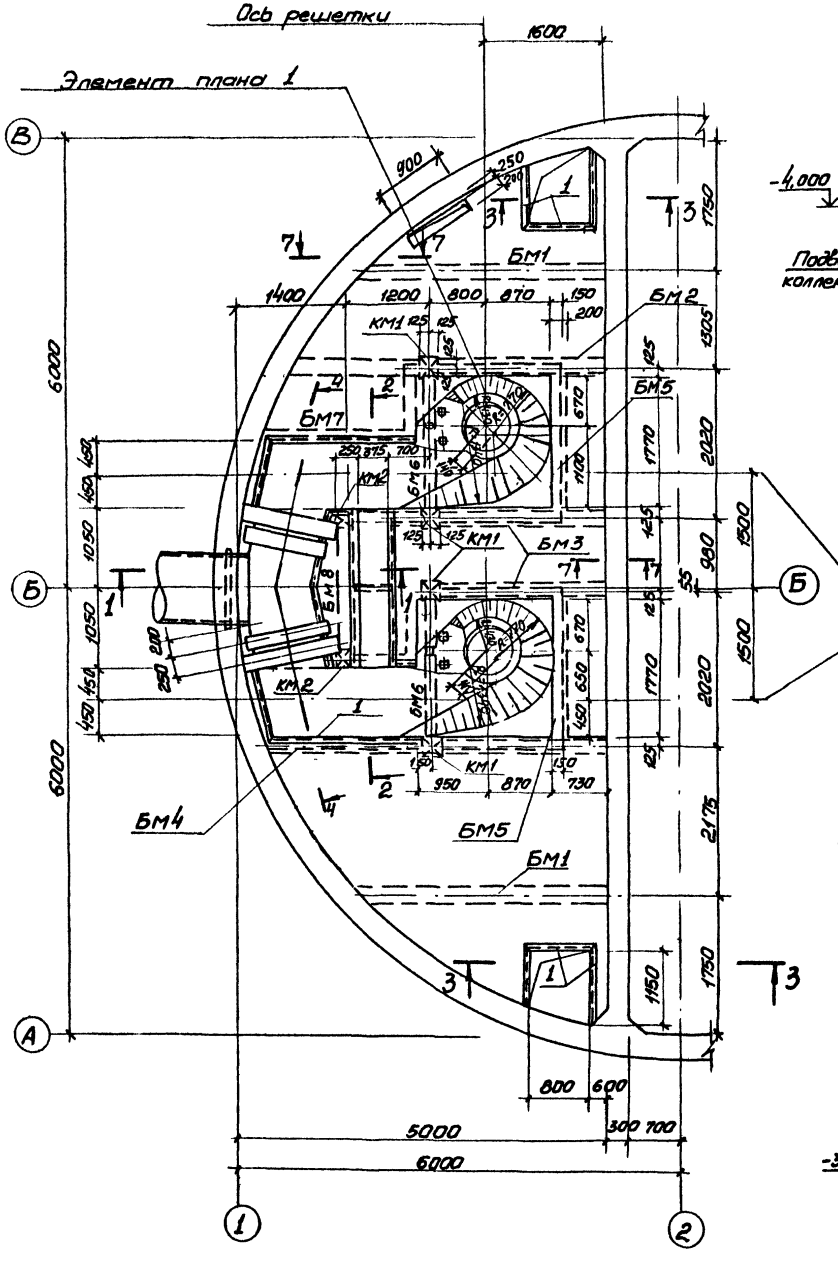

1-1

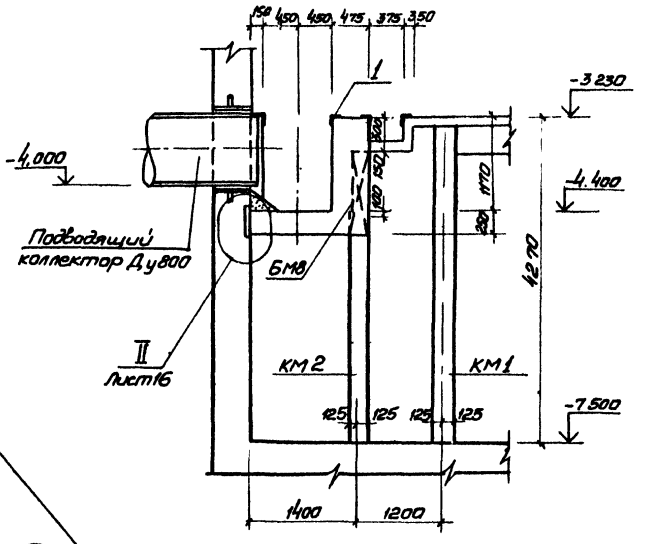

7-7

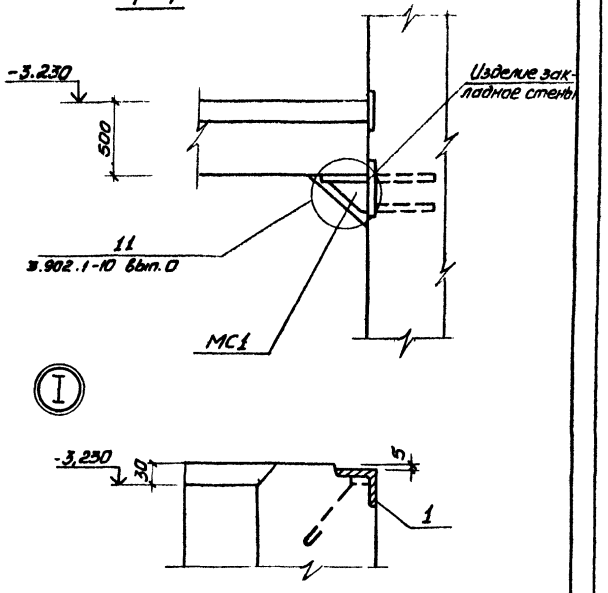

2-2

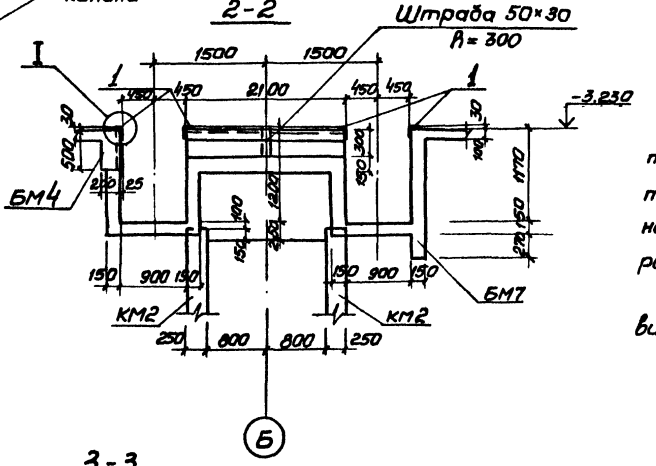

3-3

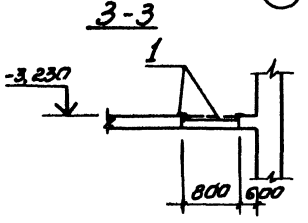

1. Внутренние поверхности лотков оштукатурить цементно-песчаным раствором состава 1:2, толщиной 20мм с железнением. На участке установки решеток стены затереть цементным раствором

2. Ранты шиберов и ремонтных решеток установить в соответствии с механическими чертежами.

Нач. отд.	Шейко			ТП 902-1-84.84 -КЖ		
Н. контр.	Власенко					
Рук. гр.	Борейшик			Канализационная насосная станция производительностью 400-2000 м³/ч напором 30-40 м с решетками - дробилками.	Стадия	Лист	Листов
Гл. инж.	Муртазова				Р	12	
Инж.	Литвинова			Перекрытие. Отметка -3,230. Отметка -7,500.	Госстрой СССР Союзгипрокоммунпроект Харьковского филиала		

Привязан

Инв.№

Альбом

Типовой проект 902-1-84.84

Элемент плана 1

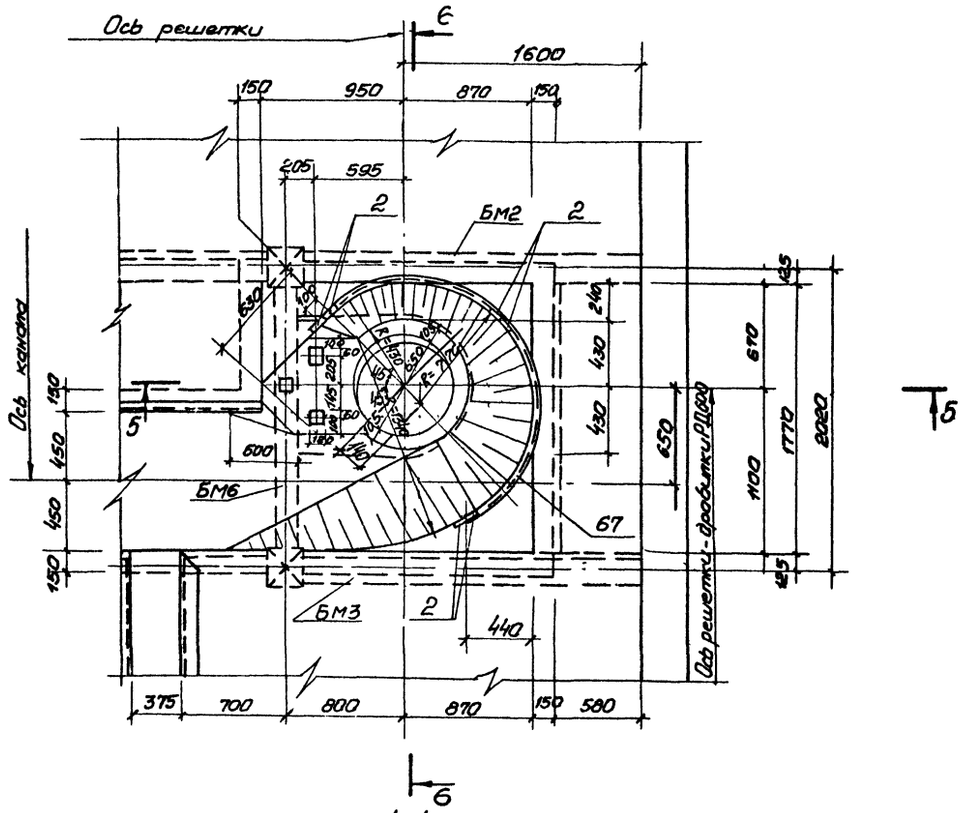

4-4

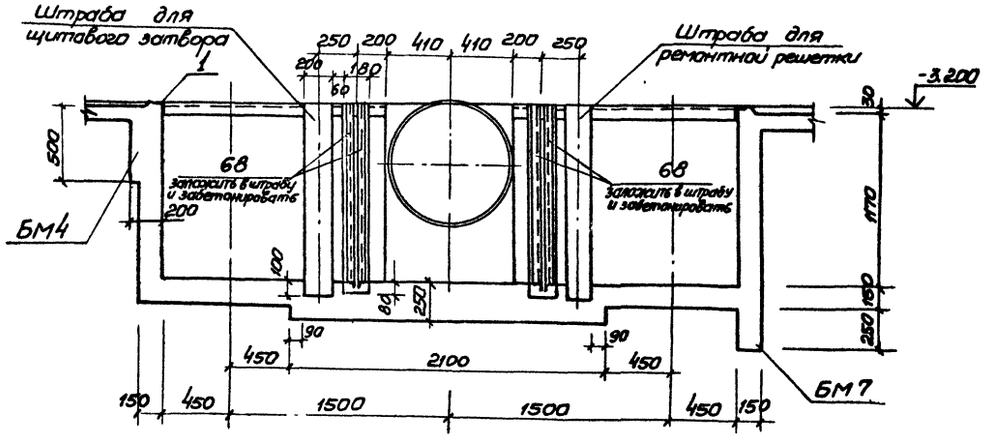

5-5

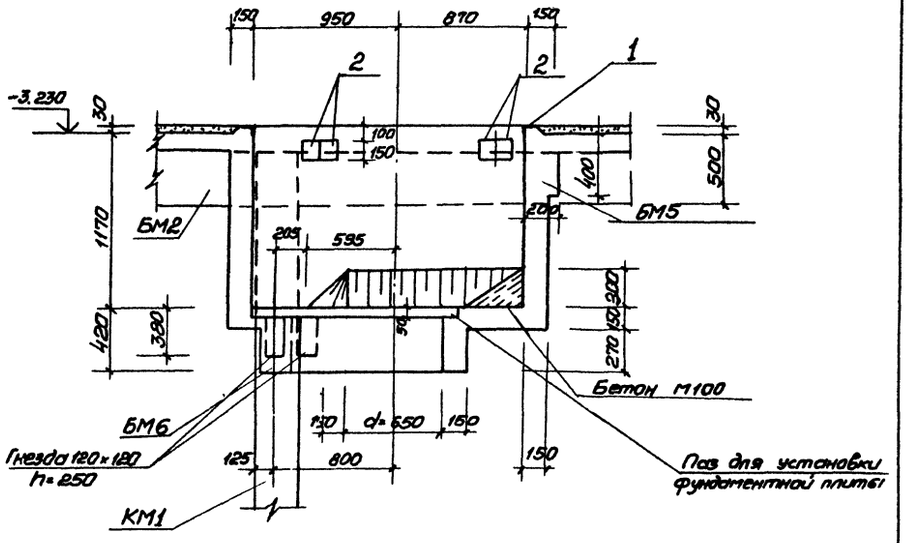

6-6

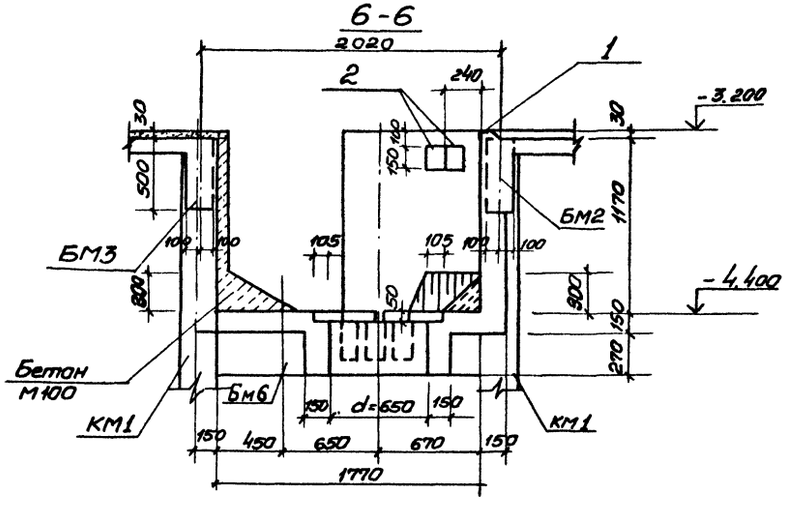

Привязан		Нач отд	Шейко		ТП 902-1-84.84 – КЖ		
		М. ко.пр	Власенко		Канализационная насосная станция производительностью 400-2000 м³/ч напором 30-40 м с решетками-дробилками	Стадия	Лист	Листов
		Рук. гр	Боровик		РКМ2. Перекрытие на отм-3.200. Элемент плана 1. Сечения 4-4 ÷ 6-6	Р	13	
		Ст инж	Абрамова			Госстрой СССР Союзводоканалпроект Харьковский Водоканалпроект		
		Инж	Литвиненко					

Согласовано: отдел ВИК-2 Нарышкина

Инв. № подл. | Подпись и дата | Взам. инв. №

Альбом IV

Типовой проект 902-1-84.84

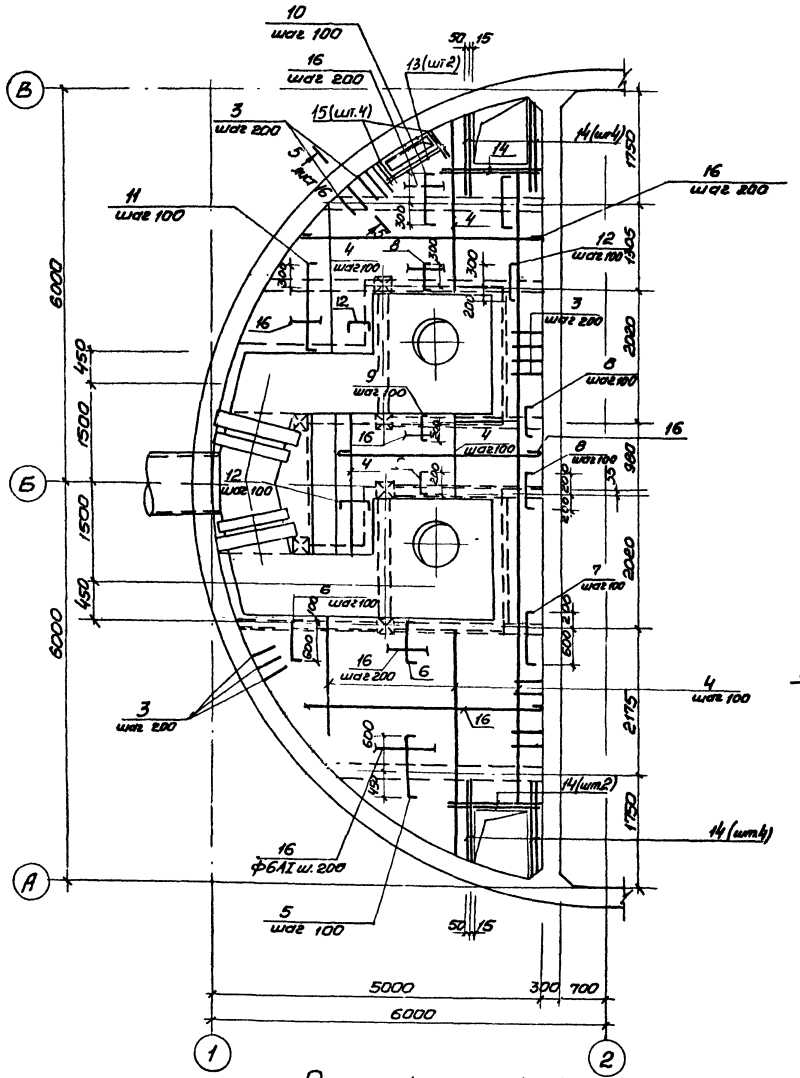

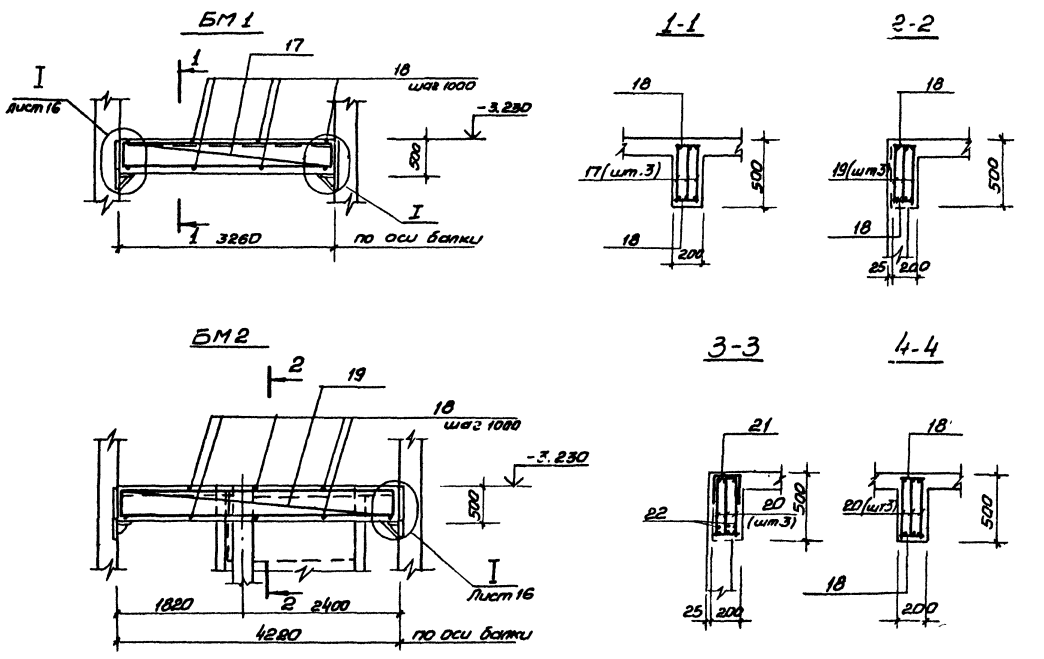

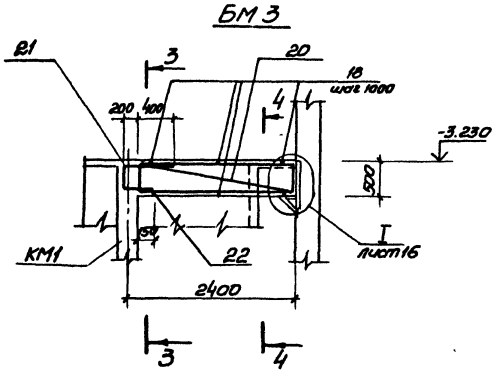

1. Защитный слой бетона до рабочей арматуры принят в плите -15 мм, в балках -25 мм.
2. Все стержни плиты, пересекающиеся с ТС 53 (поз. 3), приварить во всех точках пересечения.
3. Сварку производить электродами типа Э42А ГОСТ 9467-75.
4. Расчетная нагрузка на плиту составляет 17,7 КПА (1,8 тс/м²)

Расчетные схемы балок

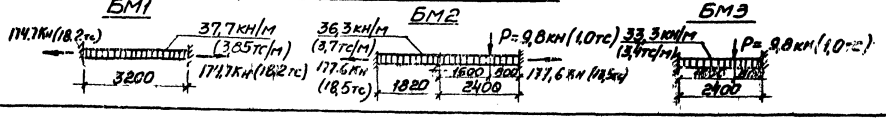

Привязан:				ТП 902-1-84.84 -КЖ			
		Нач. отд.	Шейко	Канализационная насосная станция производительностью 400-2000 м³/ч напором 30-40 м с решетками-дробилками РКМ2 Перекрытие на отм -3,200 Плита ПМ1. Балки БМ1-БМ3 Схема армирования	Стадия	Лист	Листов
		Н. контр.	Власенко		Р	14	
		Рук. гр.	Боровик				
		Ст. инж.	Абрамова				
Инв. №		Инж.	Литвиненко		Госстрой СССР Союзводоканалпроект Харьковский водоканалпроект		

Альбом IV

Типовой проект 902-1-84.84

БМ4

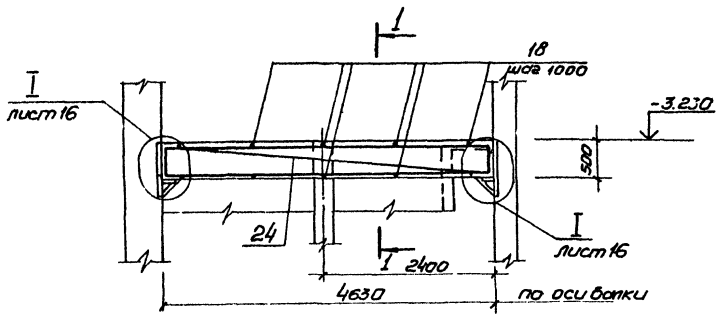

1-1

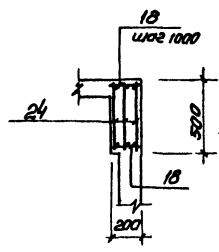

БМ8

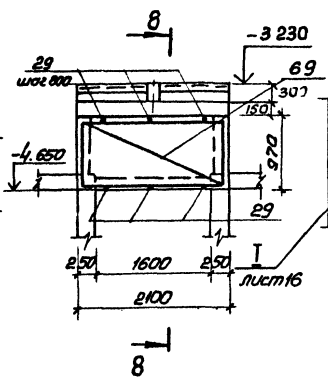

БМ7

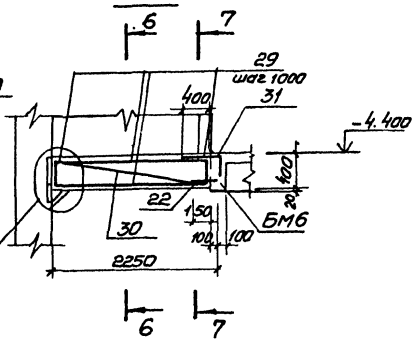

6-6

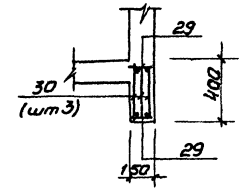

БМ5

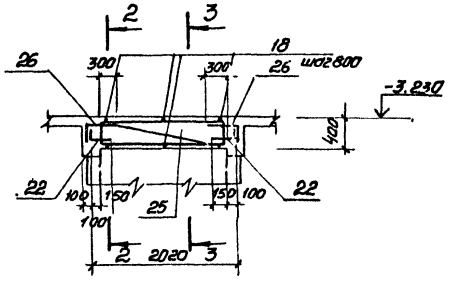

2-2

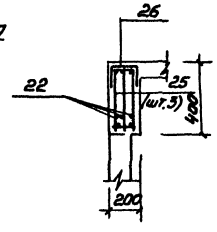

3-3

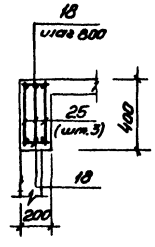

7-7

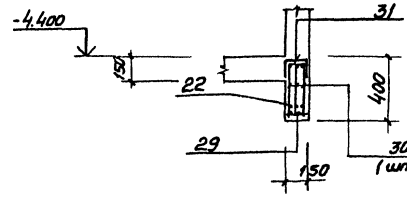

8-8

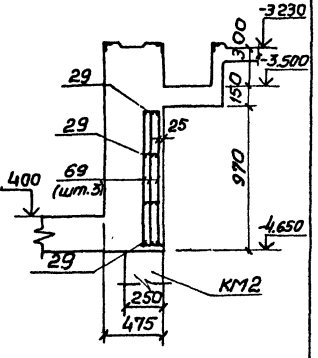

БМ6

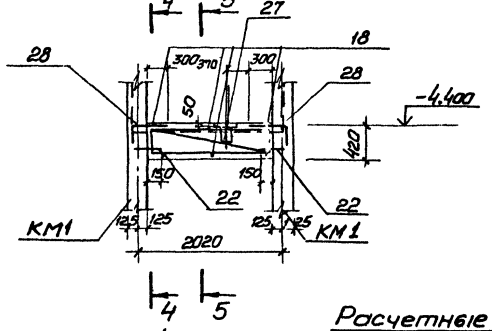

4-4

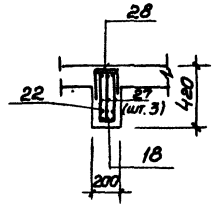

5-5

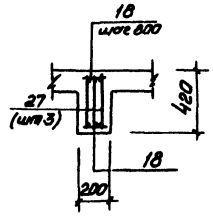

БМ8

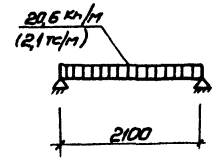

Защитный слой бетона до рабочей арматуры принят - 25мм.

Расчетные схемы балок

БМ4

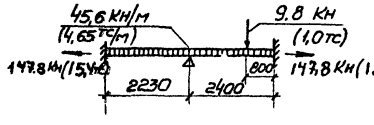

БМ5

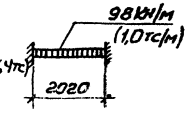

БМ6

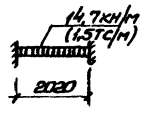

БМ7

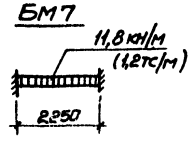

Привязан				ТП 902-1-84.84 -КЖС	
	Нач.отд	Шейко			
	Н. контр.	Власенко			
	Рук. гр.	Боровик			
	Ст. инж.	Коромава		Канализационная насосная станция производительностью 400-2000 м³/ч напором 30-40 м с решетками-дробилками	Стадия: Р; Лист: 15; Листов:
	Инж.	Литвиненко		РКМ2 РКМ3 Перекрытие на отм. -3.230 Балки БМ4÷БМ8 Схема армирования	Госстрой СССР Производственный проект Харьковский Водоканалпроект
Инв. №					

Инв. № подл. | Подпись и дата | Взам. инв. №

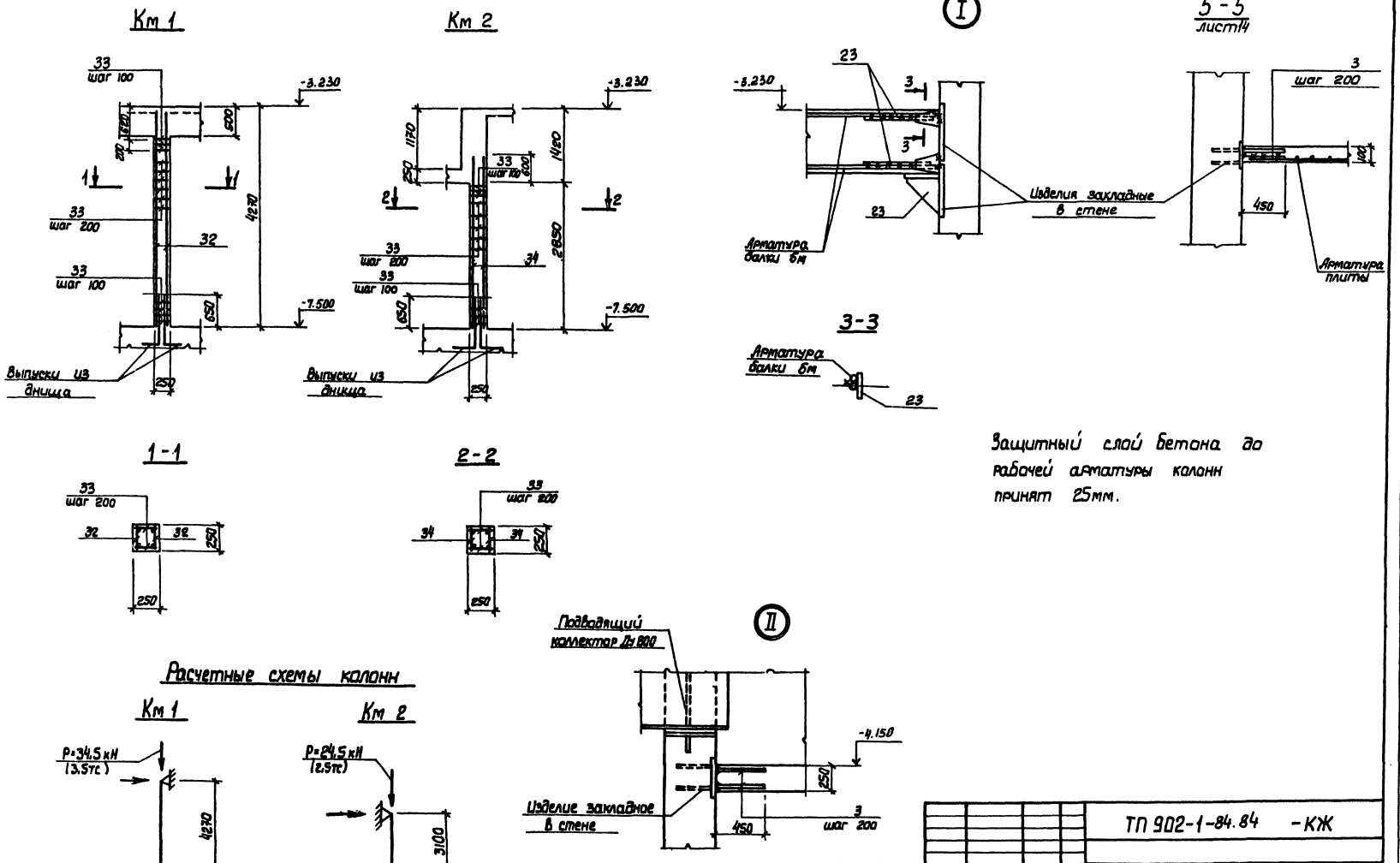

Защитный слой бетона до рабочей арматуры колонн принят 25мм.

Нач. отд.	Шейко		ТП 902-1-84.84 -КЖ	
Н. контр.	Власенко		Канализационная насосная станция производительностью 400-2000 м³/ч напором 30-40 м с решетками-дробилками.	Стадия: Р; Лист: 16; Листов:
Рук. гр.	Боровик		Рк 2, Рк 3. Перекрытие на отм. 4.100 колонны Км 1, Км 2. Схема армирования	Госстрой СССР Харьковский Водоканалпроект
Ст. инж.	Норамова			
Инж.	Литвиненко			

Привязан

Инв. №

Инв. № подл. | Подпись и дата | Взам. инв. №

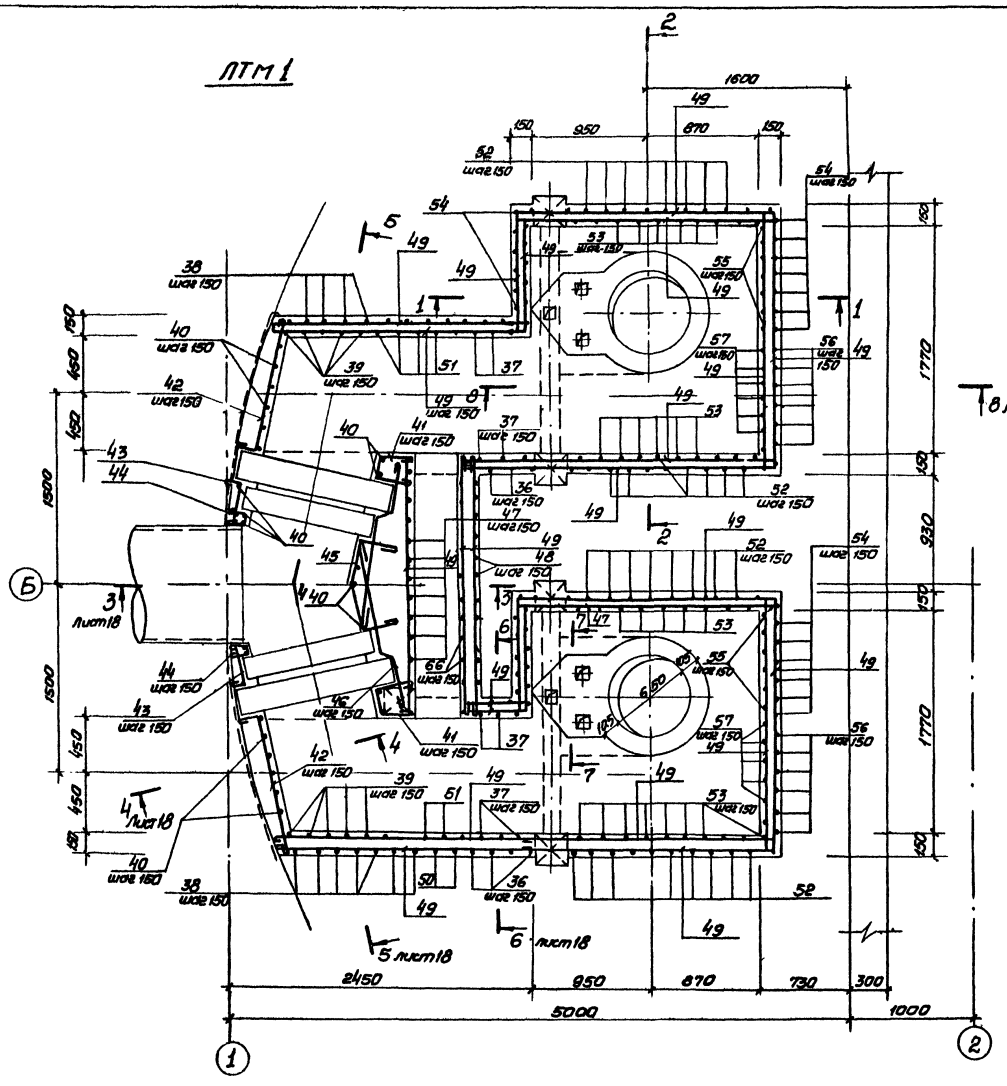

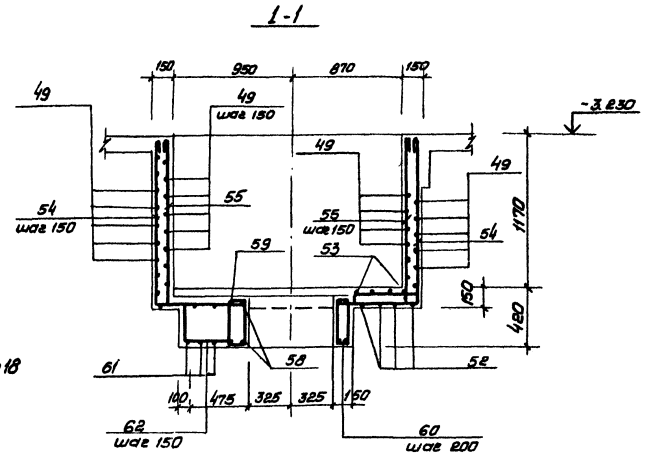

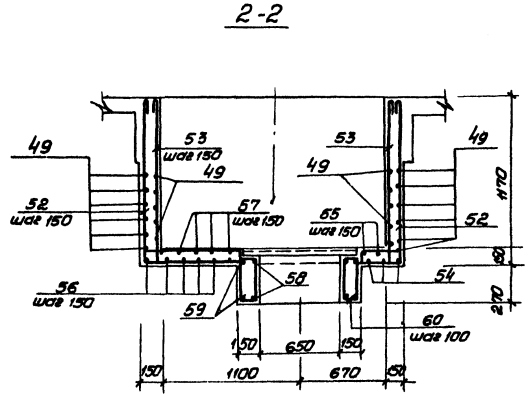

Защитный слой бетона до рабочей арматуры принят - 20 мм.

Привязан		Нач. отд.	Шейко		ТП 902-1-84.84 - КЖС		
		Н. контр.	Власенко		Канализационная насосная станция производительностью 400-2000 м³/ч напором 30-40 м с решетками-дробилками	Стадия	Лист	Листов
		Рук. гр.	Боровик		РКМ2 Перекрытие на отм. -3.200 Поток ЛТМ1 Схема армирования	Р	17	
		Ст. инж.	Абрамова			Госстрой СССР Союзводоканалпроект Харьковский водоканалпроект		
Инв. №		Инж.	Литвиненко					

Типовой проект 902-1-84.84

Альбом

Взам. инв. №

Подпись и дата

Инв. № подл.

Альбом IV

Типовой проект ТП 902-1-84.84

5-5

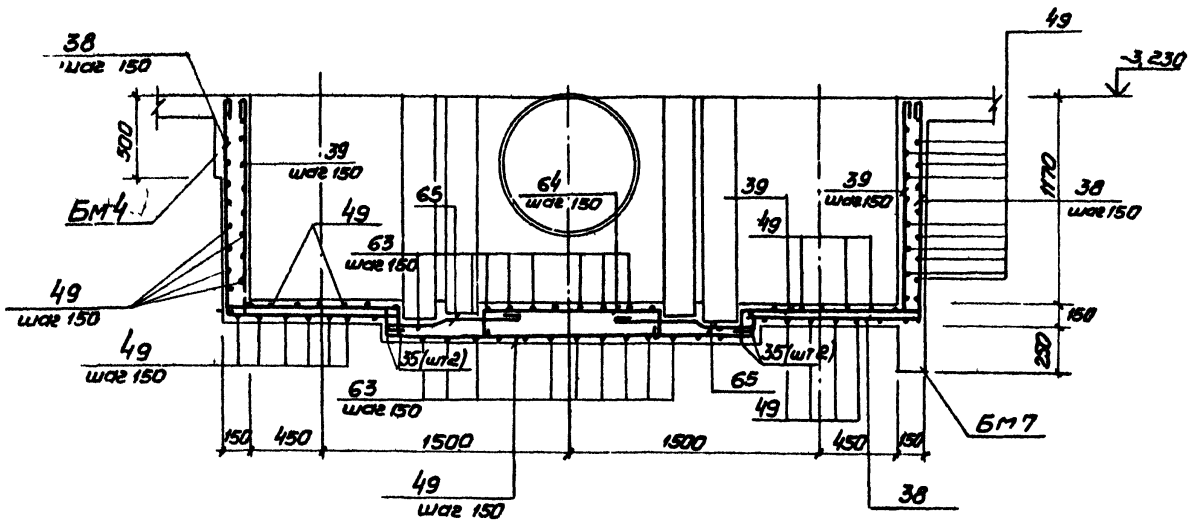

6-6

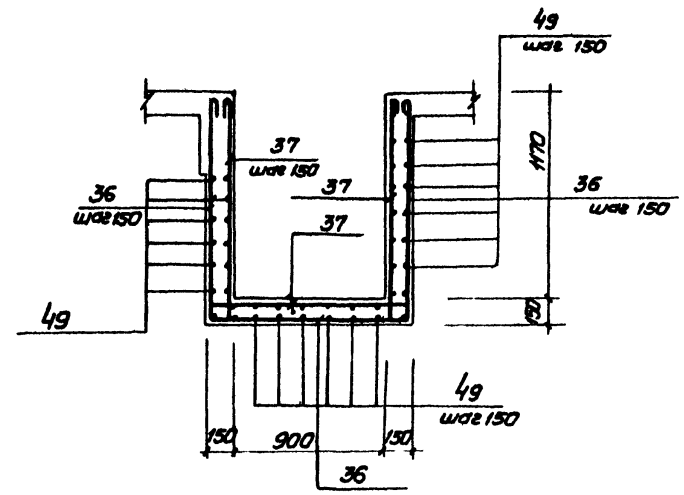

7-7

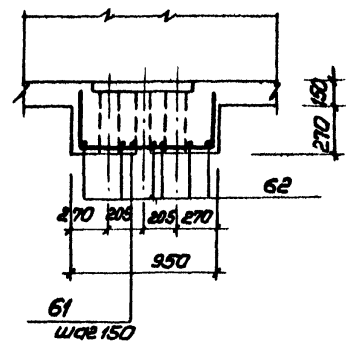

3-3

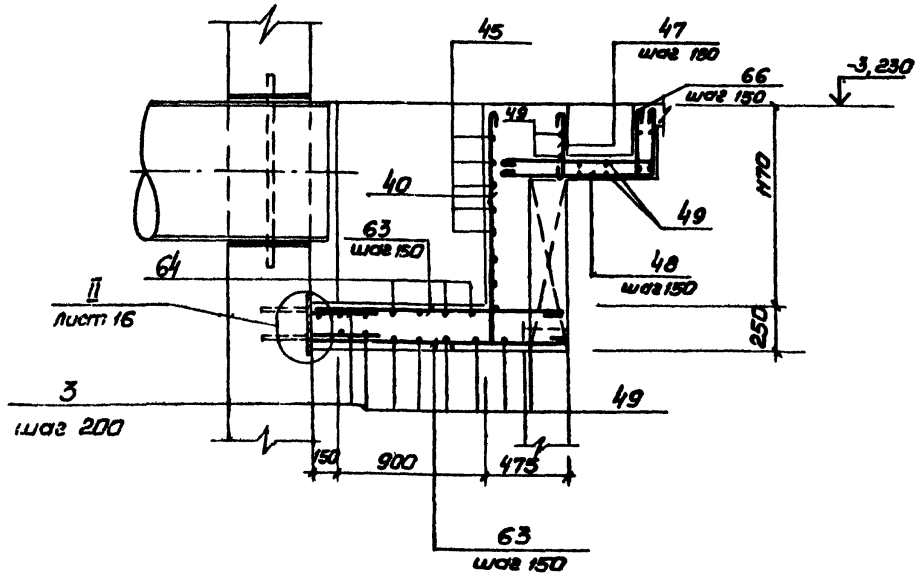

4-4

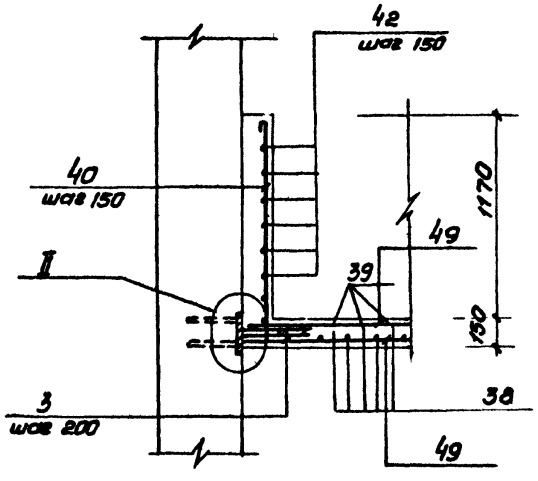

8-8

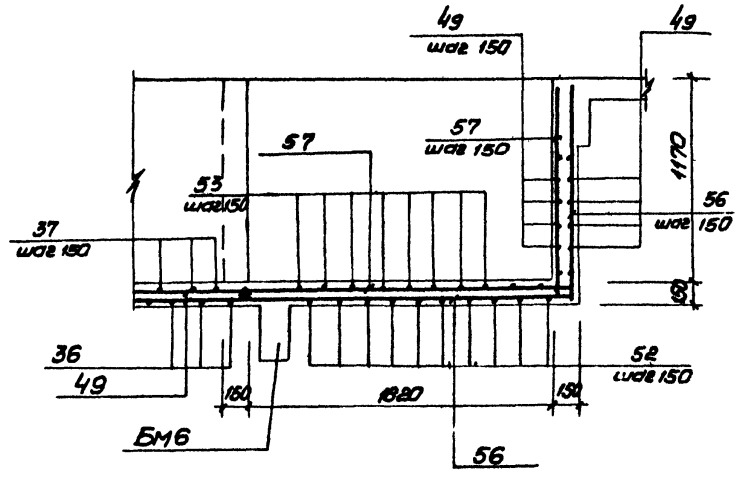

Защитный слой бетона до рабочей арматуры принят – 20мм.

				ТП 902-1-84.84-КЖС		
Привязан	Нач.отд.	Шейка		Канализационная насосная станция производительностью 1400-2600 м³/ч напором 30-40 м с решетками-дробилками РКМ2. Перекрытие на отм. -3.200 Поток II.11. Схема армирования сечение 3-3 и 4-4.	Стадия	Лист 18	Листов
	Н.контр.	Власенко					
	Рук.гр.	Боровик			Госстрой СССР Союзгипроспецмонтажиндустрия (Боровковский) Водоканалпроект		
Инв.№	Ст.инж.	Абрамова					
	Инж.	Чигвинцева					

Инв.№ подл. | Подпись и дата | Взам.инв.№

Альбом

Типовой проект 902-1-84.84

Ведомость деталей

Поз.	Эскиз
5	80 1050 80
6	80 700 80
7	80 800 80
8	80 400 80
9	80 300 80
10	80 750 80
11	80 1260 80
12	80 500 80
22	150 300
36	1280 1160 1280
37	110 1280 1160 1280 110 110
38	1280 1160
39	110 1280 1160 110
40	1280
41	250 105 90° 300 250
42	120 1100
43	50 320
44	80 90° 105° 120 120
45	200 300 90° 150 200 300 110
46	500 400 110
47	390
48	950 380

Поз.	Эскиз
50	1280 1170 100
51	110 1280 1170 1280 110 110
52	1280 2040 1280
53	110 1280 2040 1280 110 110
54	1280 2080 1280
55	110 1280 2080 1280 110 110
56	2510 1280
57	2510 1280 110 110
58	45° 690
59	45° 910
60	110 340 185 415
61	380 910 380
62	380 520
63	1500÷1420
64	1100÷800 200 200
65	150 300 1100 70
66	380 950 110 110

Спецификация к перекрытию РКМ2 (начало)

Формат	Зона	Поз.	Обозначение	Наименование	Кол.	Примечание
				Плита ПМ1-шт.1		
				Сборочные единицы		
		1	1.400-15 вып.1	Изделие закладное МН566	17,0	м
		3	3.902.1-10 вып.0	то же МС53	212	
				Детали		
Б4		4		ф8АIII ГОСТ5781-82	315,0	м 0,4кг
Б4		5*		ф10АIII то же ℓ=1210	33	0,75кг
Б4		6*		ф8АIII ГОСТ5781-82, ℓ=860	41	0,53кг
Б4		7*		ℓ=960	6	0,6кг
Б4		8*		ℓ=560	30	0,35кг
Б4		9*		ℓ=480	36	0,3кг
Б4		10*		ℓ=910	33	0,56кг
Б4		11*		ℓ=1410	10	0,87кг
Б4		12*		ℓ=660	16	0,4кг
Б4		13		ф12АIII ГОСТ5781-82, ℓ=1850	2	1,67кг
Б4		14		ℓ=1600	12	1,4кг
Б4		15		ℓ=900	4	0,8кг
Б4		16		ф6АI ГОСТ5781-82	215,0	м 0,23кг
				Балка БМ1-шт.2		
				Сборочные единицы		
А4		17	902-1-84.84 -КЖН-КР1	Каркас плоский КР1	6	
				Детали		
Б4		18		ф6АI ГОСТ5781-82, ℓ=180	16	0,1кг
А4		23	-МС11	Изделие соединительное МС11	24	
				Балка БМ2-шт.1		
				Сборочные единицы		
А4		19	-КР2	Каркас плоский КР2	3	
А4		23	-МС11	Изделие соединительное МС11	12	
				Детали		
Б4		18		ф6АI ГОСТ5781-82, ℓ=180	10	0,1кг

Формат	Зона	Поз.	Обозначение	Наименование	Кол.	Примечание
				Балка БМ3-шт.2		
				Сборочные единицы		
А4		20	902-1-84.84 -КЖН-КР3	Каркас плоский КР3	6	
А4		21	-С1	Сетка арматурная С1	2	
А4		23	-МС11	Изделие соединительное МС11	24	
				Детали		
Б4		18		ф6АI ГОСТ5781-82, ℓ=180	12	0,1кг
Б4		22		ф10АIII ГОСТ5781-82, ℓ=450	6	0,2кг
				Балка БМ4-шт.1		
				Сборочные единицы		
А4		24	-КР4	Каркас плоский КР4	3	
А4		23	-МС11	Изделие соединительное МС11	12	
				Детали		
Б4		18		ф6АI ГОСТ5781-82, ℓ=180	10	0,1кг
				Балка БМ5-шт.2		
				Сборочные единицы		
А4		25	-КР5	Каркас плоский КР5	6	
А4		26	-С2	Сетка арматурная С2	4	
				Детали		
Б4		18		ф6АI ГОСТ5781-82, ℓ=180	12	0,1кг
Б4		22*		ф10АIII то же, ℓ=450	6	0,2кг
				Балка БМ8-шт.1		
				Сборочные единицы		
А4		69	-КЖН-КР11	Каркас плоский КР11	3	
				Детали		
Б4		29		ф6АI ГОСТ5781-82, ℓ=130	12	0,03кг

*) Поз. 5÷12, 22 - см. ведомость деталей

ТП 902-1-84.84 -КЖ

Привязан			
Нач.отд.	Шейко		
Н.контр.	Власенко		
Рук.гр.	Боровик		
Ст.инж.	Абрамова		
Инж.	Литвиненко		

Инв. №

Канализационная насосная станция производительностью 400-200 м³/ч напором 30-40 м с решетками-дробилками

РКМ2 Спецификация перекрытия (начало)

Стадия	Лист	Листов
Р	19	

Госстрой СССР Союзводоканалниипроект Харьковский Водоканалпроект

Инв. № подл. | Подпись и дата | Взам. инв. №

Альбом IV

Типовой проект 902-1-84.84

Спецификация к перекрытию РКМ2 (окончание)

Формат	Зона	Поз.	Обозначение	Наименование	Кол.	Примечание
				Балка БМ6-шт.2		
				Сборочные единицы		
А4		27	902-1-84.84 -КЖН-КР6	Каркас плоский КР6	6	
А4		28	-С3	Сетка арматурная С3	4	
				Детали		
Б4		22*		ф10А III ГОСТ 5781-82, ℓ=450	12	0,28 кг
Б4		18		ф6А I то же, ℓ=180	12	0,03 кг
				Балка БМ7-шт.1		
				Сборочные единицы		
А4		30	-КР7	Каркас плоский КР7	3	
А4		31	-С3	Сетка арматурная С3	1	
А4		23	-МС11	Изделие соединительное МС11	12	
				Детали		
Б4		29		ф6А I ГОСТ 5781-82, ℓ=130	6	0,02 кг
Б4		22*		ф10А III ГОСТ 5781-82, ℓ=450	3	0,28 кг
				Колонна КМ1-шт.4		
				Сборочные единицы		
А4		32	-КР8	Каркас плоский КР8	8	
				Детали		
Б4		33		ф8А I ГОСТ 5781-82, ℓ=230	184	0,1 кг
				Колонна КМ2, шт.2		
				Сборочные единицы		
А4		34	-КР9	Каркас плоский КР-9	4	
				Детали		
Б4		33		ф8А I ГОСТ 5781-82, ℓ=230	136	0,1 кг
				Лоток ЛТМТ1-шт.1		
				Сборочные единицы		
		3	3.902.1-10 вып. 0	Изделие закладное МС53	42	
		2	1.400-15 вып. 1	то же МН111-2	6	
		67	1.400-15 вып. 1	" МН548	3,2	м
А4		68	902-1-84.84-КЖН-МН3	" МН3	4	
А4		35	-КР10	Каркас плоский КР10	4	

Формат	Зона	Поз.	Обозначение	Наименование	Кол.	Примечание
				Детали		
Б4		36*		ф8А I ГОСТ 5781-82, ℓ=3840	6	1,5 кг
Б4		37*		ℓ=4280	6	1,7 кг
Б4		38*		ℓ=2560	18	1,1 кг
Б4		39*		ℓ=2780	18	1,2 кг
Б4		40*		ℓ=1400	35	0,6 кг
Б4		41*		ℓ=920	16	0,3 кг
Б4		42*		ℓ=1340	16	0,5 кг
Б4		43*		ℓ=490	16	0,2 кг
Б4		44*		ℓ=440	16	0,2 кг
Б4		45*		ℓ=1120	9	0,5 кг
Б4		46*		ℓ=1150	18	0,5 кг
Б4		47*		ℓ=510	15	0,2 кг
Б4		48*		ℓ=1450	14	0,6 кг
Б4		49			423,0 м	0,4 кг
Б4		50*		ℓ=3580	8	1,43 кг
Б4		51*		ℓ=4020	8	1,6 кг

Формат	Зона	Поз.	Обозначение	Наименование	Кол.	Примечание
Б4		52		ф12А III ГОСТ 5781-82, ℓ=4600	24	4,14 кг
Б4		53*		то же ℓ=5040	26	4,5 кг
Б4		54*		ℓ=4640	12	4,2 кг
Б4		55*		ℓ=6080	12	4,6 кг
Б4		56*		ℓ=3790	12	3,4 кг
Б4		57*		ℓ=4010	12	3,6 кг
Б4		58*		ℓ=2620	4	2,3 кг
Б4		59*		ℓ=3300	4	3,0 кг
Б4		60*		ф6А I ГОСТ 5781-82 ℓ=1050	25	0,2 кг
Б4		61*		ℓ=1670	6	1,5 кг
Б4		62*		ℓ=900	12	0,8 кг
Б4		63*		ф8А I ГОСТ 5781-82, ℓср=1450	28	0,6 кг
Б4		64*		ℓср=1470	6	0,5 кг
Б4		65*		ℓ=1050	18	0,4 кг
Б4		66*		ℓ=1670	14	0,67 кг
				Материалы на РКМ2		
				Бетон марки М200	13,5	м³

*) Поз. 22, 36÷48, 50÷66 см. ведомость деталей на листе 19

Ведомость расхода стали на элемент, кг

Марка элемента	Изделия арматурные												Изделие закладное									Общий расход
	Арматура класса											Всего	Арматура класса			Прокат марки					Всего	
	А I				А III								А III			В ст 3 кп 2-1						
	ГОСТ 5781-82				ГОСТ 5781-82								ГОСТ 5781-82			ГОСТ 8509-72	ГОСТ 19903-74					
	6	8		Итого	8	10	12	16			Итого		8	10	Итого	L50×5	δ=8			Итого		
РКМ2	114,8	412,8		527,6	126,0	36,0	513,3	469,5			1145,7	1673,3	8,6	14,0	22,6	70,3	26,3			96,6	119,2	1792,5

Привязан							
Инв. №							
Нач.отд.	Шейко			ТП 902-1-84.84 -КЖ			
Н.контр.	Власенко						
Рук.гр.	Барвик			Канализационная насосная станция производительностью 400-2000 м³/ч напором 30-40 м с решетками-дробилками	Стадия	Лист	Листов
Ст.инж.	Абрамова			РКМ2	Р	20	
Инж.	Литвиненко			Спецификация перекрытия (окончание)	Гарстрой СССР Сантехнический проект Водоканалпроект		

Согласовано:
Инв. № подл. | Подпись и дата | Взам. инв. №

РКМ 3

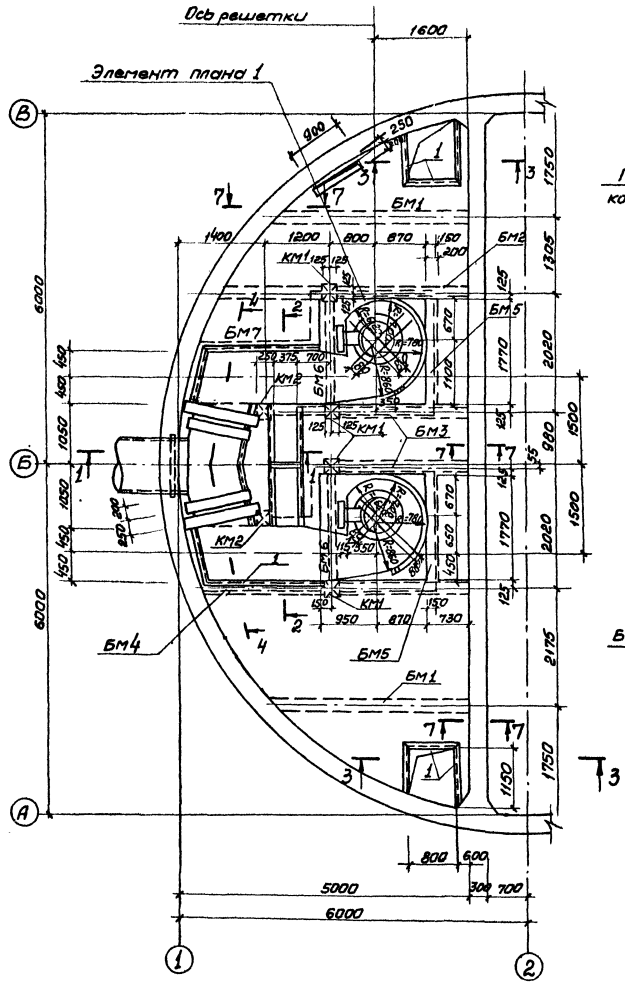

1-1

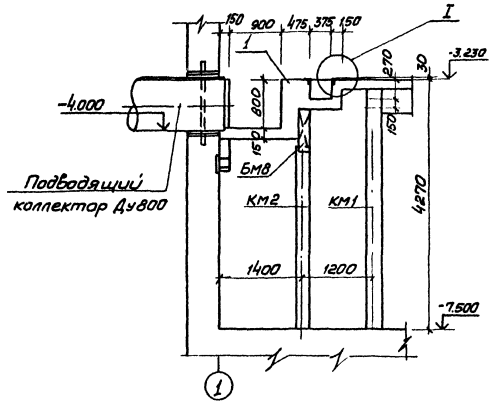

7-7

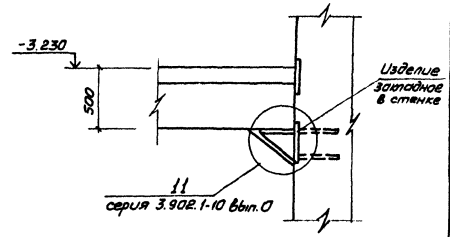

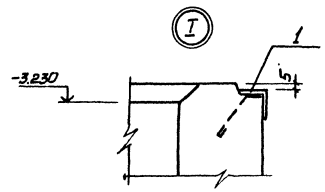

2-2

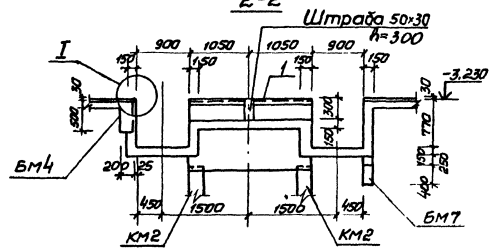

3-3

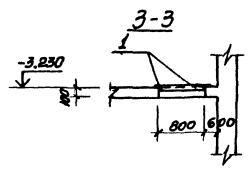

1. Внутренние поверхности лотков оштукатурите цементно-песчаным раствором состава 1:2, толщиной 20мм.
2. Рамы щитовых затворов и ремонтных решеток установите по механическим чертежам.

					ТП 902-1-84.84 – КЖ		
Привязан					Канализационная насосная станция производительностью 400 л/с, напором 30-40 м с решетками-дробилками	Стадия	Лист	Листов
			Нач.отд.	Шейко		Р	21	
			Н.контр.	Власенко				
			Рук.гр.	Бедовик	РКМ 3	Госстрой СССР Главкомсантехпроект Всесоюзный Ордена Трудового Красного Знамени Ордена Дружбы народов институт Сантехпроект		
			Ст.инж.	Дмитриева	Перекрытие на отм. +4.200 План и сечения 1-1 ÷ 3-3, 7-7			
Инв. №			Инж.	Литвиненко				

Элемент плана 1

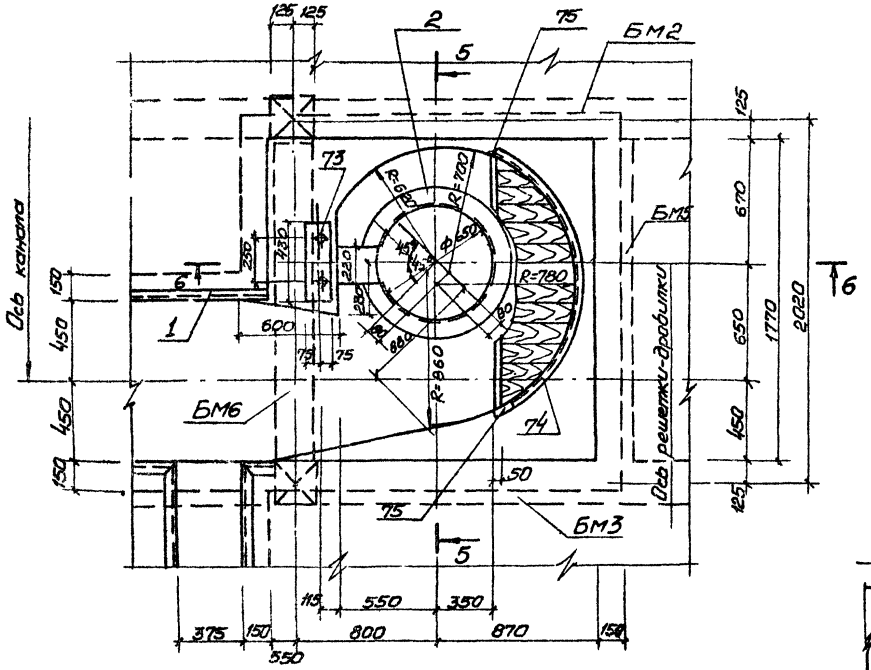

5-5

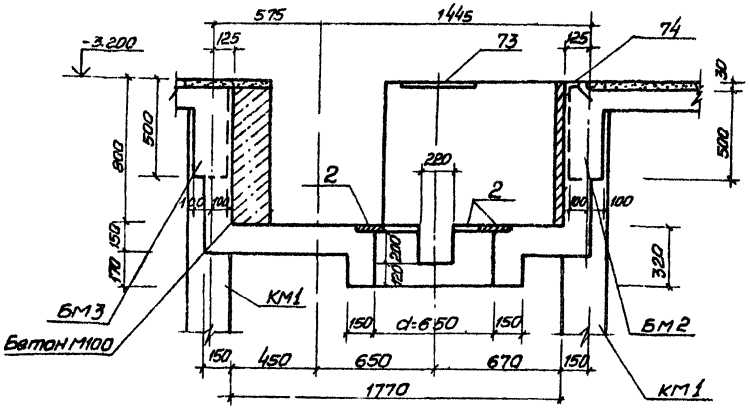

6-6

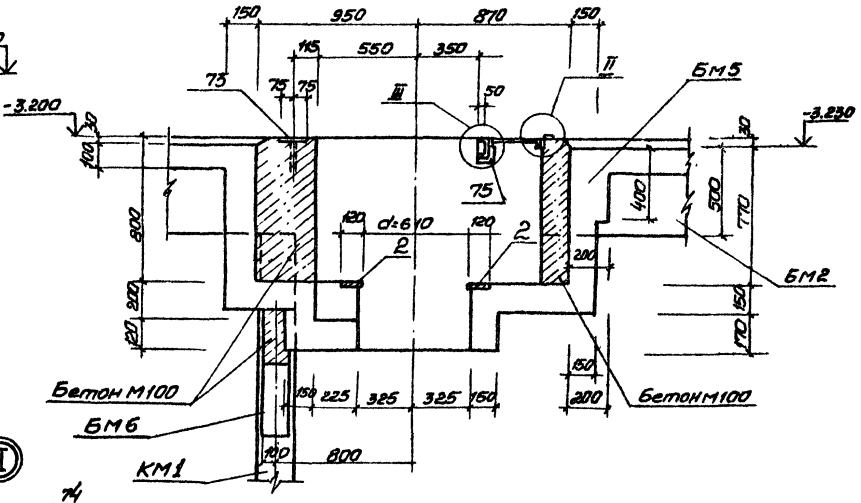

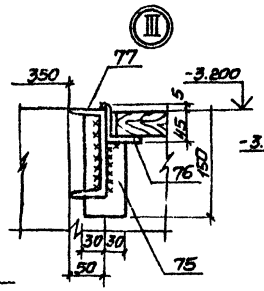

4-4

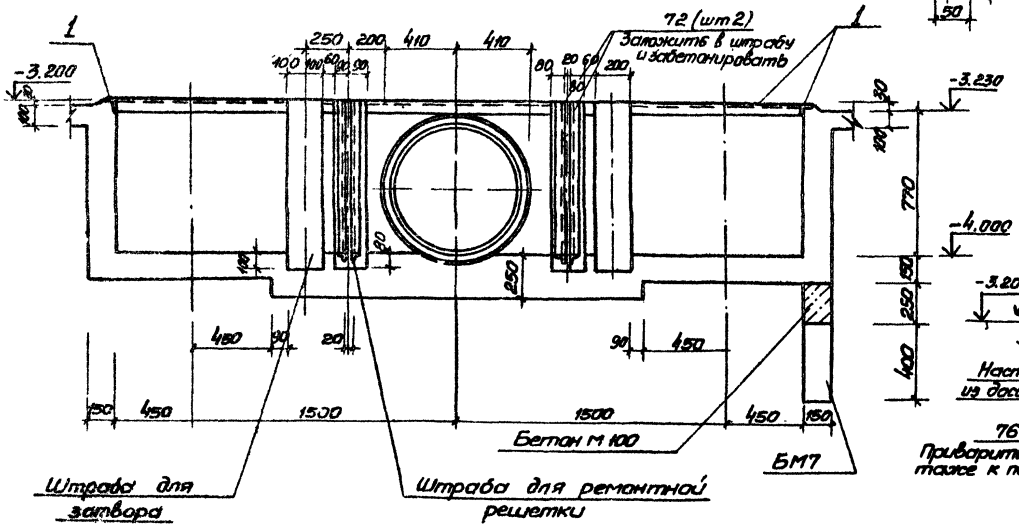

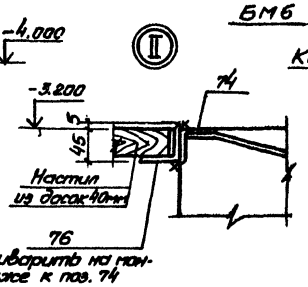

Альбом

Типовой проект 902-1-84.84

Согласовано

Отдел ВНК2

Взам. инв. №

Подпись и дата

Инв. №

Нач. отд.	Шейка			ТП 902-1-84.84 - КЖ
Н. контр.	Власенко			
Рук. гр.	Боровик			Канализационная насосная станция производительностью 400-2000 м³/ч напором 30-40 м с решетками-дробилками
Ст. инж.	Абрамова			РКМ3. Перекрытие на отм. -3.200. Элемент плана 1. Сечения 4.4 ÷ 6-6.
Инж.	Ольвиненко			

Стадия	Лист	Листов
Р	22	

Госстрой СССР Союзводоканалниипроект Харьковский Водоканалпроект

ПМ2

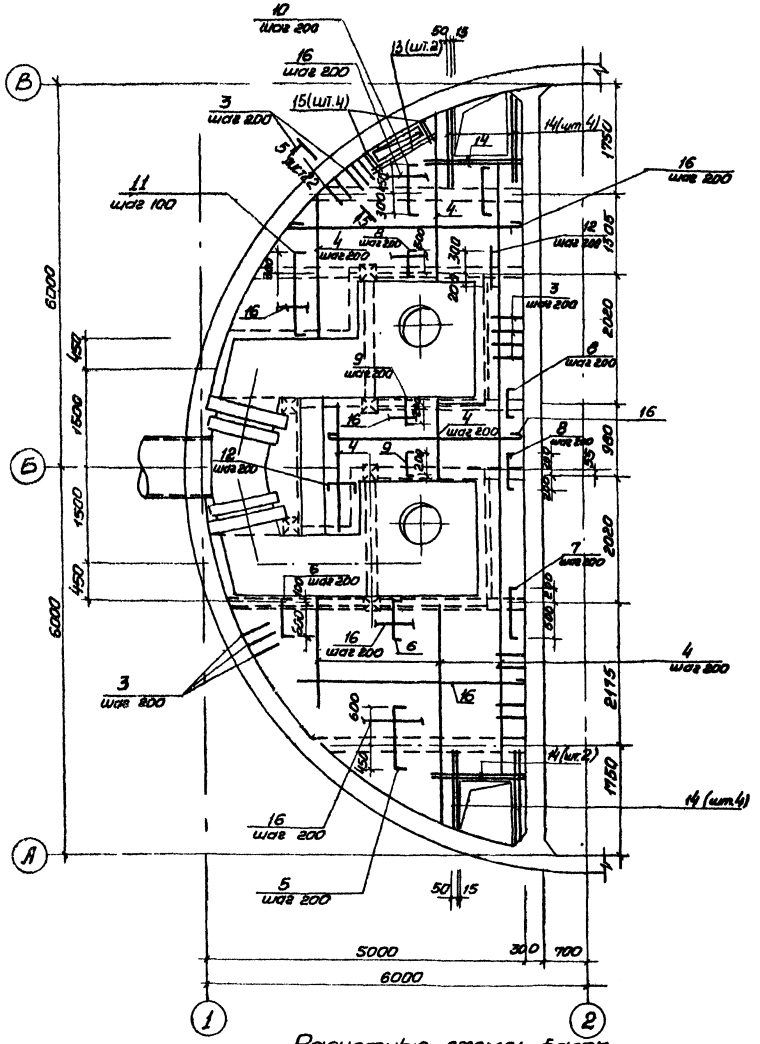

БМ1

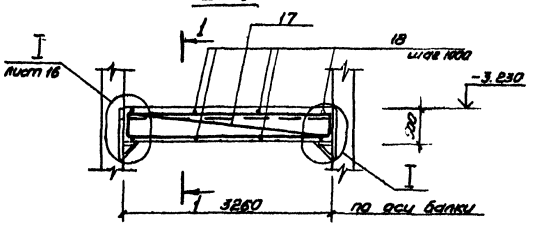

1-1

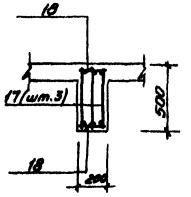

2-2

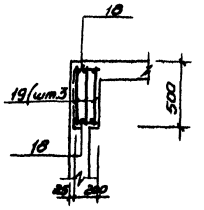

БМ2

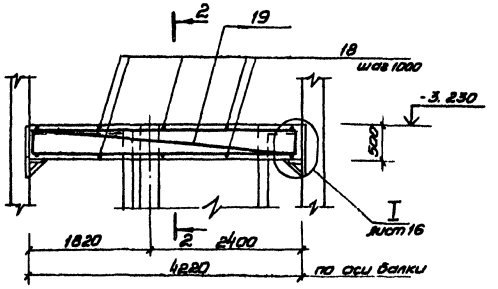

3-3

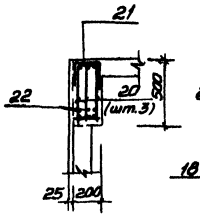

4-4

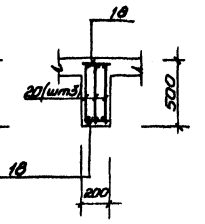

БМ3

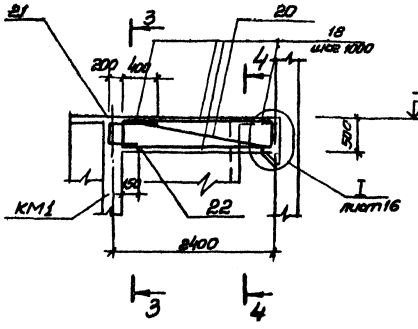

1. Защитный слой бетона до рабочей арматуры принят в плите - 15 мм, в балках - 25 мм.
2. Все стержни плиты пересекающиеся с МС 53 (поз.3) сварите во всех точках пересечений.
3. Сварку производите электродами типа Э42А ГОСТ 9467-75.
4. Расчетная нагрузка на плиту составляет 7,85 кПА (0,8 тс/м²)

Расчетные схемы балок

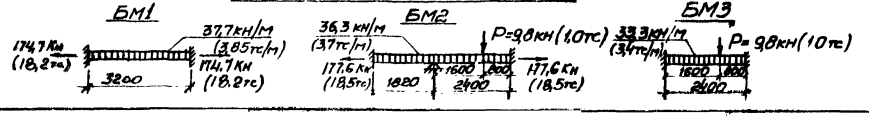

					ТП 902-1-84.84 – КЖС		
Привязан					Канализационная насосная станция производительностью 400-2000 м³/ч напором 30-40 м с решетками-дробилками. РКТ13	Стадия	Лист	Листов
		Нач.отд.	Шейко			Р	23	
		Н.контр.	Власенко					
		Рук.гр.	Боровик					
		Ст.инж.	Украинский		Перекрытие на отм.-3.200 Монтажная схема	Госстрой СССР Специализированное отделение Водоканалпроект		
		Инж.	Тимофеева					

Инв.№ подл. | Подпись и дата | Взам.инв.№

Альбом IV

Типовой проект 902-1-84.84

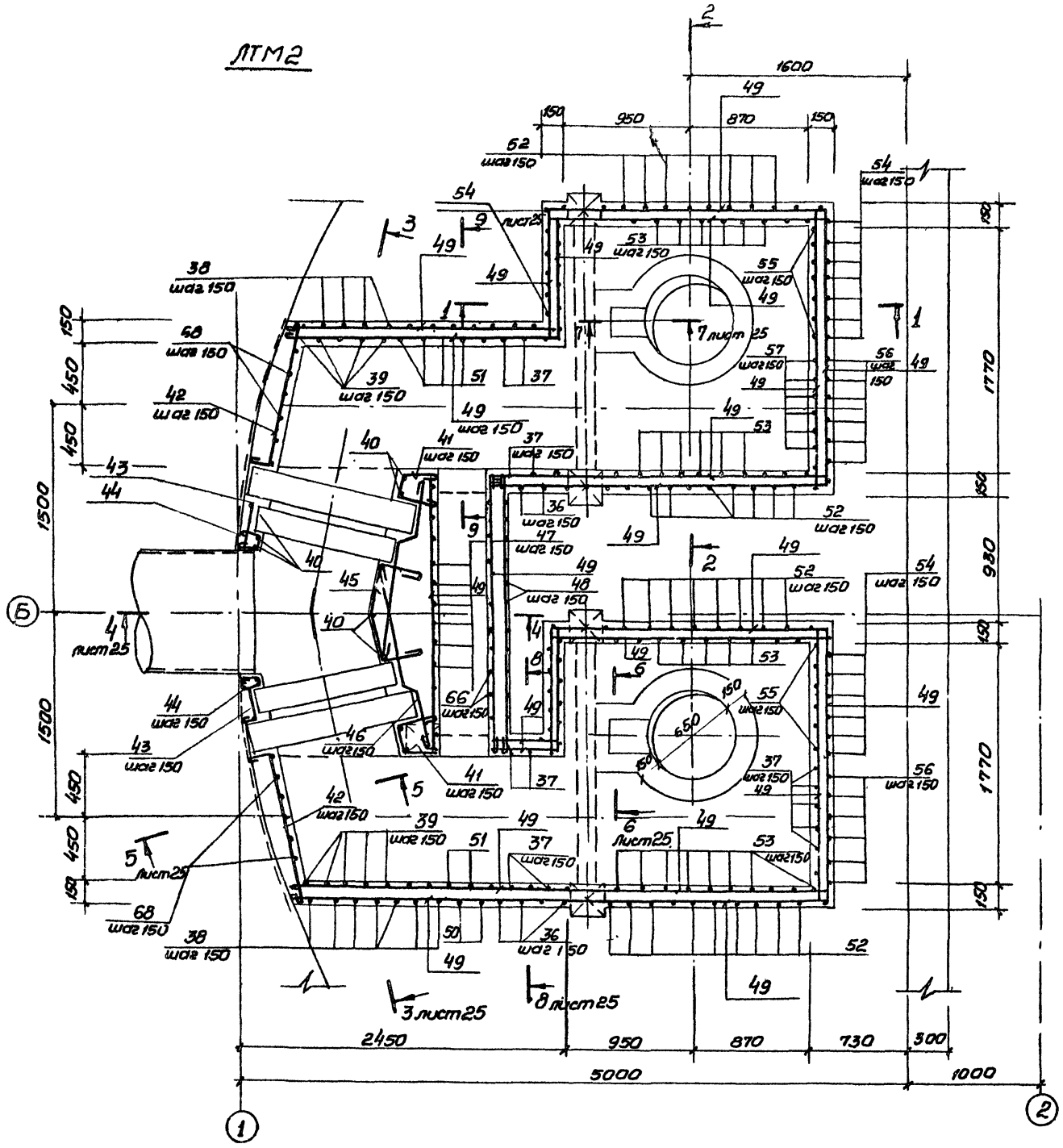

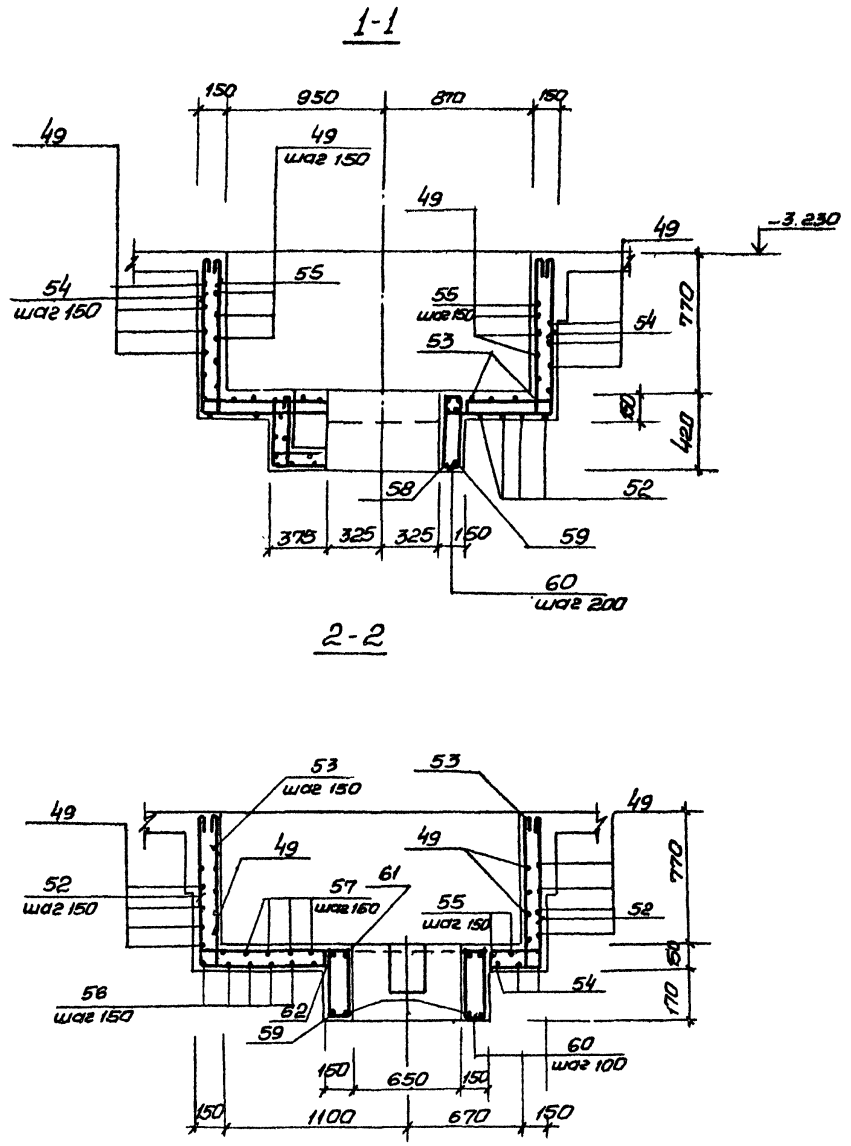

Защитный слой бетона до рабочей арматуры принят - 20мм.

Привязан				ТП 902-1-84.84 - КЖ			
				Нач.отд.	Шейко		
				Н.контр.	Власенко		
				Рук.гр.	Боровик		
				Ст.инж.	Абрамова		
Инв. №				Инж.	Литвиненко		

Канализационная насосная станция производительностью 400-2000 м³/ч напором 30-40 м с решетками-дробилками РКМ3

Перекрытие на отм.-3.200 Лоток ЛТМ2. Схема армирования

Стадия	Лист	Листов
Р	24	

Госстрой СССР Союзводоканалпроект Харьковский Водоканалпроект

Инв. № подл. | Подпись и дата | Взам. инв. №

3-3

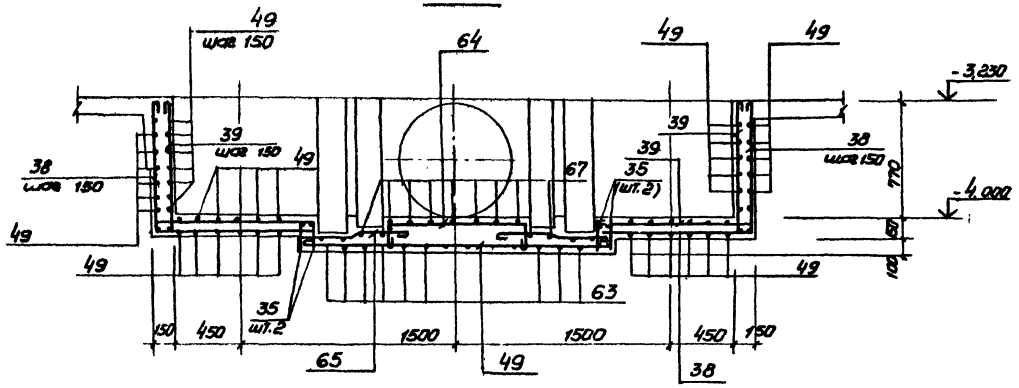

8-8

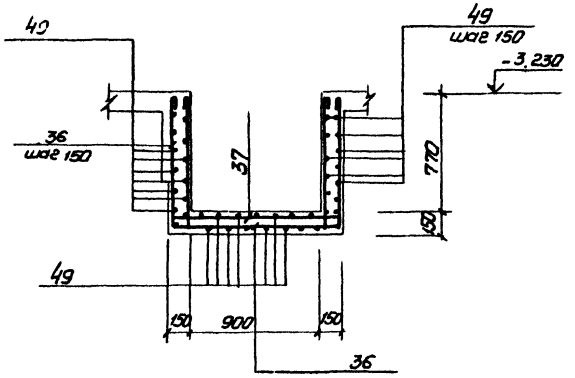

4-4

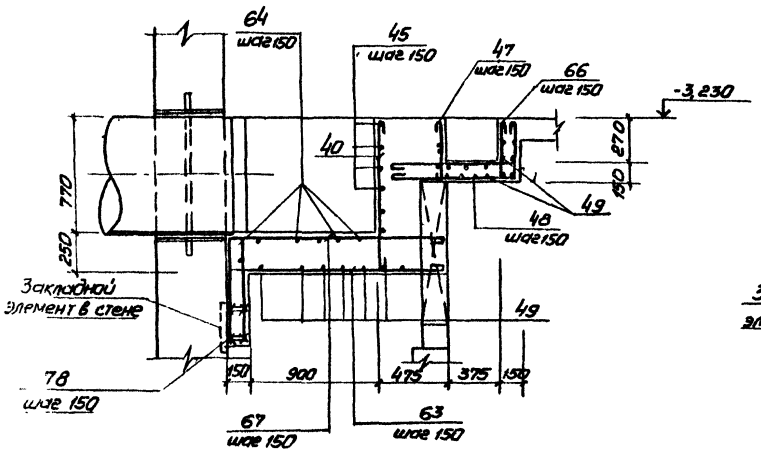

5-5

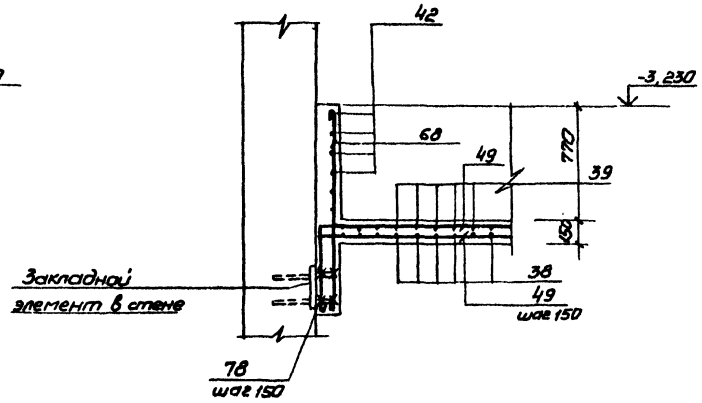

9-9

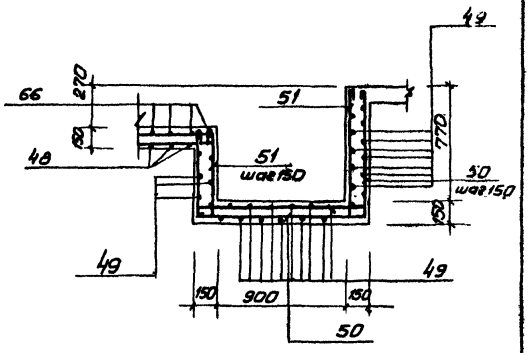

7-7

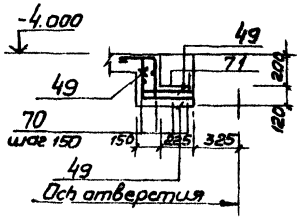

6-6

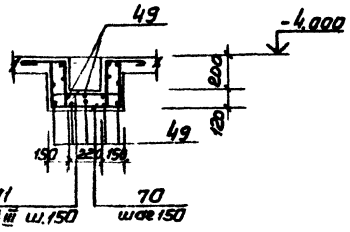

Привязан

Нач. отд.	Шейко		
Н. контр.	Власенко		
Рук. гр.	Боровик		
Ст. инж.	Яроцкая		
Инж.	Львовицкая		

ТП 902-1-84.84 – КЖ

Канализационная насосная станция производительностью 400-2000 м³/ч напором 30-40 м с решетками-дробилками РКМ3

Перекрытие на отм. -3,230
Поток: ПТМ4 стена арм./р
Вставка: Сечение 3-3; 8-8; 9-9

Стадия	Лист	Листов
Р	25	

Госстрой СССР
Союзводоканалниипроект
Уфимский филиал
Водоканалпроект

Инв. № подл. | Подпись и дата | Взам. инв. №

Альбом IV

Типовой проект 902-1-84.84

Ведомость деталей

Поз.	Эскиз
5	80 1050 80
6	80 700 80
7	80 800 80
8	80 400 80
9	80 300 80
10	80 750 80
22	150 300
11	80 1250 80
12	80 500 80
36	880 1160 880
37	880 1160 880 110 110 110
38	880 1160
39	880 1160 110
40	110 880
41	250 380 105 80 250
42	1100 120
43	50 320
44	80 120 90 105 120
45	200 300 150 90 200 300
46	500 110 400 110
47	390
48	950 380
50	880 1170 610

Поз.	Эскиз
51	880 1170 610 110 110 110
52	880 2040 880
53	880 2040 880 110 110 110
54	880 2080 880
55	880 2080 880 110 110 110
56	2510 880
57	2510 880 110
58	450 880 450 910
59	250 280 680
61	430 250 910
62	
60	110 290 185 415
63	1400÷1500
64	1100÷800 200 200
65	400 30 70
66	380 950 110 110
67	1500÷1400 820
68	1380
70	290 290 250 480 250
71	290 480 290 110 110 110

Спецификация к перекрытию РКМЗ (начало)

Формат	Зона	Поз.	Обозначение	Наименование	Кол.	Примечание
				Плита ПМ 1-шт 1		
				Сборочные единицы		
		1	1.400-15, вып.1	Изделие закладное МН556	19,8	м
		3	3.902.1-10. вып.0	то же МС 53	260	
				Детали		
Б4		4		ф8А III ГОСТ5781-82	148,0	м 0,4кг
Б4		5*		ф10А III ГОСТ5781-82, ℓ=1210	17	0,75кг
Б4		6*		ф8А III ГОСТ5781-82 ℓ=860	21	0,53кг
Б4		7*		ℓ=960	3	0,6кг
Б4		8*		ℓ=560	15	0,35кг
Б4		9*		ℓ=180	18	0,3кг
Б4		10*		ℓ=910	17	0,56кг
Б4		11*		ℓ=1410	10	0,9кг
Б4		12*		ℓ=660	8	0,4кг
Б4		13		ф12А III ГОСТ5781-82, ℓ=1850	2	1,67кг
Б4		14		ℓ=1600	12	1,4кг
Б4		15		ℓ=900	4	0,8кг
Б4		16		ф6А I ГОСТ5781-82	215,0	м 0,23кг
				Балка БМ1-шт 2		
				Сборочные единицы		
А4		17	902-1-84.84 -КЖН-КР1	Каркас плоский КР1	6	
А4		23	-МС11	Изделие соединительное МС11	24	
				Детали		
Б4		18		ф6А I ГОСТ5781-82, ℓ=180	16	0,04кг
				Балка БМ2-шт 1		
				Сборочные единицы		
А4		19	-КР2	Каркас плоский КР2	3	
А4		23	-МС11	Изделие соединительное МС11	12	
				Детали		
Б4		18		ф6А I ГОСТ5781-82, ℓ=180	10	0,03кг

*) Поз. 5÷12,22 - см. ведомость деталей

Формат	Зона	Поз.	Обозначение	Наименование	Кол.	Примечание
				Балка БМ3-шт 2		
				Сборочные единицы		
А4		20	902-1-84.84 -КЖН-КР3	Каркас плоский КР3	6	
А4		21	-С1	Сетка арматурная С1	2	
А4		23	-МС11	Изделие соединительное МС11	24	
				Детали		
Б4		18		ф6А I ГОСТ5781-82, ℓ=180	12	0,03кг
Б4		22*		ф10А I ГОСТ5781-82, ℓ=450	6	0,3кг
				Балка БМ4-шт 1		
				Сборочные единицы		
А4		24	-КР4	Каркас плоский КР4	3	
А4		23	-МС11	Изделие соединительное МС11	12	
				Детали		
Б4		18		ф6А I ГОСТ5781-82, ℓ=180	10	0,03кг
				Балка БМ5 шт 2		
				Сборочные единицы		
А4		25	-КР5	Каркас плоский КР5	6	
А4		26	-С2	Сетка арматурная С2	4	
				Детали		
Б4		18		ф6А I ГОСТ5781-82, ℓ=180	12	0,03кг
Б4		22*		ф10А III ГОСТ5781-82, ℓ=450	6	0,3кг
				Балка БМ6-шт 2		
				Сборочные единицы		
А4		27	-КР6	Каркас плоский КР6	6	
А4		28	-С3	Сетка арматурная С3	4	
				Детали		
Б4		18		ф6А I ГОСТ5781-82, ℓ=180	12	0,03кг
Б4		22*		ф10 III ГОСТ5781-82, ℓ=450	12	0,3кг
				Балка БМ7-шт 1		
				Сборочные единицы		
А4		30	-КР7	Каркас плоский КР7	3	
А4		31	-С3	Сетка арматурная С3	1	
			-МС11	Изделие соединительное МС11	12	
				Детали		
Б4		29		ф6А I ГОСТ5781-82, ℓ=130	6	0,03кг
Б4		22*		ф10А III ГОСТ5781-82, ℓ=450	3	0,3кг

Нач.отд.	Шейко		
Н.контр.	Власенко		
Рук.гр.	Боровик		
Ст.инж.	Абрамова		
Инж.	Литвиненко		

ТП 902-1-84.84 -КЖС

Канализационная насосная станция производительностью 400-2000 м³/ч напором 30-40 м с решетками-дробилками

РКМЗ

Спецификация перекрытия (начало)

Стадия	Лист	Листов
Р	26	

Госстрой СССР Союзводоканалпроект Харьковский Водоканалпроект

Привязан

Инв. №

Подпись и дата

Взам. инв. №

Альбом IV

Типовой проект 902-1-84.84

Спецификация к перекрытию РКМ3 (окончание)

Формат	Зона	Поз	Обозначение	Наименование	Кол.	Примечание
				Балка БМ8-шт.1		
				Сборочные единицы		
А4		69	902-1-84.84-КЖН-КР11	Каркас плоский КР11	3	
				Детали		
Б4		29		ф6АI ГОСТ 5781-82 ℓ=	12	0,03кг
				Колонна КМ1-шт.4		
				Сборочные единицы		
А4		32	-КР8	Каркас плоский Кр8	8	
				Детали		
Б4		33		ф8АI ГОСТ 5781-82 ℓ=230	184	0,1кг
				Колонна КМ2-шт.2		
				Сборочные единицы		
А4		34	-КР9	Каркас плоский Кр9	4	
				Детали		
Б4		33		ф8АI ГОСТ 5781-82, ℓ=230	136	0,1кг
				Лоток ЛТМ2-шт.1		
				Сборочные единицы		
		3	3.902.1-10, Вып.1	Изделие закладное МС53	42	
А4		2	902-1- -КЖН-МН1	то же МН1	2	
А4		72	-МН2	" МН2	4	
		73	1.400-15 Вып.1	" ГМН128-3, ℓ=430	2	
		74	1.400-15 Вып.1	" МН548	п.м 1,8	
		75	1.400-15 Вып.1	" МН102-3	4	
		76		Уголок 6 50×5 ГОСТ 8509-72* / ВСТ3кп2-1 ТУ14-1-3023-80	6,2	м
		77		Швеллер 14 ГОСТ 8240-72* / ВСТ3кп2-1 ТУ14-1-3023-80	2,8	м
А4		35	902-1-84.84-КЖН-КР10	Каркас плоский КР10	4	
				Детали		
Б4		36*		ф8АI ГОСТ 5781-82, ℓ=3040	6	1,2кг
Б4		37*		ℓ=3480	6	1,4кг
Б4		38*		ℓ=2100	18	0,84кг
Б4		39*		ℓ=2320	18	0,96кг
Б4		40*		ℓ=1000	7	0,4кг
Б4		41*		ℓ=920	14	0,36кг
Б4		42*		ℓ=1340	12	0,5кг
Б4		43*		ф8АI ГОСТ 5781-82, ℓ=490	12	0,2кг
Б4		44*		ℓ=440	12	0,2кг
Б4		45*		ℓ=1120	12	0,5кг
Б4		46*		ℓ=1150	12	0,5кг
Б4		47*		ℓ=510	15	0,15кг
Б4		48*		ℓ=1450	14	0,6кг
Б4		49			383,0 м	0,4кг
Б4		50*		ℓ=2780	8	1,4кг
Б4		51*		ℓ=320	8	1,3кг
Б4		52*		ф12АIII ГОСТ 5781-82 ℓ=3920	24	3,5кг
Б4		53*		ℓ=4360	26	3,9кг
Б4		54*		ℓ=3840	12	3,4кг
Б4		55*		ℓ=4280	12	3,8кг
Б4		56*		ℓ=3390	12	3,0кг
Б4		57*		ф12АIII ГОСТ 5781-82, ℓ=3610	12	3,2кг
Б4		58*		ℓ=2590	2	2,3кг
Б4		59*		ℓ=3500	2	3,0кг
Б4		60*		ф6АI ГОСТ 5781-82, ℓ=1050	13	0,2кг
Б4		61*		ф12АIII ГОСТ 5781-82, ℓ=2700	2	2,4кг
Б4		60*		ℓ=2860	2	2,6кг
Б4		63*		ф8АI ГОСТ 5781-82, ℓ=1450	28	0,6кг
Б4		64*		ℓ=1470	6	0,6кг
Б4		65*		ℓ=1050	18	0,4кг
Б4		66*		ℓ=1670	14	0,7кг
Б4		67*		ℓ=2190	16	0,9кг
Б4		68*		ℓ=1500	28	0,1кг
Б4		70*		ф8АIII ГОСТ 5781-82, ℓ=1180	6	0,5кг
Б4		71*		ℓ=2000	6	0,8кг
Б4		78		ф10АIII ГОСТ 5781-82, ℓ=490	28	0,3кг
				Материалы на РКМ3		
				Бетон марки М200	11,9	м³

*) Поз. 36÷71, 78-см ведомость деталей на листе 26.

Ведомость расхода стали на элемент, кг

Марка элемента	Изделия арматурные												Изделия закладные									Общий расход
	Арматура класса											Всего	Арматура класса			Прокат марки					Всего	
	АI				АIII								АIII			ВСТ3 КП 2-1						
	ГОСТ 5781-82				ГОСТ 5781-82								ГОСТ 5781-82			ГОСТ 8240-72*	ГОСТ 8509-72*	ГОСТ 19903-74				
	6	8	10	Итого	8	10	12	16	22		Итого		8	10	Итого	[14	L50×5	δ=6мм	δ=4мм	δ=8мм		
РКМ3	126,0	384,6		510,6	139,3	37,0	438,9	449,5			1064,7	1575,3	20,5	2,1	22,6	34,4	109,2	16,7	71,1	26,3	280,3	1855,6

Инв. № подл.	Подпись и дата	Взам. инв. №

Привязан

Инв. №

Нач.отд.	Шейко	
Н.контр.	Власенко	
Рук.гр.	Боровик	
Ст.инж.	Абрамова	
Инж.	Литвиненко	

ТП902-84.84-КЖ

Канализационная насосная станция производительностью 400-2000 м³/ч напором 30-40 м с решетками дробилками

Стадия	Лист	Листов
Р	27	

РКМ3 Спецификация перекрытия (окончание)

Госстрой СССР Союзводоканалпроект Харьковский Водоканалпроект

18581-04 30

Ведомость рабочих чертежей основного комплекта

Лист	Наименование	Примечание
1	Общие данные (начало)	
2	Общие данные (окончание)	
3	Схема расположения лестниц и лестничных площадок. Разрезы 1-1, 2-2.	
4	Схемы узлов лестниц. Узел I	
5	Узлы II ÷ IV. Разрез 3-3	

Ведомость ссылочных и прилагаемых документов

Обозначение	Наименование	Примечание
	Ссылочные документы	
1.459-2 Вып. 1, 2	Стальные лестницы, переходные площадки и ограждения	

Техническая спецификация металла (начало)

Вид профиля и ГОСТ, ТУ	Марка металла и ГОСТ	Обозначение и размер профиля, мм	№ п.п	Код: Марки металла	Код: Вида профиля	Код: Размера профиля	Количество шт.	Длина, мм	Масса металла по элементам конструкций (т): лестничных зданий	площадок зданий	ограждений лестниц и площадок	Код элемента конструкций: 526242	526243	526244	Общая масса, т	Масса потребности в металле по кварталам (т): I	II	III	IV	Заполняется ВЦ
Швеллеры ГОСТ 8240-72	ВСт3кп2-1 ТУ14-1-3023-80	Швеллер 12/ГОСТ 8240-72 / Швеллер 12 ВСт3кп2-1 ТУ14-1-3023-80	1		26166								0,3		0,3					
		Швеллер 12 ГОСТ 8240-72 / Швеллер 12 ВСт3кп2-1 ТУ14-1-3023-80	2		26158								0,2		0,2					
	Итого		3	112140									0,5		0,5					
Всего профиля			4										0,5		0,5					
Сталь прокатная угловая равнополочная ГОСТ 8509-72*	ВСт3кп2-1 ТУ14-1-3023-80	Уголок 5-100×100×8/ГОСТ 8509-72 / Уголок 80×3 ВСт3кп2-1 ТУ14-1-3023-80	5		21113								0,1		0,1					
	Итого		6										0,1		0,1					
Всего профиля			7	112140									0,1		0,1					
Сталь листовая рифленая ГОСТ 8568-77*	ВСт3кп2 ГОСТ 380-71*	Лист ромб. 4-пг. 4,0-1800×1800 / Лист 4 ВСт3кп2 ГОСТ 8568-77*	8		71315								0,7		0,7					
	Итого		9	112140									0,7		0,7					
Всего профиля			10										0,7		0,7					

Типовой проект разработан в соответствии с действующими нормами и правилами.

Гл. инженер проекта /Лялюк/

Проект разработан в традиционных строительных конструкциях без применения научно-технических достижений в отличительных решениях.

Главный инженер проекта /Лялюк/

Привязан

Инв. №

ТП 902-1-84.84—КМ

Нач. отд.	Шейка		
Н. контр.	Власенко		
Рук. гр.	Боровик		
Ст. инж.	Шмакин		
Инж.	Мирончикова		

Канализационная насосная станция производительностью 400-2800 м³/ч напором 30-40 м с решетками-дробилками

Стадия	Лист	Листов
Р	1	5

Общие данные (начало)

Госстрой СССР Союзводоканалпроект Харьковский филиал Водоканалпроект

Инв. № подл. | Подпись и дата | Взам. инв. №

Техническая спецификация металла. (окончание)

Вид профиля и ГОСТ, ТУ	Марка металла и ГОСТ	Обозначение и размер профиля, мм	№ п.п.	Код: Марки металла	Код: Вида профиля	Код: размера профиля	Количество шт	Длина, мм	Масса металла по элементам конструкции, т: лестницы зданий (код элемента конструкций)	площадки зданий	ограждения лестниц и площадок		Общая масса, т	Масса потребности в металле по кварталам, т: I	II	III	IV	Заполняется ВЦ
									526242	526243	526244							
Сталь листовая горячекатанная ГОСТ 19903-74	В Ст.3 кп 2-1 ТУ14-1-3023-80	Лист 6 ГОСТ 19903-74 / В Ст.3 кп2-1 ТУ14-1-3023-80	11		71110					0,1			0,1					
		Лист 10 ГОСТ 19903-74 / В Ст.3 кп2-1 ТУ14-1-3023-80	12		71110					0,1			0,1					
	Итого		13	11240						0,2			0,2					
Всего профиля			14							0,2			0,2					
Сталь полосовая ГОСТ 103-76	В Ст.3 кп 2 ГОСТ 535-79	Полоса 6-6×50 ГОСТ 103-76 / В Ст.3 кп2 ГОСТ 535-79	15		13110					0,1			0,1					
	Итого		16	11240						0,1			0,1					
Всего профиля			17							0,1			0,1					
Болты ГОСТ 7798-70*	В Ст3 кп2 ГОСТ 380-71*	Болт М12×45,58 ГОСТ 7798-70*	18							0,01			0,01					
	Итого		19	11240						0,01			0,01					
Всего профиля			20							0,01			0,01					
Итого масса металла			21							1,6			1,6					
Лестницы и ограждения	В Ст3 кп2 ГОСТ 380-71*		22	11240					0,5		0,2		0,7					
Всего масса металла			23						0,5	1,6	0,2		2,3					
В том числе по маркам	В Ст3 кп 2-1		24	11240						0,8			0,8					
	В Ст 3 кп2		25	11240					0,5	0,8	0,2		1,5					

Общие указания

1. Разработку чертежей металлоконструкций производить согласно СНиП II-23-81 „Стальные конструкции. Нормы проектирования."
2. Соединение стальных элементов предусматривать ручной электродуговой сваркой.
3. Все сварные швы выполняются электродами типа Э42 и Э42А по ГОСТ 9467-75.
4. Предусмотреть антикоррозийную защиту металлоконструкций: произвести очистку поверхности стальных конструкций по требованиям ГОСТа 9402-80 четвертой степени и окраску лакокрасочными материалами группы I согласно СНиП II-28-73* изд. 1980г „Защита строительных конструкций от коррозии Нормы проектирования."

Ведомость металлоконструкций по видам профилей

Наименование конструкций по номенклатуре Прейскуранта № 01-09	Позиции по Прейскуранту № 01-09	№ п.п.	Код конструкций	Масса конструкций, т: Всего стали повышенной прочности	по видам профилей стали: балки и швеллеры	крупносортная сталь	Среднесортная сталь	мелкосортная сталь	толстолистовая сталь	тонколистовая сталь	гнутые и гнутосварные	прочие	Всего	Количество, шт	Серия типовых конструкций
1	2	3	4	5	6	7	8	9	10	11	12	13	14	15	16
лестницы зданий		1	526242			0,1				0,2	0,2		0,5		1,459-2 вып. 1
Площадки зданий		2	526243		0,5	0,1	0,1		0,9				1,6		
Ограждения лестниц и площадок		3	526244					0,05			0,15		0,2		1,459-2 вып 2
Итого		4			0,5	0,2	0,1	0,05	0,9	0,2	0,35		2,3		

Привязан	Нач отд	Шейко		ТП 902-1-84.84-КМ	
	Н. констр.	Власенко		канализационная насосная станция производительно стью 400-2000 м³/ч напором 30-40 м с решетками-дробилками	Стадия: Р; Лист: 2; Листов:
	Рук гр	Боровик		Общие данные (окончание)	Госстрой СССР Союзводоканалпроект Харьковский Водоканалпроект
	Ст инж	Шмондий			
Инв. №	Инж	Мирошникова			

Альбом IV

Типовой проект 902-1-84.84

Схема расположения лестниц и лестничных площадок

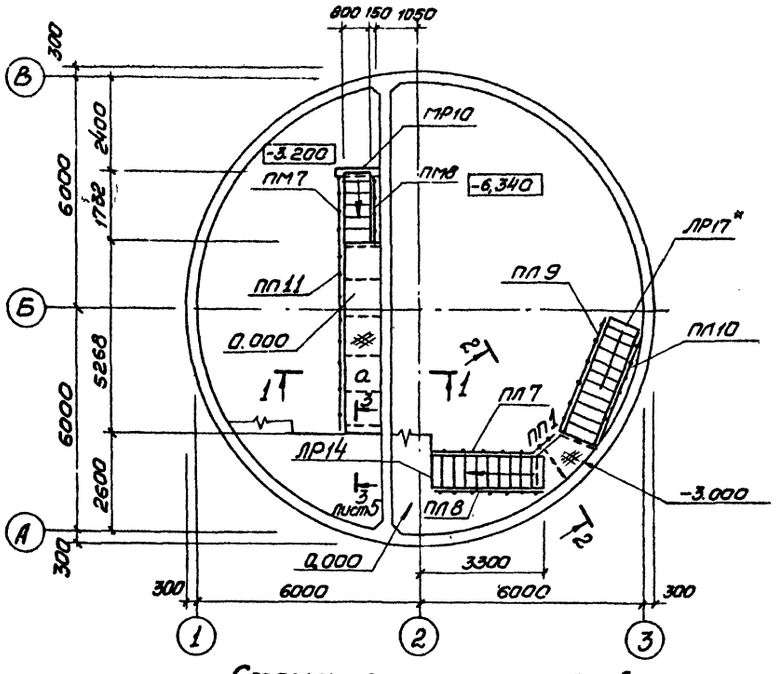

Схема расположения металлических щитов в помещении решеток

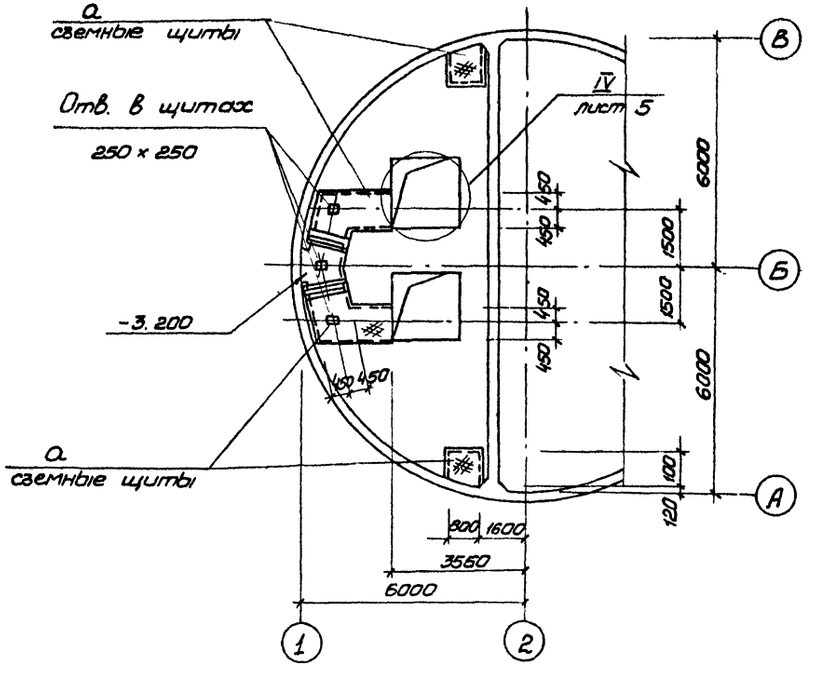

Схема расположения балок площадок на отм. 0.000 и -3.000

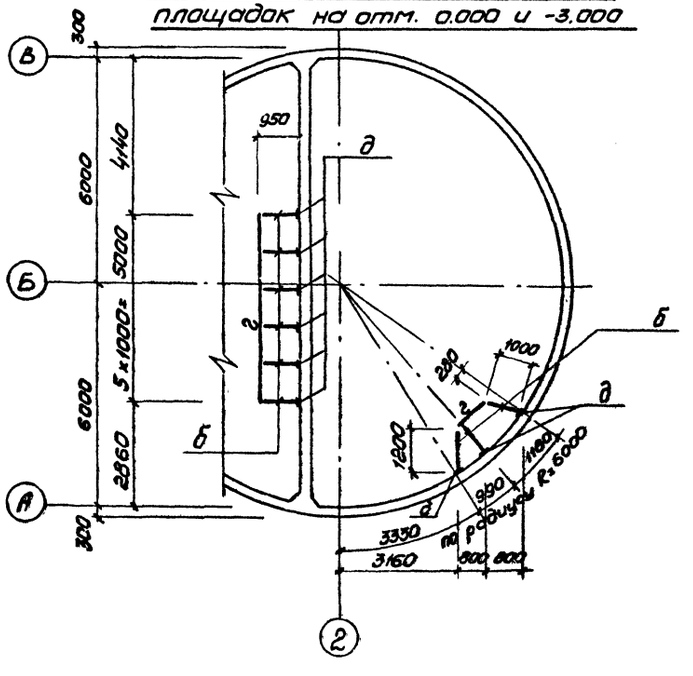

1-1, 2-2

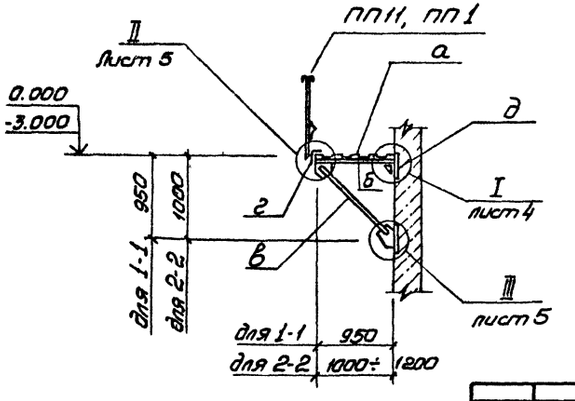

Согласовано:
Отд ВПК-2 Нарышкина
Взам. инв. №
Подпись и дата
Инв. № подл.

Нач. отд.	Шейко			ТП 902-1-84.84 - КМ
Н. контр.	Власенко			
Рук. гр.	Боровик			
Ст. инж.	Штанько			
Инж.	Мирошникова			

Привязан

Канализационная насосная станция производительностью 400-12000 м³/ч напором 30-40 м с решетками-дробилками

Схема расположения лестниц и лестничных площадок. Разрезы 1-1, 2-2

Стадия	Лист	Листов
Р	3	

Центр. ССР Союзводоканалпроект Харьковский Водоканалпроект

Альбом IV

Типовой проект 902-1-84.84

Согласовано:
Гипрокоммунэнергомонтаж

Инв.№ подл. | Подпись и дата | Взам. инв.№ | Инв.№ дубл. | Подпись и дата

Схема узлов лестницы с отм. -3.200 на отм. 0.000

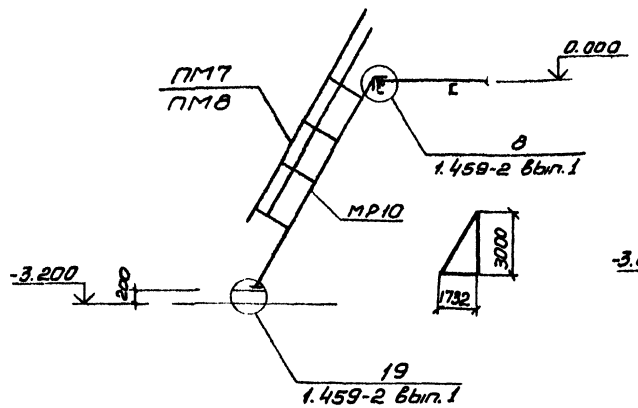

Схема узлов лестницы с отм. -3.000 на отм. 0.000

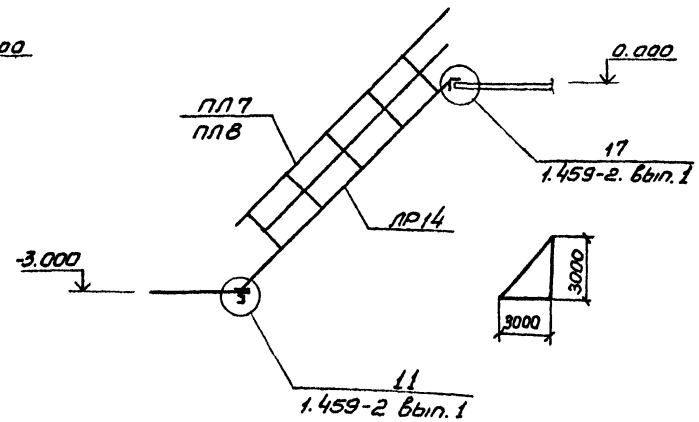

Схема узлов лестницы с отм. -6.340 на отм. -3.000

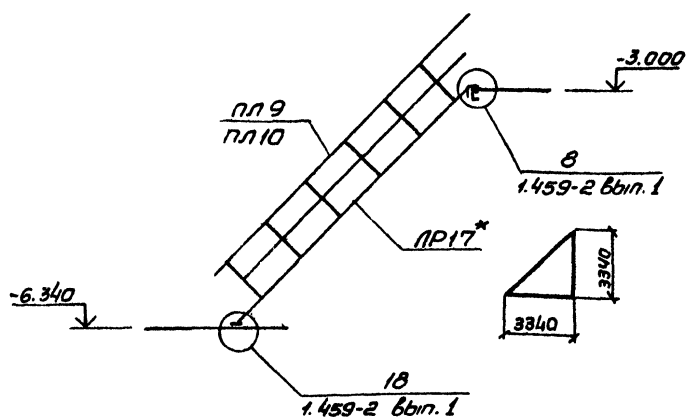

2 - 2

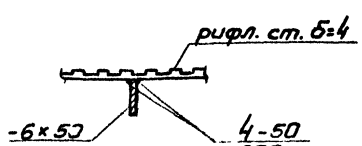

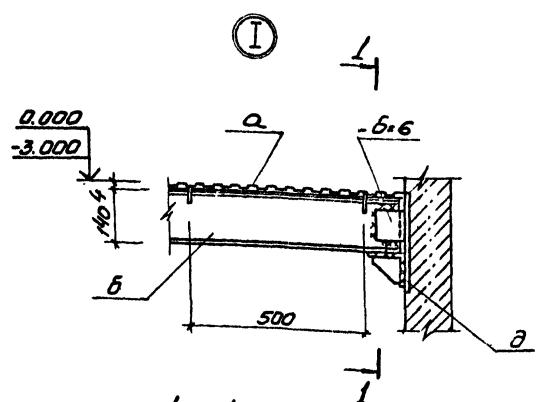

1 - 1

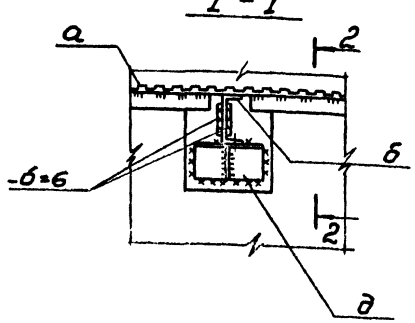

Ведомость элементов

Марка	Сечение: Эскиз	Поз	Состав	Опорные усилия: M тс.м	N тс	Q тс	Группа конструкций	Марка металла	Примечания
а		1	Рифл. ст б=4	конструктивно			4	Сталь ВСт 3кп 2-1. ТУ14-1-3023-80	
		2	-6х50						
б		1	С14	конструктивно					
		2	-б=6						
		3	-б=10						
		4	М12						
в		1	С14	конструктивно					
		2	-б=10						
		3	М12						
г	Г		∠100х8	конструктивно					
д		1	∠100х8	конструктивно					
		2	-б=6						
		3	М=12						
е	С		С12	конструктивно					
МР10	1.459-2		Вып.1 л.24						
ЛР14	1.459-2		Вып. 1 л.17						
ЛР17*	1.459-2		Вып 1л. 18						Укоротить на 260 мм
ПМ7	1.459-2		Вып 2л.57						
ПМ8	1.459-2		Вып. 2л.57						
ПЛ7	1.459-2		Вып. 2л.45						
ПЛ8	1.459-2		Вып. 2л.45						
ПЛ9	1.459-2		Вып. 2л.46						
ПЛ10	1.459-2		Вып. 2л.46						
ПП1	1.459-2		Вып. 2л.75						
ПП11	1.459-2		Вып. 2л.78						

Привязан

Инв.№

Нач отд	Шейко	
Н контр	Власенко	
Рук гр	Боровик	
Ст инж	Шмандий	
Инж	Мишишлов	

ТП 902-1-84.84-КМ

Климатизационная насосная станция производительностью 400-2000 м³/ч напором 30-40м с решетками-дробилками

Стадия	Лист	Листов
Р	4	

Схемы узлов лестниц. Узел I

Госстрой СССР Союзводоканалниипроект Харьковский Водоканалпроект

Альбом IV

Типовой проект 902-1-84.84

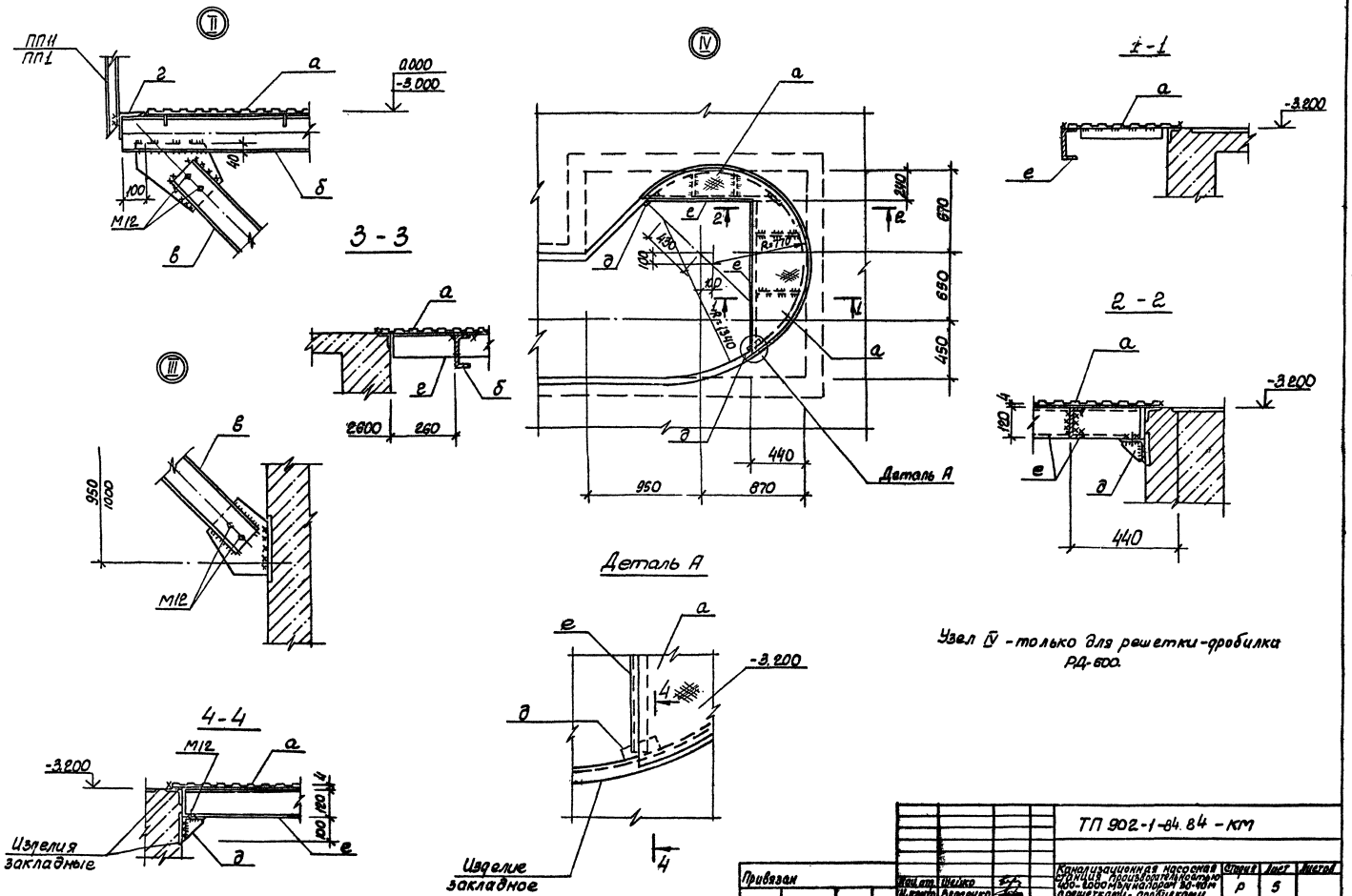

Узел IV - только для решетки-дробилки РД-600.

Привязан			ТП 902-1-84.84 - КМ		
	Нач.отд.	Шейко	Канализационная насосная станция производительностью 400-2000 м³/ч на пром 30-40 м с решетками-дробилками	Стадия	Лист	Листов
	Н.контр.	Власенко		Р	5	
	Рук.гр.	Баравик				
	Ст.инж.	Ермакова	Узлы II ÷ IV. Разрез 3-3	Состоргсвер Союзводоканалпроект Ленинградский		

Согласовано:

Инв.№ подл. | Подпись и дата | Взам.инв.№

Отпечатано
в Новосибирском филиале ЦИТП
630064 г. Новосибирск пр. Карла Маркса 1
Выдано в печать „12" VII 1984 г.
Заказ Т-1924 Тираж

gost.e-ecolog.ru