ТИПОВОЙ ПРОЕКТ

А-II, III, IV-300-326.86

СКЛАД МАТЕРИАЛОВ В ПОДВАЛЕ ИНЖЕНЕРНОГО КОРПУСА (ВАРИАНТ ДЛЯ ВОДОНАСЫЩЕННЫХ ГРУНТОВ)

АЛЬБОМ 5

РАБОЧИЕ ЧЕРТЕЖИ ИЗДЕЛИЙ

СФ 748-04

				Привязан	
Инв. №					

gost.e-ecolog.ru

пров. Олекулов 04.12.87г

коп. Гаврц

ТИПОВОЙ ПРОЕКТ

А-II, III, IV-300-326.86

СКЛАД МАТЕРИАЛОВ В ПОДВАЛЕ ИНЖЕНЕРНОГО КОРПУСА (ВАРИАНТ ДЛЯ ВОДОНАСЫЩЕННЫХ ГРУНТОВ)

АЛЬБОМ 5

РАБОЧИЕ ЧЕРТЕЖИ ИЗДЕЛИЙ

Утвержден
Госстроем СССР
протокол от 19.08.86 №42
Введен в действие приказом
Волжского отделения Госхимпроект
от 23.09.86г. № 323

Разработан
Волжским отделением
института «ГОСХИМПРОЕКТ»

Главный инженер подпись А. Талызов
Главный инженер проекта подпись Г. Шелудько

				Привязан	
Инв. №					

СФ 748-04 2

пров. Очеткова 04.12.87г. коп. Габра

Типовой проект А-II, III, IV-300-326.86
Альбом 5

Содержание (Начало)

Обозначение	Наименование	Стр.
А-II, III, IV-300-326.86	Содержание	2-3
КЖИ-ТУ	Технические условия	4
КЖИ 100	Каркас пространственный КП (КП 200÷КП202	5
КЖИ 101	Каркас пространственный КП (КП 203÷ КП 208	6
КЖИ 102	Каркас пространственный КП (КП 227÷ КП-229)	7
КЖИ 103	Каркас пространственный КП (КП 209÷ КП-223,	
	КП-225, КП-226, КП-231).	8-9
КЖИ 103СБ	Каркас пространственный КП (КП 209÷ КП 223	
	КП-225, КП-226, КП-231. Сборочный чертеж.	10-11
КЖИ 200	Каркас плоский КР (КР 100÷ КР 104)	12
КЖИ 201	Каркас плоский КР (КР 105÷ КР 109; КР 165).	13
КЖИ 202	Каркас плоский КР (КР 110÷ КР 114).	14
КЖИ 203	Каркас плоский КР (КР 115÷ КР 120).	15
КЖИ 204	Каркас плоский КР (КР 121÷ КР 133).	16-17
КЖИ 204СБ	Каркас плоский КР (КР 121÷ КР 133).	18
	Сборочный чертеж	
КЖИ 205	Каркас плоский КР (КР 134; КР 135; КР 164)	19
КЖИ 206	Каркас плоский КР (КР 136÷ КР 147)	20
КЖИ 207	Каркас плоский КР (КР 142÷ КР 154).	21-22
КЖ 207СБ	Каркас плоский КР (КР 142÷ КР 154).	23
	Сборочный чертеж	
КЖИ 208	Каркас плоский КР (КР 155÷ КР 163).	24
КЖ 208СБ	Каркас плоский КР (КР 155÷ КР 163).	25
	Сборочный чертеж	
КЖИ 209	Каркас плоский КР (КР 166÷ КР 168;	26
	КР 170÷ КР 172).	
КЖИ 210	Каркас плоский КР (КР-169; КР-173, КР-174;	
	КР 185÷ КР-187, КР-176, КР-177, КР-179, КР-180)	27,28
КЖИ 210СБ	Каркас плоский КР (КР-169, КР-173, КР-174, КР-185÷	
	КР-187, КР-176, КР-177, КР-179, КР-180) Сборочный чертеж.	29

Обозначение	Наименование	Стр.
А-II, III, IV-300-326.86 КЖИ. 211	Каркас плоский КР (КР 182÷ КР 184);	30
КЖИ 212	Каркас плоский КР (КР 188÷ КР 199).	31-32
КЖИ 212 СБ	Каркас плоский КР (КР 188÷ КР 199)	33
	Сборочный чертеж	
КЖИ 213	Каркас плоский КР (КР 200÷ КР 211)	34
КЖИ 213 СБ	Каркас плоский КР (КР 200÷ КР 211).	35
	Сборочный чертеж	
КЖИ 214	Каркас плоский КР (КР 212÷ КР 224).	36-37
КЖИ 214СБ	Каркас плоский КР (КР 212÷ КР 224)	38
	Сборочный чертеж	
КЖИ 215	Каркас плоский КР (КР 225÷ КР 236).	39
КЖИ 215 СБ	Каркас плоский КР (КР 225÷ КР 236)	40
	Сборочный чертеж	
КЖИ 216	Каркас плоский КР (КР 237÷ КР 242).	41
КЖИ 217	Каркас плоский КР (КР 243÷ КР 245)	42
КЖИ 300	Сетка арматурная С (С 200÷ С 202).	43
КЖИ 301	Сетка арматурная С (С 203÷ С 206).	44
КЖИ 302	Сетка арматурная С (С 207÷ С 224).	45-46
КЖИ 302 СБ	Сетка арматурная С (С 207÷ С 224).	47
	Сборочный чертеж	
КЖИ 303	Сетка арматурная С (С 225÷ С 234).	48
КЖИ 303 СБ	Сетка арматурная С (С 225÷ С 234)	49
	Сборочный чертеж	
КЖИ 304	Сетка арматурная С (С 235÷ С 237;	
	С 253÷ С 255, С 283; С 284).	50
КЖИ 305	Сетка арматурная С (С 238÷ С 240;	51
	С 259÷ С 261; С 288÷ С 290).	
КЖИ 306	Сетка арматурная С (С 247÷ С 246).	52
КЖИ 307	Сетка арматурная С (С 247÷ С 249,	
	С 256÷ С 258, С 285÷ С 287)	53

Инв. № подл. | Подпись и дата | Взам. инв. №

Типовой проект А-II, III, IV-300.326.86
Альбом 5

Содержание (окончание)

Обозначение	Наименование	Стр.
А-II; III; IV-300 КЖИ 308	Сетка арматурная С(С262 ÷ С264)	54
КЖИ 309	Сетка арматурная С(С265 ÷ С270).	55
КЖИ 310	Сетка арматурная С(С277 ÷ С282,	
	С291 ÷ С293).	56
КЖИ 310СБ	Сетка арматурная С(С277 ÷ С282,	
	С291 ÷ 293). Сборочный чертеж.	57
КЖИ 311	Сетка арматурная С(С294 ÷ С297).	58
КЖИ 312	Сетка арматурная С(С298 ÷ С304).	59
КЖИ 313	Сетка арматурная С(305 ÷ С324).	60-61
КЖИ 313СБ	Сетка арматурная С(С305 ÷ С324).	62
	Сборочный чертеж	
КЖИ 314	Сетка арматурная С(С325 ÷ С328).	63
КЖИ 315	Сетка арматурная С(С329 ÷ С333)	64
КЖИ 316	Сетка арматурная С(С334 ÷ С337)	65
КЖИ 500	Изделие закладное МН (МН-1)	66
КЖИ 501	Изделие закладное МН (МН-2)	67
КЖИ 502	Изделие закладное МН(МН-3, МН-7, МН-8)	68
КЖИ 503	Изделие закладное МН(МН-4, МН-5)	69
КЖИ 504	Изделие закладное МН (МН-6)	69
КЖИ 505	Изделие закладное МН	
	(МН-9, МН-10; МН-14 ÷ МН-17)	70
КЖИ 506	Изделие соединительное МС (МС-5)	71
КЖИ 507	Изделие соединительное МС (МС-3)	71
КЖИ 508	Изделие соединительное МС(МС-6 ÷ МС-9)	72
КЖИ 509	Металлическая рубашка МР-1	73
КЖИ 510	Щит ЩМ-1	74
АРИ 511	Металлическая решетка Р-1	75
КЖИ 512	Изделие соединительное МС (МС-4)	76
КЖИ 513	Изделие закладное МН (МН-12)	76

Обозначение	Наименование	Стр.
А-II III IV-300 КЖИ 514	Решетка жалюзийная	77,78

ВЗАМ. ИНВ. №
ПОДПИСЬ И ДАТА
ИНВ. № ПОДЛ.

пров. Онекумов 04.12.87г. коп. Гавр

Альбом 5

1. Настоящий альбом содержит рабочие чертежи арматурных изделий, железобетонных изделий, закладных и соединительных элементов, металлических щитов перекрытия каналов. Размеры арматурных изделий даны по осям и торцам стержней.
3. Сетки и каркасы изготовить путем соединения контактной точечной сваркой всех мест пересечения стержней.
4. Сварку плоских каркасов в пространственные производить на стенде. Соединения стержней в местах пересечений выполнить контактно-точечной сваркой сварочными клещами.
5. При изготовлении закладных элементов сварку тавровых и нахлесточных соединений отдельных стержней с плоским элементом выполнять автоматической сваркой под слоем флюса или контактной рельефной сваркой в соответствии с ГОСТ 19292-73. Сварные соединения элементов из прокатной стали выполнять ручной дуговой сваркой в соответствии с ГОСТ 5264-80.
6. При отсутствии необходимого сварочного оборудования крестообразные, стыковые, тавровые и нахлесточные соединения допускается выполнять в заводских условиях дуговой сваркой с учетом требований инструкции СН 393-78. Нахлесточные соединения стержней замкнутых каркасов выполнять согласно СН 393-78, таблица I, тип шва 13.
7. Требования к технологии сварки соединений арматуры и стальных изделий и оценка их качества должны соответствовать ГОСТ 10922-75.
8. Каждое готовое арматурное и закладное изделие должно быть принято техническим контролем и иметь бирку с указанием его марки.
9. Закладные и соединительные элементы, стальные изделия на заводе-изготовителе должны быть покрыты грунтом ГФ-021 ТУ 6-10-1642-77.

Нач. отд.	Даниленко	Подпись		А-II, III, IV-300-326.86 -КЖИ. ТО
Гл. спец.	Крадинова	-"-		
Рук. гр.	Коробкин	-"-		Технические условия
Ст. инж.	Нефедов	-"-		
Исполн.	Недожогина	-"-		
Провер.	Конщина	-"-		
Н. контр.	Крадинова	-"-		

Стадия	Лист	Листов
РП.		1

ГОССТРОЙ СССР
ГОСХИМПРОЕКТ
Волжское отделение

Инв. № подл. | Подпись и дата | Взам. инв. №

пров. Опекунов 04.12.87г коп. Забр

Альбом 5

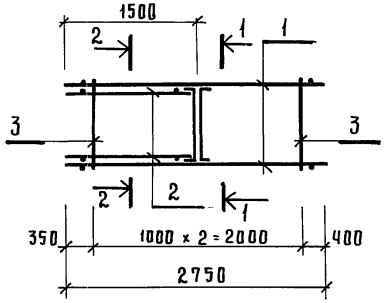

1-1

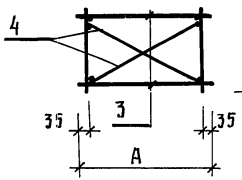

2 - 2

поз. 4

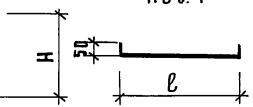

Формат	Зона	Поз.	Обозначение	Наименование	Кол. на исп. -	-01	-02	Примеч.
				Документация				
А3			А-II, III, IV-300 КЖИ 000 ТУ	Технические условия				
				Сборочные единицы				
А3		1	А-II, III, IV-300 КЖИ. 217	Каркас плоский КР-243	9			
А3			-01	КР-244		9		
А3			-02	КР-245			7	
А4		2	У-01-01/80 вып. 4	КР-51	6			
А4			то же	КР-53		6		
А4			"	КР-54			4	
				Детали				
				Стержень арматурный				
				ГОСТ 5781-82				
Б4		3	А-II, III, IV-300 КЖИ-600	ф 8 А I ℓ = 1470	6	6		0.58
Б4			-01	ф 8 А I ℓ = 1170			6	0.46
Б4		4	-02	ф 12 А I ℓ = 1710	2			1.52
Б4			-03	ф 12 А I ℓ = 1660		2		1.47
Б4			-02	ф 12 А I ℓ = 1370			2	1.22

Рис. 1

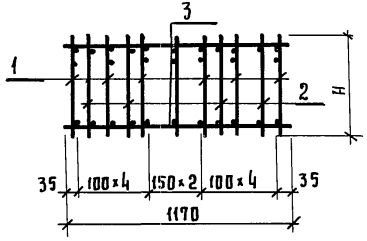

Рис. 2

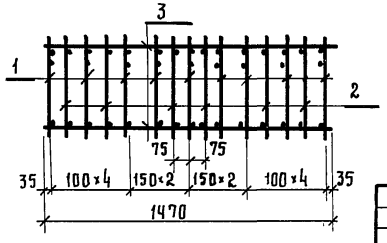

Обозначение	Марка	Рис	П	Размеры, мм A	H	ℓ	Масса, кг.
А-II, III, IV-300 КЖИ 100	КП-200	2	4	1470	960	1610	301,1
-01	КП-201	2	4	1470	860	1560	275.5
-02	КП-202	1	2	1170	810	1270	205.9

Привязан

Инв. №

Нач. отд.	Даниленко	Подпись	
Гл. спец.	Крадинова	-"-	
Рук. гр.	Коробкин	-"-	
Ст. инж.	Нефедов	-"-	
Исполн.	Симонова	-"-	
Провер.	Россиева	-"-	
Н. контр.	Крадинова	-"-	

А-II, III, IV-300-326.86 - КЖИ. 100

Каркас пространственный КП (КП 200 ÷ КП-202)

Стадия	Масса	Масштаб
РП	см. табл.	
Лист	Листов 1	

Госстрой СССР
ГОСХИМПРОЕКТ
Волжское отделение

СФ 748-04 6

Инв. № подл. | Подпись и дата | Взам. инв. №

пров. Опекунов 04.12.87г коп. Гавр

Альбом 5

1-1

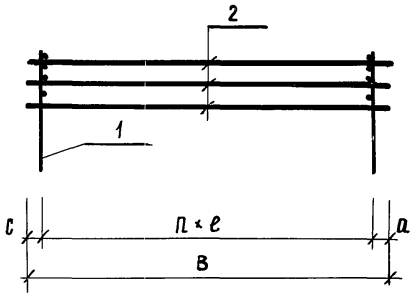

Рис. 1

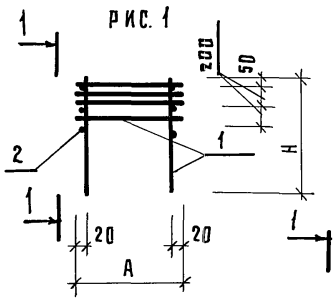

Рис. 2

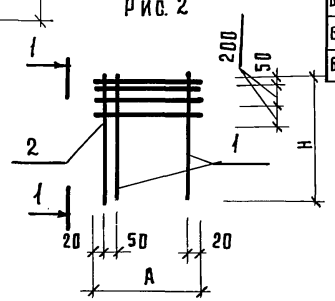

Формат	Зона	Поз.	Обозначение	Наименование	Количество на исполнен. —	01	02	03	04	05	Примечан. кр.
				Документация							
А3			А-II, III-IV-300 -КЖИ.ТУ	Технические условия							
				Сборочные единицы							
А4		1	У-01-01/80 вып. 4	Каркас плоский КР 55	17						
А4			то же	КР 56		17					
А4			"	КР 57			17				
А4			"	КР 58				25			
А4			"	КР 59					25		
А4			"	КР 60						25	
				Детали							
				Стержень арматурный							
				ГОСТ 5781-82							
Б4		2	А-II; III; IV-300 КЖИ. 601	ф6БI ℓ = 3350	6	6	6				0.74
Б4			-01	ф6АI ℓ = 2430				6			0.54
Б4			-02	ф6АI ℓ = 2480					6		0.55
Б4			-03	ф6АI ℓ = 2530						6	0.56

Обозначение	Ма1	Рис	n	Размеры, мм A	B	H	ℓ	c	a	Масса кг.
А-II, III, IV-300 КЖИ.101	КП-203	1	16	420	3350	1000	200	75	75	49.5
-01	КП-204	1	16	370	3350	900	200	75	75	38.4
-02	КП-205	1	16	320	3350	850	200	75	75	35.0
-03	КП-206	2	24	420	2430	1000	100	15	15	105.7
-04	КП-207	2	24	370	2480	900	100	40	40	95.8
-05	КП-208	2	24	320	2530	850	100	15	15	85.9

Привязан.

Инв. №

Нач.отд.	Даниленко	Подпись
Гл. спец.	Крадинова	-"-
Рук.гр.	Коробкин	-"-
Ст. инж.	Нефедов	-"-
Исполн.	Симонова	-"-
Провер.	Россиева	-"-
Н.контр.	Крадинова	-"-

А-II, III, IV-300-326.86 -КЖИ.101

Каркас пространственный КП (КП-203 ÷ КП-208)

Стадия	Масса	Масшт.
РП	см. табл.	
Лист	Листов 1	

Госстрой СССР
ГОСХИМПРОЕКТ
Волжское отделение

Инв. № подл. | Подп. и дата | Взам. инв. №

сф 748-04 7

пров. Очекулов 04.12.87г коп. Гаврт

Альбом 5

Рис. 1

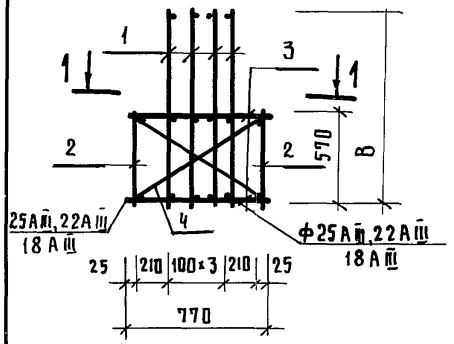

Рис. 2

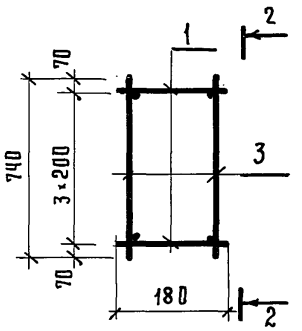

1-1

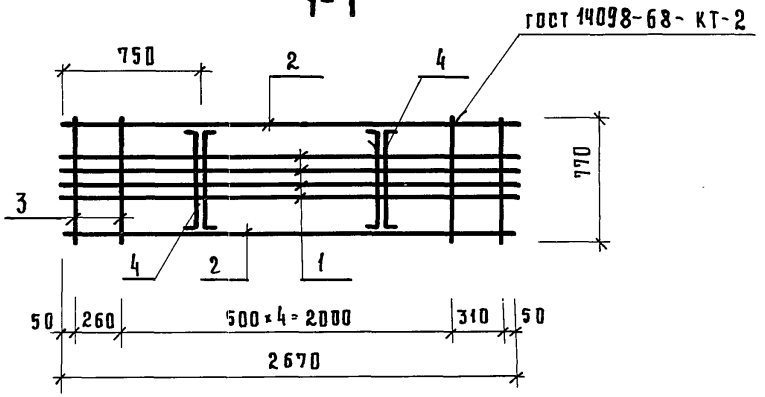

2 - 2

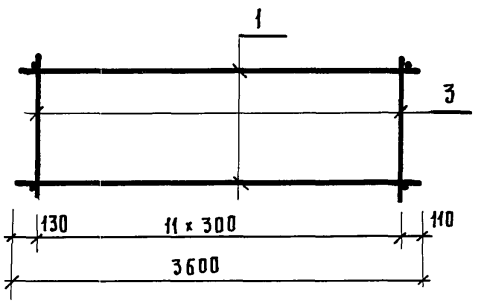

Обозначение	Марка	Рис.	В	Масса кг.
А-II, III, IV-300 - КЖИ 102	КП-227	1	1030	195.6
-01	КП-228	1	930	146.7
-02	КП-229	1	870	86.7
-03	КП-230	2	-	51.4

Формат	Зона	Поз.	Обозначение	Наименование	Кол. на исполн. -	01	02	03	Примеч.
				Документация					
А3			А-II, III, IV-300 - КЖИ.ТУ	Технические условия					
				Сборочные единицы					
А3		1	А, II, III, IV-300 - КЖИ. 216	Каркас плоский КР-237	4				
А3			-02	То же КР-239		4			
А3			-04	" КР-241			4		
А3		2	-01	" КР-238	2				
А3			-03	" КР-240		2			
А3			-05	" КР-242			2		
А3			У-01-01/80 вып.5	" КР-68				4	
				Детали					
				Стержень арматурный					
				ГОСТ 5781-82					
Б4		3	А-II, III, IV-300 - КЖИ.602	Ф 8 АI l = 770	14				0.3 кг
Б4			-01	Ф 6 АI l = 770		14	14		0.11 кг.
Б4			-02	Ф 6 АI l = 740				24	0.16 кг.
Б4		4	-03	Ф 12 АI l = 950	4	4	4		0.84 кг.

Нач.отд.	Даниленко	Подпись	
Гл.спец.	Крадинова	-"-	
Рук.гр.	Коробкин	-"-	
Ст.инж.	Нефедов	-"-	
Исполн.	Антипова	-"-	
Провер.	Россиева	-"-	
Н.контр.	Крадинова	-"-	

А-II, III, IV-300-326.86 - КЖИ. 102

Каркас пространственный КП (КП-227 ÷ КП-229; КП-230).

Стадия	Масса	Масштаб
РП	см. табл.	
Лист	Листов 1	

ГОССТРОЙ СССР
ГОСХИМПРОЕКТ
Волжское отделение

Инв. № подл. | Подпись и дата | Взам. инв. №

пров. Оксунов 04.12.87г

коп. Гавру

Альбом 5

Формат	Зона	Поз	Обозначение	Наименование	Количество на исполнение: -	01	02	03	04	05	06	07	08	09	10	11	12	13	14	15	16	17			Примеч.
				Документация																					
А3			А-II, III, IV-300 -КЖИ. 103.СБ	Сборочный чертеж																					
А3			А-II, III, IV-300 -КЖИ. ТУ	Технические условия																					
				Сборочные единицы																					
А3		1	А-II, III, IV-300 -КЖИ.214	Каркас плоский КР-212	2																2				
А3			-01	То же КР-213		2																			
А3			-05	" КР-217			1												1	2					
А3			-06	" КР-218				1		2															
А3			-07	" КР-219					2																
А3			-КЖИ. 215	" КР-225							4														
А3			-01	" КР-226								4													
А3			-02	" КР-227									4												
А3			-06	" КР-231										1								1			
А3			-07	" КР-232											1	2									
А3																									
А3			-КЖИ.214-10	" КР-222													3								
А3			-11	" КР-223														3							
А3		2	-02	" КР-214	4																				
А3			-03	" КР-215																	4				
А3			-04	" КР-216		4																			
А3			-07	" КР-219			3																		
А3			-05	" КР-217					1										3	1					

Взам. инв. №

Подпись и дата

Инв. № подл.

Привязан

Инв. №

Нач. отд.	Даниленко	Подп.
Гл. спец.	Крадинова	"
Рук. гр.	Коробкин	"
Инженер	Недожогина	"
Исполн.	Антипова	"
Провер.	Нефедов	"
Н. контр.	Крадинова	"

А-II, III, IV-300-326.86 -КЖИ. 103

Каркас пространственный КП (КП-209÷КП-223, КП 225, КП-226, КП-231)

Стадия	Лист	Листов
РП	1	2

ГОССТРОЙ СССР
ГОСХИМПРОЕКТ
Волжское отделение

СФ 748-04 9

пров: Опекунов 08.12.87г. контр. Швед

Альбом 5

Формат	Зона	Поз.	Обозначение	Наименование	Количество на исполнение																				Примечан.
					–	01	02	03	04	05	06	07	08	09	10	11	12	13	14	15	16	17			
А3		2	А-II, III, IV-300 -КЖИ. 214 -06	Каркас плоский КР-218				3		1															
А3			-КЖИ. 215 -03	То же КР-228							1														
А3			-04	" КР-229								1													
А3			-05	" КР-230									1												
А3			-08	" КР-233										1											
А3			-06	" КР-231																		1			
А3			-07	" КР-232											1										
А3		3	-КЖИ. 214 -08	" КР-220			2																		
А3			-12	" КР-224															2						
А3			-09	" КР-221				2																	
А3			-КЖИ. 215 -09	" КР-234										2											
А3			-11	" КР-236																		2			
А3			-10	" КР-235											2										
				Детали																					
				Стержень арматурный																					
				ГОСТ 5781-82																					
Б4		4	А-II, III, IV-300 -КЖИ 658	Ф12 А III ℓ=770	20	20															20				0.7 кг.
Б4			-01	Ф10 А III ℓ=480			24		24										24	24					0,3 кг.
Б4			-02	Ф10 А III ℓ=380				24		24															0,2 кг.
Б4			-03	Ф12 А III ℓ=830							38	38	38												0,7 кг.
Б4			-04	Ф10 А III ℓ=800										24	24							24			0.5 кг.
Б4			-05	Ф10 А III ℓ=470												24									0,3 кг.
Б4			А-II, III, IV-300 -КЖИ. 659	Ф6 А I ℓ=280													14								0,1 кг.
			-01	Ф6 А I ℓ=180														14							0.04 кг.

Инв. № подл. | Подпись и дата | Взам. инв. №

А-II, III, IV-300-326.86 -КЖИ. 103

Лист 2

пров: [signature] 08.12.87г. контр. [signature]

Альбом 5

Рис.1

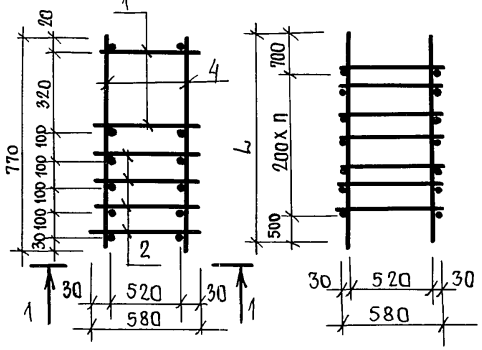

Рис.2

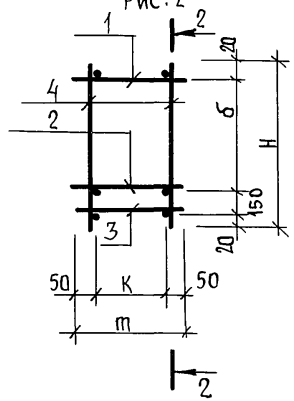

Рис.3

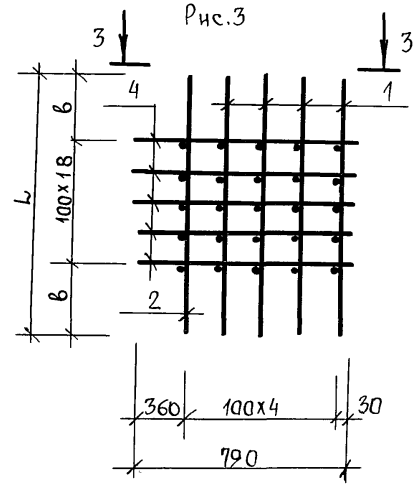

3-3

Рис.4

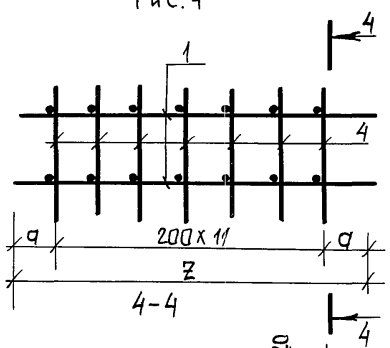

Рис.5

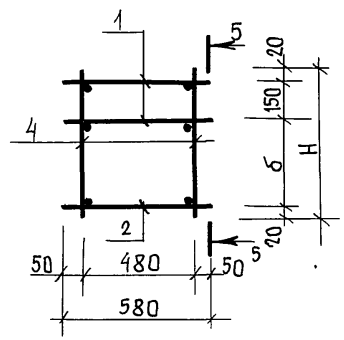

5-5

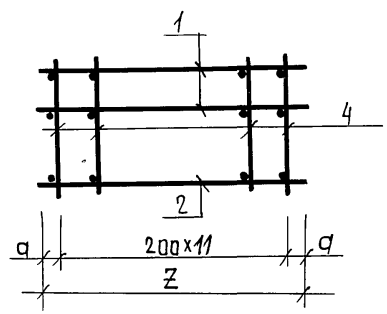

Рис.6

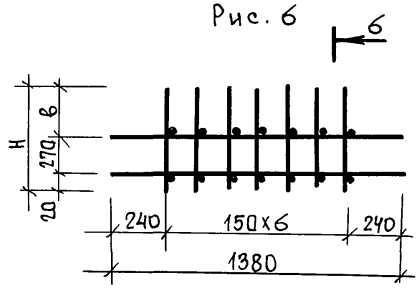

6-6

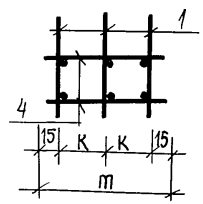

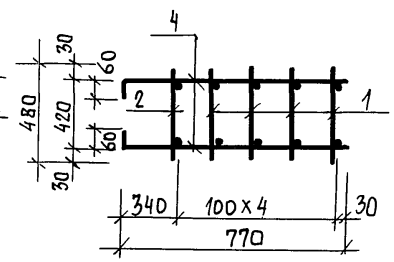

Привязан

Инв.№

Нач.отд.	Даниленко	Подп.	
Гл.спец.	Крадинова	"	
Рук.гр.	Коробкин	"	
Инженер	Недожогина	"	
Исполн.	Антипова	"	
Провер.	Нефедов	"	
Н.контр.	Крадинова	"	

А-II, III, IV-300-326.86 -КЖИ.103СБ

Каркас пространственный КП (КП-209÷КП-223, КП225, КП-226, КП-231) Сборочный чертеж

Стадия	Масса	Масшт.
РП	см. табл.	
Лист 1	Листов 2	

Госстрой СССР ГОСХИМПРОЕКТ волжское отделение

СФ748-04 11

Взам.инв.№ | Подпись и дата | Инв.№ подл.

Пров. Арекулов 08.12.87

Коп.

Альбом 5

Обозначение	Марка	Рис.	n	Размеры, мм								Масса кг
				а	б	в	к	т	н	L	z	
А-II,III,IV-300 КЖИ.103	КП-209	1	9	—	—	—	—	—	—	3000	—	147,6
-01	КП-210	1	9	—	—	—	—	—	—	2800	—	89,2
-02	КП-212	2	—	290	290	—	480	580	680	—	2780	77,0
-03	КП-213	2	—	190	190	—	480	580	580	—	2580	57,6
-04	КП-215	5	—	290	290	—	—	—	480	—	2780	47,8
-05	КП-216	5	—	190	190	—	—	—	380	—	2580	36,6
-06	КП-218	3	—	—	—	100	—	—	—	3200	—	150,6
-07	КП-219	3	—	—	—	560	—	—	—	2920	—	115,0
-08	КП-220	3	—	—	—	450	—	—	—	2700	—	85.8
-09	КП-221	2	—	290	610	—	380	480	800	—	2780	48,6
-10	КП-222	2	—	190	610	—	380	480	800	—	2580	40,0
-11	КП-223	4	—	190	—	—	—	—	—	—	2580	26.0
-12	КП-225	6	—	—	—	300	125	280	590	—	—	13,1
-13	КП-226	6	—	—	—	200	75	180	490	—	—	9,3
-14	КП-214	2	—	290	290	—	480	580	680	—	2780	62,0
-15	КП-217	5	—	290	290	—	—	—	480	—	2780	40,2
-16	КП-211	1	9	—	—	—	—	—	—	3000	—	114,0
-17	КП-231	2	—	290	610	140	380	480	800	—	2780	41,2

Инв.№ подл. | Подп. и дата | Взам.инв.№

А-II.III.IV-300-326.86 -КЖИ.103СБ

Лист 2

Пров. Опекунов 08.12.87г. Коп. [signature]

Альбом 5

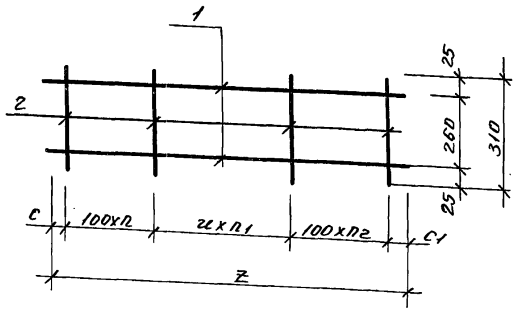

Формат	Зона	Поз.	Обозначение	Наименование	Количество на исполн. —	01	02	03	04		Примеч.
				Документация							
			А-II,III,IV-300 КЖИ.ТУ	Технические условия	X	X	X	X	X		
				Детали							
				Стержень арматурный							
				ГОСТ 5781-82							
Б.Ч.		1	А-II,III,IV-300 КЖИ.603	Ф8АIII ℓ=3620	2						1.4кг
Б.Ч.			-01	Ф8АIII ℓ=2200		2					0,9 кг
Б.Ч.			-02	Ф8АIII ℓ=2050			2				0.8кг
Б.Ч.			-03	Ф8АIII ℓ=980				2			0.4кг
Б.Ч.			-04	Ф8АIII ℓ=800					2		0,3 кг
Б.Ч.		2	-05	Ф8АIII ℓ=310	25	15	14	10	8		0,1кг

Обозначение		Марка	n	n1	n2	Размеры, мм. c	z	u	c1	Масса кг
А-II.III.IV-300	КЖИ.200	КР-100	9	6	9	310	3620	200	310	5,3
	-01	КР-101	9	5		250	2200	200	50	3,3
	-02	КР-102	9	4		300	2050	200	50	3,0
	-03	КР-103	3	4	2	40	980	100	40	1.8
	-04	КР-104	3	2	2	50	800	100	50	1.4

Инв.№ подл. | Подп. и дата | Взам.инв.№

Привязан

Инв.№

А-II,III,IV-300-326,86 -КЖИ.200

Нач.отд.	Даниленко	Подпись	
Гл.спец.	Крадинова	"	
Рук.гр.	Коробкин	"	
Ст.инж.	Коншина	"	
Исполн.	Гейсман	"	
Провер.	Росснева	"	
Н.контр.	Крадинова	"	

Каркас плоский КР (КР-100 ÷ КР-104)

Стадия	Масса	Масшт.
РП	см. табл.	
Лист	Листов 1	

Госстрой СССР ГОСХИМПРОЕКТ Волжское отделение

Пров. Оленумов 08.12.87г. Коп. [illegible]

Альбом 5

Рис.1

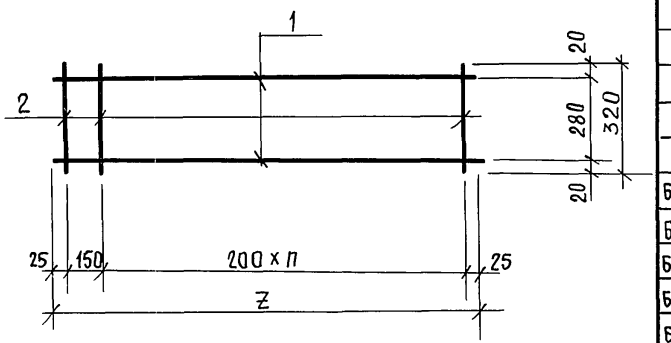

Рис.2

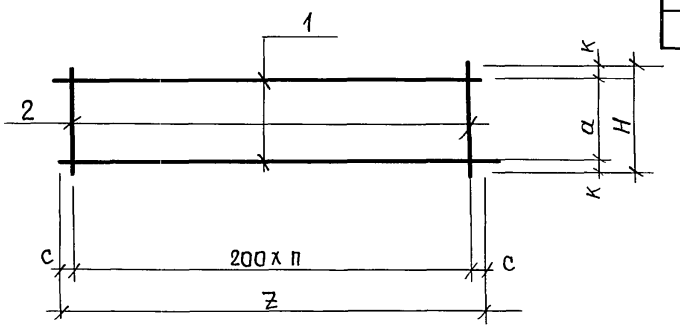

Форм	Зона	Поз.	Обозначение	Наименование	Количество на испол. —	01	02	03	04	05	Примеч.
				Документация							
			А-II, III, IV -300 КЖИ. ТУ	Технические условия	X	X	X	X	X	X	
				Детали							
				Стержень арматурный							
				ГОСТ 5781-82							
БЧ		1	А-II, III, IV -300 КЖИ. 604	Ф 8 А III ℓ= 3600	2						1,4 кг
БЧ			-01	Ф8 А III ℓ= 1050		2					0,4 кг
БЧ			-02	Ф8 А III ℓ= 800			2				0,3 кг
БЧ			-03	Ф 8 А III ℓ= 2250				2			0,9 кг
БЧ			-04	Ф 8 А III ℓ= 2000					2		0,8 кг
БЧ			-05	Ф 16 А III ℓ= 840						2	1,3 кг
БЧ		2	-06	Ф 6 А III ℓ= 320	19	6	5	12	11		0,1 кг
БЧ			-07	Ф8 А III ℓ= 600						5	0,2 кг

Обозначение	Марка	Рис.	п	Размеры, мм с	Z	к	а	Н	Масса, кг
А-II, III, IV -300 КЖИ. 201	КР-105	1	17	—	3600	—	—	—	4,7
-01	КР-106	2	5	25	1050	20	280	320	1,4
-02	КР-107	1	3	—	800	—	—	—	1,1
-03	КР-108	2	11	25	2250	20	280	320	3,0
-04	КР-109	1	9	—	2000	—	—	—	2,7
-05	КР-165	2	4	20	840	25	550	600	3,6

Инв № под | Подпись и дата | Взам инв №

Привязан

Инв. №

Нач.отд	Даниленко	Подп.	
Гл.спец.	Крадинова	"	
Рук.гр.	Коробкин	"	
Инж.	Антонова	"	
Исполн.	Харламова	"	
Провер.	Россиева	"	
Н.контр.	Крадинова	"	

А-II III IV-300 -326.86 -КЖИ. 201

Каркас плоский КР (КР-105÷КР-109) КР-165

Стадия	Масса	Масшт.
РП	см. табл.	
Лист	Листов 1	

Госстрой СССР ГОСХИМПРОЕКТ Волжское отделение

СФ 748-04 14

Пров. Сискулия 08.12.87г

Коп. Ерохин

Альбом 5

Рис. 1

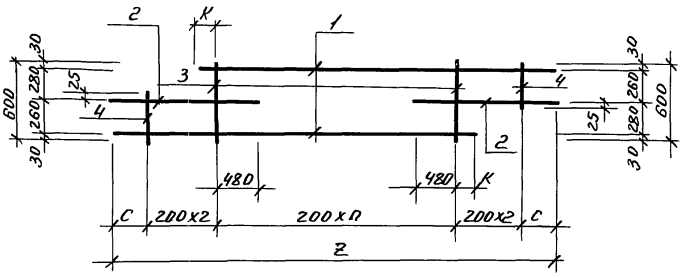

Рис. 2

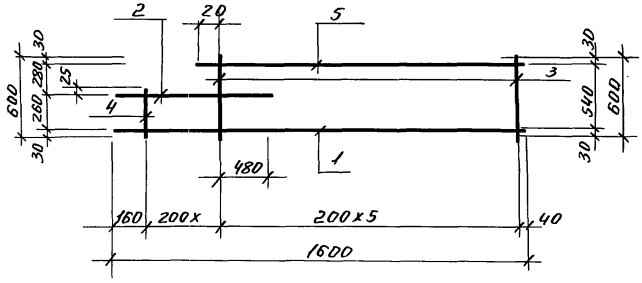

Формат	Зона	Поз.	Обозначение	Наименование	Кол. на испол. —	01	02	03	04	Примеч.
				Документация						
			А-II, III, IV-300 КНИИ. ТУ	Технические условия						
				Детали						
				Стержень арматур. гост 5781-82						
Б.Ч.		1	А-II, III, IV-300 КНИИ. 605	ф16АIII, ℓ=3430	2			2		5,4 кг
Б.Ч.			-01	ф16АIII, ℓ=1800					1	2.5 кг
Б.Ч.		2	-02	ф16АIII, ℓ=1040	2			2	1	1.6 кг
Б.Ч.		3	-03	ф8АI, ℓ=600	15				6	0,2 кг
Б.Ч.		4	-04	ф8АI, ℓ=310	4				2	0,1 кг
Б.Ч.		5	-05	ф16АIII, ℓ=1060					1	1.7 кг
Б.Ч.		1	-06	ф25АIII, ℓ=3555		2				13,7 кг
Б.Ч.			-07	ф20АIII, ℓ=3455			2			8.5 кг
Б.Ч.										
Б.Ч.		2	-08	ф25АIII, ℓ=1015		2				3.9 кг
Б.Ч.			-09	ф20АIII ℓ=1065			2			2,6 кг
Б.Ч.										
Б.Ч.		3	-10	ф12АIII, ℓ=600		16	16	16		0.5 кг
Б.Ч.		4	-11	ф12АIII, ℓ=310		4	4	4		0.3 кг

Обозначение	Марка	Рис.	Размеры, мм n	K	Z	C			Масса кг
А-II, III, IV-300 КНИИ. 202	КР-110	1	14	70	3920	160			17.4
-01	КР-112	1	15	20	4070	135			44.4
-02	КР-113	1	14	70	3970	185			30.9
-03	КР-114	1	14	70	3920	160			22.7
-04	КР-111	2	—	—	—	—	—	—	7.2

Взам. инв. №

Подп. и дата

Инв. № подл.

Привязан

Инв. №

А-II, III, IV-300-326.86 -КНИИ. 202

Нач. отд.	Данильченко	Подп.
Гл. спец.	Крадинова	"
Рук. гр.	Коробкин	"
Ст. инж.	Антонова	"
Исполн.	Харламова	"
Провер.	Россиева	"
Н. контр.	Крадинова	"

Каркас плоский КР (КР-110 ÷ КР-114).

Стадия	Масса	Масштаб
РП	см. табл.	
Лист	Листов 1	

Госстрой СССР ГОСХИМПРОЕКТ Волжское отделение

сф 748-04 15

Пров. Ахмеджанов 08.12.87 Коп. Ерм

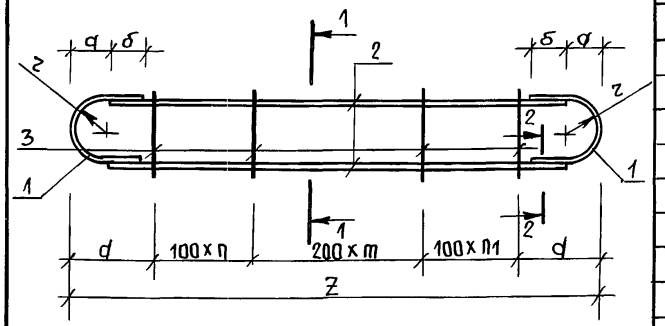

1 - 1

2 - 2

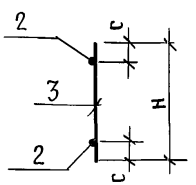

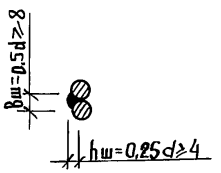

Формат	Зона	Поз.	Обозначение	Наименование	Количество на исполн. —	01	02	03	04	05		Примеч.
				Документация								
			А-II, III, IV -300 КЖИ.ТУ	Технические условия								
				Детали								
				Стержень арматурный								
				ГОСТ 5781-82								
		1	А-II, III, IV-300 КЖИ.606	Ф 20 А III ℓ=635	2			2				1,6 кг
			-01	Ф 16 А III ℓ=575		2			2			0,9 кг
			-02	Ф 8 А III ℓ=330			2					0,1 кг
			-03	Ф 12 А III ℓ=390						2		0,3 кг
		2	-04	Ф 20 А III ℓ=2450	2							6,1 кг
			-05	Ф 16 А III ℓ=2450		2						3,9 кг
			-06	Ф 8 А III ℓ=2330			2					0,9 кг
			-07	Ф 20 А III ℓ=2570				2				6,3 кг
			-08	Ф 16 А III ℓ=2570					2			4,1 кг
			-09	Ф 12 А III ℓ=2450						2		2,2 кг
		3	-10	Ф 8 А III ℓ=270	16	16		17	17			0,1 кг
			-11	Ф 6 А III ℓ=170			16			17		0,1 кг

Обозначение	Марка	n	n1	m	Размеры, мм а	б	c	d	H	Z	r		Масса, кг
А-II; III, IV - 300 КЖИ.203	КР-115	4	5	6	140	160	25	315	270	2730	100		17,0
-01	КР-116	4	5	6	140	130	25	315	270	2730	100		11.2
-02	КР-117	4	5	6	100	70	20	215	170	2530	60		3.6
-03	КР-118	5	5	6	140	160	25	325	270	2850	100		17,1
-04	КР-119	5	5	6	140	130	25	325	270	2850	100		11,7
-05	КР-120	5	5	6	100	100	20	225	170	2650	60		6,7

Привязан

Инв. №

Нач.отд.	Даниленко	Подп.
Гл.спец.	Крадинова	"
Рук.гр.	Коробкин	"
инж.	Антонова	"
Исполн.	Харпамова	"
Провер.	Коншина	"
Н.контр.	Крадинова	"

А-II, III, IV-300-326.86 -КЖИ.203

Каркас плоский КР (КР-115 ÷ КР-120)

Стадия	Масса	Масшт.
РП	см. табл.	
Лист	Листов 1	

Госстрой СССР
ГОСХИМПРОЕКТ
Волжское отделение

Взам. инв. №

Подп. и дата

Инв. № подл.

Пров. Очекулов 08.12.87г.

Коп. Врокин

СФ 748-04 16

Альбом 5

Формат	Зона	Поз.	Обозначение	Наименование	Количество на исполнение —	01	02	03	04	05	06	07	08	09	10	11	12	Примеч.
				Документация														
А3			А-II, III, IV-300- -КЖИ.204СБ	Сборочный чертеж														
А3			А-II, III, IV.-300 КЖИ. ТУ	Технические условия														
				Детали														
				Стержень арматурный														
				ГОСТ 5781-82														
БЧ		1	А-II, III, IV-300 КЖИ. 607	Ф 20 А III ℓ=635	2			2			2							1,6 кг
БЧ			-01	Ф 16 А III ℓ=575		2			2			2						0,9 кг
БЧ			-02	Ф 12 А III ℓ=390			2			2			2					0,3 кг
БЧ			-03	Ф 20 А III ℓ=620										2				1,5 кг
БЧ			-04	Ф 20 А III ℓ=560											2			1,3 кг
БЧ			-05	Ф 16 А III ℓ=365												2		0,6 кг
БЧ			-06	Ф 8 А III ℓ=305													2	0,1 кг
БЧ		2	-07	Ф 20 А III ℓ=2650	2													6,5 кг
БЧ			-08	Ф 16 А III ℓ=2650		2												4,2 кг
БЧ			-09	Ф 12 А III ℓ=2530			2											2,2 кг
БЧ			-10	Ф 20 А III ℓ=2730				2										6,7 кг
БЧ			-11	Ф 16 А III ℓ=2730					2									4,3 кг
БЧ			-12	Ф 12 А III ℓ=2610						2								2,3 кг
БЧ			-13	Ф 20 А III ℓ=2790							2							6,9 кг
БЧ			-14	Ф 16 А III ℓ=2790								2						4,4 кг
БЧ			-15	Ф 12 А III ℓ=2670									2					2,4 кг

Взам. инв. №

Подпись и дата

Инв. № подл.

Привязан

Инв. №

Нач. отд.	Даниленко	Подп.
Гл. спец.	Крадинова	
Рук. гр.	Коробкин	
Инж.	Антонова	
Исполн.	Харламова	
Провер.	Коншина	
Н. контр.	Крадинова	

А-II, III, IV-300-326.86 -КЖИ.204

Каркас плоский КР (КР-121÷КР-133)

Стадия	Лист	Листов
РП	1	2

Госстрой СССР ГОСХИМПРОЕКТ Волжское отделение

СФ748-04 17

Пров. Антонова 08.12.87

Коп. Ерош

Альбом 5

Формат	Зона	Поз.	Обозначение	Наименование	Количество на исполнение																						Примеч.
					—	01	02	03	04	05	06	07	08	09	10	11	12										
БЧ			А-II, III, IV-300 КЖИ.607-16	Ф 20 А III ℓ=1420										1	1												3,5кг
БЧ			-17	Ф16А III ℓ=1300												1											2,1кг
БЧ			-18	Ф 8А III ℓ=1300													1										0,5кг
БЧ		3	-19	Ф 8А III ℓ=270	18	18		18	19		19	20		8	9												0,1кг
БЧ			-20	Ф6А III ℓ=170			18			18			19			8	9										0,1кг
БЧ		4	-21	Ф16А III ℓ=1420										1													2,2кг
БЧ			-22	Ф12А III ℓ=1420											1												1,3кг
БЧ			-23	Ф12А III ℓ=1300												1											1,2кг
БЧ			-24	Ф6А III ℓ=1300													1										0,3кг

Взам. инв. №

Подпись и дата

Инв. № подл.

А-II, III, IV-300-326.86 -КЖИ. 204

Лист 2

Коп. [signature] Пров. [signature] 08.12.87г

Альбом 5

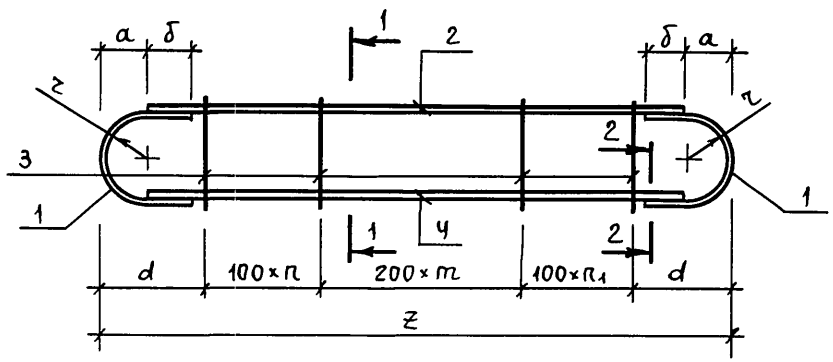

1-1

2-2

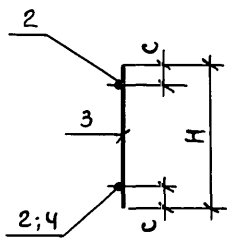

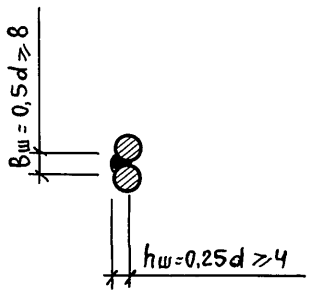

Обозначение	Марка	n	n_1	m	Размеры, мм								Масса, кг
					a	б	c	d	H	z	r		
А-II, III, IV - 300 КЖИ.204	КР-121	5	6	6	140	160	25	315	270	2930	100		18,0
-01	КР-122	5	6	6	140	130	25	315	270	2930	100		12,0
-02	КР-123	5	6	6	100	100	20	215	170	2730	60		6,8
-03	КР-124	5	6	6	140	160	25	355	270	3010	100		18,4
-04	КР-125	6	6	6	140	130	25	305	270	3010	100		12,3
-05	КР-126	5	6	6	100	100	20	255	170	2810	60		7,0
-06	КР-127	6	6	6	140	160	25	335	270	3070	100		18,9
-07	КР-128	6	7	6	140	130	25	285	270	3070	100		12,6
-08	КР-129	6	6	6	100	100	20	235	170	2870	60		7,3
-09	КР-130	2	2	3	140	160	25	350	270	1700	95		9,5
-10	КР-131	2	3	3	140	130	25	300	270	1700	95		7,3
-11	КР-132	2	2	3	100	100	20	250	170	1500	52		5,3
-12	КР-133	2	3	3	100	70	20	200	170	1500	52		1,9

Привязан

Инв. №

Нач. отд.	Даниленко	Подп.	
Гл. спец.	Крадинова	"	
Рук. гр.	Коробкин	"	
Инж.	Антонова	"	
Исполн.	Харламова	"	
Пров.	Коншина	"	
Н. контр.	Крадинова	"	

А-II, III, IV - 300 - 326.86 - КЖИ.204 СБ

Каркас плоский КР (КР-121 ÷ КР-133). Сборочный чертеж.

Стадия	Масса	Масштаб
РП	см. табл.	

Лист | Листов 1

Госстрой СССР
ГОСХИМПРОЕКТ
Волжское отделение

Инв. № подл. | Подпись и дата | Взам. инв. №

СФ 748-04 19

Пров. Опокулов 08.12.87г. Коп. [signature]

Альбом 5

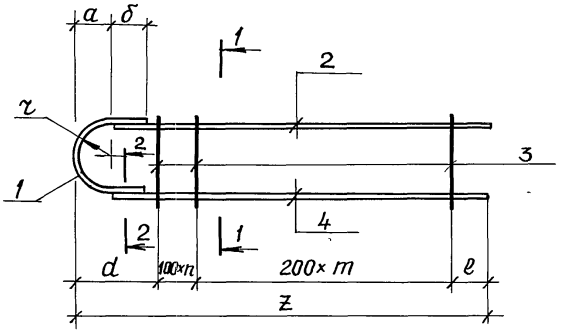

1–1

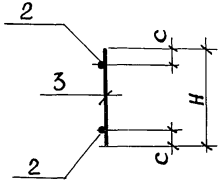

2–2

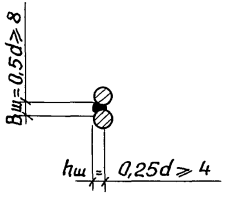

Формат	Зона	Поз.	Обозначение	Наименование	Кол. на исп. –	01	02	Примеч.
				Документация				
			А-II, III, IV-300 КЖИ.ТУ	Технические условия				
				Детали				
				Стержень арматурный				
				ГОСТ 5781-82				
Б4		1	А-II, III, IV-300 КЖИ.608	ф 20А III ℓ=620	1		1	1,5кг
Б4			-01	ф 16А III ℓ=425		1		0,7кг
Б4		2	-02	ф 20А III ℓ=2140	1		1	5,3кг
Б4			-03	ф 16А III ℓ=2080		1		3,3кг
Б4		3	-04	ф 8А III ℓ=270	10		10	0,1кг
Б4			-05	ф 6А III ℓ=170		10		0,1кг
Б4		4	-06	ф 12А III ℓ=2140	1			1,9кг
Б4			-07	ф 12А III ℓ=2080		1		1,8кг
			-08	ф 16А III ℓ=2140			1	3,4кг

Обозначение	Марка	n	m	Размеры, мм a	б	c	d	e	z	H	r		Масса, кг
А-II, III, IV-300 КЖИ.205	КР-134	4	5	140	160	35	380	500	2280	270	95		9,7
-01	КР-135	4	5	100	130	30	340	500	2180	170	52		6,8
-02	КР-164	4	5	140	160	35	380	500	2280	270	95		11,2

Взам. инв. №

Подп. и дата

Инв. № подл.

Привязан

Инв. №

А-II, III, IV-300-326.86 -КЖИ.205

Нач. отд.	Даниленко	Подп.
Гл. спец.	Крадинова	"
Рук. гр.	Коробкин	"
Инжен.	Антанова	"
Исполн.	Харламова	"
Провер.	Каншина	"
Н. контр.	Крадинова	"

Каркас плоский КР (КР-134, КР-135 КР-164)

Стадия	Масса	Масшт.
РП	СМ ТАБЛ.	
Лист	Листов 1	

ГОССТРОЙ СССР ГОСХИМПРОЕКТ Волжское отделение

СФ 748-04 20

Пров. Опекунов 08.12.87 Коп. Вторичев

Альбом 5

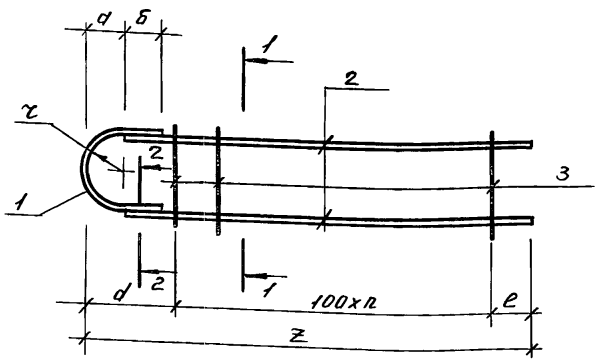

1-1

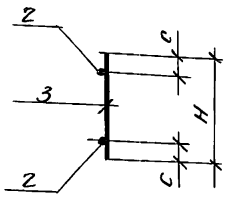

2-2

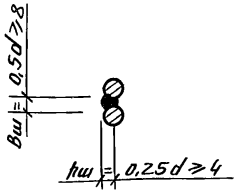

Формат	Зона	Поз.	Обозначение	Наименование	Количество на исполн. —	01	02	03	04	05		Примеч.
				Документация								
			А-II, III, IV - 300 КЖИ.ТУ	Технические условия	X	X	X	X	X	X		
				Детали								
				Стержень арматурный								
				ГОСТ5781-82								
Б.4		1	А-II, III, IV - 300 КЖИ.609	Ф20АIII l=635	1			1				1,6кг
Б.4			-01	Ф 16АIII l=575		1			1			0,9кг
Б.4			-02	Ф 12АIII l=390			1			1		0,3кг
Б.4		2	-03	Ф 20АIII l=1410	2							3,5кг
Б.4			-04	Ф 16АIII l=1390		2						2,2кг
Б.4			-05	Ф 12АIII l=1270			2					1,1кг
Б.4			-06	Ф 20АIII l=1230				2				3,0кг
Б.4			-07	Ф 16АIII l=1210					2			1,9кг
Б.4			-08	Ф 12АIII l=1090						2		1,0кг
Б.4		3	-09	Ф 8АIII l=270	6	7		4	5			0,1кг
			-10	Ф 6АIII l=170			8			6		0,1кг

Обозначение	Марка	n	Размеры, мм а	б	c	d	e		z	H	r	Масса, кг
А-II, III, IV - 300 КЖИ.206	КР-136	5	140	160	25	350	700		1550	270	100	9,2
-01	КР-137	6	140	130	25	350	580		1530	270	100	6,0
-02	КР-138	7	80	100	20	200	450		1350	170	60	3,3
-03	КР-139	3	140	160	25	350	720		1370	270	100	8,0
-04	КР-140	4	140	130	25	350	600		1350	270	100	5,2
-05	КР-141	5	80	100	20	200	470		1170	170	60	2,9

Взам. инв. N | Подп. и дата | Инв. № подл.

Привязан

Инв. №

А-II, III, IV-300-326.86 - КЖИ. 206

Нач. отд.	Даниленко	Подпись
Гл. спец.	Крадинова	"
Рук. гр.	Коробкин	"
Ст. инж.	Антонова	"
Исполн.	Харламова	"
Провер.	Коншина	"
Н. контр.	Крадинова	"

Каркас плоский КР (КР-136 ÷ КР-141)

Стадия	Масса	Масшт.
РП	см. табл.	
Лист	Листов 1	

Госстрой СССР ГОСХИМПРОЕКТ Волжское отделение

СФ 748-04 21

Пров. Опокунов 08.12.97г.

Коп. [illegible]

Альбом 5

Формат	Зона	Поз.	Обозначение	Наименование	Количество на исполнение —	01	02	03	04	05	06	07	08	09	10	11	12	Примеч.
				Документация														
А3			А-II, III, IV -300- -КЖИ. 207СБ	Сборочный чертеж														
А3			А-II, III, IV - 300 КЖИ. ТУ	Технические условия	X	X	X	X	X	X	X	X	X	X	X	X	X	
				Детали														
				Стержень арматурный														
				ГОСТ 5781-82														
БЧ		1	А-II, III, IV -300 КЖИ. 610	Ф 20А III ℓ=635	1	1												1,6 кг
БЧ			-01	Ф 8А III ℓ=390			1											0,2 кг
БЧ			-02	Ф 16А III ℓ=450				1										0,7 кг
БЧ			-03	Ф 20А III ℓ=700					1				2		2	1		1,7 кг
БЧ			-04	Ф 16А III ℓ=510						1				2				0,8 кг
БЧ			-05	Ф 20А III ℓ=820							1						1	2,0 кг
БЧ			-06	Ф 16А III ℓ=640								1						1,0 кг
БЧ		2	-07	Ф 20А III ℓ=1910	1	1			1							1		4,7 кг
БЧ			-08	Ф 8А III ℓ=1750			1											0,7 кг
БЧ			-09	Ф 16А III ℓ=1750				1		1								2,8 кг
БЧ			-10	Ф 20А III ℓ=1890							1						1	4,7 кг
БЧ			-11	Ф 16А III ℓ=1730								1						2,7 кг
БЧ			-12	Ф 20А III ℓ=1420									1		1			3,5 кг
БЧ			-13	Ф 16А III ℓ=1300										1				2,1 кг
БЧ		3	-14	Ф 8А III ℓ=270	9	9												0,1 кг
БЧ			-15	Ф 6А III ℓ=170			9	9										0,1 кг

Взам. инв. №

Подпись и дата

Инв. № подл.

Привязан

Инв. №

Нач. отд.	Даниленко	Подп.
Гл. спец.	Крадинова	"
Рук. гр.	Коробкин	"
Инж.	Антонова	"
Исполн.	Харламова	"
Провер.	Коншина	"
Н. контр.	Крадинова	"

А - II, III, IV -300-326.86 -КЖИ. 207

КАРКАС ПЛОСКИЙ (КР-142÷КР-154)

Стадия	Лист	Листов
РП	1	2

Госстрой СССР
ГОСХИМПРОЕКТ
Волжское отделение

СФ 748-04 22

Пров. Очекулов 08.12.87г

Коп. Ерохи

Альбом 5

Формат	Зона	Поз.	Обозначение	Наименование	Количество на исполнение																				Примечание
					—	01	02	03	04	05	06	07	08	09	10	11	12								
БЧ		3	А-II, III, IV-300 КЖИ.610-16	ф 8 А III ℓ = 310					9				8		8	9									0,1 кг
БЧ			-17	ф 6 А III ℓ = 210						9				8											0,1 кг
БЧ			-18	ф 8 А III ℓ = 390							9						9								0,2 кг
БЧ			-19	ф 6 А III ℓ = 290								9													0,1 кг
БЧ		4	-20	ф 16 А III ℓ = 1910	1											1									3,0 кг
БЧ			-21	ф 12 А III ℓ = 1910		1			1																1,7 кг
БЧ			-22	ф 6 А III ℓ = 1750			1																		0,4 кг
БЧ			-23	ф 12 А III ℓ = 1750				1		1															1,6 кг
БЧ			-24	ф 12 А III ℓ = 1890							1														1,7 кг
БЧ			-25	ф 12 А III ℓ = 1730								1													1,5 кг
БЧ			-26	ф 12 А III ℓ = 1420									1												1,3 кг
БЧ			-27	ф 12 А III ℓ = 1300										1											1,2 кг
БЧ			-28	ф 16 А III ℓ = 1420											1										2,2 кг
БЧ			-29	ф 16 А III ℓ = 1890													1								3,0 кг

Взам. инв. №

Подпись и дата

Инв. № подл.

А-II, III, IV-300-326.86-КЖИ.207

Лист 2

Пров. Очекунов 08.12.87г Коп. [illegible]

Альбом 5

РИС. 1

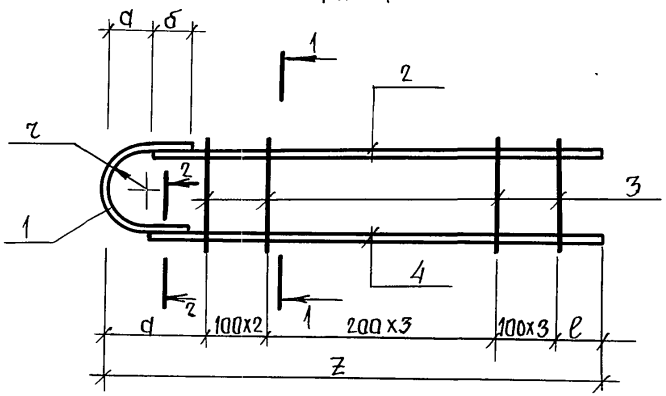

1-1

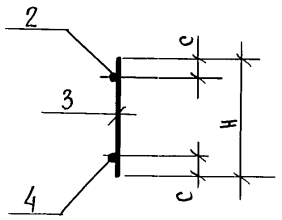

2-2

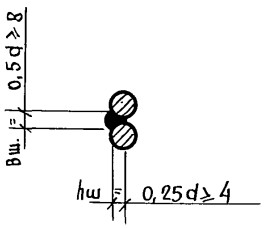

РИС. 2

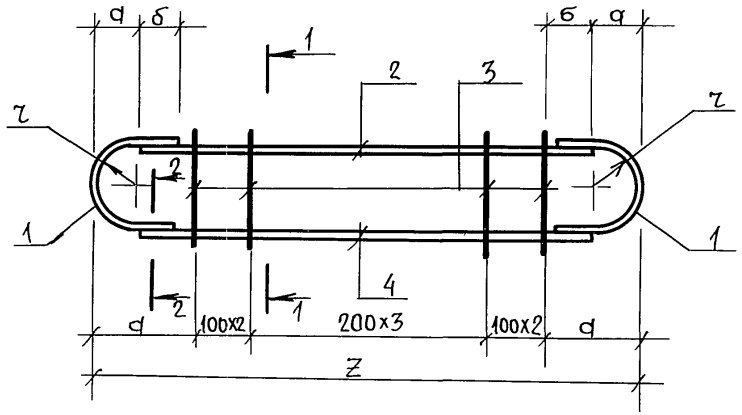

Обозначение	Марка	Рис.	Размеры, мм										Масса, кг
			а	б	с	d	е	z	н	г			
А-II, III, IV -300 КЖИ.207	КР142	1	140	160	25	350	600	2050	270	100			10,2
-01	КР-143	1	140	160	25	350	600	2050	270	100			8,9
-02	КР-144	1	100	100	20	250	500	1850	170	60			2,2
-03	КР-145	1	100	130	20	250	500	1850	170	60			6,0
-04	КР-146	1	140	160	25	350	600	2050	310	120			9,0
-05	КР-147	1	100	130	20	250	500	1850	210	80			6,1
-06	КР-148	1	160	160	25	350	600	2050	390	160			10,2
-07	КР-149	1	120	130	20	250	500	1850	290	120			6,1
-08	КР150	2	140	160	25	350	—	1700	310	120			9,0
-09	КР-151	2	100	130	20	250	—	1500	210	80			5,7
-10	КР-152	2	140	160	25	350	—	1700	310	120			9,9
-11	КР-153	1	140	160	25	350	600	2050	310	120			10,3
-12	КР-154	1	160	160	25	350	600	2050	390	160			11,5

Привязан

Инв. №

Нач.отд.	Даниленко	Подп.	
Гл.спец.	Крадинова	"	
Рук.гр.	Коробкин	"	
Инж.	Антонова	"	
Исполн.	Харламова	"	
Провер.	Коншина	"	
Н.контр.	Крадинова	"	

А-II, III, IV -300-326.86 -КЖИ.207СБ

Каркас плоский КР (КР-142 ÷ КР-154) Сборочный чертеж

Стадия	Масса	Масшт.
РП	см. табл.	
Лист	Листов 1	

Госстрой СССР ГОСХИМПРОЕКТ Волжское отделение

СФ748-04 24

Взам. инв. №

Подпись и дата

Инв. № подл.

Пров. Оцекумов 08.12.87г. Коп. Ерохин

Альбом 5

Формат	Зона	Поз.	Обозначение	Наименование	Количество на исполнение —	01	02	03	04	05	06	07	08	Примеч.
				Документация										
А3			А-II, III, IV-300 КЖИ.208СБ	Сборочный чертёж										
А3			А-II, III, IV-300 КЖИ.ТУ	Технические условия										
				Детали										
				Стержень арматурный										
				ГОСТ 5781-82										
Б.ч		1	А-II, III, IV-300 КЖИ.611	Ф 20А III ℓ=700	1		1							1,7кг
Б4			-01	Ф16А III ℓ=510		1								0,8кг
Б4		4	-02	Ф16А III ℓ=2460			1							3.9кг
Б4			-03	Ф12А III ℓ=2080	1	1								1.8кг
Б4		3	-04	Ф8А III ℓ=310	9		9							0,1кг
Б4			-05	Ф6А III ℓ=210		9								0,1кг
Б4			-06	Ф8А III ℓ=270				13	14					0,1кг
Б4			-07	Ф6А III ℓ=170						13				0,1кг
Б4		2	-08	Ф20А III ℓ=1310	1		1							3,2кг
Б4			-09	Ф16А III ℓ=1260		1								1,1кг
Б4		4	-10	Ф20А III ℓ=2630				2						6,5кг
Б4			-11	Ф16А III ℓ=2500					2					4.0кг
Б4			-12	Ф12А III ℓ=2430						2				2,2кг
Б4			-13	Ф10А III ℓ=2800							2			1.7кг
Б4			-14	Ф8А III ℓ=2800								2		1,1кг
Б4			-15	Ф6А III ℓ=2800									2	0.6кг
Б4		3	-16	Ф8А III ℓ=370							17	17		0,1кг
Б4			-17	Ф6А III ℓ=370									17	0.1кг

Взам. инв. №

Подп. и дата

Инв. № подл.

Привязан

Инв. №

Нач. отд.	Даниленко	Подпись
Гл. спец.	Крадинова	"
Рук. гр.	Коробкин	"
Ст. инж.	Антонова	"
Исполн.	Харламова	"
Провер.	Коншина	"
Н. контр.	Крадинова	"

А-II, III, IV-300-326.86 -КЖИ.208

Каркас плоский КР-
(КР-155 ÷ КР-163).

Стадия	Лист	Листов
РП		1

ГОССТРОЙ СССР
ГОСХИМПРОЕКТ
Волжское отделение

СФ 748-04 25

Пров. Опекунов 04.12.87г

Коп. Петрук

Альбом 5

рис. 1

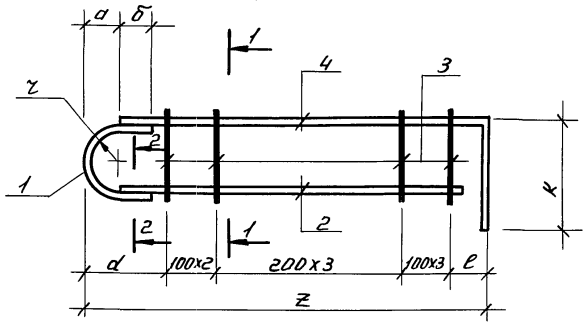

Обозначение	Марка	Рис.	n	n_1	m	Размеры, мм а	б	в	с	d	е	к	z	Н	г		Масса кг
А-II, III, IV-300 КЖИ.208	КР-155	1	—	—	—	140	160	—	25	330	270	900	1700	310	120		7.6
-01	КР-156	1	—	—	—	100	130	—	20	240	160	680	1500	210	80		4.6
-02	КР-157	1	—	—	—	140	160	—	25	330	270	900	1700	310	120		9.7
-03	КР-158	2	5	5	2	—	—	615	30	—	—	—	2630	270	—		14.3
-04	КР-159	2	5	6	2	—	—	500	30	—	—	—	2500	270	—		9.4
-05	КР-160	2	5	5	2	—	—	515	25	—	—	—	2430	170	—		5.7
-06	КР-161	2	5	5	6	—	—	300	25	—	—	—	2800	370	—		5.1
-07	КР-162	2	5	5	6	—	—	300	25	—	—	—	2800	370	—		3.9
-08	КР-163	2	5	5	6	—	—	300	25	—	—	—	2800	370	—		2.9

рис. 2

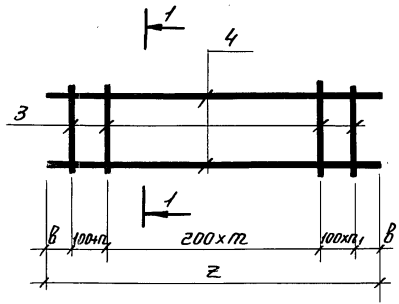

1-1

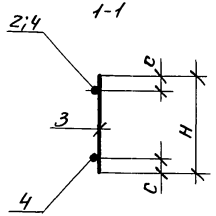

2-2

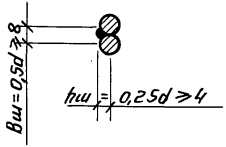

Привязан

Инв. №

Нач. отд	Данильенко	Подп.	
Гл. спец.	Крадинова	//	
Рук. гр.	Коробкин	//	
Ст. инж.	Антонова	//	
Исполн.	Харламова	//	
Провер.	Конышина	//	
Н. контр.	Крадинова	//	

А-II, III, IV-300-326.86 -КЖИ.208СБ

Каркас плоский КР (КР-155 ÷ КР-163) Сборочный чертеж.

Стадия	Масса	Масшт.
РП	см. табл.	
Лист	Листов 1	

Госстрой СССР ГОСХИМПРОЕКТ Волжское отделение

СФ 748-04 26

Инв. № подл. | Подп. и дата | Взам. инв. №

Пров. Олешуков 04.11.87г. Коп. Петрук

Альбом 5

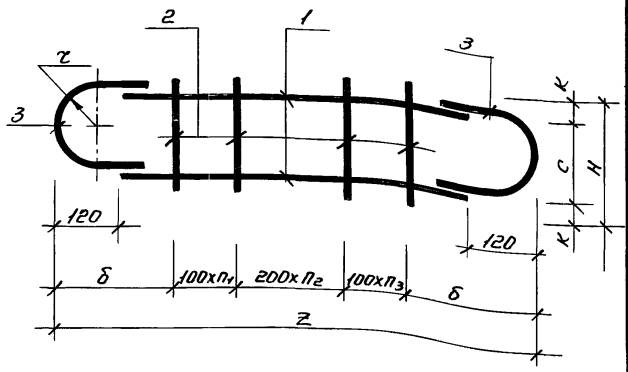

Формат	Зона	Поз.	Обозначение	Наименование		Количество на исполнение —	01	02	03	04	05	Примеч.
				Документация								
			А-II,III,IV-300 КЖИ.ТУ	Технические условия		X	X	X	X	X	X	
				Детали								
				Стержень арматурный ГОСТ 5781-82								
БЧ		1	А-II,III,IV-300 КЖИ.612	Ф25 А III	ℓ=2510	2						9.7 кг
БЧ			-01	Ф20 А III	ℓ=2510		2					6.2 кг
БЧ			-02	Ф16 А III	ℓ=2310			2				3.6 кг
БЧ			-03	Ф25 А III	ℓ=2530				2			9.7 кг
БЧ			-04	Ф20 А III	ℓ=2530					2		6.2 кг
БЧ			-05	Ф16 А III	ℓ=2430						2	3.8 кг
БЧ		2	-06	Ф8 А III	ℓ=280	15	15		16	16		0.1 кг
БЧ			-07	Ф6 А III	ℓ=180			15			16	0.1 кг
БЧ		3	-08	Ф25 А III	ℓ=710	2			2			2.7 кг
БЧ			-09	Ф20 А III	ℓ=650		2			2		1.6 кг
БЧ			-10	Ф16 А III	ℓ=540			2			2	0.9 кг

Обозначение	Марка	n1	n2	n3	Размеры, мм K	δ	r	C	H	Z	Масса кг
А-II,III,IV-300 КЖИ.209	КР-166	4	6	4	35	375	93	210	280	2750	26.3
-01	КР-167	4	6	4	30	375	100	220	280	2750	17.1
-02	КР-168	4	6	4	25	275	57	130	180	2550	10.5
-03	КР-170	5	5	5	30	385	98	220	280	2770	26.4
-04	КР-171	5	5	5	25	385	105	230	280	2770	17.2
-05	КР-172	5	5	5	20	335	62	140	180	2670	11.0

Взам.инв.№ | Подп. и дата | Инв.№ подл.

Привязан

Инв.№

А-II,III,IV-300-326.86 -КЖИ.209

Нач.отд.	Даниленко	Подп.
Гл.спец.	Крадинова	"
Рук.гр.	Коробкин	"
Ст.инж.	Нефедов	"
Исполн.	Гейсман	"
Провер.	Кошкина	"
Н.контр.	Крадинова	"

Каркас плоский КР (КР-166÷КР-168 КР-170÷КР172)

Стадия	Масса	Масшт.
РП	см. табл.	
Лист	Листов 1	

Госстрой СССР ГОСХИМПРОЕКТ Волжское отделение

Корр. Отчкина 04.1987г.

Кол. Петрук

Альбом 5

Формат	Зона	Поз.	Обозначение	Наименование	Количество на исполнение —	01	02	03	04	05	06	07	08	09	Примеч.
				Документация											
А3			А II, III, IV-300 КЖИ.210СБ	Сборочный чертеж											
А3			А II, III, IV-300 -КЖИ.ТУ	Технические условия											
				Детали											
				Стержень арматурный											
				ГОСТ 5781-82											
Б.Ч.		1	А II, III, IV-300 КЖИ.613	Ф16А III ℓ=2310	2										3.6 кг
Б.Ч.			-01	Ф25А III ℓ=2060		2									7.9 кг
Б.Ч.			-02	Ф20А III ℓ=2070			2								5.1 кг
Б.Ч.			-03	Ф16А III ℓ=1880				2							3.0 кг
Б.Ч.			-04	Ф16А III ℓ=1780					2						2.8 кг
Б.Ч.			-05	Ф16А III ℓ=1680						2					2.7 кг
Б.Ч.			-06	Ф8А III ℓ=1350							2				0.5 кг
Б.Ч.			-07	Ф8А III ℓ=1280								2			0.5 кг
Б.Ч.			-08	Ф6А III ℓ=1320									2		0.3 кг
Б.Ч.			-09	Ф6А III ℓ=1250										2	0.3 кг
Б.Ч.		2	-10	Ф8А III ℓ=280	15				8		6		7		0,1 кг
Б.Ч.			-11	Ф8А III ℓ=300		13	13								0,1 кг
Б.Ч.			-12	Ф6А III ℓ=180				13		8		6		7	0,1 кг
Б.Ч.		3	-13	Ф16А III ℓ=620					1						1.0 кг
Б.Ч.			-14	Ф16А III ℓ=500						1					0.8 кг
Б.Ч.			-15	Ф20А III ℓ=720			2								1.8 кг

Взам. инв. №

Подп. и дата

Инв. № подл.

Привязан

Инв. №

Нач. отд.	Даниленко	Подп.
Гл. спец.	Крадинова	"
Рук. гр.	Коробкин	"
Ст. инж.	Нефедов	"
Исполн.	Недожогина	"
Провер.	Нефедов	"
Н. контр.	Крадинова	"

А-II, III, IV-300-326.86 -КЖИ.210

Каркас плоский КР (КР-169, КР-173, КР-174 КР-185 ÷ КР-187, КР-176, КР-177, КР-179, КР-180)

Стадия	Лист	Листов
РП	1	2

Госстрой СССР
ГОСХИМПРОЕКТ
Волжское отделение

СФ 748-04 28

Пров. Оскулов 04.12.87г

Коп. Петрук

Альбом 5

Формат	Зона	Поз.	Обозначение	Наименование	Количество на исполнение																				Примеч.
					—	01	02	03	04	05	06	07	08	09											
Б4		3	А II, III, IV -300 КЖИ613-16	Ф16А III ℓ=540				2																	0,9 кг
Б4			-17	Ф16А III ℓ=590	2																				0,9 кг
Б4			-18	Ф25А III ℓ=840		2																			3,2 кг
Б4			-19	Ф8А III ℓ=580							1														0,2 кг
Б4			-20	Ф8А III ℓ=460								1													0,2 кг
Б4			-21	Ф6А III ℓ=490									1												0,1 кг
Б4			-22	Ф6А III ℓ=370										1											0,1 кг

Взам. инв. №

Подп. и дата

Инв. № подл.

А-II, III, IV-300-326.86 -КЖИ.210

Лист 2

СФ 748-04 29

Пров. Опекунов 07.12.87г

Коп. Петрук

Альбом 5

Рис. 1

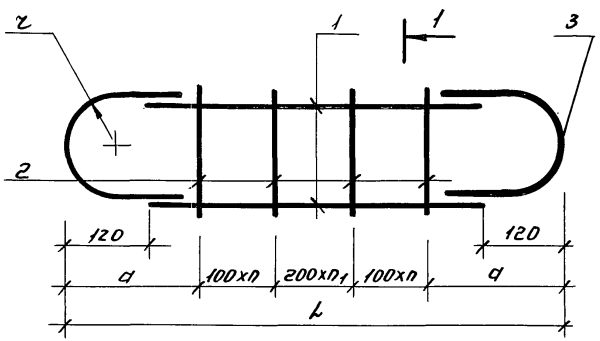

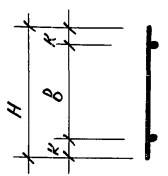

Рис. 2

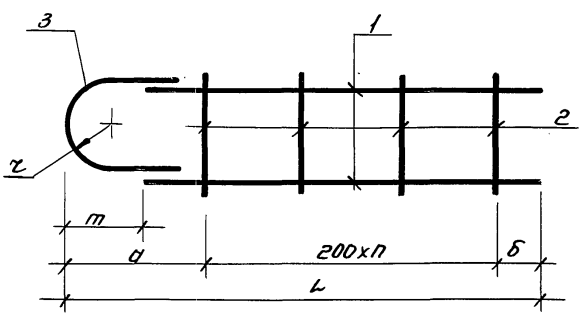

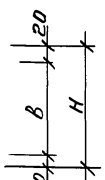

Обозначение	Марка	Рис.	п	п1	Размеры, мм а	б	в	к	т	г	Н	L	Масса кг
А-II, III, IV-300 -КНИ.210	КР-169	1	4	6	275	—	230	25	—	107	280	2550	10.5
-01	КР-185	1	4	4	350	—	240	30	—	107	300	2300	23.5
-02	КР-186	1	4	4	355	—	250	25	—	115	300	2310	15.1
-03	КР-187	1	4	3	360	—	140	20	—	62	180	2120	9.1
-04	КР-173	2	7	—	400	80	240	—	130	112	280	1880	7.4
-05	КР-174	2	7	—	300	80	140	—	100	62	180	1780	7.0
-06	КР-176	2	5	—	380	100	240	—	130	116	280	1480	1.8
-07	КР-177	2	5	—	280	100	140	—	100	66	180	1380	1.8
-08	КР-179	2	6	—	200	50	240	—	130	117	280	1450	1.4
-09	КР-180	2	6	—	200	50	140	—	100	67	180	1350	1.4

Инв. № подл. | Подп. и дата | Взам. инв. №

Привязан

Инв. №

Нач. отд.	Даниленко	Подп.
Гл. спец.	Крадинова	"
Рук. гр.	Коробкин	"
Ст. инж.	Нефедов	"
Исполн.	Антипова	"
Провер.	Нефедов	"
Н. контр.	Крадинова	"

А-II, III, IV-300-326.86 -КНИ.210СБ

Каркас плоский КР (КР-169, КР-173, КР-174, КР-185, КР-187, КР-176, КР-177, КР-179, КР-180). Сборочный чертеж.

Стадия	Масса	Масшт.
РП	см. табл.	
Лист	Листов 1	

Госстрой СССР ГОСХИМПРОЕКТ Волжское отделение

СФ 748-04 30

Пров. Скорлыгина 14.12.87г.

Кол. Петрук

Альбом 5

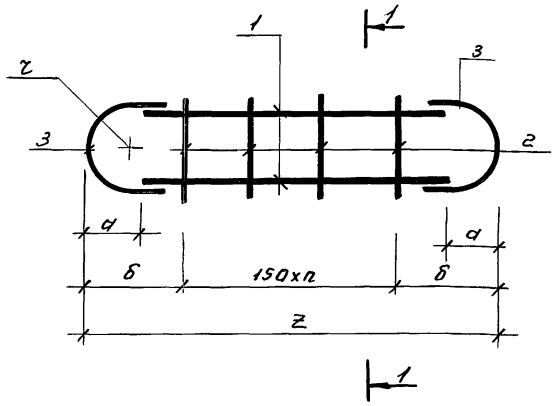

1-1

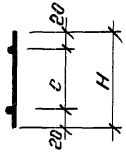

Формат	Зона	Поз.	Обозначение	Наименование	Кол. на исполнен. —	01	02		Примеч.
				Документация					
			А-II, III, IV-300 КЖИ. ТУ	Технические условия	X	X	X		
				Детали					
				Стержень арматурный					
				ГОСТ 5781-82					
Б.Ч.		1	А-II, III, IV-300 КЖИ. 614	Ф20АIII ℓ=4450	2				11.0 кг
Б.Ч.			-0.1	Ф16АIII ℓ=4450		2			7,0 кг
Б.Ч.			-0.2	Ф12АIII ℓ=4120			2		3,7 кг
Б.Ч.		2	-0.3	Ф8АIII ℓ=230	28				0,1 кг
Б.Ч.			-0.4	Ф8АIII ℓ=230		28			0,1 кг
Б.Ч.			-0.5	Ф6АIII ℓ=150			27		0.1 кг
Б.Ч.		3	-0.6	Ф20АIII ℓ=660	2				1.6 кг
Б.Ч.			-07	Ф16АIII ℓ=610		2			1.0 кг
Б.Ч.			-08	Ф12АIII ℓ=450			2		0,4 кг
Б.Ч.									

Привязан

Инв. №

Обозначение		Марка	n	Размеры, мм б	a	z	c	H	r	Масса кг
А-II, III, IV-300	КЖИ.211	КР-182	27	330	130	4710	190	230	105	28,0
	-01	КР-183	27	330	130	4710	190	230	103	18.8
	-02	КР-184	26	210	100	4320	110	150	61	10.9

Нач.отд.	Даниленко	Подп.
Гл.спец.	Крадинова	"
Рук.гр.	Коробкин	"
Ст.инж.	Нефедов	"
Исполн.	Гейсман	"
Провер.	Нефедов	"
Н.контр.	Крадинов	"

А-II, III, IV-300-326.86 -КЖИ.211

Каркас плоский КР (КР-182 ÷ КР-184)

Стадия	Масса	Масшт.
РП	см табл.	
Лист	Листов 1	

Госстрой СССР ГОСХИМПРОЕКТ Волжское отделение

СФ 748-04 31

Инв.№ подл. | Подп. и дата | Взам.инв.N

Пров. Оскулов 04.12.87г Коп. Петрук

Альбом 5

Формат	Зона	Поз	Обозначение	Наименование	Количество на исполнение —	01	02	03	04	05	06	07	08	09	10	11	Примеч.
				Документация													
А3			А-II,III,IV-300 -КЖИ.212 СБ	Сборочный чертеж													
А3			А-II,III,IV-300 -КЖИ.ТУ	Технические условия													
				Детали													
				Стержень арматурный ГОСТ 5781-82														
БЧ		1	А-II,III,IV-300 -КЖИ.615	Ф25АIII ℓ=2680	1												10,3 кг
БЧ			-01	Ф20АIII ℓ=2660		1											6,6 кг
БЧ			-02	Ф12АIII ℓ=2570			1										2,3 кг
БЧ			-03	Ф18АIII ℓ=2020				1									4,0 кг
БЧ			-04	Ф14АIII ℓ=2040					1								2,5 кг
БЧ			-05	Ф10АIII ℓ=1920						1							1,2 кг
БЧ			-06	Ф20АIII ℓ=2650							1						6,5 кг
БЧ			-07	Ф16АIII ℓ=2650								1					4,2 кг
БЧ			-08	Ф12АIII ℓ=2570									1				2,3 кг
БЧ			-09	Ф20АIII ℓ=2450										1			6,0 кг
БЧ			-10	Ф16АIII ℓ=2470											1		3,9 кг
БЧ			-11	Ф12АIII ℓ=2360												1	2,1 кг
БЧ		2	-12	Ф25АIII ℓ=2680	1												10,3 кг
БЧ			-13	Ф20АIII ℓ=2660		1											6,6 кг
БЧ			-14	Ф12АIII ℓ=2570			1										2,3 кг
БЧ			-15	Ф25АIII ℓ=2020				1									7,8 кг

Инв. № подл. | Подп. и дата | Взам. инв. №

Привязан

Инв. №

Нач. отд	Маниченко	
Гл. спец.	Крадинова	
Рук. гр.	Коробкин	
Ст. инж.	Недогогина	
Исполн.	Антипова	
Провер.	Нефедов	
Н. контр.	Крадинова	

А-II,III,IV-300-326.86 -КЖИ.212

Каркас плоский КР (КР-188 ÷ КР-199)

Стадия	Лист	Листов
РП	1	2

Госстрой СССР ГОСХИМПРОЕКТ Волжское отделение

СФ 748-04 32

Пров. Окунцов 04.12.87

Коп. Петрук

Альбом 5

Формат	Зона	Поз	Обозначение	Наименование	Количество на исполнение —	01	02	03	04	05	06	07	08	09	10	11	Примеч.
Б4.		2	А-II, III, IV-300 -КЖИ.615-16	Ф20АIII ℓ=2040					1								5,0кг
Б4			-17	Ф12АIII ℓ=1920						1							1,7кг
Б4			-18	Ф20АIII ℓ=2650							1						6.5кг
Б4			-19	Ф16АIII ℓ=2650								1					4,2кг
Б4			-20	Ф12АIII ℓ=2570									1				2,3кг
Б4			-21	Ф20АIII ℓ=2450										1			6.0кг
Б4			-22	Ф16АIII ℓ=2470											1		3.9кг
Б4			-23	Ф12АIII ℓ=2360												1	2,1кг
Б4		3	-24	Ф8АIII ℓ=280	17	17			13		17	17					0,1кг
Б4			-25	Ф8АIII ℓ=270				13						17	17		0,1кг
Б4			-26	Ф8АIII ℓ=135													0,1кг
Б4			-27	Ф8АIII ℓ=180			17			13			17			17	0,1кг
Б4		4	-28	Ф25АIII ℓ=700	2												2.7кг
Б4			-29	Ф20АIII ℓ=660		2			2		2			2			1.6кг
Б4			-30	Ф12АIII ℓ=410			2						2			2	0.4кг
Б4			-31	Ф25АIII ℓ=720				2									2.8кг
Б4			-32	Ф12АIII ℓ=450						2							0.4кг
Б4			-33	Ф16АIII ℓ=620								2					1.0кг
Б4			-34	Ф16АIII ℓ=600											2		1.0кг
Б4																	
Б4																	
Б4																	

Взам.инв.№ | Подп. и дата | Инв.№ подл.

Пров. Секунда 04.12.87г. Коп.Петрук

Альбом 5

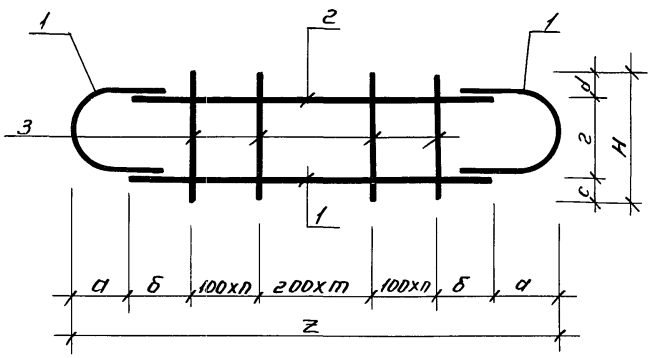

Поз. 4

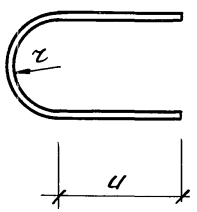

Обозначение	Марка	п	т	Размеры, мм										Масса кг
				а	б		с	d	г	и	r	Н	Z	
А-II, III, IV-300 -КНИ.212	КР-188	5	6	120	240		35	35	210	205	93	280	2920	27.7
-01	КР-189	5	6	130	230		30	30	220	170	100	280	2920	18.1
-02	КР-190	5	6	80	185		25	25	130	110	59	180	2730	7.1
-03	КР-191	4	4	130	210		30	30	210	210	95	270	2280	18.7
-04	КР-192	4	4	130	220		35	25	220	170	101	280	2300	12.0
-05	КР-193	4	4	100	160		30	20	130	130	60	180	2120	5.0
-06	КР-194	5	6	130	225		25	25	230	165	105	280	2910	17.9
-07	КР-195	5	6	130	225		25	25	230	140	107	280	2910	12.1
-08	КР-196	5	6	80	185		25	25	130	110	59	180	2730	7.1
-09	КР-197	6	4	130	225		30	20	220	170	100	270	2710	16.9
-10	КР-198	6	4	120	235		30	20	220	140	102	270	2710	11.5
-11	КР-199	6	4	80	180		35	15	130	110	59	180	2520	6,7

Привязан

Инв.№

Инв.№ подл. | Подп. и дата | Взам.инв.№

Нач.отд.	Данильенко	Подп.	
Гл.спец.	Крадинова	"	
Рук.гр.	Коробкин	"	
Ст.инж.	Недожогина	"	
Исполн.	Антипова	"	
Провер.	Нефедов	"	
Н.контр.	Крадинова	"	

А-II, III, IV-300-326.86 -КНИ.212 06

Каркас плоский КР (КР-188 ÷ КР-199) Сборочный чертеж.

Стадия	Масса	Масшт.
РП	см. табл.	
Лист	Листов 1	

Госстрой СССР ГОСХИМПРОЕКТ Волжское отделение

СФ 748-04 34

Пров. Онегулов 04.12.87г. Коп. Петрук

Альбом 5

Формат	Зона	Поз.	Обозначение	Наименование	Количество на исполнение —	01	02	03	04	05	06	07	08	09	10	11	Примеч.
				Документация													
А3			А-II, III, IV-300 КЖИ.213 СБ	Сборочный чертеж													
А3			А-II, III, IV-300 - КЖИ.ТУ	Технические условия													
				Детали													
				Стержень арматурный													
				ГОСТ 5781-82													
Б4		1	А-II, III, IV-300 -КЖИ.616	Ф10АIII ℓ=3000	2												1.9кг
Б4			-01	Ф10АIII ℓ=2800		2											1.7кг
Б4			02	Ф8АIII ℓ=1960			2	2									0.8кг
Б4			03	Ф20АIII ℓ=2980					3								7.3кг
Б4			04	Ф16АIII ℓ=2980						3							4.7кг
Б4			05	Ф12АIII ℓ=2780							3	2					2.5кг
Б4			06	Ф12АIII ℓ=2920									2	2			2,6кг
Б4			07	Ф12АIII ℓ=2450											2		2,2кг
Б4			08	Ф12АIII ℓ=2310												2	2,1кг
Б4		2	09	Ф8АIII ℓ=280	19												0,1кг
Б4			10	Ф8АIII ℓ=180		19											0,1кг
Б4			11	Ф8АIII ℓ=240			15										0,1кг
Б4			12	Ф8АIII ℓ=150				15									0,1кг
Б4			13	Ф8АIII ℓ=270					19	19			19				0,1кг
Б4			14	Ф8АIII ℓ=170							19			19			0,1кг
Б4			15	Ф8АIII ℓ=400								19					0,2кг
Б4			16	Ф8АIII ℓ=260											17		0,1кг
Б4			17	Ф8АIII ℓ=160												16	0,1кг
Б4		3	18	Ф12АIII ℓ=590									1		2		0.5кг
Б4			19	Ф12АIII ℓ=410										1			0.4кг
Б4			20	Ф12АIII ℓ=450												2	0.4кг

Взам.инв.№ | Подп. и дата | Инв.№ подл.

Привязан

Инв.№

Нач.отд.	Даниленко	Подпись
Гл.спец.	Крадинова	"
Рук.гр.	Коробкин	"
Ст.инж.	Нефедов	"
Исполн.	Антипова	"
Провер.	Нефедов	"
Н.контр.	Крадинова	"

А-II, III, IV-300-326.86 -КЖИ.213

Каркас плоский КР (КР-200÷КР-211)

Стадия	Лист	Листов
РП		1

ГОССТРОЙ СССР
ГОСХИМПРОЕКТ
Волжское отделение

СФ 748-04 35

Пров. Сискусия 07.12.87г. Коп. Петрук

Альбом 5

Рис.1

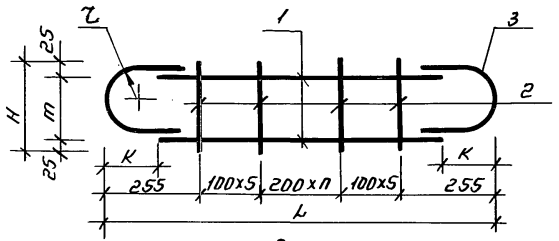

Рис.2

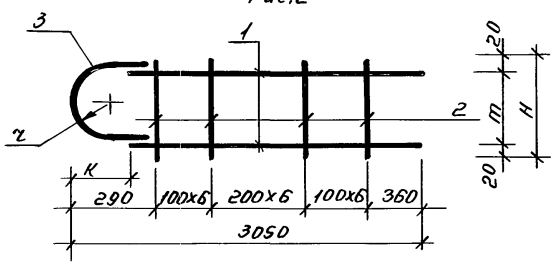

Рис.3

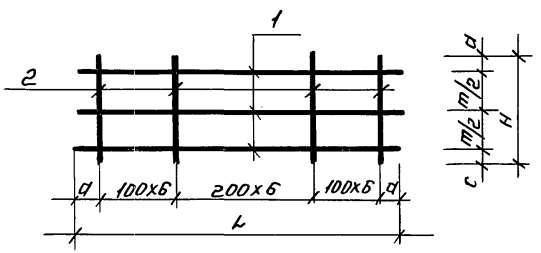

Рис.4

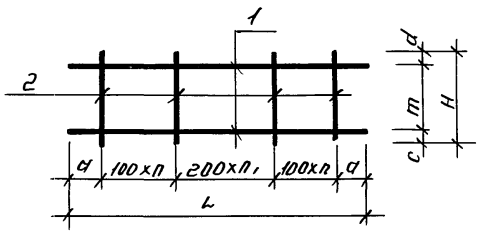

Обозначение	Марка	Рис.	n	n_1		Размеры, мм									Масса
						a	k	c	d	m	r		H	L	кг
А-II-III,IV-300- -КЖИ.213	КР-200	4	6	6		300	—	30	30	220	—		280	3000	5,7
-01	КР-201	4	6	6		200	—	25	25	130	—		180	2800	5,3
-02	КР-202	4	5	4		80	—	20	20	200	—		240	1960	3,1
-03	КР-203	4	5	4		80	—	20	20	110	—		150	1960	3,1
-04	КР-204	3	—	—		290	—	25	25	220	—		270	2980	23,8
-05	КР-205	3	—	—		290	—	20	20	230	—		270	2980	16,0
-06	КР-206	3	—	—		190	—	20	20	130	—		170	2780	9.4
-07	КР-207	4	6	6		190	—	30	160	210	—		400	2780	8,8
-08	КР-208	2	—	—		—	130	—	—	230	109		270	—	7,6
-09	КР-209	2	—	—		—	80	—	—	130	59		170	—	7.5
-10	КР-210	1	6	—		—	130	—	—	210	99		260	2710	7.1
-11	КР-211	1	5	—		—	100	—	—	110	49		160	2510	6.6

Привязан

Инв. №

Нач.отд	Даниленко	Подп.	
Гл.спец.	Крадинова	"	
Рук.гр.	Коробкин	"	
Ст.инж.	Нефедов	"	
Исполн.	Антипова	"	
Провер.	Нефедов	"	
Н.контр.	Крадинова	"	

А-II, III, IV-300-326.86 -КЖИ.213

Каркас плоский КР (КР-200 ÷ КР211) Сборочный чертеж

Стадия	Масса	Масшт.
РП	см. табл.	
Лист	Листов 1	

Госстрой СССР ГОСХИМПРОЕКТ Волжское отделение

Инв. № подл. | Подп. и дата | Взам. инв. №

СФ 748-04 36

Пров. Оленулов 04.12.87г Коп. Петрук

Альбом 5

Формат	Зона	Поз.	Обозначение	Наименование	Количество на исполнение: –	01	02	03	04	05	06	07	08	09	10	11	12	Примеч.
				Документация														
А3			А-II(III,IV)-300- -КЖИ.214.СБ	Сборочный чертеж														
А3			А-II(III,IV)-300 -КЖИ.ТУ	Технические условия														
				Детали														
				Стержень арматурный														
				ГОСТ 5781-82														
Б4		1	А-II(III,IV)-300 -КЖИ.617	ф 12 А III ℓ=3000	2													2.7 кг
Б4			-01	ф 12 А III ℓ=2800		2												2.5 кг
Б4			-02	ф 25 А III ℓ=3000			2											11.6 кг
Б4			-03	ф 20 А III ℓ=3000				2										7.4 кг
Б4			-04	ф 16 А III ℓ=2800					2									4.4 кг
Б4			-05	ф 12 А III ℓ=2780						1								2.5 кг
Б4			-06	ф 12 А III ℓ=2580							1							2.3 кг
Б4			-07	ф 16 А III ℓ=2780								1						4.4 кг
Б4			-08	ф 16 А III ℓ=1305									1					2.1 кг
Б4			-09	ф 12 А III ℓ=1305													1	1.2 кг
Б4			-10	ф 12 А III ℓ=1205										1				1.1 кг
Б4			-11	ф 16 А III ℓ=1380											1			2.2 кг
Б4			-12	ф 12 А III ℓ=1380												1		1.2 кг
Б4		2	-13	ф 12 А III ℓ=2780						1								2.5 кг
Б4			-14	ф 12 А III ℓ=2580							1							2.3 кг
Б4			-15	ф 16 А III ℓ=2780								1						4.4 кг

Взам. инв. №

Подпись и дата

Инв. № подл.

Привязан

Инв. №

		Подпись
Нач. отд.	Даниленко	
Гл. спец.	Крадинова	"
Рук. гр.	Коробкин	"
Инженер	Недожогина	"
Исполн.	Антипова	"
Провер.	Нефедов	"
Н. контр.	Крадинова	"

А-II, III, IV-300-326.86 -КЖИ.214

Каркас плоский КР (КР-212 ÷ КР-224)

Стадия	Лист	Листов
РП	1	2

ГОССТРОЙ СССР
ГОСХИМПРОЕКТ
Волжское отделение

Сф 748-04 37

Пров. Алексеева 04.12.87г. Коп. [signature]

Альбом 5

Формат	Зона	Поз.	Обозначение	Наименование	Количество на исполнение																				Примеч.
					–	01	02	03	04	05	06	07	08	09	10	11	12								
Б4		2	А-II(III-IV)-300 -КЖИ.617-16	ф 16 А III ℓ=1305									1												2.1 кг
Б4			-17	ф 12 А III ℓ=1305													1								1.2 кг
Б4			-18	ф 12 А III ℓ=1205										1											1.1 кг
Б4			-19	ф 6 А III ℓ=1380											1	1									0.3 кг
Б4		3	-20	ф 12 А III ℓ=580	10	10	10	10	10	12	12	12	6	6			6								0.5 кг
Б4			-21	ф 8 А III ℓ=590											7										0.2 кг
Б4			-22	ф 8 А III ℓ=490												7									0.2 кг

Инв. № подл. | Подпись и дата | Взам. инв. №

А-II. III. IV-300-326.86 -КЖИ. 214 | Лист 2

пров. Опекунов 04.12.87г. Коп. Фомин

Альбом 5

Рис. 1

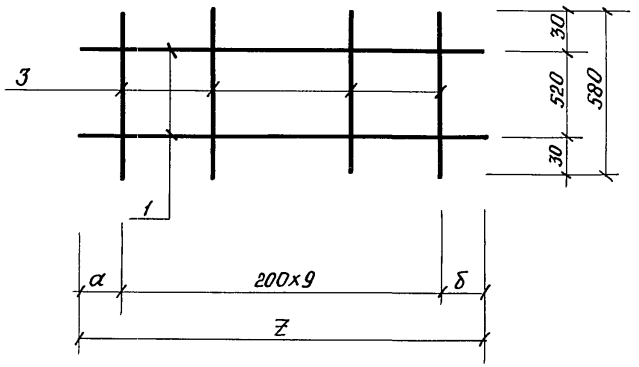

Рис. 2

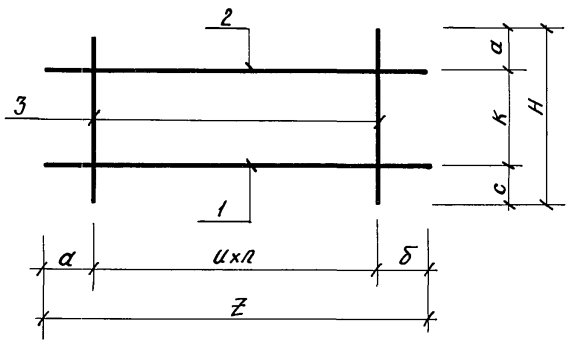

Обозначение	Марка	Рис.	П	Размеры, мм								Масса кг
				а	б	и	с	к	а	Н	Z	
А-II, III, IV-300 КЖИ.214	КР-212	1	—	700	500	—	—	—	—	—	3000	10.4
-01	КР-213	1	—	600	400	—	—	—	—	—	2800	10.0
-02	КР-214	1	—	700	500	—	—	—	—	—	3000	28.2
-03	КР-215	1	—	700	500	—	—	—	—	—	3000	19.8
-04	КР-216	1	—	600	400	—	—	—	—	—	2800	13.8
-05	КР-217	2	11	290	290	200	50	480	50	580	2780	11.0
-06	КР-218	2	11	190	190	200	50	480	50	580	2580	10.6
-07	КР-219	2	11	290	290	200	50	480	50	580	2780	14.8
-08	КР-220	2	5	290	15	200	50	480	50	580	1305	7.2
-09	КР-221	2	5	190	15	200	50	480	50	580	1205	5.2
-10	КР-222	2	6	240	240	150	20	270	300	590	1380	3.9
-11	КР-223	2	6	240	240	150	20	270	200	490	1380	2.9
-12	КР-224	1	5	290	15	200	50	480	50	580	1305	5.4

Привязан

Инв. №

Нач. отд.	Даниленко		
Гл. спец.	Крадинова		
Рук. гр.	Коробкин		
Инженер	Недожогина		
Исполн.	Антипова		
Провер.	Нефедов		
Н. контр.	Крадинова		

А-II, III, IV-300-326.86 -КЖИ.214СБ

Каркас плоский КР (КР-212 ÷ КР-224)

Сборочный чертеж

Стадия	Масса	Масштаб
РП	см табл.	
Лист	Листов 1	

ГОССТРОЙ СССР
ГОСХИМПРОЕКТ
Волжское отделение

Инв. № подл. | Подпись и дата | Взам. инв. №

Сф 748-04 39

Пров. Марев 4.12.87 г Коп. [signature]

Альбом 5

Формат	Зона	Поз.	Обозначение	Наименование	Количество на исполнение: -	01	02	03	04	05	06	07	08	09	10	11	Примеч.
				Документация													
А3			А-II, III, IV-300 -КЖИ. 215 СБ	Сборочный чертеж													
А3			А-II, III, IV-300 - КЖИ. ТУ	Технические условия													
				Детали													
				Стержень арматурный													
				ГОСТ 5781-82													
Б4		1	А-II, III, IV-300 -КЖИ.618	ф 25 А III ℓ=3200	2												12.3 кг
Б4			-01	ф 20 А III ℓ=2920		2											7,2 кг
Б4			-02	ф 16 А III ℓ=2700			2										4.3 кг
Б4			-03	ф 12 А III ℓ=3200				2									2.8 кг
Б4			-04	ф 12 А III ℓ=2920					2								2.6 кг
Б4			-05	ф 12. А III ℓ=2700						2							2.4 кг
Б4			-06	ф 12 А III ℓ=2780							2						2.5 кг
Б4			-07	ф 12 А III ℓ=2580								2					2.3 кг
Б4			-08	ф 16 А III ℓ=2780									2				4.4 кг
Б4			-09	ф 16 А III ℓ=1305										2			2.1 кг
Б4			-10	ф 12 А III ℓ=1205											2		1.1 кг
Б4			-11	ф 12 А III ℓ=1305												2	1.2 кг
Б4		2	-12	ф 12 А III ℓ=480	10	10	10	10	10	10	12	12	12	6	6	6	0.4 кг

Инв. № подл. | Подпись и дата | Взам. инв. №

Привязан

Инв. №

Нач. отд.	Даниленко	Подпись
Гл. спец.	Крадинова	"
Рук. гр.	Коробкин	"
Инженер	Недожогина	"
Исполн.	Антилова	"
Провер.	Нефедов	"
Н. контр.	Крадинова	"

А-II, III, IV-300-326.86 -КЖИ.215

Каркас плоский КР (КР-225 ÷ КР-236)

Стадия	Лист	Листов
РП		1

ГОССТРОЙ СССР ГОСХИМПРОЕКТ Волжское отделение

Пров. [signature] 7.12.87 г. Коп. [signature]

Альбом 5

Рис.1

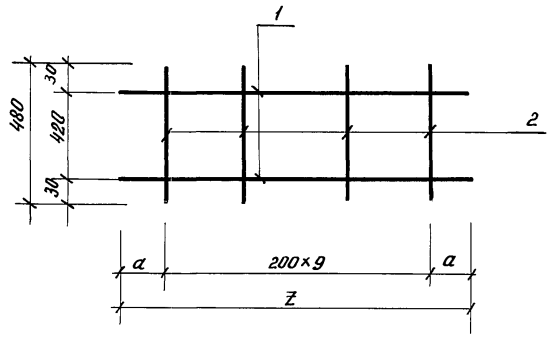

Рис. 2

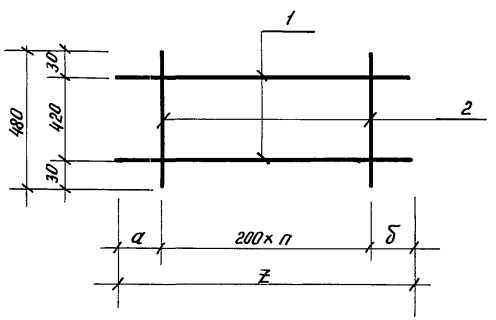

Обозначение	Марка	Рис.	n	Размеры, мм a	δ	ℓ	Масса кг
А-II, III, IV-300 -КЖИ.216	КР-225	1	—	100	—	3200	28.6
-01	КР-226	1	—	560	—	2920	18.4
-02	КР-227	1	—	450	—	2700	12.6
-03	КР-228	1	—	100	—	3200	9.6
-04	КР-229	1	—	560	—	2920	9.2
-05	КР-230	1	—	450	—	2700	8.8
-06	КР-231	2	11	290	290	2780	9.8
-07	КР-232	2	11	190	190	2580	9.4
-08	КР-233	2	11	290	290	2780	13.6
-09	КР-234	2	5	290	15	1305	6.6
-10	КР-235	2	5	190	15	1205	4.6
-11	КР-236	2	5	290	15	1305	4.8

Инв.№ подл. | Подпись и дата | Взам.инв.№

Привязан

Инв.№

Нач.отд.	Даниленко	Подпись	
Гл.спец.	Крадинова	"	
Рук.гр.	Коробкин	"	
Инженер	Недожогина	"	
Исполн.	Антипова	"	
Провер.	Нефедов	"	
Н.контр.	Крадинова	"	

А-II, III. IV-300-326.86 -КЖИ.215СБ

Каркас плоский КР (КР-225÷КР-236)

Сборочный чертеж.

Стадия	Масса	Масштаб
РП	см табл.	
Лист	Листов 1	

ГОССТРОЙ СССР ГОСХИМПРОЕКТ Волжское отделение

Пров. Ткачев X.12.87 г. Коп. Фонтур

Альбом 5

Рис. 1

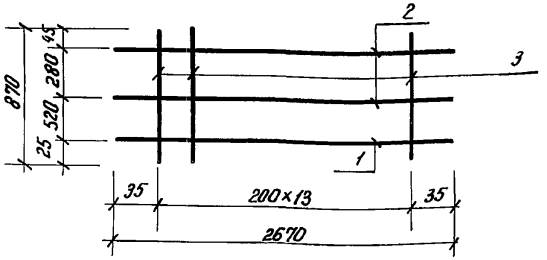

Рис. 2

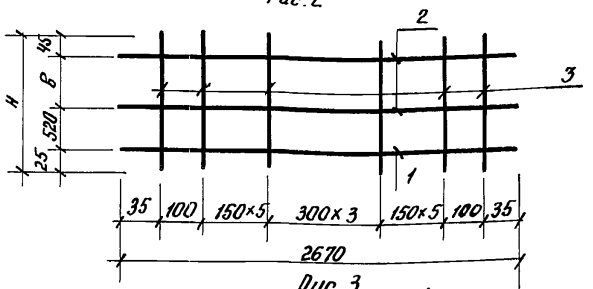

Рис. 3

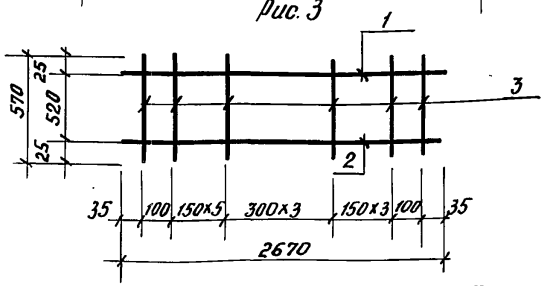

Формат	Зона	Поз.	Обозначение	Наименование	Количество на исполн. –	01	02	03	04	05	Примеч.
				Документация							
А3			А-II, III, IV-300 – КЖИ.ТУ	Технические условия							
				Детали							
				Стержень арматурный							
				ГОСТ 5781-82							
Б4		1	А-II, III, IV-300 – КЖИ.619	ф 25 А III ℓ=2670	1	1					10.3 кг
Б4			-01	ф 22 А III ℓ=2670			1	1			8.0 кг
Б4			-02	ф 18 А III ℓ=2670					1	1	5.3 кг
Б4		2	А-II, III, IV-300 – КЖИ.620	ф 14 А I ℓ=2670	2						3.2 кг
Б4			-01	ф 12 А I ℓ=2670		1	2	1	2	1	2.4 кг
Б4		3	А-II, III, IV-300 КЖИ-619-03	ф 14 А III ℓ=1030	16						1.2 кг
Б4			-04	ф 12 А III ℓ=570		16		16			0.5 кг
Б4			-05	ф 12 А III ℓ=930			16				0.8 кг
Б4			-06	ф 2 А III ℓ=870					14		0.3 кг
Б4			-07	ф 8 А III ℓ=570						16	0.2 кг

Обозначение	Марка	Рис.	Размеры, мм H	B	Масса кг
А-II, III, IV-300 – КЖИ.216	КР-237	2	1030	440	35.9
-01	КР-238	3	—	—	20.7
-02	КР-239	2	930	340	25.6
-03	КР-240	3	—	—	18.4
-04	КР-241	1	—	—	14.3
-05	КР-242	3	—	—	10.9

Взам. инв. №

Подпись и дата

Инв. № подл.

Привязан

Инв. №

Нач. отд.	Даниленко	Подпись	
Гл. спец.	Крадинова	"	
Рук. гр.	Коробкин	"	
Ст. инж.	Нефедов	"	
Исполн.	Антипова	"	
Провер.	Россиева	"	
Н. контр.	Крадинова	"	

А-II, III, IV-300-326.86 · -КЖИ.216

Каркас плоский КР (КР-237÷КР-242).

Стадия	Масса	Масштаб
РП	см. табл.	
Лист	Листов 1	

ГОССТРОЙ СССР
ГОСХИМПРОЕКТ
Волжское отделение

Пров. [signature] 7.12.87 г. Кол. [signature]

Альбом 5

Рис.1

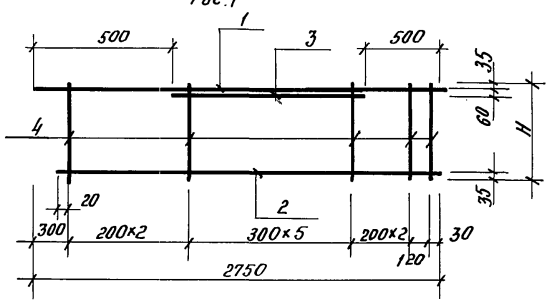

Формат	Зона	Поз.	Обозначение	Наименование	Кол. на испол. –	-01	-02	Примеч.
				Документация				
А3			А-II, III, IV-300 КЖИ.000ТУ	Технические условия				
				Детали				
				Стержень арматурный				
				ГОСТ 5781-82				
Б4		1	А-II, III, IV-300 КЖИ.660	ф 25А III ℓ=2750	1	1	1	10.59
Б4		2	-01	ф 12А III ℓ=2470	1	1	1	2.19
Б4		3	-02	ф 25А III ℓ=1750	1	1	1	6.74
Б4		4	-03	ф 10А III ℓ=960	14			0.59
Б4			-04	ф 10А III ℓ=860		14		0.53
Б4			-05	ф 10А III ℓ=810			14	0.50

Обозначение	Марка	Рис.	Размеры, мм H	c	d		Масса кг
А-II, III, IV-300 КЖИ.217	КР-243	1	960	—	—		27.8
-01	КР-244	1	860	—	—		26.9
-02	КР-245	1	810	—	—		26.5

Инв. № подл. | Подпись и дата | Взам. инв. №

Привязан

Инв. №

А-II, III, IV-300-326.86 · -КЖИ.217

Нач. отд.	Даниленко	Подпись
Гл. спец.	Крадинова	"
Рук. гр.	Коробкин	"
Ст. инж.	Нефедов	"
Исполн.	Симонова	"
Провер.	Россиева	"
Н. контр.	Крадинова	"

Каркас плоский КР (КР-243 ÷ КР-245)

Стадия	Масса	Масштаб
РП	СМ табл.	
Лист	Листов 1	

ГОССТРОЙ СССР ГОСХИМПРОЕКТ Волжское отделение

Сф 748-04 43

Пров. [signature] 7.12.87г. Коп. [signature]

Альбом 5

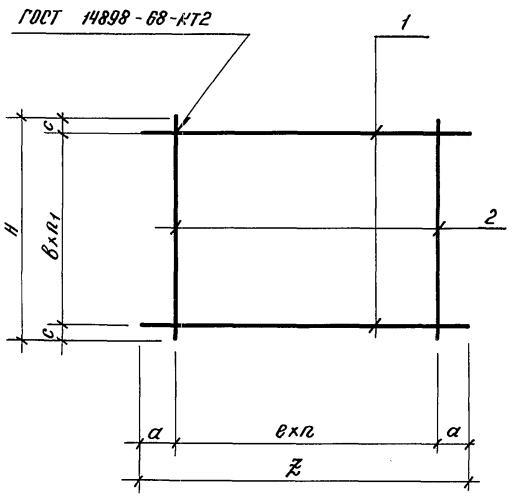

Обозначение		Марка	n	n_1	Размеры, мм Z	H	a	c	в	г	Масса кг
А-II, III, IV-300	КЖИ.300	С-200	12	3	2470	1500	35	300	300	200	19.5
	-01	С-201				1400		250			18.3
	-02	С-202				1300		200			17.2

Формат	Зона	Поз.	Обозначение		Наименование		Кол. на испол. -	-01	-02	Примеч. кг.
					Документация					
А3			А-II, III, IV-300	КЖИ 000 ТУ	Технические условия					
					Детали					
					Стержень арматурный					
					ГОСТ 5781-82					
Б4		1	А-II, III, IV-300	КЖИ.622	ф6АI	ℓ=2470	4	4	4	0.55
Б4		2	А-II, III, IV-300	КЖИ.623	ф12АIII	ℓ=1500	13			1.33
Б4				-01	ф12АIII	ℓ=1400		13		1.24
Б4				-02	ф12АIII	ℓ=1300			13	1.15

Взам. инв. №

Подпись и дата

Инв. № подл.

Привязан

Инв. №

Нач. отд.	Даниленко	Подпись	
Гл. спец.	Крадинова	"	
Рук. гр.	Коробкин	"	
Ст. инж.	Нефедов	"	
Исполн.	Симонова	"	
Провер.	Россиева	"	
Н. контр.	Крадинова	"	

А-II. III. IV-300-326.86 - КЖИ.300

Сетка арматурная С (С-200 ÷ С-202)

Стадия	Масса	Масштаб
РП	СМ табл.	
Лист	Листов 1	

ГОССТРОЙ СССР
ГОСХИМПРОЕКТ
Волжское отделение

Сф 748-04 44

Пров. Оискулов 07.12.87г Коп. [signature]

Альбом 5

Рис. 1

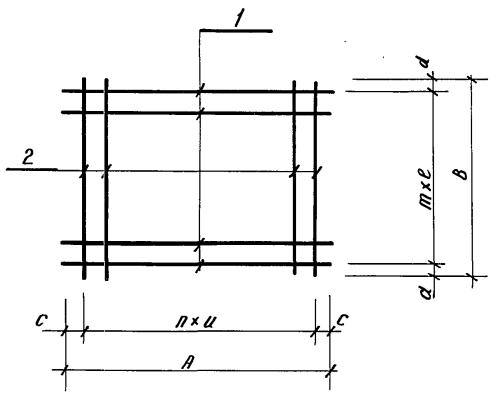

Рис. 2

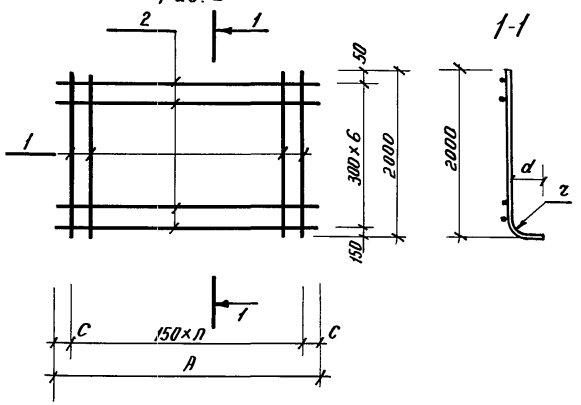

Формат	Зона	Поз.	Обозначение	Наименование	Кол. на исполнен. –	-01	-02	-03	Примеч. кг
				Документация					
А3			А-II, III, IV-300 КЖИ.000ТУ	Технические условия					
				Детали					
				Стержень арматурный					
				ГОСТ 5781-82					
Б4		1	А-II, III, IV-300 КЖИ.624	ф 25А III ℓ=2320	20				8.9
Б4			-01	ф 20А III ℓ=2200		20			5.4
Б4			-02	ф 25А III ℓ=3800			21		14.6
Б4			-03	ф 22А III ℓ=3800				14	11.3
Б4		2	А-II, III, IV-300 КЖИ-625	ф 12А I ℓ=2950	7				2.6
Б4			-01	ф 10А I ℓ=2950		7			1.8
Б4			-02	ф 8А I ℓ=2100			10		0.8
Б4			-03	ф 6А I ℓ=2100				10	0.5

Обозначение	Марка	Рис.	n	m	Размеры, мм A	B	u	ℓ	c	d	r	Масса, кг
А-II, III, IV-300 КЖИ.301	С-203	2	19	–	2950	—	—	—	50	370	125	196.2
-01	С-204	2	19	–	2950	—	—	—	50	240	100	120.6
-02	С-205	1	9	20	3800	2100	400	100	100	50	—	314.6
-03	С-206	1	9	13	3800	2100	400	150	100	75	—	163.2

Привязан

Инв. №

Нач. отд.	Даниленко	Подпись
Гл. спец.	Крадинова	"
Рук. гр.	Коробкин	"
Ст. инж.	Нефедов	"
Исполн.	Симонова	"
Провер.	Щеглова	"
Н.контр.	Крадинова	"

А-II, III, IV-300-326.86 -КЖИ.301

Сетка арматурная С (С-203 ÷ С-206)

Стадия	Масса	Масштаб
РП	см. табл.	
Лист	Листов 1	

ГОССТРОЙ СССР ГОСХИМПРОЕКТ Волжское отделение

Инв. № подл. | Подпись и дата | Взам. инв. №

СФ 748-04 45

Пров. Очекуев 04.10.87г Коп. [signature]

Альбом 5

Формат	Зона	Поз.	Обозначение	Наименование	Количество на исполнение —	01	02	03	04	05	06	07	08	09	10	11	12	13	14	15	16	17			Примеч.
				Документация																					
А3			А-II, III, IV-300 КЖИ.302СБ	Сборочный чертеж																					
А3			А-II, III, IV-300 КЖИ.ТУ	Технические условия																					
				Детали																					
				Стержень арматурный																					
				ГОСТ 5781-82																					
Б4		1	А-II, III, IV-300 КЖИ.626	ф 20 А III ℓ=2900	35																				7.2 кг
Б4			-01	ф 18 А III ℓ=2900		35																			5.8 кг
Б4			-02	ф 12 А III ℓ=2900			35																		2.6 кг
Б4			-03	ф 20 А III ℓ=3320				30																	8.2 кг
Б4			-04	ф 18 А III ℓ=3260					30																6.5 кг
Б4			-05	ф 12 А III ℓ=3150						30															2.8 кг
Б4			-06	ф 20 А III ℓ=2100							25														5.2 кг
Б4			-07	ф 18 А III ℓ=2100								25													4.2 кг
Б4			-08	ф 12 А III ℓ=2100									25												1.9 кг
Б4			-09	ф 20 А III ℓ=2400										31											5.9 кг
Б4			-10	ф 18 А III ℓ=2400											31										4.8 кг
Б4			-11	ф 12 А III ℓ=2400												31									2.1 кг
Б4			-12	ф 16 А III ℓ=3000													25								4.7 кг
Б4			-13	ф 14 А III ℓ=3000														25							3.6 кг
Б4			-14	ф 12 А III ℓ=3000															25						2.7 кг
Б4			-15	ф 16 А III ℓ=3300																31					5.2 кг

Взам. инв. №

Подпись и дата

Инв. № подл.

Привязан

Инв. №

Нач. отд.	Даниленко	Подпись
Гл. спец.	Крадинова	"
Рук. гр.	Коробкина	"
Ст. инж.	Коншина	"
Исполн.	Гейсман	"
Провер.	Россиева	"
Н. контр.	Крадинова	"

А-II. III. IV-300-326.86 -КЖИ.302

Сетка арматурная С (С-207÷С-224)

Стадия	Лист.	Листов
РП	1	2

ГОССТРОЙ СССР
ГОСХИМПРОЕКТ
Волжское отделение

Сф 748-04 46

Пров. [signature] 04.12.87г

Коп. [signature]

Альбом 5

Формат.	Зона	Поз.	Обозначение	Наименование	Количество на исполнение																				Примеч.
					–	-01	-02	-03	-04	-05	-06	-07	-08	-09	-10	-11	-12	-13	-14	-15	-16	-17			
Б.4		1	А-II, III, IV-300 КЖИ.626-16	Ф 14 А III ℓ=3300																	31				4.0 кг
Б.4			-17	Ф 12 А III ℓ=3300																		31			2.9 кг
Б.4		2	-18	Ф 20 А III ℓ=3500	29																				8.7 кг
Б.4			-19	Ф 18 А III ℓ=3500		29																			7.0 кг
Б.4			-20	Ф 12 А III ℓ=3500			29																		3.1 кг
Б.4			-21	Ф 20 А III ℓ=3080				29																	7.6 кг
Б.4			-22	Ф 18 А III ℓ=3080					29																6.2 кг
Б.4			-23	Ф 12 А III ℓ=3080						29															2.7 кг
Б.4			А-II, III, IV-300 КЖИ.627	Ф 6 А I ℓ=2500							11	11	11				15	15	15						0.6 кг
Б.4			-01	Ф 6 А I ℓ=3080										11	11	11				16	16	16			0.7 кг

Инв. № подл. | Подпись и дата | Взам. инв. №

А-II, III, IV-300-326.86 - КЖИ.302 | Лист 2

Пров. Сискуша 04.12.87г Коп. Фом

Альбом 5

Рис. 1

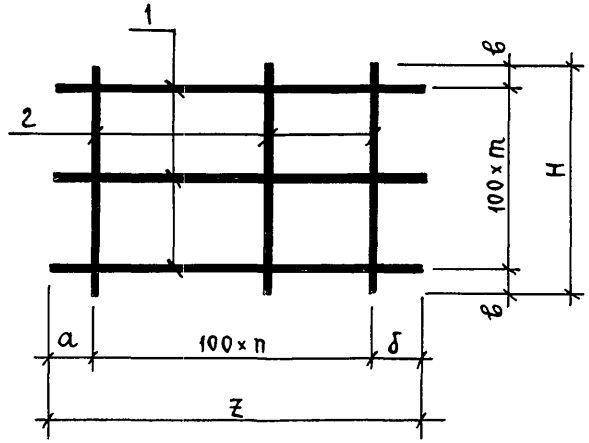

Рис. 2

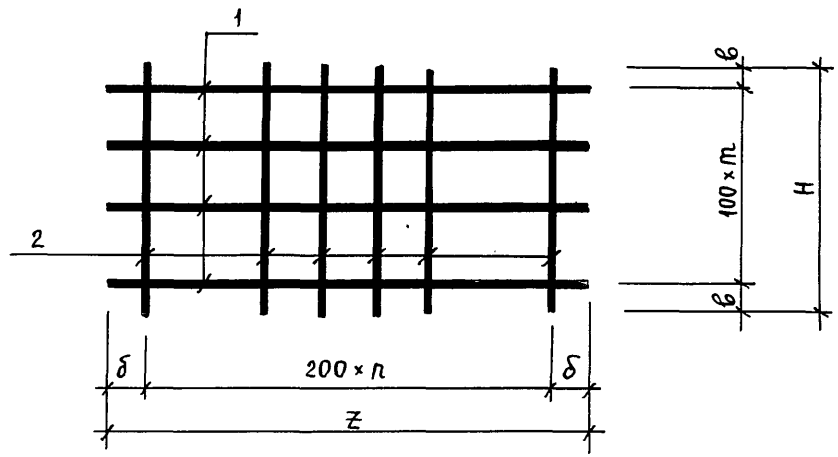

Рис. 3

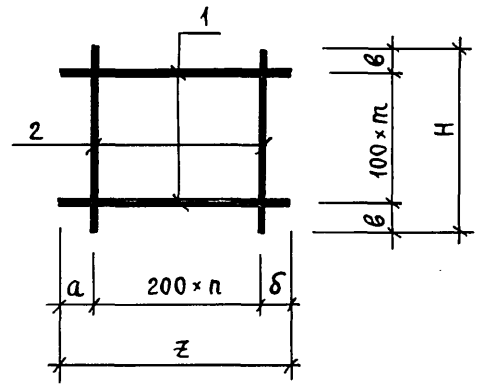

Обозначение		Марка	Рис.	n	m	Размеры, мм					Масса кг
						a	б	z	H	в	
А-II, III, IV-300	КЖИ.302	С-207	1	28	34	50	50	2900	3500	50	504,3
	-01	С-208	1	28	34	50	50	2900	3500	50	406,0
	-02	С-209	1	28	34	50	50	2900	3500	50	180,9
	-03	С-210	1	28	29	50	260	3320	3080	90	466,4
	-04	С-211	1	28	29	50	210	3260	3080	90	374,8
	-05	С-212	1	28	29	50	100	3150	3080	90	162,3
	-06	С-213	3	10	24	50	50	2100	2500	50	136,6
	-07	С-214	3	10	24	50	50	2100	2500	50	111,6
	-08	С-215	3	10	24	50	50	2100	2500	50	54,1
	-09	С-216	3	10	30	200	200	2400	3080	40	190,6
	-10	С-217	3	10	30	200	200	2400	3080	40	156,6
	-11	С-218	3	10	30	200	200	2400	3080	40	72,8
	-12	С-219	2	14	24	—	100	3000	2500	50	126,5
	-13	С-220	2	14	24	—	100	3000	2500	50	99,0
	-14	С-221	2	14	24	—	100	3000	2500	50	76,5
	-15	С-222	2	15	30	—	150	3300	3080	40	172,4
	-16	С-223	2	15	30	—	150	3300	3080	40	135,2
	-17	С-224	2	15	30	—	150	3300	3080	40	101,1

Взам. инв. №

Подпись и дата

Инв. № подл.

Привязан

Инв. №

Нач. отд.	Даниленко	Подп.	
Гл. спец.	Крадинова	"	
Рук. гр.	Коробкин	"	
Ст. инж.	Коншина	"	
Исполн.	Гейсман	"	
Пров.	Россиева	"	
Н. контр.	Крадинова	"	

А-II, III, IV-300-326.86-КЖИ.302СБ

Сетка арматурная С (С-207 ÷ С-224). Сборочный чертеж.

Стадия	Масса	Масштаб
РП	см. табл.	

Лист | Листов 1

Госстрой СССР
ГОСХИМПРОЕКТ
Волжское отделение

СФ 748-04 48

Пров. Очередной 04.12.87г Коп. [signature]

Альбом 5

Формат	Зона	Поз.	Обозначение		Наименование		Количество на исполнение: —	01	02	03	04	05	06	07	08	09	Примечание
					Документация												
			А-II, III, IV-300	КЖИ.303СБ	Сборочный чертеж												
			А-II, III, IV-300	КЖИ.ТУ	Технические условия												
					Детали												
					Стержень арматурный												
					ГОСТ 5781-82												
		1	А-II, III, IV-300	КЖИ.628	ф 6 A III	ℓ= 1840	5										0,4 кг
			А-II, III, IV-300	КЖИ-629	ф 8 A I	ℓ= 3150		6	6								1,2 кг
				- 01	ф 6 A I	ℓ= 3150				6							0,7 кг
				- 02	ф 8 A I	ℓ= 1800					6	6					0,7 кг
				- 03	ф 6 A I	ℓ= 1800							6				0,4 кг
				- 04	ф 8 A I	ℓ= 2900								6	6		1,1 кг
				- 05	ф 6 A I	ℓ= 2900										6	0,6 кг
		2	А-II, III, IV-300	КЖИ.628-01	ф 6 A III	ℓ= 1020	9										0,2 кг
				- 02	ф 25 A III	ℓ= 1750					12			20			6,7 кг
				- 03	ф 20 A III	ℓ= 1610							12			20	4,0 кг
				- 04	ф 25 A III	ℓ= 1650						12			20		6,3 кг
				- 05	ф 16 A III	ℓ= 1750		16									2,8 кг
				- 06	ф 16 A III	ℓ= 1650			16								2,6 кг
				- 07	ф 14 A III	ℓ= 1610				16							2,0 кг

Инв. № подл. | Подпись и дата | Взам. инв. №

Привязан

Инв. №

Нач. отд.	Даниленко	Подп.	
Гл. спец.	Крадинова	"	
Рук. гр.	Коробкин	"	
Ст. инж.	Коншина	"	
Исполн.	Гейсман	"	
Пров.	Россиева	"	
Н. контр.	Крадинова	"	

А-II, III, IV-300-326.86-КЖИ.303

Сетка арматурная С (С-225 ÷ С-234)

Стадия	Лист	Листов
РП		1

Госстрой СССР ГОСХИМПРОЕКТ Волжское отделение

СФ 748-04 49

Пров. Фекулова 04.12.87г

Коп.

Альбом 5

Рис. 1

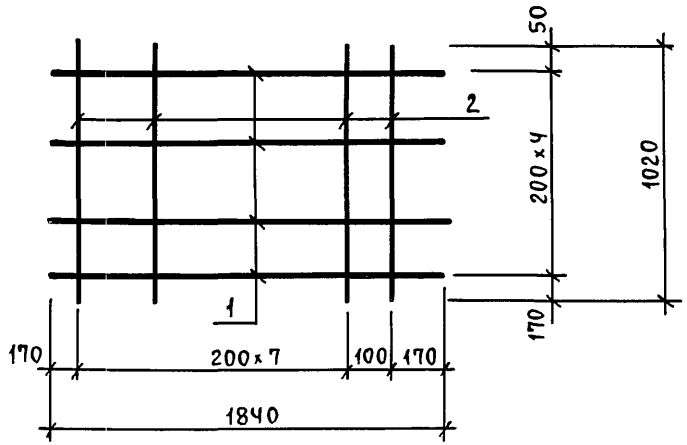

Линия сгиба

Рис. 2

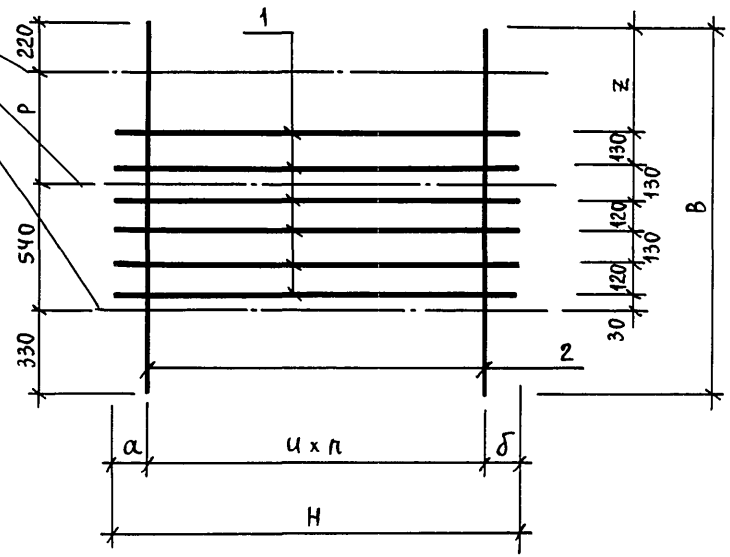

1-1

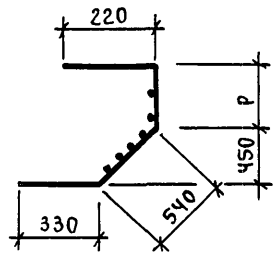

Обозначение		Марка	Рис.	п	Размеры, мм							Масса кг
					р	в	z	н	а	и	б	
А-II, III, IV-300	КЖИ. 303	С-234	1	—	—	—	—	—	—	—	—	3,8
	- 01	С-225	2	15	660	1750	650	3150	50	200	100	52,0
	- 02	С-226	2	15	560	1650	550	3150	50	200	100	48,8
	- 03	С-227	2	15	520	1610	510	3150	50	200	100	36,2
	- 04	С-228	2	11	660	1750	650	1800	100	150	50	84,6
	- 05	С-229	2	11	560	1650	550	1800	100	150	50	79,8
	- 06	С-230	2	11	520	1610	510	1800	100	150	50	50,4
	- 07	С-231	2	14	660	1750	650	2900	50	150	50	140,6
	- 08	С-232	2	14	560	1650	550	2900	50	150	50	132,6
	- 09	С-233	2	14	520	1610	510	2900	50	150	50	83,6

Инв. № подл. | Подпись и дата | Взам. инв. №

Привязан

Инв. №

Нач. отд.	Даниленко	Подп.
Гл. спец.	Крадинова	"
Рук. гр.	Коробкин	"
Ст. инж.	Коншина	"
Исполн.	Гейсман	"
Пров.	Россиева	"
Н. контр.	Крадинова	"

А-II, III, IV-300-326.86 - КЖИ. 303 СБ

Сетка арматурная С (С-225 ÷ С-234). Сборочный чертеж.

Стадия	Масса	Масштаб
РП	см. табл.	

Лист | Листов 1

Госстрой СССР
ГОСХИМПРОЕКТ
Волжское отделение

СФ 748-04 50

Пров. Оленкина 09.12.87г. Коп. Ицко

Альбом 5

Рис. 1

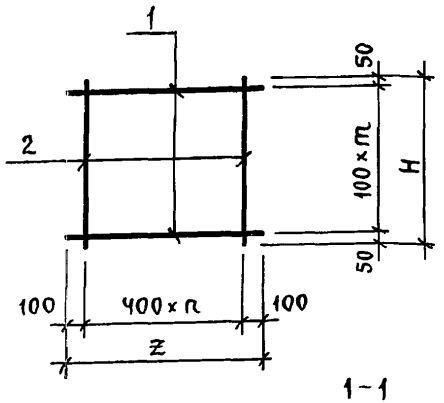

Рис. 2

Линия сгиба

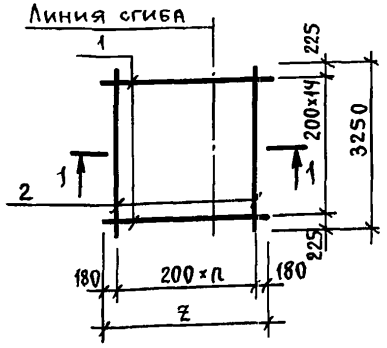

1–1

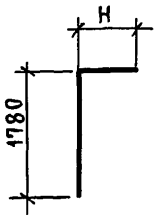

Формат	Зона	Поз.	Обозначение		Наименование		Количество на исполн. —	01	02	03	04	05	06	07	Примеч.
					Документация										
					Технические условия										
А3			А-II, III, IV-300	КЖИ. ТУ	Детали										
					Стержень арматурный										
					ГОСТ 5781-82										
		1	А-II, III, IV-300	КЖИ. 630	ф 12 А III	ℓ = 3000	29								2,7 кг
				- 01	ф 10 А III	ℓ = 3000		29							1,9 кг
				- 02	ф 8 А III	ℓ = 3000			29						1,2 кг
				- 03	ф 12 А III	ℓ = 2600				27					2,3 кг
				- 04	ф 10 А III	ℓ = 2600					27				1,6 кг
				- 05	ф 8 А III	ℓ = 2600						27			1,0 кг
		2	А-II, III, IV-300	КЖИ. 631	ф 6 А I	ℓ = 2900	8	8	8						0,6 кг
				- 01	ф 6 А I	ℓ = 2500				7	7	7			0,6 кг
		1	А-II, III, IV-300	КЖИ 630-06	ф 6 А III	ℓ = 2360							15		0,5 кг
				- 07	ф 6 А III	ℓ = 2160								15	0,5 кг
		2		- 08	ф 6 А III	ℓ = 3250							11	10	0,7 кг

Обозначение		Марка	Рис.	n	m	Размеры, мм z	Размеры, мм H	Масса, кг
А-II, III, IV-300	КЖИ. 304	С-235	1	7	28	3000	2900	83,1
	- 01	С-236	1	7	28	3000	2900	59,9
	- 02	С-237	1	7	28	3000	2900	39,6
	- 03	С-253	1	6	26	2600	2700	66,3
	- 04	С-254	1	6	26	2600	2700	47,4
	- 05	С-255	1	6	26	2600	2700	31,2
	- 06	С-283	2	10	—	2360	580	15,2
	- 07	С-284	2	9	—	2160	380	14,5

Взам. инв. №

Подпись и дата

Инв. № подл.

Привязан

Инв. №

Нач. отд.	Даниленко	Подп.	
Гл. спец.	Крадинова	"	
Рук. гр.	Коробкин	"	
Инж.	Антонова	"	
Исполн.	Харламова	"	
Пров.	Россиева	"	
Н. контр.	Крадинова	"	

А-II, III, IV-300-326.86 - КЖИ. 304

Сетка арматурная С (С-235 ÷ С-237; С-253 ÷ С-255; С-283; С-284).

Стадия	Масса	Масштаб
РП	См. табл.	

Лист | Листов 1

Госстрой СССР
ГОСХИМПРОЕКТ
Волжское отделение

СФ 748-04 51

Пров. Опекунов 04.12.87г

Коп. Шир

Альбом 5

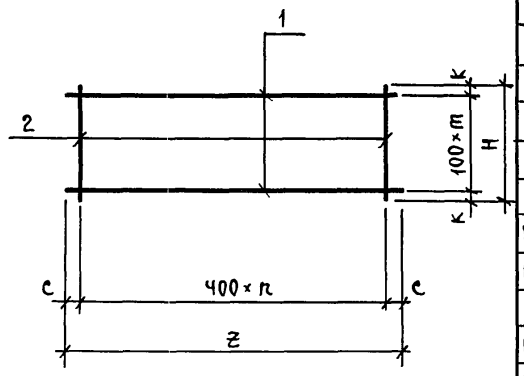

Формат	Зона	Поз.	Обозначение	Наименование	Количество на исполнение: —	01	02	03	04	05	06	07	08	Примеч.
				Документация										
			А-II, III, IV-300 КЖИ. ТУ	Технические условия										
				Детали										
				Стержень арматурный										
				ГОСТ 5781-82										
БЧ		1	А-II, III, IV-300 КЖИ. 632	ф 16 AIII ℓ = 5200	11									8,2 кг
БЧ			- 01	ф 12 AIII ℓ = 5000		11								7,9 кг
БЧ			- 02	ф 10 AIII ℓ = 4900			11							7,7 кг
БЧ			- 03	ф 16 AIII ℓ = 3650				11			31			5,8 кг
БЧ			- 04	ф 12 AIII ℓ = 3650					11			31		3,2 кг
БЧ			- 05	ф 10 AIII ℓ = 3650						11			31	2,2 кг
БЧ		2	А-II, III, IV-300 КЖИ. 633	ф 6 AI ℓ = 1050	13	13	13	10	10	10				0,2 кг
				ф 6 AI ℓ = 3050							10	10	10	0,7 кг

Обозначение	Марка	n	m	Размеры, мм: Z	C	H	K	Масса
А-II, III, IV-300 КЖИ. 305	С-238	12	10	5200	200	1050	25	92,8
- 01	С-239	12	10	5000	100	1050	25	89,5
- 02	С-240	12	10	4900	50	1050	25	87,3
- 03	С-259	9	10	3650	25	1050	25	65,8
- 04	С-260	9	10	3650	25	1050	25	37,2
- 05	С-261	9	10	3650	25	1050	25	26,2
- 06	С-288	9	30	3650	25	3050	25	186,8
- 07	С-289	9	30	3650	25	3050	25	106,2
- 08	С-290	9	30	3650	25	3050	25	75,2

Взам. инв. №

Подпись и дата

Инв. № подл.

Привязан

Инв. №

Нач. отд.	Даниленко	Подп.	
Гл. спец.	Крадинова	"	
Рук. гр.	Коробкин	"	
Ст. инж.	Нефедов	"	
Исполн.	Золотовская	"	
Пров.	Россиева	"	
Н. контр.	Крадинова	"	

А-II, III, IV-300-326.86 - КЖИ. 305

Сетка арматурная (С-238 ÷ С-240; С-259 ÷ С-261; С-288 ÷ С-290)

Стадия	Масса	Масштаб
РП	см. табл.	
Лист	Листов 1	

Госстрой СССР ГОСХИМПРОЕКТ Волжское отделение

СФ 748-04 52

Пров. Сосунов 04.12.87г.

Коп.

Альбом 5

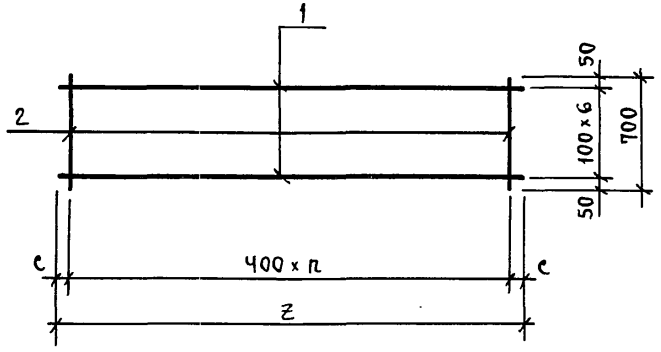

Формат	Зона	Поз.	Обозначение	Наименование	Количество на исполн. —	01	02	03	04	05		Примеч.
				Документация								
			А-II, III, IV-300 КЖИ.ТУ	Технические условия	X	X	X	X	X	X		
				Детали								
				Стержень арматурный								
				ГОСТ 5781-82								
БЧ		1	А-II, III, IV-300 КЖИ.634	ф 12 А III ℓ = 2200	1							2,0 кг
БЧ			- 01	ф 10 А III ℓ = 2200		1						1,4 кг
БЧ			- 02	ф 8 А III ℓ = 2200			1					0,9 кг
БЧ			- 03	ф 16 А III ℓ = 2130				1				3,4 кг
БЧ			- 04	ф 12 А III ℓ = 2130					1			1,9 кг
БЧ			- 05	ф 10 А III ℓ = 2130						1		1,3 кг
БЧ		2	А-II, III, IV-300 КЖИ.635	ф 6 А I ℓ = 700	6	6	6	6	6	6		0,2 кг

Обозначение	Марка	n	Размеры, мм c	z		Масса, кг
А-II, III, IV-300 КЖИ.306	С-241	5	100	2200		15,2
- 01	С-242	5	100	2200		11,0
- 02	С-243	5	100	2200		7,5
- 03	С-244	5	65	2130		25,0
- 04	С-245	5	65	2130		14,5
- 05	С-246	5	65	2130		10,3

Взам. инв. №

Подпись и дата

Инв. № подл.

Привязан

Инв. №

Нач. отд.	Даниленко	Подп.	
Гл. спец.	Крадинова	"	
Рук. гр.	Коробкин	"	
Инж.	Антонова	"	
Исполн.	Харламова	"	
Пров.	Россиева	"	
Н. контр.	Крадинова	"	

А-II, III, IV-300-326.86 - КЖИ.306

Сетка арматурная С (С-241 ÷ С-246)

Стадия	Масса	Масштаб
РП	см. табл.	
Лист	Листов 1	

Госстрой СССР ГОСХИМПРОЕКТ Волжское отделение

СФ 748-04 53

Пров. Опекунов 04.12.87г.

Коп.

Альбом 5

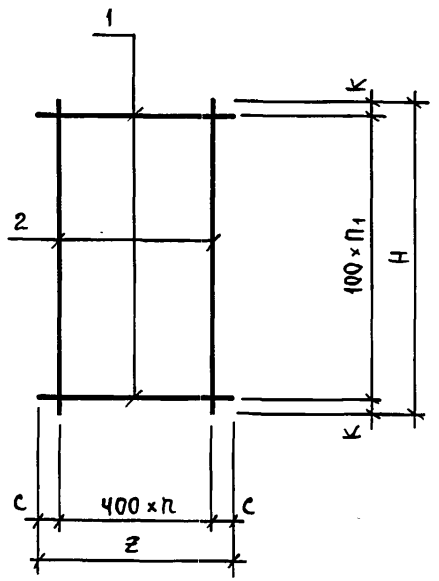

Формат	Зона	Поз.	Обозначение	Наименование	Количество на испол. —	01	02	03	04	05	06	07	08	Примеч.
				Документация										
			А-II, III, IV - 300 КЖИ ТУ	Технические условия										
				Детали										
				Стержень арматурный ГОСТ 5781-82										
БЧ		1	А-II, III, IV-300 КЖИ. 636	ф 16 АIII ℓ = 1000	15									1,6 кг
БЧ			- 01	ф 12 АIII ℓ = 1000		15								0,9 кг
БЧ			- 02	ф 8 АIII ℓ = 1000			15							0,4 кг
БЧ			- 03	ф 12 АIII ℓ = 1980				15						1,8 кг
БЧ			- 04	ф 10 АIII ℓ = 1980					15					1,2 кг
БЧ			- 05	ф 8 АIII ℓ = 1980						15				0,8 кг
БЧ		2	А-II, III, IV-300 КЖИ.637	ф 6 АI ℓ = 1440	3	3	3							0,3 кг
БЧ			- 01	ф 6 АI ℓ = 1500				5	5	5				0,3 кг
БЧ			- 02	ф 8 АI ℓ = 3050							9	9		1,2 кг
БЧ		1	А-II, III, IV-300 КЖИ.636-06	ф 20 АIII ℓ = 3500							31			8,6 кг
БЧ			- 07	ф 16 АIII ℓ = 3500								31		5,5 кг
БЧ			- 08	ф 12 АIII ℓ = 3500									31	3,1 кг
БЧ			- 03	ф 6 АI ℓ = 3050									9	0,7 кг

Обозначение	Марка	П	П1	Размеры, мм С	К	Z	Н	Масса, кг
А-II, III, IV-300 - КЖИ.307	С-247	2	14	100	20	1000	1440	24,9
- 01	С-248	2	14	100	20	1000	1440	14,4
- 02	С-249	2	14	100	20	1000	1440	6,9
- 03	С-256	4	14	100	50	1980	1500	28,5
- 04	С-257	4	14	190	50	1980	1500	19,5
- 05	С-258	4	14	190	50	1980	1500	13,5
- 06	С-285	8	30	150	25	3500	3050	277,4
- 07	С-286	8	30	150	25	3500	3050	181,3
- 08	С-287	8	30	150	25	3500	3050	102,4

Привязан

Инв. №

Нач. отд.	Даниленко	Подп.
Гл. спец.	Крадинова	"
Рук. гр.	Коробкин	"
Ст. инж.	Антонова	"
Исполн.	Харламова	"
Пров.	Россиева	"
Н. контр.	Крадинова	"

А-II, III, IV - 300 - 326.86 - КЖИ. 307

Сетка арматурная (С-247 ÷ С-249; С-256 ÷ С-258; С-285 ÷ С-287)

Стадия	Масса	Масштаб
РП	см. табл.	

Лист | Листов 1

Госстрой СССР ГОСХИМПРОЕКТ Волжское отделение

СФ 748-04 54

Инв. № подл. | Подпись и дата | Взам. инв. №

Коп. [signature]

Пров. [signature] 04.12.87

Альбом 5

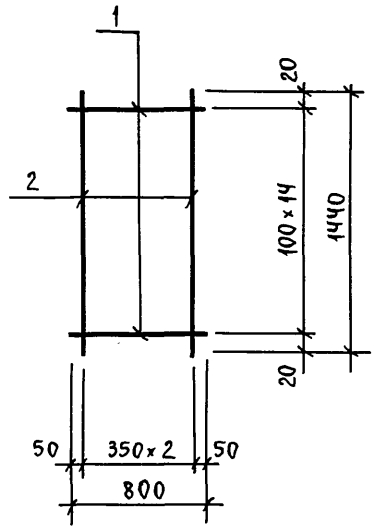

Формат	Зона	Поз.	Обозначение	Наименование	Кол. на исп. –	01	02	Примеч.
				Документация				
			А-II, III, IV-300 КЖИ.ТУ	Технические условия				
				Детали				
				Стержень арматурный				
				ГОСТ 5781-82				
Б4.		1	А-II, III, IV-300 КЖИ.638-	Ф 16 А III $\ell = 800$	15			1,3 кг
Б4.			-01	Ф 12 А III $\ell = 800$		15		0,7 кг
Б4			-02	Ф 10 А III $\ell = 800$			15	0,5 кг
Б4		2	А-II, III, IV-300 КЖИ.639	Ф 6 А I $\ell = 1440$	3	3	3	0,3 кг

Обозначение	Марка	Масса, кг
А-II, III, IV-300 КЖИ.308	С-262	20,4
-01	С-263	11,4
-02	С-264	8,4

Привязан

Инв. №

Нач.отд.	Даниленко	Подп.	
Гл.спец.	Кладинова	"	
Рук.гр.	Коробкин	"	
Инж.	Антонова	"	
Исполн.	Мамашук	"	
Пров.	Россиева	"	
Н.контр.	Крадинова	"	

А-II, III, IV-300-326.86 ~КЖИ.308

Сетка арматурная С (С-262 ÷ С-264)

Стадия	Масса	Масштаб
РП	см. табл.	–

Лист | Листов 1

Госстрой СССР
ГОСХИМПРОЕКТ
Волжское отделение

Инв. № подл. | Подпись и дата | Взам. инв. №

СФ 748-04 55

Пров. Олекунова 04.12.87г Коп. [signature]

Альбом 5

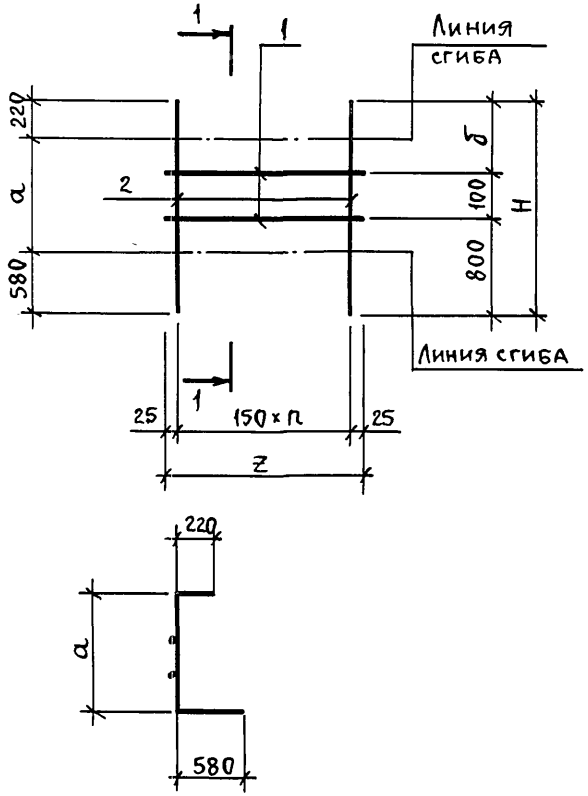

Формат	Зона	Поз.	Обозначение	Наименование	Количество на исполнен. —	01	02	03	04	05		Примечан.
				Документация								
			А-II, III, IV-300 КЖИ.ТУ	Технические условия	X	X	X	X	X	X		
				Детали								
				Стержень арматурный								
				ГОСТ 5781-82								
БЧ		1	А-II, III, IV-300 КЖИ.640	ф 6 AI ℓ=1250			2					0,3 кг
БЧ			-01	ф 6 AI ℓ=3650						2		0,8 кг
БЧ		2	А-II, III, IV-300 КЖИ.641	ф 25 AIII ℓ=1410	9			25				5,4 кг
БЧ			-01	ф 25 AIII ℓ=1310		9			25			5,0 кг
БЧ			-02	ф 20 AIII ℓ=1270			9			25		3,1 кг
БЧ		1	А-II, III, IV-300 КЖИ.640-02	ф 8 AI ℓ=1250	2	2						0,5 кг
БЧ		1	-03	ф 8 AI ℓ=3650				2	2			1,4 кг

Обозначение	Марка	n	Размеры, мм a	δ	z	H	Масса, кг
А-II, III, IV- КЖИ.309	С-265	8	610	510	1250	1410	49,6
-01	С-266	8	510	410	1250	1310	46,0
-02	С-267	8	470	370	1250	1270	28,5
-03	С-268	24	610	510	3650	1410	137,8
-04	С-269	24	510	410	3650	1310	127,8
-05	С-270	24	470	370	3650	1270	79,1

Взам. инв. №

Подпись и дата

Инв. № подл.

Привязан

Инв. №

Нач. отд.	Даниленко	Подп.
Гл. спец.	Крадинова	"
Рук. гр.	Коробкин	"
Инж.	Антонова	"
Исполн.	Харламова	"
Пров.	Россиева	"
Н. контр.	Крадинова	"

А-II, III, IV-300-326.86-КЖИ.309

Сетка арматурная С (С-265 ÷ С-270)

Стадия	Масса	Масштаб
РП	см. табл.	
Лист	Листов 1	

Госстрой СССР ГОСХИМПРОЕКТ Волжское отделение

СФ 748-04 56

Пров. Тимя 7.12.87 г. Коп. Шиш

Альбом 5

Формат	Зона	Поз.	Обозначение	Наименование	Количество на исполнение —	01	02	03	04	05	06	07	08	Примеч.
				Документация										
А3			А-II, III, IV-300 КЖИ 310 СБ	Сборочный чертеж										
А3			А-II, III, IV-300 КЖИ.ТУ	Технические условия										
				Детали										
				Стержень арматурный										
				ГОСТ 5781-82										
Б4		1	А-II, III, IV-300 КЖИ.642	ф 6 AI ℓ = 3850			6							0,9 кг
Б4			- 01	ф 6 AI ℓ = 2450						7				0,5 кг
Б4		2	А-II, III, IV-300 КЖИ.643	ф 25 AIII ℓ = 1650	26									6,4 кг
Б4			- 01	ф 25 AIII ℓ = 1550		26								6,0 кг
Б4			- 02	ф 20 AIII ℓ = 1510			26							3,8 кг
Б4			- 03	ф 25 AIII ℓ = 2100				17						8,1 кг
Б4			- 04	ф 25 AIII ℓ = 2000					17					7,7 кг
Б4			- 05	ф 20 AIII ℓ = 1960						17				4,8 кг
		1	А-II, III, IV-300 КЖИ.642-02	ф 8 AI ℓ = 3850	6	6								1,5 кг
			- 03	ф 8 AI ℓ = 2450				7	7					1,0 кг
			- 04	ф 8 AI ℓ = 3200							7	7		1,3 кг
			- 05	ф 6 AI ℓ = 3200									7	0,7 кг
		2	А-II, III, IV-300 КЖИ.643-06	ф 25 AIII ℓ = 1470								22		5,7 кг
			- 07	ф 20 AIII ℓ = 1430									22	3,5 кг
			- 08	ф 25 AIII ℓ = 1570							22			6,0 кг

Взам. инв. №

Подпись и дата

Инв. № подл.

Привязан

Инв. №

Нач. отд.	Даниленко	Подп.
Гл. спец.	Крадинова	"
Рук. гр.	Коробкин	"
Инж.	Антонова	"
Исполн.	Харламова	"
Пров.	Россиева	"
Н. контр.	Крадинова	"

А-II, III, IV-300-326.86 - КЖИ. 310

Сетка арматурная С (С-277 ÷ С-282, С-291 ÷ С-293)

Стадия	Лист	Листов
РП		1

Госстрой СССР ГОСХИМПРОЕКТ Волжское отделение

СФ 748-04 57

Пров. [signature] 7.12.87 г. Коп. [signature]

Альбом 5

Обозначение	Марка	Рис.	Размеры, мм α	δ	Н		Масса, кг
А-II, III, IV-300 КНИ 310	С-277	1	630	630	1650		175,4
-01	С-278	1	530	530	1550		165,0
-02	С-279	1	490	490	1510		104,2
-03	С-280	2	1300	650	2100		144,7
-04	С-281	2	1200	550	2000		137,9
-05	С-282	2	1160	510	1960		85,1
-06	С-291	3	1350	650	1570		141,1
-07	С-292	3	1250	550	1470		134,5
-08	С-293	3	1210	510	1430		81,9

Рис. 1

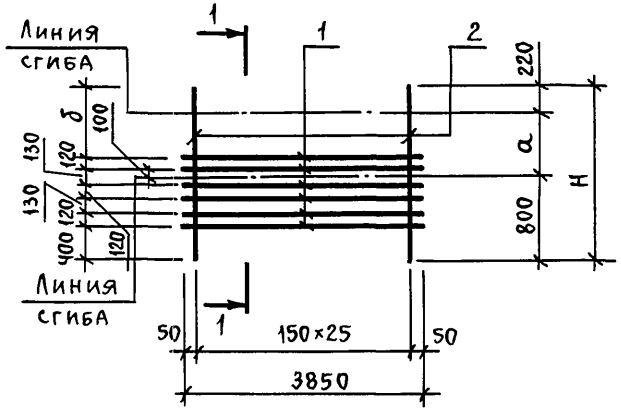

1-1

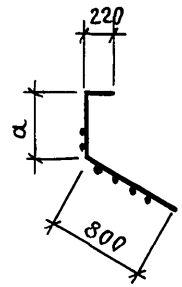

Рис. 2

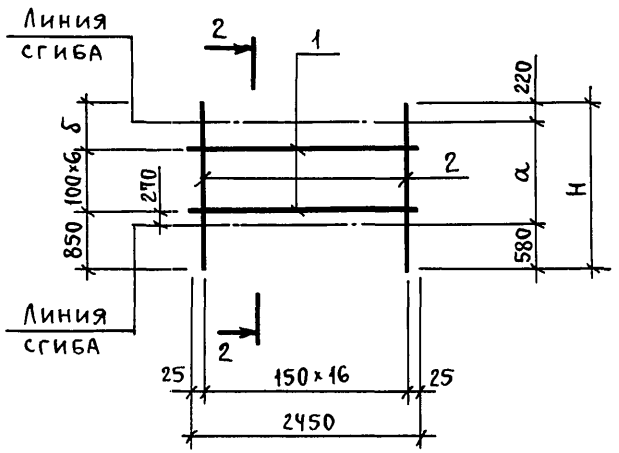

2-2

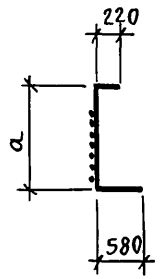

Рис. 3

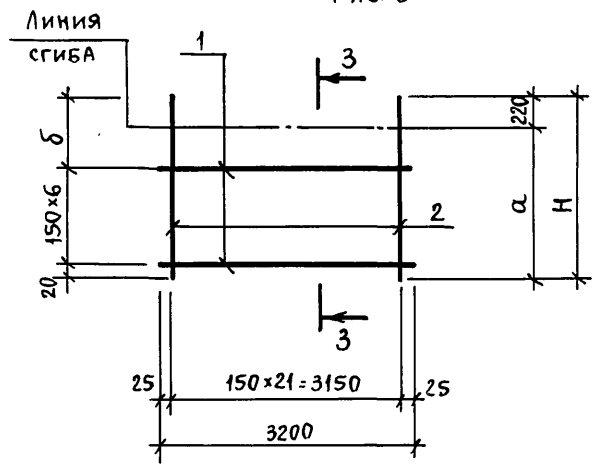

3-3

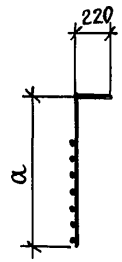

Привязан

Инв. №

Взам. инв. №

Подпись и дата

Инв. № подл.

Нач. отд.	Даниленко	Подп.
Гл. спец.	Крадинова	"
Рук. гр.	Коробкин	"
Инж.	Антонова	"
Исполн.	Харламова	"
Пров.	Россиева	"
Н. контр.	Крадинова	"

А-II, III, IV-300-326.86 -КНИ.310 СБ

Сетка арматурная С (С-277÷С-282; С-291÷С-293). Сборочный чертеж.

Стадия	Масса	Масштаб
РП	см. табл.	
Лист	Листов 1	

Госстрой СССР ГОСХИМПРОЕКТ Волжское отделение

Пров. Тарф 7.12.87 г. Коп. Шмел

Альбом 5

Рис. 1

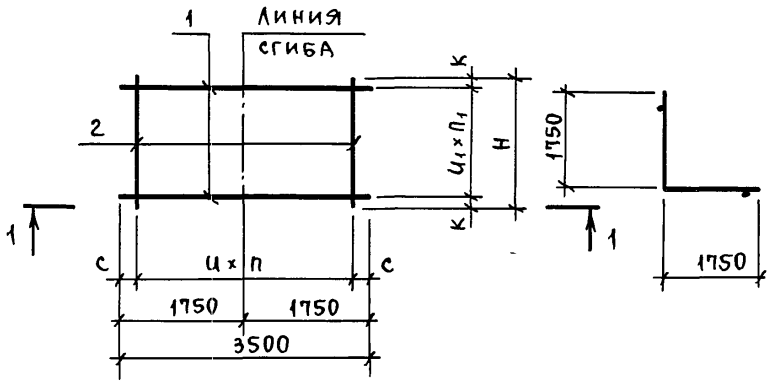

Рис. 2

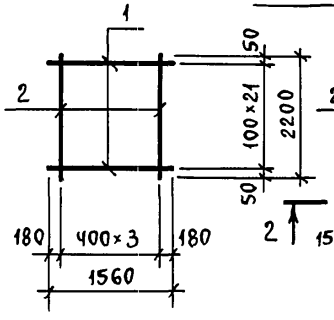

2-2

Рис. 3

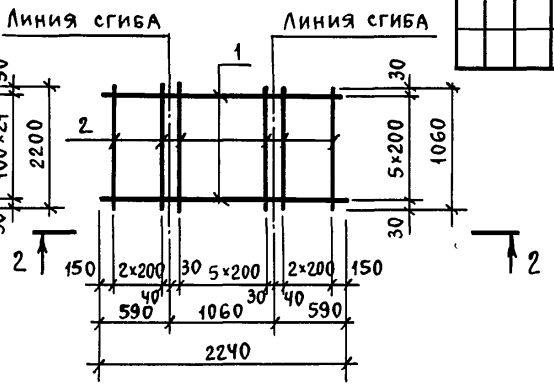

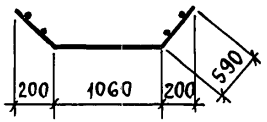

Формат	Зона	Поз.	Обозначение	Наименование	Количество на исп. —	01	02	03		Примеч.
				Документация						
			А-II, III, IV-300 КЖИ.ТУ	Технические условия						
				Детали						
				Стержень арматурный						
				ГОСТ 5781-82						
		1	А-II, III, IV-300 КЖИ.644	Ф 10 А III ℓ=3500	22	11				2,2 кг
			-01	Ф 6 А III ℓ=1560			22			0,4 кг
			-02	Ф 6 А III ℓ=2240				6		0,5 кг
		2	А-II, III, IV-300 КЖИ.645	Ф 6 А I ℓ=2200	11	8	4			0,5 кг
			А-II, III, IV-300 КЖИ.644-03	Ф 6 А III ℓ=1060				12		0,3 кг

Обозначение	Марка	Рис.	U	U_1	$П$	$П_1$	Размеры, мм К	С	Н		Масса, кг
А-II, III, IV-300 КЖИ.311	С-294	1	300	100	10	21	50	250	2200		53,9
-01	С-295	1	400	200	7	10	100	350	220		28,2
-02	С-296	2	—	—	—	—	—	—	—		10,8
-03	С-297	3	—	—	—	—	—	—	—		6,6

Взам. инв. №

Подпись и дата

Инв. № подл.

Привязан

Инв. №

Нач. отд.	Даниленко	Подп.	
Гл. спец.	Крадинова	"	
Рук. гр.	Коробкин	"	
Инж.	Антонова	"	
Исполн.	Харламова	"	
Пров.	Коншина	"	
Н. контр.	Крадинова	"	

А-II, III, IV-300-326.86 - КЖИ.311

Сетка арматурная С (С-294 ÷ С-297)

Стадия	Масса	Масштаб
РП	см. табл.	

Лист | Листов 1

Госстрой СССР
ГОСХИМПРОЕКТ
Волжское отделение

СФ 748-04 59

Пров. [signature] 4.12.87г Коп. [signature]

Альбом 5

Рис. 1

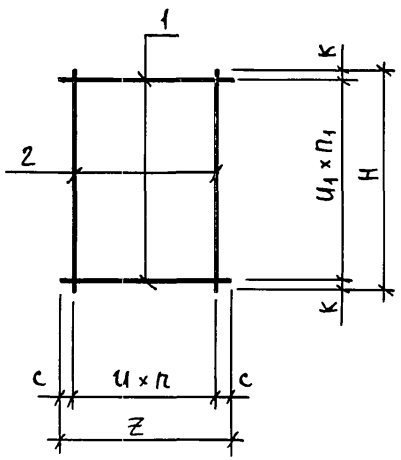

Формат	Зона	Поз.	Обозначение	Наименование	Количество на исполнение —	01	02	03	04	05	06		Примеч.
				Документация									
			А-II, III, IV-300 КЖИ. ТУ	Технические условия	X	X	X	X	X	X	X		
				Детали									
				Стержень арматурный									
				ГОСТ 5781-82									
Б4		1	А-II, III, IV-300 КЖИ. 646	Ф 8 А III ℓ=1700	22	11							0,7 кг
Б4			-01	Ф 8 А III ℓ=2300			11			22			0,9 кг
Б4			-02	Ф 8 А III ℓ=4100				22	11				1,6 кг
Б4			-03	Ф 10 А III ℓ=1760							22		1,1 кг
Б4		2	А-II, III, IV-300 КЖИ. 647	Ф 6 А I ℓ=2200	5	4	5	13	10	7	5		0,5 кг

Обозначение	Марка	n	n_1	U	U_1	Размеры, мм С	К	Z	Н	Масса, кг
А-II, III, IV-300 КЖИ. 312	С-298	4	21	300	100	250	50	1700	2200	17,9
-01	С-299	3	10	400	200	250	100	1700	2200	9,7
-02	С-300	4	10	400	200	350	100	2300	2200	12,4
-03	С-301	12	21	300	100	250	50	4100	2200	41,7
-04	С-302	9	10	400	200	250	100	4100	2200	22,6
-05	С-303	6	21	300	100	250	50	2300	2200	23,3
-06	С-304	4	21	300	100	280	50	1760	2200	26,7

Привязан

Инв. №

Нач. отд.	Даниленко	Подп.	
Гл. спец.	Крадинова	"	
Рук. гр.	Коробкин	"	
Инж.	Антонова	"	
Исполн.	Харламова	"	
Пров.	Коншина	"	
Н. контр.	Крадинова	"	

А-II, III, IV-300-326.86 - КЖИ. 312

Сетка арматурная С (С-298 ÷ С-304)

Стадия	Масса	Масштаб
РП	см. табл.	
Лист	Листов 1	

Госстрой СССР ГОСХИМПРОЕКТ Волжское отделение

СФ 748-04 60

Инв. № подл. | Подпись и дата | Взам. инв. №

Пров. [signature] 7.12.87г Коп. [signature]

Альбом 5

Формат	Зона	Поз.	Обозначение	Наименование	Количество на исполнение —	01	02	03	04	05	06	07	08	09	10	11	12	13	14	15	16	17	18	19	Примеч.
				Документация																					
А3			А-II, III, IV-300 КЖИ.313 СБ	Сборочный чертеж																					
А3			А-II, III, IV-300 КЖИ.ТУ	Технические условия																					
				Детали																					
				Стержень арматурный																					
				ГОСТ 5781-82																					
Б4		1	А-II, III, IV-300 КЖИ.648	ф 16 А III ℓ = 2160	25																				3,4 кг
Б4			-01	ф 12 А III ℓ = 2040		25																			1.8 кг
Б4			-02	ф 10 А III ℓ = 2040			25																		1.3 кг
Б4			-03	ф 16 А III ℓ = 2920				25																	4.6 кг
Б4			-04	ф 12 А III ℓ = 2920					25																2.6 кг
Б4			-05	ф 10 А III ℓ = 2920						25															1.8 кг
Б4			-06	ф 16 А III ℓ = 850							13														1.3 кг
Б4			-07	ф 12 А III ℓ = 850								13													0.8 кг
Б4			-08	ф 10 А III ℓ = 850									13												0.5 кг
Б4			-09	ф 22 А III ℓ = 2550										19											7.6 кг
Б4			-10	ф 20 А III ℓ = 2550											19										6.3 кг
Б4			-11	ф 16 А III ℓ = 2550												19									4.0 кг
Б4			-12	ф 12 А III ℓ = 2550													19								2.3 кг
Б4			-13	ф 10 А III ℓ = 2550														19	19						1.6 кг
Б4			-14	ф 12 А III ℓ = 810																23	22				0.7 кг
Б4			-15	ф 25 А III ℓ = 1400																		19			5.4 кг
Б4			-16	ф 20 А III ℓ = 1300																			19		3.2 кг
Б4			-17	ф 16 А III ℓ = 1260																				19	2.0 кг

Взам. инв. №

Подпись и дата

Инв. № подл.

Привязан

Инв. №

Нач. отд.	Даниленко	Подпись
Гл. спец.	Крадинова	"
Рук. гр.	Коробкин	"
Инженер	Недожогина	"
Исполн.	Антипова	"
Провер.	Нефедов	"
Н. контр.	Крадинова	"

А-II, III, IV-300-326.86 -КЖИ.313

Сетка арматурная С (С-305 ÷ С-324)

Стадия	Лист	Листов
РП	1	2

Госстрой СССР
ГОСХИМПРОЕКТ
Волжское отделение

СФ 748-04 61

Пров. Оленина 08.12.87г. Коп. Кожухов

Альбом 5

Формат	Зона	Поз.	Обозначение	Наименование	Количество на исполнение																				Примеч.
					–	01	02	03	04	05	06	07	08	09	10	11	12	13	14	15	16	17	18	19	
Б4		2	А-II,III,IV-300 КЖИ.649	ф 8 А I ℓ = 2450	5			5																	1.0 кг
Б4			-01	ф 6 А I ℓ = 2450		5	5		5	5															0.5 кг
Б4			-02	ф 8 А I ℓ = 2450							3														1.0 кг
Б4			-03	ф 6 А I ℓ = 2450								3	3												0.5 кг
Б4			А-II,III,IV-300 КЖИ.648-18	ф 16 А III ℓ = 2750											21		11								4.3 кг
Б4			-19	ф 14 А III ℓ = 2750														11							3.3 кг
Б4			-20	ф 12 А III ℓ = 2750												21			11						2.4 кг
Б4			-21	ф 20 А III ℓ = 2750										21											6.8 кг
Б4			А-II,III,IV-300 КЖИ.649-04	ф 6 А I ℓ = 2300																3					0.5 кг
Б4			-05	ф 6 А I ℓ = 2200																	3				0.5 кг
Б4			-06	ф 12 А I ℓ = 2800																		3	3	3	2.5 кг

Инв.№ подл. | Подпись и дата | Взам. инв.№

А-II, III, IV-300-326.86 -КЖИ.313

Лист 2

СФ 748-04 62

Пров. [signature] 08.12.87г.

Коп. [signature]

Альбом 5

Рис. 1

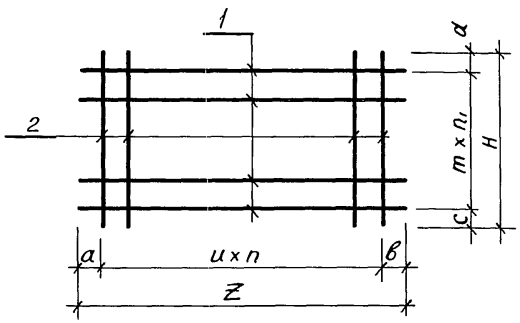

Рис. 2

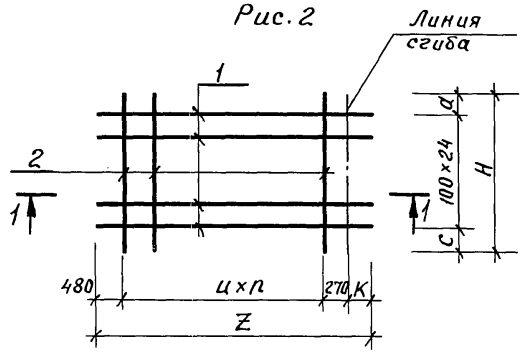

Рис. 3

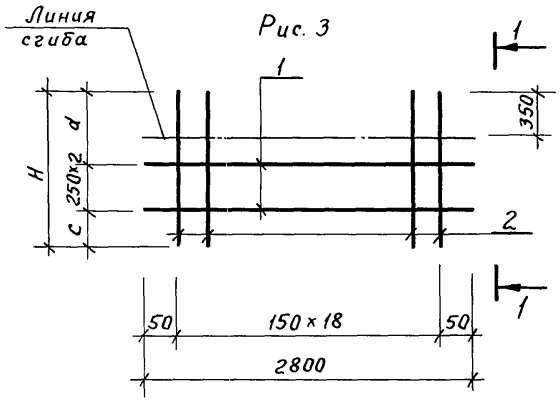

1–1

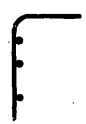

Обозначение	Марка	Рис.	n	n_1	Размеры, мм a		в		c	d	m	u	K	H	Z	Масса кг
А-II, III, IV-300 КЖИ 313	С-305	2	4	—	—		—		25	25	—	300	210	2450	2160	90,0
– 01	С-306	2	4	—	—		—		25	25	—	300	90	2450	2040	47,5
– 02	С-307	2	4	—	—		—		25	25	—	300	90	2450	2040	35,0
– 03	С-308	2	4	—	—		—		25	25	—	300	970	2450	2920	120,0
– 04	С-309	2	4	—	—		—		25	25	—	300	970	2450	2920	67,5
– 05	С-310	2	4	—	—		—		25	25	—	300	970	2450	2920	47,5
– 06	С-311	1	2	12	125		125		25	25	200	300	—	2450	850	19,9
– 07	С-312	1	2	12	125		125		25	25	200	300	—	2450	850	11,9
– 08	С-313	1	2	12	125		125		25	25	200	300	—	2450	850	8,0
– 09	С-314	1	20	18	50		500		25	25	150	100	—	2750	2550	287,2
– 10	С-315	1	20	18	50		500		25	25	150	100	—	2750	2550	210,0
– 11	С-316	1	20	18	50		500		25	25	150	100	—	2750	2550	126,4
– 12	С-317	1	10	18	50		500		25	25	150	200	—	2750	2550	91,0
– 13	С-318	1	10	18	50		500		25	25	150	200	—	2750	2550	66,7
– 14	С-319	1	10	18	50		500		25	25	150	200	—	2750	2550	56,8
– 15	С-320	1	2	22	50		360		50	50	100	200	—	2300	810	17,6
– 16	С-324	1	2	21	50		360		50	50	100	200	—	2200	810	16,9
– 17	С-321	3	—	—	—		—		300	600	—	—	—	1400	—	110,1
– 18	С-322	3	—	—	—		—		300	500	—	—	—	1300	—	68,3
– 19	С-323	3	—	—	—		—		300	460	—	—	—	1260	—	45,5

Привязан

Инв. №

Нач. отд.	Даниленко	Подпись
Гл. спец.	Крадинова	"
Рук. гр.	Коробкин	"
Инженер	Недожогина	"
Исполн.	Антипова	"
Провер.	Нефедов	"
Н. контр.	Крадинова	"

А-II, III, IV-300-326.86 -КЖИ.313 СБ

Сетка арматурная С (С-305 ÷ С-324) Сборочный чертеж.

Стадия	Масса	Масштаб
РП	см табл.	

Лист | Листов 1

Госстрой СССР ГОСХИМПРОЕКТ Волжское отделение

СФ 748-04 63

Взам. инв. № | Подпись и дата | Инв. № подл.

Пров. [signature] 08.12.87г. Кон. [signature]

Альбом 5

Рис. 1

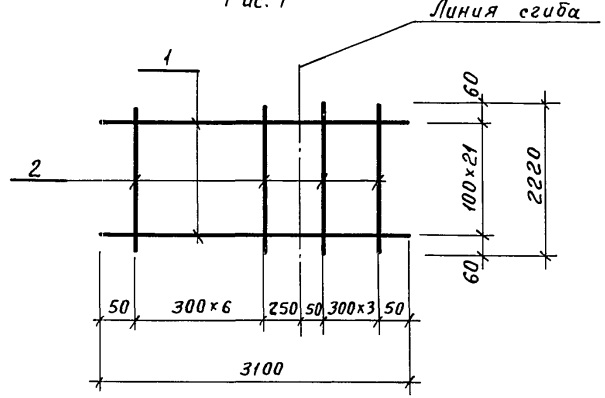

Рис. 2

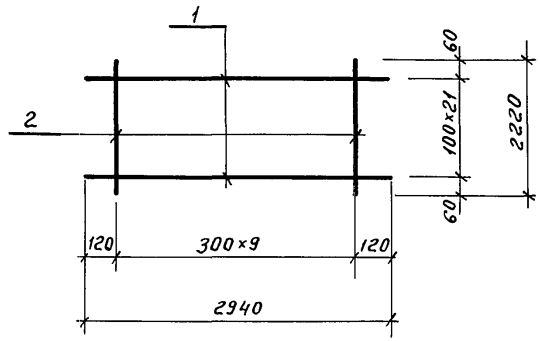

Формат	Зона	Поз.	Обозначение	Наименование	Кол. на исполнение —	01	02	03		Примеч.
				Документация						
			А-II, III, IV-300 КЖИ.ТУ	Технические условия	X	X	X	X		
				Детали						
				Стержень арматурный ГОСТ 5781-82						
Бч		1	А-II, III, IV-300 КЖИ.650	ф 14 AIII ℓ = 3100	22					3.7 кг
Бч			-01	ф 12 AIII ℓ = 3100		22				2.8 кг
Бч			-02	ф 14 AIII ℓ = 2940			22			3.6 кг
Бч			-03	ф 12 AIII ℓ = 2940				22		2.6 кг
Бч		2	А-II, III, IV-300 КЖИ.651	ф 6 AI ℓ = 2220	11	11	10	10		0.5 кг

Обозначение		Марка	Рис.	Масса кг
А-II, III, IV-300	КЖИ.314	С-325	1	86.9
	-01	С-326	1	67.1
	-02	С-327	2	84.2
	-03	С-328	2	62.2

Взам. инв. №

Подпись и дата

Инв. № подл.

Привязан

Инв №

Нач. отд.	Даниленко	Подпись
Гл. спец.	Крадинова	"
Рук. гр.	Коробкин	"
Ст. инж.	Нефедов	"
Исполн.	Гейсман	"
Провер.	Нефедов	"
Н. контр.	Крадинова	"

А-II, III, IV-300-326.86 -КЖИ, 314

Сетка арматурная С, (С-325 ÷ С-328)

Стадия	Масса	Масштаб
РП	См. табл.	
Лист	Листов 1	

Госстрой СССР ГОСХИМПРОЕКТ Волжское отделение

СФ 748-04 64

Пров. Опекушев 08.1287г. Контрольная

Альбом 5

Рис. 1

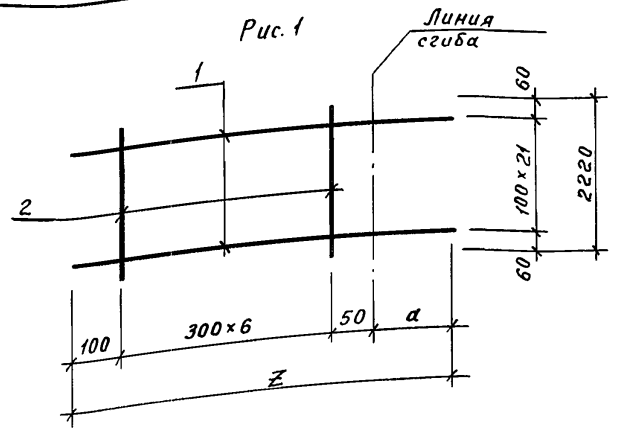

Рис. 2

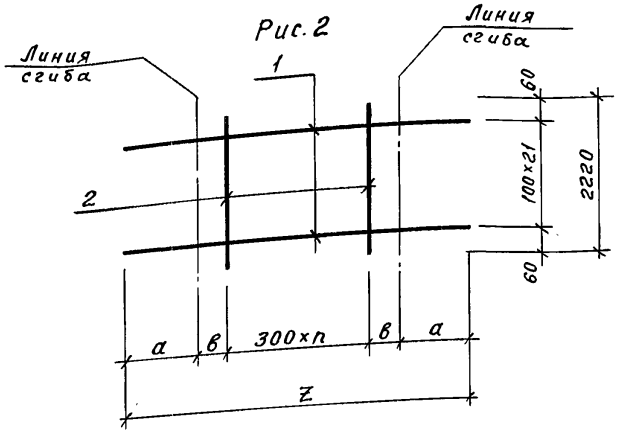

Формат	Зона	Поз.	Обозначение	Наименование	Кол. на исполн. —	01	02	03	04	Примеч.
				Документация						
			А-II, III, IV-300 КЖИ.ТУ	Технические условия						
				Детали						
				Стержень арматурный						
				ГОСТ 5781-82						
Б4		1	А-II, III, IV-300 КЖИ.651	ф 14 А III ℓ = 2190	22					2.6 кг
Б4			-01	ф 12 А III ℓ = 2140		22				1.9 кг
Б4			-02	ф 14 А III ℓ = 5000			22			6.0 кг
Б4			-03	ф 12 А III ℓ = 4900				22		4.4 кг
Б4			-04	ф 12 А III ℓ = 4700					22	4.2 кг
Б4		2	А-II, III, IV-300 КЖИ.653	ф 6 А I ℓ = 2220	7	7	15	15	15	0.5 кг

Привязан

Инв. №

Обозначение		Марка	Рис	n	Размеры, мм a	Z	в	Масса, кг
А-II, III, IV-300	КЖИ.315	С-329	1	—	240	2190	—	60.7
	-01	С-330	1	—	190	2140	—	45.3
	-02	С-331	2	14	150	5000	250	139.5
	-03	С-332	2	14	100	4900	250	104.3
	-04	С-333	2	14	200	4700	50	99.9

Нач.отд.	Даниленко	Подпись
Гл.спец.	Крадинова	
Рук.гр.	Коробкин	
Ст.инж.	Нефедов	
Исполн.	Гейсман	
Провер.	Нефедов	
Н.контр.	Крадинова	

А-II, III, IV-300-326.86 -КЖИ.315

Сетка арматурная С (С-329÷С-333)

Стадия	Масса	Масштаб
РП	СМ. табл	
Лист	Листов 1	

Госстрой СССР ГОСХИМПРОЕКТ Волжское отделение

Взам.инв.№ | Подпись и дата | Инв.№ подл.

СФ 748-04 65

пров. Оскурнов 09.12.87г. Кон. Конеухов

Альбом 5

Рис. 1

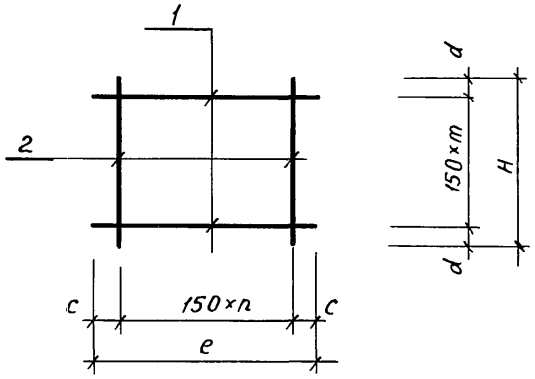

Рис. 2

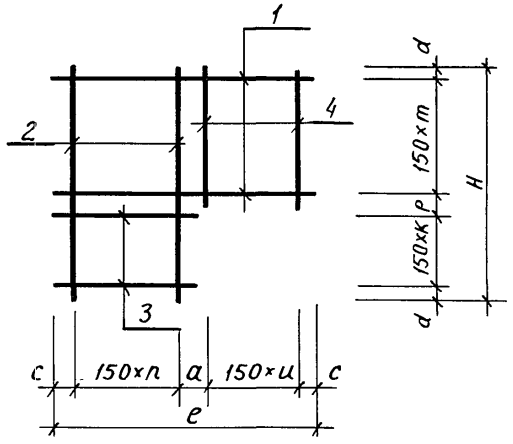

Формат	Зона	Поз.	Обозначение	Наименование	Кол. на исполн. —	01	02	03	Примеч. кг
				Документация					
А3			А-II, III, IV-300 КЖИ. ТУ	Технические условия					
				Детали					
				Стержень арматурный					
				ГОСТ 5781-82					
Б4		1	А-II, III, IV-300	ф 8 AI ℓ = 2600	12				1.0
Б4			-01	ф 8 AI ℓ = 2800		11			1.1
Б4			-02	ф 8 AI ℓ = 5250			12		2.1
Б4			-03	ф 8 AI ℓ = 5450				11	2.2
Б4		2	-04	ф 8 AI ℓ = 1800	18				0.7
Б4			-05	ф 8 AI ℓ = 1600		19			0.6
Б4			-06	ф 8 AI ℓ = 2450			21		1.0
Б4			-07	ф 8 AI ℓ = 2180				22	0.9
Б4		3	-08	ф 8 AI ℓ = 3150			4		1.2
Б4			-09	ф 8 AI ℓ = 3200				3	1.3
Б4		4	-10	ф 8 AI ℓ = 1750				15	0.7
Б4			-11	ф 8 AI ℓ = 1590			14		0.6

Привязан

Инв. №

Обозначение	Марка	Рис.	n.	m	k	u	Размеры, мм e	H	c	d	a	p	Масса кг
А-II, III, IV-300 КЖИ. 316	С-334	1	17	11	—	—	2600	1800	25	75	—	—	24.6
-01	С-335	1	18	10	—	—	2800	1600	50	50	—	—	23.5
-02	С-336	2	20	11	4	13	5250	2450	75	50	150	100	59.4
-03	С-337	2	21	10	3	14	5450	2180	25	50	150	130	58.4

Нач. отд.	Даниленко	Подпись
Гл. спец.	Крадинова	"
Рук. гр.	Коробкин	"
Ст. инж.	Коробкин	"
Исполн.	Мамашук	"
Провер.	Щеглова	"
Н. контр.	Крадинова	"

А-II, III, IV-300-326.86 -КЖИ. 316

Сетка арматурная С (С334 ÷ С337)

Стадия	Масса	Масштаб
РП	см. табл.	—

Лист | Листов 1

Госстрой СССР
ГОСХИМПРОЕКТ
Волжское отделение

СФ 748-04 66

Взам. инв. № | Подпись и дата | Инв. № подл.

Пров. Олекуная 08.12.87г Коп. [illegible]

Альбом 5

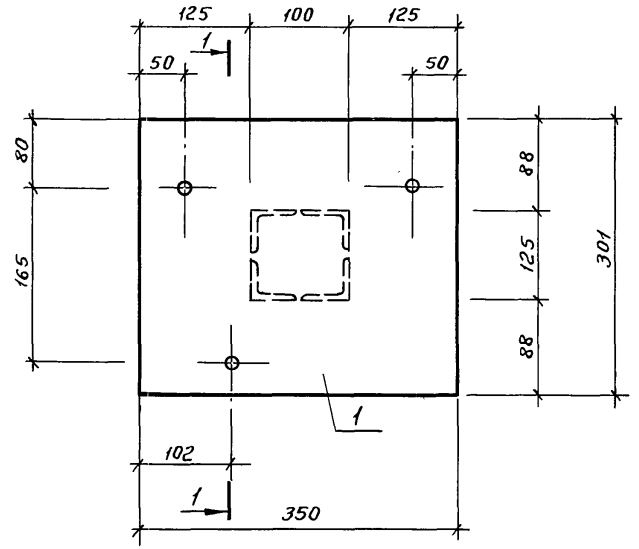

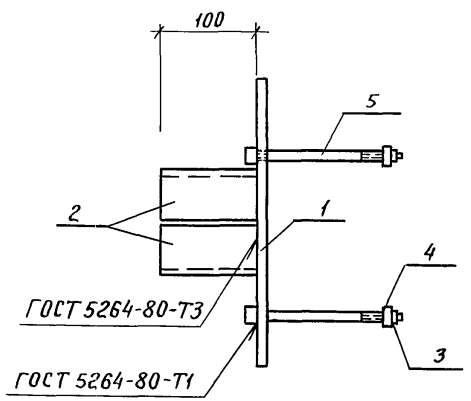

Формат	Зона	Поз.	Обозначение	Наименование	Кол.	Примеч.
				Документация		
			А-II, III, IV-300 КЖИ.ТУ	Технические условия		
				Детали		
Б4		1		Полоса е=350 А-6×301 ГОСТ 82-70* / ВСт3кп2 ГОСТ 14637-79	1	4.95кг
Б4		2		Уголок е=100 Б-50×50×5 ГОСТ 8509-72* / ВСт3кп2 ГОСТ 535-79*	4	0.38кг
				Стандартные изделия		
Б4		3		Гайка М10 ГОСТ 5915-70*	3	0.01кг
Б4		4		Шайба М10 ГОСТ 11371-78	3	
Б4		5		Болт М10×250 ГОСТ 7798-70*	3	0.2кг

Привязан

Инв. №

Нач.отд.	Даниленко	Подпись	
Гл.спец.	Крадинова	"	
Рук.гр.	Коробкин	"	
Ст.инж.	Коншина	"	
Исполн.	Гейсман	"	
Провер.	Россиева	"	
Н.контр.	Крадинова	"	

А-II, III, IV-300-326.86 -КЖИ.500

Изделие закладное МН-1

Стадия	Масса	Масштаб
РП	7.1 кг	
Лист	Листов 1	

Госстрой СССР
ГОСХИМПРОЕКТ
Волжское отделение

СФ 748-04 67

Взам.инв.№ | Подпись и дата | Инв.№ подл.

Пров. Оленцова 08.12.87г Кон. Кожухов

Альбом 5

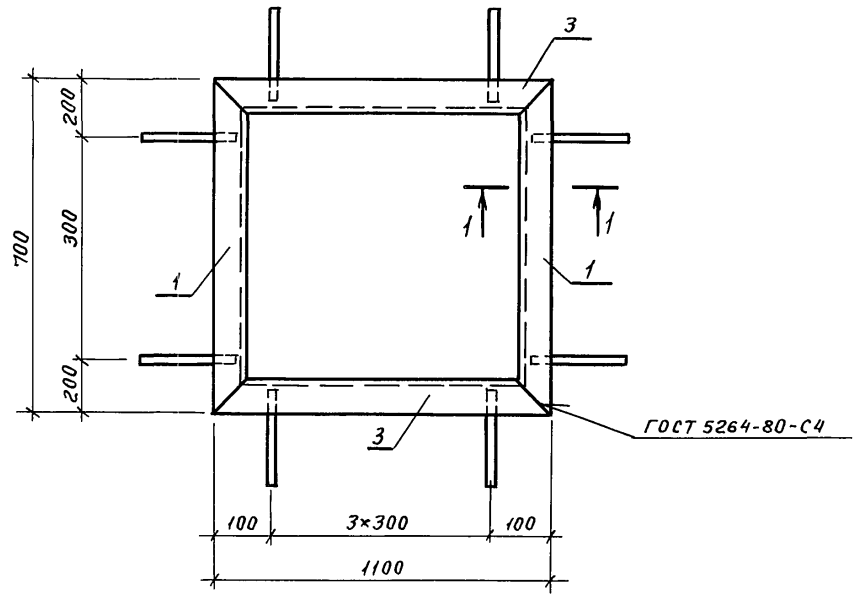

1–1

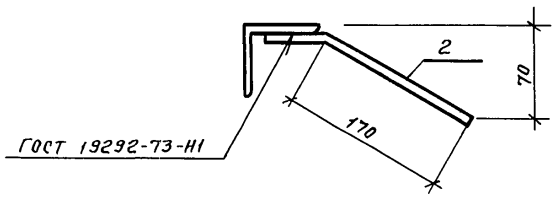

Формат	Зона	Поз.	Обозначение	Наименование	Кол. на исполн.			Примеч. кг
					–			
				Документация				
А3			А-II, III, IV-300 КЖИ. ТУ	Технические условия	X			
				Детали				
				Уголок Б-50×50×5 ГОСТ 8509-72* / ВСт3 КП2 ГОСТ 535-79*				
Б4		1		ℓ=1100	2			4,1
Б4		3		ℓ=700	2			2,6
				Стержень ГОСТ 5781-82				
Б4		2	А-II, III, IV-300 КЖИ.656	ф 8 А III ℓ=200	12			0,1

Обозначение	Марка	Масса кг
А-II, III, IV-300 КЖИ.501	МН-2	14,8

Привязан

Инв. №

Нач.отд	Даниленко	Подпись	
Гл.спец.	Крадинова	"	
Рук.гр.	Коробкин	"	
Ст.инж.	Нефедов	"	
Исполн.	Антонова	"	
Провер.	Россиева	"	
Н.контр.	Крадинова	"	

А-II, III, IV-300-326.86 -КЖИ. 501

Изделие закладное МН-2

Стадия	Масса	Масштаб
РП	см. табл.	

Лист | Листов 1

Госстрой СССР
ГОСХИМПРОЕКТ
Волжское отделение

СФ 748-04 68

Взам. инв. № | Подпись и дата | Инв. № подл.

Пров. Олекулов 08.12.87 Кон. Кожухов

Альбом 5

Рис. 1

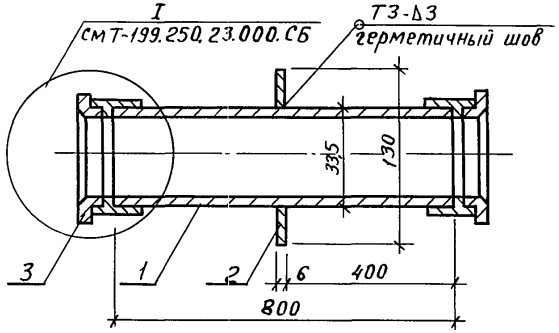

Рис. 2

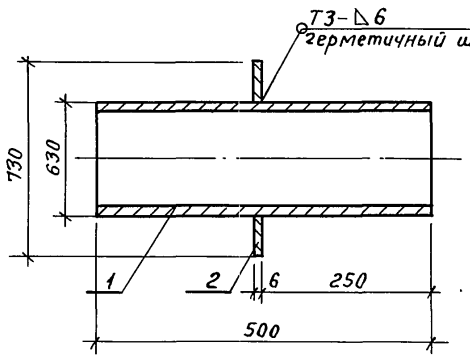

Рис. 3

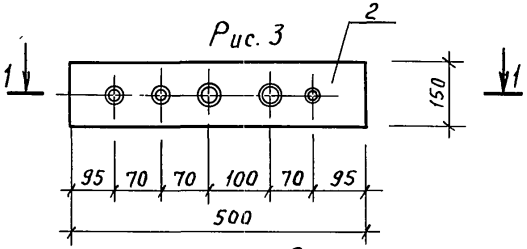

Поз. 2

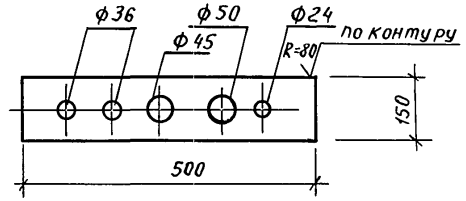

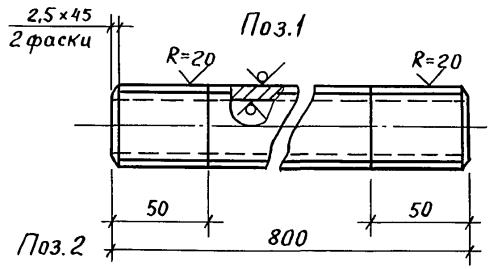

Поз. 1

Поз. 2

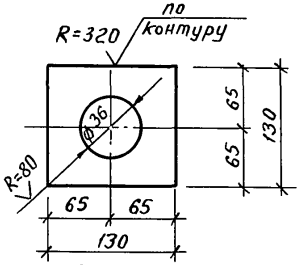

Поз. 2

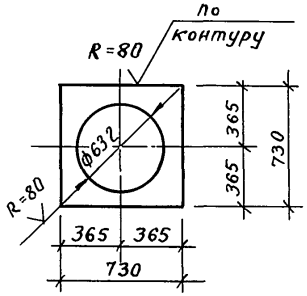

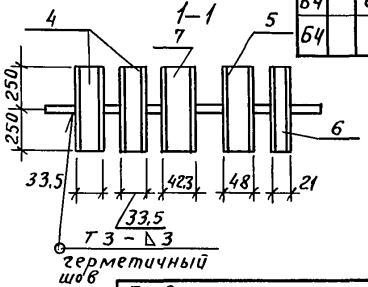

Обозначение	Марка	Рис.	Масса кг
А-II, III, IV-300- -КЖИ.502	МН-3	2	101.2
-01	МН-7	1	3,22
-02	МН-8	3	9,9

Формат	Зона	Поз.	Обозначение	Наименование	Кол. на исп. —	Кол. на исп. 01	Кол. на исп. 02	Примеч.
				Документация				
А3			А-II, III, IV-300 -КЖИ.ТУ	Технические условия				
				Детали				
Б4		1		Труба 630×10 ГОСТ 10704-76 / В Ст.2 сп ГОСТ 10706-76 ℓ=500	1			16,4 кг
Б4				Труба 25 ГОСТ 3262-75* ℓ=800		1		1,9 кг
Б4		2		Лист Б-ПН6 ГОСТ 19903-74 / В Ст.3пс ГОСТ 14637				
Б4				730×730	1			24,8
Б4				130×130		1		0,8 кг
Б4				500×150			1	3,5 кг
Б4		3		Сальник трубный				
				СКПТ-33 ГОСТ 4860.2-83		2		0,26 кг
Б4		4		Труба 25 ГОСТ 3262-75* ℓ=500			2	1,2 кг
Б4		5		Труба 40 ГОСТ 3262-75* ℓ=500			1	1,9 кг
Б4		6		Труба 15 ГОСТ 3262-75* ℓ=500			1	0,6 кг
Б4		7		Труба 32 ГОСТ 3262-75* ℓ=500			1	1,5 кг

Взам. инв. №

Подпись и дата

Инв. № подл.

Привязан

Инв. №

Нач. отд.	Даниленко	Подпись
Гл. спец.	Крадинова	"
Рук. груп.	Коробкин	"
Ст. инж	Коншина	"
Исполн	Антипова	"
Провер.	Щеглова	"
Н. контр	Крадинова	"

А-II, III, IV-300-326.86 -КЖИ. 502

Изделие закладное МН (МН-3, МН-7, МН-8)

Стадия	Масса	Масштаб
РП	см. табл.	
Лист	Листов 1	

Госстрой СССР ГОСХИМПРОЕКТ Волжское отделение

Пров. Онегина 081287г. Кон. Кабулова

Альбом 5

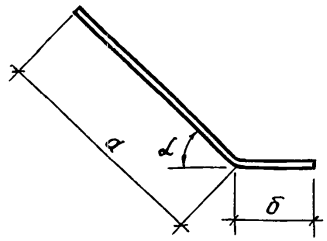

Обозначение	Марка	Длина развертки	Размеры, мм а	Размеры, мм б	α	Масса, кг
А-II, III, IV-300 КЖИ.503-	МН-4	930	810	120	45°	1.8
-0.1	МН-5	630	510	120	45°	1.2

Привязан

Инв.№

Нач.отд.	Даниленко	Подпись
Гл.спец.	Крадинова	"
Рук.гр.	Коробкин	"
Ст.инж.	Нефедов	"
Исполн.	Костинникова	"
Провер.	Коншина	
Н.контр	Крадинова	

А-II, III, IV-300-326.86 -КЖИ.503

Изделие закладное МН (МН-4, МН-5)

Стадия	Масса	Масштаб
РП	см. табл.	—
Лист	Листов 1	

Полоса Б-5×50 ГОСТ 103-76 / В Ст3пс6 ГОСТ 535-79*

Госстрой СССР ГОСХИМПРОЕКТ Волжское отделение

Инв.№ подл. | Подпись и дата | Взам.инв.№

Прав. Очекулова 09.12.87г Кон. Кочкуров

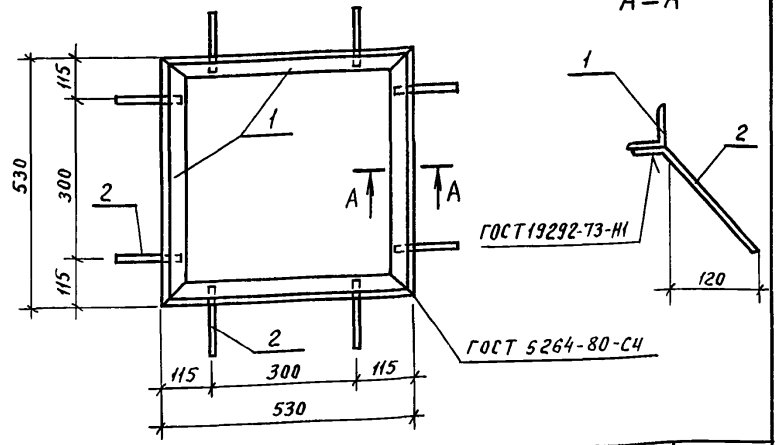

Формат	Зона	Поз.	Обозначение	Наименование	Кол.	Примеч. кг
				Документация		
А3			А-II, III, IV-300 КЖИ.000ТУ	Технические условия	X	
				Детали		
Б4		1		Уголок Б-50×50×5 ГОСТ 8509-72* / В Ст3кп2 ГОСТ 535-79* ℓ=530	4	2.0
				Стержень ГОСТ 5781-82		
Б4		2	А-II, III, IV-300 КЖИ.657	ф8AIII ℓ=200	8	0.1

Привязан

Инв.№

Нач.отд.	Даниленко	Подпись
Гл.спец.	Крадинова	"
Рук.гр.	Коробкин	"
Ст.инж.	Нефедов	"
Исполн.	Костинникова	"
Провер.	Коншина	"
Н.контр	Крадинова	"

А-II, III, IV-300-326.86 -КЖИ.504

Изделие закладное МН-6

Стадия	Масса	Масштаб
РП	8,8кг	—
Лист	Листов 1	

Госстрой СССР ГОСХИМПРОЕКТ Волжское отделение

Инв.№ подл. | Подпись и дата | Взам.инв.№

Альбом 5

Рис. 1

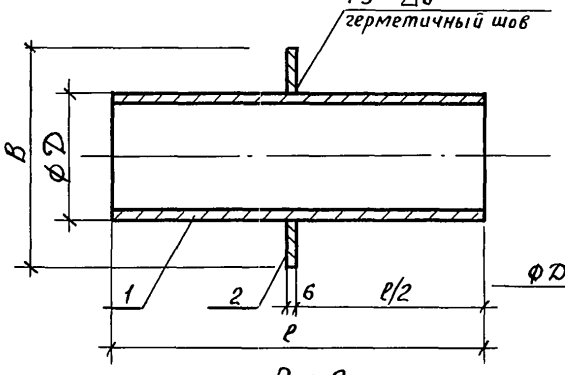

Поз. 2

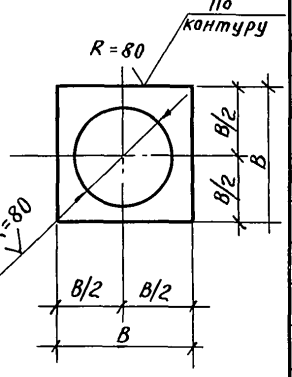

Рис. 2

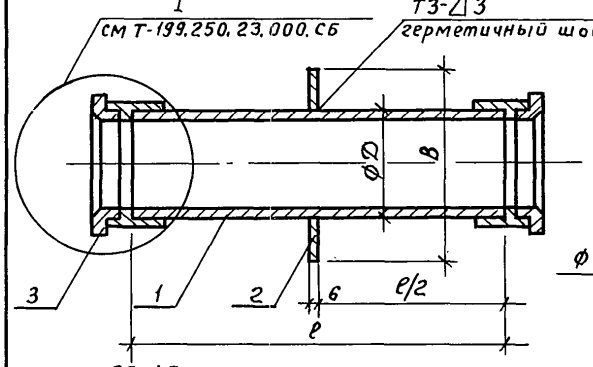

Поз. 2

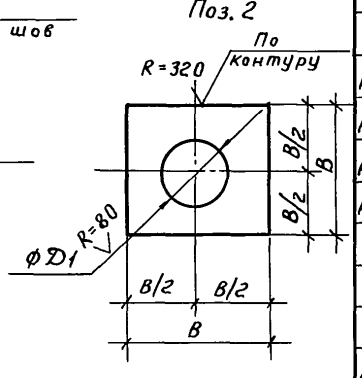

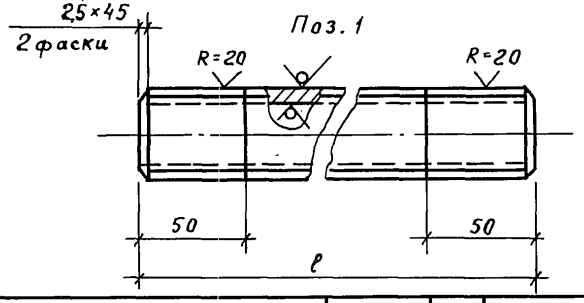

Формат	Зона	Поз.	Обозначение	Наименование	Колич. на исполн. —	-01	-02	-03	-04	-05	Примеч. кг
				Документация							
А3			А-II(III,IV)-300 КЖИ.ТУ	Технические условия	X	X	X	X	X	X	
				Детали							
А3		1		Труба 32 ГОСТ 3262-75* ℓ=700	1						2,2
А3				Труба 32 ГОСТ 3262-75* ℓ=800		1					2,5
А3				Труба 25 ГОСТ 3262-75* ℓ=700			1				1,7
А3				Труба 40 ГОСТ 3262-75* ℓ=700				1			2,7
БЧ				Труба 57×3,5 ГОСТ 8732-78 / Вст2сп ГОСТ 8731-74* ℓ=950					1		4,4
				Труба 108×4 ГОСТ 8732-78 / Вст2сп ГОСТ 8731-74* ℓ=950						1	9,7
		2		Лист Б-ПН-6 ГОСТ 19903-74* / Вст3пс ГОСТ 14637-79							
А3				140×140	1	1					0,9
А3				130×130			1				0,8
А3				150×150				1			1,0
А3				160×160					1		1,1
				210×210						1	3,5
		3		Сальник трубный							
				ГОСТ 4860.2-83							
БЧ				СКПТ-42	2	2					0,53
БЧ				СКПТ-33			2				0,26
БЧ				СКПТ-48				2			0,62

Обозначение		Марка	Рис	Размеры, мм ϕD	ϕD1	B	ℓ	Масса, кг
А-II(III,IV)-300	КЖИ.505	МН-9	2	42,3	44	140	700	4,2
	-01	МН-10	2	42,3	44	140	800	4,5
	-02	МН-14	2	33,5	35	130	700	3,0
	-03	МН-15	2	48	50	150	700	5,0
	-04	МН-16	1	57	59	160	950	5,5
	-05	МН-17	1	108	110	210	950	13,2

Взам. инв. №

Подпись и дата

Инв. № подл.

Привязан

Инв. №

Нач. отд.	Даниленко	Подпись
Гл. спец.	Крадинова	"
Рук. гр.	Коробкин	"
Ст. инж.	Щеглова	"
Исполн.	Мамашук	"
Провер.	Щеглова	"
Н. контр.	Крадинова	"

А-II, III, IV 300-326.86 - КЖИ.505

Изделие закладное МН (МН-9, МН-10, МН-14÷МН-17)

Стадия	Масса	Масштаб
РП	см. табл.	—
Лист	Листов 1	

Госстрой СССР ГОСХИМПРОЕКТ Волжское отделение

СФ 748-04 71

Пров. Ананьина 08.1987г Кн. Кожухов

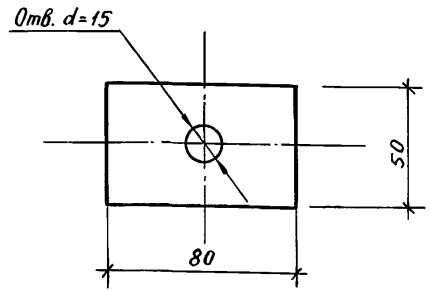

Формат	Зона	Поз.	Обозначение	Наименование	Кол.	Прим.
				Документация		
			А-II, III, IV-300 КЖИ.ТУ	Технические условия		
				Детали		
				Лист Б-ПН-10 ГОСТ 19903-74* / Вст3кп2 ГОСТ 14637-79*		
				50×80		0,3кг

Привязан

Инв. №

Нач. отд.	Даниленко	Подпись	
Гл. спец.	Крадинова	"	
Рук. гр.	Коробкин	"	
Ст. инж.	Коробкин	"	
Исполн.	Мамашук	"	
Провер.	Нефедов	"	
Н. контр.	Крадинова	"	

А-II, III, IV-300-326.86 -КЖИ. 506

Изделие соединительное МС-5

Стадия	Масса	Масштаб
РП	0,3	—
Лист	Листов 1	

Госстрой СССР ГОСХИМПРОЕКТ Волжское отделение

Взам. инв. № | Подпись и дата | Инв. № подл.

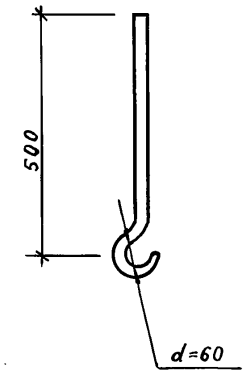

Формат	Зона	Поз.	Обозначение	Наименование	Кол.	Прим.
				Документация		
			А-II, III, IV-300 КЖИ.ТУ	Технические условия		
				Детали		
				Круг В 16 ГОСТ 2590-71 / Вст3кп2 ГОСТ 535-79*		
				e=620		0,3кг

Привязан

Инв. №

Нач. отд.	Даниленко	Подпись	
Гл. спец.	Крадинова	"	
Рук. гр.	Коробкин	"	
Ст. инж.	Коробкин	"	
Исполн.	Мамашук	"	
Провер.	Нефедов	"	
Н. контр.	Крадинова	"	

А-II, III, IV-300-326.86 -КЖИ. 507

Изделие соединительное МС3

Стадия	Масса	Масштаб
РП	0,3	
Лист	Листов 1	

Госстрой СССР ГОСХИМПРОЕКТ Волжское отделение

Взам. инв. № | Подпись и дата | Инв. № подл.

Пров. Сергеева 08.1284г. Кон. Конухова

Альбом 5

Рис. 1

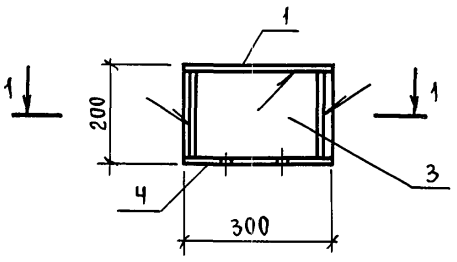

1 - 1

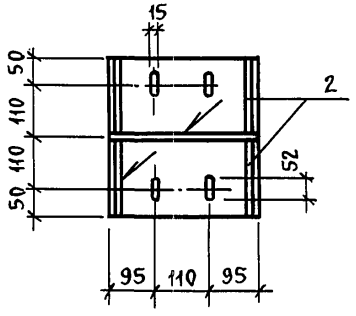

Рис. 3

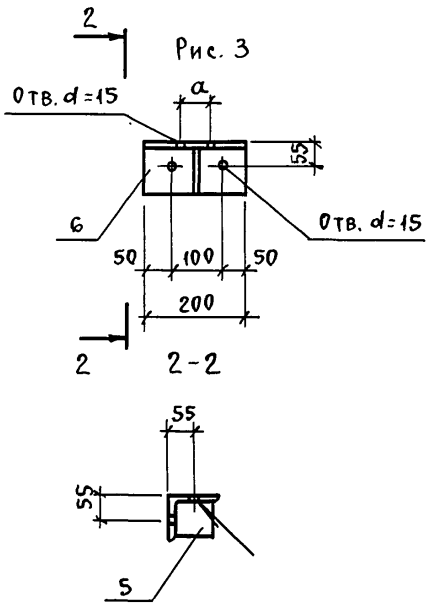

Рис. 2

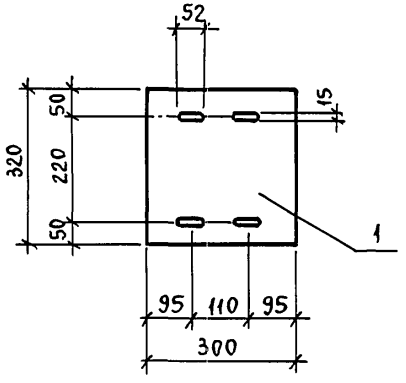

Формат	Зона	Поз.	Обозначение	Наименование	Кол. на исполн. —	01	02	03	Примеч.
				Документация					
А3			А-II, III, IV-300 КЖИ.ТУ	Технические условия					
				Детали					
				Лист Б-ПН-δ ГОСТ 19903-74* / Вст 3пс6 ГОСТ 14637-79					
Б4		1		δ = 10 300 × 320	1	1			7,5 кг
Б4		2		δ = 8 150 × 180	4				1,7 кг
Б4		3		δ = 8 180 × 300	1				3,4 кг
Б4		4		δ = 10 300 × 320	1				7,5 кг
Б4		5		δ = 6 80 × 80			1	1	0,3
				Уголок Б-100×100×7 ГОСТ 8509-72* / Вст.3пс6 ГОСТ 535-79*					
Б4		6		ℓ=200			1	1	2,2 кг

Сварные швы по ГОСТ 5264-80-Т3

Обозначение	Марка	Рис.	a мм	Масса кг
А-II, III, IV-300 -КЖИ.508	МС6	1	—	25,2
-01	МС7	2	—	7,5
-02	МС8	3	45	2,5
-03	МС9	3	60	2,5

Привязан

Инв. №

Нач. отд.	Даниленко	Подп.	
Гл. спец.	Крадинова	"	
Рук. гр.	Коробкин	"	
Ст. инж.	Коншина	"	
Исполн.	Недожогина	"	
Пров.	Щеглова	"	
Н. контр.	Крадинова	"	

А-II, III, IV - 300 - 326.86 - КЖИ.508

Изделие соединительное МС (МС6 ÷ МС9).

Стадия	Масса	Масштаб
Р. П.	см. табл.	—
Лист	Листов 1	

Госстрой СССР
ГОСХИМПРОЕКТ
Волжское отделение

Взам. инв. №

Подпись и дата

Инв. № подл.

СФ 748-04 73

Пров. [signature] 4.12.84г Коп. [signature]

Альбом 5

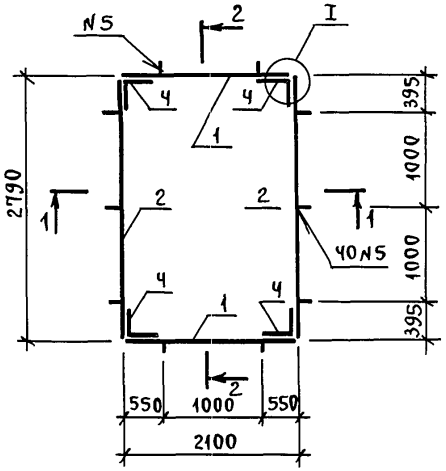

1-1

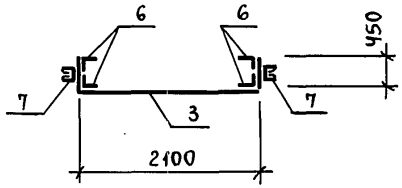

2-2

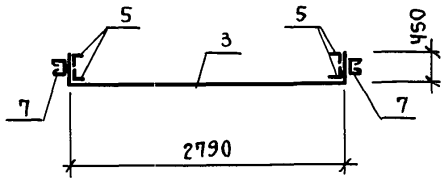

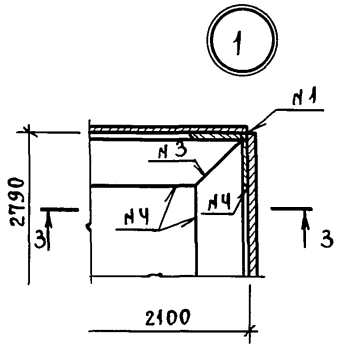

3-3

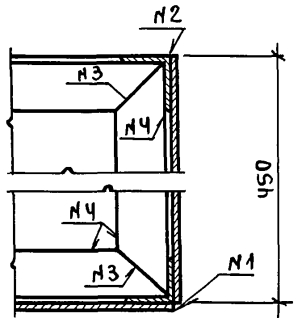

Поз. 7

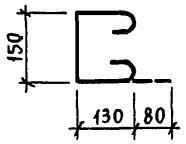

Сварные швы

N1 - ГОСТ 5264-80-У4
N2 - ГОСТ 5264-80-У2
N3 - ГОСТ 5264-80-С2
N4 - ГОСТ 5264-80-Н1-Δ5
N5 - ГОСТ 5264-80-Н1-Δ5-130

Формат	Зона	Поз.	Обозначение	Наименование	Кол.	Примеч. Ед. кг.
				Детали		
				Лист Б-ПН-5,0 ГОСТ 19903-74* / Вст3кп2 ГОСТ 14637-79		
БЧ		1		450×2100	2	37,1
БЧ		2		450×2790	2	49,3
БЧ		3		F=5,9 м²	1	231,6
				Уголок Б-50×50×4 ГОСТ 8509-72* / Вст3кп2 ГОСТ 535-79*		
БЧ		4		ℓ=450	4	1,37
БЧ		5		ℓ=2100	4	6,4
БЧ		6		ℓ=2790	4	8,5
БЧ		7	А-II,III,IV-300 - КЖИ.660	ф12AI ГОСТ 5781-82 ℓ=570	10	0,5

Привязан

Инв. №

Нач.отд.	Даниленко	Подп.	
Гл.спец.	Крадинова	"	
Рук.гр.	Коробкин	"	
Ст.инж.	Коншина	"	
Исполн.	Симонова	"	
Пров.	Щеглова	"	
Н.контр.	Крадинова	"	

А-II,III,IV-300-326.86 - КЖИ.509

Металлическая рубашка МР-1

Стадия	Масса	Масштаб
РП	469,5	
Лист	Листов 1	

Госстрой СССР ГОСХИМПРОЕКТ Волжское отделение

СФ 748-04 ТЧ

Инв.№подл. | Подпись и дата | Взам.инв.№

Пров. Кол.

Альбом 5

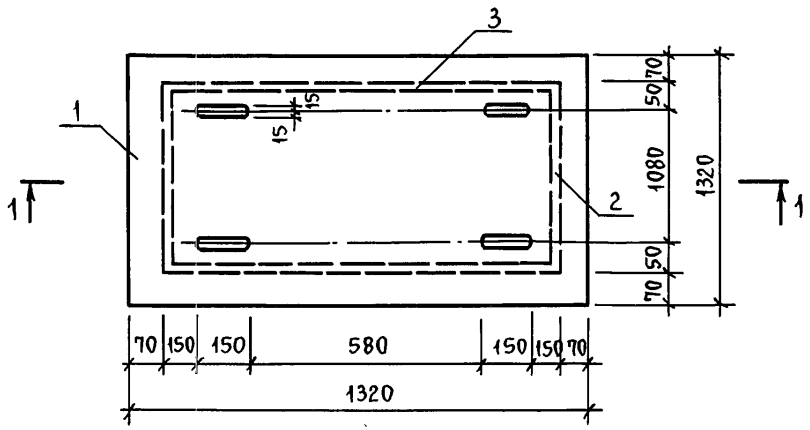

1 - 1

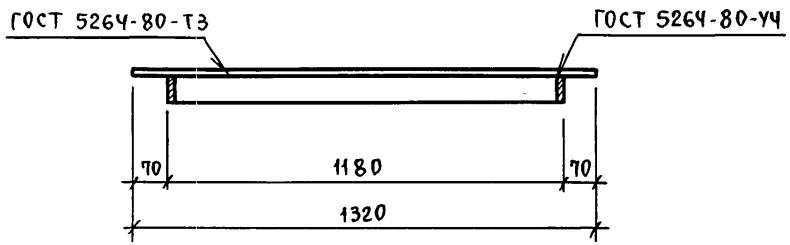

Формат	Зона	Поз.	Обозначение	Наименование	Кол.	Примеч. ед. кг.
				Документация		
А3			А-II, III, IV-300 КЖИ 000 ТУ	Технические условия		
				Детали		
БЧ		1		Лист ромб. 0-ПН-Ч.0		
				В.ст 3 кп 2 ГОСТ 8568-77*		
				1320×1320	1	58,2 кг
				Лист Б-Ч×40 ГОСТ 103-76 / В Ст. 3 кп 2 ГОСТ 535-79*		
				ℓ=1180	Ч	1,5 кг

Привязан

Инв. №

Нач. отд.	Даниленко	Подп.
Гл. спец.	Крадинова	"
Рук. гр.	Коробкин	"
Ст. инж.	Коншина	"
Исполн.	Симонова	"
Пров.	Щеглова	"
Н. контр.	Крадинова	"

А-II, III, IV-300-326.86-КЖИ.510

Щит ЩМ-1

Стадия	Масса	Масштаб
РП	64,2	
Лист	Листов 1	

Госстрой СССР
ГОСХИМПРОЕКТ
Волжское отделение

СФ 748-04 75

Инв. № подл. | Подпись и дата | Взам. инв. №

Пров. [signature] 4.12.84г. Коп. [signature]

Альбом 5

Рис. 1

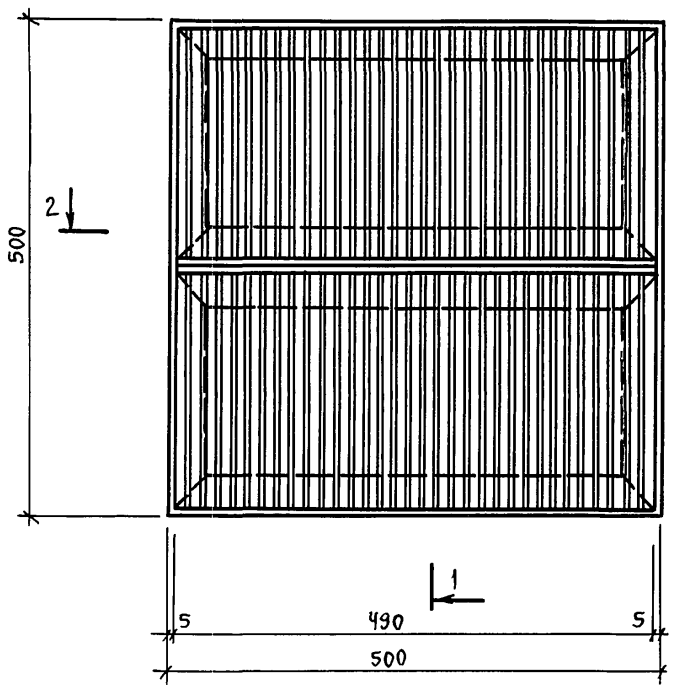

1 - 1

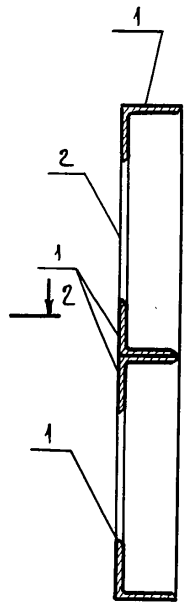

2 - 2

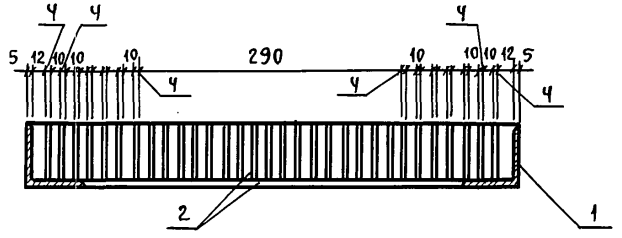

Формат	Зона	Позиц.	Обозначение	Наименование	Кол.	Примеч.
				Документация		
А3			А-II, III, IV-300 КЖИ.000ТУ	Технические условия		
				Детали		
БЧ		1		Уголок Б-50×50×5 ГОСТ 8509-72* / В Ст 3 кп 2 ГОСТ 535-79*		
				С=500	6	1,9 кг
		2		Лист Б-ЛН-Ч ГОСТ 19903-74* / В Ст 3 кп 2 ГОСТ 535-79*		
				45×238	68	0,3 кг

Привязан

Инв. №

Инв. № подл. | Подпись и дата | Взам. инв. №

Нач. отд.	Даниленко	
Гл. спец.	Крадинова	
Рук. гр.	Каенышева	
Ст. инж.	Булгакова	
Исполн.	Гнедая	
Пров.	Булгакова	
Н. контр.	Крадинова	

А-II, III, IV-300-326.86 -АРИ.511

Металлическая решетка Р-1

Стадия	Масса	Масштаб
РП	31,8кг	—
Лист	Листов 1	

Госстрой СССР ГОСХИМПРОЕКТ Волжское отделение

СФ 748-04 76

Пров. 7.12.87 Коп.

Альбом 5

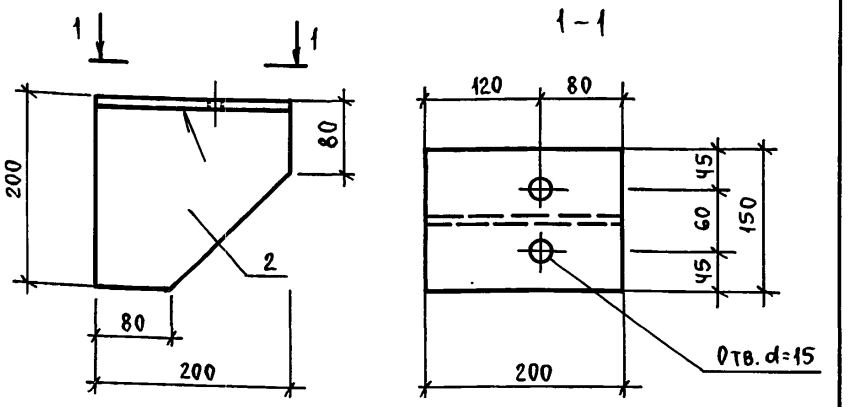

Формат	Зона	Поз.	Обозначение	Наименование	Кол.	Примеч.
				Детали		
Б4		1		Лист $\frac{Б\text{-}ПН\text{-}14\times150\times200\ ГОСТ\ 19903\text{-}74}{В\ ст\ 3\ пс\ ГОСТ\ 14637\text{-}79}$	1	3,3 кг
Б4		2		Лист $\frac{Б\text{-}ПН\text{-}10\times200\times200\ ГОСТ\ 19903\text{-}74}{В\ ст\ 3\ пс\ ГОСТ\ 14637\text{-}79}$	1	3,14 кг

Сварной шов $h_ш = 6$ мм по ГОСТ 5264-80-Т3.

Привязан

Инв. №

Нач. отд.	Даниленко	Подп.	
Гл. спец.	Крадинова	"	
Рук. гр.	Коробкин	"	
Ст. инж.	Нефедов	"	
Исполн.	Антипова	"	
Пров.	Щеглова	"	
Н. контр.	Крадинова	"	

А-II, III, IV-300-326.86 - КЖИ.512

Изделие соединительное МС (МС 4)

Стадия	Масса	Масштаб
РП	6,44 кг	

Лист | Листов 1

Госстрой СССР ГОСХИМПРОЕКТ Волжское отделение

Инв. № подл. | Подпись и дата | Взам. инв. №

Пров. [подпись] 7.12.87г Коп. [подпись]

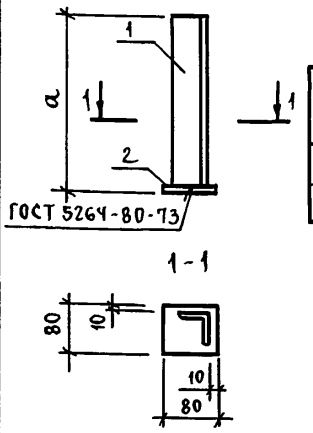

Обозначение	Марка	a	Масса, кг
А-II, III, IV-300 КЖИ.513	Мн-12	1080	5,7

Формат	Зона	Поз.	Обозначение	Наименование	Кол. на исп.			Примеч.
					—			
				Документация				
А3			А-II, III, IV-300 КЖИ.ТУ	Технические условия	X	X	X	
				Детали				
Б4		1		Уголок $\frac{Б\text{-}63\times63\times5\ ГОСТ\ 8509\text{-}72^*}{ОСТ\ 3\ кл\ 2\ ГОСТ\ 335\text{-}79^*}$				
				$\ell = 1080$	1			5,1 кг
Б4		2		Полоса $\frac{Б\ 12\times80\ ГОСТ\ 103\text{-}70}{В\ ст\ 3\ кл\ 2\ ГОСТ\ 535\text{-}79^*}$ $\ell = 80$	1			0,6 кг

Привязан

Инв. №

Нач. отд.	Даниленко	Пров.	
Гл. спец.	Крадинова	"	
Рук. гр.	Коробкин	"	
Ст. инж.	Коробкин	"	
Исполн.	Мамашук	"	
Пров.	Нефедов	"	
Н. контр.	Крадинова	"	

А-II, III, IV-300-326.86 - КЖИ.513

Изделие закладное МН (МН-12)

Стадия	Масса	Масштаб
РП	см. табл.	—

Лист | Листов 1

Госстрой СССР ГОСХИМПРОЕКТ Волжское отделение

Альбом 5

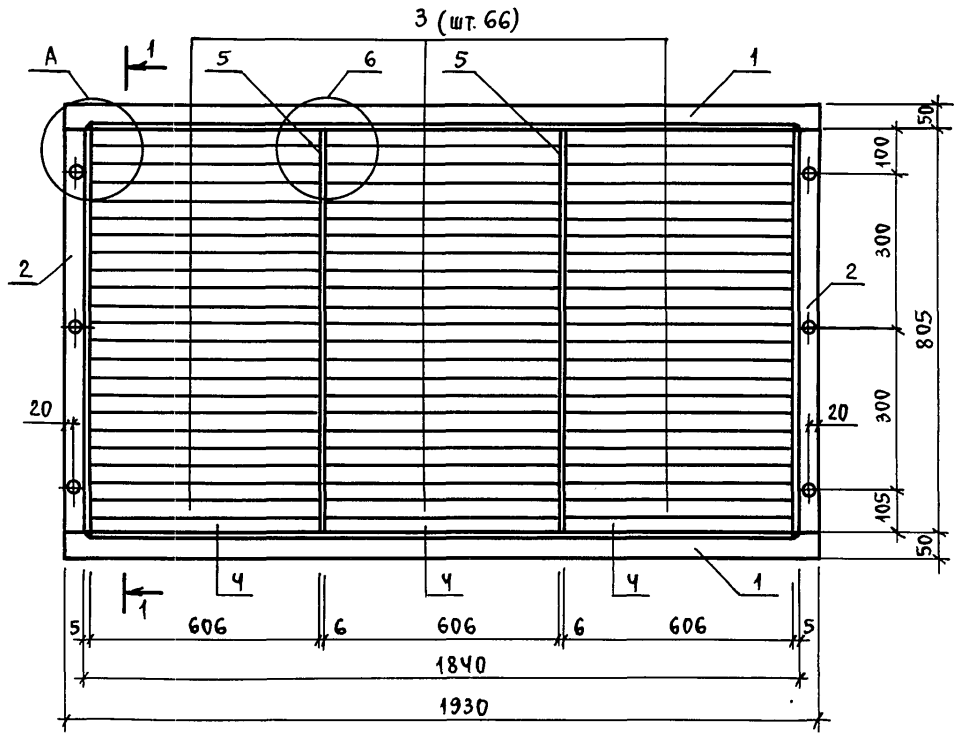

1-1

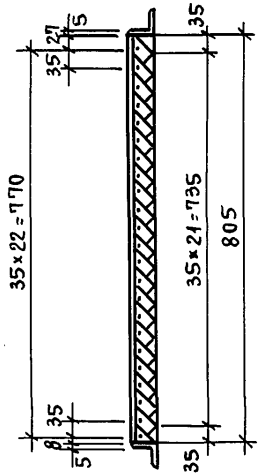

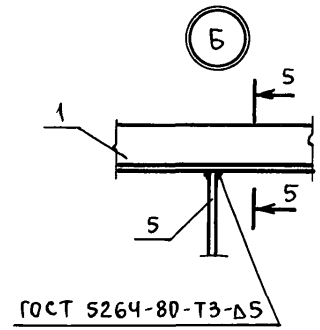

5-5

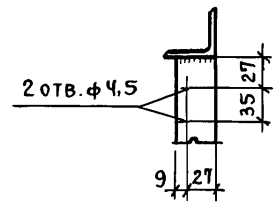

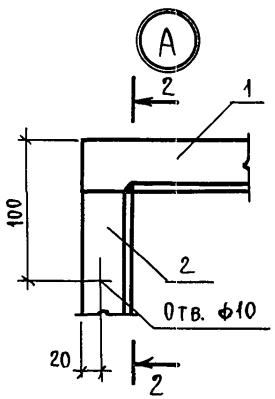

2-2

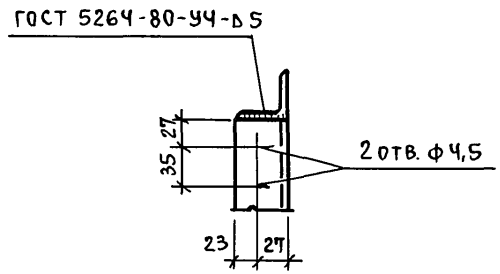

Привязан

Инв. №

				А-II, III, IV-300-326.86 - КЖИ.514		
Нач. отд.	Даниленко	Пров.		Решетка жалюзийная	Стадия	Масса	Масштаб
Гл. спец.	Крадинова	"			РП	см. табл.	
Рук. гр.	Коробкин	"			Лист 1	Листов 2	
Ст. инж.	Куликова	"			Госстрой СССР ГОСХИМПРОЕКТ Волжское отделение		
Исполн.	Лысова	"					
Пров.	Куликова	"					
Н. контр.	Крадинова	"					

Инв. № подл. | Подпись и дата | Взам. инв. №

Пров. 7.12.87г Кол.

Альбом 5

Поз. 1

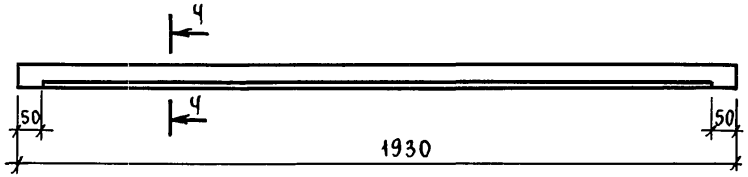

Поз. 3, Ч

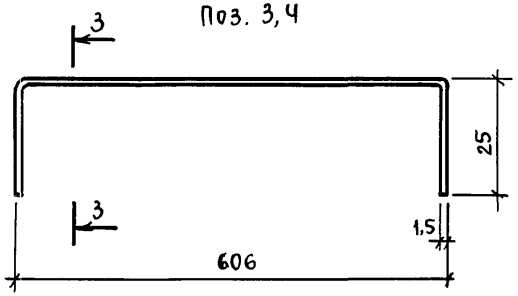

3-3

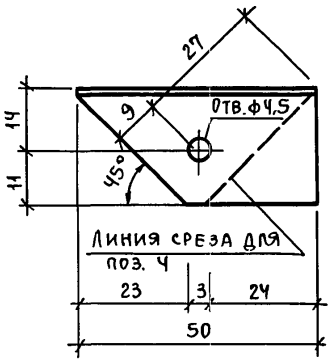

Ч-Ч

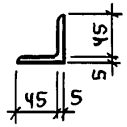

Формат	Зона	Поз.	Обозначение	Наименование	Кол.	Прим.
				Документация		
А3			А-II,III,IV-300-326.86 КЖИ.ТУ	Технические условия	X	
				Детали		
БЧ		1		Уголок Б-50×50×5 ГОСТ 8509-72* / Вст.3кп2 ГОСТ 380-71* ℓ=1930	2	7,3 кг
БЧ		2		Уголок Б-50×50×5 ГОСТ 8509-72* / Вст.3кп2 ГОСТ 380-71* ℓ=805	2	3,0 кг
БЧ		3		Лента 1,5×50×656 ГОСТ 6009-74 / Вст.3кп2 ГОСТ 380-71*	66	0,4 кг
БЧ		Ч		Лента 1,5×50×656 ГОСТ 6009-74 / Вст.3кп2 ГОСТ 380-71*	3	0,4 кг
БЧ		5		Полоса Б-2,36×6×805 ГОСТ 103-76 / Вст3кп2 ГОСТ 380-71*	2	1,6 кг

Инв. № подл. | Подпись и дата | Взам. инв. №

gost.e-ecolog.ru

Пров. 7.12.87 Кол.