ТИПОВОЙ ПРОЕКТ
А - II , III, IV - 300 - 325.86

СКЛАД МАТЕРИАЛОВ В ПОДВАЛЕ ИНЖЕНЕРНОГО КОРПУСА

(ДЛЯ СУХИХ ГРУНТОВ)

АЛЬБОМ 3 ЧАСТЬ 3

ЗАДАНИЯ ЗАВОДАМ ИЗГОТОВИТЕЛЯМ

СФ 747 - 05 Отпускная цена на момент реализации Указана в счет - накладной

				Приказан	
Инв.№					

gost.e-ecolog.ru

ТИПОВОЙ ПРОЕКТ

А - II , III, IV - 300 - 325.86

СКЛАД МАТЕРИАЛОВ В ПОДВАЛЕ ИНЖЕНЕРНОГО КОРПУСА

(ДЛЯ СУХИХ ГРУНТОВ)

АЛЬБОМ 3 ЧАСТЬ 3

СОСТАВ ПРОЕКТА :

АЛЬБОМ 1 ОБЩАЯ ПОЯСНИТЕЛЬНАЯ ЗАПИСКА

АЛЬБОМ 2 АРХИТЕКТУРНЫЕ РЕШЕНИЯ
КОНСТРУКЦИИ ЖЕЛЕЗОБЕТОННЫЕ

АЛЬБОМ 3 ЧАСТЬ 1 ОТОПЛЕНИЕ И ВЕНТИЛЯЦИЯ
ВНУТРЕННИЕ ВОДОПРОВОД И КАНАЛИЗАЦИЯ
ЭЛЕКТРОСТАНЦИЯ ДИЗЕЛЬНАЯ
МЕХАНИЗАЦИЯ СКЛАДСКОГО ХОЗЯЙСТВА
АВТОМАТИЧЕСКАЯ УСТАНОВКА ПОЖАРНОЙ СИГНАЛИЗАЦИИ И АВТОМАТИЧЕСКОГО ПОЖАРОТУШЕНИЯ

ЧАСТЬ 2 ЭЛЕКТРОТЕХНИЧЕСКАЯ ЧАСТЬ, АВТОМАТИЗАЦИЯ, СЛАБОТОЧНЫЕ УСТРОЙСТВА
ЧАСТЬ 3 ЗАДАНИЯ ЗАВОДАМ ИЗГОТОВИТЕЛЯМ

АЛЬБОМ 4 ЧАСТЬ 1 СПЕЦИФИКАЦИЯ ОБОРУДОВАНИЯ АР, ОВ, ВК, ЭД, ТХ

ЧАСТЬ 2 СПЕЦИФИКАЦИЯ ОБОРУДОВАНИЯ ЭМ, ЭО, АОВ, АВК, СС

АЛЬБОМ 5 РАБОЧИЕ ЧЕРТЕЖИ ИЗДЕЛИЙ
АЛЬБОМ 6 ВЕДОМОСТИ ПОТРЕБНОСТИ В МАТЕРИАЛАХ
АЛЬБОМ 7 СМЕТЫ
АЛЬБОМ 8 ПОЯСНИТЕЛЬНАЯ ЗАПИСКА (РАСПРОСТРАНЯЕТ ВОЛЖСКОЕ ОТДЕЛЕНИЕ ИНСТИТУТА ГОСХИМПРОЕКТ)

Разработан
Волжским отделением
института «ГОСХИМПРОЕКТ»

Главный инженер А. Талызов
Главный инженер проекта Г. Шелудько

с участием:
Киевского отделения ПРОМТРАНСНИИПРОЕКТ
Главный инженер А. Пушкарский
Главный инженер проекта П. Петруня
Ростовского ГПИ «Спецавтоматика»
Главный инженер Г.М. Габрелян
Главный инженер проекта Н.М. Меленчук

Утвержден
Госстроем СССР
протокол от
Введен в действие приказом
Волжского отделения Госхимпроект
от

				Привязан
Инв.№				

Типовой проект А-II, III, IV-300-325.86
Альбом 3, часть 3

Содержание альбома

Обозначение	Наименование	Стр.
	Титульный лист	
	Содержание альбома	2
	Чертежи-задания заводу-изготовителю	
	Силовое электрооборудование	2
ЭМ.ЛО л.1	Опросный лист для заказа ВРУ1	
ЭМ.И л.1.2	Ящик 4Я. Технические данные аппаратов	3
3	Ящик 4Я. Чертеж общего вида	4
4	Ящик 4Я. Таблица перечня надписей	4
5	Ящик 4Я. Схема электрическая соединений.	5
6,7	Ящик 7Я. Технические данные аппаратов	6
8	Ящик 7Я. Чертеж общего вида	7
9	Ящик 7Я. Таблица перечня надписей	7
10	Ящик 7Я. Схема электрическая соединений.	8
	Электроосвещение	
ЭО.И л.1...2	Ящик 1Я	
	Технические данные аппаратов	9
3	Ящик 1Я. Чертеж общего вида	9
4	Ящик 1Я.	10
	Таблица перечня надписей	
5	Ящик 1Я	10
	Схема электрическая соединений	

При привязке альбома необходимо руководствоваться условиями на поставку щитов и пультов.

Схема межпанельных соединений

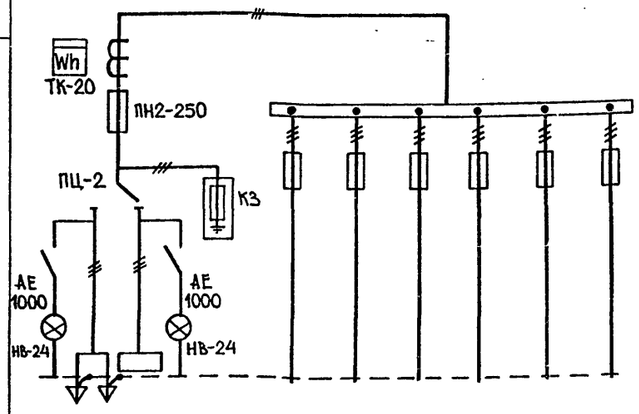

Схема ВРУ1

Тип панели		ВРУ1-21-10УХЛ4						
Номера групп			1	2	3	4	5	6
Номинальный ток, А	предохранителей	250	63	63	100	100	100	100
	плавкой вставки	80	▱	▱	▱	▱	▱	▱
	вводного аппарата	250						
Тип вводного аппарата		ПЦ-2						
Тип и технические данные счетчика		САЧУ-И672М 380/220В 5АКЛ20						
Тип и технические данные трансформаторов тока		ТК-20-0,6693 200/5А кл0,5						

▱ Заполняется при привязке проекта из л. 2, Альбом 3 часть 2.

Согласовано: Гл. спец. ТО Петренко

Привязан

Инв. №

Взам. инв. №

Подпись и дата

Инв. № подл.

Нач. отд	Конорев		
Гл. спец.	Малинская		
Рук. гр.	Сарычева		
Исполн.	Граблин		
Провер.	Сарычева		
Н. контр	Малинская		

А - II, III, IV - 300 - 325.86-ЭМ.ЛО

Опросный лист для заказа ВРУ1

Стадия	Масса	Масштаб
РП	-	-
Лист	Листов	1

ГОССТРОЙ СССР
ГОСХИМПРОЕКТ
Волжское отделение

СФ 747-05 3

Инв.№ подл. | Подпись и дата | Взам.инв.№

Типовой проект А-II, III, IV-300-325.86
Альбом 3, часть 3
СФ 747-05 4

Формат	Зона	Поз.	Обозначение	Наименование	Кол.	Примеч.
		04		Кнопка КЕ011У3		SB1
				исп.4 толк.черн.	02	SB2
				Колодка из 10 зажимов		
				на 25А	03	

Копия верна

Формат	Зона	Поз.	Обозначение	Наименование	Кол.	Примеч.
				Документация		
А3			ЭМН-3	Чертеж общего вида		
А3			ЭМН-5	Схема электрическая		
				соединений		
А4			ЭМН-9	Таблица перечня		
				надписей		
				Сборочные единицы		
				Н1 01		
		01		Выключатель А63-МУ3		SF
				~380В. Iр 6,3А	01	
		02		Реле РПЛ-13104		К1...К4
				~220В	04	
				Н51 01		
		03		Переключатель УП5312-с86		SA
				рук. „овал."	01	

Согласовано
Гл.спец.ТО Петренко

Продолжение л.3

Привязан

Инв. №

Взам.инв.№ | Подпись и дата | Инв.№ подл.

Нач.отд.	Конорев	
Гл.спец.	Малинская	
Рук.гр.	Орешкина	
Исполн.	Хильченко	
Провер.	Орешкина	
Н.контр.	Малинская	

А - II, III, IV - 300 - 325.86 ЭМН

Ящик 49.
Технические данные аппаратов

Стадия	Лист	Листов
РП	1	10

ГОССТРОЙ СССР
ГОСХИМПРОЕКТ
Волжское отделение

Вариант	Строка	Надпись	Поз. обозначен.	Места надписи	Текст	Кол.	Вид шрифта	Заготовка
		1		Табличка	4Я	1		
		2	SA, SB1, SB2	То же	4ИМ2- клапан	1		
		3	SA	"	Выбор режима	1		
		4	SB1	"	Открыто	1		
		5	SB2	"	Закрыто	1		
		6	SA	На ключе	Ручн. - О - Автом.	1		
				Табличка	SF	1		
				То же	K1	1		
				"	K2	1		
				"	K3	1		
				"	K4	1		

Привязан

Инв. №

Взам. инв. №

Подпись и дата

Инв. № подл.

Нач. отд.	Конорев	
Гл. спец.	Малинская	
Рук. гр.	Орешкина	
Исполн.	Хильченко	
Провер.	Орешкина	
Н. контр.	Малинская	

А - II, III, IV - 300 - 325.86 ЭМ.Н

Ящик 4Я

Таблица перечня надписей

Стадия	Лист	Листов
РП	4	

ГОССТРОЙ СССР
ГОСХИМПРОЕКТ
Волжское отделение

Типовой проект А-II, III, IV-300-325.86
Альбом 3, часть 3

Согласовано
Гл. спец. ТО Петренко

Вид спереди (Дверь не показана)

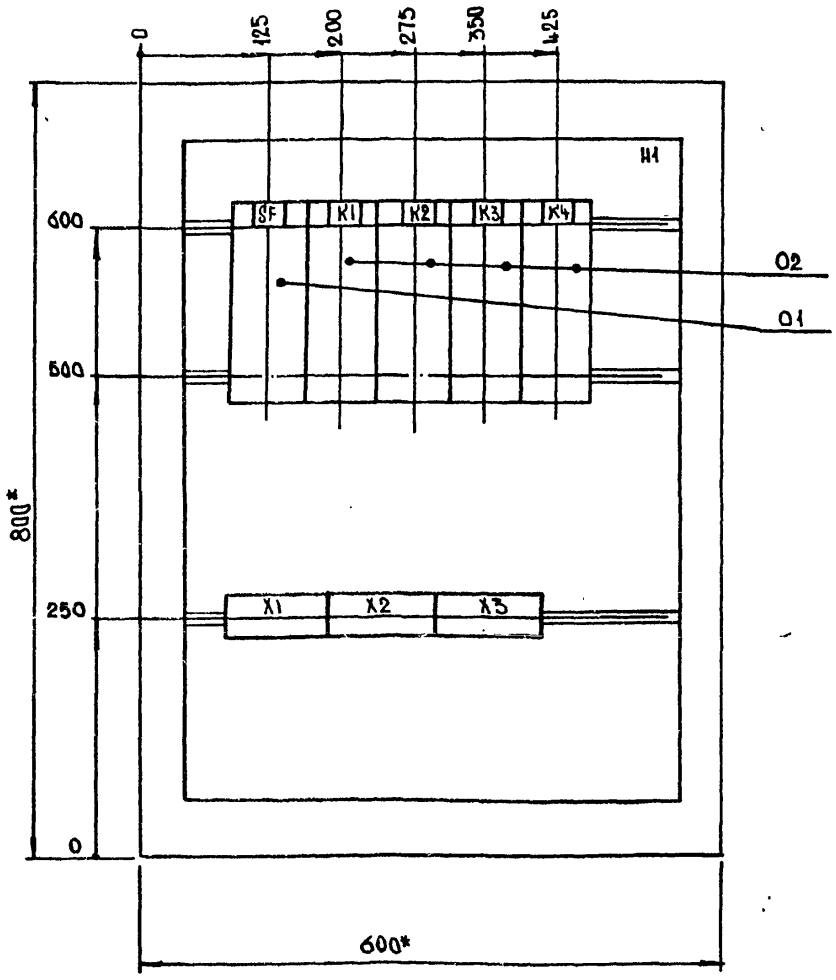

Дверь (вид спереди)

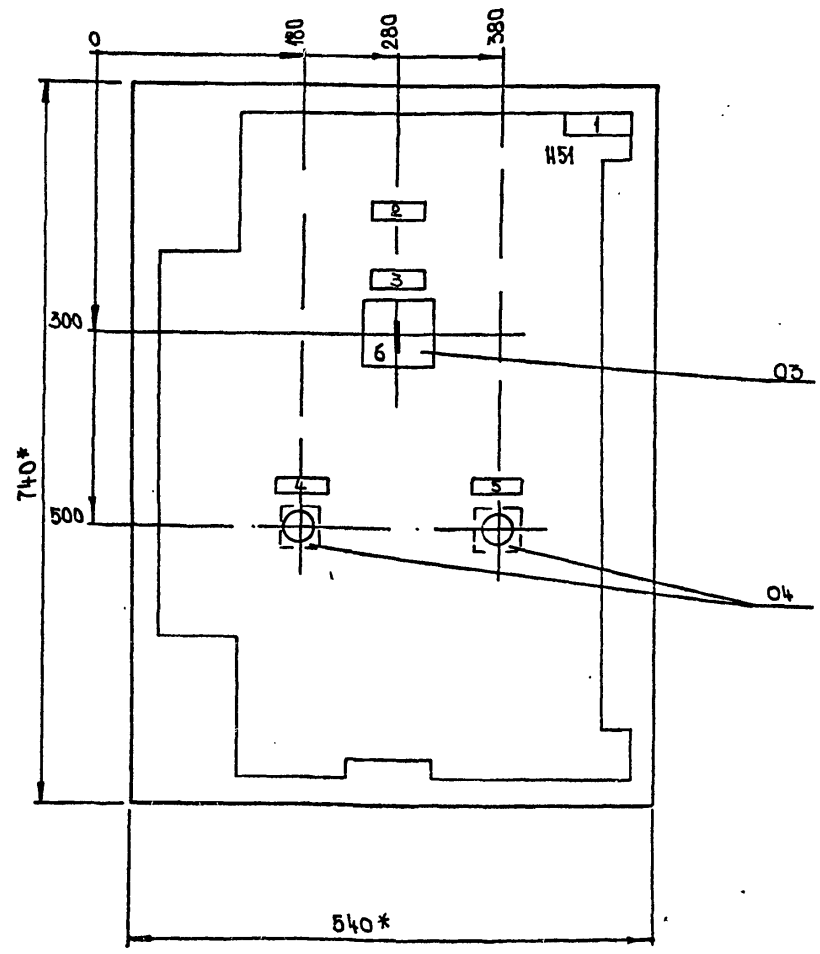

1. * Размеры для справок.
2. Не указанные предельные отклонения размеров по ....
3. В контуре табличек и аппаратов указаны номера надписей по перечню надписей.
4. Глубина ящика 350 мм.

Привязан

Инв. №

Нач. отд.	Конорев	
Гл. спец.	Малинская	
Рук. гр.	Орешкина	
Ст. инж.	Кострюкова	
Исполн.	Хильченко	
Провер.	Кострюкова	
Н. контр.	Малинская	

А - II, III, IV - 300 - 325.86 ЭМ.Н

Ящик 4Я.
Чертеж общего вида.

Стадия	Масса	Масштаб
РП	-	-
Лист 3	Листов	

ГОССТРОЙ СССР
ГОСХИМПРОЕКТ
Волжское отделение

Инв. № подл. | Подпись и дата | Взам. инв. №

СФ 747-05 S

Типовой проект А-II, III, IV-300-325.86
Альбом 3, часть 3

Вид спереди

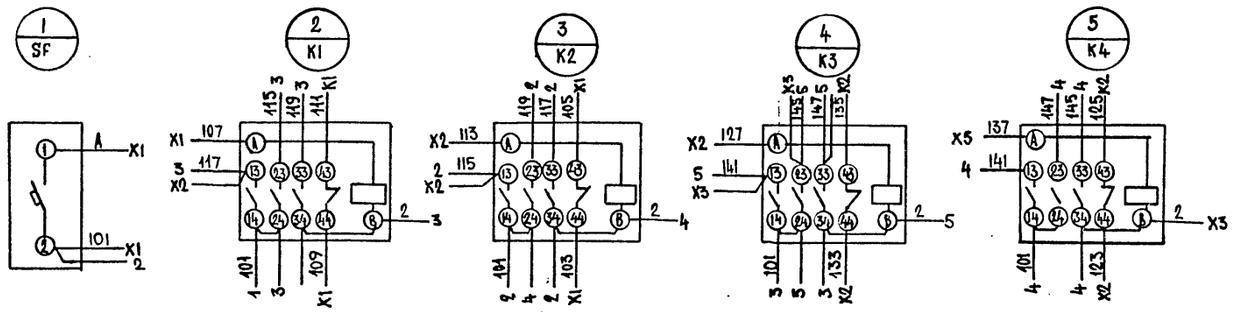

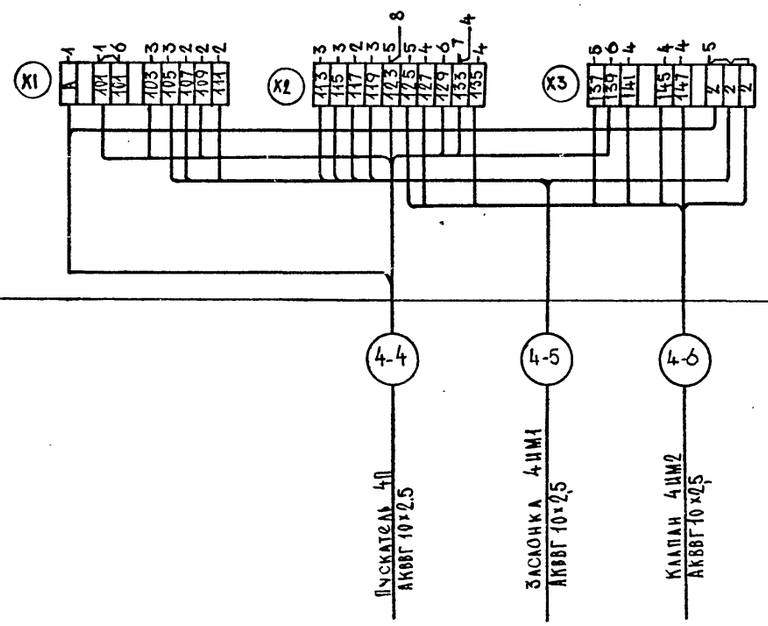

Дверь ящика (Вид со стороны монтажа)

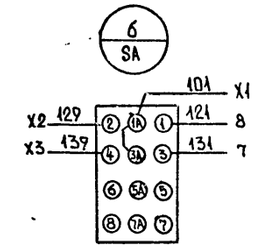

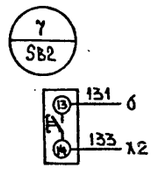

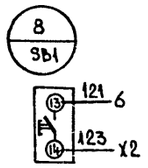

Привязан

Инв. №

Нач.отд.	Конорев		
Гл.спец.	Малинская		
Рук.гр	Орешкина		
Ст.инж.	Кострюкова		
Исполн.	Хильченко		
Провер.	Кострюкова		
Н.контр.	Малинская		

А - II, III, IV - 300 - 325.86 ЭМ.Н

Ящик 4Я
Схема электрическая соединений.

Стадия	Масса	Масштаб
РП	-	-
Лист 5	Листов	

ГОССТРОЙ СССР
ГОСХИМПРОЕКТ
Волжское отделение

Инв. № подл. | Подпись и дата | Взам. инв. №

Инв. N подл. | Подпись и дата | Взам. инв. N

Типовой проект А-II, III, IV-300-325.86
Альбом 3, часть 3

СФ 747-05 т

Формат	Зона	Поз.	Обозначение	Наименование	Кол.	Примеч.
		04		Арматура		3HL1
				АС1201192 ~220В	02	8HL1
		05		Арматура		3HL2
				АС1201392 ~220В	02	8HL2
				Колодка из 10 зажимов		
				на 25А	06	

Продолжение л.8

Формат	Зона	Поз.	Обозначение	Наименование	Кол.	Примеч.
				Документация		
А3			ЭМН-8	Чертеж общего вида		
А3			ЭМН-10	Схема электрическая соединений.		
А4			ЭМН-9	Таблица перечня надписей.		
				Сборочные единицы		
				H1 01		
		01		Реле РПЛ-13104		П1, К2
				~220В, 50Гц	02	
				H51 01		
		02		Переключатель		3SA, 8SA
				УП 5312-С86		SA
				рукоятка овальная	03	
		03		Кнопка КЕ 011У3		SB1
				исп. 4 толкатель черный	02	SB2

Согласовано
Гл. спец. ТО Петренко

Инв. N подл. | Подпись и дата | Взам. инв. N

Привязан

Инв. №

Нач. отд.	Конорев	
Гл. спец.	Малинская	
Рук. гр.	Орешкина	
Исполн.	Хильченко	
Провер.	Орешкина	
Н. контр.	Малинская	

А - II, III, IV - 300 - 325.86 ЭМН

Ящик 7Я.
Технические данные аппаратов

Стадия	Лист	Листов
РП	6	

ГОССТРОЙ СССР
ГОСХИМПРОЕКТ
Волжское отделение

Экспл.	Строка	Надпись	Поз. обозн.	Места надписи	Текст	Кол.	Вид шрифта	Заготовка
		1		Табличка	7Я	1		
		2	8HL1, 8HL2, 8SA	То же	8-Гермоклапан	1		
		3	3HL1, 3HL2, 3SA	—"—	3-Гермоклапан	1		
		4	3HL1, 8HL1 SB1	—"—	Открыто	3		
		5	3HL2, 8HL2 SB2	—"—	Закрыто	3		
		6	3SA, 8SA SA	—"—	Выбор режима	3		
		7	SA, SB1 SB2	—"—	7-Заслонка	1		
		8	3SA, 8SA SA	На ключе	Ручн.-О-Автомат.	3		
				Табличка	К1	1		
				То же	К2	1		

Привязан

Инв. №

Инв.№ подл. | Подпись и дата | Взам. инв.№

Нач.отд	Конорев	
Гл.спец	Малинская	
Рук.гр.	Орешкина	
Исполн.	Хильченко	
Пров.	Орешкина	
Н.контр.	Малинская	

А - II, III, IV - 300 - 325.86 ЭМ.Н

Ящик 7Я
Таблица перечня надписей.

Стадия	Лист	Листов
РП	9	

ГОССТРОЙ СССР
ГОСХИМПРОЕКТ
Волжское отделение

Типовой проект А-II, III, IV-300-325.86
Альбом 3, часть 3

СОГЛАСОВАНО
Гл.спец.ТО Петренко

Инв.№ подл. | Подпись и дата | Взам. инв.№ 8 СФ 747-05

Вид спереди (Дверь не показана)

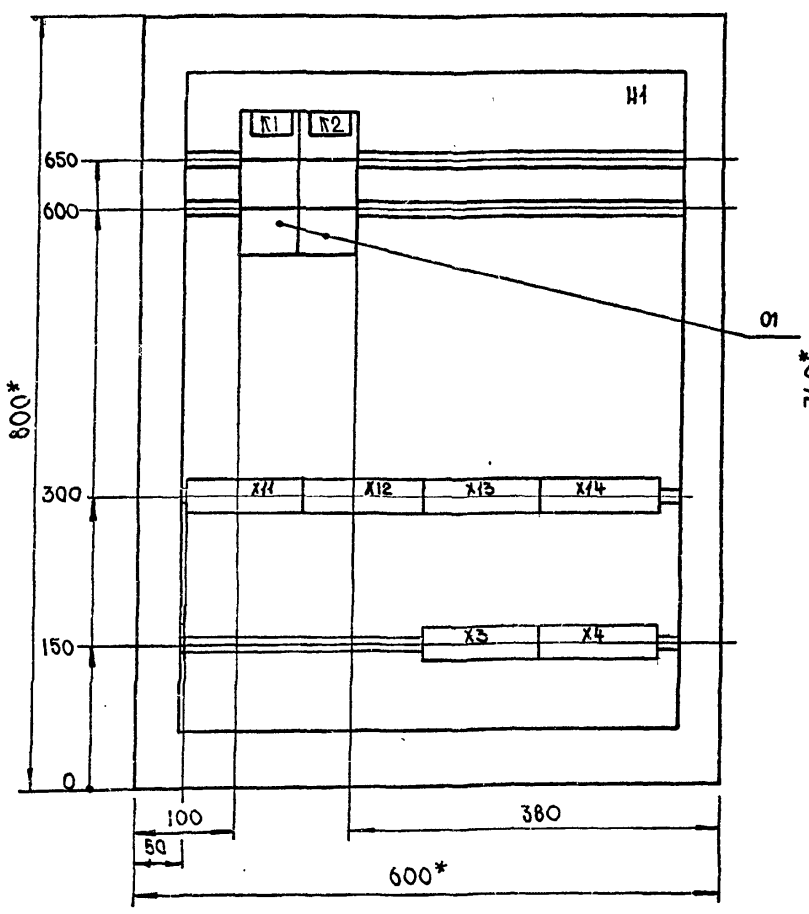

Дверь (Вид спереди)

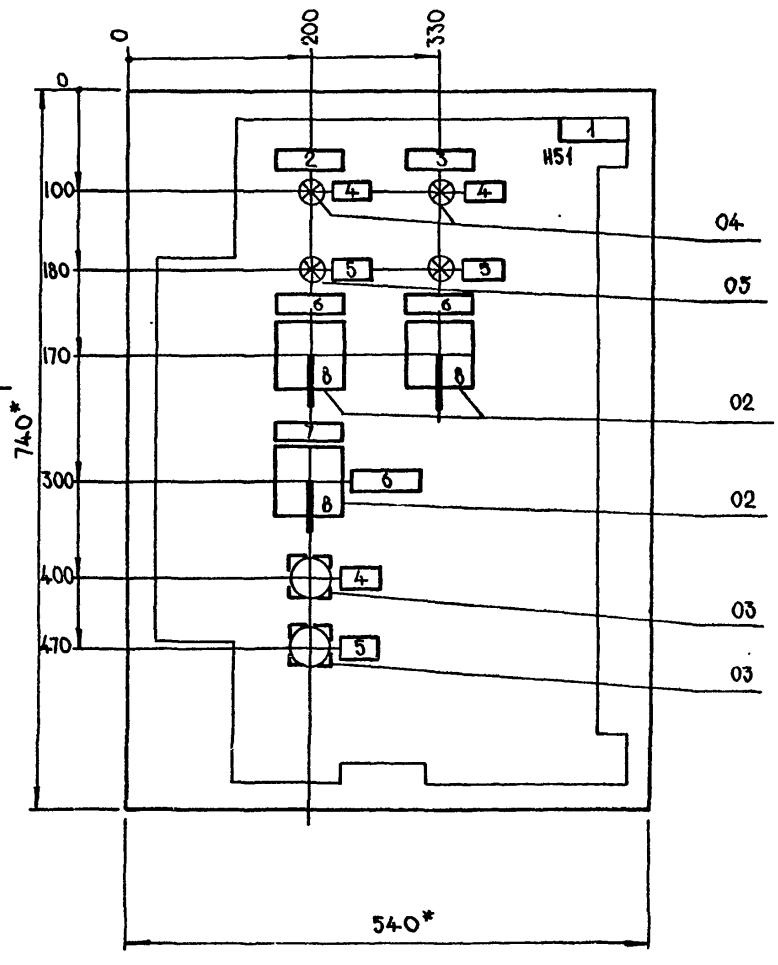

1.* Размеры для справок.
2. Неуказанные предельные отклонения размеров по...
3. В контуре табличек и аппаратов указаны номера надписей по перечню надписей.
4. Глубина ящика 350 мм

Привязан

Инв. №

Нач.отд	Конорев	
Гл.спец	Малинская	
Рук.гр.	Орешкина	
Исполн.	Хильченко	
Провер.	Орешкина	
Н.контр	Малинская	

А - II, III, IV - 300 - 325.86 ЭМ.Н

Ящик 7Я
Чертеж общего вида

Стадия	Масса	Масштаб
РП	-	-
Лист 8	Листов	

ГОССТРОЙ СССР
ГОСХИМПРОЕКТ
Волжское отделение

СФ 747-05 8

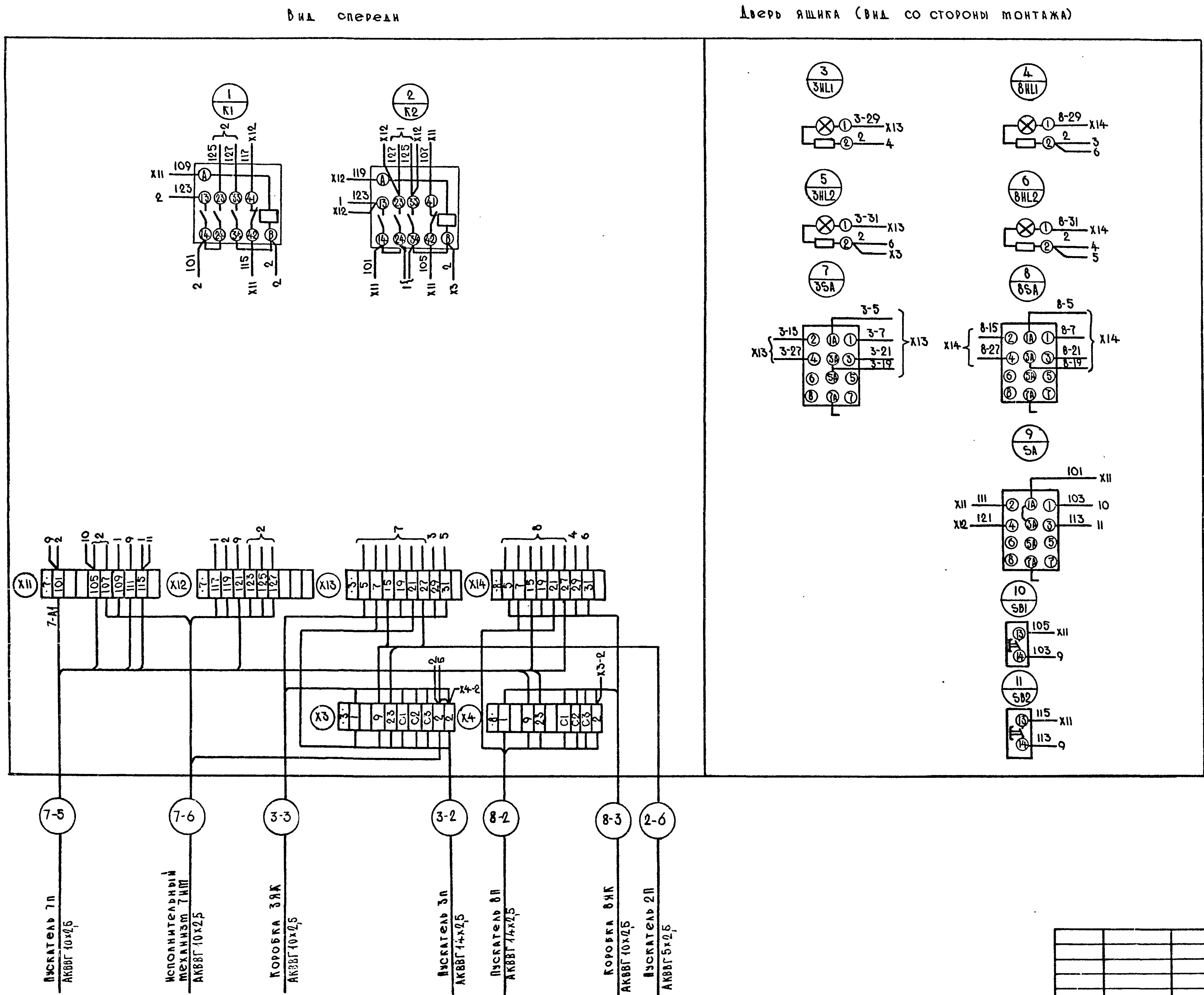

Привязан		
Инв. №		

Нач.отд.	Коноревв	
Гл.спец.	Малинская	
Рук.гр.	Орешкина	
Исполн.	Хильченко	
Провер.	Орешкина	
Н.контр.	Малинская	

А - II, III, IV - 300 - 325.86 ЭМ.Н

Ящик 7Я
Схема электрическая соединений

Стадия	Масса	Масштаб
РП	-	-
Лист 10	Листов	

ГОССТРОЙ СССР
ГОСХИМПРОЕКТ
Волжское отделение

СФ 747-05 9

Инв. № подл.	Подпись и дата	Взам. инв. №

Типовой проект А-II, III, IV-300-325.86

Альбом 3, часть 3

Вид спереди
Дверь не показана

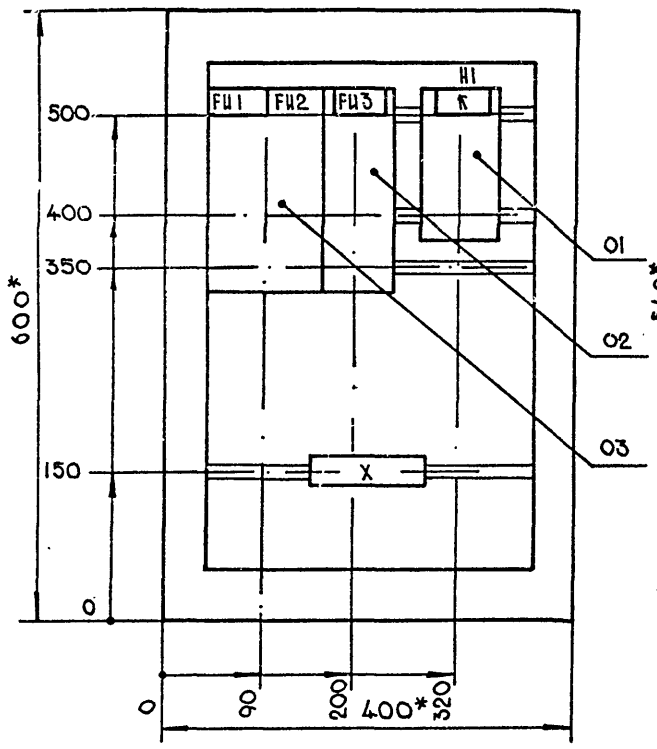

Дверь ящика
Вид спереди

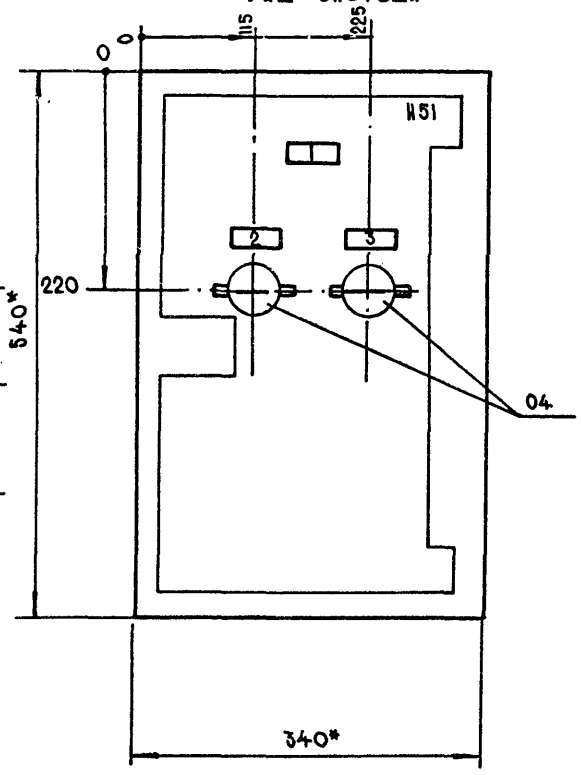

1.* Размеры для справок.
2. Неуказанные предельные отклонения по...
3. В контуре табличек и аппаратов указаны номера надписей по перечню надписей.
4. Глубина ящика 350 мм.

Согласовано:
Гл.спец.ТО Петренко

Привязан

Инв. №

Нач.отд.	Конорев		
Гл.спец.	Малинская		
Рук.гр.	Орешкина		
Исполн.	Хильченко		
Провер.	Орешкина		
Н.контр.	Малинская		

А - II, III, IV - 300 - 325.86 ЭО.Н

Ящик 19
Чертеж общего вида.

Стадия	Масса	Масштаб
РП	-	-
Лист 3	Листов	

ГОССТРОЙ СССР
ГОСХИМПРОЕКТ
Волжское отделение

Инв. № подл. | Подпись и дата | Взам. инв. №

Форм.	Зона	Поз.	Обозначение	Наименование	Кол.	Примеч.
				H51 01		
		04		Выключатель ПВ1-10Б34	02	SA1.SA2
				Колодка из 10 зажимов		
				на ток 25 А	01	

Форм	Зона	Поз.	Обозначение	Наименование	Кол.	Примеч.
				Документация		
А3			ЭО.Н-3	Чертеж общего вида		
А4			ЭО.Н-4	Таблица перечня		
				надписей		
А3			ЭО.Н-5	Схема электрическая		
				соединений		
				Сборочные единицы		
				H1 01		
				Реле РПА-12204		
		01		U~ 220В	01	K
		02		Предохранитель		
				ПРС6-У3-П.I пл.вст=6А	01	FU3
		03		Предохранитель		
				ПРС6×2У3	01	FU1.FU2

Согласовано:
Гл.спец.ТО Петренко

Продолжение л. 2

Привязан

Инв. №

Нач.отд.	Конорев		
Гл.спец.	Малинская		
Рук.гр.	Орешкина		
Исполн.	Хильченко		
Провер.	Орешкина		
Н.контр.	Малинская		

А - II, III, IV - 300 - 325.86 ЭО.Н

Ящик 19.
Технические данные аппаратов.

Стадия	Лист	Листов
РП	1	4

ГОССТРОЙ СССР
ГОСХИМПРОЕКТ
Волжское отделение

Инв. № подл. | Подпись и дата | Взам. инв. №

СФ 747-05 10

Типовой проект А-II, III, IV-300-325.86

Альбом 3, часть 3

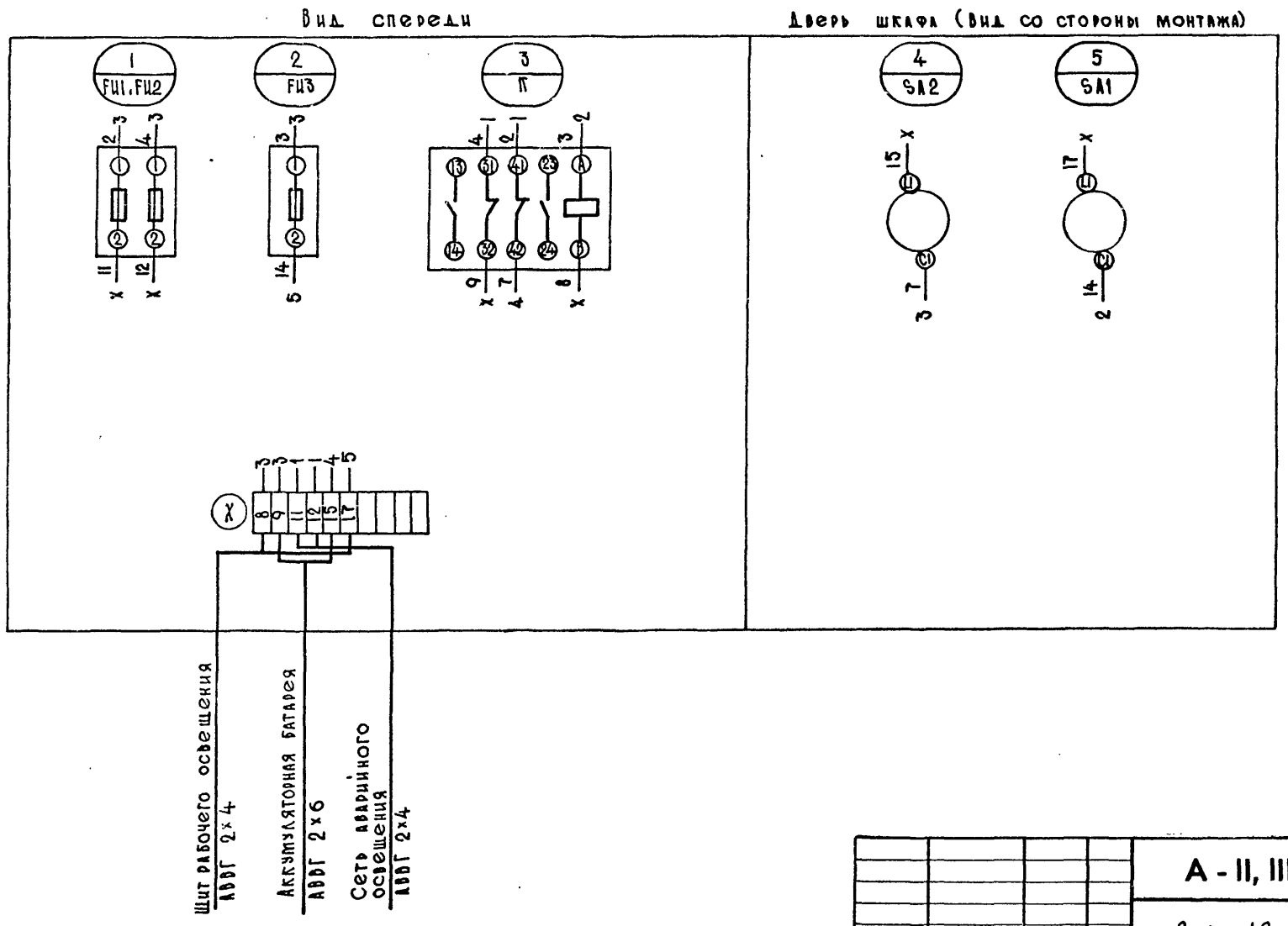

Нач.отд.	Конорев		
Гл.спец.	Малинская		
Рук.гр	Орешкина		
Ст.инж.	Кострюкова		
Исполн.	Хильченко		
Провер.	Кострюкова		
Н.контр.	Малинская		

Привязан

Инв. №

А - II, III, IV - 300 - 325.86 ЭО.Н

Ящик 1Я.
Схема электрическая соединений

Стадия	Масса	Масштаб
РП	-	-

Лист 5 Листов

ГОССТРОЙ СССР
ГОСХИМПРОЕКТ
Волжское отделение

Согласовано: Гл.спец.ТО Петренко

Инв. № подл. | Подпись и дата | Взам. инв. №

Панель	Строка	Надпись	Поз. обознач	Место надписи	Текст	Кол.	Вид шрифта	Заготовка
		1		Табличка	Ящик 1Я	1		
		2	SA1	То же	Питание реле	1		
		3	SA2	—//—	Включение аварийного			
					освещения	1		
				—//—	FU1, FU2	1		
				—//—	FU3	1		
				—//—	К	1		

Согласовано: Гл.спец.ТО Петренко

Инв. № подл. | Подпись и дата | Взам. инв. №

Привязан

Инв. №

Нач.отд.	Конорев		
Гл.спец.	Малинская		
Рук.гр.	Орешкина		
Исполн.	Хильченко		
Провер.	Орешкина		
Н.контр.	Малинская		

А - II, III, IV - 300 - 325.86 ЭО.Н

Ящик 1Я.
Таблица перечня надписей

Стадия	Лист	Листов
РП	4	

ГОССТРОЙ СССР
ГОСХИМПРОЕКТ
Волжское отделение

СФ 747-05 (11)

Сем 2005874

gost.e-ecolog.ru