ТИПОВОЙ ПРОЕКТ
А - II, III, IV - 300 - 326.86

СКЛАД МАТЕРИАЛОВ В ПОДВАЛЕ ИНЖЕНЕРНОГО КОРПУСА

(ДЛЯ ВОДОНАСЫЩЕННЫХ ГРУНТОВ)

АЛЬБОМ 2

АРХИТЕКТУРНЫЕ РЕШЕНИЯ

КОНСТРУКЦИИ ЖЕЛЕЗОБЕТОННЫЕ

Сф 74В - 01

Привязан

Инв.№

gost.e-ecolog.ru

ТИПОВОЙ ПРОЕКТ

А - II, III, IV - 300 - 326.86

СКЛАД МАТЕРИАЛОВ В ПОДВАЛЕ ИНЖЕНЕРНОГО КОРПУСА

(ДЛЯ ВОДОНАСЫЩЕННЫХ ГРУНТОВ)

АЛЬБОМ 2

АРХИТЕКТУРНЫЕ РЕШЕНИЯ

КОНСТРУКЦИИ ЖЕЛЕЗОБЕТОННЫЕ

СОСТАВ ПРОЕКТА:

АЛЬБОМ 1 — ОБЩАЯ ПОЯСНИТЕЛЬНАЯ ЗАПИСКА (ИЗ ТИПОВОГО ПРОЕКТА А - II, III, IV - 300 - 325.86)

АЛЬБОМ 2 — АРХИТЕКТУРНЫЕ РЕШЕНИЯ
КОНСТРУКЦИИ ЖЕЛЕЗОБЕТОННЫЕ

АЛЬБОМ 3 ЧАСТЬ 1 — ОТОПЛЕНИЕ И ВЕНТИЛЯЦИЯ
ВНУТРЕННИЕ ВОДОПРОВОД И КАНАЛИЗАЦИЯ
ЭЛЕКТРОСТАНЦИЯ ДИЗЕЛЬНАЯ
МЕХАНИЗАЦИЯ СКЛАДСКОГО ХОЗЯЙСТВА
АВТОМАТИЧЕСКАЯ УСТАНОВКА ПОЖАРНОЙ СИГНАЛИЗАЦИИ И АВТОМАТИЧЕСКОГО ПОЖАРОТУШЕНИЯ
(ИЗ ТИПОВОГО ПРОЕКТА А - II, III, IV - 300 - 325.86)

ЧАСТЬ 2 ЭЛЕКТРОТЕХНИЧЕСКАЯ ЧАСТЬ, АВТОМАТИЗАЦИЯ, СЛАБОТОЧНЫЕ УСТРОЙСТВА

АЛЬБОМ 3 ЧАСТЬ 3 ЗАДАНИЯ ЗАВОДАМ ИЗГОТОВИТЕЛЯМ (ИЗ ТИПОВОГО ПРОЕКТА А - II, III, IV - 300 - 325.86)

АЛЬБОМ 4 ЧАСТЬ 1 СПЕЦИФИКАЦИЯ ОБОРУДОВАНИЯ (ИЗ ТИПОВОГО ПРОЕКТА А - II, III, IV - 300 - 325.86)

ЧАСТЬ 2 СПЕЦИФИКАЦИЯ ОБОРУДОВАНИЯ

АЛЬБОМ 5 — РАБОЧИЕ ЧЕРТЕЖИ ИЗДЕЛИЙ

АЛЬБОМ 6 — ВЕДОМОСТИ ПОТРЕБНОСТИ В МАТЕРИАЛАХ

АЛЬБОМ 7 — СМЕТЫ

АЛЬБОМ 8 — ПОЯСНИТЕЛЬНАЯ ЗАПИСКА (РАСПРОСТРАНЯЕТ ВОЛЖСКОЕ ОТДЕЛЕНИЕ ИНСТИТУТА ГОСХИМПРОЕКТ)
(ИЗ ТИПОВОГО ПРОЕКТА А - II, III, IV - 300 - 325.86)

Разработан
Волжским отделением
института «ГОСХИМПРОЕКТ»

Главный инженер — А. Талызов
Главный инженер проекта — Г. Шелудько

с участием:
Киевского отделения ПРОМТРАНСНИИПРОЕКТ
Главный инженер — А. Пушкарский
Главный инженер проекта — П. Петруня
Ростовского ГПИ «Спецавтоматика»
Главный инженер — Г.М. Габрелян
Главный инженер проекта — Н.М. Меленчук

УТВЕРЖДЕН ГОССТРОЕМ СССР
ПРОТОКОЛ № 42 от 19.08.1986 г
ВВЕДЕН В ДЕЙСТВИЕ ВОЛЖСКИМ ОТДЕЛЕНИЕМ ГОСХИМПРОЕКТ
ПРИКАЗ № 323 от 23.09.1986 г

Привязан

Инв.№

СФ 748-01 2

Содержание

Обозначение	Наименование	Стр.
	Титульный лист	
	Содержание	2
	Архитектурные решения АР	
А-II,III,IV-300-326.86 лист 1	Общие данные	3
-2	Разрез 1-1. План на отм.-4,700(-4,600)	4
-3	Разрезы 2-2....4-4. Узел 1.	5
-4	Вход №1 с грузовым выжимным лиф-	6
	том Q=500 кг. Узел 2.	
-5	Вход №2. План. Разрезы. Узлы 3,4.	7
-6	План полов. Внутренняя отделка	8
-7	Грузовой выжимной лифт Q=500 кг	9
	План. Развертка стен. Узел 5.	
-8	План с нанесением сантехнических	10
	отверстий. Схема расположения	
	элементов кирпичных и щитовых	
	перегородок. Узел 6.	
-9	План с расстановкой нар	11
-10	Схема генерального плана с вводами	12
	коммуникаций	
	Конструкции железобетонные КЖ	
А-II,III,IV-300-326.86 -1	Общие данные	13
-2	Схема расположения монолитного днища	14
	и колонн	
-3	Армирование монолитного днища	15
	(начало)	
-4	Армирование монолитного днища	16
	(окончание)	
-5	Схема расположения сборных	17
	элементов сооружения	
-6	Армирование перекрытия	18
-7	Фрагмент 1. Опалубка	19
-8	Фрагмент 1. Армирование (начало)	20
-9	Фрагмент 1. Армирование (окончание)	21

Обозначение	Наименование	Стр.
-10	Фрагмент 1. Спецификация	22
-11	Фрагмент 2. Опалубка	23
-12	Фрагмент 2. Армирование (начало)	24
-13	Фрагмент 2. Армирование (окончание)	25
-14	Фрагмент 2. Узлы	26
-15	Фрагмент 2. Спецификация (начало)	27
-16	Фрагмент 2. Спецификация (окончание)	28
-17	Фрагмент 3. Опалубка	29
-18	Фрагмент 3. Армирование	30
-19	Фрагмент 3. Спецификация	31
-20	Фрагмент 4. Опалубка (начало)	32
-21	Фрагмент 4. Опалубка (окончание)	33
-22	Фрагмент 4. Армирование (начало)	34
-23	Фрагмент 4. Армирование (окончание)	35
-24	Фрагмент 4. Спецификация (начало)	36
-25	Фрагмент 4. Спецификация (окончание)	37
-26	УМ 1 Армирование	38
-27	УМ 1 Спецификация	39
-28	Схема армирования монолитных	40
	стен	
-29	Монолитная балка БМ-1	41
-30	Схемы расположения плит перекрытия	42
	шахты лифта и монорельсов	
-31	Схема расположения элементов входа №2	43
-32	Схема расположения фекального резер-	44
	вуара. Фундаменты ФОМ 1, ФОМ 2, ФОМ 3, ФОМ 4.	
-33	Детали установки дверей ДУ-I-8, ДУ-III-5 и ставней.	45
-34	Павильон входа N 1	46
-35	Павильон входа N 1. Узлы.	47
-36	Схема расположения гравийных охладителей по оси А	48
-37	Схема расположения гравийного охладителя по оси 1	49
-38	Схема расположения узлов ввода коммуни-	50
	каций А-II	
-39	Схема расположения узлов ввода коммуника-	51
	ций для класса А-III, А-IV.	
-40	Деталь установки двери ДУ-IV-2.	52
-41	Схема герметизации сооружения.	53

Типовой проект А-II, III, IV-300-326.86
Альбом 2

Ведомость основных комплектов рабочих чертежей

Обозначение	Наименование	Примечание
А-II, III, IV-300-326.86 АР	Архитектурные решения	
А-II, III, IV-300-326.86 КЖ	Конструкции железобетонные	
А-II, III, IV-300-326.86 ОВ	Отопление и вентиляция	
А-II, III, IV-300-326.86 ВК	Внутренний водопровод и канализация	
А-II, III, IV-300-326.86 ЭМ	Силовое электрооборудование	
А-II, III, IV-300-326.86 ЭО	Электроосвещение	
А-II, III, IV-300-326.86 СС	Связь и сигнализация	
А-II, III, IV-300-326.86 ЭДН	Электростанция дизельная	
А-II, III, IV-300-326.86 ТХ	Механизация складского хозяйства	
А-II, III, IV-300-326.86 АПЖ	Автоматическая установка пожарной сигнализации и автоматического пожаротушения	

Ведомость рабочих чертежей основного комплекта

Лист	Наименование	Примечание
1	Общие данные	3
2	Разрез 1-1. План на отм -4.700 (-4,600).	4
3	Разрезы 2-2.... 4-4. Узел 1.	5
4	Вход №1 с грузовым выжимным лифтом Q=500кг. Узел 2.	6
5	Вход №2. План. Разрезы. Узлы 3,4	7
6	План полов. Внутренняя отделка	8
7	Грузовой выжимной лифт Q=500 кг. План. Развертка стен Узел 5.	9
8	План с нанесением сантехнических отверстий. Схема расположения элементов кирпичных и щитовых перегородок. Узел 6.	10
9	План с расстановкой нар.	11
10	Схема генерального плана с вводами коммуникаций.	12

Ведомость спецификаций

Лист	Наименование	Примечание
1	2	3
2	Спецификация заполнения дверных проемов	
3	Спецификация материалов	
4	Спецификация перемычек.	

см. продолжение

Условные обозначения:

200×100 / -2,200 – Размеры отверстия (вторая цифра - высота) / Отметка низа отверстия

Кл. зона – климатическая зона

ПРОЕКТ РАЗРАБОТАН В СООТВЕТСТВИИ С ДЕЙСТВУЮЩИМИ НОРМАМИ И ПРАВИЛАМИ И ПРЕДУСМАТРИВАЕТ МЕРОПРИЯТИЯ, ОБЕСПЕЧИВАЮЩИЕ ПОЖАРНУЮ БЕЗОПАСНОСТЬ ПРИ ЭКСПЛУАТАЦИИ СООРУЖЕНИЯ

ГЛАВНЫЙ ИНЖЕНЕР ПРОЕКТА Г.И.ШЕЛУДЬКО

Взам. инв. №
Подпись и дата
Инв. № подл.

Ведомость спецификаций (продолжение)

1	2	3
5	Спецификация изделий и материалов	
7	Спецификация на закладные изделия	
8	Спецификация элементов к схемам расположения кирпичных и щитовых перегородок. Спецификация изделий и материалов.	

Ведомость ссылочных и прилагаемых документов

Обозначение	Наименование	Примечание
	Ссылочные документы	
ГОСТ 24698-81	Двери деревянные наружные для жилых и общественных зданий	
ГОСТ 6629-74*	Двери деревянные внутренние для жилых и общественных зданий	
01.036-1 вып. 0,1,2,3,4	Типовые конструкции, изделия и узлы зданий и сооружений. Защитно-герметические и герметические двери и ставни для убежищ.	
ТДК-Н-1-68 часть II, раздел IV (редакция 1971)	Альбом типовых решений систем и устройств внутреннего оборудования сооружений гражданской обороны. Металлические двери распашные	
ТДК-Н-1-72 часть II, ал. 1,2	Типовые конструкции систем и устройств внутреннего оборудования сооружений гражданской обороны. Защитно-герметические металлические ставни, переходные коробки и установочные чертежи дверей для сооружений гражданской обороны	
ТДК-Н-1-67 часть II, раздел IV (редакция 1969 г)	Типовые конструкции. Устройство внутреннего оборудования сооружений гражданской обороны Металлические двери для проемов 800×1800, 1200×2000 мм и ставни для проемов 800×800 мм.	
У-02-03 вып. 3	Внутреннее оборудование сооружений гражданской обороны Унифицированные двухъярусные и трехъярусные нары деревянные и разборные металлические	
03.005-4 вып. 3.	Конструкции подпольных каналов	
03.005-4 вып. 3, ал. 2	Конструкции щитов подпольных каналов.	
03.005-1 вып. 4.	Деформационные швы	
03.005-1 вып. 0,2	Оклеечная гидроизоляция	
03.005-1 вып 3	Защитные ограждения гидроизоляции.	
1.400-15 вып. 0	Унифицированные закладные изделия железобетонных конструкций для крепления технологических коммуникаций и устройств.	
416-0-1 вып. 7 ал. 1,2,3.	Перегородки кабин душевых и уборных	
1.138-10 вып. 1	Перемычки железобетонные	
	Прилагаемые документы	
А-II, III, IV-300-326.86 АР.ВМ	Ведомости потребности в материалах	
А-II, III, IV-300-326.86 АР.Н.5	Рабочие чертежи изделий	

Общие указания:

1. Исходные данные для разработки рабочих чертежей см. пояснительную записку. Альбом 1
2. За условную отметку 0,000 принята отметка уровня чистого пола первого этажа инженерного корпуса, что соответствует абсолютной отметке [ ], назначенной согласно топографической съемке
3. Типовой проект разработан для посадки в водонасыщенных грунтах при максимальном уровне грунтовых вод выше отметки чистого пола сооружения не более, чем на 2 м.
4. Рельеф местности спокойный
5. В проекте применены унифицированные сборно-монолитные конструкции серии У-01-01/80 выпуск 0-2„ Материалы для проектирования помещений в водонасыщенных грунтах."
6. Внутренние стены запроектированы из монолитного железобетона и армокирпичные.
7. Перегородки выполнять из гляняного кирпича ГОСТ 530-80 марки 75 на растворе марки 50 с армированием 2ф5 BpI с ячейками 70×70 мм через 4 ряда кладки. Крепление кирпичных перегородок на листах 3,8.
8. При кладке кирпичных перегородок в откосы проемов заложить деревянные пробки разм. 120×250×65 мм через 1000 мм, но не менее двух штук на каждом откосе для крепления дверных блоков.
9. Над проемами в перегородках выполнять рядовые перемычки - 2 стержня ф 10 AI на проем в слое цементного раствора толщиной 30 мм и с запуском на опоры по 350 мм
10. У павильона входа №1 и шахты лифта выполнить асфальтовую отмостку толщиной 30 мм, шириной 750 мм по щебеночному основанию толщиной 100 мм
11. Цокольную часть шахты лифта снаружи оштукатурить цементно-песчаным раствором состава 1:3 толщиной 20 мм на высоту 400 мм.
12. Работы по гидроизоляции выполнять в соответствии с серией 03.005-1 вып. 0,2.

Привязан

Инв. №

ГИП	Шелудько	
Гл. арх.	Каенышев	
Нач.отд.	Даниленко	
Гл.спец.	Крадинова	
Рук.гр	Каенышева	
инж.	Карамалиев	
Исполн.	Борисенко	
Провер.	Булгакова	
Н.контр.	Крадинова	

А-II, III, IV - 300 - 326.86 АР

Склад материалов в подвале инженерного корпуса

Стадия	Лист	Листов
РП	1	10

Общие данные

ГОССТРОЙ СССР
ГОСХИМПРОЕКТ
Волжское отделение

Типовой проект А-II, III, IV-300-326.86
Альбом 2

Разрез 1-1

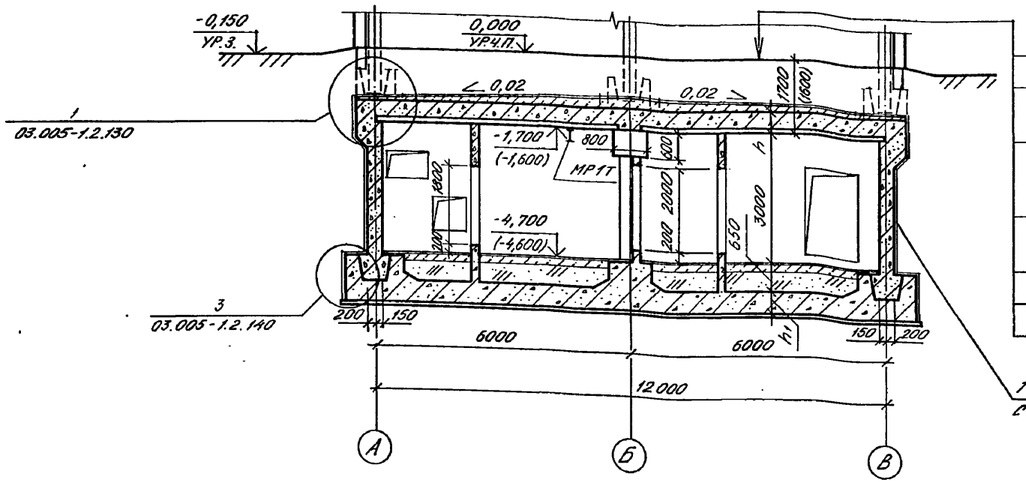

Пол по проекту.
Засыпка сухим песком
Защитная стяжка из цементно-песчаного раствора марки 100-50мм
1 слой листового полиэтилена высокого давления ВД δ=2мм (ГОСТ 16337-77Е) с проваркой швов на мастике БКС
Выравнивающий слой из цементно-песчаного раствора марки 100-20мм
Подуклонка из бетона марки 100-от 20 до 140мм
Сборно-монолитное ж.б. перекрытие

1 слой листового полиэтилена ВД δ=2мм с проваркой швов на мастике БКС

План на отм. -4,700(-4,600)

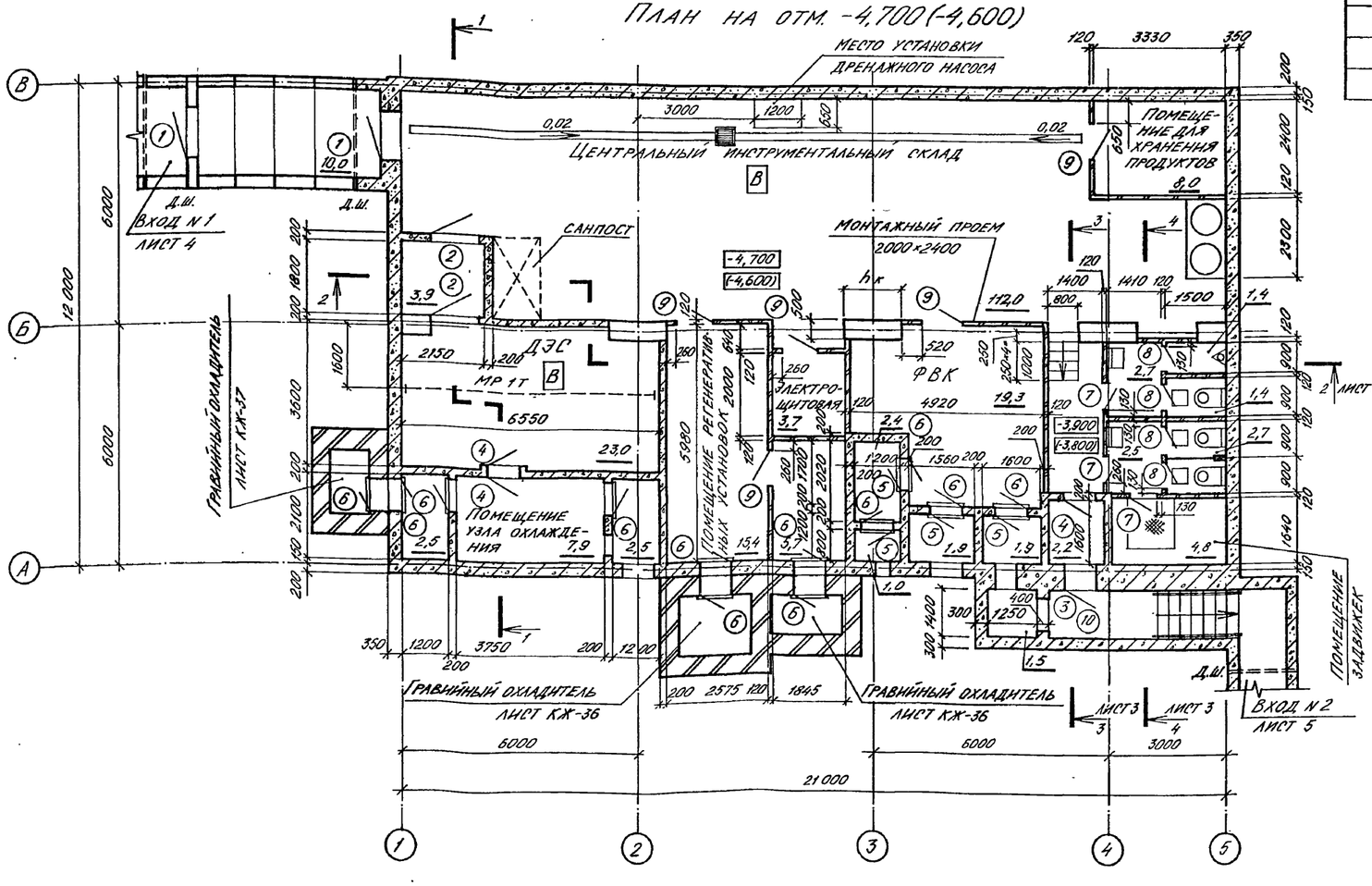

Спецификация заполнения дверных проемов

Марка, поз.	Обозначение	Наименование	Кол. А-II А-III	Кол. А-IV	Масса ед. кг	Примечание
1	01.036-1 вып. 4	Дверной блок ДУ-I-8	2	–	1083	
	01.036-1 вып. 1	Дверной блок ДУ-III-5	–	2	673	
2	ТДК-Н-I-68 часть II, разд. IV	Дверной блок ДУ-IV-2	2	2	461	
3	01.036-1 вып. 3	Дверной блок ДУ-I-7	1	–	948	
	01.036-1 вып. 2	Дверной блок ДУ-III-6	–	1	418	
4	ТДК-Н-I-68 часть II, разд. IV	Дверной блок ДУ-IV-3	3	3	310	
5	ТДК-Н-I-72 часть II, ал. 1	Ставни СУ-I-I	4	–	348	
	ТДК-Н-I-72 часть II, ал. 2	Ставни СУ-III-2	–	4	229	
6	ТДК-Н-I-67 часть II, разд. IV	Ставни СУ-IV-1	12	12	84,3	
7	ГОСТ 6629-74*	Дверной блок ДГ 21-7 ЛП	3	3		Укоротить по месту
8		Дверной блок ДГ 21-7 П	4	4		
9		Дверной блок ДГ 21-9 Л	6	6		
10		Дверной блок ДГ 21-8	1	1		Укоротить по месту
11	ГОСТ 24698-81	Дверной блок ДН 21-13 ГЩ	1	1		
12	ГОСТ 24698-81	Дверной блок ДН 21-10 ГЩ	1	1		

Ведомость проемов дверей

Класс сооружения	Размеры, мм hк	h	h_1
А-II	1500	500	500
А-III	1000	400	400
А-IV	750	360	350

Марка, поз.	Размер проема в кладке
1, 2	1200 × 2000
3, 4, 10	800 × 1800
5, 6	800 × 800
7, 8	710 × 1800
9	910 × 2070
11	1310 × 2070
12	1010 × 2070

1. Двери тип 11, 12 замаркированы на листах 4, 5.
2. Каналы, водосборный приямок, уклоны полов см. листы 6, 8.
3. В скобках даны отметки для А-III, IV-300-326.86.
4. Дверь в помещение для хранения продуктов обить кровельной оцинкованной сталью на высоту 0,5 м от пола.

Согласовано:
Гл. конструктор ТО Петровский
Гл. спец. ТО Богемская
Рук. гр. ОТВ Панченко
Рук. конструктор Коробкин
Рук. гр. ОВК Ялынская
Рук. гр. ЭТО Сарычева
Рук. гр. ЭТО Лехтман

Инв. № подл. | Подпись и дата | Взам. инв. №

Привязан

Инв. №

ГИП	Шелудько	
Гл. арх.	Каенышев	
Нач. отд.	Даниленко	
Гл. спец.	Крадинова	
Рук. гр.	Каенышева	
инж.	Карамалиев	
Исполн.	Карамалиев	
Провер.	Булгакова	
Н. контр.	Крадинова	

А-II, III, IV - 300-326.86 АР

Склад материалов в подвале инженерного корпуса

Стадия	Лист	Листов
РП	2	

Разрез 1-1; План на отм. -4,700(-4,600)

ГОССТРОЙ СССР
ГОСХИМПРОЕКТ
Волжское отделение

СФ 748-01 5

Типовой проект А-II, III, IV-300-325.86

Альбом 2

Разрез 2-2

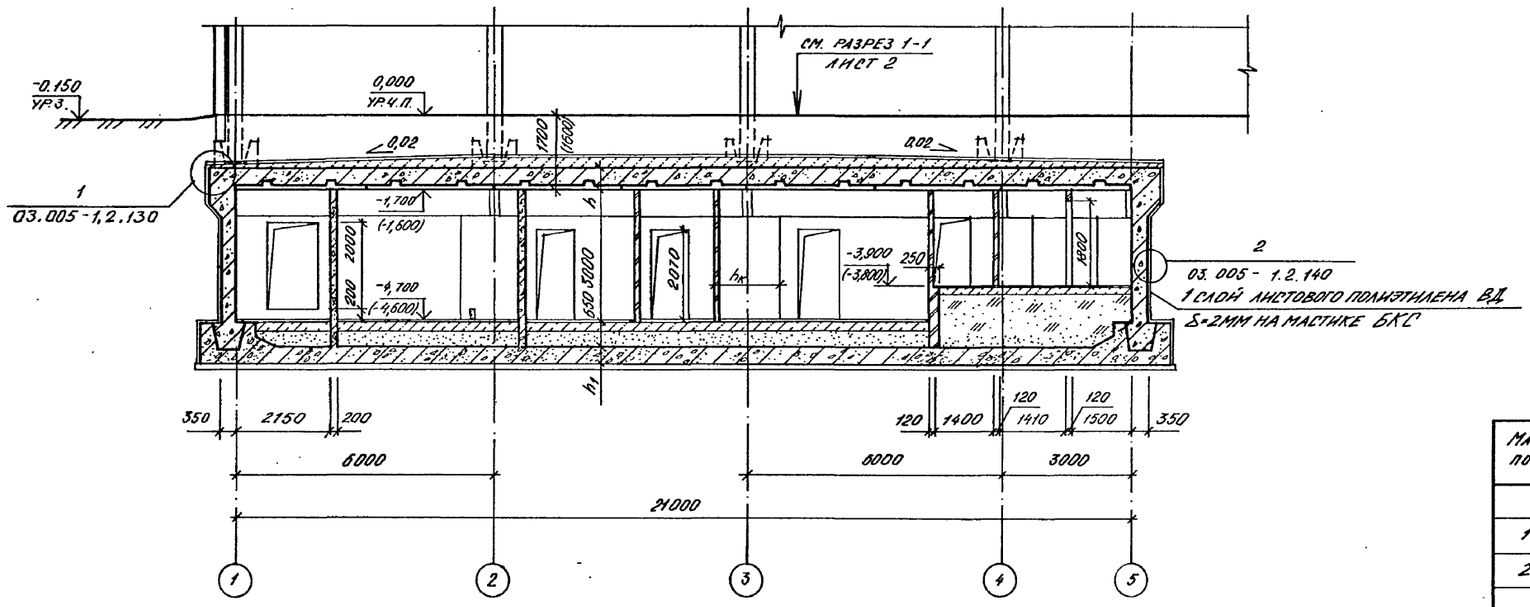

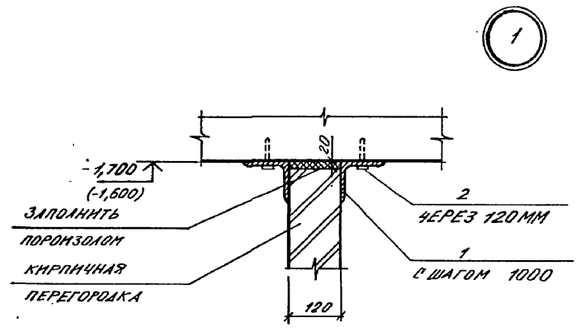

Разрез 3-3

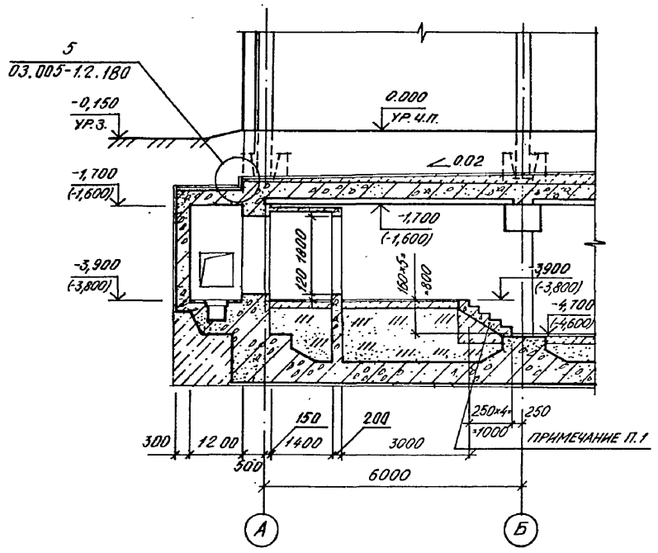

Разрез 4-4

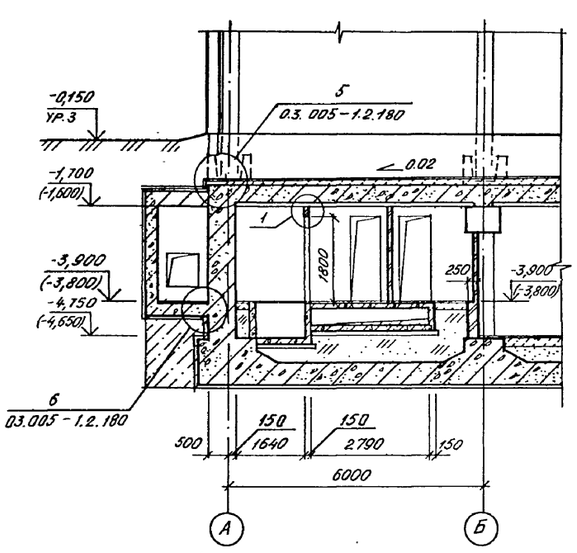

Класс сооружения	Размеры, мм		
	$h_к$	h	h_1
А-II	1500	500	500
А-III	1000	400	400
А-IV	750	360	350

Спецификация материалов

Марка поз.	Обозначение	Наименование	Кол.	Масса ед. кг.	Примечание
	Крепление кирпичных перегородок				
1		L100×7 ; l=300мм ГОСТ 8509-72*	90	3,03	шт.
2	ТУ 14-4-794-77	Дюбель-гвоздь ДГПШ4,5×60	270		шт.
		⌀12 А II ГОСТ 5781-82	34,4	0,888	п.м
		Бетон марки 300	0,6		м³
		Бетон марки 200	0,6		м³

1. Ступени выполнить из бетона марки 300 по бетонной подготовке марки 200, армированной ⌀12А-II с шагом 200мм. в обоих направлениях.
2. Листовой полиэтилен высокого давления приклеивать с проваркой швов. Соединение листов между собой на сварке см. п.2.33 03.005-1.2.000 ПЗ.
3. В скобках даны отметки для А-III, IV-300-326.86.

Гл.констр. ТО	Петренко	Рук. гр. ОВК	Являнская
Гл.спец. ТО	Богемская		
Рук. гр. ОТВ	Панченко		

Взам. инв. №

Подпись и дата

Инв. № подл.

ГИП	Шелудько	
Гл.арх.	Каенышев	
Нач.отд.	Даниленко	
Гл.спец.	Крадинова	
Рук.гр	Каенышева	
инж.	Карамалиев	
Исполн.	Чикова	
Провер.	Булгакова	
Н.контр.	Крадинова	

Привязан

Инв. №

А-II, III, IV - 300-326.86 АР

Склад материалов в подвале инженерного корпуса

Стадия	Лист	Листов
РП	3	

Разрезы 2-2.... 4-4; Узел 1.

ГОССТРОЙ СССР
ГОСХИМПРОЕКТ
Волжское отделение

СФ 748-01 6

Типовой проект А-II, III, IV-300-326.86
Альбом 2

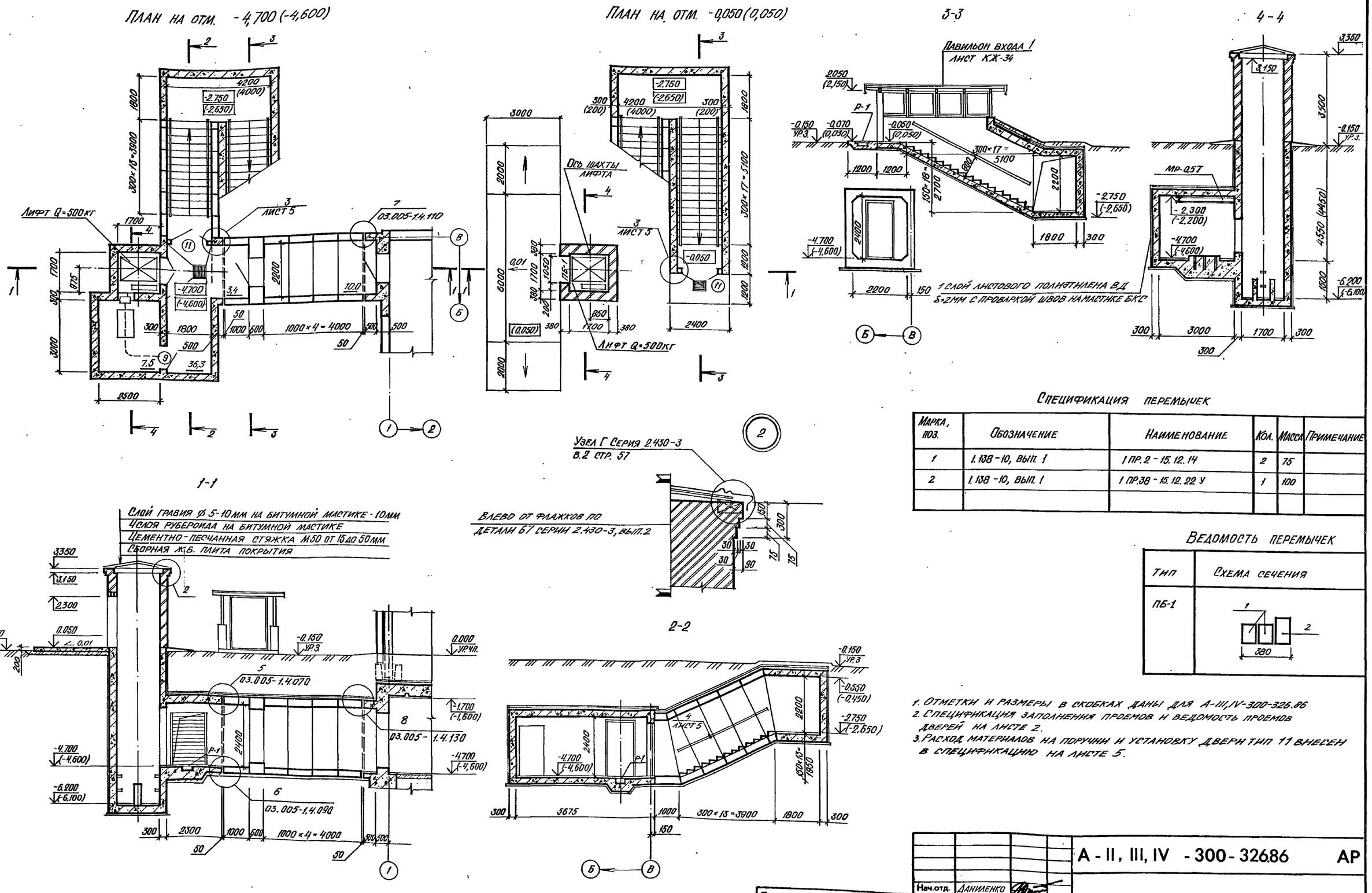

Спецификация перемычек

Марка, поз.	Обозначение	Наименование	Кол.	Масса	Примечание
1	1.138-10, вып. 1	1 ПР.2-15.12.14	2	75	
2	1.138-10, вып. 1	1 ПР.38-15.12.22 У	1	100	

Ведомость перемычек

Тип	Схема сечения
ПБ-1	1, 2, 380

1. Отметки и размеры в скобках даны для А-III, IV-300-326.86
2. Спецификация заполнения проемов и ведомость проемов дверей на листе 2.
3. Расход материалов на поручни и установку двери тип 11 внесен в спецификацию на листе 5.

Нач.отд.	Даниленко		
Гл.спец.	Крадинова		
Рук.гр	Каенышева		
инж.	Карамалиев		
Исполн.	Жаворонков		
Провер.	Булгакова		
Н.контр.	Крадинова		

Привязан

Инв. №

А-II, III, IV - 300-326.86 АР

Склад материалов в подвале инженерного корпуса

Стадия	Лист	Листов
РП	4	

Вход N1 с грузовым выжимным лифтом Q=500 кг. Узел 2.

ГОССТРОЙ СССР
ГОСХИМПРОЕКТ
Волжское отделение

СФ 748-01 7

Согласовано
Рук.констр.гр. Коробкин
Инв. № подл. | Подпись и дата | Взам. инв №

Типовой проект А-II, III, IV-300-326.86
Альбом 2

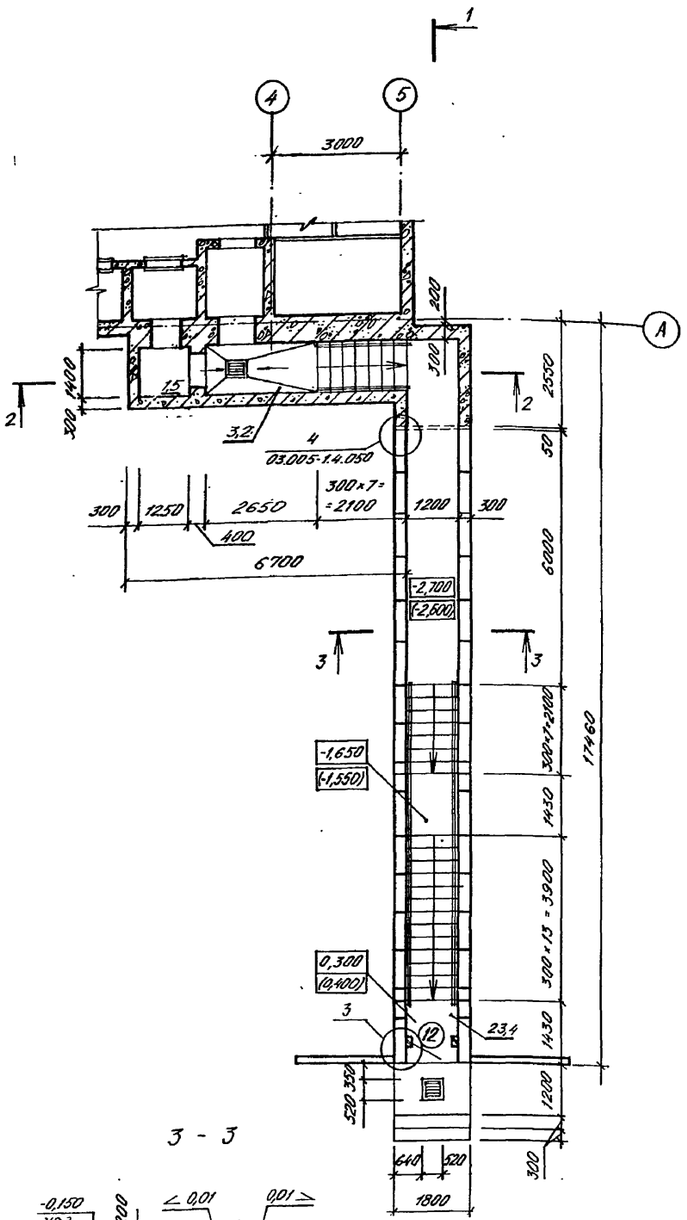

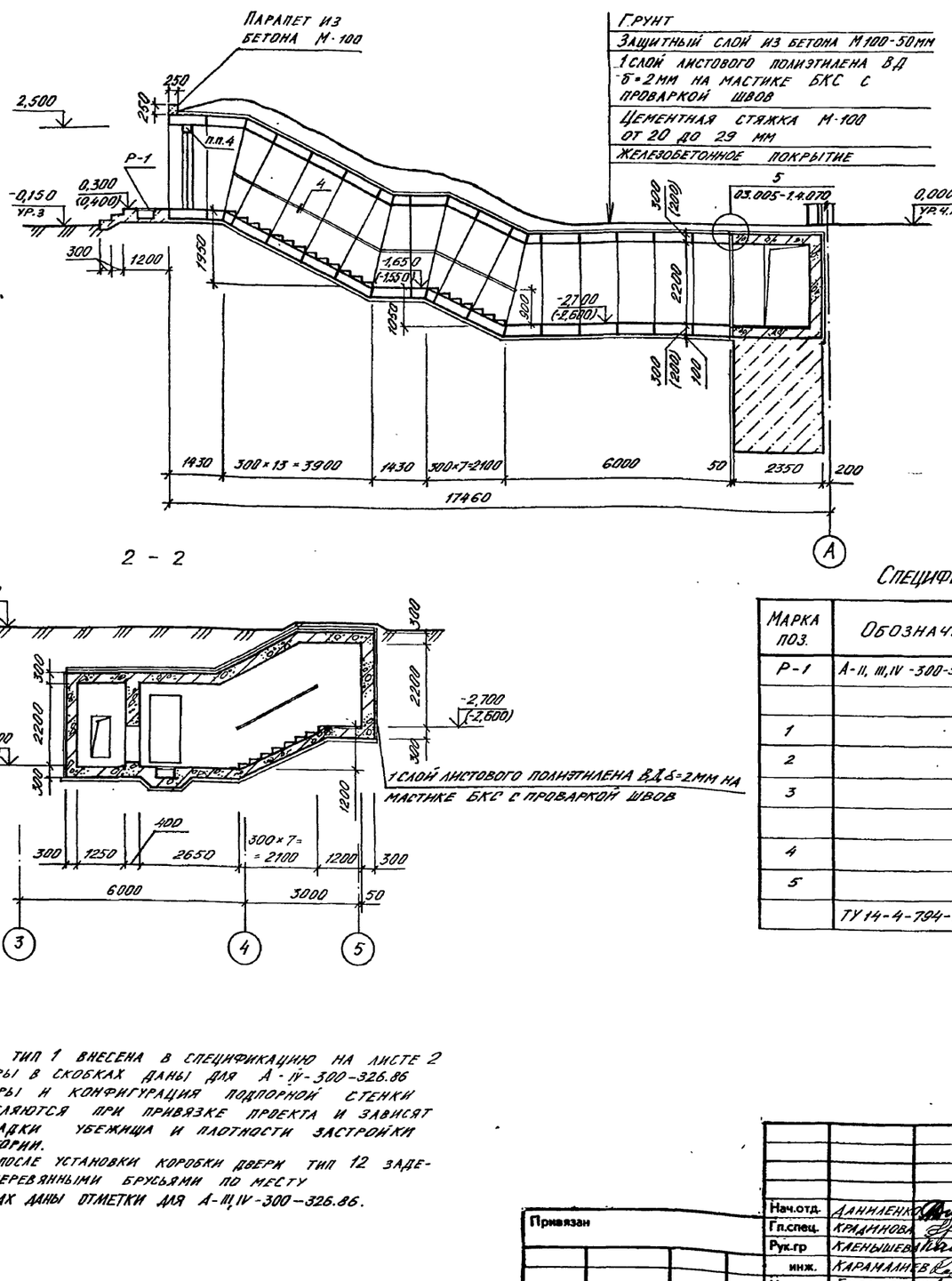

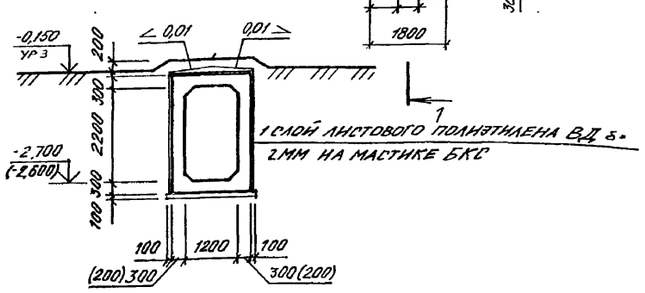

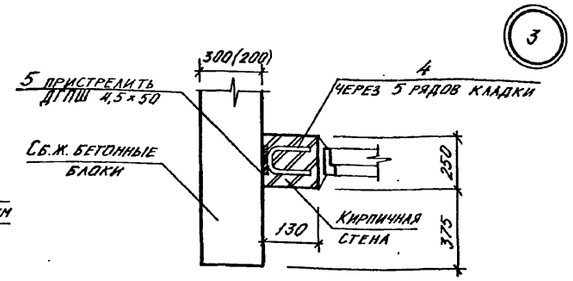

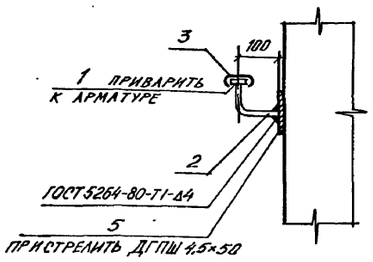

1. Дверь тип 1 внесена в спецификацию на листе 2
2. Размеры в скобках даны для А-IV-300-326.86
3. Размеры и конфигурация подпорной стенки определяются при привязке проекта и зависят от посадки убежища и плотности застройки территории.
4. Щели после установки коробки двери тип 12 заделать деревянными брусьями по месту
5. В скобках даны отметки для А-III,IV-300-326.86.

Спецификация изделий и материалов

Марка поз.	Обозначение	Наименование	Кол.	Масса ед. кг	Примечание
Р-1	А-II, III, IV-300-326.86 ВРИАЛ.5	Металлическая решетка	6	39,73	шт.
		Поручень			
1		-4×36 ГОСТ 103-76*	41,0	1,13	п.м
2		ГОСТ 5781-82 ф16 АI, с=200	46	0,32	шт.
3		Поручень поливинилхлоридный	41,0		п.м.
		ГОСТ 19111-77			
4		ГОСТ 5781-82 ф6 АI, с=250	36	0,3	шт.
5		ГОСТ 103-76 -4×100, с=100	36	0,06	шт.
	ТУ 14-4-794-77	Дюбель-гвоздь ДГПШ 4,5×50	82		шт.

Привязан

Инв. №

Нач.отд.	Даниленко	
Гл.спец.	Крадинова	
Рук.гр	Клепышев	
инж.	Карамалиев	
Исполн.	Борисенко	
Провер.	Булгакова	
Н.контр.	Крадинова	

А-II, III, IV - 300 - 326.86 АР

Склад материалов в подвале инженерного корпуса

Стадия	Лист	Листов
РП	5	

Вход N 2. План. Разрезы. Узлы 3, 4

ГОССТРОЙ СССР
ГОСХИМПРОЕКТ
Волжское отделение

сф 748-01 8

Рук. констр. гр. Колобягин
Взам. инв. №
Подпись и дата
Инв. № подл.

Типовой проект А-II, III, IV-300-326.86
Альбом 2

План полов

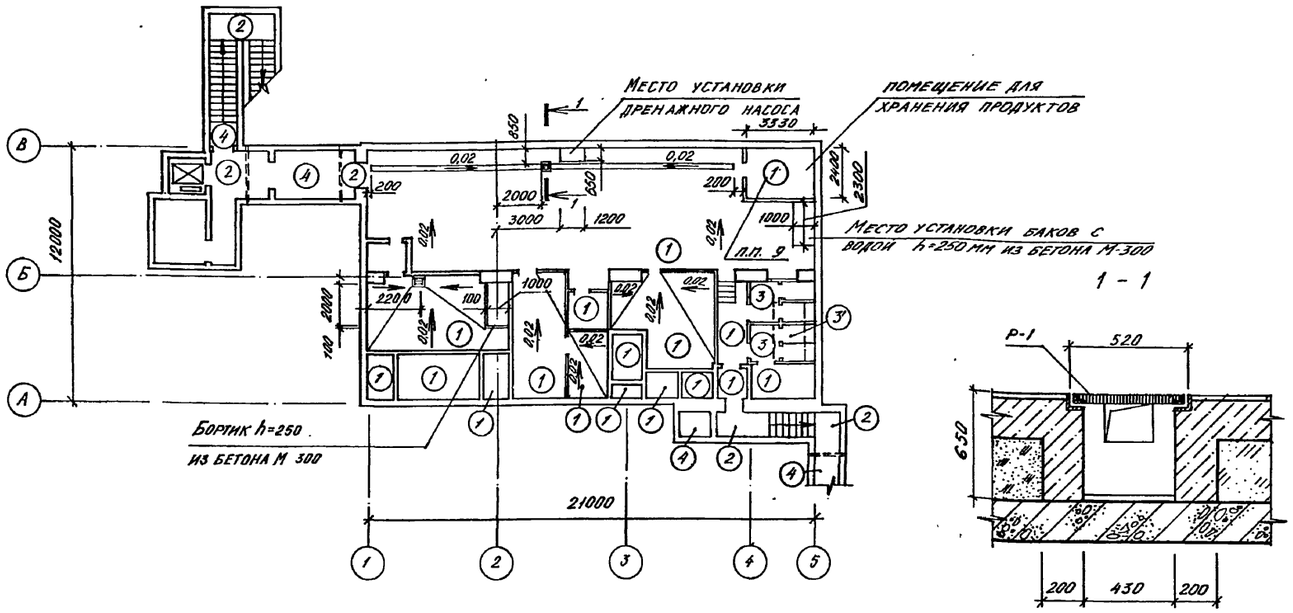

Экспликация полов

Наименование или номер помещения по проекту	Тип пола по проекту	Схема пола	Элементы пола и их толщина	Площадь пола м²
Центральный инструментальный склад, ДЭС, ФВК, помещение задвижек, помещение узла охлаждения, помещение регенеративных установок, тамбур входа №2, помещение для хранения продуктов, электрощитовая	1		1. Покрытие бетонное марки 300 со шлифованием - 25 мм 2. Подстилающий слой - бетон марки 200 - 175 мм 3. Песок уплотненный - 450 мм 4. Железобетонная плита 5. Защитный слой из бетона марки 100 - 30 мм. 6. Гидроизоляция - 1 слой листового полиэтилена высокого давления ВД δ=2 мм на мастике БКС с проваркой швов. 7. Цементно-песчаная стяжка марки 100 - 15 мм 8. Бетонная подготовка марки 50-100 мм 9. Основание - уплотненный грунт	210,6
Монолитные участки входов №1, №2; Предтамбуры	2		1. Покрытие бетонное марки 300 со шлифованием - 30 мм 2. Железобетонная плита Слои с 5 по 9 тип пола 1	31,1
Санузлы	3, 3'		1. Покрытие - плитка керамическая по ГОСТ 6787-80 - 13 мм Прослойка толщиной 15 мм. и заполнение швов цементно-песчаным раствором марки 150 Слои со 2 по 9 тип пола 1	11,2
Сборные участки входов №1, №2. Тамбур-шлюз.	4		1. Железобетонная плита Слои с 5 по 9 тип пола 1	25,2

6. Пол тип 3' - покрытие см тип пола 3, конструкцию фекального резервуара см. лист КЖ-32
7. Лоток выполнить с начальной глубиной 30 мм, шириной 200 мм в подготовке пола.
8. Полы выполнять после устройства подпольных каналов, колодцев, фекального резервуара по чертежам марки КЖ и прокладки сантехнических и электротехнических труб.
9. В подстилающий слой пола помещения для хранения продуктов уложить сетку Р-12-1,6 ГОСТ 5336-80* и завести ее в местах сопряжения с ограждающими конструкциями на высоту 0,5 м.

Ведомость отделки помещений

Площадь в м²

Наименование или номер помещения	Потолок		Стены или перегородки		Колонна		Примечание
	Площадь	Вид отделки	Площадь	Вид отделки	Площадь	Вид отделки	
Помещение задвижек, помещение для хранения продуктов, щитовая, центральный инструментальный склад, вход №1, вход №2, предтамбур, ФВК, тамбур-шлюз, ДЭС, помещение узла охлаждения, помещение регенеративных установок, машинное помещение	282,3	Окраска силикатной краской - 2 слоя	698,9	Окраска силикатной краской - 2 слоя по затертой поверхности	33,6	Окраска силикатной краской - 2 слоя	
Санузлы	11,2	Окраска эмалью ЭПФ-1217 (ТУ6-10-18-72-80)	67,1	Окраска эмалью ЭПФ-1217 (ТУ6-10-18-72-80)	7,1	Окраска эмалью ЭПФ-1217 (ТУ6-10-18-72-80)	
Расширительные камеры	7,2	Окраска эмалью ЭПФ 1217 (ТУ6-10-18-72-80)	69	Окраска эмалью ЭПФ-1217 (ТУ6-10-18-72-80)			

1. Швы между панелями стен и покрытий расшиваются.
2. Перегородки затираются цементным раствором.
3. Покрытия и конструкции полов запроектированы в соответствии со СНиП II-В.8-71.
4. Производство работ по устройству полов и внутренним отделочным работам вести в соответствии с требованиями СНиП III-В.14-72, III-21-73.
5. Столярные изделия окрасить эмалью ЭПФ-1217 (ТУ6-10-18-72-80) - 2 слоя.

Гл. арх.	Каенышев		
Нач.отд.	Даниленко		
Гл.спец.	Крадинова		
Рук.гр	Каенышева		
инж.	Карамалиев		
Исполн.	Борисенко		
Провер.	Булгакова		
Н.контр.	Крадинова		

Привязан

Инв. №

А - II, III, IV - 300 - 326.86 АР

Склад материалов в подвале инженерного корпуса

Стадия	Лист	Листов
РП	6	

План полов
Внутренняя отделка

ГОССТРОЙ СССР
ГОСХИМПРОЕКТ
Волжское отделение

СФ 748-01 9

Инв. № подл. | Подпись и дата | Взам. инв. №
Гл.спец. ТО | Богемская | Лабоч

Типовой проект А-II, III, IV-300-326.86
Альбом 2

План шахты лифта и машинного помещения.

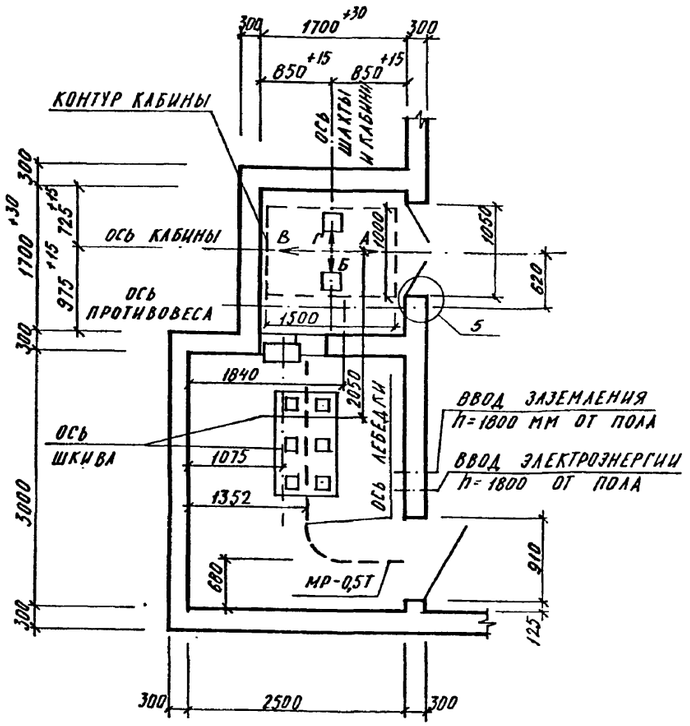

Развертка шахты лифта

Вид А Вид Б Вид В Вид Г

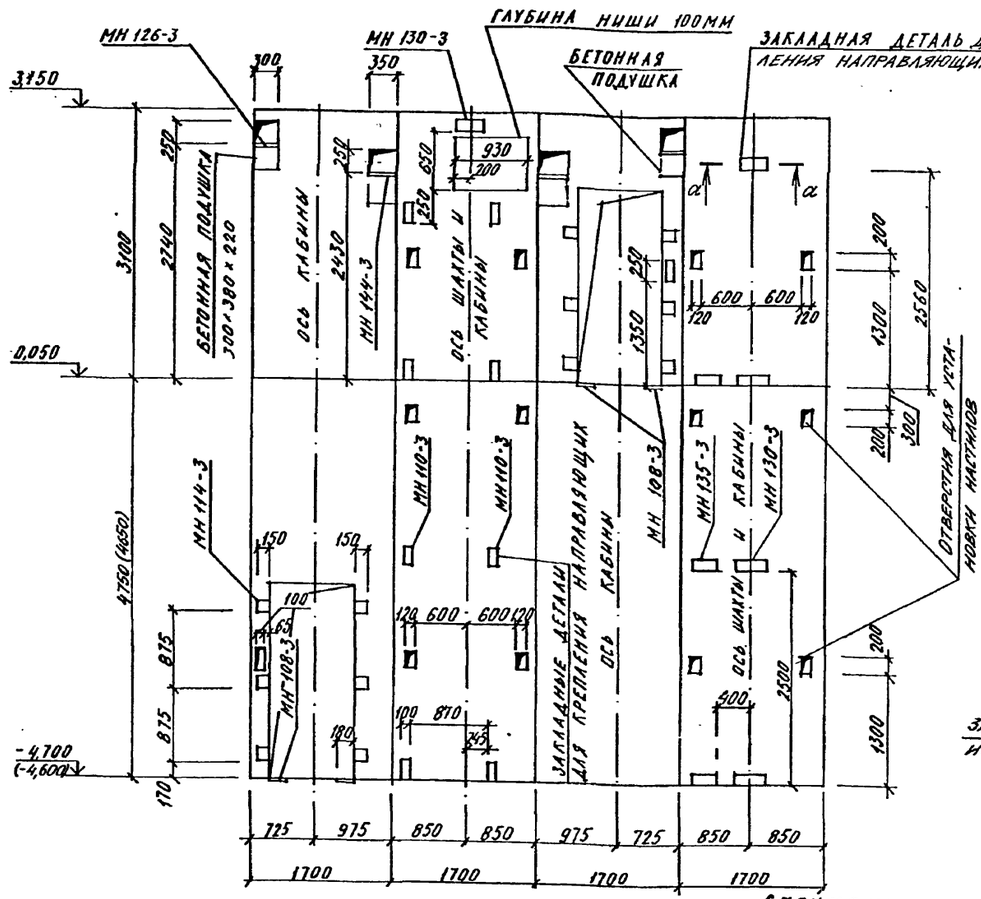

5

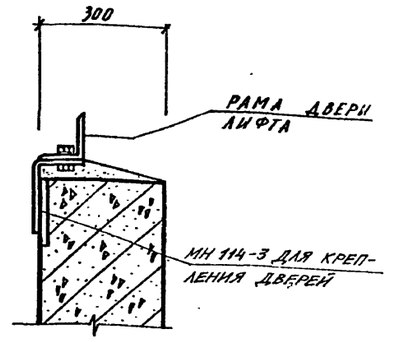

а–а

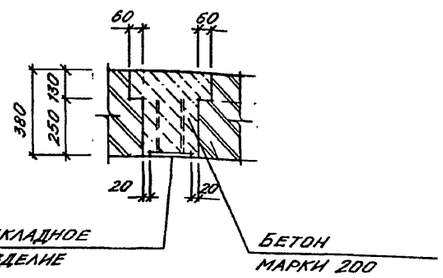

1. Проект строительной части выжимного лифта Q=500 кг (кабина 1000×1500×2000) разработан в соответствии с требованиями: а) альбома на проектирование строительной части лифтовых установок АТ-6.00-003 ч.II; б) ГОСТа 13415-67 „Лифты грузовые выжимные"; в) правил устройства и безопасной эксплуатации лифтов и лифтовых установок.
2. Кладку кирпичных стен наземной части шахты выполнять из полнотелого кирпича марки не ниже 75 без выступов и впадин (с разделкой швов) на цементном растворе М50. Подземную часть шахты выполнять из монолитного железобетона по чертежам КЖ.
3. Отклонение стен шахты от вертикальной плоскости не должно превышать 15 мм, при этом размеры шахты лифта и допустимые отклонения на размеры в любом сечении должны соответствовать требованиям чертежей альбома АТ-6.00-0.03 ч. II. Допустимая разность диагоналей шахты в плане не более 25 мм. Допустимое отклонение элементов строительной части лифта от их номинального положения должно быть не более: а) ниш для крепления кронштейнов направляющих в горизонтальном направлении (вправо и влево) - 20 мм; б) закладных деталей для крепления кронштейнов направляющих в горизонтальном направлении (вправо и влево), - 10 мм; в) закладных деталей для крепления других деталей лифта (в любом направлении) - 10 мм.
4. После монтажа лифта установить обрамление дверных проемов шахты, произвести заделку отверстий под монтажные настилы за исключением отверстий в зоне нижней остановки лифта, используемых при эксплуатации лифта для осмотра дверей шахты на нижней остановке лифта.
5. Заливку чистого пола на 50 мм в машинном помещении и приямке производить при монтаже после установки оборудования и прокладки труб электропроводки.
6. Устройство перекрытия над шахтой производить после транспортировки оборудования, размещаемого в шахте, а перекрытие над машинным помещением - после транспортировки оборудования, устанавливаемого в машинном помещении.
7. В скобках даны отметки для А-III, IV-300-326.86.

Спецификация на закладные изделия.

Марка, поз.	Обозначение	Наименование	Кол.	Масса ед.кг	Примечание
МН 110-3	1.400-15 В.1 120-32	Изделие закладное	8	2,6	шт.
МН 114-3	1.400-15 В.1 120-56		6	2,9	шт
МН 135-3	1.400-15 В.1 150-14		3	4,2	шт
МН 130-3	1.400-15 В.1 140-20	е=350	5	15,0	п.м.
МН 108-3	1.400-15 В.1 120-20		4	2,3	шт.
МН 126-3	1.400-15 В.1 130-56		2	6,7	шт.
МН 144-3	1.400-15 В.1 150-68		2	8,9	шт.

Привязан

Инв. №

Взам. инв. № | Подпись и дата | Инв. № подл. | Рук.контр.гр. коровкин

Нач.отд.	Даниленко	
Гл.спец.	Крадинова	
Рук.гр	Каенышева	
инж.	Баширова	
Исполн.	Баширова	
Провер.	Булгакова	
Н.контр.	Крадинова	

А-II, III, IV - 300 - 326.86 АР

Склад материалов в подвале инженерного корпуса

Стадия	Лист	Листов
РП	7	

Грузовой выжимной лифт Q=500 кг. План. Развертка. Узел 5.

ГОССТРОЙ СССР
ГОСХИМПРОЕКТ
Волжское отделение

СФ 748-01 10

Типовой проект А-II, III, IV-300-326.86
Альбом 2

План с нанесением сантехнических отверстий

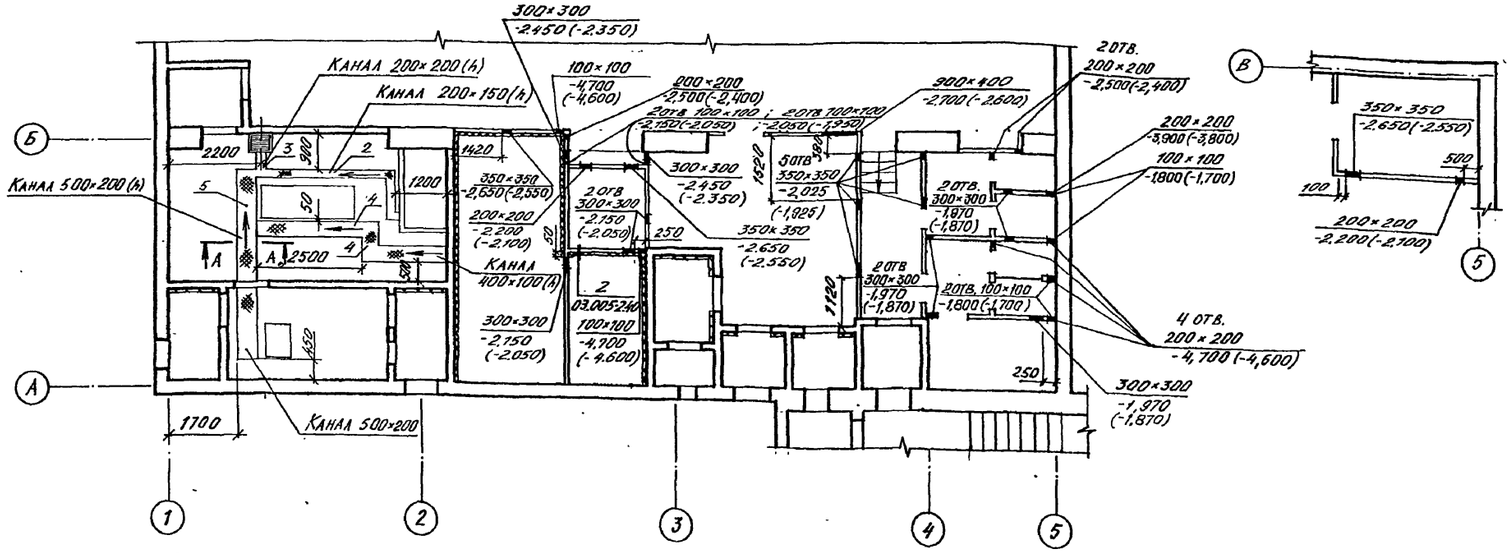

Спецификация элементов к схемам расположения кирпичных и щитовых перегородок

Марка поз.	Обозначение	Наименование	Кол.	Масса ед. кг	Примечание
ЩП-1	416-0-1 ал. 2, в. 7	Щит кабин уборных	1	33,3	
ММ2	416-0-1 ал. 2, в. 7	Соединительные металлические детали	6	0,17	
ММ9	416-0-1 ал. 2, в. 7	то же	6	0,1	
А45×40		Шурупы с потайной	12	0,0033	
		головкой ГОСТ 1145-80			
		Капроновые ниппели	12		
	Крепление кирпичных перегородок				
7		ГОСТ 5781-82 ⌀8 А I С=500	310	0,198	шт
		шаг 300 мм			

Схема расположения элементов кирпичных и щитовых перегородок

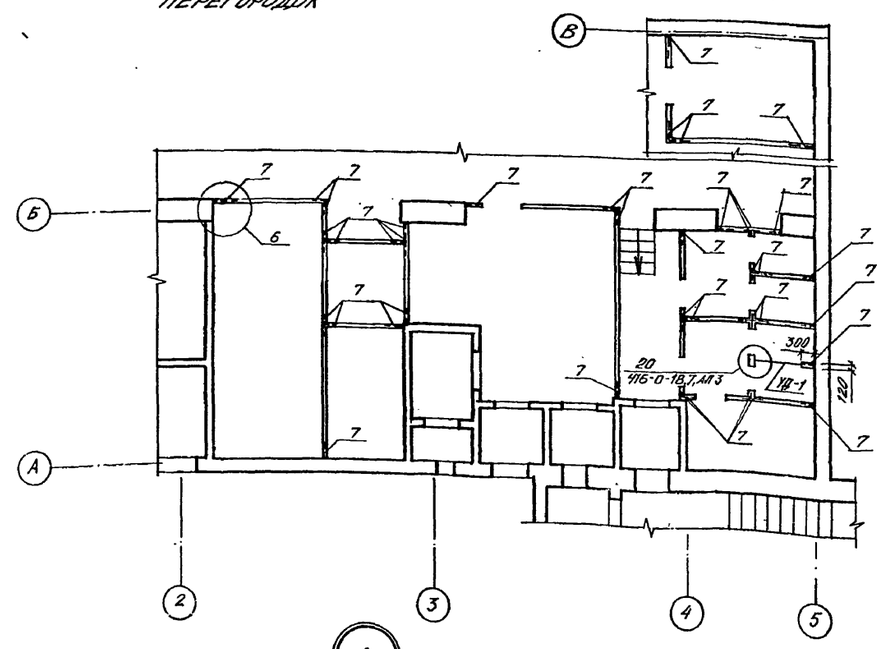

Фрагмент плана для 3 - 4 кл. зоны.

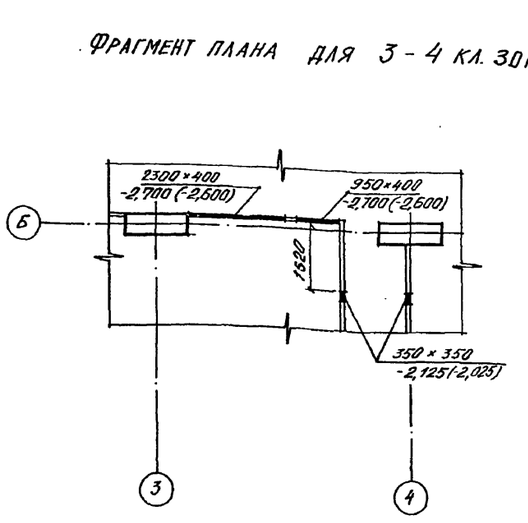

А - А

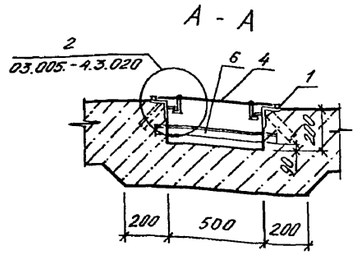

Спецификация изделий и материалов

Марка поз.	Обозначение	Наименование	Кол.	Масса ед. кг	Примечание
		Канал			
1	03.005-4.3.040	Обрамляющий уголок	30,1	6,29	п.м.
2	03.005-4 В4 ал. 2	Щит Т-199.93.01.006	4	11,0	шт.
3	03.005-4 В.4 ал.2	Щит Т-199.93.01.006-04	1	5,5	шт.
4	03.005-4 В.4 ал.2	Щит Т-199.93.01.006-02	5	19,4	шт.
5	03.005-4 В.4 ал.2	Щит Т-199.93.01.006-03	4	23,6	шт.
6		L 50×5, ℓ=700 мм	3	3,2	шт.
		ГОСТ 8509-72*			
		ГОСТ 5336-80* сетка Р-12-16	13,7		м²
	Теплоизоляция перегородок				
8		-40×4 ГОСТ 103-76, ℓ=3м	21	4,8	шт.
9		⌀6 А I ГОСТ 5781-82, ℓ=570мм	84	0,5	шт.
10	ГОСТ 10140-80	Плиты минераловатные, ρ=300кг/м³, δ=40мм	63		м²
11		Сетка проволочная № 10-1 НУ ГОСТ 3826-82	63		м²

1. В скобках даны отметки для А-III, IV -300-326.86
2. Уклон пола в каналах помещения ДЭС (0,01) выполнять в сторону водосборника
3. Крепление теплоизоляции анкерами см. 03.005-2.400 и пункт 3-03.005-2.00 ПЗ.

6

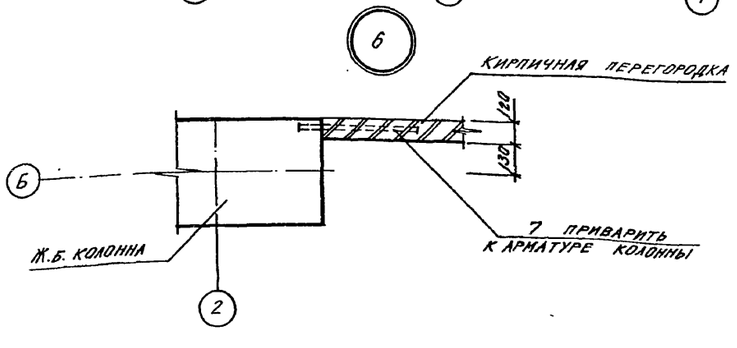

Привязан

Инв. №

Нач.отд.	Даниленко	
Гл.спец.	Крадинова	
Рук.гр	Клёнышева	
инж.	Карамышев	
Исполн.	Борисенко	
Провер.	Булгакова	
Н.контр.	Крадинова	

А - II, III, IV - 300 - 326.86 АР

Склад материалов в подвале инженерного корпуса

Стадия	Лист	Листов
РП	8	

План с нанесением сантехнических отверстий. Схема расположения элементов кирпичных и щитовых перегородок. Узел 6.

ГОССТРОЙ СССР
ГОСХИМПРОЕКТ
Волжское отделение

СФ 748-01 11

Рук. гр конст. Колобкина
Рук. гр. ОТВ Панченко
Рук. гр ОВТ Ивлиская
Рук. гр ЭПО Кирячева

Инв. № подл. | Подпись и дата | Взам. инв. №

Типовой проект А-II, III, IV-300-326.86
Альбом 2

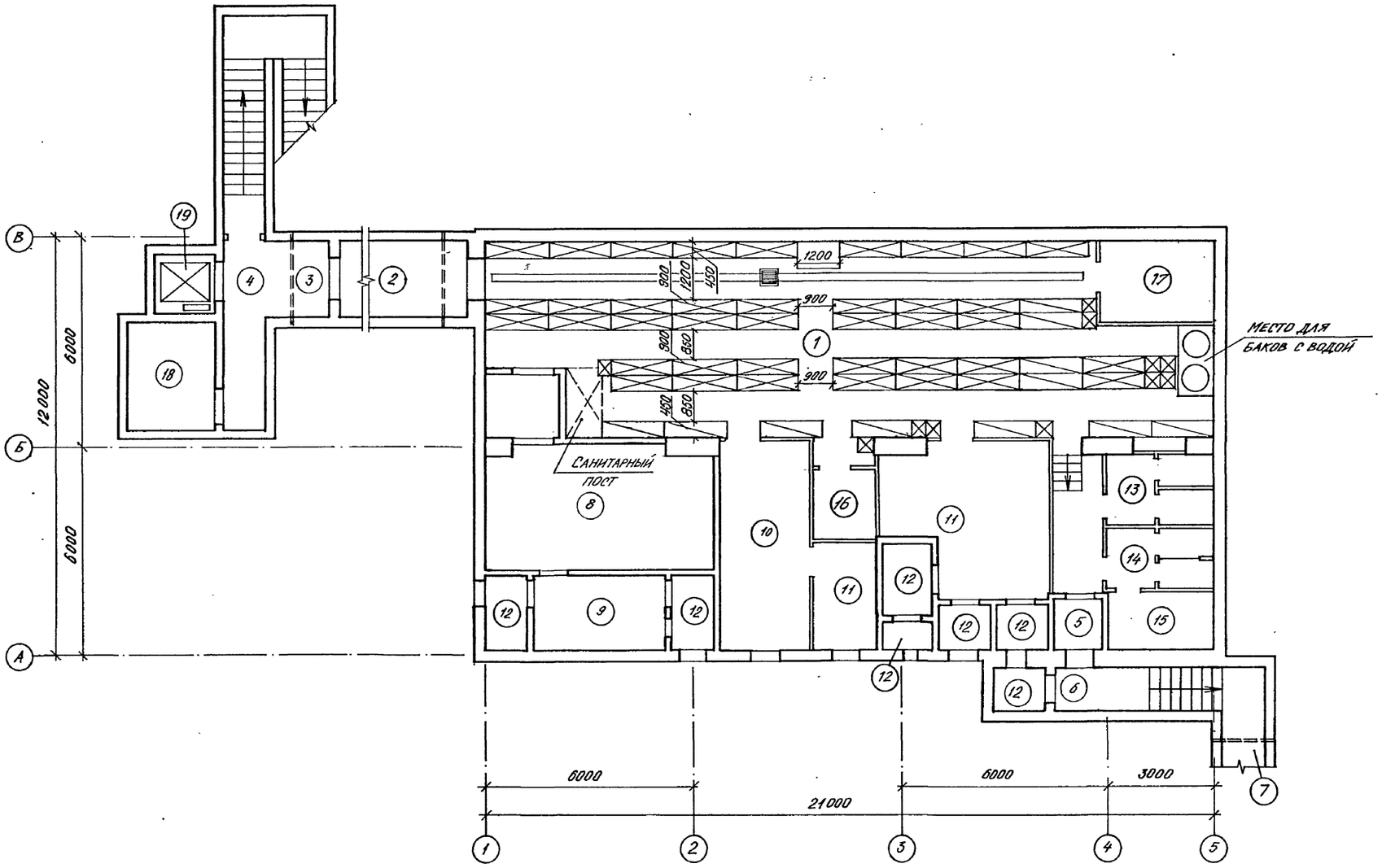

Экспликация помещений

Номер по плану	Наименование	Площадь м²	Категория производства по взрывной, взрыво-пожарной и пожарной опасности
1	Помещение для укрываемых	112,0	
2	Тамбур-шлюз	10,0	
3	Предтамбур входа N 1	3,4	
4	Вход N 1	36,3	
5	Тамбур	2,2	
6	Предтамбур входа N 2	3,2	
7	Вход N 2	23,4	
8	Дизельная электростанция	26,9	В
	с тамбуром		
9	Помещение узла охлаждения	7,9	
10	Помещение регенеративных	15,4	
	установок		
11	Фильтровентиляционные камеры	25,0	
12	Расширительные камеры	13,7	
13	Мужской санузел	5,5	
14	Женский санузел	5,2	
15	Помещение задвижек	4,8	
16	Электрощитовая	3,7	
17	Помещение для хранения	8,0	
	продуктов		
18	Машинное помещение лифта	7,5	

Условные обозначения

- Нары трёхъярусные
- Нары двухъярусные
- Скамьи для сидения

Спецификация оборудования

Марка, поз.	Обозначение	Наименование	Кол.	Масса ед. кг	Примечание
	У-02-03 Вып. III	ТМ-01.00.000, нары	39	121	
		разборные 3х ярусные			
	У-02-03 Вып. III	ТМ-01.00.000-01, нары	11	94,5	
		разборные 2х ярусные			
		Скамьи индивидуаль-	11		изгото-
		ные размером 450х450х			вить по
		450			месту

1. Площади даны для А-II-300-326.86

Нач.отд.	Даниленко		
Гл.спец.	Крадинова		
Рук.гр	Каенышева		
инж.	Карамалиев		
Исполн.	Чикова		
Провер.	Булгакова		
Н.контр.	Крадинова		

Привязан

Инв. №

А-II, III, IV - 300-326.86 АР

Склад материалов в подвале инженерного корпуса

Стадия	Лист	Листов
РП	9	

План с расстановкой нар.

ГОССТРОЙ СССР
ГОСХИМПРОЕКТ
Волжское отделение

СФ 748-01 12

Инв. № подл. | Подпись и дата | Взам. инв. №

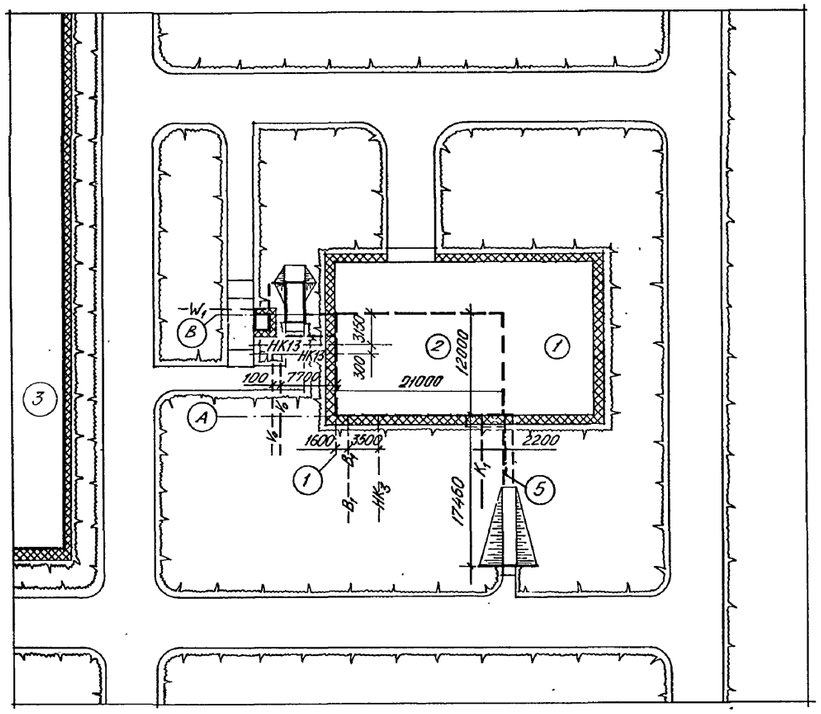

Экспликация зданий

N	Наименование	Площадь застройки
1.	Инженерный корпус	—
2.	Склад материалов в подвале инженерного корпуса	—
3.	Производственный корпус	—

1. На схеме генплана дано примерное расположение зданий.
2. Присоединение вводов подземных коммуникаций к сетям решается при привязке проекта к местным условиям.

Инв. № подл. | Подпись и дата | Взам. инв. №

Привязан			
Инв. №			
Нач.отд.	Даниленко		
Гл.спец.	Крадинова		
Рук.гр	Кленышева		
инж.	Карамалиев		
Исполн.	Хаворонков		
Провер.	Булгакова		
Н.контр.	Крадинова		

A - II, III, IV - 300 - 326.86 АР

Склад материалов в подвале инженерного корпуса	Стадия	Лист	Листов
	РП	10	
Схема генерального плана с вводами коммуникаций	ГОССТРОЙ СССР ГОСХИМПРОЕКТ Волжское отделение		

Типовой проект А-II, III, IV-300-326.86
Альбом 2

Ведомость рабочих чертежей основного комплекта КЖ

Лист	Наименование	Примеч.
1	Общие данные.	13
2	Схема расположения монолитного днища, колонн и элементов сооружения.	14
3	Армирование монолитного днища (начало).	15
4	Армирование монолитного днища (окончание).	16
5	Схема расположения сборных элементов сооружения.	17
6	Армирование перекрытия.	18
7	Фрагмент 1. Опалубка.	19
8	Фрагмент 1. Армирование (начало).	20
9	Фрагмент 1. Армирование (окончание).	21
10	Фрагмент 1. Спецификация.	22
11	Фрагмент 2. Опалубка.	23
12	Фрагмент 2. Армирование (начало).	24
13	Фрагмент 2. Армирование (окончание).	25
14	Фрагмент 2. Узлы.	26
15	Фрагмент 2. Спецификация (начало).	27
16	Фрагмент 2. Спецификация (окончание).	28
17	Фрагмент 3. Опалубка.	29
18	Фрагмент 3. Армирование.	30
19	Фрагмент 3. Спецификация.	31
20	Фрагмент 4. Опалубка (начало).	32
21	Фрагмент 4. Опалубка (окончание).	33
22	Фрагмент 4. Армирование (начало).	34
23	Фрагмент 4. Армирование (окончание).	35
24	Фрагмент 4. Спецификация (начало).	36
25	Фрагмент 4. Спецификация (окончание).	37
26	УМ1. Армирование.	38
27	УМ1. Спецификация.	39
28	Схема армирования монолитных стен	40
29	Монолитная балка БМ-1.	41
30	Схемы расположения плит перекрытия шахты лифта и монорельсов.	42
31	Схема расположения элементов входа №2.	43
32	Схема расположения фекального резервуара. Фундаменты ФМ1, ФМ2, ФМ3, ФМ4.	44
33	Детали установки дверей ДУ1-8, ДУIII-5. И ставней	45
34	Павильон входа №1.	46
35	Павильон входа №1. Узлы.	47
36	Схема расположения главных охладителей по оси „А"	48
37	Схема расположения главного охладителя по оси 1.	49
38	Схема расположения узлов ввода коммуникаций для класса А-II	50
39	Схема расположения узлов ввода коммуникаций для класса А-III; А-IV	51
40	Деталь установки дверей ДУ-IV-2.	52
41	Схема герметизации сооружения.	53

Проект разработан в соответствии с действующими нормами и правилами и предусматривает мероприятия, обеспечивающие пожарную безопасность при эксплуатации сооружения.

Главный инженер проекта Г.Н. Шелудько

Ведомость прилагаемых и ссылочных документов

Обозначение	Наименование	Примечан.
	Ссылочные документы	
У-01-01/80 в.0-2,4,2,4,5	Унифицированные сборно-монолитные конструкции заглубленных помещений с перекрытием балочного типа.	
1.400-15 в. 1.	Унифицированные закладные изделия железобетонных конструкций для крепления технологических, коммуникаций и устройств.	
1.400-6/76 в. 1	Унифицированные закладные детали сборных железобетонных конструкций зданий промышленных предприят.	
3.006.1-2/82 в.1-2	Сборные железобетонные каналы и тоннели из лотковых элементов.	
03.005-3	Герметизация убежищ гражданской обороны	
03.005-5	Конструкции ввода и пропуска коммуникаций в убежищах гражданской обороны	
03.005-6	Вводы, подходные галереи, тамбуры и шлюзы аварийные выходы, грузовые въезды и рампы из сборных железобетонных блоков в убежищах II-IV классов.	
1.138-10 в. 1	Перемычки железобетонные для зданий с кирпичными стенами.	
ТДК-И-1-67 часть II раздел II	Альбом типовых решений систем и устройств внутреннего оборудования сооружений гражданской обороны. Внутреннее оборудование.	
ТДК-И-1-70 часть II, раздел II альбом 2	Аварийные входы, воздухосборные, воздуховыбросные и газо вых лопные устройства. Рабочие чертежи.	
	Прилагаемые документы	
А-II, III, IV-300-326.86 КЖН	Рабочие чертежи изделий	
А-II, III, IV-300-326.86 ВМ1, ВМ2.	Ведомости потребности в материалах	

Ведомость спецификаций

Лист	Наименование	Примеч.
2	Спецификация к схеме расположения монолитного днища, колонн и элементов сооружения.	
5	Спецификация к схеме расположения сборных элементов	
27	Спецификация к схеме расположения фрагмента 4.	
30	Спецификация к схеме расположения плит перекрытия шахты лифта и монорельсов.	
31	Спецификация к схеме расположения элементов входа №2	
32	Спецификация к схеме расположения фекального резервуара.	
36	Спецификация к схеме расположения главных охладителей по оси „А"	
37	Спецификация к схеме расположения главного охладителя по оси „1".	
38, 39	Спецификация к схеме расположения узлов ввода коммуникаций.	

Ведомость объемов сборных бетонных и железобетонных конструкций по рабочим чертежам комплекта марки КЖ

N п/п	Наименование группы, элементов конструкций	Код	Класс сооружения А-II	А-III	А-IV	Примечан.
1	Плиты перекрытий	584200	33,0	33,0	33,0	
2	Балки	582500	8,2	8,2	8,2	
3	Плиты каналов	585820	0,7	0,7	0,7	
3	Блоки аварийных выходов	586500	68,7	68,7	44,7	
4	Перемычки	582800	2,0	2,0	2,0	

Материалы на изготовление бетонных и железобетонных конструкций учтены в ведомостях материалов и отдельно не учитываются.

1. За условную отметку 0.000 принят уровень чистого пола 1-го этажа многоэтажного здания, что соответствует абсолютной отметке ☐
2. Монтаж сборных железобетонных конструкций производить в соответствии с настоящими рабочими чертежами, проектами производства работ, СНиП III-16-80 „Бетонные и железобетонные конструкции сборные" и указаниями серии У-01-01/80 выпуск 0-2 "Унифицированные сборно-монолитные конструкции заглубленных помещений с перекрытием балочного типа."
3. Работы по возведению монолитных железобетонных конструкций и монолитных участей сборно-монолитных железобетонных конструкций производить в соответствии с настоящими рабочими чертежами, проектом производства работ и СНиП III-15-76 "Бетонные и железобетонные конструкции монолитные"
4. Поверхность сборных элементов перекрытия, соприкасающихся с монолитным бетоном, должна быть перед бетонированием очищена и промыта, а оставшаяся на поверхности сборных элементов вода должна быть удалена.
5. Указания по гидроизоляции фундаментов, стен и перекрытия подвала даны в чертежах марки АР.
6. Концы патрубков КПК до бетонирования стен закрыть деревянными пробками во избежание попадания в них бетона.
7. Открытые поверхности закладных деталей и металлических элементов крепления после окончания сварки покрыть грунтом ГФ-021 в 2 слоя с последующей окраской эмалью ПФ-115 в 2 слоя.
8. Обратную засыпку пазух стен подвала допускается производить только после возведения перекрытия при достижении монолитным бетоном не менее 70% проектной прочности.

Привязан

Инв.№

А - II, III, IV - 300 - 326.86 - КЖ

ГИП	Шелудько	
Гл.кон.	Петренко	
Нач.отд.	Даниленко	
Гл.спец.	Кандинова	
Рук.гр.	Коробкин	
Ст.инж.	Нефедов	
Исполн.	Мамаяшук	
Провер.	Нефедов	
Н.контр.	Крайнова	

Склад материалов в подвале инженерного корпуса

Стадия	Лист	Листов
РП	1	41

Общие данные

ГОССТРОЙ СССР ГОСХИМПРОЕКТ Волжское отделение

Инв.№ подл. | Подпись и дата | Взам. инв.№

Типовой проект А-II, III, IV-300-326.86
Альбом 2

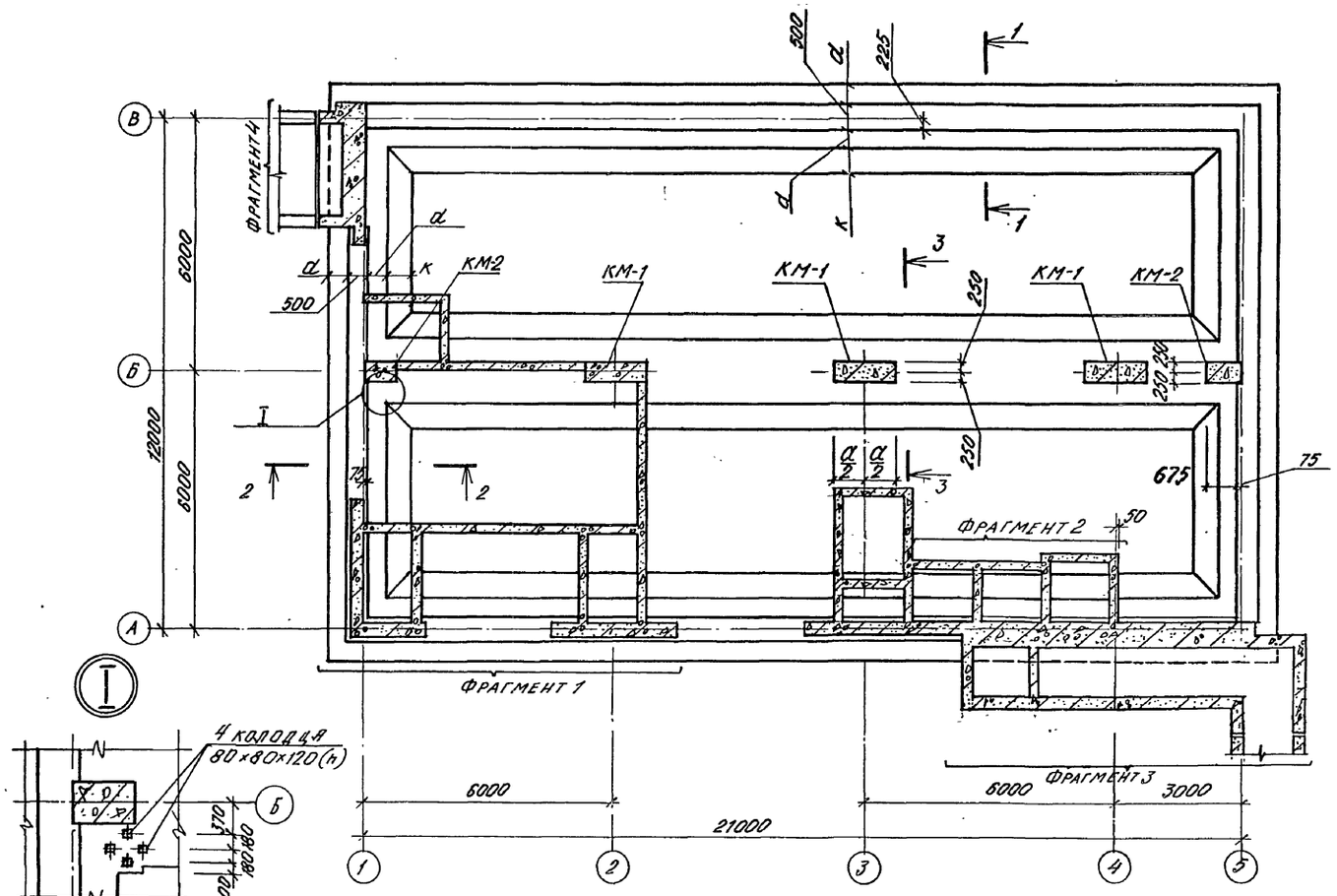

Спецификация к схеме расположения монолитного днища, колонн и элементов сооружений.

Марка	Обозначение	Наименование	Класс сооружения АII	АIII	АIV	Масса кг	Примеч.
		Колонны					
КМ-1	У-01-01/80 вып.0-2	КМ1-1	3				
	то же	КМ3-1		3			
	"	КМ5			3		
КМ-2	У-01-01/80 вып. 0-2	КМ2-1	2				
	то же	КМ4		2			
	"	КМ6			2		
	Листы 7÷10	Фрагмент 1	1	1	1		
	Листы 11÷16	Фрагмент 2	1	1	1		
	Листы 17÷19	Фрагмент 3	1	1	1		
	Листы 20-25	Фрагмент 4	1	1	1		
		Вентиляционные шахты					
		1,2 климатич. зона					
	ТДК-Н-70 ч.II р.II ал.II	Д=200, h=1200	1	1	1		
	то же	Ду=200, h=1200	1	1	1		
	"	Д=450, h=1200	2	2	2		
	"	Д=600, h=1200	1	1	1		
		3,4 климатич. зона					
	ТДК-Н-70 ч.II р.II ал.II	Ду=200, h=1200	1	1	1		
	то же	Д=450, h=1200	2	2	2		
	"	Д=800, h=1200	1	1	1		
	"	Д=200, h=1200	1	1	1		

1. Отметки в скобках даны для сооружений классов АII, АIV.
2. Посадка вентиляционных шахт на генплане при привязке проекта.

Класс сооружения	Размеры, мм									
	a	b	d	h	c	k	m	n	p	q
АII	1500	1500	450	500	1400	600	725	675	875	525
АIII	1000		400	400	1300		675	625	825	475
АIV	750	1200	350	350	1200	400	625	575	775	425

Привязан

Инв.№

ГИП	Шелудько	
Гл.спец.	Петренко	
Нач.отд.	Даниленко	
Гл.спец.	Крадинова	
Рук.гр.	Короблин	
Ст.инж.	Нефедов	
Исполн.	Симонова	
Провер.	Росслева	
Н.контр.	Крадинова	

A - II, III, IV - 300 - 326.86 - КЖ

Склад материалов в подвале инженерного корпуса

Стадия	Лист	Листов
РП	2	

Схема расположения колонн, монолитного днища и элементов сооружения

ГОССТРОЙ СССР
ГОСХИМПРОЕКТ
Волжское отделение

СФ 748-01 15

Инв.№ подл. | Подпись и дата | Взам.инв.№ | Рук.гр. Крадинова

Типовой проект А-II, III, IV-300-326.86
Альбом 2

Раскладка нижних арматурных сеток

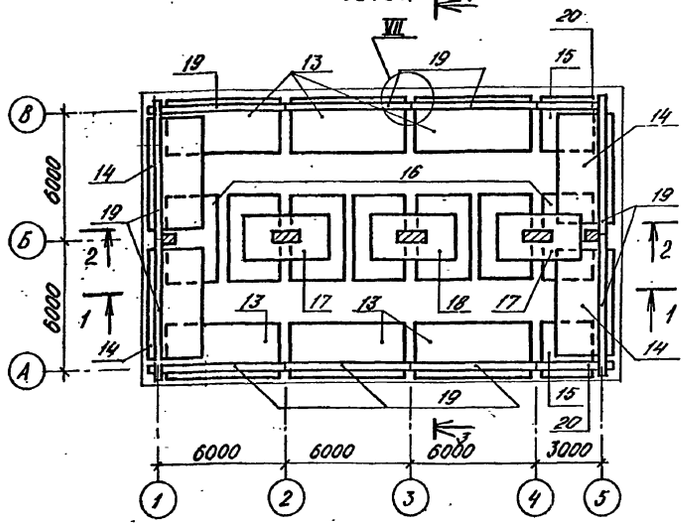

Раскладка пространственных каркасов и сеток лотковой части

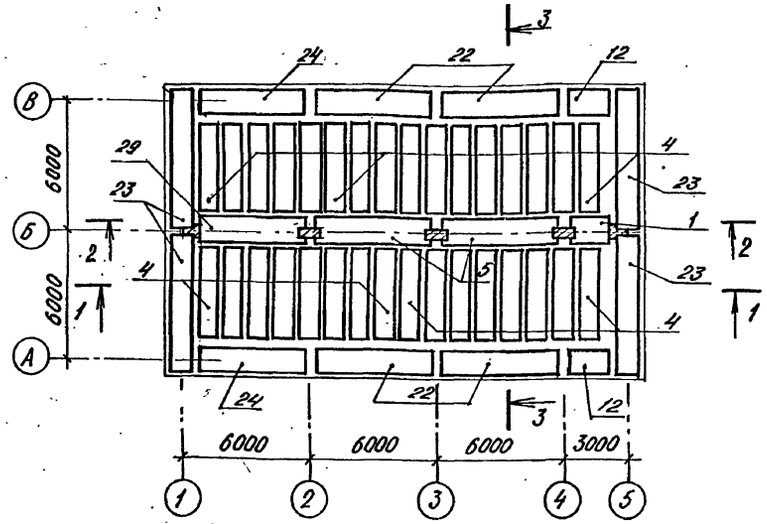

Раскладка верхних стыковых сеток

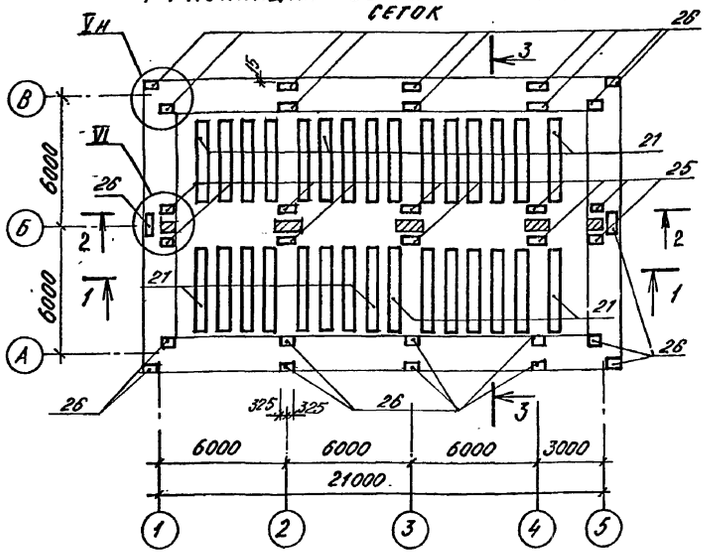

Раскладка каркасов лотковой части

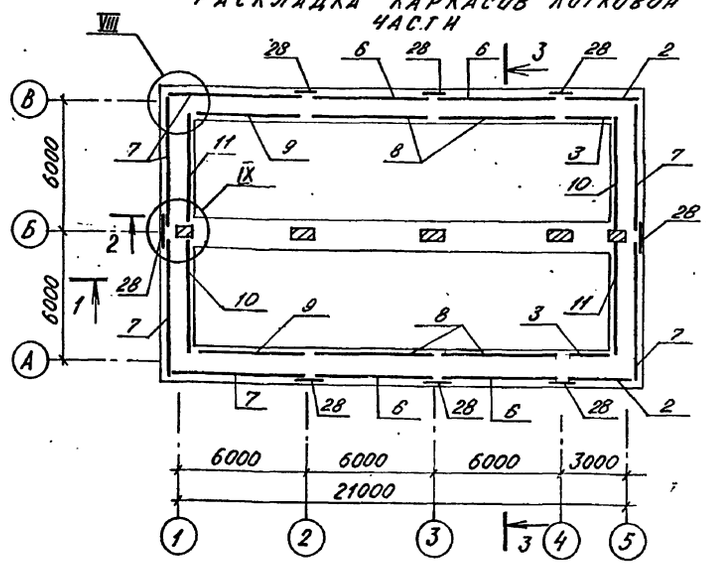

1–1

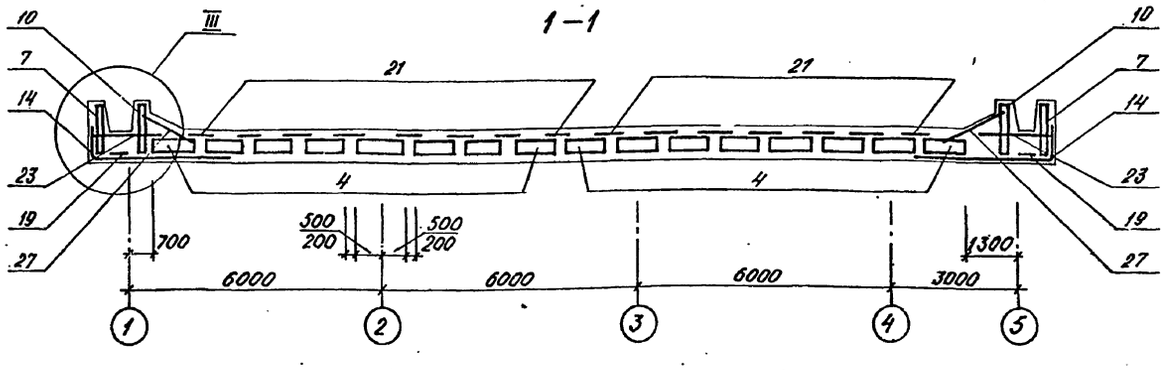

Спецификация монолитного днища (начало)

Формат	Зона	Поз.	Обозначение	Наименование	Класс сооружения А-II	А-III	А-IV	Прим
				Сборочные единицы				
				Каркас пространствен.				
А3		1	А-II,III,IV-300-326.86-КЖИ вып.5	КП-200	1			
А3			то же	КП-201		1		
А3			"	КП-202			1	
А3		2	"	КП-203	2			
А3			"	КП-204		2		
А3			"	КП-205			2	
А3		3	"	КП-206	2			
А3			"	КП-207		2		
А3			"	КП-208			2	
А4		4	У-01-01/80 вып.4	КП 32			32	
А4			То же	КП 39	32			
А4			"	КП 40		32		
А4		5	"	КП 54	2			
А4			"	КП 55		2		
А4			"	КП 56			2	
А4		6	"	КП 62	4			
А4			"	КП 63		4		
А4			"	КП 64			4	
А4		7	"	КП 65	6			
А4			"	КП 66		6		
А4			"	КП 67			6	
А4		8	"	КП 71	4			
А4			"	КП 72		4		
А4			"	КП 73			4	
А4		29	"	КП 50	1			
А4			"	КП 51		1		
А4			"	КП 52			1	

1. Разрезы 2-2, 3-3 разработаны на листе 4.
2. Узлы замаркированы по серии У-01-01/80 вып. 0-2.

Взам. инв. №
Подпись и дата
Инв. № подл.

Привязан

Инв. №

Нач. отд.	Данниленко	
Гл. спец.	Крадинова	
Рук. гр.	Коробкин	
Ст. инж.	Нефедов	
Исполн.	Симонова	
Провер.	Росслевя	
Н. контр.	Крадинова	

А - II, III, IV - 300 - 326.86 - КЖ

Склад материалов в подвале инженерного корпуса

Стадия	Лист	Листов
РП	3	

Армирование монолитного днища (начало)

ГОССТРОЙ СССР
ГОСХИМПРОЕКТ
Волжское отделение

СФ 748-01 16

Типовой проект А-II, III, IV-300-326.86
Альбом 2

2–2

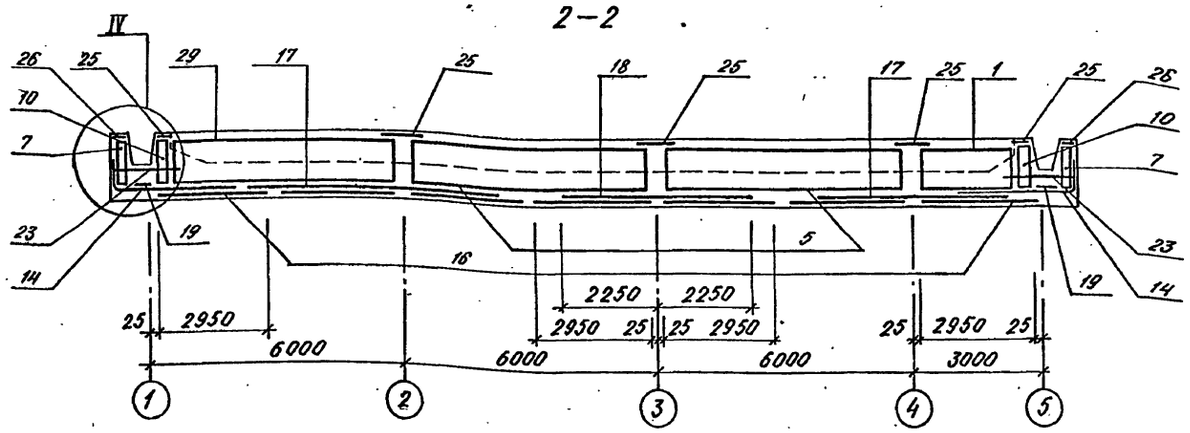

3–3

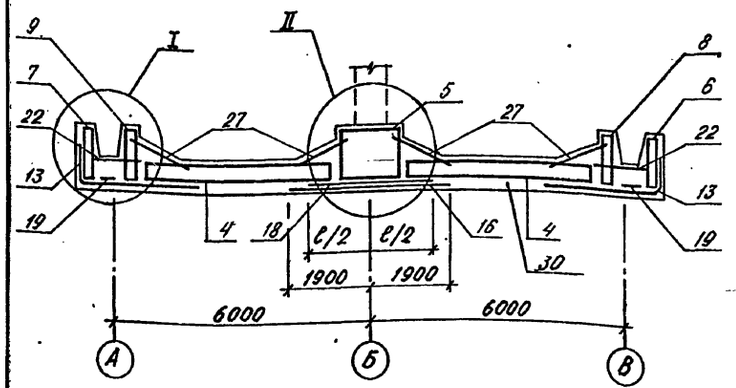

Спецификация монолитного днища /продолжение/

Формат	Зона	Поз.	Обозначение	Наименование	Класс сооружений А-II	А-III	А-IV	Прим.
А4		9	У-01-01/80 вып. 4	КП74	2			
А4			то же	КП75		2		
А4			"	КП76			2	
А4		10	"	КП80	2			
А4			"	КП81		2		
А4			"	КП82			2	
А4		11	"	КП77	2			
А4			"	КП78		2		
А4			"	КП79			2	
				Сетка арматурная				
А3		12	А-II, III, IV-300-326.86-КЖ Изд. 5	С-200	2			
А3			то же	С-201		2		
А3			"	С-202			2	
А4		13	У-01-01/80 вып. 4	С45	6			
А4			то же	С46		6	6	
А4		14	"	С46	4	4		
А4			"	С47			4	
А4		15	"	С48	2	2		
А4			"	С49			2	
А4		16	"	С50	7	7	7	

Спецификация монолитного днища /окончание/

Формат	Зона	Поз.	Обозначение	Наименование	Класс сооружений А-II	А-III	А-IV	Примеч.
А4		17	У-01-01/80 вып. 4	С55	2			
А4			то же	С56		2		
А4			"	С58			2	
А4		18	"	С57	1	1		
А4			"	С59			1	
А4		19	"	С63	10	10	10	
А4		20	"	С64	2	2	2	
А4		21	"	С71	30	30		
А4			"	С74			30	
А4		22	"	С75	4			
А4			"	С76		4		
А4			"	С77			4	
А4		23	"	С78	4			
А4			"	С79		4		
А4			"	С80			4	
А4		24	"	С81			2	
А4			"	С82		2		
А4			"	С83	2			
А4		25	"	С87	10	10	10	
А4		26	"	С88	22	22	22	
А4		27	"	С89	16	16		
А4			"	С90			16	
А4		28	"	С95	8	8	8	
				Каркас плоский				
А4		34	У-01-01/80 вып. 4.	КР55	16			
А4			то же	КР56		16		
А4			"	КР57			16	
				Материалы				
		30		Бетон М300	194,4	172,1	149,7	

Ведомость расхода стали, кг.

Класс сооружений	Изделия арматурные. Арматура класса AI, ГОСТ 5781-82* ф6	ф8	ф10	ф12	Итого	AIII ф6	ф8	ф10	ф12	ф14	ф16	ф18	ф20	ф22	ф25	Итого	Общий расход
А-II	422,4	265,0	1457,6	236,4	2390,8		491,5	2390,8	624,9	1468,8	750,0		1404,0	2630,4	4809,3	14569,7	16951,1
А-III	486,0	379,8	1258,9	199,8	2324,5		633,8	1818,1	1815,4	1120,0	1500,0		83,7	2630,4	4610,4	12844,1	15168,6
А-IV	447,8	753,5	93,6	201,1	1496,0	195,8	154,3	2132,6	449,5	2275,1	900,0	1895,7		368,2	3280,6	11651,8	13147,8

Привязан

Инв.№

Инв.№ подл. | Подпись и дата | Взам. инв. №

Нач. отд.	Даниленко	
Гл. спец.	Крадинова	
Рук. гр.	Коробкин	
Ст. инж.	Нефедов	
Исполн.	Симонова	
Провер.	Россиева	
Н. контр.	Крадинова	

А - II, III, IV - 300 - 326.86 - КЖ

Склад материалов в подвале инженерного корпуса

Стадия	Лист	Листов
РП	4	

Армирование монолитного днища (окончание)

ГОССТРОЙ СССР
ГОСХИМПРОЕКТ
Волжское отделение

СФ 748-01 17

Типовой проект А-II, III, IV-300-326.86
Альбом 2

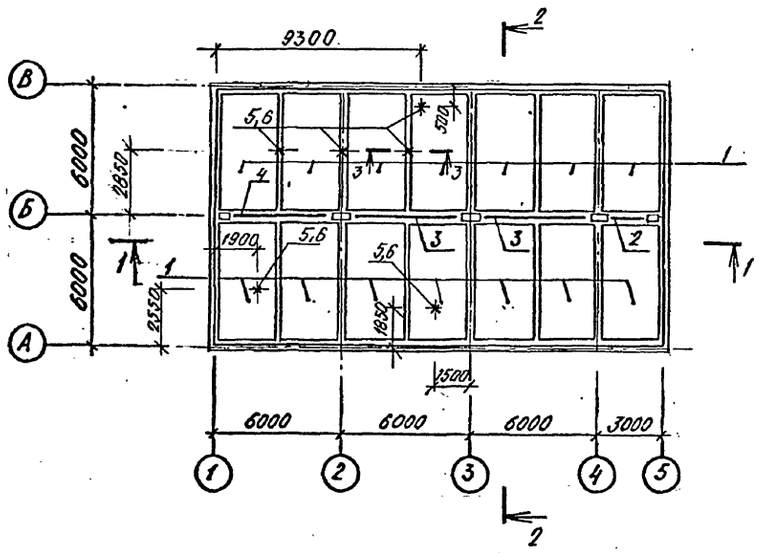

3-3

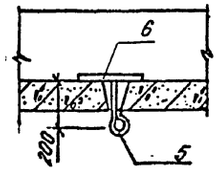

1-1

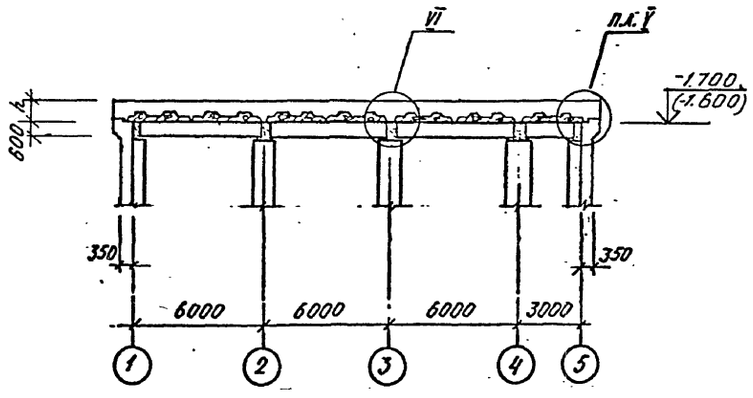

2-2

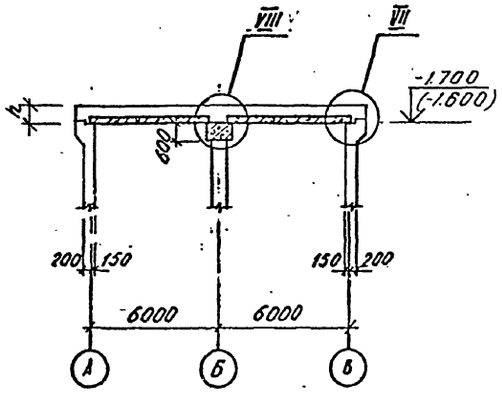

Спецификация к схеме расположения сборных элементов

Марка, поз.	Обозначение	Наименование		Класс сооружения АII	АIII	АIV	Масса ед., кг	Примеч.
1	У-01-01/80 вып.1	Плита покрытия	П1-3	14	14		5900	
	То же	То же	П1-1			14	5900	
2	Лист 28	Изделие соединительное	БМ-1	1	1	1	–	
3	У-01-01/80 вып.1	Балка	Б2	2			6825	
	То же	То же	Б4		2		6825	
	"	"	Б5			2	6825	
4	"	"	Б1	1			6825	
	"	"	Б3		1		6825	
	"	"	Б5			1	6825	
5	А-II, III, IV-300-326,86-КЖ.II, п.п. 5	Изделие соединительное	МС-3	6	6	6		
6	То же		МС-5	6	6	6		
		Деталь						
		ф22 AIII ГОСТ 5781-82 ℓ=100		16	16	16	0,3	

1. Узлы V÷VIII разработаны в серии У-01-01/80 в. 0-1, 0-2
2. Отметки в скобках для классов А-III, А-IV

Класс сооружения	h, мм
А-II	500
А-III	400
А-IV	360

Привязан

Инв. №

ГИП	Шекудько	
Гл. спец.	Петренко	
Нач.отд.	Даниленко	
Гл.спец.	Крайнова	
Рук.гр	Коробкин	
Ст.инж.	Нефедов	
Испол.	Мамашук	
Провер.	Коробкин	
Н.контр.	Крайнова	

А - II, III, IV - 300 - 326.86 - КЖ

Склад материалов в подвале инженерного корпуса

Стадия	Лист	Листов
РП	5	

Схема расположения сборных элементов сооружения

ГОССТРОЙ СССР
ГОСХИМПРОЕКТ
Волжское отделение

СФ 748-01 18

Инв. № подл. | Подпись и дата | Взам. инв. № | Рук. гр. ОТВ Панченко | Рук. гр. В.Г. Явленская

Типовой проект А-II, III, IV-300-326.86
Альбом 2

Схема расположения верхних сеток перекрытия

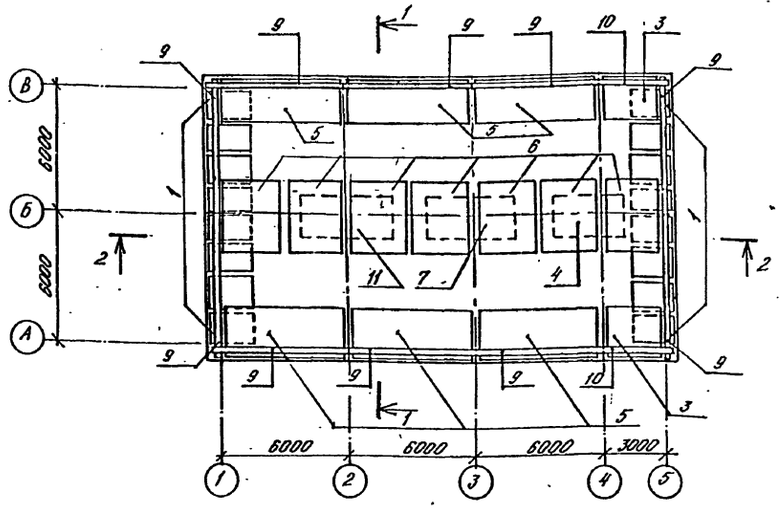

Схема расположения каркасов перекрытия

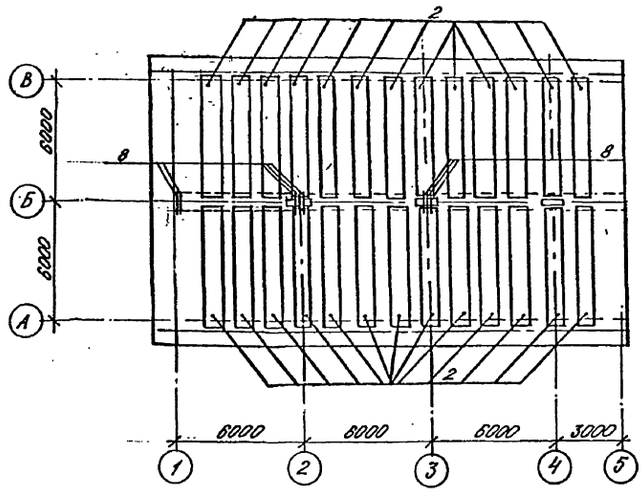

2 - 2

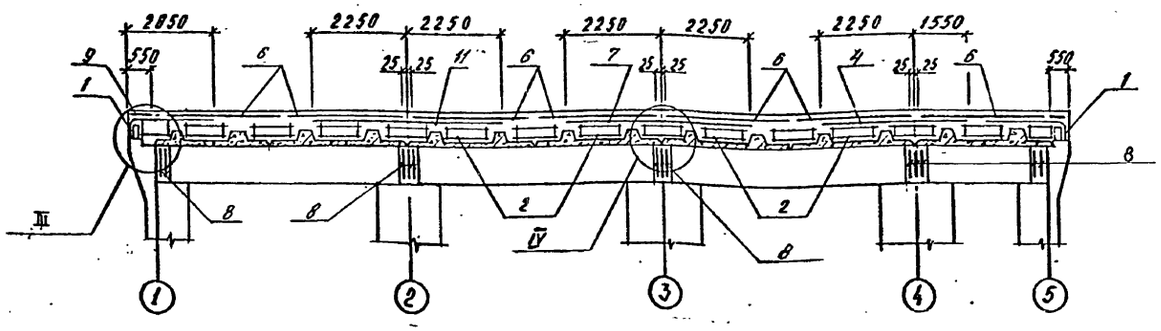

1 - 1

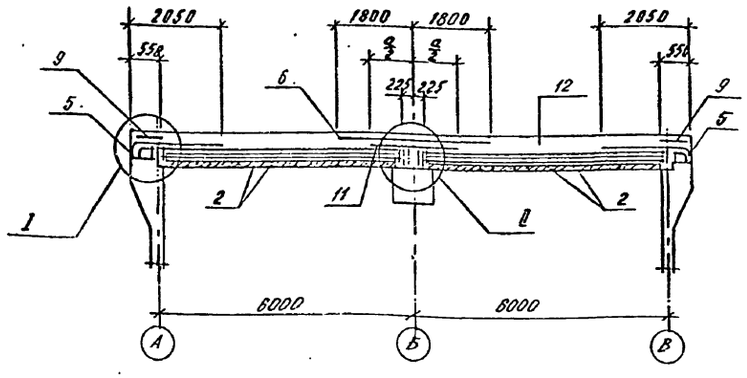

Спецификация монолитного перекрытия

Формат	Зона	Поз.	Обозначение	Наименование	Класс сооружения А-II	А-III	А-IV	Примеч.
				Сборочные единицы				
				Каркас пространственный				
А4		1	У-01-01/80 в.5	КП-105	16			
А4			То же	КП-106		16		
А4			"	КП-107			16	
А4		2	"	КП-108	26			
А4			"	КП-109		26		
А4			"	КП-110			26	
				Сетка арматурная				
А3		3	АII,III,IV-300-326.86-КЖ.ал.5	С-203	2	2		
А3			То же	С-204			2	
А3		4	"	С-205	1	1		
А3			"	С-206			1	
А4		5	У-01-01/80 в.5	С 96	6	6		
			То же	С 98			6	
		6	"	С 101	7	7		
			"	С 103			7	
		7	"	С 105	1	1		
			"	С 107			1	
		8	"	С 112	13	13	13	
		9	"	С 113	10	10	10	
		10	"	С 114	2	2	2	
		11	"	С 104	1	1		
			"	С 109			1	
				Материалы				
		12		Бетон М 300	116 м³	87 м³	76 м³	

1. $\frac{a}{2}$ - половина ширины сетки.
2. Узлы I-IV разработаны в серии У-01-01/80 в. 0-2.

Ведомость расхода стали, кг

Класс сооружения	Изделия арматурные														Общий расход
	Арматура класса														
	A I							A III							
	ГОСТ 5781-82*														
	ф6	ф8	ф10	ф12	ф14		Итого	ф6	ф14	ф16	ф20	ф22	ф25	Итого	
A-II	209,1	46,7	878,4	259,3	302,4		1695,9	328,7		473,6			7313	8115,3	9811,2
A-III	209,1	46,7	878,4	259,3	302,4		1695,9	234,8		448,0			7313	7995,8	9691,7
A-IV	224,6	19,8	1210,5				1454,9	187,9	345,6		1525,2	2031,7	901,3	4991,9	6446,8

Привязан

Инв.№

Нач. отд.	Даниленко	
Гл. спец.	Крадинова	
Рук. гр.	Коробкин	
Ст. инж.	Нефедов	
Исполн.	Симонова	
Провер.	Россиева	
Н. контр.	Крадинова	

А - II, III, IV - 300 - 326.86 - КЖ

Склад материалов в подвале инженерного корпуса

Стадия	Лист	Листов
РП	6	

Армирование перекрытия

ГОССТРОЙ СССР
ГОСХИМПРОЕКТ
Волжское отделение

сф 748-01 19

Инв. № подл. | Подпись и дата | Взам. инв. №

Типовой проект А-II, III, IV-300-326.86
Альбом 2

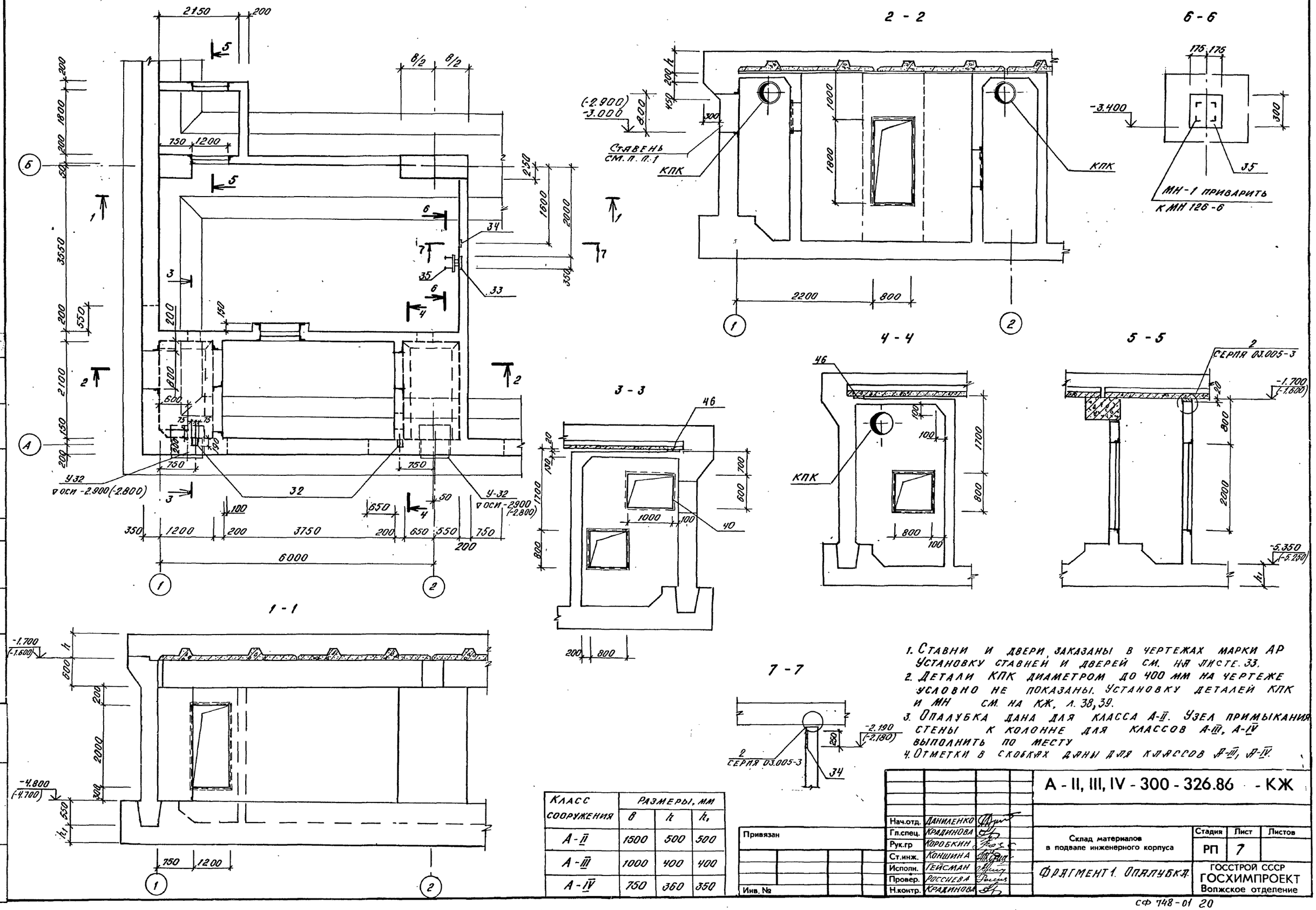

1. Ставни и двери заказаны в чертежах марки АР. Установку ставней и дверей см. на листе 33.
2. Детали КПК диаметром до 400 мм на чертеже условно не показаны. Установку деталей КПК и МН см. на КЖ, л. 38, 39.
3. Опалубка дана для класса А-II. Узел примыкания стены к колонне для классов А-III, А-IV выполнить по месту.
4. Отметки в скобках даны для классов А-III, А-IV.

Класс сооружения	Размеры, мм		
	в	h	h_1
А-II	1500	500	500
А-III	1000	400	400
А-IV	750	360	350

Привязан

Инв. №

Нач.отд.	Даниленко	
Гл.спец.	Крадинова	
Рук.гр	Коробкин	
Ст.инж.	Коншина	
Исполн.	Гейсман	
Провер.	Россиева	
Н.контр.	Крадинова	

А - II, III, IV - 300 - 326.86 - КЖ

Склад материалов в подвале инженерного корпуса

Стадия	Лист	Листов
РП	7	

Фрагмент 1. Опалубка

ГОССТРОЙ СССР
ГОСХИМПРОЕКТ
Волжское отделение

СФ 748-01 20

Согласовано:
Рук. гр. Ар. Каменьева
Рук. гр. ОВ Панченко

Инв. № подл. | Подпись и дата | Взам. инв. №

Типовой проект А-II, III, IV-300-326.86
Альбом 2

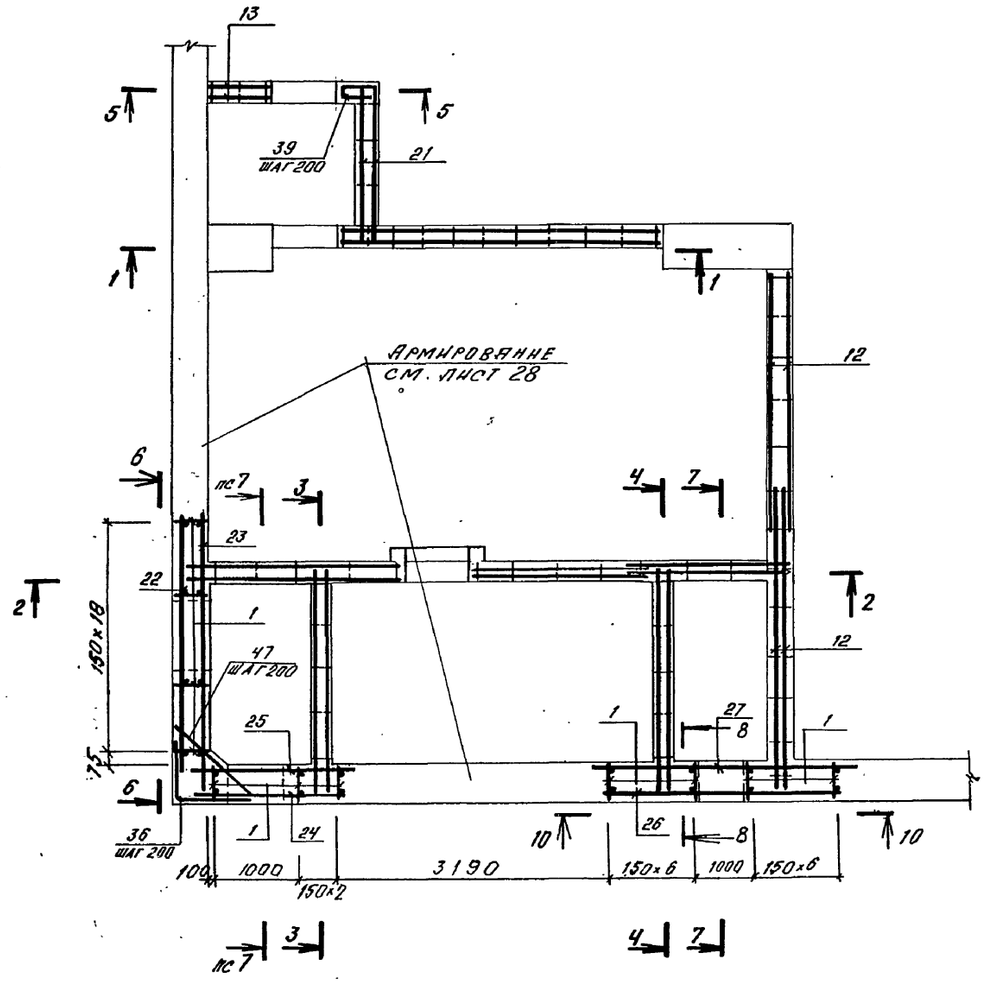

1 - 1

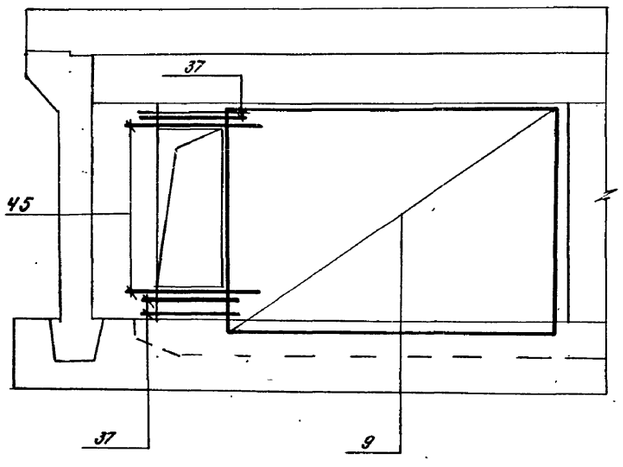

2 - 2

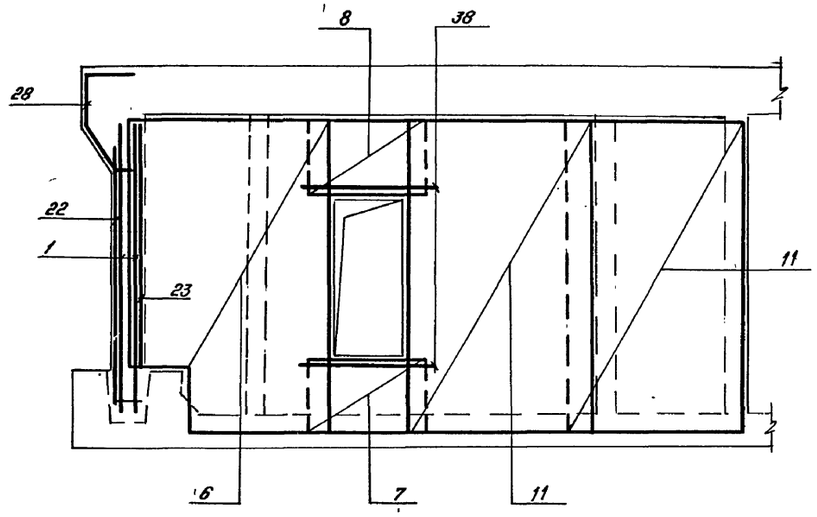

3 - 3

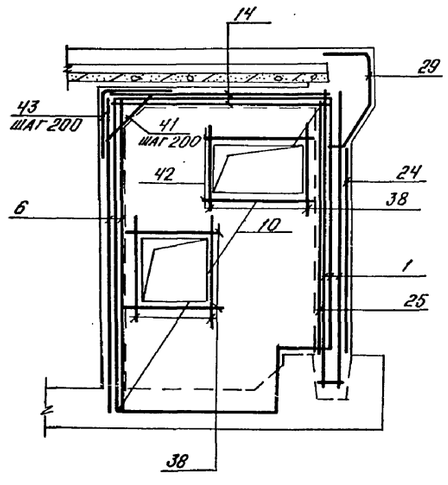

4 - 4

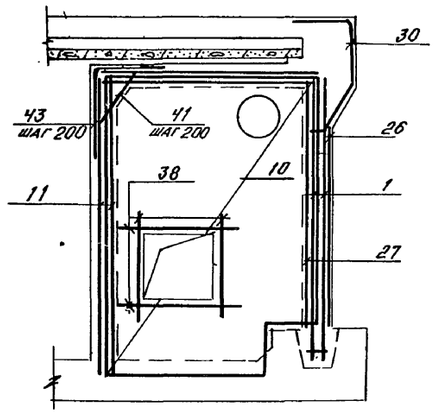

1. В МЕСТАХ ОТВЕРСТИЙ И ФУНДАМЕНТНЫХ ЛЕНТ СЕТКИ ВЫРЕЗАТЬ ПО МЕСТУ.

Нач.отд.	ДАНИЛЕНКО		
Гл.спец.	КРАДИНОВА		
Рук.гр	КОРОБКИН		
Ст.инж.	КОНШИНА		
Испол.	ГЕЙСМАН		
Провер.	РОССИЕВА		
Н.контр.	КРАДИНОВА		

Привязан

Инв. №

Взам. инв. №

Подпись и дата

Инв. № подл.

А - II, III, IV - 300 - 326.86 - КЖ

Склад материалов в подвале инженерного корпуса

Стадия	Лист	Листов
РП	8	

Фрагмент 1. Армирование (начало).

ГОССТРОЙ СССР
ГОСХИМПРОЕКТ
Волжское отделение

Типовой проект А-II, III, IV-300-326.86
Альбом 2

5 - 5

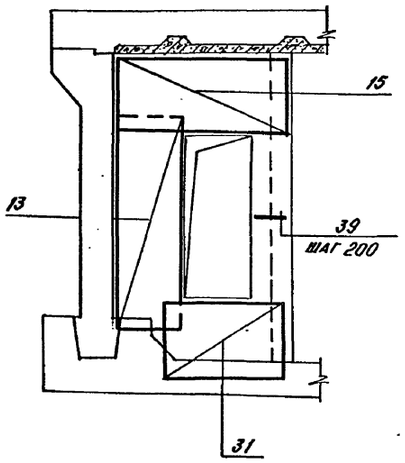

6 - 6

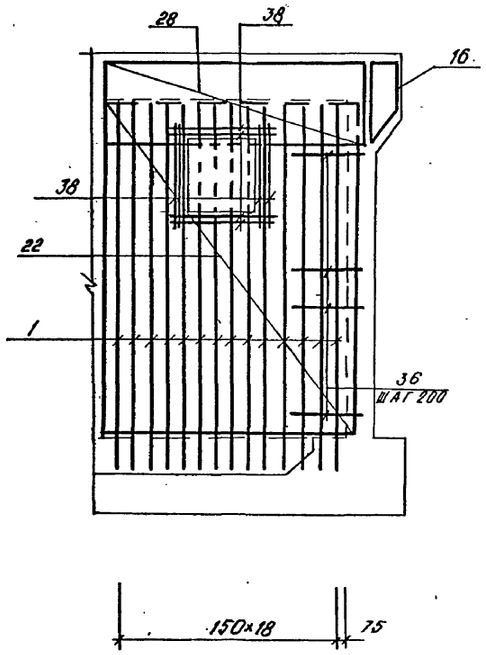

7 - 7

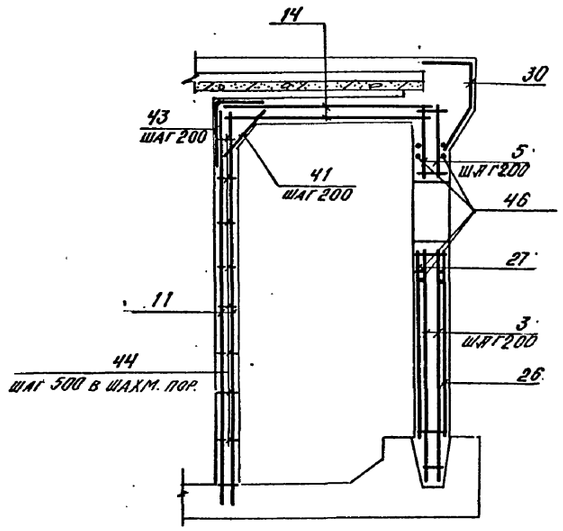

10 - 10

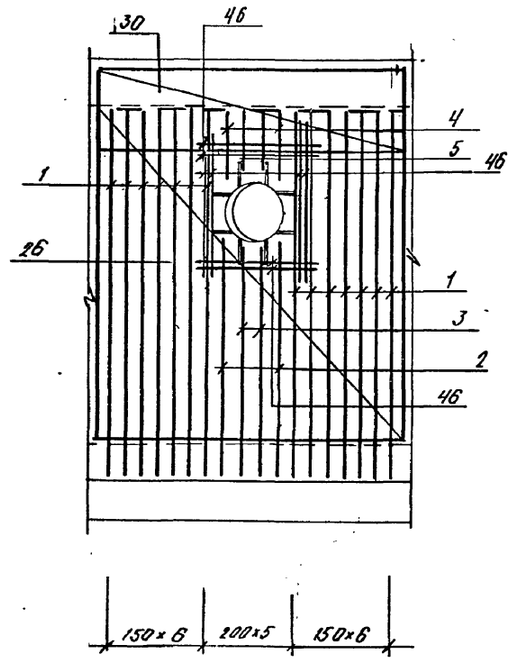

8 - 8

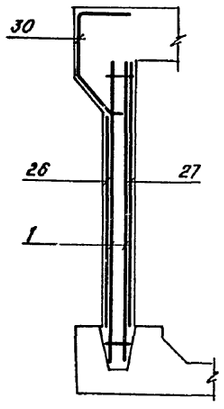

Деталь установки коробки У32

9 - 9

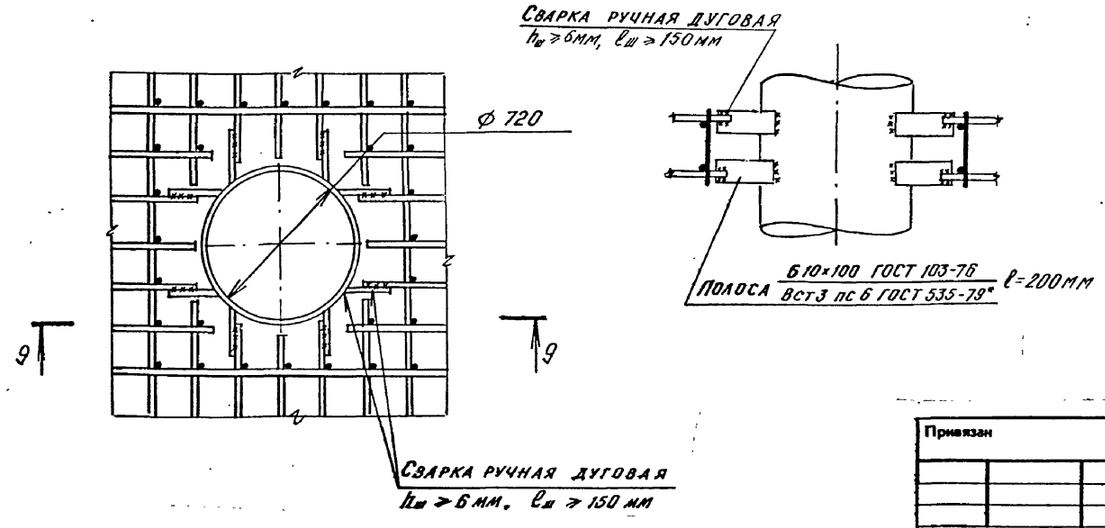

1. В местах отверстий и фундаментных лент сетки вырезать по месту.

				А - II, III, IV - 300 - 326.86 - КЖ	
Нач.отд.	Даниленко				
Гл.спец.	Крадинова				
Рук.гр	Коробкин			Склад материалов в подвале инженерного корпуса	Стадия: РП; Лист: 9; Листов:
Ст.инж.	Конщина				
Испотн.	Гейсман			Фрагмент 1. Армирование (окончание)	ГОССТРОЙ СССР ГОСХИМПРОЕКТ Волжское отделение
Провер.	Россиева				
Н.контр.	Крадинова				

Привязан

Инв. №

Инв. № подл. | Подпись и дата | Взам. инв. №

СФ 748-01 22

Типовой проект А-II, III, IV-300-326.86
Альбом 2

Формат	Зона	Поз	Обозначение	Наименование	Класс сооружения A II	A III	A IV	Примеч
				Сборочные единицы				
А3		1	А-II, III, IV-300-326.86-КЖИ ал.5	Каркас плоский КР-100	37	37	37	
А3		2	То же	То же КР-101	4	4	4	
А3		3	"	" КР-102	4	4	4	
А3		4	"	" КР-103	4	4	4	
А3		5	"	" КР-104	4	4	4	
Л4		16	У-01-01/80 в.5.	Каркас пространственный				
				КП99	1	1	1	
				Сетка арматурная				
				ГОСТ 8478-81				
		6		$C\frac{6AIII-200}{6AIII-200}$ 2370×3850 $\frac{185}{225}$	2	2	2	
		7		$C\frac{6AIII-200}{6AIII-200}$ 1200×1050 $\frac{200}{25}$	2	2	2	
		8		$C\frac{6AIII-200}{6AIII-200+100}$ 1200×1000 $\frac{200}{50}$	2	2	2	
		9		$C\frac{6AIII-200}{6AIII-200+100}$ 3300×2700 $\frac{50}{200}$	2			
				$C\frac{6AIII-200}{6AIII-200+100}$ 1950×2700 $\frac{175}{200}$		4	4	
		11		$C\frac{6AIII-200}{6AIII-200+100}$ 1950×3850 $\frac{175}{175}$	4	4	4	
		10		$C\frac{6AIII-200+100}{6AIII-200+100}$ 2450×3850 $\frac{175}{175}$	4	4	4	
		12		$C\frac{6AIII-200}{6AIII-200+100}$ 2940×3850 $\frac{170}{175}$	4	4	4	
		14		$C\frac{6AIII-200}{6AIII-200+100}$ 1540×2440 $\frac{170}{170}$	4	4	4	
		15		$C\frac{6AIII-200+100}{6AIII-200}$ 2440×780 $\frac{170}{90}$	2	2	2	
		21		$C\frac{6AIII-200}{6AIII-200+100}$ 2140×3850 $\frac{170}{175}$	2	2	2	
		13		$C\frac{6AIII-200}{6AIII-200+100}$ 750×2640 $\frac{75}{170}$	2	2	2	
				Сетка арматурная				
А3		22	А-II, III, IV-300-326.86-КЖИ ал.5	С-207	1			
А3			То же	С-208		1		
А3			"	" С-209			1	

Формат	Зона	Поз	Обозначение	Наименование	Класс сооружения A II	A III	A IV	Прим.
А3		23	А-II, III, IV-300-326.86-КЖИ ал.5	Сетка арматурная С-210	1			
А3			То же	То же С-211		1		
А3			"	" С-212			1	
А3		24	"	" С-213	1			
А3			"	" С-214		1		
А3			"	" С-215			1	
А3		25	"	" С-216	1			
А3			"	" С-217		1		
А3			"	" С-218			1	
А3		26	"	" С-219	1			
А3			"	" С-220		1		
А3			"	" С-221			1	
А3		27	"	" С-222	1			
А3			"	" С-223		1		
А3			"	" С-224			1	
А3		28	"	" С-225	1			
А3			"	" С-226		1		
А3			"	" С-227			1	
А3		29	"	" С-228	1			
А3			"	" С-229		1		
А3			"	" С-230			1	
А3		30	"	" С-231	1			
А3			"	" С-232		1		
А3			"	" С-233			1	
А3		31	"	" С-234	2	2	2	
				Изделие закладное				
А3		35	А-II (III, IV)-300-326.86-КЖИ ал.5	МН-1	1	1	1	
А3		40	То же	МН-2	1	1	1	
		32	1.400-6/76	МЧ-1	2	2	2	

Формат	Зона	Поз	Обозначение	Наименование	Класс сооружения A II	A III	A IV	Прим.
Л4		33	1.400-15 в.1	Изд закладное МН 126-6	1	1	1	
Л4		34	То же	То же МН 136-6	1	1	1	
				Полоса $\frac{Б10\times100\ ГОСТ\ 103-76^*}{ВСТ3\ пс\ 6\ ГОСТ\ 535-79}$ ℓ=200	32	32	32	1.6
				Детали				
				Стержень арматурный				
				ГОСТ 5881-82*				
Б4		36		ф20AIII ℓ=1800	16			4.5 кг
Б4				ф18AIII ℓ=1800		16		3.6 кг
Б4				ф12AIII ℓ=1800			16	1.6 кг
Б4		37		ф6AIII ℓ=1540	8	8	8	0.3 кг
Б4		38		ф10AIII ℓ=1360	40	40	40	0.8 кг
Б4		39		ф6AIII ℓ=920	11	11	11	0,2 кг
Б4		41		ф6AIII ℓ=560	47	47	47	0.1 кг
Б4		42		ф10AIII ℓ=1560	4	4	4	1.0 кг
Б4		43		ф6AIII ℓ=800	47	47	47	0.2 кг
Б4		44		ф6AI ℓ=190	160	160	160	0.1 кг
Б4		45		ф10AIII ℓ=1760	4	4	4	1.1 кг
		46	Лист 10	ф28AIII ℓ=2290	16			11,1 кг
			То же	ф25AIII ℓ=2120		16		8,2 кг
Б.4				ф16AIII ℓ=1620			16	2,6 кг
Б.4		47		ф20AIII ℓ=1260	16			3,1 кг
Б.4				ф18AIII ℓ=1260		16		2,5 кг
Б.4				ф12AIII ℓ=1260			16	1,1 кг
				Материалы бетон М300	28,2	29,0	29,7	м³

Поз	Эскиз
	А-II (III, IV)
39	370 / 180 / 370
43	400 / 400
36	900 / 900

Поз.	Эскиз
	А II
46	2110 / 180
	А III
46	2020 / 180

Ведомость расхода стали, кг

Класс сооружения	Изделия арматурные: Арматура класса AI ГОСТ 5781-82* ф6	ф8	Итого	A III ф6	ф8	ф10	ф12	ф14	ф16	ф18	ф20	ф25	ф28	Итого	Всего	Изделия закладные: Арматура класса A III ГОСТ 5781-82* ф8	ф12	ф14	Итого	Прокат марки ВСТ3 кп2 ГОСТ 103-76* δ=6	δ=8	δ=10	Итого	ГОСТ 8509-72* L50×5		Всего	Общий расход
А-II	54,6	20,8	75,4	442,5	234,3	27,6	–	7,3	90,4	–	1615,4	214,4	177,6	2809,5	2884,9	1,4	0,6	1,3	3,3	4,9	5,7	56,9	67,5	15,1		85,9	2970,8
А-III	54,6	23,2	77,8	447,1	234,3	27,6	–	221,3	87,2	1071,2	–	332,8	–	2421,5	2499,3	1,4	0,6	1,3	3,3	4,9	5,7	56,9	67,5	15,1		85,9	2585,2
А-IV	64,8	2,8	67,6	447,1	234,3	27,6	625,9	39,3	87,2	–	128,0	–	–	1589,4	1657,0	1,4	0,6	1,3	3,3	4,9	5,7	56,9	67,5	15,1		85,9	1742,9

Взам. инв. №
Подпись и дата
Инв. № подл.

Привязан
Инв. №

Нач.отд.	Даниленко	
Гл.спец.	Крадинова	
Рук.гр	Коробкин	
Ст.инж.	Коншина	
Исполн.	Гейсман	
Провер.	Россиева	
Н.контр.	Крадинова	

А - II, III, IV - 300 - 326.86 - КЖ

Склад материалов в подвале инженерного корпуса

Стадия	Лист	Листов
РП	10	

Фрагмент 1. Спецификация.

ГОССТРОЙ СССР
ГОСХИМПРОЕКТ
Волжское отделение

СФ 748-01 23

Типовой проект А-II, III, IV-300-326.86
Альбом 2

ФРАГМЕНТ 2

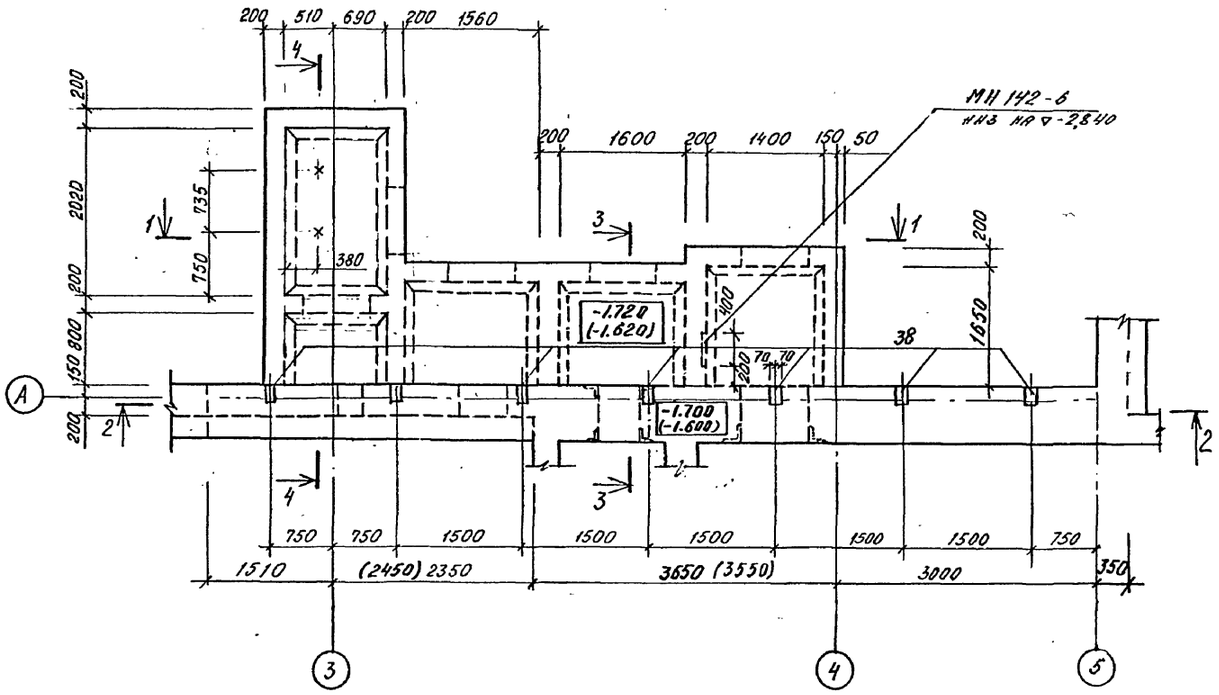

1 - 1

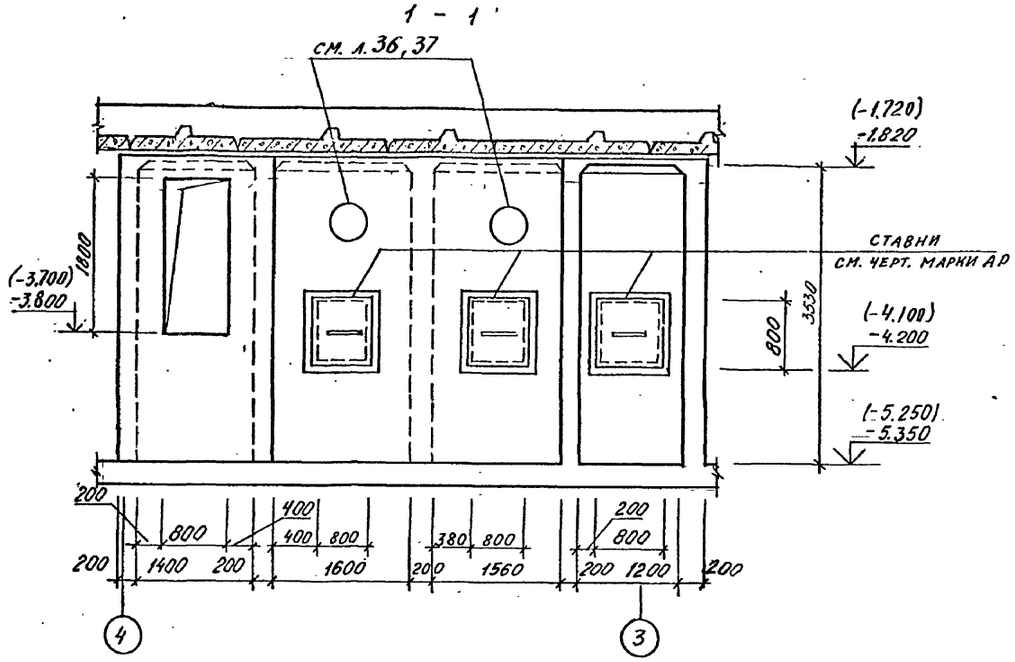

4 - 4

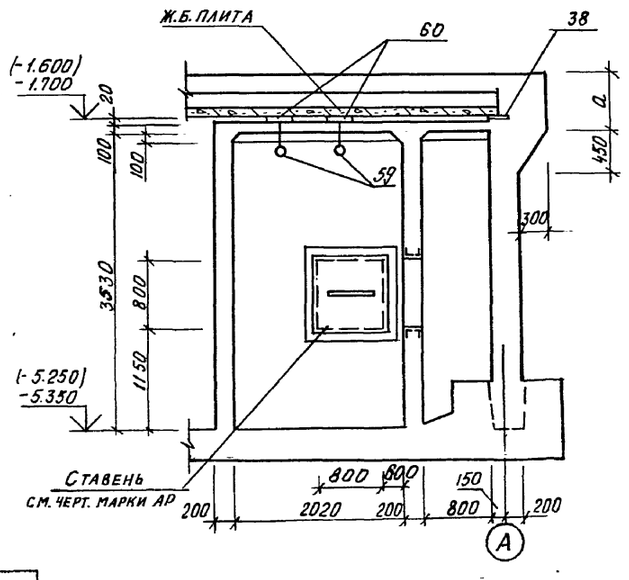

3 - 3

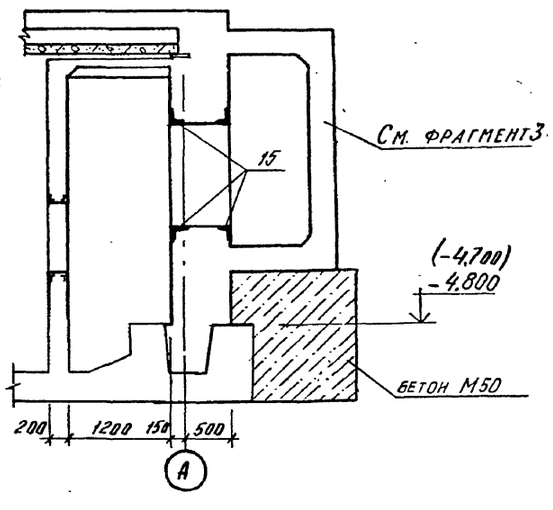

2 - 2

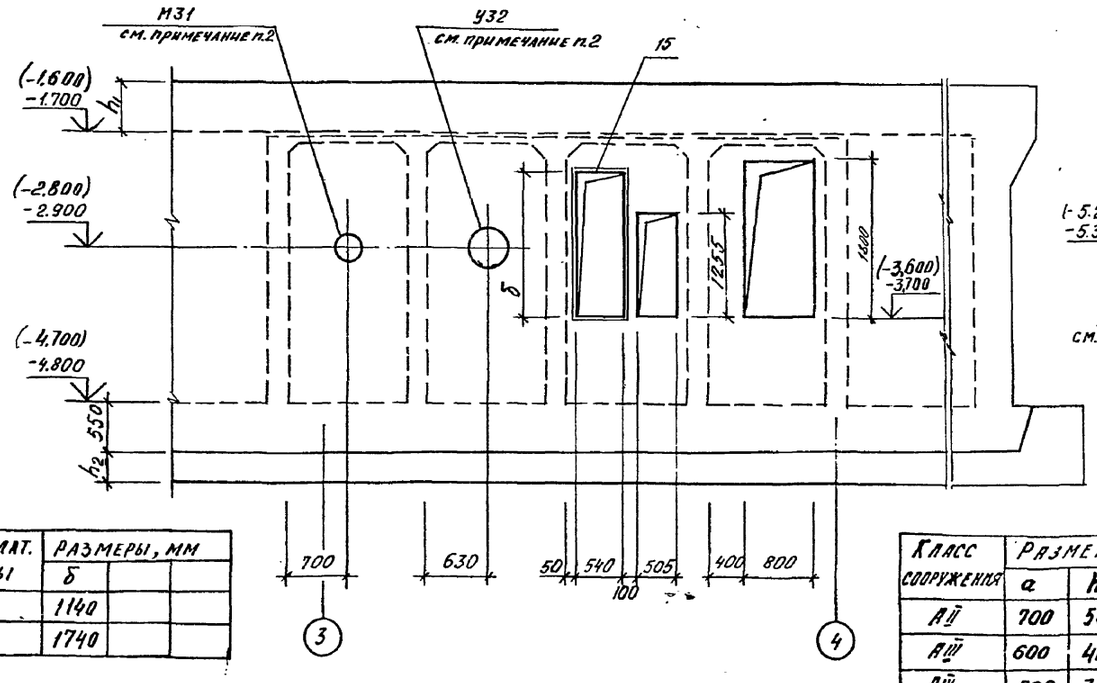

Климат. зоны	Размеры, мм		
	δ		
1,2	1140		
3,4	1740		

Класс сооружения	Размеры, мм		
	a	h_1	h_2
АII	700	500	500
АIII	600	400	400
АIV	560	360	350

1. Отметки в скобках даны для классов АIII, АIV.
2. У32, М31 заказаны в чертежах марки ОВ

Привязан

Инв.№

Нач. отд.	Данильченко		
Гл. спец.	Крадинова		
Рук. гр.	Коробкин		
Ст. инж.	Нефедов		
Исполн.	Антонова		
Проверил	Россиева		
Н. контр.	Крадинова		

А - II, III, IV - 300 - 326.86 - КЖ

Склад материалов в подвале инженерного корпуса

Стадия	Лист	Листов
РП	11	

Фрагмент 2. Опалубка

ГОССТРОЙ СССР
ГОСХИМПРОЕКТ
Волжское отделение

СФ 748-01 24

Согласовано:
Рук. арх. гр. Кленишев
Рук. гр. ОВ Панченко

Инв. № подл. | Подпись и дата | Взам. инв. №

Типовой проект А-II, III, IV-300-326.86
Альбом 2

Фрагмент 2 (армирование)

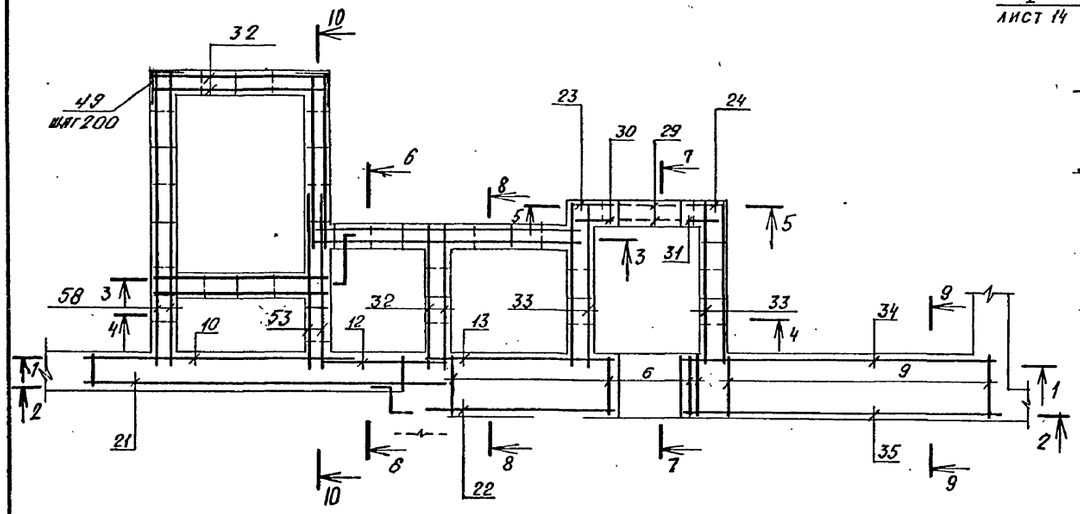

6 - 6

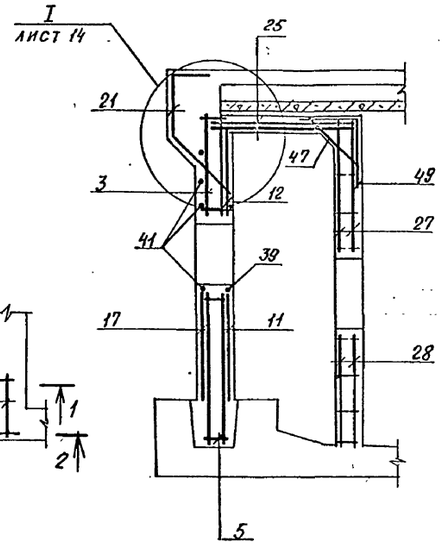

2 - 2 (для 1, 2 климат. зоны)

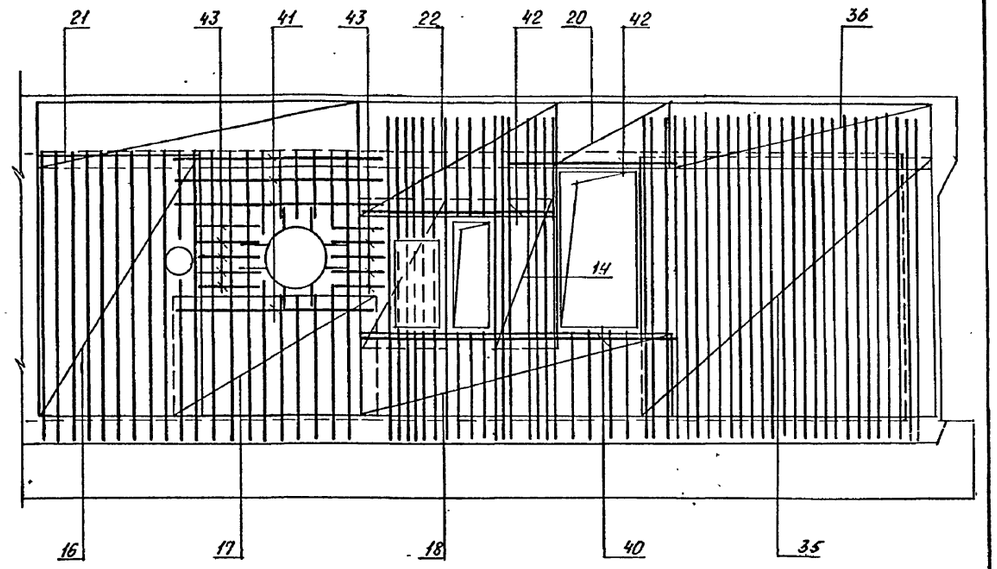

2 - 2 (для 3, 4 климат. зоны)

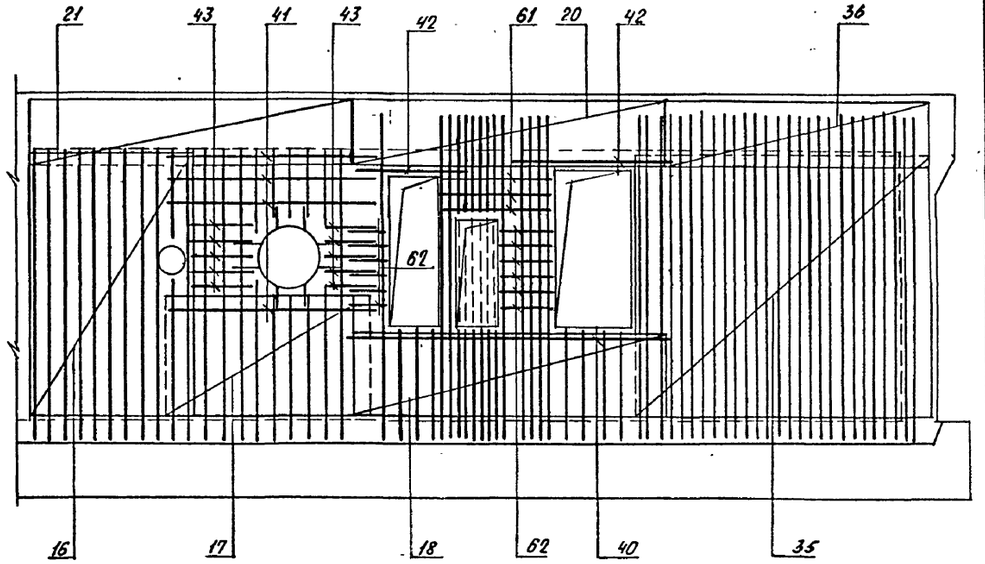

5 - 5

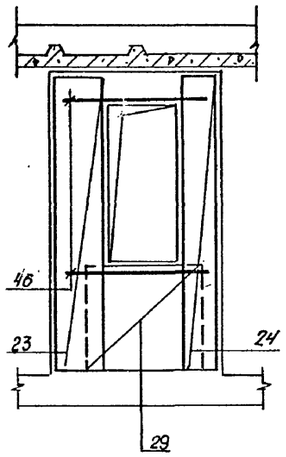

1 - 1 (для 1, 2 климат. зоны)

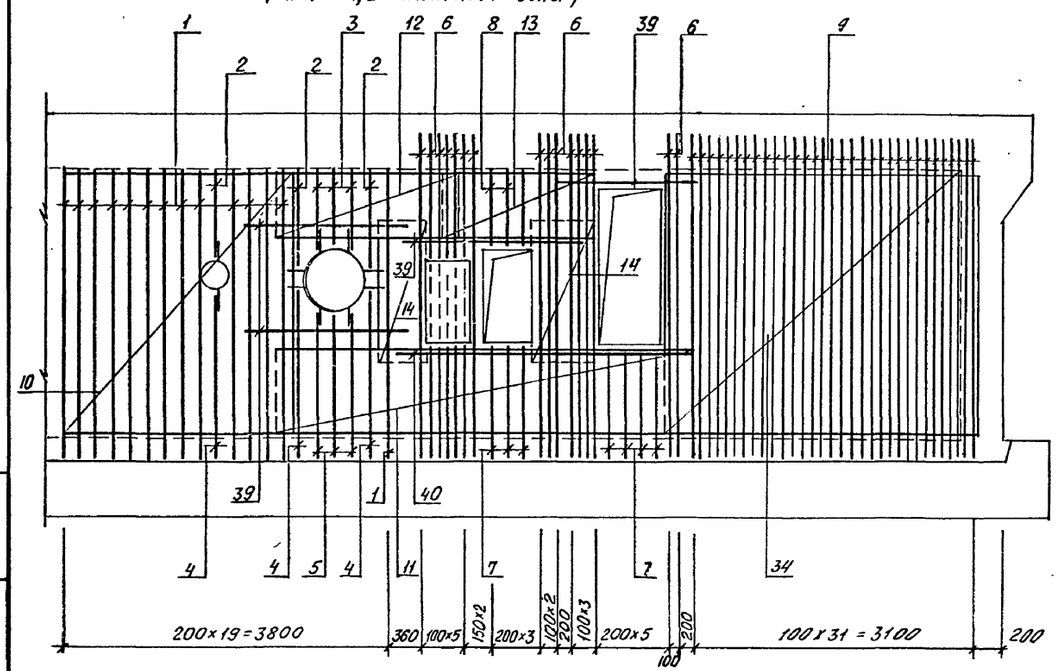

Привязан			
Инв.№			

Нач. отд.	Даниленко	
Гл. спец.	Крадинова	
Рук. гр.	Коробкин	
Ст. инж.	Нефедов	
Исполн.	Антонова	
Провер.	Россиева	
Н. контр.	Крадинова	

А - II, III, IV - 300 - 326.86 - КЖ

Склад материалов в подвале инженерного корпуса

Стадия	Лист	Листов
РП	12	

Фрагмент 2 (Армирование (Начало)

ГОССТРОЙ СССР
ГОСХИМПРОЕКТ
Волжское отделение

сф 748-01 25

Инв. № подл. | Подпись и дата | Взам. инв. №

Типовой проект А-II, III, IV-300-326.86
Альбом 2

4 - 4

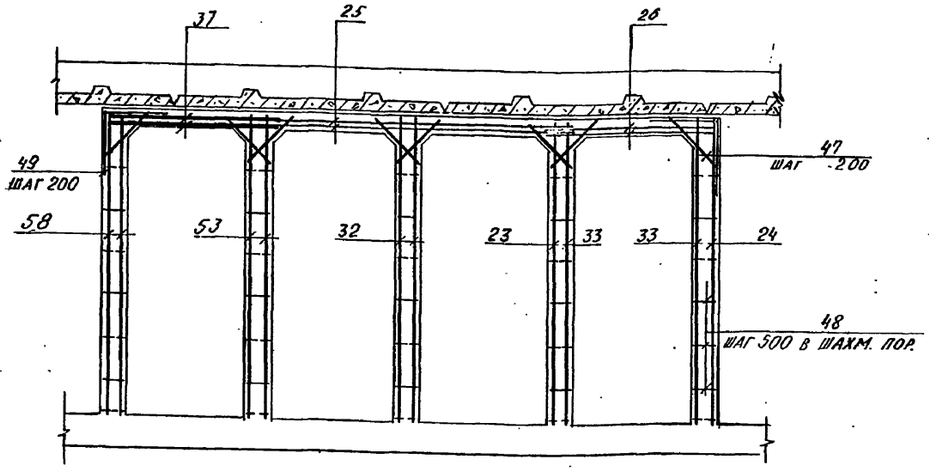

9 - 9

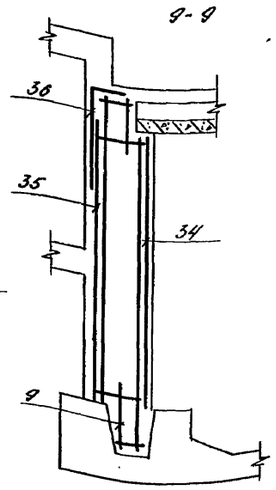

1 - 1
(ДЛЯ 3, 4 КЛИМАТ. ЗОНЫ)

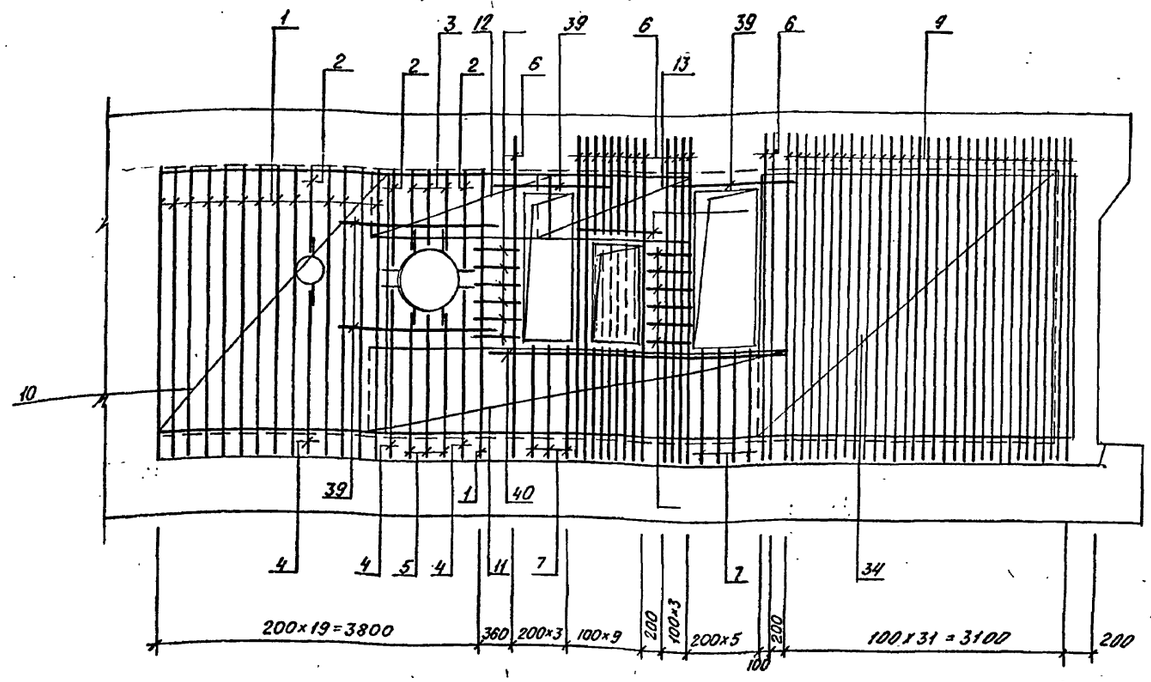

7 - 7

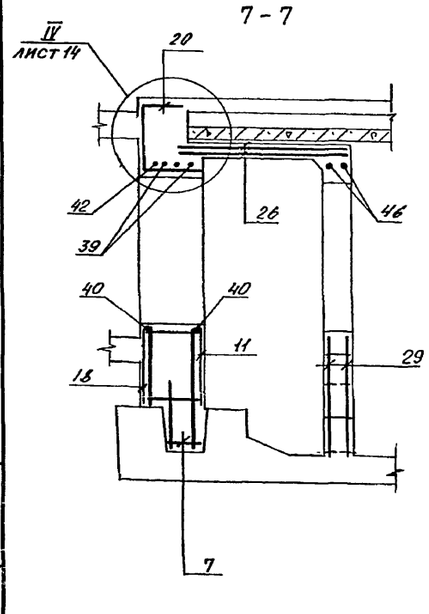

8 - 8
(ДЛЯ 1, 2 КЛИМАТ. ЗОНЫ)

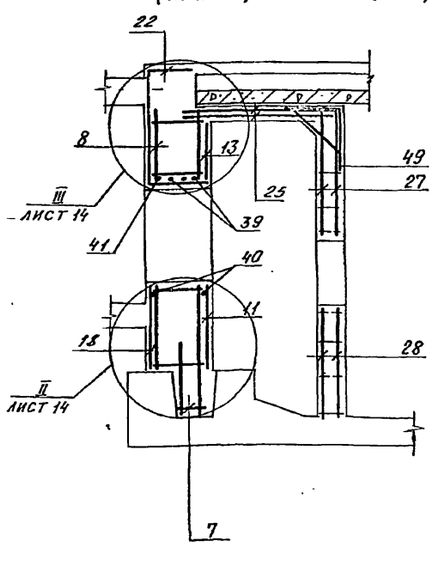

8 - 8
(ДЛЯ 3, 4 КЛИМАТ. ЗОНЫ)

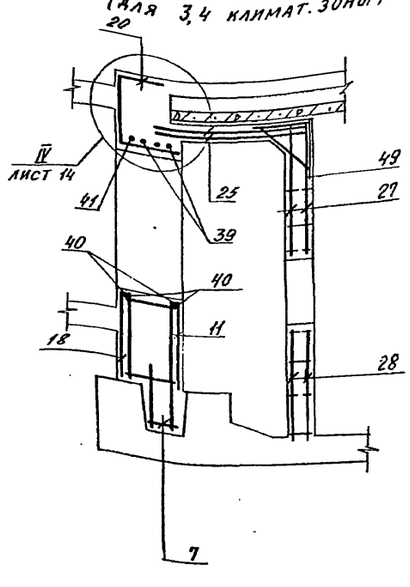

10 - 10

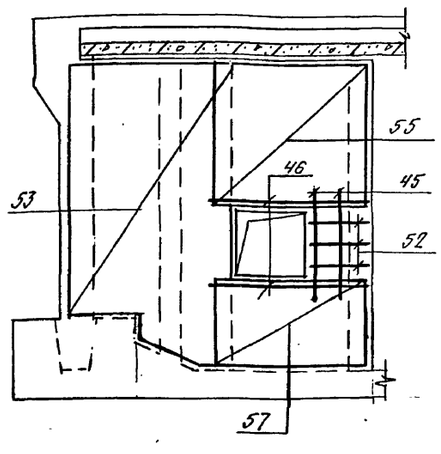

3 - 3

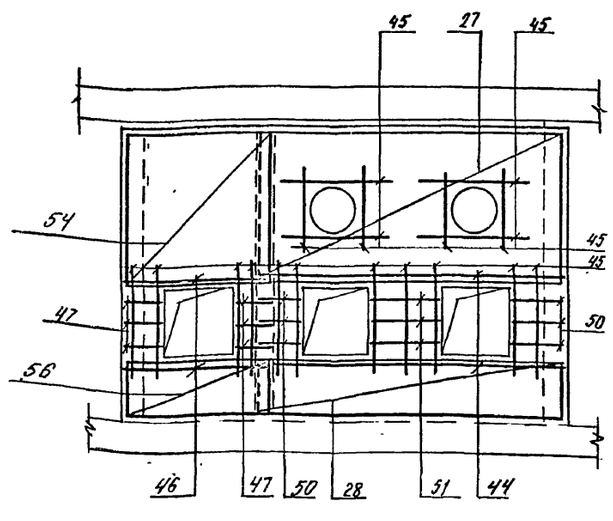

1. Деталь установки У32 см. лист КЖ 9
2. Деталь установки М31 см. лист КЖ 14
3. Деталь установки защитных ставней и аверей см. лист КЖ-33.

Инв.№ подл. | Подпись и дата | Взам. инв.№

Привязан

Инв.№

Нач.отд.	Даниленко	
Гл.спец.	Крадинова	
Рук.гр.	Коробкин	
Ст.инж.	Нефедов	
Исполн.	Антонова	
Провер.	Россиева	
Н.контр.	Крадинова	

А - II, III, IV - 300 - 326.86 - КЖ

Склад материалов в подвале инженерного корпуса

Стадия	Лист	Листов
РП	13	

Фрагмент 2. Армирование (окончание)

ГОССТРОЙ СССР
ГОСХИМПРОЕКТ
Волжское отделение

СФ 748-01 26

Типовой проект А-II, III, IV-300-326.86
Альбом 2

I

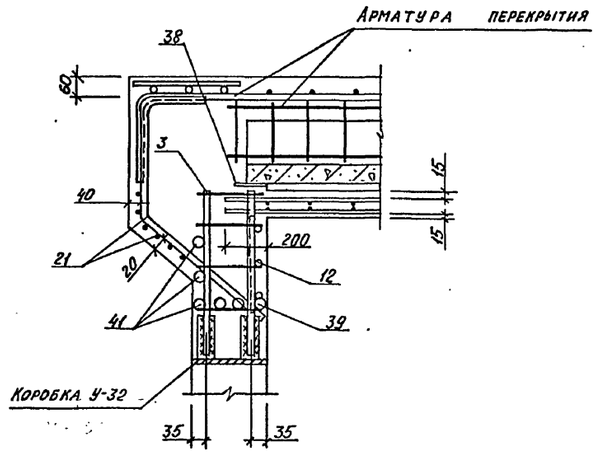

II

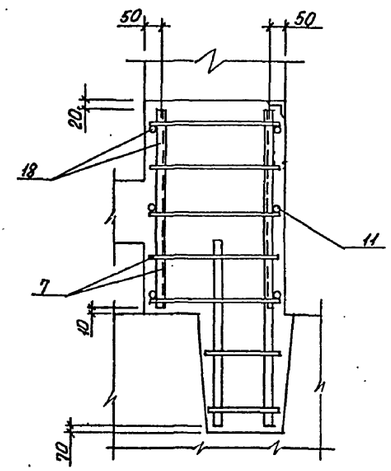

Деталь установки коробки

М 31.

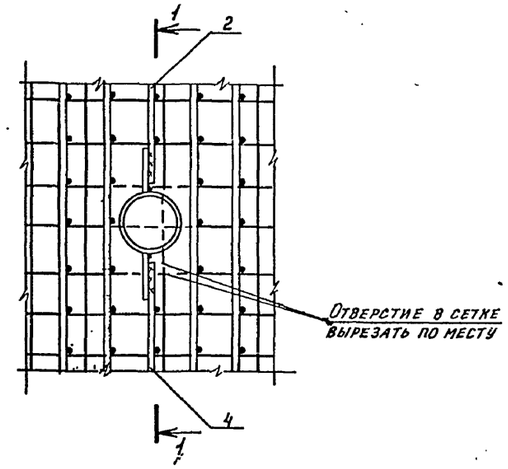

1 - 1

III

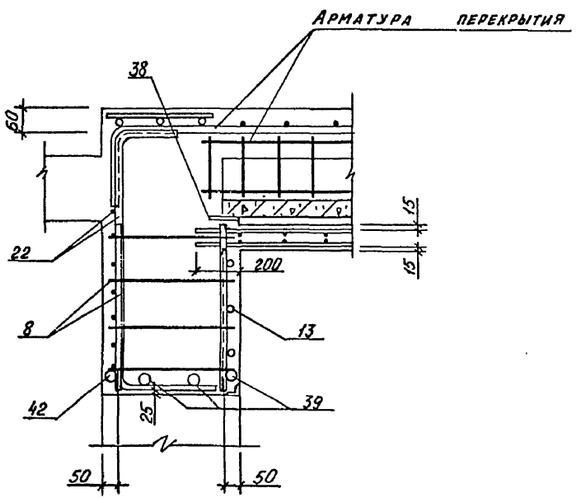

IV

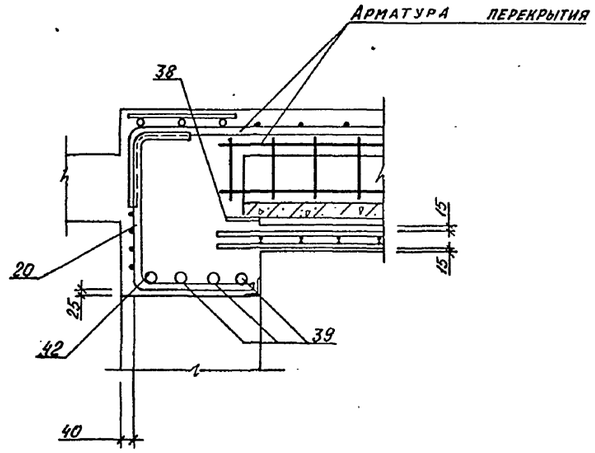

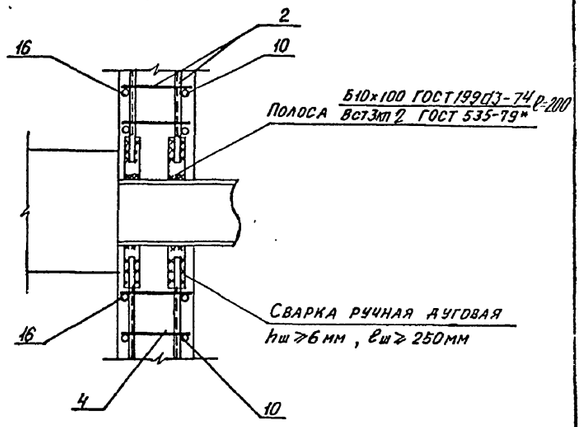

Нач.отд.	Даниленко		
Гл.спец.	Крадинова		
Рук.гр	Коробкин		
Ст.инж.	Нефедов		
Исполн.	Антонова		
Провер.	Россиева		
Н.контр.	Крадинова		

Привязан

Инв. №

А - II, III, IV - 300 - 326.86 - КЖ

Склад материалов в подвале инженерного корпуса

Стадия	Лист	Листов
РП	14	

Фрагмент 2. Узлы

ГОССТРОЙ СССР
ГОСХИМПРОЕКТ
Волжское отделение

СФ 748-01 27

Инв. № подл. | Подпись и дата | Взам. инв. №

Типовой проект А-II, III, IV-300-326.86
Альбом 2

Формат	Зона	Поз.	Обозначение	Наименование	Класс сооружен. А-II	А-III	А-IV	Примеч
				Общие данные				
				Сборочные единицы				
				Каркас плоский				
А3		1	А-II, III, IV-300-326.86-КЖИ ал.5	КР-105	14	14	14	
А3		2	то же	КР-106	3	3	3	
А3		3	"	КР-107	3	3	3	
А3		4	"	КР-108	3	3	3	
А3		5	"	КР-109	3	3	3	
А3		6	"	КР-110	16	16	16	
А3		7	"	КР-111	7	7	7	
А3		9	"	КР-112	32			
А3			"	КР-113		32		
А3			"	КР-114			32	
				Сетка арматурная				
А3		10	А-II, III, IV-300-326.86-КЖИ ал.5	С-235	1			
А3			то же	С-236		1		
А3			"	С-237			1	
А3		11	"	С-238	1			
А3			"	С-239		1		
А3			"	С-240			1	
А3		12	"	С-241	1			
А3			"	С-242		1		
А3			"	С-243			1	
А3		13	"	С-244	1			
А3			"	С-245		1		
А3			"	С-246			1	
А3		16	"	С-253	1			
А3			"	С-254		1		
А3			"	С-255			1	
А3		17	"	С-256	1			
А3			"	С-257		1		
А3			"	С-258			1	
А3		18	"	С-259	1			

Формат	Зона	Поз.	Обозначение	Наименование	Класс сооружен А-II	А-III	А-IV	Примеч
А3		18	А-II, III, IV-300-326.86-КЖИ ал.5	С-260		1		
А3			то же	С-261			1	
А3		21	"	С-277	1			
А3			"	С-278		1		
А3			"	С-279			1	
А3		23	"	С-283	1	1	1	
А3		24	"	С-284	1	1	1	
				ГОСТ 8478-81				
		25		С $\frac{6АIII-200}{6АIII-200}$ 1580×3740 $\frac{170}{190}$	2	2	2	
		26		С $\frac{6АIII-200}{6АIII-200}$ 2030×1780 $\frac{190}{215}$	2	2	2	
		27		С $\frac{6АIII-200}{6АIII-200}$ 1650×3740 $\frac{170}{125}$	2	2	2	
		28		С $\frac{6АIII-200}{6АIII-200}$ 1120×3740 $\frac{170}{60}$	2	2	2	
		29		С $\frac{6АIII-200}{6АIII-200}$ 1600×1250 $\frac{25}{100}$	2	2	2	
		30		С $\frac{6АIII-200}{6АIII-200+100}$ 580×3610 $\frac{105}{40}$	1	1	1	
		31		С $\frac{6АIII-200}{6АIII-150}$ 380×3610 $\frac{105}{40}$	1	1	1	
		32		С $\frac{6АIII-200}{6АIII-200}$ 1580×3610 $\frac{105}{190}$	4	4	4	
		33		С $\frac{6АIII-200}{6АIII-200}$ 2030×3610 $\frac{105}{215}$	2	2	2	
		37		С $\frac{6АIII-200}{6АIII-200}$ 1580×3380 $\frac{190}{190}$	2	2	2	
		53		С $\frac{6АIII-200}{6АIII-200}$ 1780×3610 $\frac{105}{190}$	2	2	2	
		54		С $\frac{6АIII-200}{6АIII-200}$ 1580×1650 $\frac{125}{190}$	2	2	2	
		55		С $\frac{6АIII-200}{6АIII-200}$ 1800×1650 $\frac{125}{200}$	2	2	2	
		56		С $\frac{6АIII-200}{6АIII-200}$ 1120×1580 $\frac{190}{60}$	2	2	2	
		57		С $\frac{6АIII-200}{6АIII-200}$ 1120×1800 $\frac{200}{60}$	2	2	2	
		58		С $\frac{6АIII-200}{6АIII-200}$ 3400×3610 $\frac{105}{200}$	2	2	2	
А3		34	А-II, III, IV-300-326.86-КЖИ ал.5	С-285	1			
А3			то же	С-286		1		
А3			"	С-287			1	
А3		35	"	С-288	1			
А3			"	С-289		1		
А3			"	С-290			1	
А3		36	"	С-291	1			
А3			"	С-292		1		
А3			"	С-293			1	
		38	1.400-6/76	Изделие заклад. МЧ-1	7	7	7	1.4 кг
			1.400-15 в.1	МН142-6	1	1	1	7.3 кг

Формат	Зона	Поз.	Обозначение	Наименование	Класс сооружен А-II	А-III	А-IV	Примеч
				Детали				
				Полоса $\frac{610\times100\ ГОСТ1990-74}{Вст3кп2\ ГОСТ535-79}$				
				ℓ=200	20	20	20	1.6 кг
				Арматура ГОСТ5781-82				
бч		39		Ф25АIII ℓ=1900	6			7.3 кг
бч				Ф22АIII ℓ=1900		6		5.7 кг
бч				Ф20АIII ℓ=1900			6	4.7 кг
бч		40		Ф25АIII ℓ=3650	2			14.1 кг
бч				Ф22АIII ℓ=3650		2		10.9 кг
бч				Ф20АIII ℓ=3650			2	8.6 кг
бч		41		Ф25АIII ℓ=2600	4			10.0 кг
бч				Ф22АIII ℓ=2600		4		7.7 кг
бч				Ф20АIII ℓ=2600			4	6.4 кг
бч		42		Ф25АIII ℓ=2400	2			9.2 кг
бч				Ф22АIII ℓ=2400		2		7.2 кг
бч				Ф20АIII ℓ=2400			2	5.9 кг
бч		43		Ф12АIII ℓ=700	10			0.6 кг
бч				Ф10АIII ℓ=700		10		0.4 кг
бч				Ф8АIII ℓ=700			10	0.3 кг
бч		44		Ф10АIII ℓ=3760	4	4	4	2.3 кг
бч		45		Ф10АIII ℓ=1300	42	42	42	0.8 кг
бч		46		Ф10АIII ℓ=1580	12	12	12	1.1 кг
бч		47		Ф6АIII ℓ=380	136	136	136	0.1 кг
бч		48		Ф6АI ℓ=180	205	205	205	0.04 кг
А2		49	Лист 16	Ф6АIII ℓ=1100	109	109	109	0.2 кг
бч		50		Ф6АIII ℓ=500	12	12	12	0.1 кг
бч		51		Ф6АIII ℓ=960	6	6	6	0.2 кг
бч		52		Ф6АIII ℓ=800	6	6	6	0.2 кг
				Переменные данные				
				1,2 климатич. зоны				
				Сборочные единицы				
				Каркас плоский				
А3		8	А-II, III, IV-300-326.86 ал.5	КР-165	3	3	3	

Инв. № подл. | Подпись и дата | Взам. инв. №

Привязан

Инв. №

Нач. отд.	Даниленко	
Гл. спец.	Крадинова	
Рук. гр.	Коробкин	
Ст. инж.	Нефедов	
Исполн.	Мамашук	
Провер.	Россиева	
Н. контр.	Крадинова	

А - II, III, IV - 300 - 326.86 - КЖ

Склад материалов в подвале инженерного корпуса

Стадия	Лист	Листов
РП	15	

Фрагмент 2
Спецификация (начало)

ГОССТРОЙ СССР
ГОСХИМПРОЕКТ
Волжское отделение

СФ 748-01 28

Типовой проект А-II, III, IV-300-326.86
Альбом 2

Формат	Зона	Поз.	Обозначение	Наименование	Класс сооруж. А-II	А-III	А-IV	Примеч.
				Сетка арматурная				
А3		14	А-II, III, IV-300-326.86-КЖИ.сп.5	С-247	3			
А3			То же	С-248		3		
А3			"	С-249			3	
А3		19	"	С-262	1			
А3			"	С-263		1		
А3			"	С-264			1	
А3		20	"	С-265	1			
А3			"	С-266		1		
А3			"	С-267			1	
А3		22	"	С-280	1			
А3			"	С-281		1		
А3			"	С-282			1	
				Изделие закладное				
		15	1.400-15 в.1	МН 552	7,1 м.п.	7,1 м.п.	7,1 м.п.	4,4 кг
А3		59	А-II, III, IV-300-326.86-КЖИ.сп.5	МС 3	2	2	2	

Формат	Зона	Поз.	Обозначение	Наименование	Класс сооруж. А-II	А-III	А-IV	Примеч.
А3		60	А-II, III, IV-300-326.86-КЖИ.сп.5	МС-5	2	2	2	
				Материалы				
				Бетон марки 300	30,3	30,3	30,3	м³
				3,4 климат. зоны				
				Сборочные единицы				
				Сетка арматурная				
А3		20	А-II, III, IV-300-326.86-КЖИ.сп.5	С-268	1			
А3			То же	С-269		1		
А3			"	С-270			1	
				Изделие закладное				
		15	1.400-15 в.1	МН 552	9,5 м.п.	9,5 м.п.	9,5 м.п.	4,4 кг
А3		59	А-II, III, IV-300-326.86-КЖИ.сп.5	МС 3	2	2	2	
А3		60	То же	МС 5	2	2	2	

Формат	Зона	Поз.	Обозначение	Наименование	Класс сооруж. А-II	А-III	А-IV	Примеч.
				Детали				
				Арматура ГОСТ 5781-82				
Б4		61		ф25 А III ℓ=1450	5			5,6 кг
Б4				ф22 А III ℓ=1450		5		4,3 кг
Б4				ф20 А III ℓ=1450			5	3,6 кг
Б4		62		ф16 А III ℓ=680	24			1,1 кг
Б4				ф12 А III ℓ=680		24		0,6 кг
Б4				ф10 А III ℓ=680			24	0,4 кг
				Материалы				
				Бетон марки 300	29,7	29,7	29,7	м³

Ведомость расхода стали, кг
1,2 климатические зоны

Класс сооружения	Изделия арматурные: Арматура класса А-I ГОСТ 5781-82* ф6	ф8	Итого	Арматура класса А-III ГОСТ 5781-82* ф6	ф8	ф10	ф12	ф16	ф20	ф22	ф25	Итого	Всего
А-II	36,3	36,9	73,2	425,1	118,8	56,0	481,8	721,5	266,6		1741,5	3811,3	3884,5
А-III	36,3	36,9	73,2	425,1	118,8	186,1	564,0	442,9	710,4	101,2	457,3	3005,8	3079,0
А-IV	57,0		57,0	425,1	212,9	193,7	374,5	720,4	368,2			2301,8	2358,8

Класс сооружения	Изделия закладные: Арматура класса В ГОСТ 2590-71* •16	Арматура класса А-III ГОСТ 5781-82* ф8	ф10	Итого	Прокат марки ВСт3кп2 ГОСТ 19903-74* б=6	б=8	б=10	Итого	ГОСТ 8509-72* L50×5	Всего	Общий расход
А-II	0,6	5,0	0,4	5,4	9,1	6,9	32,6	48,6	27,0	81,6	3966,1
А-III	0,6	5,0	0,4	5,4	9,1	6,9	32,6	48,6	27,0	81,6	3160,6
А-IV	0,6	5,0	0,4	5,4	9,1	6,9	32,6	48,6	27,0	81,6	2440,4

Ведомость элементов

Поз.	Эскиз
49	550 / 550

Ведомость расхода стали, кг
3,4 климатические зоны

Класс сооружения	Изделия арматурные: Арматура класса А-I ГОСТ 5781-82* ф6	ф8	Итого	Арматура класса А-III ГОСТ 5781-82* ф6	ф8	ф10	ф12	ф16	ф20	ф22	ф25	Итого	Всего
А-II	32,7	31,7	64,4	425,1	117,8	56,0	481,8	648,6	266,6		1718,2	3714,1	3778,5
А-III	32,7	31,7	64,4	425,1	117,8	186,1	527,4	435,1	710,4	122,7	406,4	2931,0	2995,4
А-IV	50,9		50,9	425,1	200,9	195,8	374,5	712,6	354,2			2263,1	2314,0

Класс сооружения	Изделия закладные: Арматура класса В ГОСТ 2590-71* •16	Арматура класса А-III ГОСТ 5781-82* ф8	ф10	Итого	Прокат марки ВСт3кп2 ГОСТ 19903-74* б=6	б=8	б=10	Итого	ГОСТ 8509-72* L50×5	Всего	Общий расход
А-II	0,6	6,4	0,4	6,8	9,1	6,9	32,6	48,6	36,1	92,1	3870,6
А-III	0,6	6,4	0,4	6,8	9,1	6,9	32,6	48,6	36,1	92,1	3087,5
А-IV	0,6	6,4	0,4	6,8	9,1	6,9	32,6	48,6	36,1	92,1	2406,1

Инв. № подл. | Подпись и дата | Взам. инв. №

Привязан

Инв. №

Нач.отд.	Даниленко	
Гл.спец.	Крадинова	
Рук.гр	Коробкин	
Ст.инж.	Нефедов	
Исполн.	Мамашук	
Провер.	Россиева	
Н.контр.	Кралинова	

А - II, III, IV - 300 - 326.86 - КЖ

Склад материалов в подвале инженерного корпуса

Стадия	Лист	Листов
РП	16	

Фрагмент 2
Спецификация (Окончание)

ГОССТРОЙ СССР
ГОСХИМПРОЕКТ
Волжское отделение

СФ 748-01 29

Типовой проект А-II, III, IV-300-326.86
Альбом 2

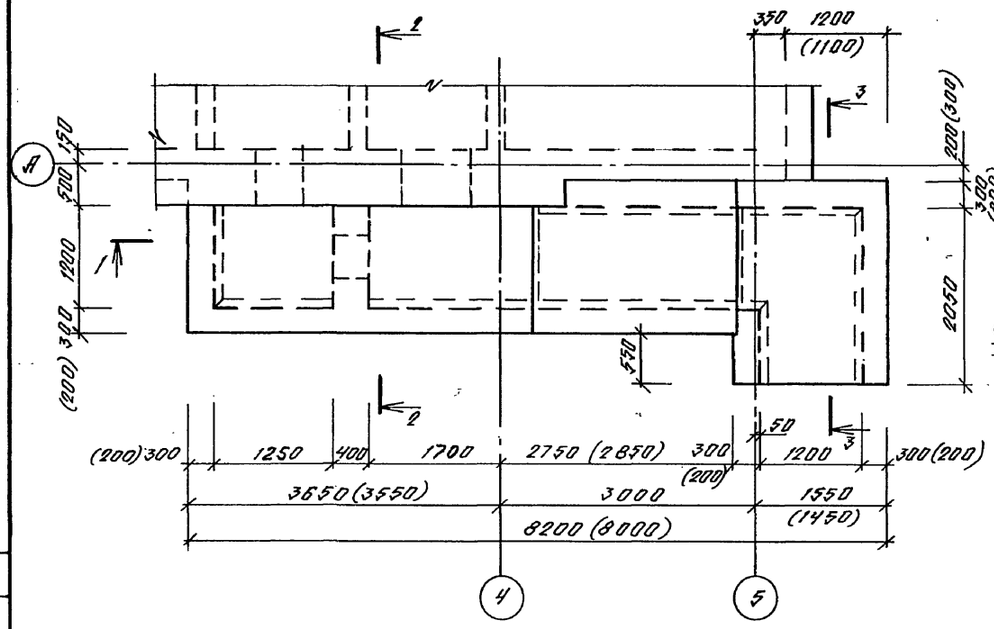

1 - 1

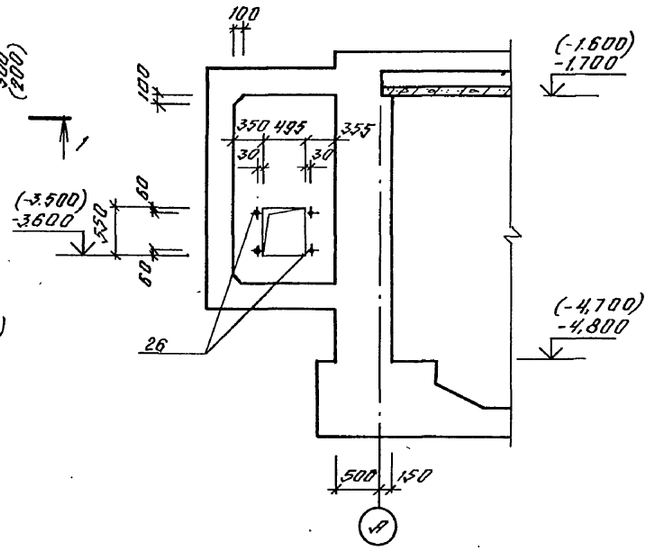

2 - 2

4 - 4

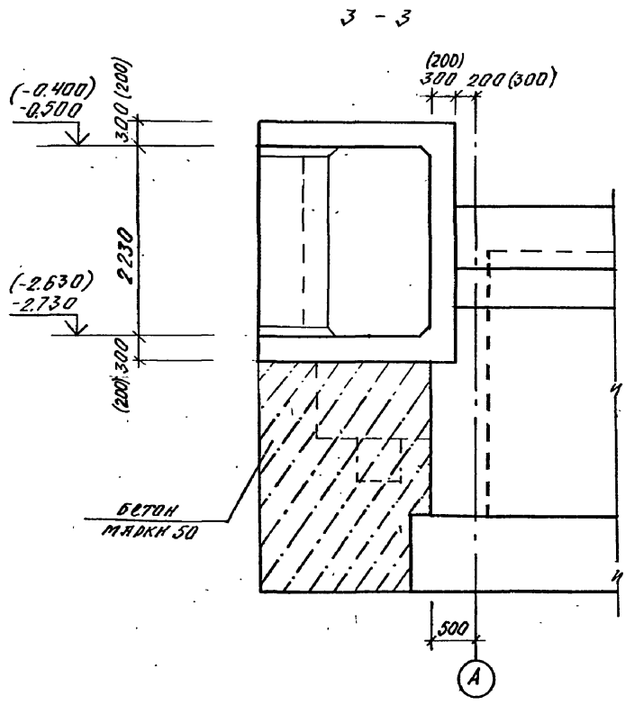

3 - 3

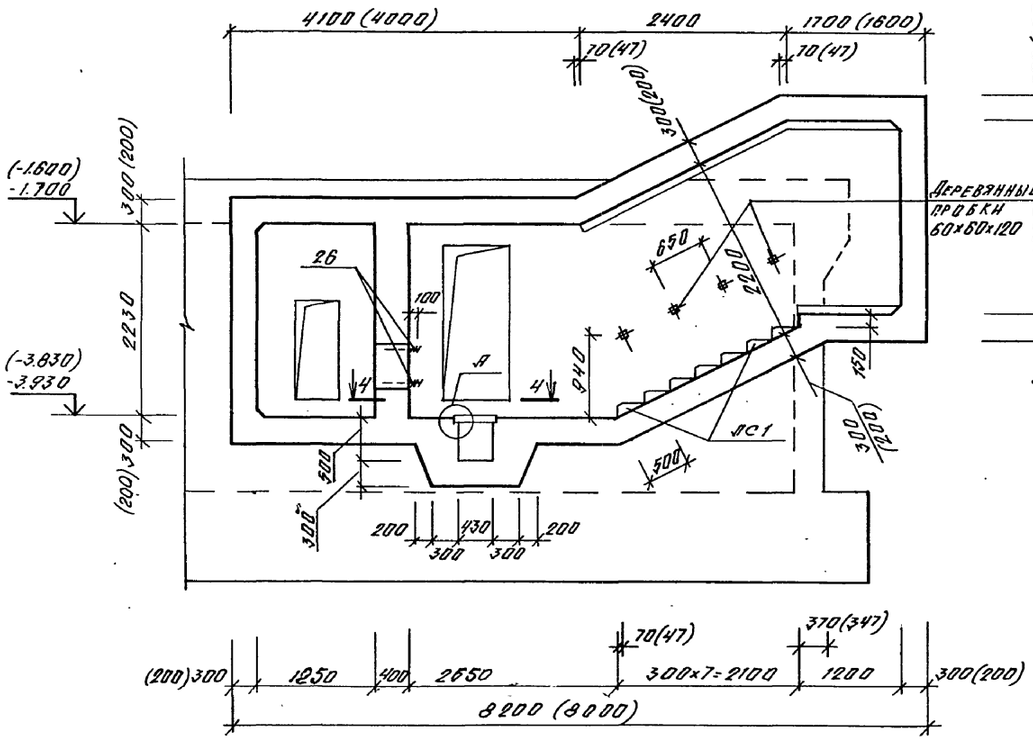

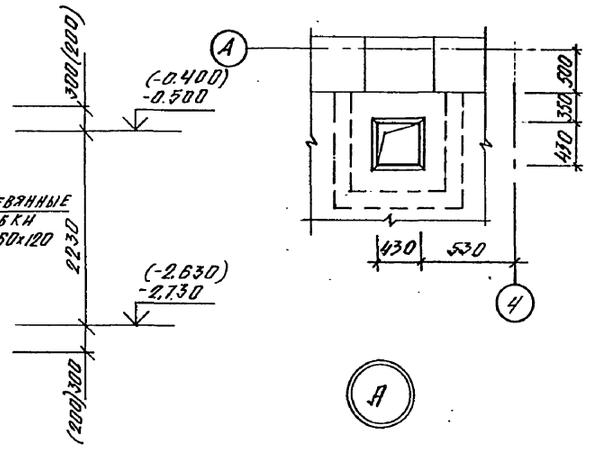

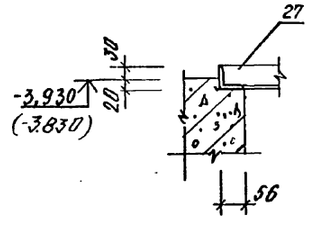

Марка, поз.	Обозначение	Наименование	Кол.	Масса ед. кг	Примеч.
ЛС 1	03.005-6 в.0 стр.44	Ступень 1,2×2,2	7		

1. Закладные детали и деревянные пробки для крепления перил установить до начала бетонирования. Пробки должны быть антисептированы и отделены от бетона прокладкой из толя.
2. Размеры в скобках даны для класса А-IV.
3. Отметки в скобках даны для классов А-III, А-IV.

Нач.отд.	Даниленко		
Гл.спец.	Крадинова		
Рук.гр	Коробкин		
Ст.инж.	Нефедов		
Исполн.	Антонова		
Провер.	Коншина		
Н.контр.	Крадинова		

Привязан

Инв. №

А - II, III, IV - 300 - 326.86 - КЖ

Склад материалов в подвале инженерного корпуса

Стадия	Лист	Листов
РП	17	

Фрагмент 3. Опалубка

ГОССТРОЙ СССР
ГОСХИМПРОЕКТ
Волжское отделение

Инв. № подл. | Подпись и дата | Взам. инв. № | Рук. гр. арх. Кагнышева | Рук. гр. ОВ Панченко

Типовой проект А-II, III, IV-300-326.86
Альбом 2

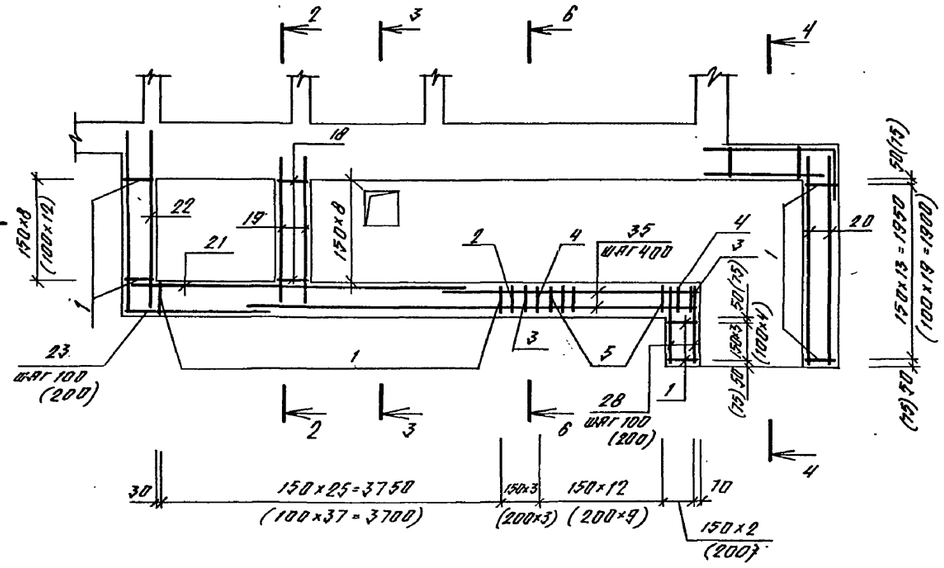

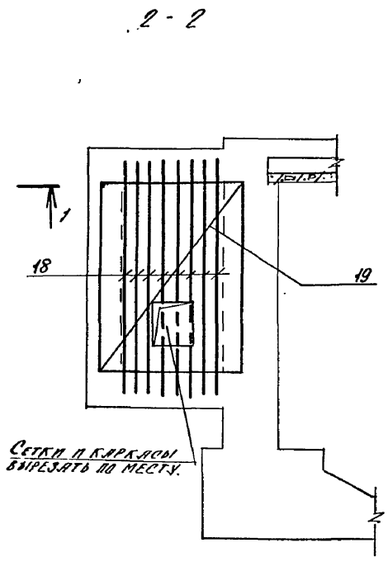

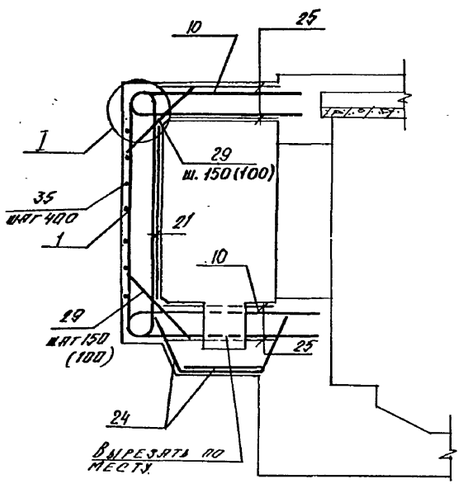

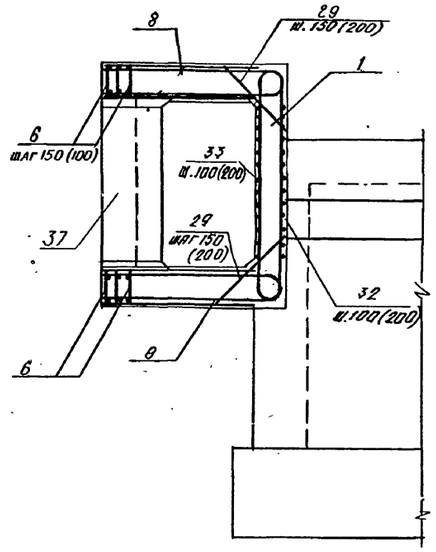

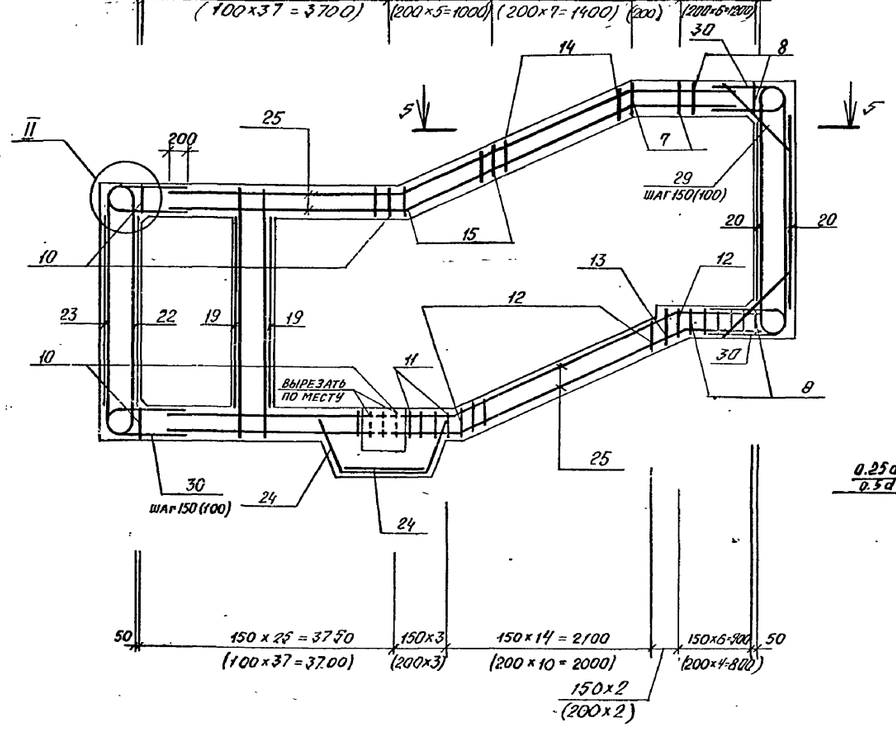

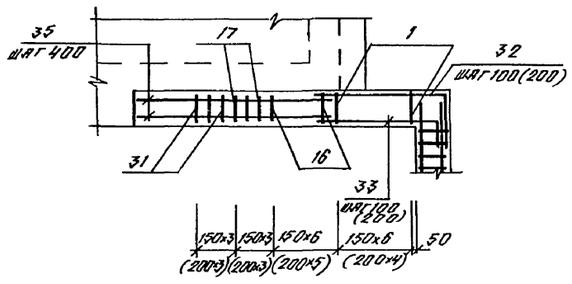

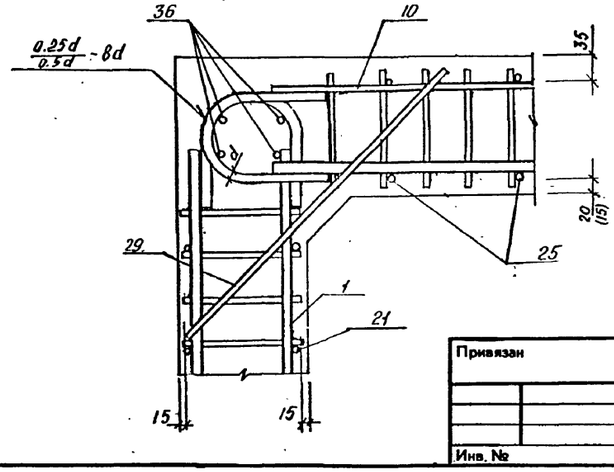

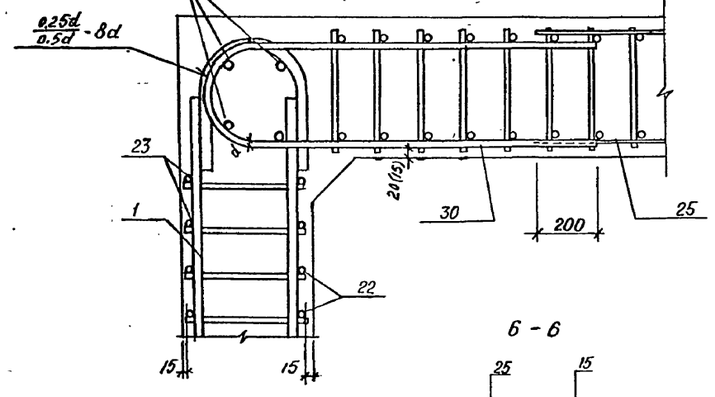

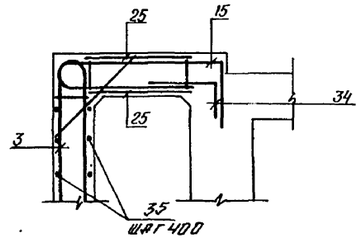

Инв. № подл. | Подпись и дата | Взам. инв. №

Привязан			
Инв. №			

Нач.отд.	Даниленко	
Гл.спец.	Крадинова	
Рук.гр	Коробкин	
Ст.инж.	Нефедов	
Исполн.	Антонова	
Провер.	Конышина	
Н.контр.	Крадинова	

А - II, III, IV - 300 - 326.86 - КЖ

Склад материалов в подвале инженерного корпуса

Стадия	Лист	Листов
РП	18	

ФРАГМЕНТ 3
АРМИРОВАНИЕ

ГОССТРОЙ СССР
ГОСХИМПРОЕКТ
Волжское отделение

СФ 748-01 31

Типовой проект А-II, III, IV-300-326.86
Альбом 2

Формат	Зона	Поз.	Обозначение	Наименование	Класс сооружения II	III	IV	Примеч.
				Сборочные единицы				
				Каркас плоский				
А3		1	А-II, III, IV -300-326.86-КЖИ ал. 5	КР-115	60			
А3			то же	КР-116		60		
А3			"	КР-117			81	
А3		2	"	КР-118	1			
А3			"	КР-119		1		
А3			"	КР-120			1	
А3		3	"	КР-121	2			
А3			"	КР-122		2		
А3			"	КР-123			1	
А3		4	"	КР-124	2			
А3			"	КР-125		2		
А3			"	КР-126			2	
А3		5	"	КР-127	12			
А3			"	КР-128		12		
А3			"	КР-129			9	
А3		6	"	КР-130	8			
А3			"	КР-131		8		
А3			"	КР-133			10	
А3		7	"	КР-130	3			
А3			"	КР-131		3		
А3			"	КР-132			3	
А3		8	"	КР-164	13			
А3			"	КР-134		13		
А3			"	КР-135			10	
А3		10	А-II, III, IV -300-326.86-КЖИ ал. 5	КР-142	52			
А3			то же	КР-143		52		
А3			"	КР-144			78	
А3		11	"	КР-142	4			
А3			"	КР-143		4		
А3			"	КР-145			4	
А3		12	"	КР-153	14			

Формат	Зона	Поз.	Обозначение	Наименование	Класс сооружения II	III	IV	Примеч.
А3		12	А-II, III, IV -300-326.86-КЖИ ал. 5	КР-146		14		
А3			"	КР-147			10	
А3		13	"	КР-154	1			
А3			"	КР-148		1		
А3			"	КР-149			1	
А3		14	"	КР-152	8			
А3			"	КР-150		8		
А3			"	КР-151			5	
А3		15	"	КР-157	7			
А3			"	КР-155		7		
А3			"	КР-156			5	
А3		16	"	КР-136	6			
А3			"	КР-137		6		
А3			"	КР-138			5	
А3		17	"	КР-139	3			
А3			"	КР-140		3		
А3			"	КР-141			3	
А3		18	"	КР-161	9			
А3			"	КР-162		9		
А3			"	КР-163			9	
				Сетка арматурн.				
А3		19	А-II, III, IV -300-326.86-КЖИ ал. 5	С-304	2	2		
А3			"	С-296			2	
А3		20	"	С-303	2	2		
А3			"	С-300			2	
А3		21	"	С-301	1	1		
А3			"	С-302			1	
А3		22	"	С-298	1	1		
А3			"	С-299			1	
А3		23	"	С-294	1	1		
А3			"	С-295			1	
А3		24	"	С-297	2	2	2	
				ГОСТ 8478-81				
		25		С $\frac{6АI-400}{6АI-400}$ 1250×6980 $\frac{90}{25}$	4	4	4	

Формат	Зона	Поз.	Обозначение	Наименование	Класс сооружения II	III	IV	Примеч.
				Изделие закладн.				
		26		Болт 1.1М12×400 ГОСТ 24379.1-80	4	4	4	Вст3пс6
		27	А-II, III, IV -300-326.86-КЖИ ал. 5	МН-6	1	1	1	8,8 кг
				Детали				
				Арматура ГОСТ 5781-82				
Б4		28		Ø8АIII ℓ=810	23	23	12	0,3 кг
Б4		29		Ø20АIII ℓ=990	159			2,4 кг
Б4				Ø16АIII ℓ=990		159		1,6 кг
Б4				Ø12АIII ℓ=710			183	0,6 кг
А2		30	лист 19	Ø20АIII ℓ=2280	38			5,6 кг
А2			лист 19	Ø16АIII ℓ=2040		38		3,2 кг
А2			лист 19	Ø12АIII ℓ=1520			56	1,3 кг
А2		31	лист 19	Ø20АIII ℓ=2440	3			6,0 кг
А2			лист 19	Ø16АIII ℓ=2400		3		3,8 кг
А2			лист 19	Ø12АIII ℓ=2040			3	1,8 кг
А2		32	лист 19	Ø8АIII ℓ=2200	23	23	12	0,9 кг
А2		33	лист 19	Ø8АIII ℓ=1500	23	23	12	0,6 кг
А2		34	лист 19	Ø20АIII ℓ=1200	7	7		3,0 кг
А2				Ø16АIII ℓ=960			5	1,5 кг
А2		35		Ø6АI	78,6 м.п.	78,6 м.п.	78,6 м.п.	0,2 кг
Б4		36		Ø12АIII	107,2 м.п.	107,2 м.п.	107,2 м.п.	0,9 кг
				Материалы				
		37		Бетон М300	14,8 м³	14,8 м³	9,8 м³	

Ведомость деталей

Поз.	Эскиз
30	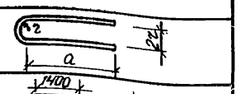
32	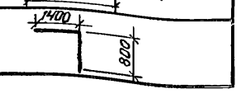
33	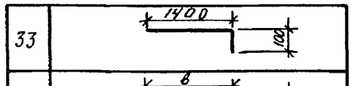
34	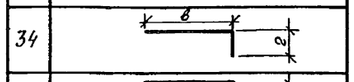
31	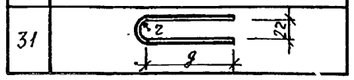

Ведомость расхода стали, кг

Класс сооружения	Изделия арматурные: Арматура класса А-I, ГОСТ 5781-82* Ø6	А-III Ø6	А-III Ø8	А-III Ø10	А-III Ø12	А-III Ø16	А-III Ø20	А-III итого	Всего	Изделия закладн.: Арматура кл. А-III ГОСТ 5781-82* Ø8	Прокат марки Вст3кп2 ГОСТ 8509-72 L50×5	Всего	Общий расход
А-II	88,7	13,2	378,7	127,4	96,5	323,5	2615,7	3555,0	3643,7	0,8	9,0	9,8	3653,5
А-III	88,7	13,2	401,7	96,8	266,6	1215,0	715,1	2708,4	2797,1	0,8	9,0	9,8	2806,9
А-IV	78,2	365,7	323,9	24,2	438,9	133,6		1286,3	1364,5	0,8	9,0	9,8	1374,3

Класс сооружения	Размеры, мм а	г	в	г	д
А-II	950	120	850	350	1030
А-III	830	120	850	350	1010
А-IV	650	70	630	330	910

Инв. № подл. | Подпись и дата | Взам. инв. №

Привязан

Инв. №

Нач.отд.	Даниленко	
Гл.спец.	Крадинова	
Рук.гр	Коробкин	
Ст.инж.	Нефедов	
Исполн.	Антонова	
Провер.	Коншина	
Н.контр.	Крадинова	

А-II, III, IV - 300 - 326.86 - КЖ

Склад материалов в подвале инженерного корпуса

Стадия	Лист	Листов
РП	19	

Фрагмент 3
Спецификация

ГОССТРОЙ СССР
ГОСХИМПРОЕКТ
Волжское отделение

Типовой проект А-II, III, IV-300-326.86
Альбом 2

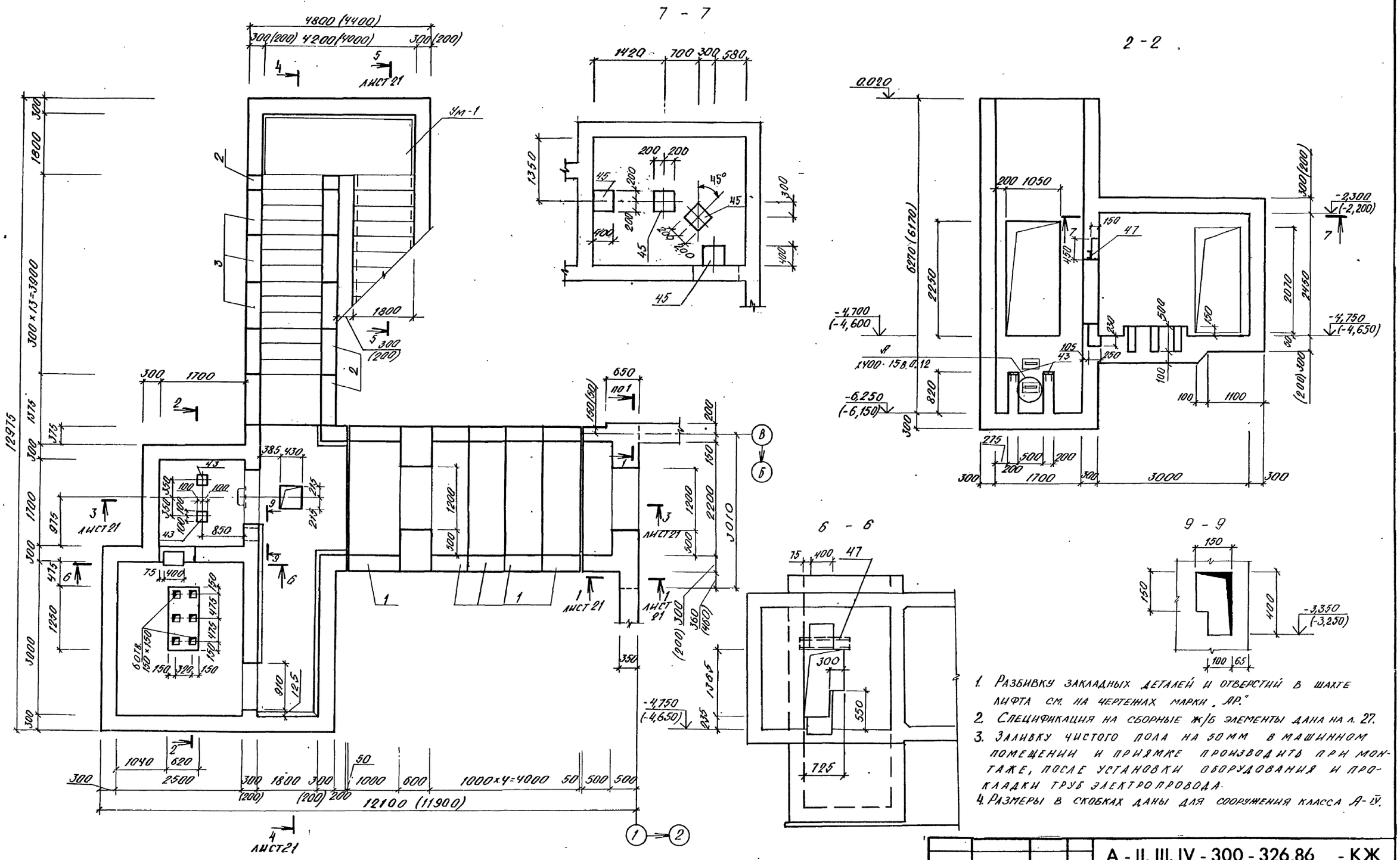

1. Разбивку закладных деталей и отверстий в шахте лифта см. на чертежах марки „АР."
2. Спецификация на сборные ж/б элементы дана на л. 27.
3. Заливку чистого пола на 50 мм в машинном помещении и приямке производить при монтаже, после установки оборудования и прокладки труб электропровода.
4. Размеры в скобках даны для сооружения класса А-IV.

Нач.отд.	Даниленко		А - II, III, IV - 300 - 326.86 - КЖ		
Гл.спец.	Крадинова				
Рук.гр	Коробкин		Склад материалов в подвале инженерного корпуса	Стадия	Лист	Листов
Ст.инж.	Нефедов			РП	20	
Исполн.	Недожогина		Фрагмент 4. Опалубка (начало).	ГОССТРОЙ СССР ГОСХИМПРОЕКТ Волжское отделение		
Провер.	Нефедов					
Н.контр.	Крадинова					

Привязан

Инв. №

Инв. № подл. | Подпись и дата | Взам. инв. №

Рук. гр. А.Р. | Кленьшева

СФ 748-01 33

Типовой проект А-II, III, IV-300-326.86
Альбом 2

Класс сооружения	Размеры, мм
	a
А-II	500
А-III	400
А-IV	360

3 - 3

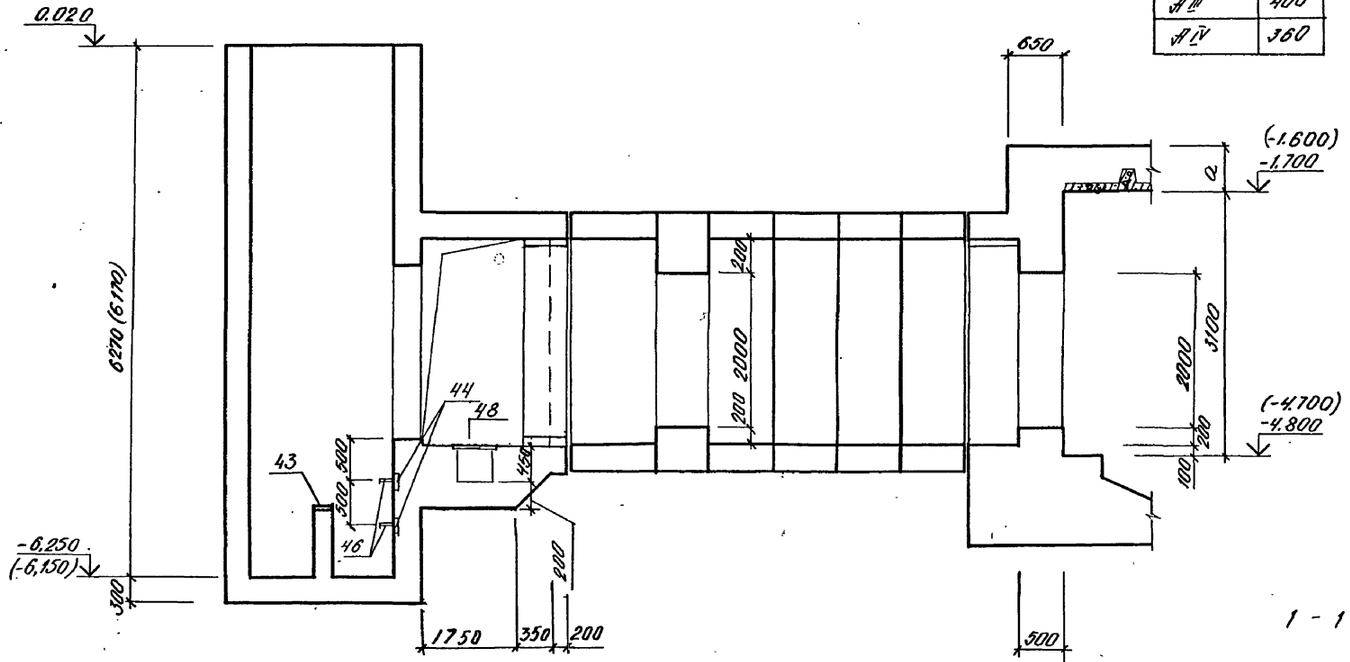

1 - 1

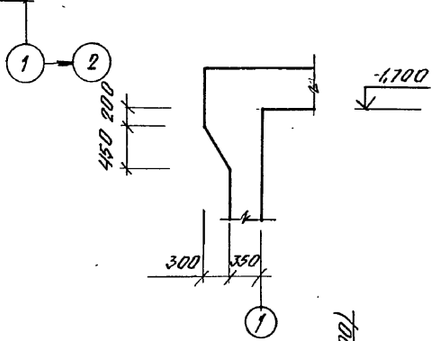

5 - 5

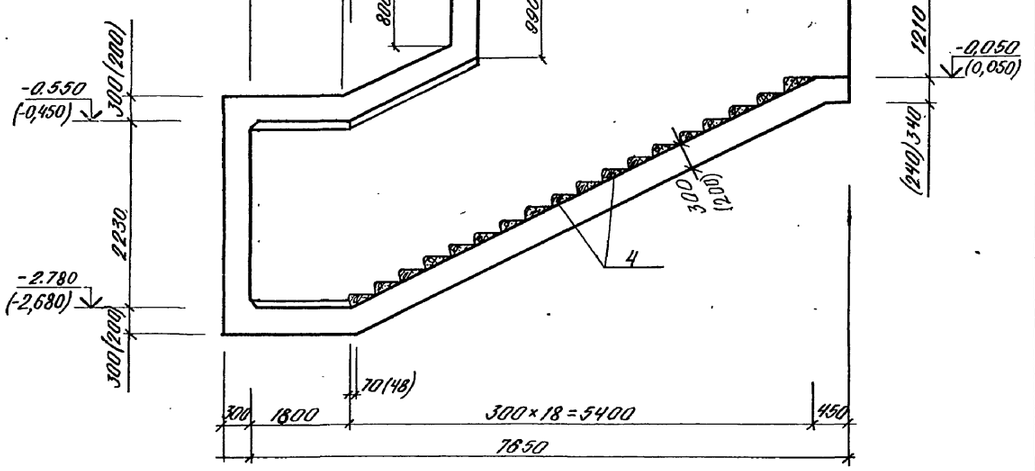

8 - 8

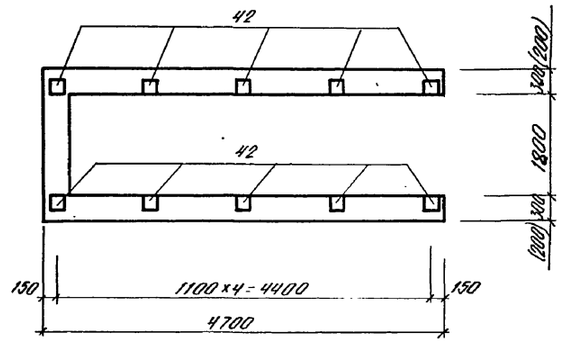

4 - 4

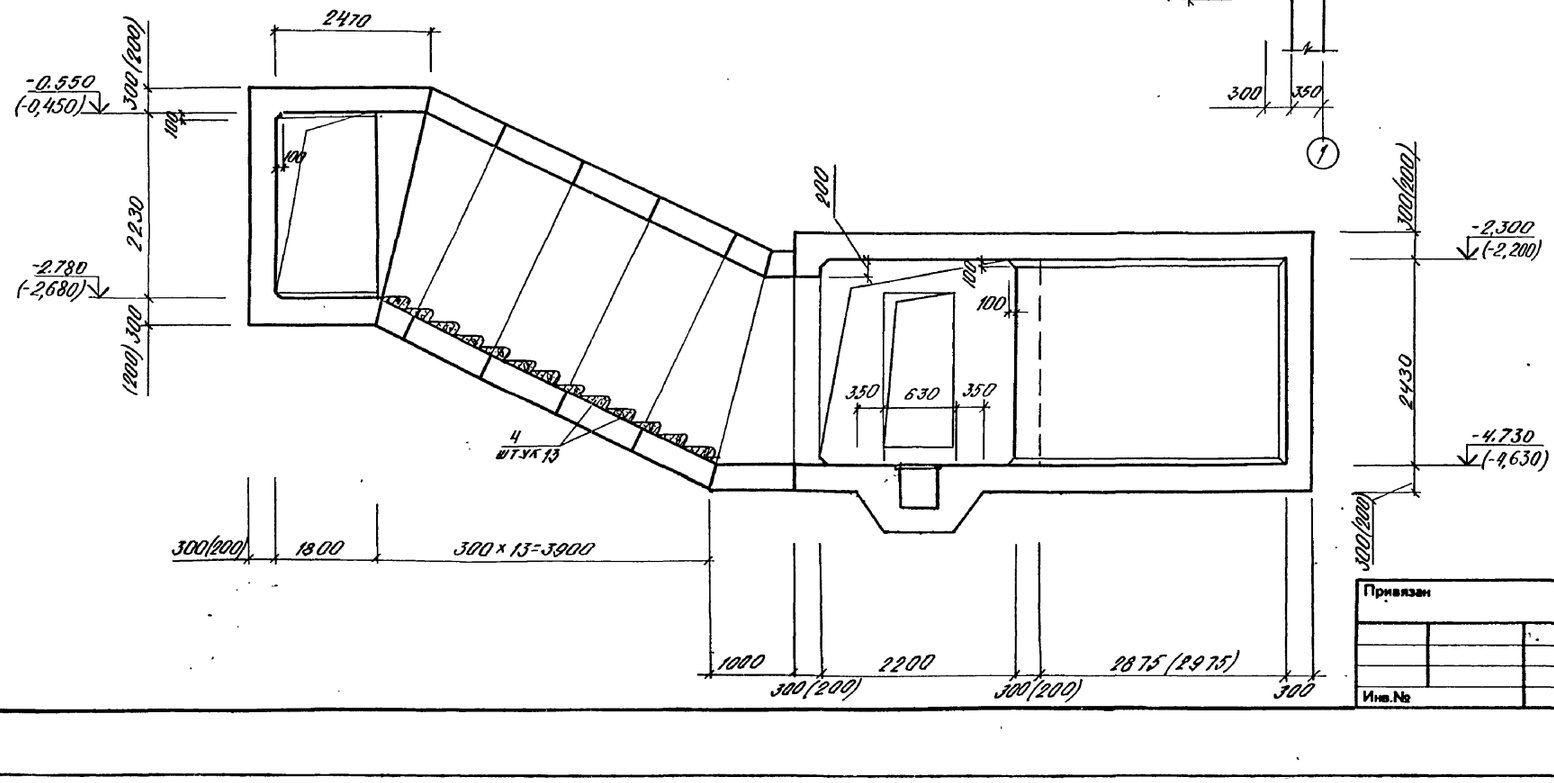

1. Размеры в скобках даны для сооружения класса А-IV.
2. Отметки в скобках даны для сооружений класса А-III, А-IV.

Нач. отд.	Даниленко		
Гл. спец.	Крайнова		
Рук. гр.	Коробкин		
Ст. инж.	Нефедов		
Исполн.	Недожогина		
Провер.	Нефедов		
Н. контр.	Крайнова		

Привязан

Инв.№

А - II, III, IV - 300 - 326.86 - КЖ

Склад материалов в подвале инженерного корпуса

Стадия	Лист	Листов
РП	21	

Фрагмент 4. Опалубка (окончание).

ГОССТРОЙ СССР
ГОСХИМПРОЕКТ
Волжское отделение

сф 748-01 34

Инв. № подл. | Подпись и дата | Взам. инв. №
Рук. гр. АД | Калинцева

Типовой проект А-II, III, IV-300-326.86
Альбом 2

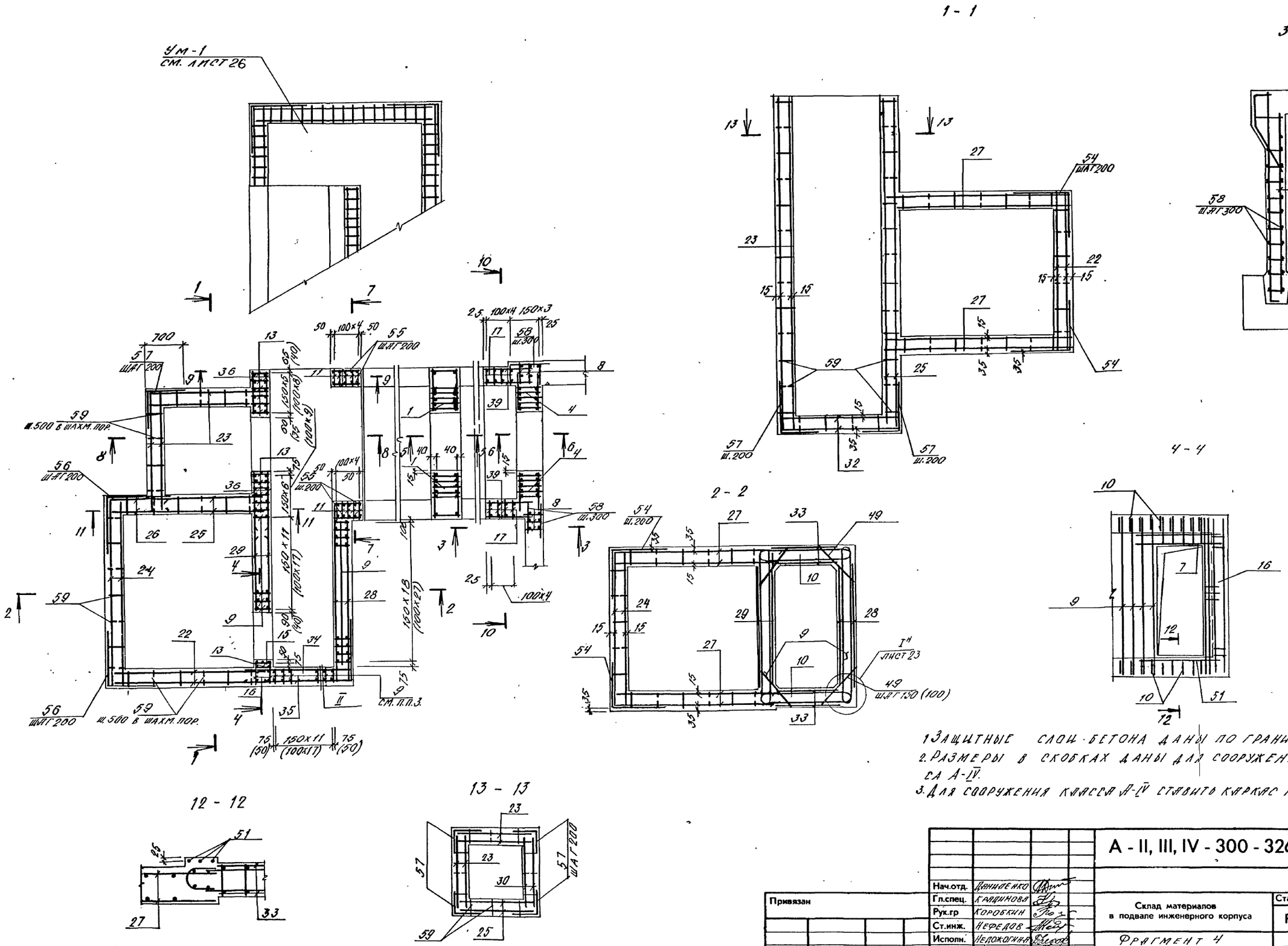

1. Защитные слои бетона даны по грани арматуры.
2. Размеры в скобках даны для сооружения класса А-IV.
3. Для сооружения класса А-IV ставить каркас КР-189.

Нач.отд.	Даниленко		А - II, III, IV - 300 - 326.86 - КЖ		
Гл.спец.	Крадинова				
Рук.гр	Коробкин		Склад материалов в подвале инженерного корпуса	Стадия	Лист	Листов
Ст.инж.	Нефедов			РП	22	
Исполн.	Недожогина		Фрагмент 4 Армирование (начало)	ГОССТРОЙ СССР ГОСХИМПРОЕКТ Волжское отделение		
Провер.	Нефедов					
Н.контр.	Крадинова					

Привязан

Инв. №

Инв. № подл. | Подпись и дата | Взам. инв. №

СФ 748-01 35

5-5

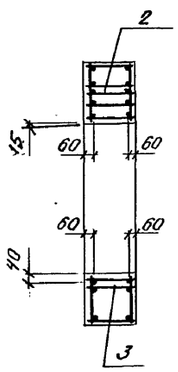

7-7

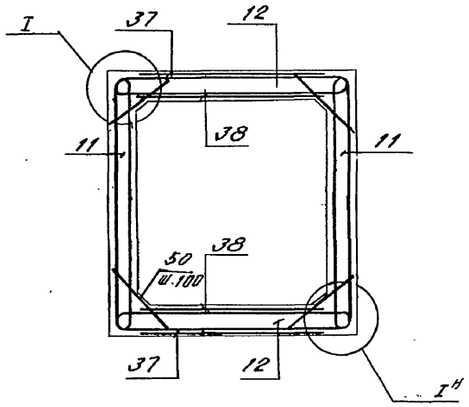

9-9

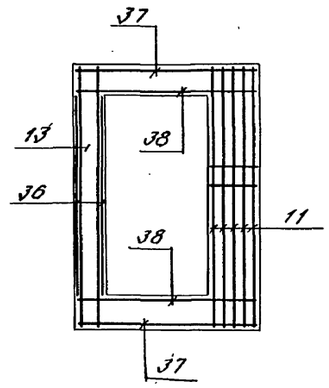

11 - 11

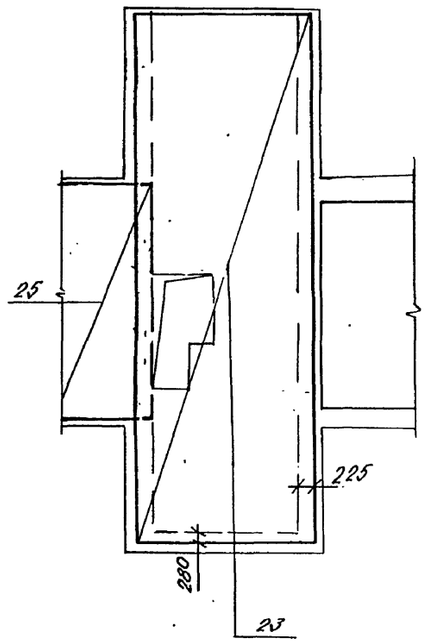

6-6

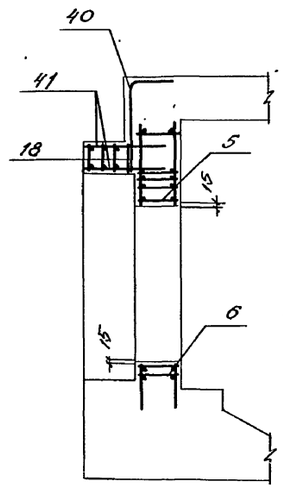

8-8

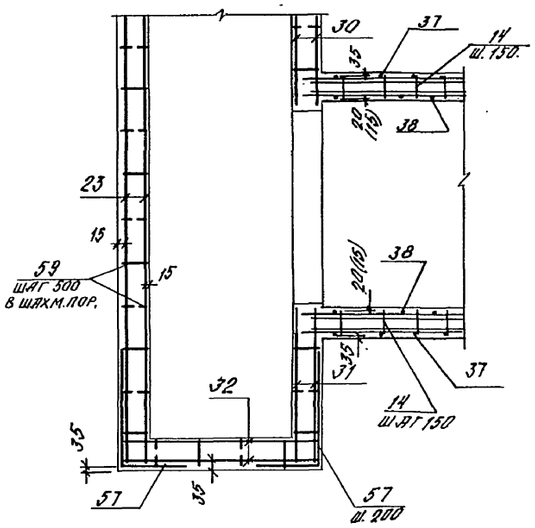

10-10

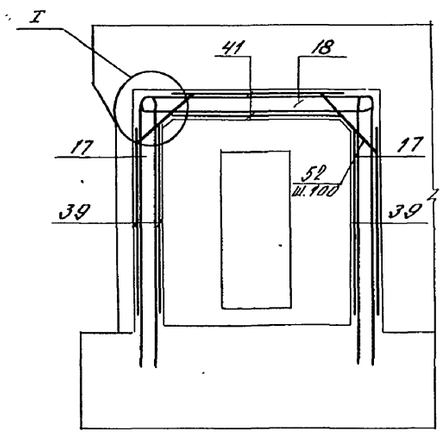

I

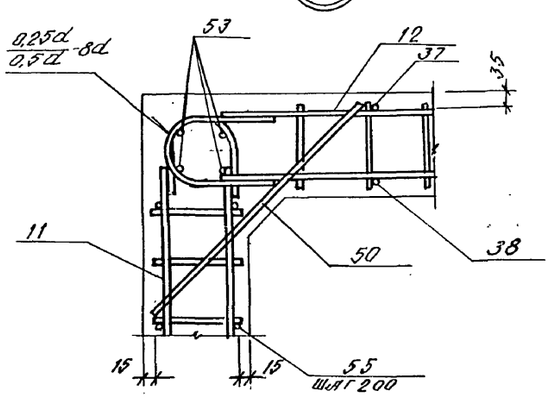

II

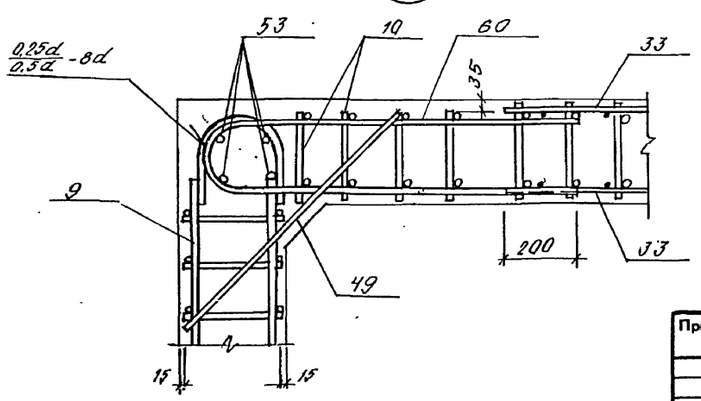

1. РАЗМЕРЫ В СКОБКАХ ДАНЫ ДЛЯ СООРУЖЕНИЙ КЛАССА IV.
2. В МЕСТАХ ОТВЕРСТИЙ АРМАТУРУ ВЫРЕЗАТЬ ПО МЕСТУ.

Привязан

Инв. №

Нач.отд.	ДАНИЛЕНКО	
Гл.спец.	КРАДИНОВА	
Рук.гр	КОРОБКИН	
Ст.инж.	НЕФЕДОВ	
Исполн.	НЕДОХОТИНА	
Провер.	НЕФЕДОВ	
Н.контр.	КРАДИНОВА	

А - II, III, IV - 300 - 326.86 - КЖ

Склад материалов в подвале инженерного корпуса

Стадия	Лист	Листов
РП	23	

ФРАГМЕНТ 4. АРМИРОВАНИЕ (ОКОНЧАНИЕ)

ГОССТРОЙ СССР
ГОСХИМПРОЕКТ
Волжское отделение

СФ 748-01 36

Инв. № подл. | Подпись и дата | Взам. инв. №

Типовой проект А-II, III, IV-300-326.86
Альбом 2

Форм.	Зона	Поз	Обозначение	Наименование	Класс сооружения АII	АIII	АIV	Прим.
				Общие данные				
				Сборочные един.				
				Каркас простр.				
А3		1	А-II, III, IV -300-326.86-КЖИ ал.5	КП-209	2			
А3			То же	КП-211		2		
А3			"	КП-210			2	
А3		2	"	КП-212	1			
А3			"	КП-214		1		
А3			"	КП-213			1	
А3		3	"	КП-215	1			
А3			"	КП-217		1		
А3			"	КП-216			1	
А3		4	"	КП-218	2			
А3			"	КП-219		2		
А3			"	КП-220			2	
А3		5	"	КП-221	1			
А3			"	КП-231		1		
А3			"	КП-222			1	
А3		6	"	КП-223	1	1	1	
А3		7	"	КП-225	1			
А3			"	КП-226		1	1	
				Каркас плоский				
А4		8	У-01-01/80 в.	КР5	6	6	6	
А3		9	А-II, III, IV -300-326.86-КЖИ ал.5	КР-188	43			
А3			То же	КР-189		43	18	
А3			"	КР-190			46	
А3		10	"	КР-191	38			
А3			"	КР-192		38		
А3			"	КР-193			56	
А3		11	"	КР-194	10			
А3			"	КР-195		10		
А3			"	КР-196			10	
А3		12	"	КР-197	10			
А3			"	КР-198		10		
А3		12	А-II, III, IV -300-326.86-КЖ ал.5	КР-199	-		10	
А3		13	То же	КР-200	12	12		
А3			"	КР-201			18	
А3		14	"	КР-202	30	30		
А3			"	КР-203			30	
А3		15	"	КР-204	1			
А3			"	КР-205		1		
А3			"	КР-206			1	
А3		16	"	КР-207	2	2	2	
А3		17	"	КР-208	10	10		
А3			"	КР-209			10	
А3		18	"	КР-210	5	5		
А3			"	КР-211			5	
				Сетка арматур.				
				ГОСТ 8478-81				
БЧ		22		С 6АIII-200 / 6АIII-200 - 2800×2800 200/200	2	2	2	
БЧ		23		С 6АI-350 / 6АIII-200 - 2250×6500 50/250	4	4	4	
БЧ		24		С 6АIII-200 / 6АIII-200 - 2800×3480 240/200	2	2	2	
БЧ		25		С 6АI-350 / 6АIII-200 - 2150×6500 50/200	2	2	2	
БЧ		26		С 6АI-350 / 6АIII-200 - 1090×2800 200/20	2	2	2	
БЧ		27		С 10АIII-200 / 10АIII-200 - 2950×3550 75/75	4	4	4	
БЧ		28		С 6АIII-200 / 6АI-350 - 2450×3450 325/25	2	2		
БЧ				С 6АIII-200 / 6АI-350 - 2450×3450 325/25			2	
БЧ		29		С 6АI-400 / 6АI-400 - 1800×2450 25/100	2	2	2	
БЧ		30		С 6АI-350 / 6АIII-200 - 2250×2600 100/250	2	2	2	
БЧ		31		С 6АIII-200 / 6АIII-200 - 1800×2250 25/100	2	2	2	
БЧ		32		С 6АIII-200 / 6АII-200 - 2010×2010 - 20/20	2	2	2	
БЧ		33		С 6АI-400 / 6АI-400 - 1800×2800 200/100	4	4	4	
А3		34	А-II, III, IV -300-326.86-КЖ ал.5	С-305	1			
А3			То же	С-306		1		
А3			"	С-307			1	
А3		35	"	С-308	1			
А3			"	С-309		1		
А3			"	С-310			1	
А3		36	"	С-311	2			
А3		37	"	С-312		2		
А3			"	С-313			2	
А3		37	"	С-314	2			
А3			"	С-315		2		
А3			"	С-316			2	
А3		38	"	С-317	2			
А3			"	С-318		2		
А3			"	С-319			2	
А3		39	"	С-320	4	4	4	
А3		40	"	С-321	1			
А3			"	С-322		1		
А3			"	С-323			1	
А3		41	"	С-324	2	2	2	
				Изделие закладное				
БЧ		42	1.400-15 в.1	МН 112-6	10	10	10	
БЧ		43	То же	МН 136-3	2	2	2	
БЧ		44	"	МН 107-3	2	2	2	
БЧ		45	"	МН 157-6	4	4	4	
БЧ		46	"	МН 801	2	2	2	
А3		48	А-II, III, IV -300-326.86-КЖИ ал.5	МН-6	1	1	1	

Инв. № подл. | Подпись и дата | Взам. инв. №

Привязан

Инв. №

Нач.отд.	Даниленко	
Гл.спец.	Крайнова	
Рук.гр	Коробкин	
Ст.инж.	Нефедов	
Исполн.	Недожогина	
Провер.	Нефедов	
Н.контр.	Крайнова	

А - II, III, IV - 300 - 326.86 - КЖ

Склад материалов в подвале инженерного корпуса

Стадия	Лист	Листов
РП	24	

Фрагмент 4. Спецификация. (начало)

ГОССТРОЙ СССР
ГОСХИМПРОЕКТ
Волжское отделение

СФ 748-01 37

Типовой проект А-II, III, IV-300-326.86
Альбом 2

Спецификация (окончание)

Формат	Зона	Поз.	Обозначение	Наименование	Класс сооружения А-II	А-III	А-IV	Примеч.
				Детали				
				Стержень				
				ГОСТ 5781-82*				
Б4		49	Лист 25	Ф25А-III ℓ=930	86			3,6 кг
Б4			То же	Ф20А-III ℓ=930		86		2,3 кг
Б4			"	Ф16А-III ℓ=650			126	1,0 кг
Б4		50	"	Ф20А-III ℓ=930	20			2,3 кг
Б4			"	Ф16А-III ℓ=930		20		1,5 кг
Б4			"	Ф12А-III ℓ=650			20	0,6 кг
Б4		51		Ф16А-III ℓ=1800	3			2,8 кг
Б4				Ф12А-III ℓ=1600		3	3	1,4 кг
Б4		52	Лист 25	Ф12А-III ℓ=930	10	10		0,8 кг
Б4			То же	Ф12А-III ℓ=650			10	0,6 кг
Б4		53		Ф12А-III	56,6 п.м.	56,6 п.м.	56,6 п.м.	0,9 кг
А2		54	Лист 25	Ф10А-III ℓ=2200	68	68	68	1,4 кг
Б4		55		Ф10А-III ℓ=480	52	52		0,3 кг
Б4				Ф10А-III ℓ=380			52	0,2 кг
А2		56	Лист 25	Ф8А-III ℓ=2060	26	26	26	0,8 кг
А2		57	Лист 25	Ф6А-III ℓ=1400	107	107	107	0,3 кг
Б4		58		Ф6А-I ℓ=630	30	30	30	0,1 кг
Б4		59		Ф6А-I	50,4 п.м.	50,4 п.м.	32,4 п.м.	0,2 кг
Б4		47		Швеллер 16 ГОСТ 8240-72* ℓ=1000 Вст3кп2 ГОСТ 535-79*	1	1	1	14,2 кг
А2		60	Лист 25	Ф12А-III ℓ=1470	24			1,3 кг
А2				Ф10А-III ℓ=1470		24		0,9 кг
А2				Ф8А-III ℓ=1390			34	0,6 кг
				Материалы				
				Бетон М300	47,3	47,3	36,1	м³

Ведомость расхода стали, кг (начало)

Класс сооружения	Изделия арматурные															
	Арматура класса															Всего
	А-I				А-III											
	ГОСТ 5781-82*															
	Ф6	Ф8	Ф12	Итого	Ф6	Ф8	Ф10	Ф12	Ф14	Ф16	Ф18	Ф20	Ф22	Ф25	Итого	
А-II	135,2	16,0	7,5	158,7	198,9	498,3	457,3	711,5		471,7	200,5	667,4	288,8	2421,8	5916,2	6074,9
А-III	142,5	—	7,5	150,0	198,9	498,3	539,7	779,3	167,6	467,8	48,5	1748,4		—	4280,9	4430,9
А-IV	142,5		7,5	150,0	218,8	553,3	683,8	1296,4		496,3	48,5	295,2			3592,3	3742,3

(окончание)

Класс сооружения	Изделия закладные															Общий расход
	Арматура класса						Прокат марки								Всего	
	А-I		А-III				Вст3кп2									
	ГОСТ 5781-82*						ГОСТ 8509-72*		ГОСТ 8240-72*		ГОСТ 19903-74*					
	Ф16		Ф8	Ф12	Ф14	Итого	∠50×5		∠16		б=6	б=8	б=10	Итого		
А-II	1,5		1,4	6,0	12,2	19,6	8,3		14,2		1,8	14,0	73,4	89,2	132,8	6207,7
А-III	1,5		1,4	6,0	12,2	19,6	8,3		14,2		1,8	14,0	73,4	89,2	132,8	4563,7
А-IV	1,5		1,4	6,0	12,2	19,6	8,3		14,2		1,8	14,0	73,4	89,2	132,8	3875,1

Ведомость деталей

Поз.	Эскиз
	А-II, А-III, А-IV
54	1100 — 1100
56	1030 — 1030
57	700 — 700
60	600, d
49, 50, 52	ℓ/2, ℓ/2, d

Класс сооружения	d, мм
А-II, А-III	170
А-IV	120

Инв. № подл. | Подпись и дата | Взам. инв. №

Привязан

Инв. №

Нач.отд.	Даниленко	
Гл.спец.	Крадинова	
Рук.гр	Коробкин	
Ст.инж.	Нефедов	
Исполн.	Мамашук	
Провер.	Нефедов	
Н.контр.	Крадинова	

А - II, III, IV - 300 - 326.86 - КЖ

Склад материалов в подвале инженерного корпуса

Стадия	Лист	Листов
РП	25	

Фрагмент 4. Спецификация. (Окончание)

ГОССТРОЙ СССР
ГОСХИМПРОЕКТ
Волжское отделение

СФ 748-01 38

Типовой проект А-II, III, IV-300-326.86
Альбом 2

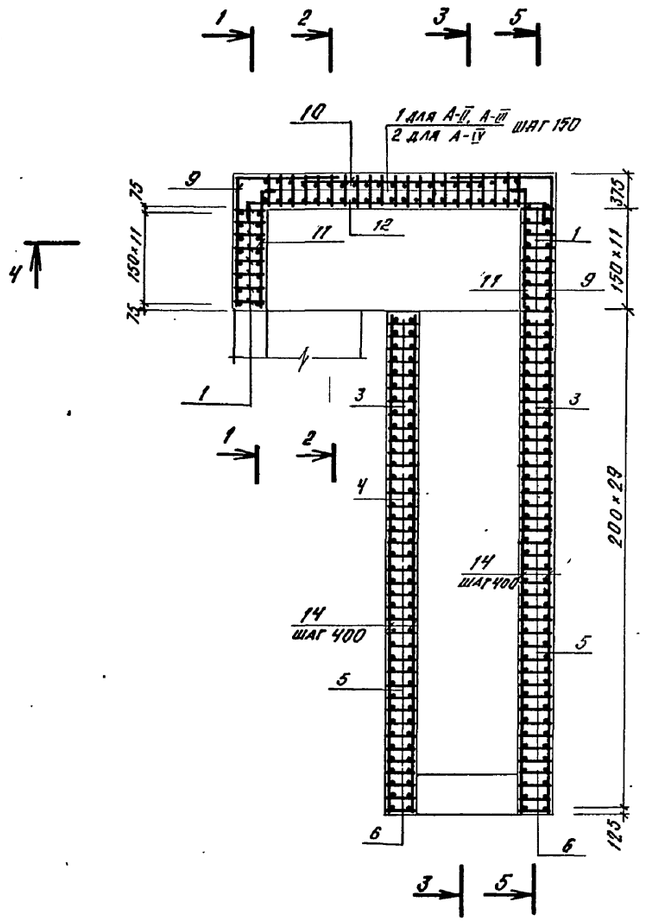

1 - 1

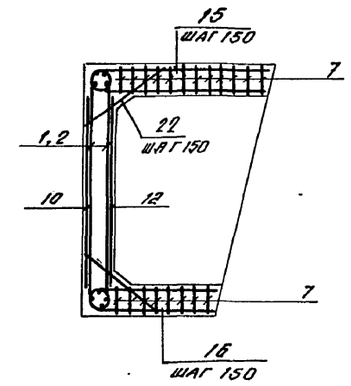

2 - 2

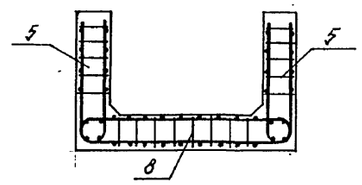

6 - 6

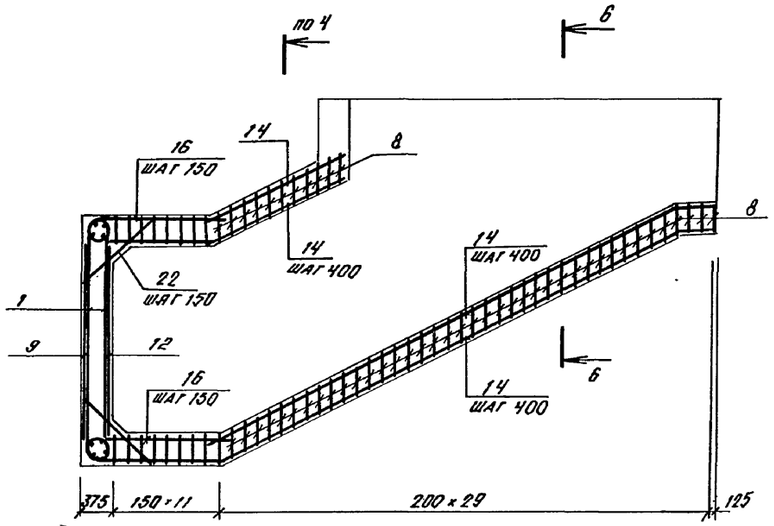

3 - 3

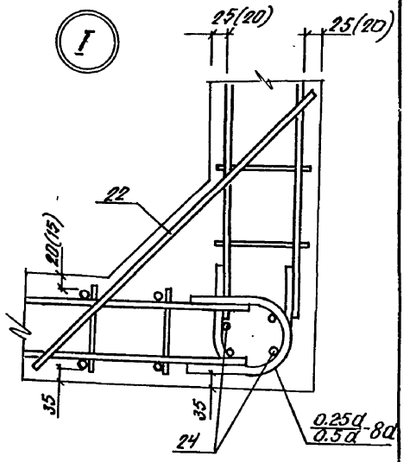

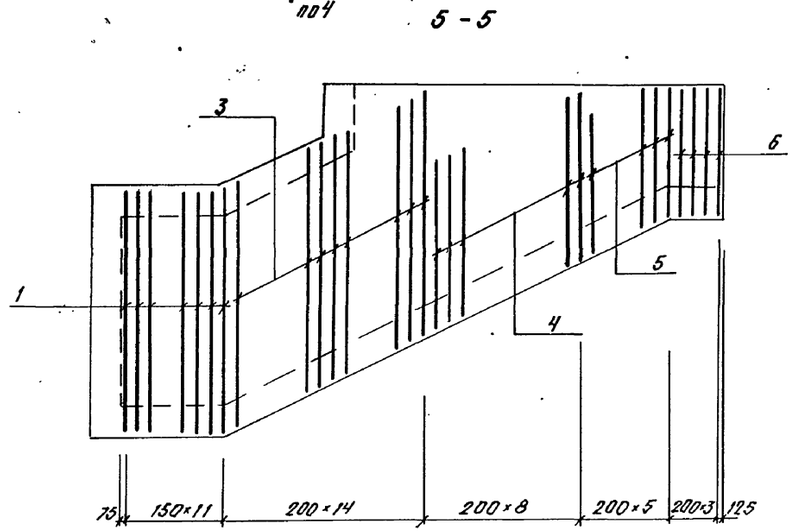

5 - 5

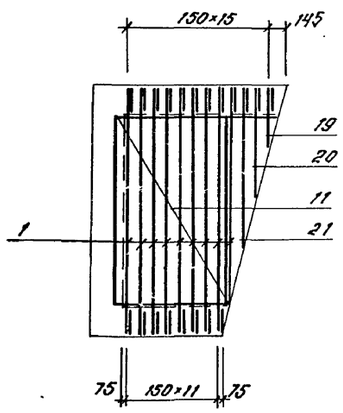

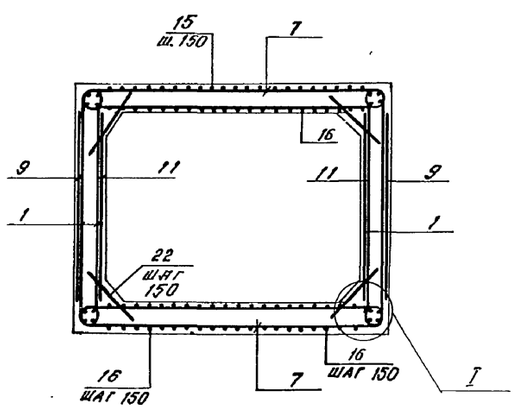

				A - II, III, IV - 300 - 326.86 - КЖ	
Нач.отд.	Даниленко				
Гл.спец.	Крадинова			Склад материалов в подвале инженерного корпуса	Стадия: РП; Лист: 26; Листов:
Рук.гр	Коробкин				
Ст.инж.	Нефедов				
Исполн.	Гейсман			УМ-1 Армирование	ГОССТРОЙ СССР ГОСХИМПРОЕКТ Волжское отделение
Провер.	Нефедов				
Н.контр.	Крадинова				

Привязан

Инв. №

Взам. инв. № | Подпись и дата | Инв. № подл.

СФ 748-01 39

Типовой проект А-II, III, IV-300-326.86
Альбом 2

Формат	Зона	Поз	Обозначение	Наименование	Класс сооружения А-II	А-III	А-IV	Примеч
				Сборочные единицы				
А3		1	А-II, III, IV -300-326.86-КЖ.ИЛ.5	Каркас плоский КР-166	53			
А3			То же	То же КР-161		53		
А3			"	КР-168			24	
А3		2	"	КР-169			27	
А3		3	"	КР-170	28			
А3			"	КР-171		28		
А3			"	КР-172			28	
А3		4	"	КР-173	16	16		
А3			"	КР-174			16	
А3		5	"	КР-176	10	10		
А3			"	КР-177			10	
А3		6	"	КР-179	4	4		
А3			"	КР-180			4	
А3		7	"	КР-182	24			
А3			"	КР-183		24		
А3			"	КР-184			24	
А3		8	"	КР-185	37			
А3			"	КР-186		37		
А3			"	КР-187			37	
А3				Сетка арматурная				
А3		9	А-II, III, IV -300-326.86-КЖ.ИЛ.5	С-325	2			
А3			То же	С-326		2	2	
А3		10	"	С-327	1			
А3			"	С-328		1	1	
А3		11	"	С-329	2			
А3			"	С-330		2	2	
А3		12	"	С-331	1			
А3			"	С-332		1		
А3			"	С-333			1	

Формат	Зона	Поз	Обозначение	Наименование	Класс сооружения А-II	А-III	А-IV	Примеч
				Детали				
				Стержень арматурный ГОСТ 5781-82*				
Б4		14		ф 6 AI	200,0 п.м	200,0 п.м	200,0 п.м	0,2 кг
А2		15		ф 20 A III l=5000	15			12.4 кг
А2				ф 16 A III l=5000		15		7.9 кг
А2				ф 12 A III l=4830			14	4.3 кг
А2		16		ф 20 A III l=3750	44			9.3 кг
А2				ф 16 A III l=3750		44		5.9 кг
А2				ф 12 A III l=3570			44	3.2 кг
А2								
А2		19		ф 25 A III l=1530	1			5.9 кг
А2				ф 20 A III l=1530		1		3.8 кг
А2				ф 16 A III l=1370			1	2.2 кг
А2		20		ф 25 A III l=2600	1			10.1 кг
А2				ф 20 A III l=2600		1		6.4 кг
А2				ф 16 A III l=2450			1	3.9 кг
А2		21		ф 25 A III l=3690	1			14.2 кг
А2				ф 20 A III l=3690		1		9.1 кг
А2				ф 16 A III l=3530			1	5.6 кг
А2		22		ф 20 A III l=1100	138			2.7 кг
А2				ф 16 A III l=1100		138		1.7 кг
А2				ф 12 A III l=1100			134	0.9 кг
Б4		24		ф 12 A III	122,5 п.м.	122,5 п.м.	122,5 п.м	0.9 кг
				Материалы				
				Бетон М300	40,8	40,8	22,6	м³

Спецификация к схеме расположения фрагмента 4

Марка, поз.	Обозначение	Наименование	Класс сооружения А-II	А-III	А-IV	Масса ед., кг	Примеч.
		Блоки					
1	03.005-6	6ВТ II-2,2×2,4	5				
	то же	6ВТ III-2,2×2,4		5			
	"	6ВТ IV-2,2×2,4			5		
2	"	6ВТ II-1,8×2,2 ПВ	3				
	"	6ВТ III-1,8×2,2 ПВ		3			
	"	6ВТ IV-1,8×2,2 ПВ			3		
3	"	6ВТ II-1,8×2,2	3				
	"	6ВТ III-1,8×2,2		3			
	"	6ВТ IV-1,8×2,2			3		
4	03.005-6 в.0 стр 44	Ступень 1,8×2,2	31	31	31		
		Участок монолитный					
	А-II, III, IV -300-326.86 л.26	УМ-1	1	1	1		

Ведомость деталей

Поз	Эскиз
	А-II (III, IV)
22	550, 550
	А-II, А-III
15	2400, 2280, 220
16	1800, 1630, 220
19	600, 600, 210
20	1140, 1140, 210
21	1680, 1680, 210

Поз	Эскиз
	А-III
15	2300, 2180, 130
16	1700, 1530, 140
19	600, 600, 130
20	1140, 1140, 110
21	1680, 1680, 130

Ведомость расхода стали, кг

Класс сооружения	Изделия арматурные: Арматура класса AI	Арматура класса A III (ГОСТ 5781-82*) ф6	ф6	ф8	ф12	ф14	ф16	ф20	ф25			Итого	Всего
А-II	74,9		2,8	273,2	108,8	488,4	488,6	1478,4	2032,0			4880,2	4955,1
А-III	74,9		2,8	273,2	468,6		1102,3	1793,5				3641,4	3716,3
А-IV	74,9		218,1	52,5	983,6		1121,7					2375,9	2450,8

Привязан

Инв. №

Нач.отд.	Даниленко		
Гл.спец.	Крадинова		
Рук.гр	Коробкин		
Ст.инж.	Нефедов		
Исполн.	Гейсман		
Провер.	Нефедов		
Н.контр.	Крадинова		

А - II, III, IV - 300 - 326.86 - КЖ

Склад материалов в подвале инженерного корпуса

Стадия	Лист	Листов
РП	27	

УМ-1
Спецификация

ГОССТРОЙ СССР
ГОСХИМПРОЕКТ
Волжское отделение

СФ 748-01 40

Взам. инв. № | Подпись и дата | Инв. № подл.

Типовой проект А-II, III, IV-300-326.86 Альбом 2

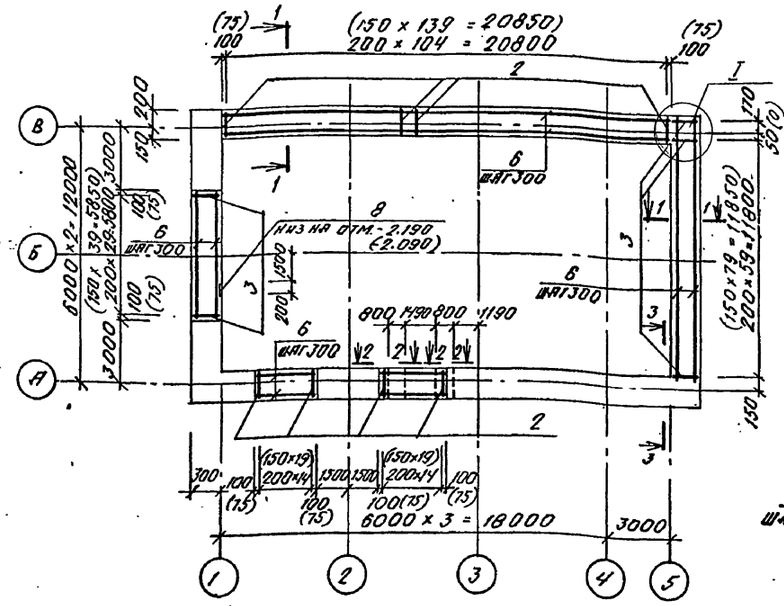

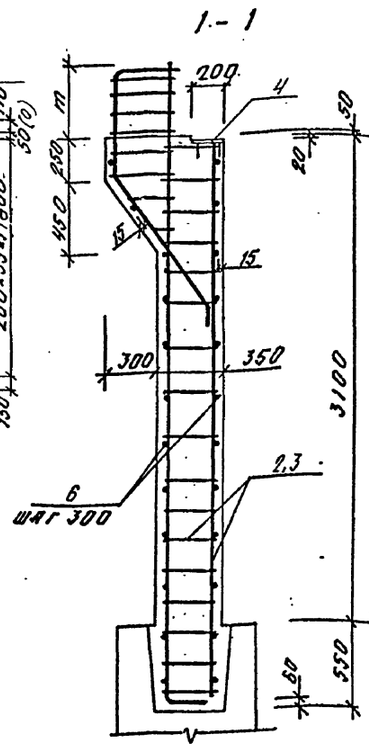

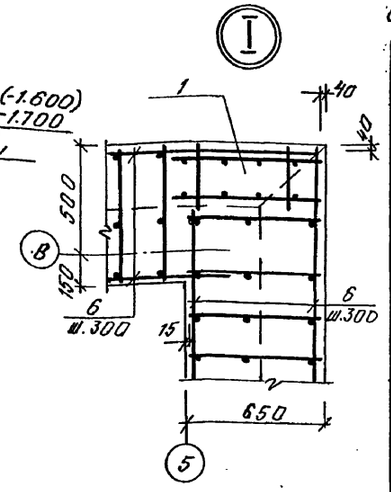

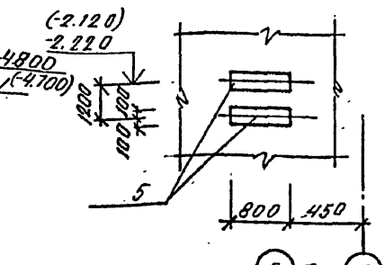

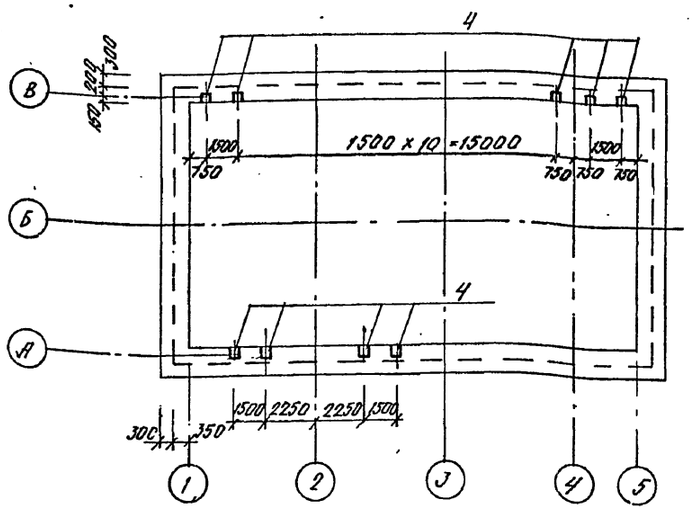

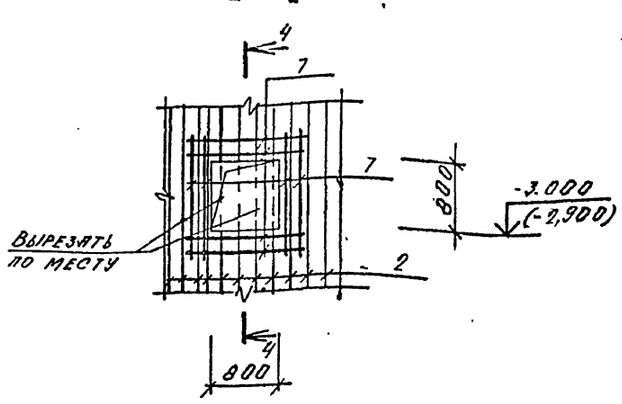

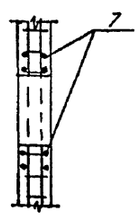

Спецификация к схеме армирования монолитных стен

Формат	Зона	Поз.	Обозначение	Наименование	А-II	А-III	А-IV	Примеч.
				Сборочные единицы				
		1	У-01-01/80 в.5	Каркас пространственный КП99		1	1	
		2	У-01-01/80 в.2	Каркас плоский КР1	135			
			То же	КР8		180		
			"	КР4			180	
		3	"	КР3	91			
			"	КР6		121		
			"	КР5			121	
		4	1.400-6/76	Изделие закладное МН-1	18	18	18	1.4 кг
		5	1.400-15	МН129-1	1.6 п.м	1.6 п.м	1.6 п.м	10.6 кг
		8	То же	МН136-2	1	1	1	7.0 кг
				Детали				
				Стержень арматурн. ГОСТ 5781-82				
		6		ф10 AI	1084.0 п.м.	1084.0 п.м.	1084.0 п.м.	0.6 кг
		7		ф12 AIII L=1500	32	32	32	1.3 кг
				Материалы				
				Бетон М 300	64.7	64.7	64.7	м³

Класс сооруж.	m, мм
А-II	410
А-III	310
А-IV	290

Ведомость расхода стали на монолитные стены, кг

Класс сооружения	Изделия арматурные													Изделия закладные					Общий расход
	Арматура класса													Арматура класса		Прокат марки			
	AI			AIII										AIII		Вст3кп2			
	ГОСТ 5781-82*													ГОСТ 5781-82*		ГОСТ 19903-74*			
	ф8	ф10	Итого	ф6	ф8	ф12	ф14	ф16	ф18	ф20	ф22	ф25	Итого	Всего	ф8	ф14	б=6	б=10	Всего	
А-II	2.8	650.4	653.2		820.4	758.1	7.3			471.4	870.8	3740.4	6668.4	7321.6	3.7	3.1	38.4	3.9	49.1	7370.7
А-III	2.8	650.4	653.2	571.9		995.8	7.3		687.6	2416.3	1519.8		6198.7	6851.9	3.7	3.1	38.4	3.9	49.1	6901.0
А-IV	2.8	650.4	653.2	571.9		995.8	7.3	2035.9	978.8				4589.7	5242.9	3.7	3.1	38.4	3.9	49.1	5292.0

1. Размеры и отметки в скобках даны для классов А-III, А-IV.

Привязан

Инв. №

Нач.отд.	Даниленко	
Гл.спец.	Крайнова	
Рук.гр	Коробкин	
Ст.инж.	Нефедов	
Исполн.	Мамлаюк	
Провер.	Шеглова	
Н.контр.	Крайнова	

А - II, III, IV - 300 - 326.86 - КЖ

Склад материалов в подвале инженерного корпуса

Стадия	Лист	Листов
РП	28	

Схема армирования монолитных стен

ГОССТРОЙ СССР ГОСХИМПРОЕКТ Волжское отделение

СФ 748-01 41

Типовой проект А-II, III, IV-300-326.86
Альбом 2

Монолитная балка БМ1

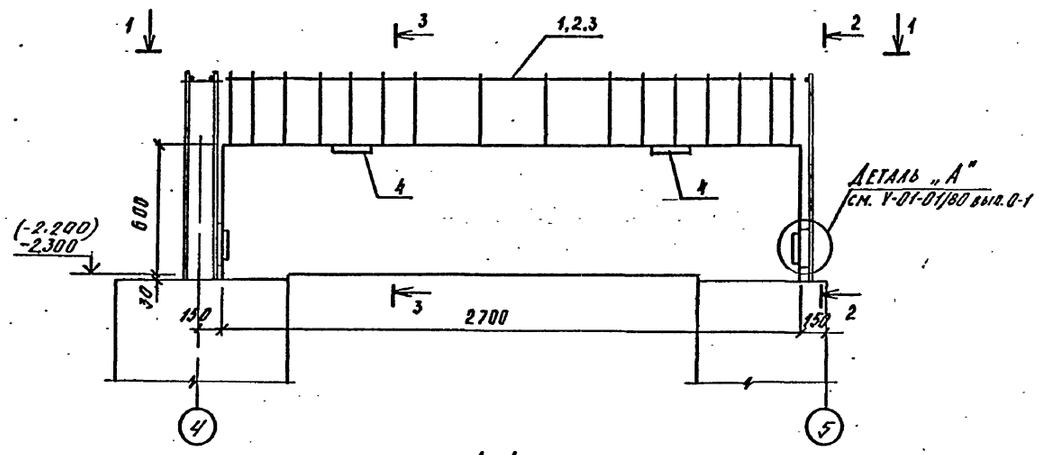

1 - 1

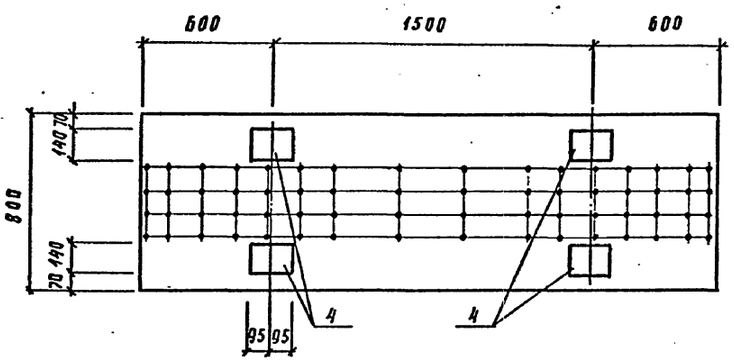

2 - 2

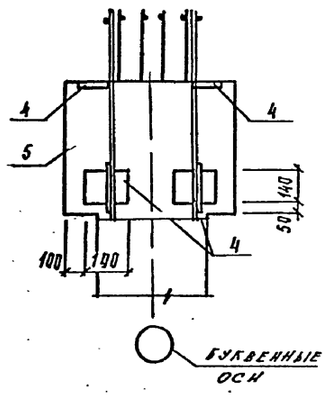

3 - 3

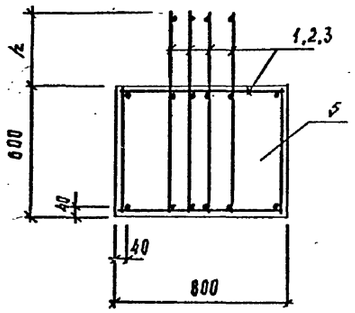

Спецификация к балке БМ-1

Формат	Зона	Поз.	Обозначение	Наименование	Класс сооружения А II	А III	А IV	Примеч.
				Сборочные единицы				
А3		1	А-II, III, IV-300-326.86 Альбом 5	Каркас пространственный КП-201	1			
А3		2	То же	— " — КП-202		1		
А3		3	"	— " — КП-203			1	
А4		4	1.400 - 6/76.1	Закладная деталь М4-1	8	8	8	
				Материалы				
		5		Бетон М 300	1,3	1,3	1,3	м³

1. Отметки в скобках даны для классов А-III, А-IV

Класс сооруж.	h, мм
А-II	440
А-III	340
А-IV	280

Ведомость расхода стали на элемент, кг

Класс сооружения	Изделия арматурные: Арматура класса А I, ГОСТ 5781-82* ф6	ф8	ф12	ф14	Итого	А III, ГОСТ 5781-82* ф8	ф12	ф14	ф18	ф22	ф25	Итого	Всего	Изделия закладные: Арматура класса А III, ГОСТ 5781-82* ф8		Прокат марки Вст3кп2, ГОСТ 103-76* -δ=6		Всего	Общий расход
А II	-	4,2	8,2	25,6	38,0		16,0	76,8			61,8	154,6	192,6	0,8		10,4		11,2	203,8
А III	2,4		27,4		29,8		67,2			48,0		115,2	145,0	0,8		10,4		11,2	156,2
А IV	2,4		27,4		29,8	23,1			31,8			54,9	84,7	0,8		10,4		11,2	95,9

						А - II, III, IV - 300 - 326.86 - КЖ	
				Нач. отд.	Даниленко		
Привязан				Гл. спец.	Крадинова		
				Рук. гр.	Коробкин	Склад материалов в подвале инженерного корпуса	Стадия: РП; Лист: 29; Листов:
				Ст. инж.	Нефедов		
				Исполн.	Костинникова	Монолитная балка БМ-1	ГОССТРОЙ СССР ГОСХИМПРОЕКТ Волжское отделение
Инв.№				Провер.	Кондратьева		
				Н. контр.	Крадинова		

Взам. инв. № | Подпись и дата | Инв. № подл.

СФ 748-01 42

Типовой проект А-II, III, IV-300-326.86
Альбом 2

Схема расположения плит перекрытия шахты лифта /Схема 1/

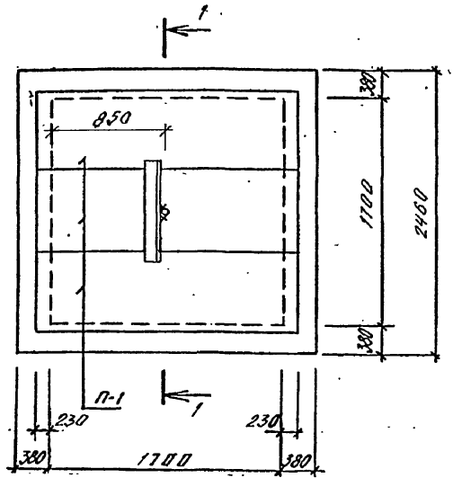

Схема расположения монорельса /Схема 2/

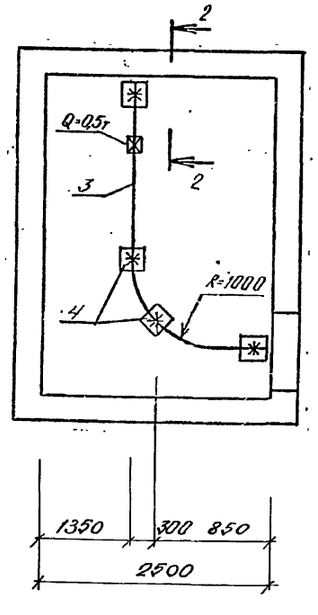

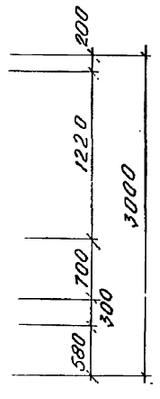

1 - 1

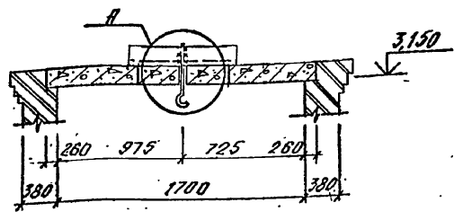

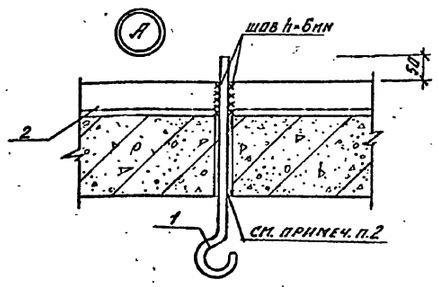

Схема расположения монорельса ДЭС (схема 3)

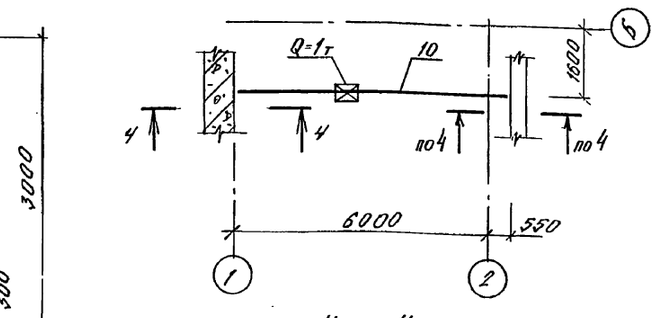

4 - 4

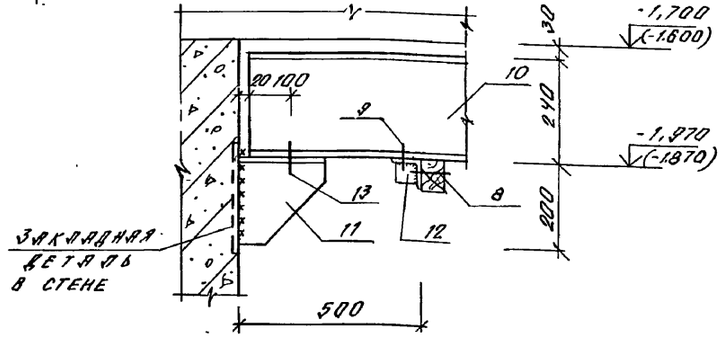

2 - 2

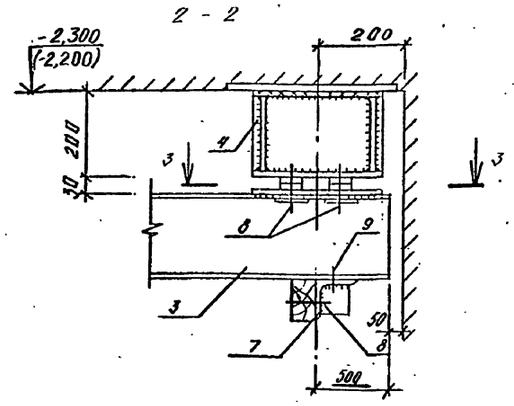

3 - 3

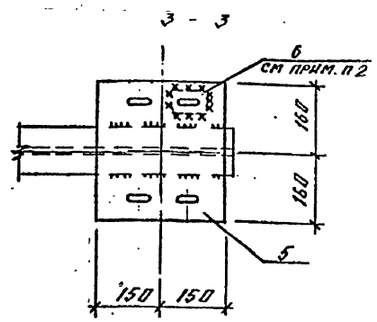

Спецификация к схемам расположения плит перекрытия шахты лифта и монорельсов

Марка, поз.	Обозначение	Наименование	Кол.	Масса ед.кг	Примечание
		Схема 1			
П-1	3.006.1-2/82 в.1-2	Плита П18д-5	3	600	
1	АII,III,IV-300-326.86 лл.5	МС-3	1		
2		Уголок Б-15×6 ГОСТ 8509-72* / Ст3кп2 ГОСТ 14637-79			
		ℓ=1000	1	6,9	
		Схема 2			
3		Двутавр 18 ГОСТ 8239-72* / Ст3 ГОСТ 5-1 ТУ 14-1-3023-80	1	73,3	ℓ=4610
4	АII,III,IV-300-326.86 лл.5	МС-6	4		
5	То же	То же МС-7	4		
6	"	" МС-5	16		
7	"	" МС-8	2		
8		Болт М12×90.58 ГОСТ 7798-70*	20		
9		Болт М12×30.58 ГОСТ 7798-70*	4		
		Схема 3			
10		Двутавр 24М ГОСТ 19425-74* / Ст3 ГОСТ 380-71*	1	242,0	ℓ=
11	АII,III,IV-300-326.86 лл.5	МС-4	2		
12	То же	То же МС-9	2		
8		Болт М12×90.58 ГОСТ 7798-70	4		
9		Болт М12×30.58 ГОСТ 7798-70	4		
13		Болт М12×50.58 ГОСТ 7798-70	4		

1. Отверстие для крюка ф30 мм просверлить по месту
2. Поз.6,11 после установки обварить по периметру швом h=6мм
3. Отметки в скобках даны для классов А-III, А-IV

Привязан

Инв.№

Нач.отд.	Даниленко		
Гл.спец.	Крайнова		
Рук.гр.	Коробкин		
Ст.инж.	Нефедов		
Исполн.	Малашук		
Провер.	Щеглова		
Н.контр.	Крайнова		

А - II, III, IV - 300 - 326.86 - КЖ

Склад материалов в подвале инженерного корпуса

Стадия	Лист	Листов
РП	30	

Схемы расположения плит перекрытия шахты лифта и монорельсов.

ГОССТРОЙ СССР
ГОСХИМПРОЕКТ
Волжское отделение

СФ 748-01 43

Инв.№ подл. | Подпись и дата | Взам.инв.№

Типовой проект А-II, III, IV-300-326.86
Альбом 2

Схема расположения элементов входа №2

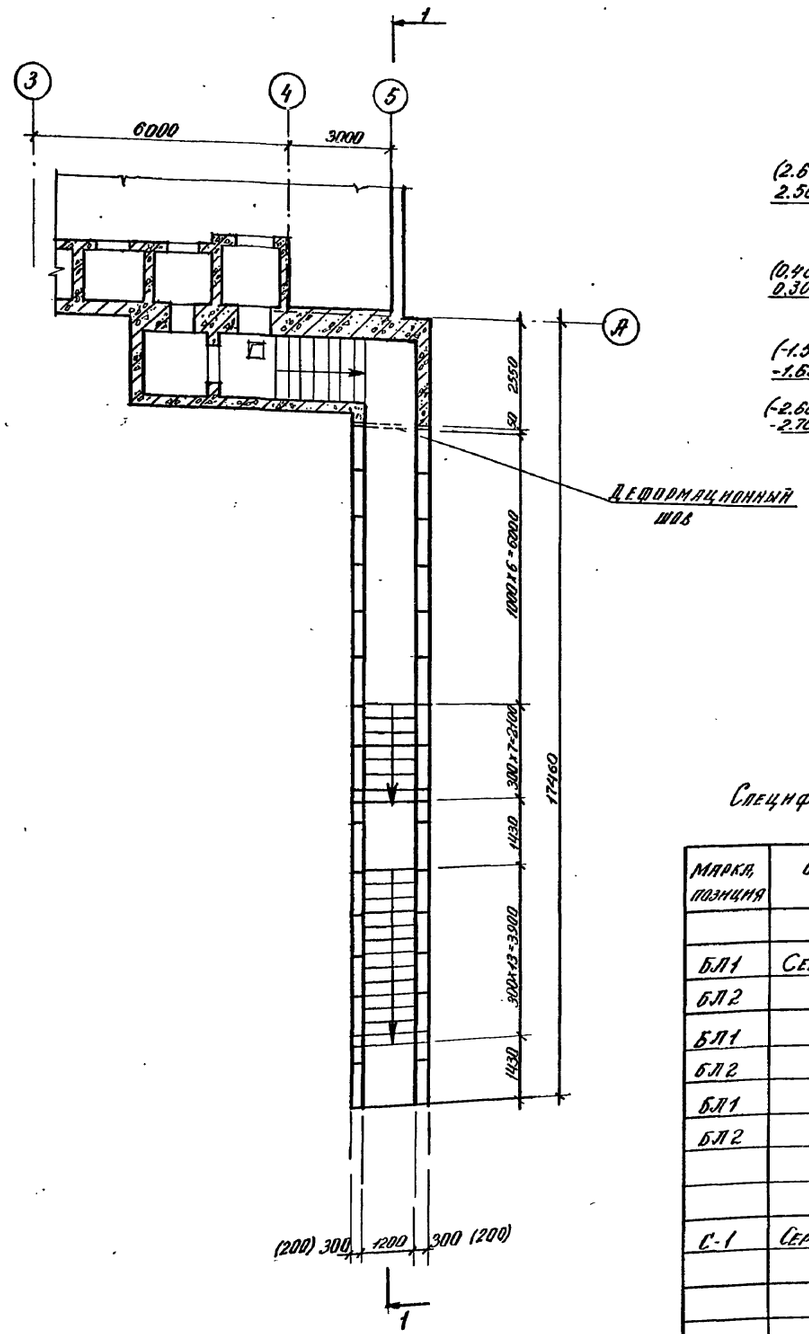

1-1

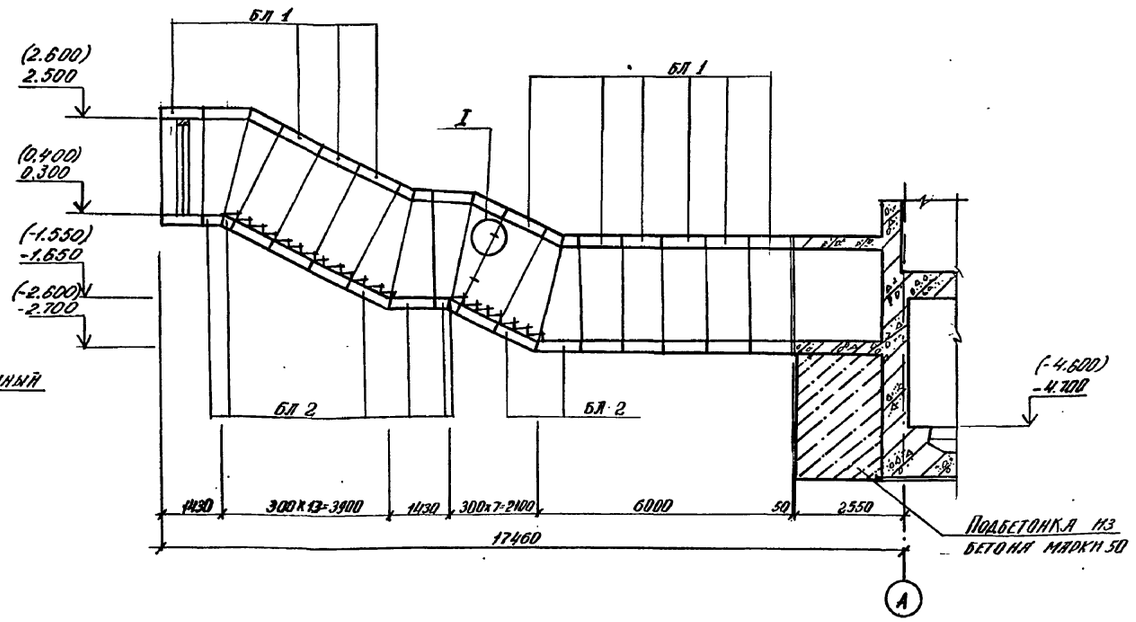

Спецификация к схеме расположения элементов входа № 2

Марка, позиция	Обозначение	Наименование	Класс сооруж.			Масса ед. кг.	Примечание
			II	III	IV		
		Блоки					
БЛ1	Серия 03.005-6 в.2	БВТ-II-1.2х2.2[а]	10			6400	
БЛ2	То же	БВТ-II-1.2х2.2ПВ[а]	8			4200	
БЛ1	"	БВТ-III-1.2х2.2[а]		10		6400	
БЛ2	"	БВТ-III-1.2х2.2ПВ[а]		8		4200	
БЛ1	"	БВТ-IV-1.2х2.2[а]			10	4200	
БЛ2	"	БВТ-IV-1.2х2.2ПВ[а]			8	2600	
С-1	Серия 03.005-6 в.0 стр 44	Ступени 1,2х2,2	20	20	20		
		Деталь соединительная					
		Лист 6-6.0 ГОСТ 103-76* ВСт3 кп2 ГОСТ 535-79* 60х100	68	68	68	0.28	

1. Ступени монтировать на слое свежеуложенного цементного раствора М100, толщиной 20мм.
2. Зазоры между ступенями и бутами заделать бетоном М200. Расход бетона на заделку – 0.2м3.
3. Узел I замаркирован по серии 03.005-6 в.0.
4. Размеры в скобках даны для сооружения класса А-IV.
5. Отметки в скобках даны для сооружений класса АIII, АII.

Привязан

Инв. №

Нач.отд.	Данилейко	
Гл.спец.	Колганова	
Рук.гр	Коробкин	
Ст.инж.	Нефедов	
Исполн.	Лысова	
Провер.	Россиева	
Н.контр.	Колганова	

А - II, III, IV - 300 - 326.86 - КЖ

Склад материалов в подвале инженерного корпуса

Стадия	Лист	Листов
РП	31	

Схема расположения элементов входа № 2

ГОССТРОЙ СССР
ГОСХИМПРОЕКТ
Волжское отделение

сф 748-01 44

Инв. № подл. | Подпись и дата | Взам. инв. № | Рук. гр. АР. | Кватошина | Гип | Составил

Типовой проект А-II, III, IV-300-326.86
Альбом 2

СХЕМА РАСПОЛОЖЕНИЯ ФЕКАЛЬНОГО РЕЗЕРВУАРА

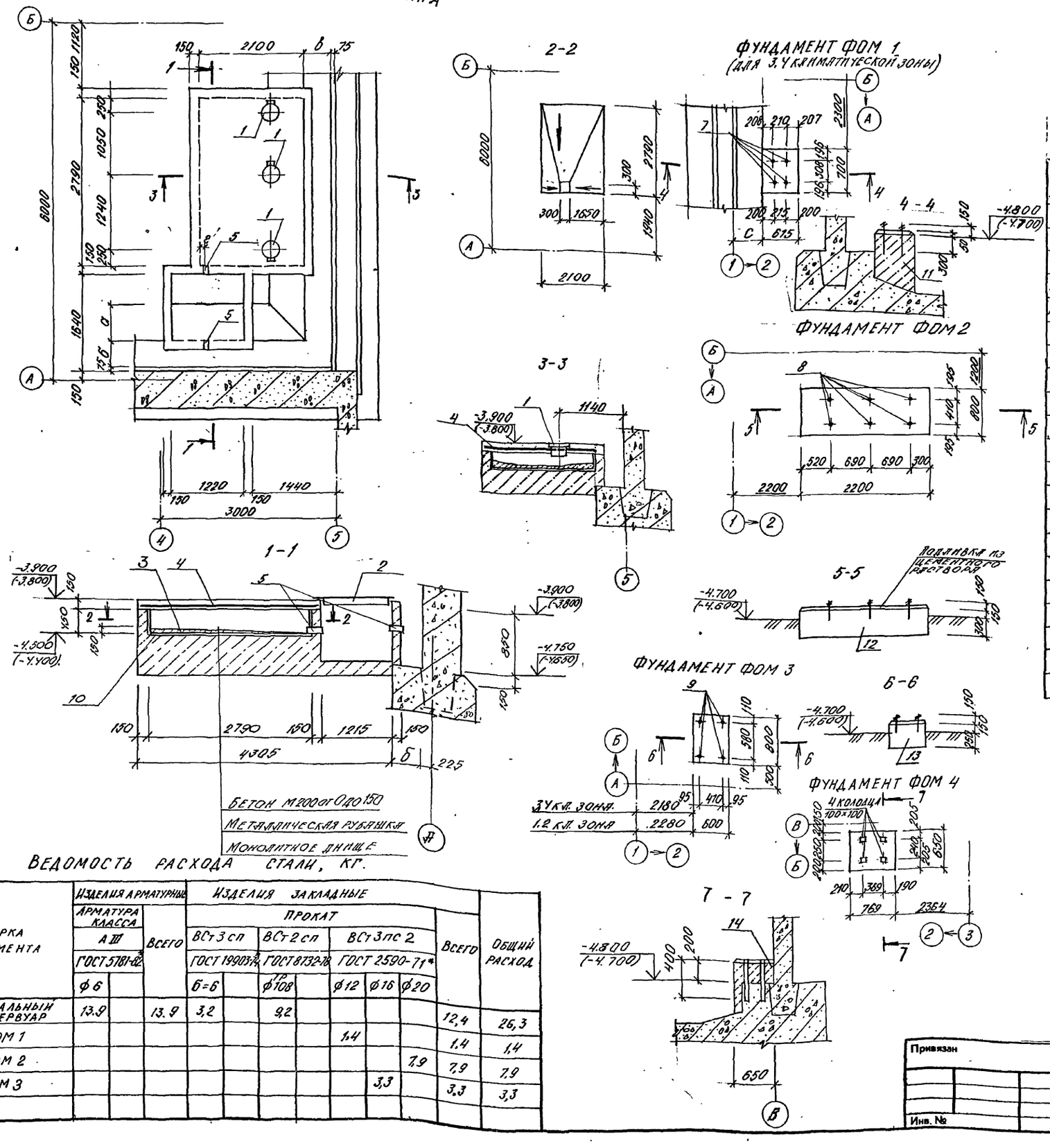

СПЕЦИФИКАЦИЯ К СХЕМЕ РАСПОЛОЖЕНИЯ ФЕКАЛЬНОГО РЕЗЕРВУАРА

Марка, поз.	Обозначение	Наименование	Кол.	Масса, кг	Примеч.
1	0-900-01 Ал. II	Крышка - лючок	3	19,5	
2	А-II, III, IV-300-326.86-КЖИ Ал.5	Щит металлический.. ЩМ-1	1	64,2	
3	ТО ЖЕ	Металлическая рубашка Мр-1	1	439,2	

СПЕЦИФИКАЦИЯ ФЕКАЛЬНОГО РЕЗЕРВУАРА И ФУНДАМЕНТА ПОД ОБОРУДОВАНИЕ

Формат	Зона	Позиц.	Обозначение	Наименование	А-II	А-III	А-IV	Примеч.
				Фекальный резервуар				
				Сборочные единицы				
				ГОСТ 8478-81				
А4		4		Сетка С $\frac{6АIII-200}{6АIII-200}$ 2000×3070 $\frac{100}{75}$	1	1	1	
А4		5	03.005-5 вып2, ал. 5	КПК5 $Д_1$=108 l=150	2	2	2	
				ФОМ 1				3,4 клим зоны
				Сборочные единицы				
		7		Болт 1.1 М12×300 ВСт3пс2 $\frac{ГОСТ}{24379.1-80}$	4	4	4	
				ФОМ 2				
				Сборочные единицы				
		8		Болт 1.1 М20×400 ВСт3пс2 $\frac{ГОСТ}{24379.1-80}$	6	6	6	
				ФОМ 3				
				Сборочные единицы				
		9		Болт 1.1 М16×400 ВСт3пс2 $\frac{ГОСТ}{24379.1-80}$	4	4	4	
				Материал: Бетон М200				
		10		Фекальный резервуар	5,4	5,4	5,5	м³
		11		ФОМ 1	0,3	0,3	0,36	м³
		12		ФОМ 2	0,8	0,8	0,8	м³
		13		ФОМ 3	0,2	0,2	0,2	м³
		14		ФОМ 4	0,13	0,13	0,15	м³

Класс сооружения	Размеры, мм				
	с	а	б	в	г
А-II	525	600	450	450	425
А-III	475	600	400	400	375
А-IV	425	400	350	350	325

1. Металлическую рубашку использовать как опалубку.
2. Крышку-лючок и закладные детали установить до бетонирования резервуара.
3. Отметки в скобках даны для классов А-III, А-IV.

ВЕДОМОСТЬ РАСХОДА СТАЛИ, КГ.

Марка элемента	Изделия арматурные: Арматура класса А III, ГОСТ 5781-82* ф6		Всего	Изделия закладные: Прокат ВСт3сп, ГОСТ 19903-74 б=6		ВСт2сп, ГОСТ 8732-78 ф108		ВСт3пс2, ГОСТ 2590-71* ф12	ф16	ф20	Всего	Общий расход
Фекальный резервуар	13.9		13.9	3,2		9,2					12,4	26,3
ФОМ 1								1,4			1,4	1,4
ФОМ 2										7,9	7,9	7,9
ФОМ 3									3,3		3,3	3,3

Рук. гр. ВК — Рук. гр. ОВ — Авланская — Ланченко

Взам. инв. № — Подпись и дата — Инв. № подл.

Привязан

Инв. №

Нач.отд.	Даниленко	
Гл.спец.	Крадинова	
Рук.гр	Коробкин	
Ст.инж.	Коншина	
Исполн.	Симонова	
Провер.	Щеглова	
Н.контр.	Крадинова	

А - II, III, IV - 300 - 326.86 - КЖ

Склад материалов в подвале инженерного корпуса

Стадия	Лист	Листов
РП	32	

Схема расположения фекального резервуара. Фундаменты ФОМ 1, ФОМ 2, ФОМ 3, ФОМ 4.

ГОССТРОЙ СССР ГОСХИМПРОЕКТ Волжское отделение

Типовой проект А-II, III, IV-300-326.86
Альбом 2

Деталь установки двери

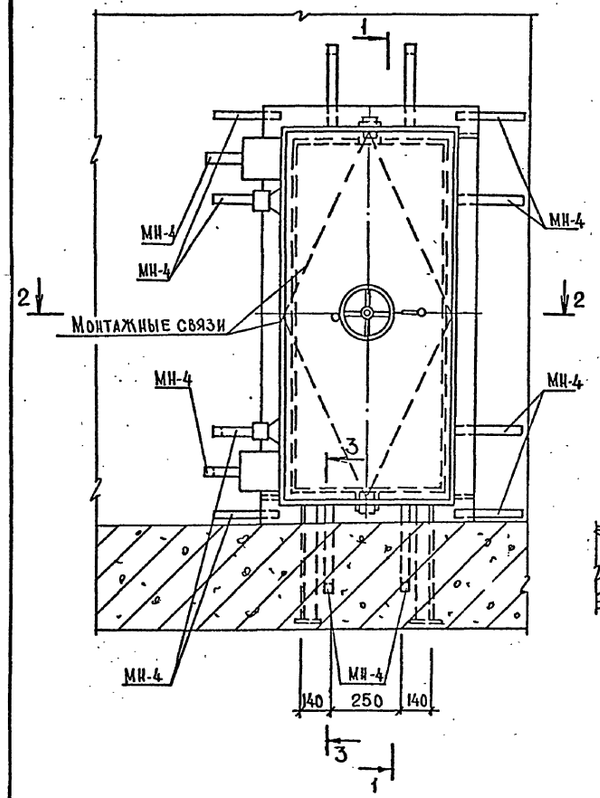

1-1

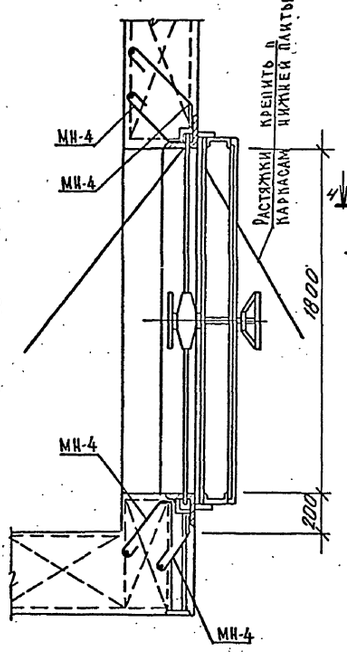

Деталь установки ставней

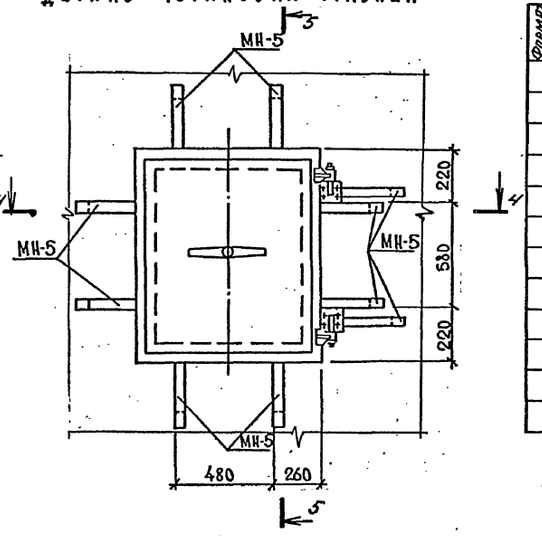

4-4
для одинарных ставней

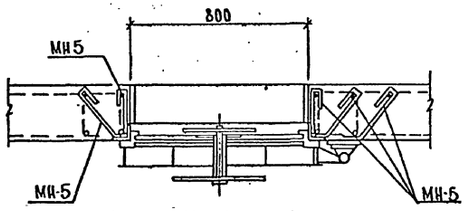

4-4
для двойных ставней

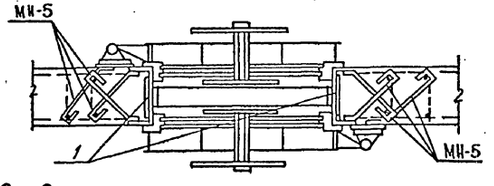

5-5
для одинарных ставней

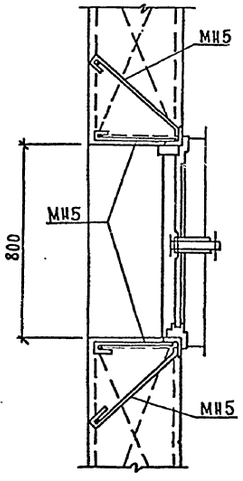

5-5
для двойных ставней

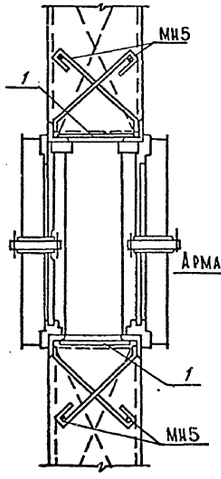

3-3

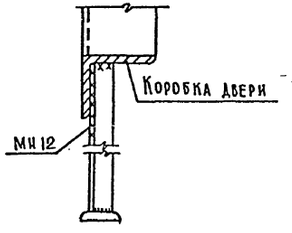

2-2

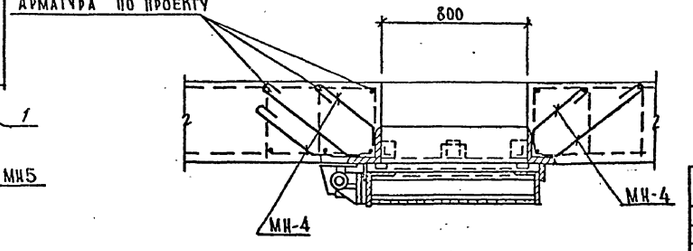

Спецификация к деталям установки

Формат	Зона	Поз	Обозначение	Наименование	Кол.	Примеч.
				Установка двери		
				Сборочные единицы		
			А-II, III, IV-300-326.86-КЖИ ал.5	Изделие закладное МН-4	26	
			то же	МН-12	2	
				Установка ставней		
				для одинарных		
				Сборочные единицы		
			А-II, III, IV-300-326.86-КЖИ ал.5	Изделие закладное МН-5	18	
				для двойных		
				Сборочные единицы		
			А-II, III, IV-300-326.86-КЖИ ал.5	Изделие закладное МН-5	18	
		1		Полоса Б-5×50 ГОСТ 103-76* / Вст3 пс6 ГОСТ 535-79* В-160	8	0,3 кг

Ведомость расхода стали на детали установки, кг

Марка элемента	Изделия закладные					
	Прокат марки					Всего
	Вст3 кп2		Вст3 пс6			
	ГОСТ 8509-72*		ГОСТ 103-76*			
	∠63×5		б=12	б=5	Итого	
Установка дверей	10,2		1,2	46,8	48,0	58,2
Одиночных ставней				21,6	21,6	21,6
Двойных ставней				24,0	24,0	24,0

1. Закладные детали МН-4, МН-5 загнуть за арматуру и обрезать по месту.

Нач. отд.	Даниленко		
Гл. спец.	Крадинова		
Рук. гр.	Коробкин		
Ст. инж.	Нефедов		
Исполн.	Коншина		
Провер.	Кондратьева		
Н. контр.	Крадинова		

Привязан

Инв. №

А - II, III, IV - 300 - 326.86 - КЖ

Бытовые и складские помещения в подвале инженерного корпуса

Стадия	Лист	Листов
РП	33	

Детали установки дверей ДУI-8, ДУIII-5 и ставней.

ГОССТРОЙ СССР
ГОСХИМПРОЕКТ
Волжское отделение

СФ 748-01 46

Инв. № подл. | Подпись и дата | Взам. инв. №

Альбом 2

Типовой проект А-II, III, IV-300-326.86 КЖ

Схема расположения стоек павильона входа N1

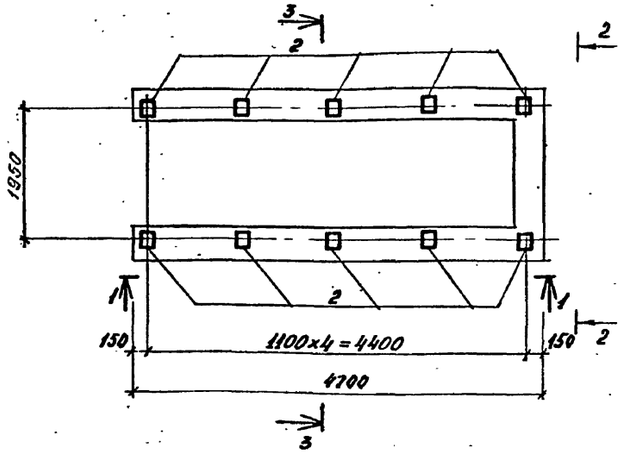

2-2

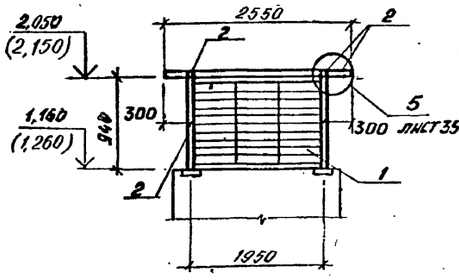

3-3

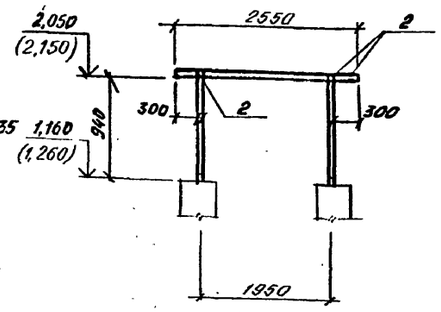

Спецификация к схеме расположения элементов павильона входа N1

Марка, поз.	Обозначение	Наименование	Кол.	Масса ед. кг	Примечание
1.	А-II, III, IV -300-326.86-КЖ.вп5	Жалюзийная решетка Р-1	1		
2.		Тр. 120×80×3 ТУ36-2287-80	п.м. 42,2	9,21	
3		Ст. угловая равнобокая гнутая L 25×1,5 ГОСТ 19771-74*	п.м. 62,7	0,56	
		Материалы			
		Сталь кровельная лист Б 0,63×710×1420 ГОСТ 19903-76 / СТК-1 ГОСТ 19775-72*	16	4,7	
	ГОСТ 738077	Стекло витринное неполированное 2950×2200 δ=6,5мм	4		
		Резина НО-68 профилированная ТУМХП 1166-58	п.м. 32,0		
		Древесина хвойных пород ГОСТ 24454-80Е	м³ 0,30		
	ГОСТ 18124-75	Листы асбестоцементные плоские прессованные ЛП-П-2,0×1,2-8	4		
	ГОСТ 1145-80	Шурупы с потайной головкой 163×20.09.1	200	0,703кг вес 1000 шт.	

Схема расположения балок перекрытия павильона входа N.1

1-1

4-4

5-5

1. При изготовлении и монтаже стальных конструкций руководствоваться требованиями СНИП III-18-75.
2. Сварку производить электродами Э-42 по ГОСТ 9467-75.
3. Поверхность всех видимых швов должна быть тщательно зачищена (заподлицо с профилем)
4. Все винты оцинковать
5. Стационарные профили из L 25×1,5 крепить электрозаклепками через 300 мм. Диаметр отверстий под электрозаклепки - 8мм. Съемные профили для установки стекла (18×1,5) крепить винтами М4×12.
6. Все металлические конструкции огрунтовать грунтом ГФ021 (2 слоя) и окрасить эмалью ПФ1126 (2 слоя).
7. Данный лист читать совместно с листом 35.
8. Все металлические конструкции изготовить из стали Вст3кп2-1 по ТУ 14-1-3023-80.

Привязан

Инв. №

Нач. отд.	Даниленко	
Гл. спец.	Крадинова	
Рук. гр.	Коробкин	
Ст. инж.	Нефедов	
Исполн.	Костинникова	
Провер.	Конышина	
Н. контр.	Крадинова	

А - II, III, IV - 300 - 326.86 - КЖ

Склад материалов в подвале инженерного корпуса

Стадия	Лист	Листов
РП	34	

Павильон входа N1

ГОССТРОЙ СССР
ГОСХИМПРОЕКТ
Волжское отделение

сф 748-01 47

Инв. № подл. | Подпись и дата | Взам. инв. № | Гл. спец. | Рук. гр. | Ст. инж. | Исполн. | Провер. | Н. контр.

2

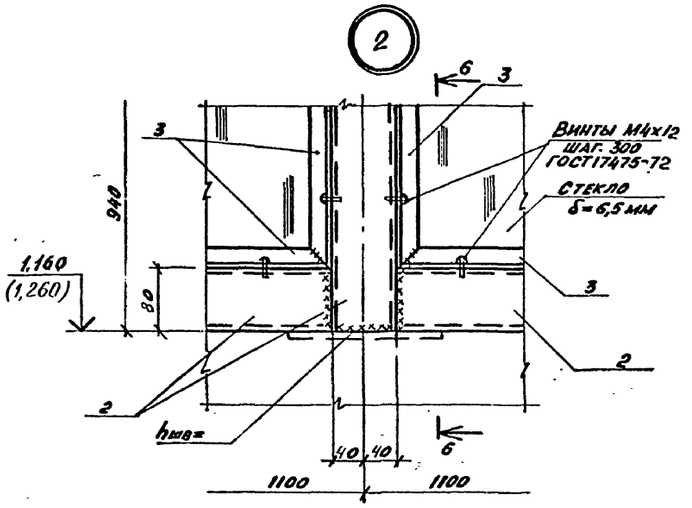

6–6

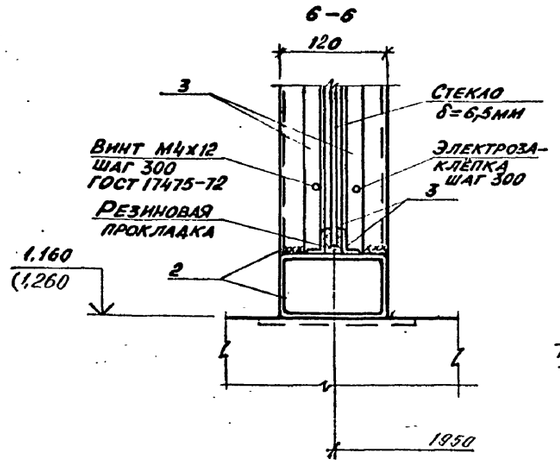

5

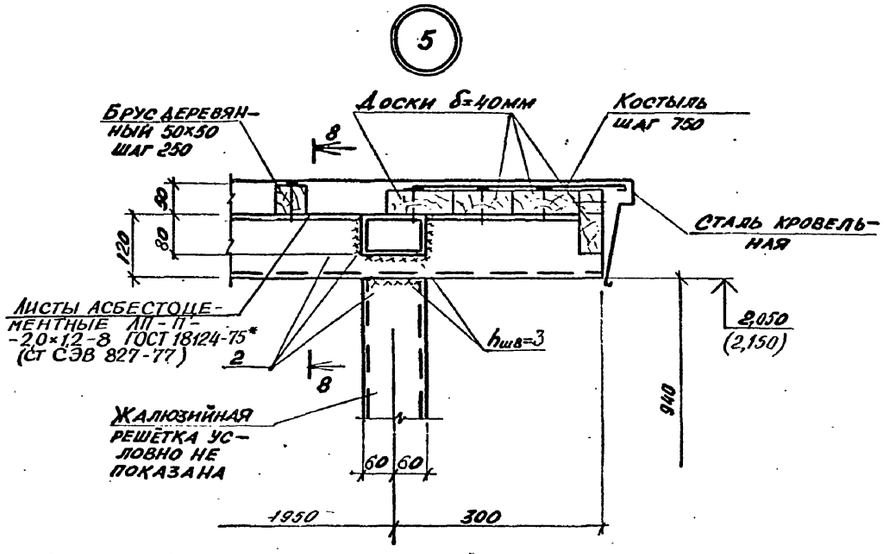

3

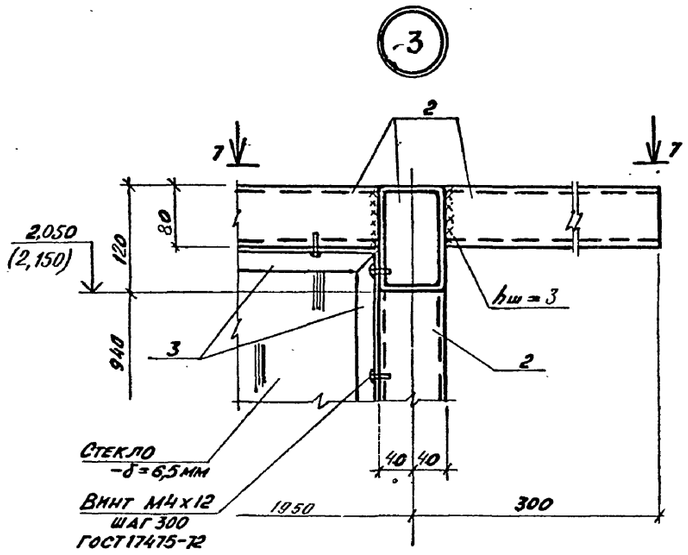

4

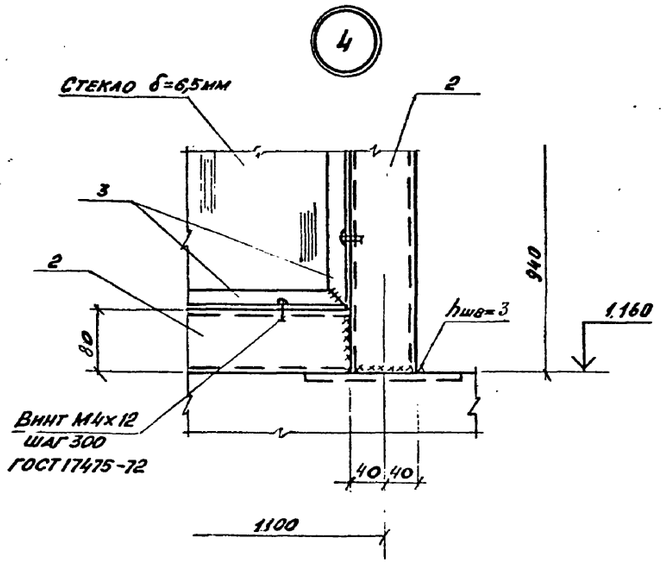

7–7

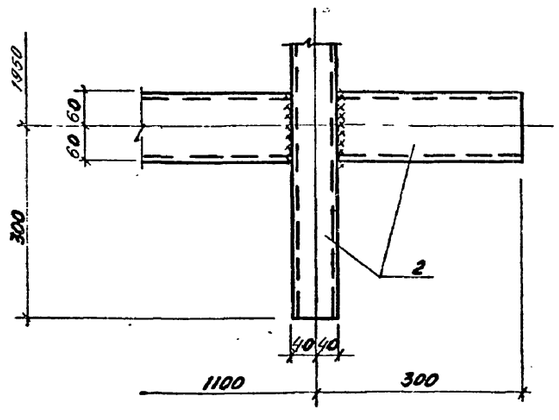

8–8

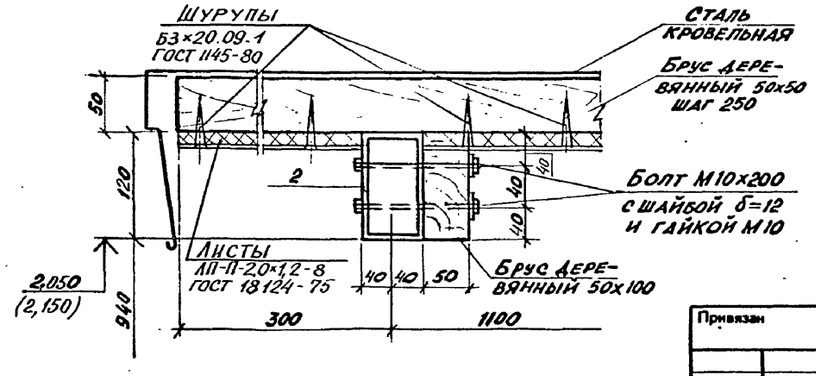

Нач.отд.	Даниленко		
Гл.спец.	Крадинова		
Рук.гр.	Коробкин		
Ст.инж.	Нефедов		
Исполн.	Костинникова		
Провер.	Конюхина		
Н.контр.	Крадинова		

Привязан

Инв.№

А - II, III, IV - 300 - 326.86 - КЖ

Склад материалов в подвале инженерного корпуса

Стадия	Лист	Листов
РП	35	

Павильон входа N1
Узлы.

ГОССТРОЙ СССР
ГОСХИМПРОЕКТ
Волжское отделение

СФ 748-01 48

Инв.№ подл. | Подпись и дата | Взам. инв.№ | Рук. гр. "А" | Хачышева

Копирование

Типовой проект А-II, III, IV-300-326.86
Альбом

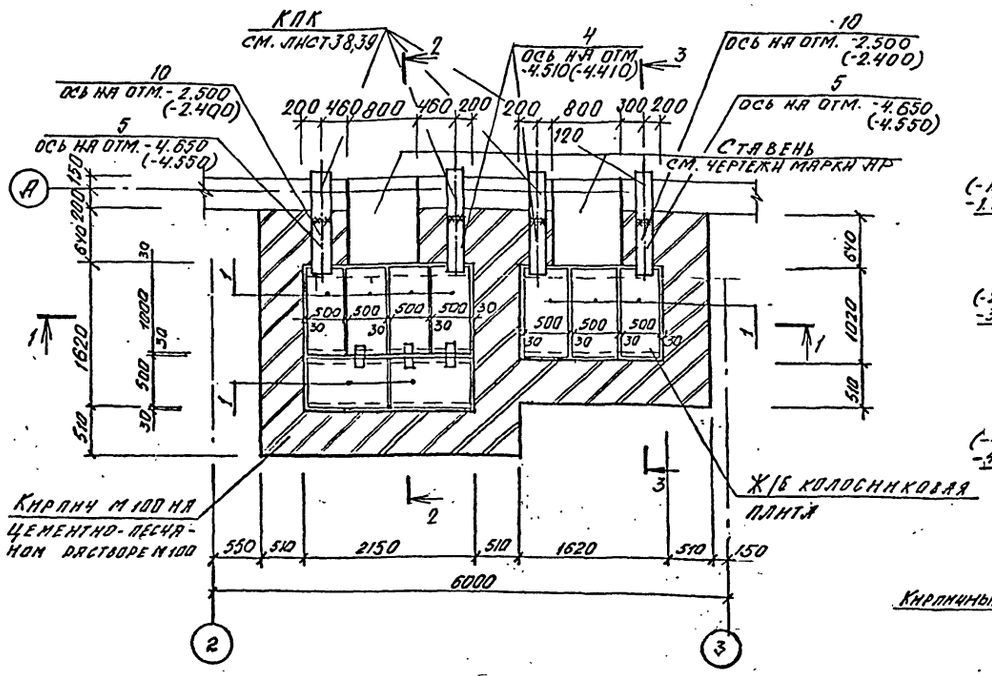

1 - 1

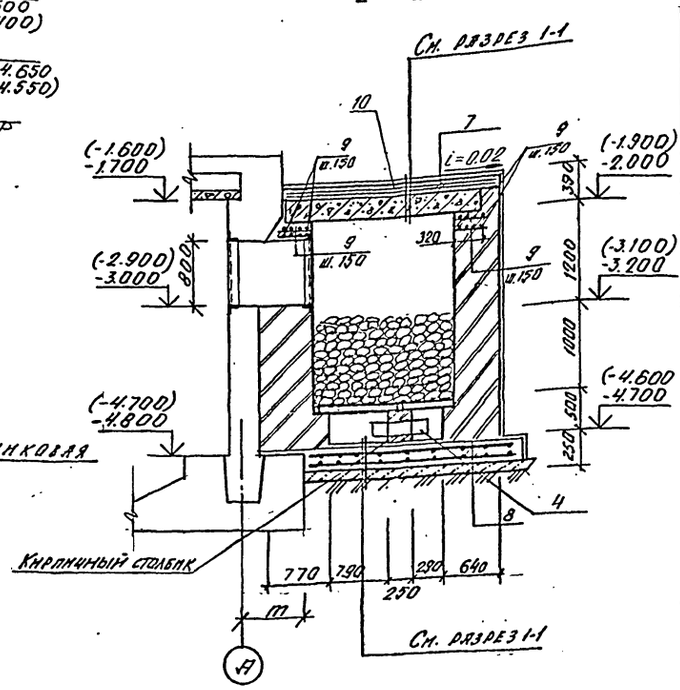

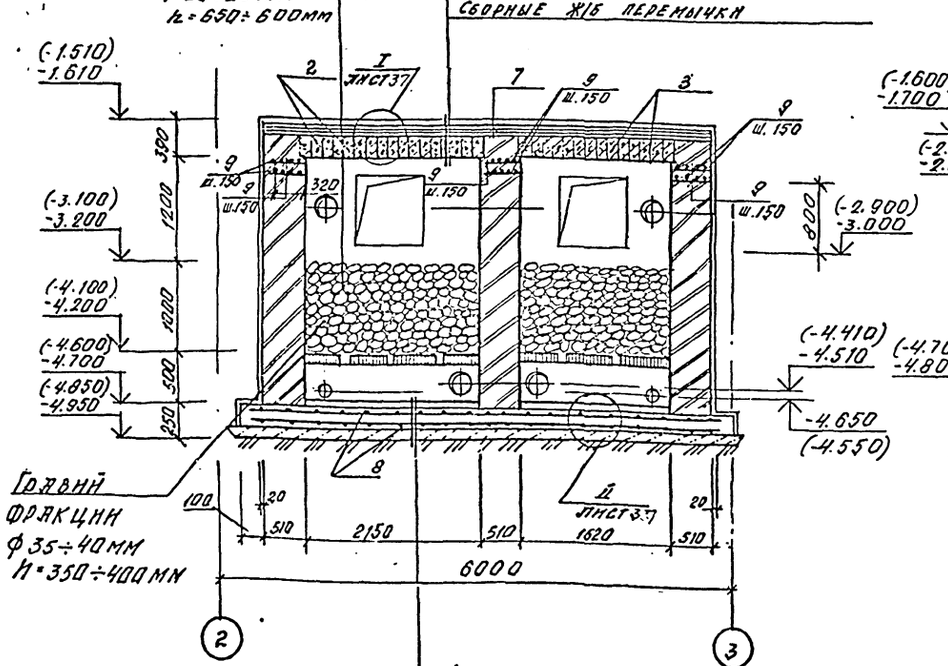

3 - 3

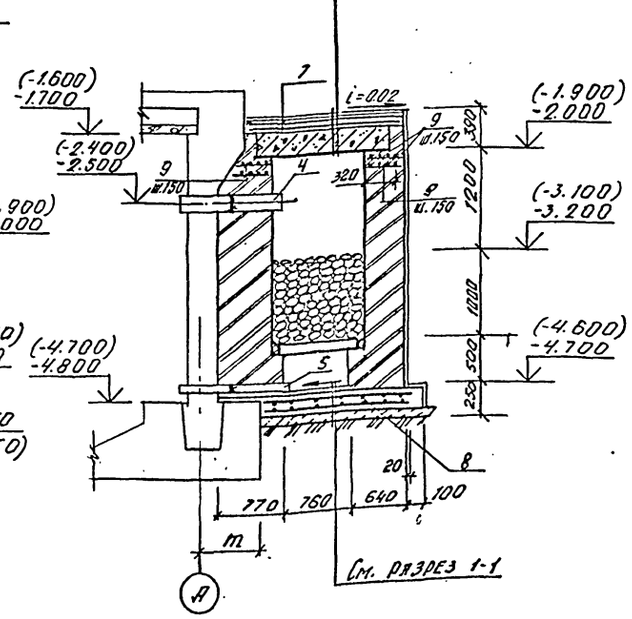

Класс сооружения	m, мм
А-II	725
А-III	675
А-IV	625

Спецификация к схеме расположения гравийных охладителей

Марка, поз.	Обозначение	Наименование	Кол.	Масса ед, кг	Примеч
1	ТДК-Н-1-67к II р II, л.С II-37	Колосниковая плита	9	100	
		Перемычка			
2	1.138-10 в.1	1ПР8-20-12.22У	17	125	
3	то же	1ПР38-15-12.22У	14	100	
4		Труба ф219х6 ГОСТ 8732-78 ℓ=640	5	20.2	
5		Труба ф15 ГОСТ 3262-75 ℓ=640	2	0.8	
10		Труба ф245х7 ГОСТ 8732-78 ℓ=640	2	26,3	

Спецификация к гравийным охладителям

Формат	Зона	Поз	Обозначение	Наименование	Кол	Примеч
				Сборочные единицы		
		7	А-II(III,IV)-300-326.86-КЖИ ал.5	Сетка арматурная С-336	2	
		8	то же	С-337	2	
				Детали		
		9		ф 6АI ГОСТ 5781-82*	260,4 пм	0.2 кг
				Материалы		
		10		Бетон М200	4.0	м³

1. Гравий перед укладкой в гравийный фильтр тщательно промыть
2. При устройстве перекрытия над гравийным фильтром не допускать засорения и запыления уложенного гравия
3. Отметки в скобках даны для классов А-III, А-IV
4. Ведомость расхода стали см. лист 37

Нач.отд.	Даниленко		
Гл.спец.	Крадинова		
Рук.гр	Коробкин		
Ст.инж.	Нефедов		
Исполн.	Мамашук		
Провер.	Коробкин		
Н.контр.	Крадинова		

Привязан

Инв. №

А - II, III, IV - 300 - 326.86 - КЖ

Склад материалов в подвале инженерного корпуса

Стадия	Лист	Листов
РП	36	

Схема расположения гравийных охладителей по оси „А"

ГОССТРОЙ СССР
ГОСХИМПРОЕКТ
Волжское отделение

СФ 748-01 49

Рук. гр. ОВ Панченко
Взам инв №
Подпись и дата
Инв. № подл.

Типовой проект А-II, III, IV-300-326.86
Альбом

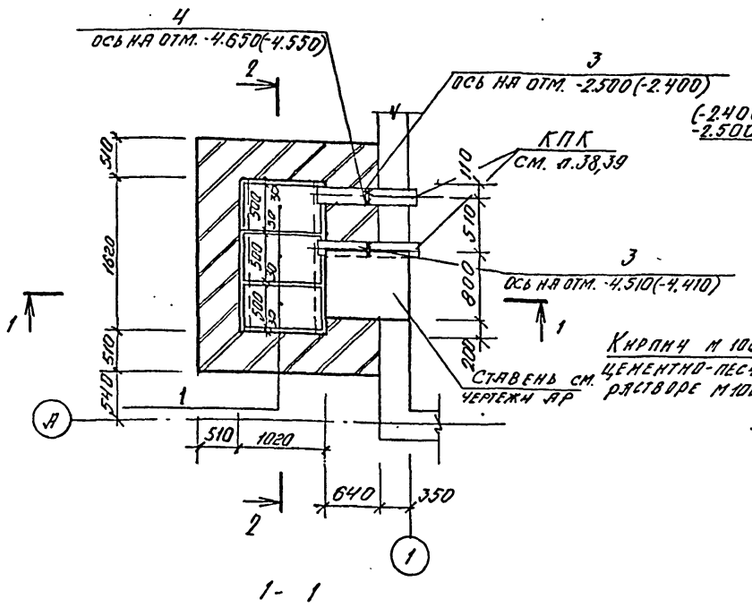

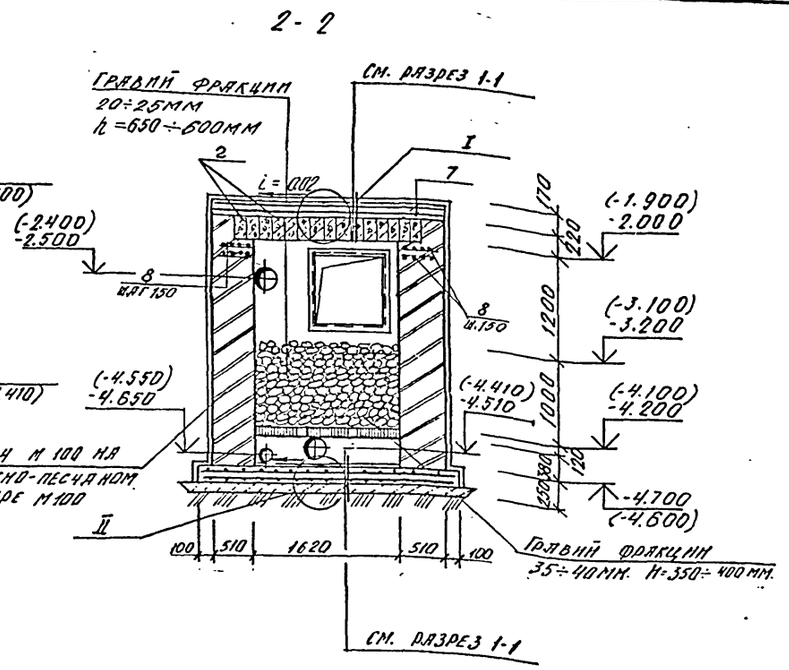

1 слой листового полиэтилена высокого давления марки ВД на мастике БКС с проваркой швов
Цементная стяжка с уклоном-20мм.
Монолитная ж/б плита.
Сборные ж/б. перемычки.

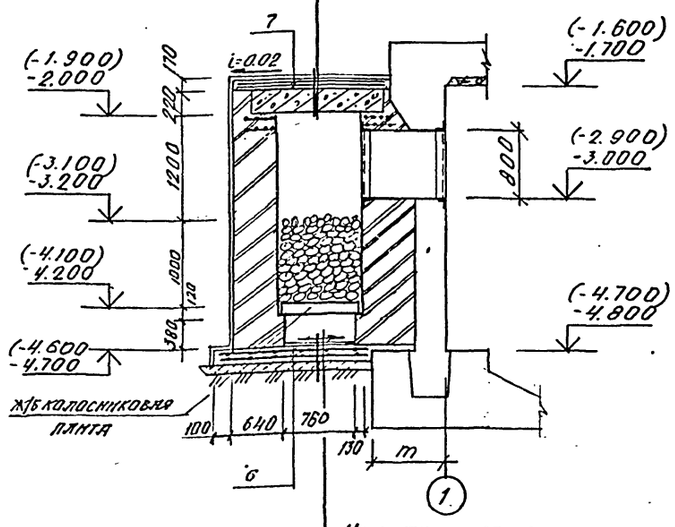

Цементная стяжка с уклоном-20мм.
Монолитная ж/б плита
Подготовка из кислотостойкого асфальтобетона h=40мм по трамбованному щебеночному основанию h=60

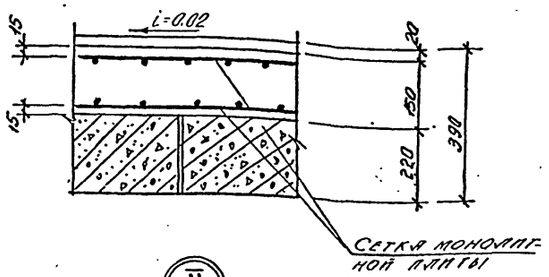

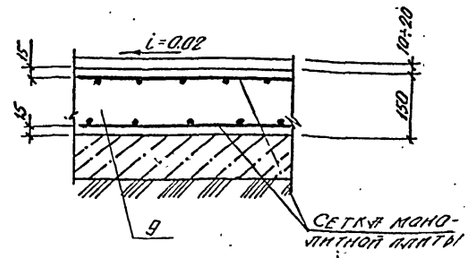

Класс сооружения	m, мм
А-II	875
А-III	825
А-IV	775

Спецификация к схеме расположения гравийного охладителя

Марка, поз.	Обозначение	Наименование	Кол	Масса ед., кг	Примеч
1	ТДК-Н-1-67 и II р. II л. С-II-37	Колосниковая плита	3	100	
2	1.138-10 в.1	Перемычка			
		1ПР38-15-12.22у	14	100	
3		Труба ф219×6 ГОСТ 8732-78 ℓ=640	2	20.2	
4		Труба ф15 ГОСТ 3262-75 ℓ=640	1	0.8	

Спецификация к гравийному охладителю

Формат	Зона	Поз	Обозначение	Наименование	Кол	Примеч
				Сборочные единицы		
		6	А-II(III,IV)-300-326.86-КЖ и ал. 5	Сетка арматурная С-335	2	
		7	то же	С-334	2	
				Детали		
		8		ф6 А I ГОСТ 5781-82	133.7 п.м	0.2кг
				Материалы		
		9		Бетон М200	1.7	м³

Ведомость расхода стали на гравийные охладители

Марка элемента	Изделия арматурные			
	Арматура класса А I ГОСТ 5781-82			Всего
	ф6	ф8	Итого	
Гравийные охладители по оси „А"	57.8	236,2	294.0	294.0
Гравийный охладитель по оси „1"	29.7	96,2	125,9	125,9

1. Основные примечания см. лист 36.

Нач отд.	Даниленко		
Гл.спец.	Крадинова		
Рук.гр	Коробкин		
Ст.инж.	Нефедов		
Исполн.	Мамашук		
Провер.	Щеглова		
Н.контр.	Крадинова		

Привязан

Инв. №

А - II, III, IV - 300 - 326.86 - КЖ

Склад материалов в подвале инженерного корпуса

Стадия	Лист	Листов
РП	37	

Схема расположения гравийного охладителя по оси „1"

ГОССТРОЙ СССР
ГОСХИМПРОЕКТ
Волжское отделение

СФ 748-01 50

Рук. гр. 08 | Панченко | Взам. инв. № | Подпись и дата | Инв. № подл.

Типовой проект А-II, III, IV-300-326.86
Альбом

СХЕМА РАСПОЛОЖЕНИЯ УЗЛОВ ВВОДА КОММУНИКАЦИЙ

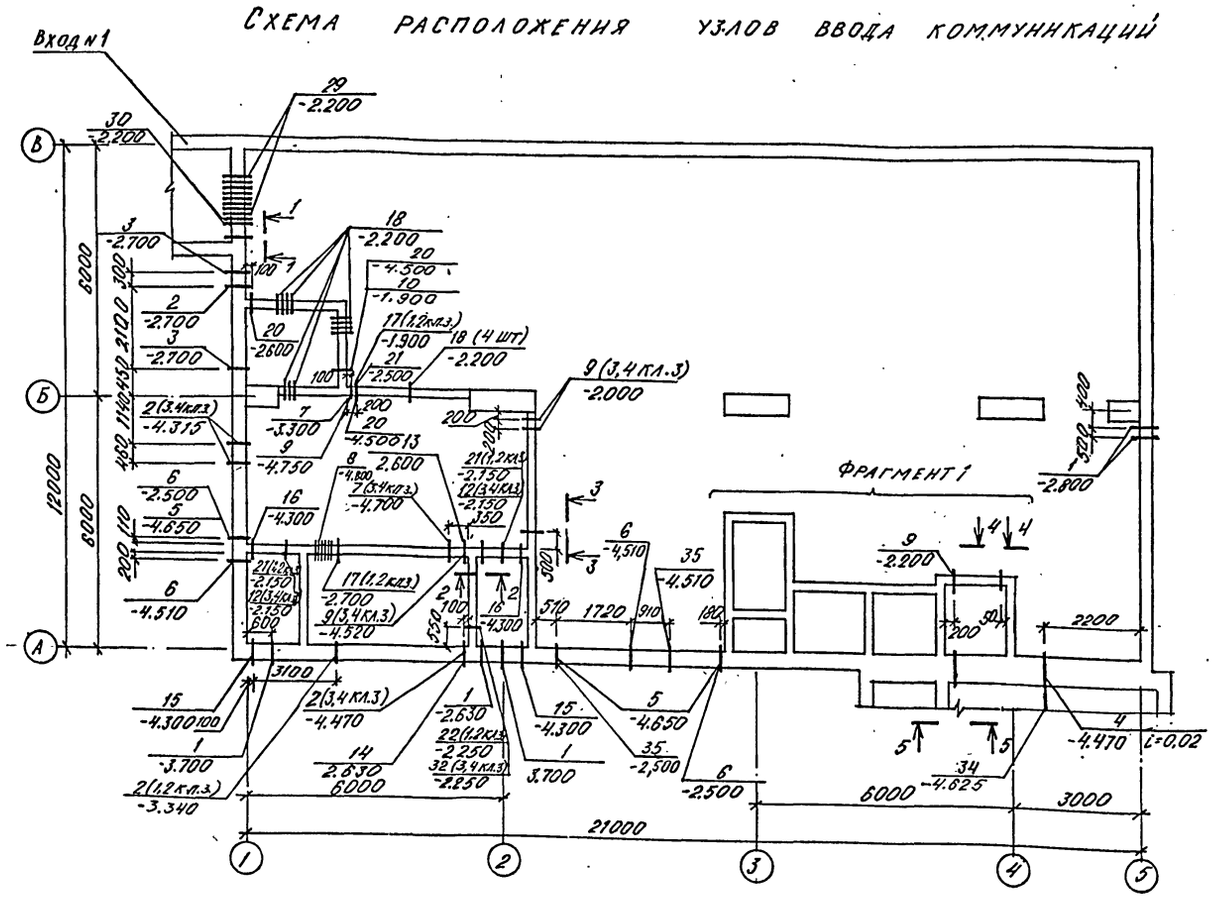

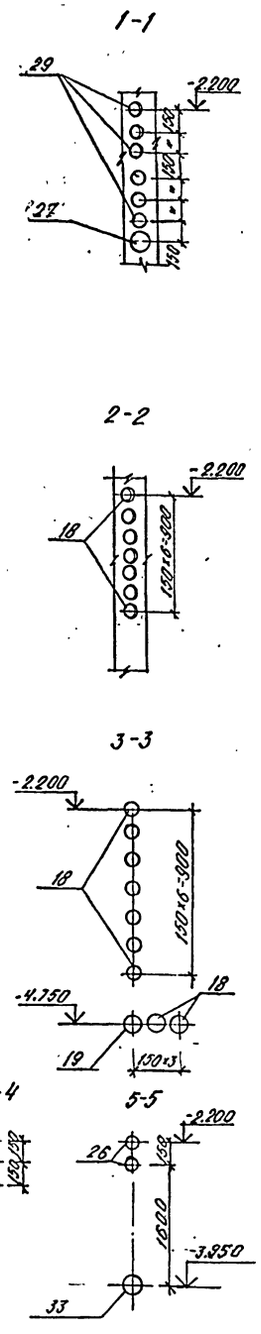

ВХОД N1

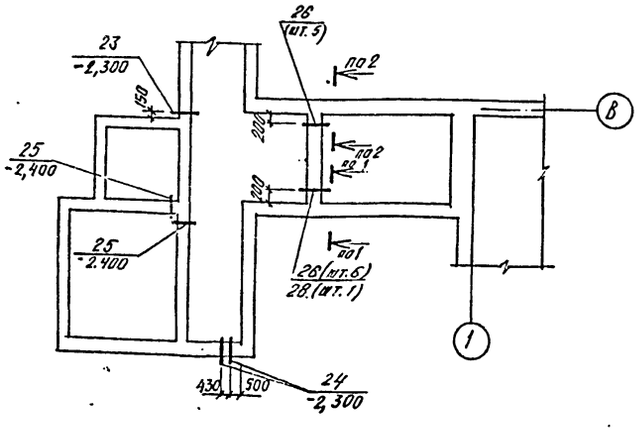

ФРАГМЕНТ 1
(1,2 КЛИМАТИЧЕСКАЯ ЗОНА)

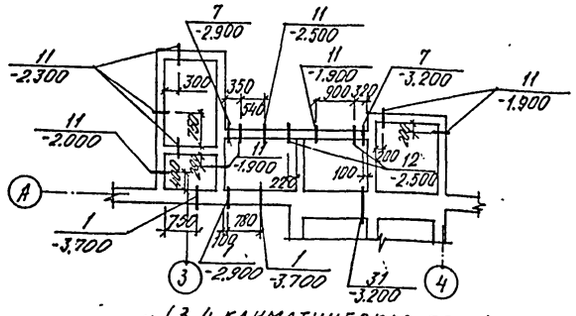

(3,4 КЛИМАТИЧЕСКАЯ ЗОНА)

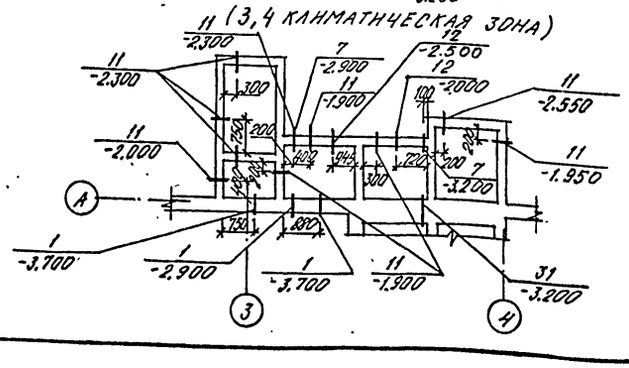

СПЕЦИФИКАЦИЯ К СХЕМЕ РАСПОЛОЖЕНИЯ УЗЛОВ ВВОДА КОММУНИКАЦИЙ

Форм.	Зона	Позиц.	Обозначение	Наименование	Кол. 1,2 кл.з.	Кол. 3,4 кл.з.	Прим.
		1	03-005-5 в.2 ал. 1	КПК 1 $Д_1$=45 t=350	8	8	12,8
		2	то же	КПК 1 $Д_1$=76 t=350	2	4	16,0
		3	"	КПК 1 $Д_1$=108 t=350	2	2	20,1
		4	А-II, III, IV-300-326.86-КЖИ ал.5	Закладное изделие МН 17	1	1	
		5	03-005-5 в.2 ал. 5	КПК 5 $Д_1$=21,3 t=350	3	3	1,5
		6	то же	КПК 5 $Д_1$=219 t=350	4	4	23,5
		7	"	КПК 5 $Д_1$=21,3 t=200	4	3	1,3
		8	А-II, III, IV-300-326.86-КЖИ ал. 5	Закладное изделие МН 8	1	1	9,9
		9	03-005-5 в.2 ал. 5	КПК 5 $Д_1$=57 t=200	2	4	3,4
		10	То же	КПК 5 $Д_1$=89 t=200	1	1	5,1
		11	"	КПК 5 $Д_1$=219 t=200	10	10	18,8
		12	"	КПК 5 $Д_1$=426 t=200	2	4	57,8
		13	03-005-5 в.2 ал. 20	КПК 19 $Д_1$=168 t=200	1	1	21,3
		14	то же	КПК 19 $Д_1$=219 t=350	1	1	27,6
		15	03-005-5 в.2 ал. 12	КПК 13 $Д_1$=60 t=350	2	2	15,8
		16	03-005-5 в.2 ал. 16	КПК 17 $Д_1$=60 t=200	1	1	5,3
		17	то же	КПК 17 $Д_1$=33,5 t=200	2	-	1,9
		18	"	КПК 17 $Д_1$=33,5 t=200	34	34	2,3
		19	"	КПК 17 $Д_1$=42,3 t=200	1	1	3,2
		20	03-005-5 в.2 ал. 5	КПК 5 $Д_1$=159 t=200	3	3	8,9
		21	"	КПК 5 $Д_1$=325 t=200	3	1	31,6
		22	"	КПК 5 $Д_1$=530 t=200	1	-	72,3
		23	03-005-5 в.2 ал. 12	КПК 13 $Д_1$=42,3 t=300	1	1	12,7
		24	то же	КПК 13 $Д_1$=33,5 t=300	2	2	11,2
		25	03-005-5 в.2	КПК 6 $Д_1$=33,5 t=300	2	2	1,4
		26	А-II, III, IV-300-326.86-КЖИ ал.5	Закладное изделие МН 7	13	13	3,22
		27	то же	То же МН 9	1	1	4,2
		28	"	" МН 10	1	1	4,5
		29	"	" МН 14	14	14	3,0
		30	"	" МН 15	2	2	5,0
		31	ТДКН-I-70 ч.II р.III ал. 4	МК 35 L=850	1	1	
		32	А-II, III, IV-300-326.86-КЖИ ал. 5	Закладное изделие МН 3	-	1	
		33	То же	То же МН 16	1	1	
		34		ТР Ф108×4 ГОСТ 8732-78 l=2100	1	1	
		35	03-005-5 в.2 ал. 5	КПК 12 Д=299 t=350	2	2	80,5

1. При установке конструкций для пропуска коммуникаций руководствоваться серией 03.005-5 в. 1.

Нач.отд.	Даниленко		
Гл.спец.	Крадинова		
Рук.гр	Коробкин		
Ст.инж.	Нефедов		
Исполн.	Зух		
Провер.	Щеглова		
Н.контр.	Крадинова		

Привязан

Инв. №

А - II, III, IV - 300 - 326.86 - КЖ

Склад материалов в подвале инженерного корпуса

Стадия	Лист	Листов
РП	38	

СХЕМА РАСПОЛОЖЕНИЯ УЗЛОВ ВВОДА КОММУНИКАЦИЙ ДЛЯ КЛАССА А-II

ГОССТРОЙ СССР
ГОСХИМПРОЕКТ
Волжское отделение

СФ 748-01 51

Инв. № подл. | Подпись и дата | Взам. инв. № | Рук. гр. ОВ | Рук. гр. ВК | Панченко | Ямпольская | Рук. гр. ЭТО | Пехтман

Типовой проект А-II, III, IV-300-326.86
Альбом

Схема расположения узлов ввода коммуникаций

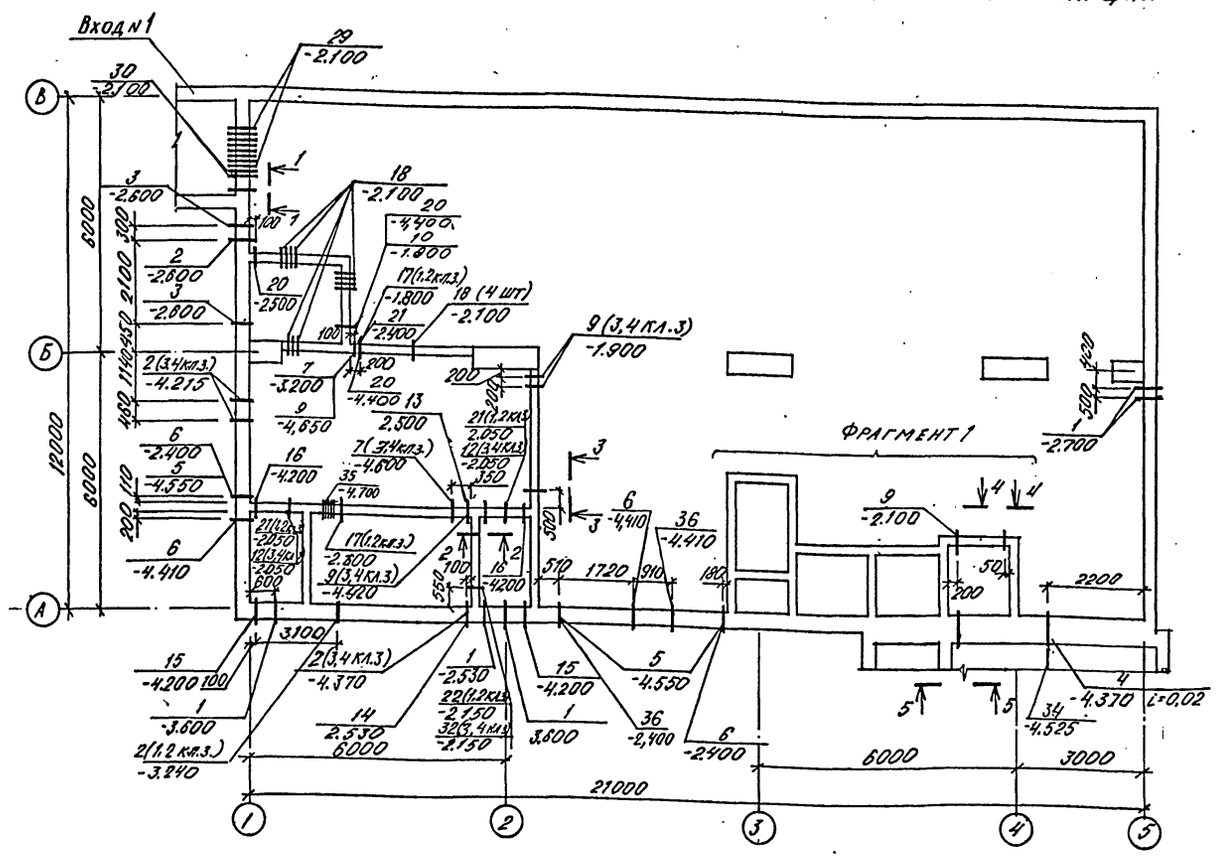

Фрагмент 1
(1,2 климатическая зона)

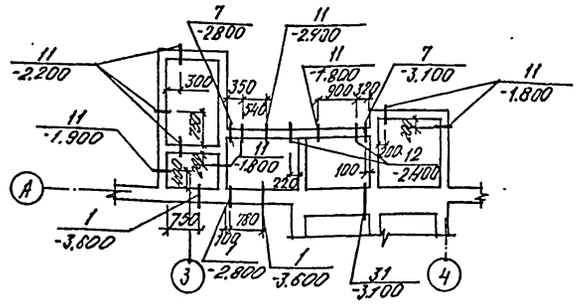

(3,4 климатическая зона)

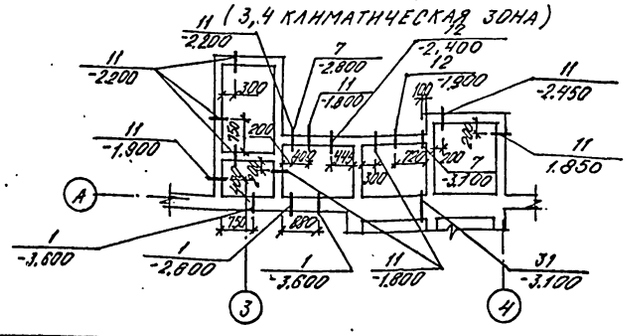

Вход N1

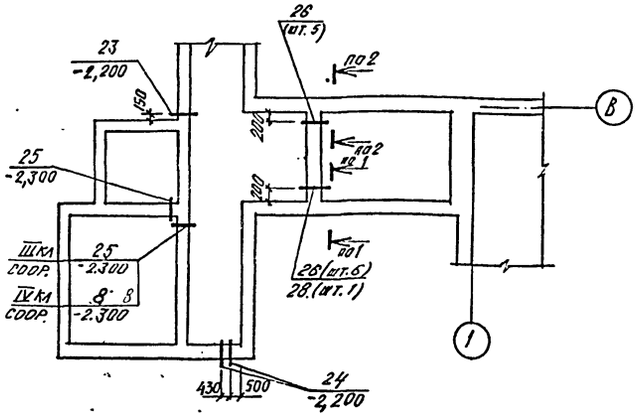

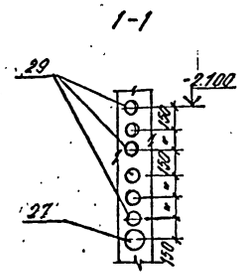

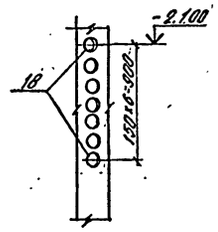

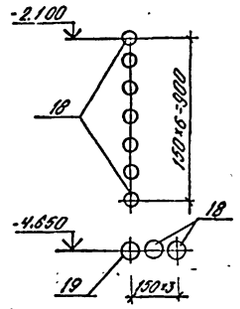

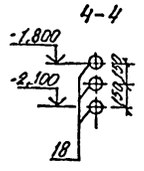

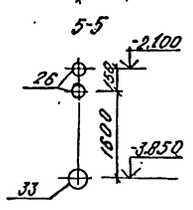

Спецификация к схеме расположения узлов ввода коммуникаций

Форм.	Зона	Поз.	Обозначение	Наименование	Кол. 1,2 кл.	Кол. 3,4 кл.	Прим.
		1	03-005-5 В.2 ал.	КПК1 $Д_1$=45 t=350	8	8	12,8
		2	То же	КПК1 $Д_1$=76 t=350	2	4	16,0
		3	"	КПК1 $Д_1$=108 t=350	2	2	20,1
		4	А-II, III, IV-300-326.86-КЖИ ал.5	Закладное изделие МН 17	1	1	22,7
		5	03-005-5 В.2 ал.5	КПК5 $Д_1$=21,3 t=350	3	3	1,5
		6	То же	КПК5 $Д_1$=219 t=350	4	4	23,5
		7	"	КПК5 $Д_1$=21,3 t=200	4	3	1,3
		8	"	КПК6 $Д_1$=33,5 t=200	1	1	IV кл. сооруж.
		9	"	КПК5 $Д_1$=57 t=200	2	4	3,4
		10	"	КПК5 $Д_1$=89 t=200	1	1	5,1
		11	"	КПК5 $Д_1$=219 t=200	10	10	18,8
		12	"	КПК5 $Д_1$=426 t=200	2	4	57,8
		13	03-005-5 В.2 ал.20	КПК19 $Д_1$=168 t=200	1	1	21,3
		14	То же	КПК19 $Д_1$=219 t=350	1	1	27,6
		15	03-005-5 В.2 ал. 1	КПК13 $Д_1$=60 t=350	2	2	15,8
		16	03-005-5 В.2 ал. 16	КПК17 $Д_1$=60 t=200	1	1	5,3
		17	То же	КПК17 $Д_1$=33,5 t=200	2	–	1,9
		18	"	КПК17 $Д_1$=33,5 t=200	34	34	2,3
		19	"	КПК17 $Д_1$=42,3 t=200	1	1	3,2
		20	03-005-5 В.2 ал.5	КПК5 $Д_1$=159 t=200	3	3	8,9
		21	"	КПК5 $Д_1$=325 t=200	3	1	31,6
		22	"	КПК5 $Д_1$=530 t=200	1	–	72,3
		23	03-005-5 В.2 ал.1	КПК13 $Д_1$=42,3 t=300	1	1	12,7
		24	То же	КПК13 $Д_1$=33,5 t=300	2	2	11,2
		25	03-005-5 В.2	КПК6 $Д_1$=33,5 t=300	2	2	III кл. сооруж.
		26	А-II, III, IV-300-326.86-КЖИ ал.5	Закладное изделие МН7	13	13	3,22
		27	То же	То же МН9	1	1	4,2
		28	"	" МН10	1	1	4,5
		29	"	" МН 14	14	14	3,0
		30	"	" МН 15	2	2	5,0
		31	Т.Д.К-Н-I-70 т.II р.III ал.4	МК 35 L=850	1	1	
		32	А-II, III, IV-300 ал.5	Закладное изделие МН 3	–	1	101,2
		33	То же	То же МН 16	1	1	
		34		Тр.ф108×4 ГОСТ8732-78 L=2100	1	1	
		35	AII, III, IV-300-326.86-КЖН ал.5	Закладное изделие МН 8	1	1	9,9
		36	03-005-5 В.2 ал. 11	КПК 12 Д=299 t=350	2	2	80,5

1. При установке конструкций для пропуска коммуникаций руководствоваться серией 03.005-5 в. 1.

Привязан

Инв. №

Нач.отд.	Данилейко	
Гл.спец.	Краднова	
Рук.гр	Коробкин	
Ст.инж.	Нефедов	
Исполн.	Зух	
Провер.	Щеглова	
Н.контр.	Краднова	

А - II, III, IV - 300 - 326.86 - КЖ

Склад материалов в подвале инженерного корпуса

Стадия	Лист	Листов
РП	39	

Схема расположения узлов ввода коммуникаций для классов А-III, А-IV

ГОССТРОЙ СССР
ГОСХИМПРОЕКТ
Волжское отделение

СФ 748-01 52

Рук.гр. 370 Иванченко Щеглова
Рук.гр. 08 Иванченко Щеглова
Рук.гр. 8К Иванченко Щеглова
Взам. инв. № Подпись и дата Инв. № подл.

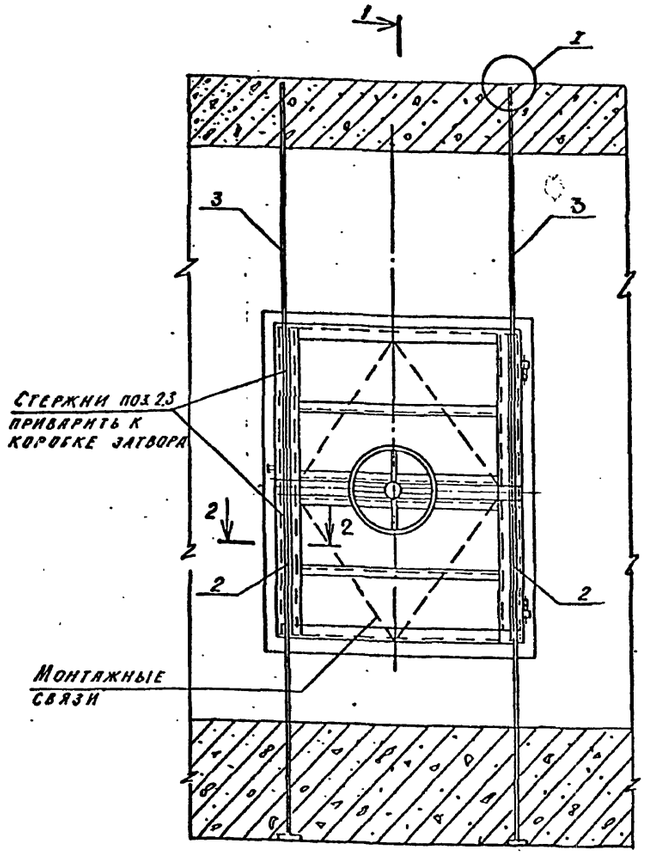

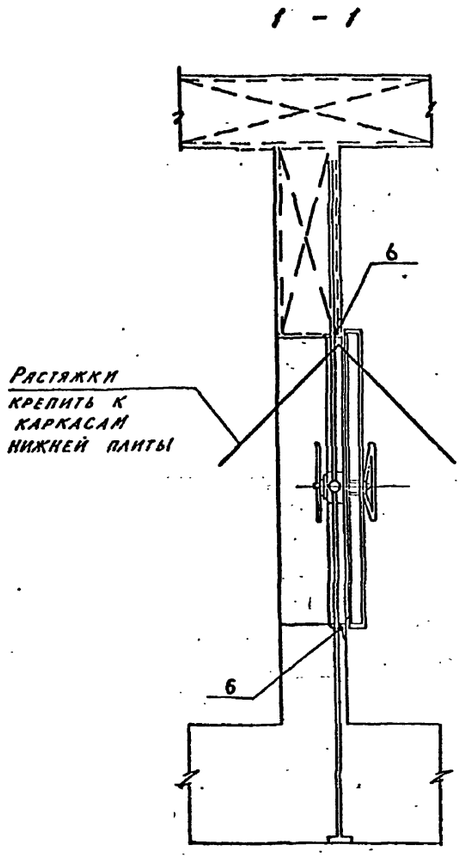

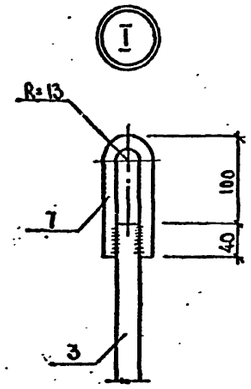

Ведомость деталей

Поз.	Эскиз
4	500, 70
5	450

Спецификация к детали установки дверей ДУ-IV-2

Формат	Зона	Поз	Обозначение	Наименование	Кол.	Примеч
				Деталь установки		
				дверей ДУ-IV-2		
				Детали		
А4		1		ф25 AIII ГОСТ 5781-82* ℓ=2000	2	7.7 кг
А4		2		ф25 AIII то же ℓ=2100	2	8.1 кг
А4		3		ф25 AIII " ℓ=1900	2	7.3 кг
А2		4	лист 40	ф22 AI " ℓ=510	12	1.7 кг
А2		5	то же	ф22 AI " ℓ=450	12	1,3 кг
А4		6		ф25 AIII " ℓ=800	2	3.1 кг
А4		7		ф16 AI " ℓ=400	2	0.6 кг

1. Двери устанавливаются одновременно с монтажом арматуры стен до бетонирования.
2. Полотно двери вместе с коробкой /в сборе/ закрепляется в строго вертикальном положении /допуск ±2мм/.
3. Приемка работ по установке дверей производится с оформлением акта на скрытые работы.
4. Порядок установки: а) дверь в сборе установить на бетонную подготовку и закрепить на растяжках;
   б) стержни поз. 2,3 с поз. 7 закрепить в отверстиях косынок /ребер/ в проектном положении;
   в) установить остальную арматуру. выверить точность установки двери и произвести бетонирование; установка и закрепление коробки на арматурных каркасах стен должна обеспечить неподвижность коробки при бетонировании;
   г) после выдержки бетона для увеличения плотности бетона у коробок произвести контрольное инъектирование.
5. Притвор, устройства герметизации, механизм задраивания и защелку защитить от попадания раствора при бетонировании.
6. Открыть двери и снимать монтажные связи разрешается только после выдержки бетона.
7. Ведомость расхода стали дана на одну дверь. Количество дверей см. чертежи марки АР.
8. Стержни поз. 4,5 загнуть за вертикальную арматуру по месту.

Схема расположения анкеров

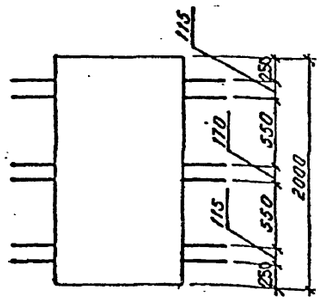

2 - 2

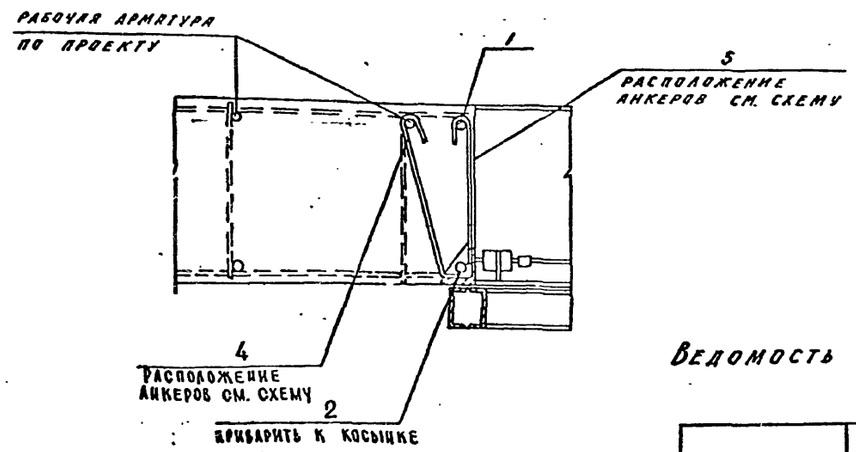

Ведомость расхода стали на элемент, кг

Марка элемента	Изделия арматурные					Всего
	Арматура класса					
	A I			A III		
	ГОСТ 5781-82*					
	ф16	ф22	Итого	ф25		
ДУ-IV-2	1.2	36.0	37.2	52.4		89.6

Привязан

Инв.№

Нач.отд	Данилевс		
Гл.спец	Крадинова		
Рук.гр.	Коробкин		
Ст.инж.	Коншина		
Исполн.	Золотовская		
Провер.	Нефедов		
Н.контр.	Крадинова		

А - II, III, IV - 300 - 326.86 - КЖ

Склад материалов и оборудования отдельно стоящий заглубленный	Стадия	Лист	Листов
	РП	40	
Деталь установки двери ДУ-IV-2	ГОССТРОЙ СССР ГОСХИМПРОЕКТ Волжское отделение		

Инв.№ подл. | Подпись и дата | Взам.инв.№

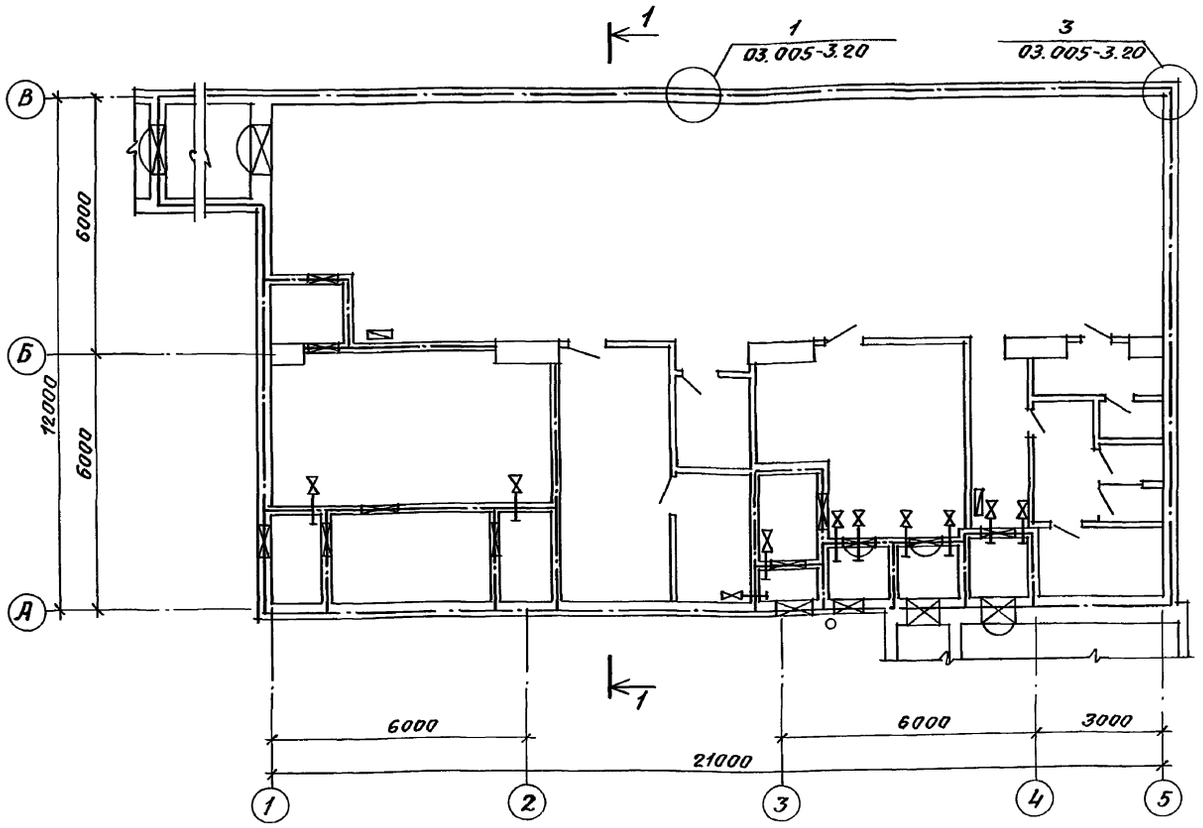

1-1

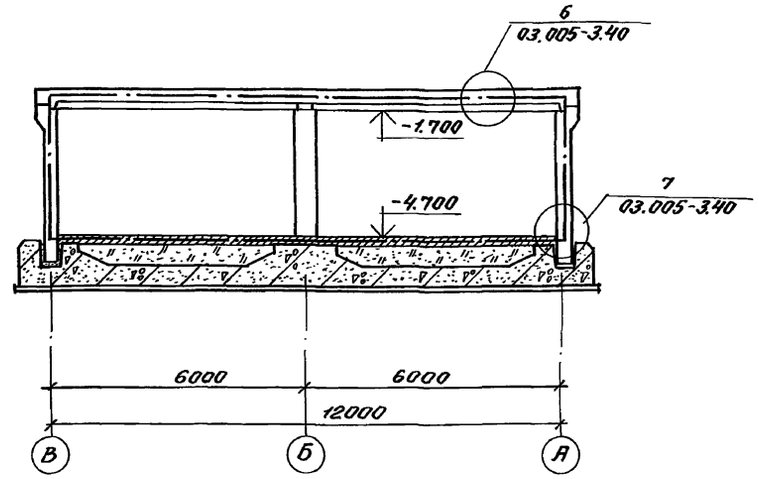

Герметизацию стыков железобетонных конструкций выполнять при помощи полиизобутеленовой строительной мастики УМС-50 (ГОСТ 5.1011-71), (ГОСТ 14791-79) и пленочного полиэтилена. Работы по герметизации и замоноличиванию стыков железобетонных конструкций выполнять в соответствии с указаниями серии 03.005-3.

Условные обозначения

- Граница герметизации
- Защитно-герметическая дверь или ставень
- Герметическая дверь или ставень
- Клапан герметический
- Тягонапоромер жидкостный (ТНЖ)
- Точка замера

				А-II,III,IV-300-326.86 -КЖ			
Привязан	Нач.отд.	Даниленко	Подп.	Склад материалов в подвале инженерного корпуса	Стадия	Лист	Листов
	Гл.спец.	Крадинова	"		РП	41	
	Рук.гр.	Коробкин	"				
	Ст.инж.	Коншина	"	Схема герметизации сооружения	Госстрой СССР ГОСХИМПРОЕКТ Волжское отделение		
	Исполн.	Симонова	"				
	Провер.	Коробкин	"				
Инв.№	Н.контр.	Крадинова	"				

Инв.№ подл. | Подпись и дата | Взам.инв.№ | Рук.гр.ОВ | Панченко | Подпись

Проб. Шарев 10.11.89 Коп. Скирманов

gost.e-ecolog.ru