ГОСУДАРСТВЕННЫЙ КОМИТЕТ СОВЕТА МИНИСТРОВ СССР ПО ДЕЛАМ СТРОИТЕЛЬСТВА
/ГОССТРОЙ СССР/

ТИПОВЫЕ КОНСТРУКЦИИ И ДЕТАЛИ ЗДАНИЙ И СООРУЖЕНИЙ

Серия 1.465-7

СБОРНЫЕ ЖЕЛЕЗОБЕТОННЫЕ ПРЕДВАРИТЕЛЬНО НАПРЯЖЕННЫЕ ПЛИТЫ ДЛЯ ПОКРЫТИЙ ПРОИЗВОДСТВЕННЫХ ЗДАНИЙ

РАЗМЕРОМ 3×6 И 1.5×6 М СО СТЕРЖНЕВОЙ, ПРОВОЛОЧНОЙ И ПРЯДЕВОЙ АРМАТУРОЙ

Выпуск 5

РАБОЧИЕ ЧЕРТЕЖИ ЖЕЛЕЗОБЕТОННЫХ СТАКАНОВ ДЛЯ КРЕПЛЕНИЯ ДЕФЛЕКТОРОВ, ЗОНТОВ И КРЫШНЫХ ВЕНТИЛЯТОРОВ

gost.e-ecolog.ru

ГОСУДАРСТВЕННЫЙ КОМИТЕТ СОВЕТА МИНИСТРОВ СССР ПО ДЕЛАМ СТРОИТЕЛЬСТВА
/ ГОССТРОЙ СССР /

ТИПОВЫЕ КОНСТРУКЦИИ И ДЕТАЛИ ЗДАНИЙ И СООРУЖЕНИЙ

Серия 1.465 - 7

СБОРНЫЕ ЖЕЛЕЗОБЕТОННЫЕ ПРЕДВАРИТЕЛЬНО НАПРЯЖЕННЫЕ ПЛИТЫ ДЛЯ ПОКРЫТИЙ ПРОИЗВОДСТВЕННЫХ ЗДАНИЙ

РАЗМЕРОМ 3 × 6 И 1.5 × 6 М СО СТЕРЖНЕВОЙ, ПРОВОЛОЧНОЙ И ПРЯДЕВОЙ АРМАТУРОЙ

Выпуск 5

РАБОЧИЕ ЧЕРТЕЖИ ЖЕЛЕЗОБЕТОННЫХ СТАКАНОВ ДЛЯ КРЕПЛЕНИЯ ДЕФЛЕКТОРОВ, ЗОНТОВ И КРЫШНЫХ ВЕНТИЛЯТОРОВ

РАЗРАБОТАНЫ
ЦНИИПРОМЗДАНИЙ
СОВМЕСТНО С НИИЖБ

УТВЕРЖДЕНЫ
И ВВЕДЕНЫ В ДЕЙСТВИЕ
С 1 ДЕКАБРЯ 1973 г
Постановление Госстроя СССР
от 27 августа 1973 г № 174

12599

СОДЕРЖАНИЕ

	Лист	Стр.
Пояснительная записка		2 3
Стаканы СШ4, СШ4а, СШ4-I, СШ4а-I, СШ7, СШ7а, СШ7-I, СШ7а-I	I	4
Стаканы СШI0, СШI0а, СШI0-I, СШI0а-I, СШI2, СШI2а, СШI2-I, СШI2а-I	2	5
Стаканы СШI4, СШI4а, СШI4-I, СШI4а-I	3	6
Детали армирования стаканов	4	7
Сетки С1, С2, С3, С4, С5	5	8
Сетки С2а, С3а, С4а, С5а	6	8
Закладная деталь М1	7	9
Закладная деталь М2	8	–
Закладная деталь М3	9	–
Закладная деталь М4	I0	–
Выборка стали на один стакан	II	I0

ПОЯСНИТЕЛЬНАЯ ЗАПИСКА

I Выпуск 5 серии I.465-7 содержит рабочие чертежи сборных железобетонных стаканов, устанавливаемых на плиты с отверстиями и предназначенных для крепления дефлекторов, зонтов и крышных центробежных и осевых вентиляторов (№№ 4, 5,6 - невиброизолированных, №№ 8,I0,I2 - виброизолированных)

2. Узлы прохода вытяжных вентиляционных шахт через покрытие приведены в серии I.904-II. Конструкции дефлекторов и зонтов приняты по серии 4.904-I2.

Деталь установки стакана на плиту приведена на листах 3 и 4 выпуска 0 настоящей серии.

3. Приведенные в настоящем выпуске сборные железобетонные стаканы предназначены для установки на покрытия с малоуклонными кровлями (I,5%) и покрытия с уклонами кровли I.I2. При других уклонах кровли конструкция стаканов разрабатывается в конкретном проекте аналогично конструкции стаканов настоящего выпуска, обеспечивая при этом минимальное количество типоразмеров.

4. В соответствии с размерами отверстий в плитах для пропуска коммуникаций (см.ч.I выпусков I и 3) железобетонные стаканы разработаны с диаметрами внутренних отверстий равными 400, 700, I000 и I450 мм. Кроме того, в настоящей серии даны рабочие чертежи стакана с диаметром внутреннего отверстия, равным I200 мм, предназначенного для установки на него крышного вентилятора № I0 (типа КЦ4-84-в).

Примечание. Стакан ⌀ I200 мм устанавливается на плиты с отверстием ⌀ I000 мм

5. Условия применения стаканов определяются условиями применения плит с отверстиями (см.раздел I пояснительной записки выпуска 0 настоящей серии).

При применении стаканов в зданиях с агрессивными средами требования к качеству бетона, защите закладных деталей металлизацией, окраске поверхностей, подвергаемых воздействию агрессивных газов, принимаются аналогично требованиям, предъявляемым к плитам, применяемым в аналогичных условиях (см.разделы I и У пояснительной записки выпуска 0)

6. Выбор марки стакана производится в зависимости от необходимого диаметра отверстия, уклона кровли и вида вентустройства

7. Стаканы обозначены марками. Первые две буквы марки СШ обозначают вид изделия (стакан для вентиляционной шахты). Последующая цифра (4, 7, 10, 12 или I4) обозначает диаметр в дм

12599

внутреннего отверстия стакана, соответственно 4 при d =400 мм, 7 - при d = 700 мм, I0 - при d= I000 мм, I2 - при d =I200 мм, и I4 - при d = I450 мм.

Наличие индекса "а" указывает, что стакан предназначен для установки на покрытие с уклоном кровли равным I:I2. Отсутствие индекса обозначает, что стакан предназначен для установки на малоуклонной кровле. Наличие цифры I через черточку (СШIOа-I) указывает, что стакан устанавливается крышный вентилятор.

8. В стаканах, предназначенных для пропуска вентшахт с дефлекторами или зонтами (марки без дополнительной цифры I, например, СШIOа), предусмотрены два монтажных отверстия, образуемые закладкой газовых труб (см.закладную деталь М2).

При установке на стаканы крышных вентиляторов (марка стаканов с дополнительной цифрой I, например, СШIOа-I) для крепления поддона помимо двух монтажных отверстий в той же горизонтальной плоскости предусматриваются еще два отверстия с закладкой газовых труб того же диаметра.

9. В зависимости от способа крепления вентиляционных устройств (на болтах или на сварке) в стаканах предусматривается установка болтов с гайками (закладная деталь М3) или закладных деталей М4. Крепление трубы вентиляционного устройства во втором случае производится при помощи обварки по контуру отверстий опорного кольца трубы, расположенных над пластинками закладных деталей М4.

В конкретном проекте должен быть указан вид закладных деталей (М3 или М4) и способ соединения вентиляционного устройства со стаканом.

I0. Изготовление стаканов производится в соответствии с нормативными документами и общими указаниями, приведенными в разделе IУ выпуска 0.

II. При изготовлении стаканов следует обратить особое внимание на фиксацию в опалубке закладных деталей М3 (допуск в плане не должен превышать ± 2 мм).

I2. Внешний вид стаканов и качество поверхностей должны удовлетворять требованиям ГОСТ I30I5-67.

I3. Стаканы должны входить в партию плит с отверстиями.

12599

ТК	Железобетонные стаканы для крепления дефлекторов, зонтов и крышных вентиляторов	Серия I.465-7
I973	Пояснительная записка	Вып.5

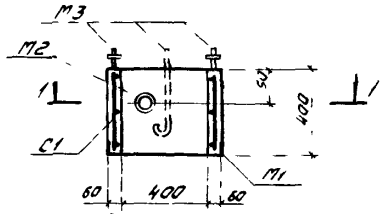

СШ4, СШ4-1

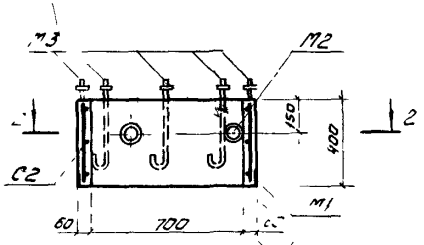

СШ7, СШ7-1

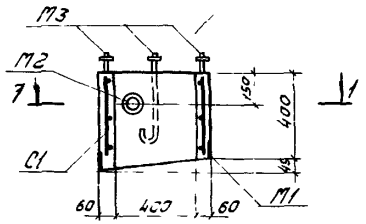

СШ4а, СШ4а-1

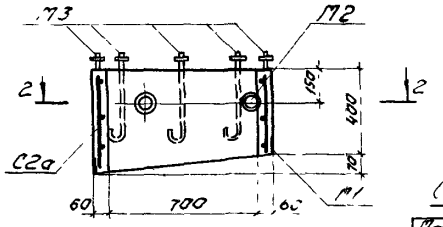

СШ7а, СШ7а-1

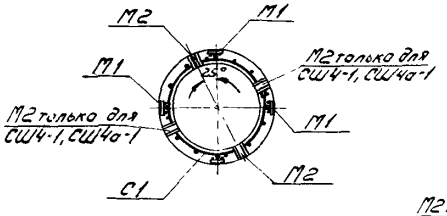

1-1

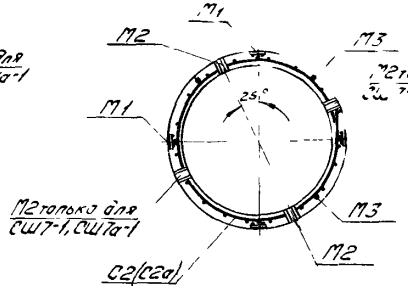

2-2

Показатели на один стакан

Марка стакана	Масса, т	Марка бетона	Объем бетона, м³	Расход стали, кг
СШ4	0,088	200	0,035	6,7
СШ4-1				7,5
СШ4а	0,092		0,037	6,7
СШ4а-1				7,5
СШ7	0,143		0,057	9,4
СШ7-1				10,2
СШ7а	0,158		0,063	9,6
СШ7а-1				10,4

Спецификация марок арматурных изделий

Марка стакана	Марка изделия	Кол-во, шт	N листа	Марка стакана	Марка изделия	Кол-во, шт	N листа
СШ4 (СШ4а)	С1	1	5	СШ7 (СШ7а)	С2(С2а)	1	5(6)
	М1	4	7		М1	4	7
	М2	2	8		М2	2	8
	М3	4	9		М3	8	9
СШ4-1 (СШ4а-1)	С1	1	5	СШ7-1 СШ7а-1	С2(С2а)	1	5(6)
	М1	4	7		М1	4	7
	М2	4	8		М2	4	8
	М3	4	9		М3	8	9

Примечания.

1. Марки сеток, указанные в скобках, относятся к стаканам с индексом „а"
2. Детали армирования даны на листе 4

12599

ТК	Железобетонные стаканы для крепления дефлекторов, зонтов и крышных вентиляторов	Серия 1.465-7	
1973	Стаканы СШ4, СШ4а, СШ4-1, СШ4а-1, СШ7, СШ7а, СШ7-1, СШ7а-1	Вып 5	Лист 1

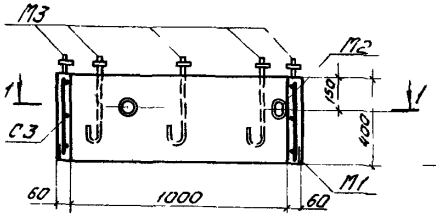

СШ10, СШ10-1

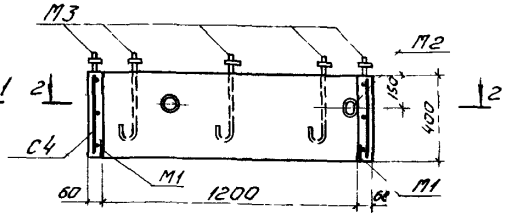

СШ12, СШ12-1

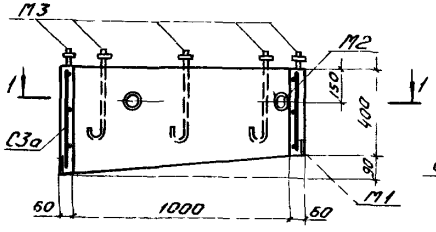

СШ10а, СШ10а-1

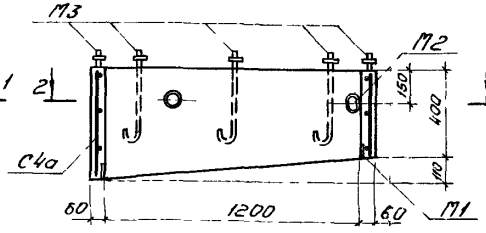

СШ12а, СШ12а-1

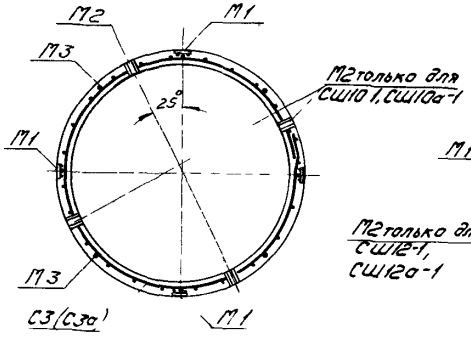

1-1

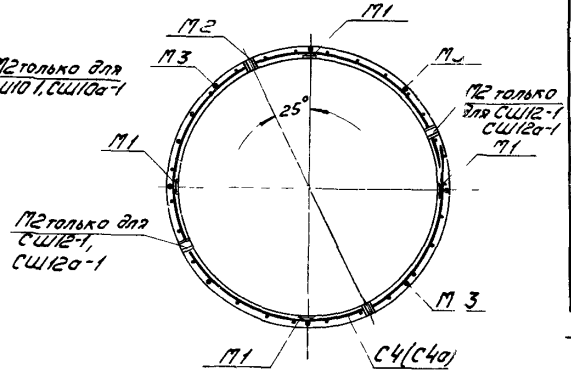

2-2

Показатели на один стакан

Марка стакана	Масса т	Марка бетона	Объем бетона $м^3$	Расход стали кг
СШ10 / СШ10-1	0,20	200	0,08	10,2
				11,0
СШ10а / СШ10а-1	0,22		0,09	10,5
				11,3
СШ12 / СШ12-1	0,24		0,095	10,7
				11,5
СШ12а / СШ12а-1	0,27		0,108	11,2
				12,0

Спецификация марок арматурных изделий

Марка стакана	Марка изделия	Кол-во шт	N листа	Марка стакана	Марка изделия	Кол-во шт	N листа
СШ10 (СШ10а)	С3(С3а)	1	5(6)	СШ12 (СШ12а)	С4(С4а)	1	5(6)
	М1	4	7		М1	4	7
	М2	2	8		М2	2	8
	М3	8	9		М3	8	9
СШ10-1 (СШ10а-1)	С3(С3а)	1	5(6)	СШ12-1 (СШ12а-1)	С4(С4а)	1	5(6)
	М1	4	7		М1	4	7
	М2	4	8		М2	4	8
	М3	8	9		М3	8	9

Примечания

1 Марки сеток, указанные в скобках, относятся к стаканам с индексом „а"

2 Детали армирования даны на листе 4

12599

ТК	Железобетонные стаканы для крепления дефлекторов, зонтов и крышных вентиляторов	Серия 1 кс 5-7	
1973	Стаканы СШ10, СШ10а, СШ10-1, СШ10а-1, СШ12, СШ12а, СШ12-1, СШ12а-1	Вып 5	Лист 2

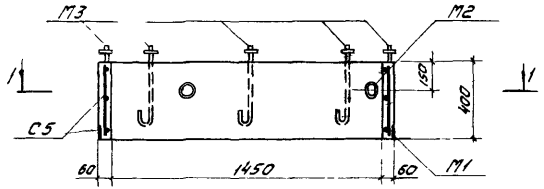

СШ14, СШ14-1

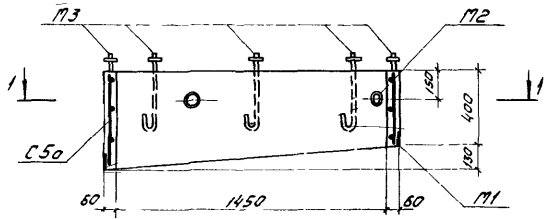

СШ14а, СШ14а-1

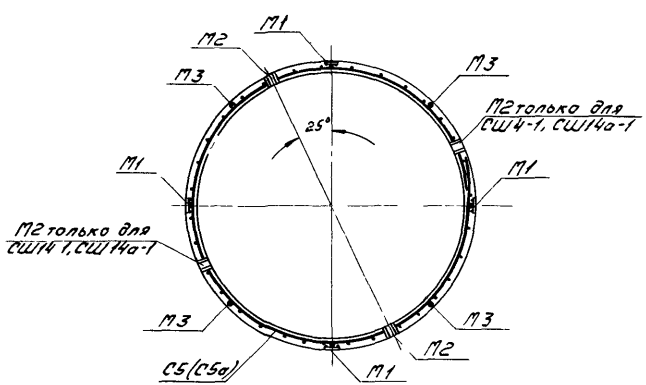

1-1

Показатели на один стакан

Марка стакана	Масса т	Марка бетона	Объем бетона $м^3$	Расход стали кг
СШ14 / СШ14-1	0,28	200	0,113	11,4
				12,2
СШ14а / СШ14а-1	0,33		0,132	12,1
				12,9

Спецификация марок арматурных изделий

Марка стакана	Марка изделия	Кол-во шт	N листа
СШ14 (СШ14а)	С5(С5а)	1	5(6)
	М1	4	7
	М2	2	8
	М3	8	9
СШ14-1 СШ14а-1	С5(С5а)	1	5(6)
	М1	4	7
	М2	4	8
	М3	8	9

Примечания

1 Марки сеток, указанные в скобках, относятся к стаканам с индексом „а"

2 Детали армирования даны на листе 4

12599

ТК	Железобетонные стаканы для крепления дефлекторов, зонтов и крышных вентиляторов	Серия 1.485-7	
1973	Стаканы СШ14, СШ14а, СШ14-1, СШ14а-1	Вып 5	Лист 3

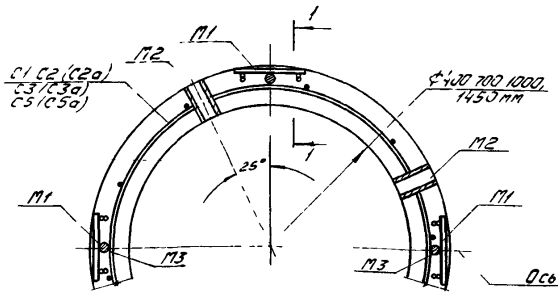

Элементы плана железобетонных стаканов ф 400 700, 1000, 1450мм

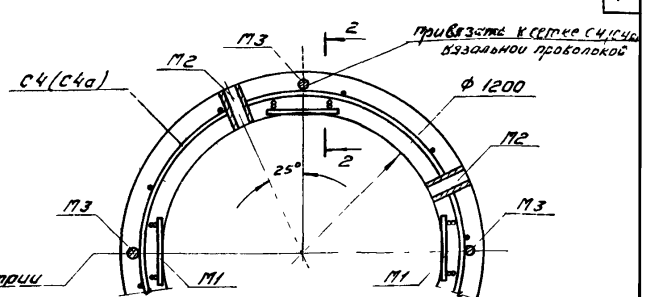

Элемент плана железобетонного стакана ф 1200

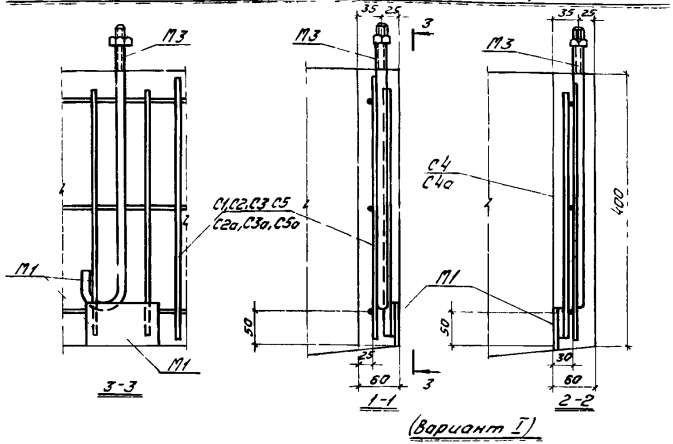

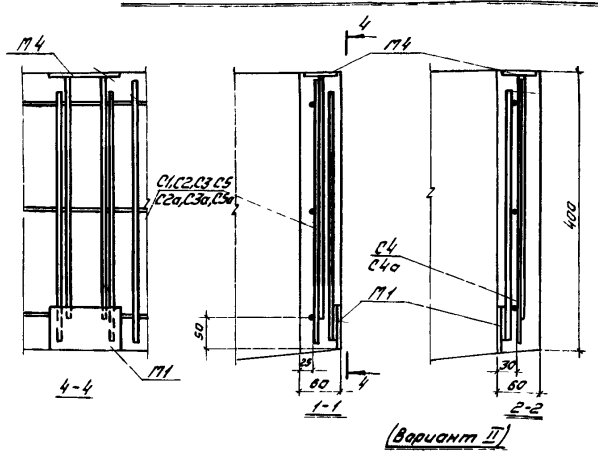

Примечание

В настоящих рабочих чертежах предусматриваются два способа крепления вентиляционного устройства к железобетонному стакану на болтах (см. вариант I) и на сварке (см. вариант II). Во втором случае производится обварка по контуру отверстий опорного кольца трубы, совпадающих с плоскостью закладных деталей М4

12599

ТК	Железобетонные стаканы для крепления дефлекторов, зонтов и крышных вентиляторов	Серия 1.465-7	
1973	Детали армирования стаканов	Вып 5	Лист 4

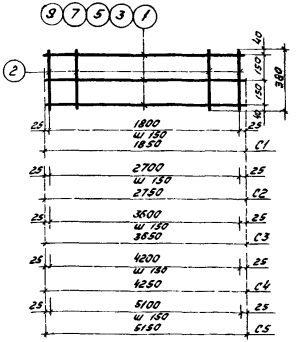

Спецификация и выборка стали на одно изделие

Марка изделия	N поз	Ø мм	Длина мм	Кол-во шт	Выборка стали Ø мм	Общая длина м	Общая масса кг
С1	1	5ВI	1850	3	5ВI	10,6	1,6
	2	5ВI	380	13		Итого	1,6
С2	2	5ВI	380	19	5ВI	15,5	2,4
	3	5ВI	2750	3		Итого	2,4
С3	2	5ВI	380	25	5ВI	20,5	3,2
	5	5ВI	3650	3		Итого	3,2
С4	2	5ВI	380	29	5ВI	23,8	3,7
	7	5ВI	4250	3		Итого	3,7
С5	2	5ВI	380	35	5ВI	28,7	4,4
	9	5ВI	5150	3		Итого	4,4

ТК	Железобетонные стаканы для крепления дефлекторов, зонтов и крышных вентиляторов	Серия 1.465-7
1973	Сетки С1, С2, С3 С4, С5	Вып 5 / Лист 5

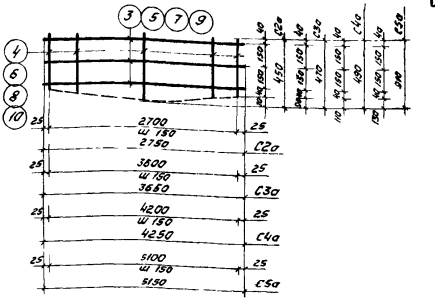

Спецификация и выборка стали на одно изделие

Марка изделия	N поз	Ø мм	Длина мм	Кол-во шт	Выборка стали Ø мм	Общая длина м	Общая масса кг
С2а	3	5ВI	2750	3	5ВI	16,8	2,6
	4	5ВI	380-450	19		Итого	2,8
С3а	5	5ВI	3650	3	5ВI	22,7	3,5
	6	5ВI	380-470	25		Итого	3,5
С4а	7	5ВI	4250	3	5ВI	27,0	4,2
	8	5ВI	380-490	29		Итого	4,2
С5а	9	5ВI	5150	3	5ВI	33,3	5,1
	10	5ВI	380-510	35		Итого	5,1

12599

ТК	Железобетонные стаканы для крепления дефлекторов, зонтов с крышных вентиляторов	Серия 1.465-7
1973	Сетки С2а, С3а С4а, С5а	Вып 5 / Лист 6

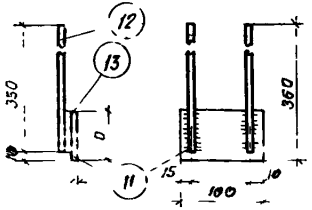

Спецификация и выборка стали на одно ребро

Марка изделия	N поз	Ф мм	Длина мм	Кол во шт	Выборка стали: Ф	Выборка стали: Общая длина м	Выборка стали: Общая масса кг
М1	11	-60х6	100	1	0=0	01	0,3
	12	8 AI	350	2	8 AIII	08	0,3
	13	8 AIII	50	2	Итого		0,6

Примечание Сварку производить электродами Э42А Ф(В=8, Н-4мм)

ТК	Железобетонные стаканы для крепления дефлекторов, зонтов и крышных вентиляторов	Серия 1465 7
1973	Закладная деталь М1	Вып 5 / Лист 7

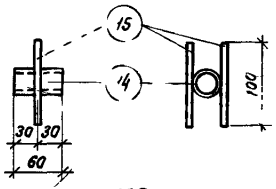

М2

Спецификация и выборка стали на одно изделие

Марка изделия	N поз	Ф или сечение мм	Длина мм	Кол-во шт	Выборка стали: Ф или сечение мм	Выборка стали: Общая длина м	Выборка стали: Общая масса кг
М2	14	Газ труба d 1"	60	1	Газ труба d 1"	0,1	0,3
	15	8 AIII	100	2	8 AIII	0,2	0,1
					Итого		0,4

Примечание
Приварку стержней к трубам производить дуговой сваркой

ТК	Железобетонные стаканы для крепления дефлекторов, зонтов и крышных вентиляторов	Серия 1465-7
1973	Закладная деталь М2	Вып 5 / Лист 8

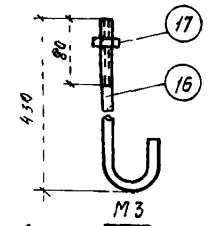

М3

Спецификация и выборка стали на одно изделие

Марка изделия	N поз	Ф или сечение мм	Длина мм	Кол во шт	Выборка стали: Ф или сечение мм	Выборка стали: Общая длина м	Выборка стали: Общая масса кг
М3	16	12 AI	500	1	12 AI	0,5	0,45
	17	Гайка М12	—	1	Гайка М12	—	0,025
					Итого		0,5

ТК	Железобетонные стаканы для крепления дефлекторов, зонтов и крышных вентиляторов	Серия 1465-7
1973	Закладная деталь М3	Вып 5 / Лист 9

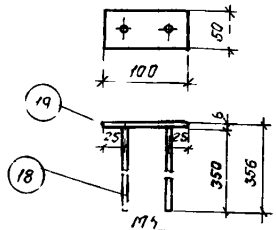

М4

12599

Спецификация и выборка на одно изделие

Марка изделия	N поз	Ф или сечение мм	Длина мм	Кол во шт	Выборка стали: Ф или сечение мм	Выборка стали: Общая длина м	Выборка стали: Общая масса кг
М4	18	8 AIII	350	2	8 AIII	0,7	0,3
	19	-50х6	100	1	-50х6	0,1	0,3
					Итого		0,6

Примечание Приварку стержней к пластинке в табл. выполнять под флюсом

ТК	Железобетонные стаканы для крепления дефлекторов, зонтов и крышных вентиляторов	Серия 1465-7
1973	Закладная деталь М4	Вып 5 / Лист 10

Выборка стали на один стакан

Марка стакана	На арматурные изделия		На закладные детали							Суммарный расход стали кг
	Обыкновенная арматурная проволока по ГОСТ 6727-53*		Стержневая арматура			Прокат марки ВСт3кп-2 ГОСТ 380-71				
	Класс В-I		Периодического профиля по ГОСТ 5781-61	Гладкая по ГОСТ 5781-61	Итого	Профиль			Итого	
	Ф, мм	Итого	Класс А-III	Класс А-I						
	5 В-I		Ф, мм	Ф, мм		δ=6	Газ тр 1"	Гайка М12		
			8 А-III	12 А-I						
СШ4, СШ4а	1,6	1,6	1,4	1,8	3,2	1,2	0,6	0,1	1,9	6,7
СШ4-1, СШ4а-1	1,6	1,6	1,6	1,8	3,4	1,2	1,2	0,1	2,5	7,5
СШ7	2,4	2,4	1,4	3,6	5,0	1,2	0,6	0,2	2,0	9,4
СШ7а	2,6	2,6	1,4	3,6	5,0	1,2	0,6	0,2	2,0	9,6
СШ7-1	2,4	2,4	1,6	3,6	5,2	1,2	1,2	0,2	2,6	10,2
СШ7а-1	2,6	2,6	1,6	3,6	5,2	1,2	1,2	0,2	2,6	10,4
СШ10	3,2	3,2	1,4	3,6	5,0	1,2	0,6	0,2	2,0	10,2
СШ10а	3,5	3,5	1,4	3,6	5,0	1,2	0,6	0,2	2,0	10,5
СШ10-1	3,2	3,2	1,6	3,6	5,2	1,2	1,2	0,2	2,6	11,0
СШ10а-1	3,5	3,5	1,6	3,6	5,2	1,2	1,2	0,2	2,6	11,3
СШ12	3,7	3,7	1,4	3,6	5,0	1,2	0,6	0,2	2,0	10,7
СШ12а	4,2	4,2	1,4	3,6	5,0	1,2	0,6	0,2	2,0	11,2
СШ12-1	3,7	3,7	1,6	3,6	5,2	1,2	1,2	0,2	2,6	11,5
СШ12а-1	4,2	4,2	1,6	3,6	5,2	1,2	1,2	0,2	2,6	12,0
СШ14	4,4	4,4	1,4	3,6	5,0	1,2	0,6	0,2	2,0	11,4
СШ14а	5,1	5,1	1,4	3,6	5,0	1,2	0,6	0,2	2,0	12,1
СШ14-1	4,4	4,4	1,6	3,6	5,2	1,2	1,2	0,2	2,6	12,2
СШ14а-1	5,1	5,1	1,6	3,6	5,2	1,2	1,2	0,2	2,6	12,9

gost.e-ecolog.ru

12599

ТК	Железобетонные стаканы для крепления дефлекторных зонтов и крышных вентиляторов	Серия 1.465-7
1973	Выборка стали на один стакан	Вып 3 Лист 11