ГОСУДАРСТВЕННЫЙ КОМИТЕТ СОВЕТА МИНИСТРОВ СССР ПО ДЕЛАМ СТРОИТЕЛЬСТВА
/ ГОССТРОЙ СССР /

ТИПОВЫЕ КОНСТРУКЦИИ И ДЕТАЛИ ЗДАНИЙ И СООРУЖЕНИЙ

Серия 1.465-7

СБОРНЫЕ ЖЕЛЕЗОБЕТОННЫЕ ПРЕДВАРИТЕЛЬНО НАПРЯЖЕННЫЕ ПЛИТЫ ДЛЯ ПОКРЫТИЙ ПРОИЗВОДСТВЕННЫХ ЗДАНИЙ

РАЗМЕРОМ 3×6 И 1,5×6 М СО СТЕРЖНЕВОЙ, ПРОВОЛОЧНОЙ И ПРЯДЕВОЙ АРМАТУРОЙ

Выпуск 2

Часть 2

РАБОЧИЕ ЧЕРТЕЖИ АРМАТУРНЫХ ИЗДЕЛИЙ И ЗАКЛАДНЫХ ДЕТАЛЕЙ ДЛЯ ПЛИТ РАЗМЕРОМ 3 × 6 М ДЛЯ ЛЕГКОСБРАСЫВАЕМОЙ КРОВЛИ

gost.e-ecolog.ru

ГОСУДАРСТВЕННЫЙ КОМИТЕТ СОВЕТА МИНИСТРОВ СССР ПО ДЕЛАМ СТРОИТЕЛЬСТВА
/ГОССТРОЙ СССР/

ТИПОВЫЕ КОНСТРУКЦИИ И ДЕТАЛИ ЗДАНИЙ И СООРУЖЕНИЙ

Серия 1.465-7

СБОРНЫЕ ЖЕЛЕЗОБЕТОННЫЕ ПРЕДВАРИТЕЛЬНО НАПРЯЖЕННЫЕ ПЛИТЫ ДЛЯ ПОКРЫТИЙ ПРОИЗВОДСТВЕННЫХ ЗДАНИЙ РАЗМЕРОМ 3×6 И 1,5×6 М СО СТЕРЖНЕВОЙ, ПРОВОЛОЧНОЙ И ПРЯДЕВОЙ АРМАТУРОЙ

Выпуск 2

Часть 2

РАБОЧИЕ ЧЕРТЕЖИ АРМАТУРНЫХ ИЗДЕЛИЙ И ЗАКЛАДНЫХ ДЕТАЛЕЙ ДЛЯ ПЛИТ РАЗМЕРОМ 3×6 М ДЛЯ ЛЕГКОСБРАСЫВАЕМОЙ КРОВЛИ

РАЗРАБОТАНЫ
ЦНИИПРОМЗДАНИЙ
СОВМЕСТНО С НИИЖБ

УТВЕРЖДЕНЫ
И ВВЕДЕНЫ В ДЕЙСТВИЕ
С 1 ДЕКАБРЯ 1973 Г
ПОСТАНОВЛЕНИЕ ГОССТРОЯ СССР
ОТ 27 АВГУСТА 1973 Г № 174

СОДЕРЖАНИЕ

	Лист	Стр.
Пояснительная записка		2
Сетка С5	I	3
Сетка С6	2	
Сетка С7	3	4
Сетка С8	4	
Каркас КРI	5	
Каркас КР2	6	
Каркас КР4	7	5
Каркас КР5	8	
Каркас КРI4	9	
Каркас КРI5	I0	
Петля строповочная ПСI	II	6
Петля строповочная ПС2	I2	
Закладные детали $МI^{Т}$ и $МI_{Н}$	I3	7
Закладные детали $М2^{Т}$ и $М2_{Н}$	I4	8
Закладные детали М4, М5	I5	9
Закладная деталь М6	I6	
Закладная деталь М7	I7	
Закладная деталь М8	I8	

ПОЯСНИТЕЛЬНАЯ ЗАПИСКА

I. Часть 2 выпуска 2 серии I.465-7 содержит рабочие чертежи арматурных изделий и закладных деталей для плит размером 3х6 м для легкосбрасываемой кровли.

2. Состав серии I.465-7, а также общие указания по изготовлению арматурных изделий и закладных деталей приведены в выпуске 0 настоящей серии.

3. Спецификация арматурных изделий и закладных деталей, а также выборка стали на плиту приведены в части I выпуска 2.

4. Петли строповочные (см.листы II и I2) разработаны в 2-х вариантах. Основной вариант – выступающая петля ПСI.

Петля строповочная ПС2 (с падающим кольцом) предназначена для плит, при бетонировании которых не допускается наличие элементов, выступающих над поверхностью полки.

Строповочные петли, принятые в рабочих чертежах, соответствуют унифицированным петлям серии I.400-9 "Унифицированные строповочные петли для подъема сборных железобетонных конструкций зданий и сооружений промышленных предприятий", вып.I.

5. Опорная закладная деталь (см.листы I3,I4) разработана в 2-х вариантах:

закладная деталь $МI^{Т}$(МIн) – без торцевой пластинки, предназначена для применения в плитах с внутренней анкеровкой стержневой напрягаемой арматуры ("обжатые обоймы", "высаженные головки"), а также в плитах с проволочной и прядевой напрягаемой арматурой.

Закладная деталь $М2^{Т}$ (М2н) – с торцевой пластинкой, предназначена для применения в плитах с анкеровкой стержневой напрягаемой арматуры путем приварки шайб.

Изготовление закладных деталей МI и М2 может производиться контактной точечной или рельефно-точечной сваркой или ручной дуговой электросваркой.

6. При изготовлении арматурных изделий и закладных деталей контактную точечную сварку и дуговую электросварку производить, руководствуясь "Указаниями по сварке соединений арматуры и закладных деталей железобетонных конструкций" СН 393-69.

Рельефно-точечную сварку производить в соответствии с "Указаниями по технологии изготовления закладных деталей железобетонных конструкций методом контактной рельефно-точечной сварки" У26-66 (ВНИИжелезобетон).

12596-02

ТК	Сборные железобетонные плиты покрыт. размером 3,0х6 м для легкосбрасываемой кровли	Серия I.465-7
I973	Содержание. Пояснительная записка.	Вып.2 Часть 2

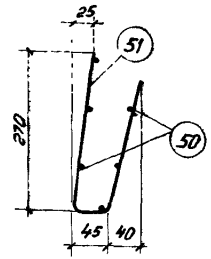

С5 в согнутом виде

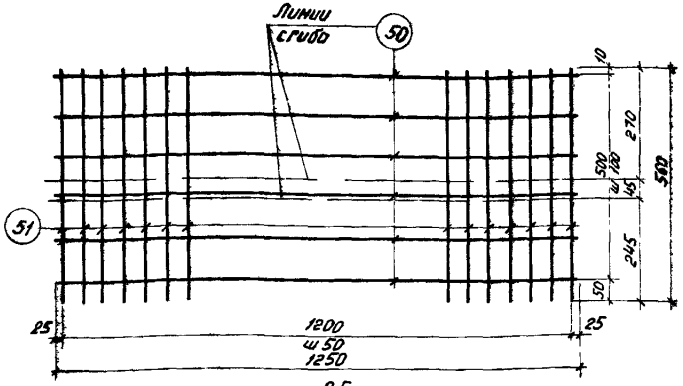

С5

Спецификация и выборка стали на одно изделие

Марка изделия	№ поз	Ф мм	Длина мм	Кол-во шт	Выборка стали Ф мм	Общая длина м	Общая масса кг
С5	50	4ВI	1250	6	4ВI	21,5	21
	51	4ВI	560	25			
						Итого	21

ТК	Железобетонные плиты покрытий размером 3×6 м для легкосбрасываемой кровли	Серия 1.465-7	
1973	Сетка С5	Вып 2 часть 2	Лист 1

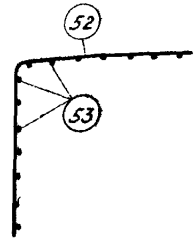

С6 в согнутом виде

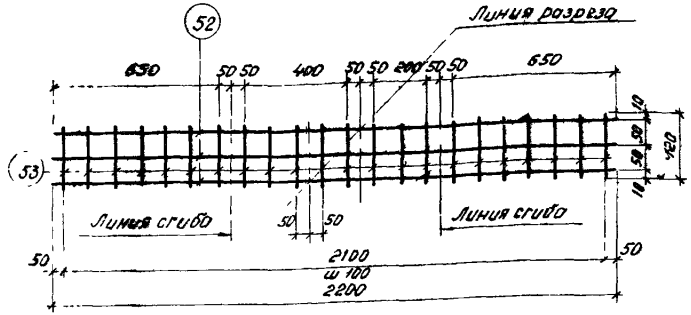

С6
(2шт)

Спецификация и выборка стали на одно изделие

Марка изделия	№ поз	Ф мм	Длина мм	Кол-во шт	Выборка стали Ф мм	Общая длина м	Общая масса кг
С6 (2шт)	52	4ВI	2200	3	4ВI	9,25	0,9
	53	4ВI	120	22			
						Итого	0,9

12596-02

ТК	Железобетонные плиты покрытий размером 3×6 м для легкосбрасываемой кровли	Серия 1.465-7	
1973	Сетка С6	Вып 2 часть 2	Лист 2

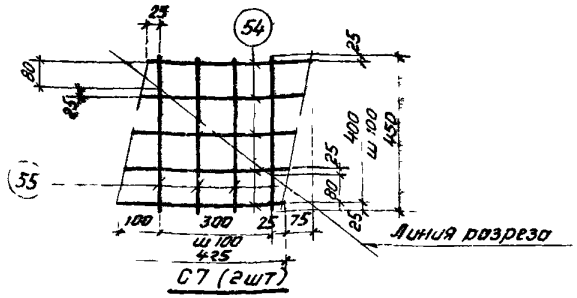

С7 (2шт)

Спецификация и выборка стали на одно изделие

Марка изделия	№ поз	⌀ мм	Длина мм	Кол-во штук	Выборка стали		
					⌀ мм	Общая длина м	Общая масса кг
С7 (2шт)	54	4 AI	425	5	4 AI	3,9	0,4
	55	4 AI	450	4	Итого		0,4

ТК	Железобетонные плиты покрытий размером 3×6 м для легкосбрасываемой кровли	Серия 1.465-7
1973	Сетка С7	Вып 2 Часть 2 / Лист 3

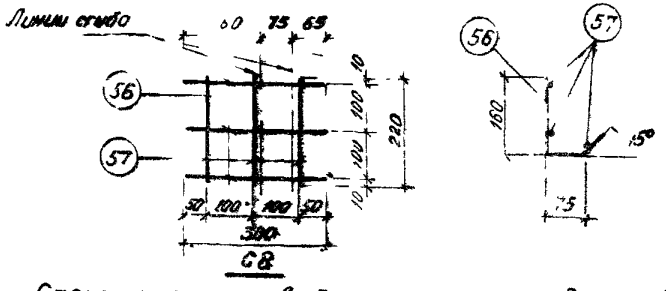

С8

Спецификация и выборка стали на одно изделие

Марка изделия	№ поз	⌀ мм	Длина мм	Кол-во штук	Выборка стали		
					⌀ мм	Общая длина м	Общая масса кг
С8	56	4 BI	300	3	4 BI	1,6	0,15
	57	4 BI	220	3	Итого		0,15

ТК	Железобетонные плиты покрытий размером 3×6 м для легкосбрасываемой кровли	Серия 1.465-7
1973	Сетка С8	Вып 2 Часть 2 / Лист 4

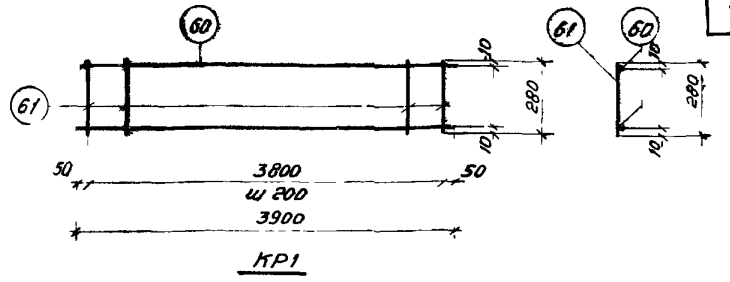

КР1

Спецификация и выборка стали на одно изделие

Марка изделия	№ поз	⌀ мм	Длина мм	Кол-во штук	Выборка стали		
					⌀ мм	Общая длина м	Общая масса кг
КР1	60	5 BI	3900	2	5 BI	13,4	2,1
	61	5 BI	280	20	Итого		2,1

ТК	Железобетонные плиты покрытий размером 3×6 м для легкосбрасываемой кровли	Серия 1.465-7
1973	Каркас КР1	Вып 2 Часть 2 / Лист 5

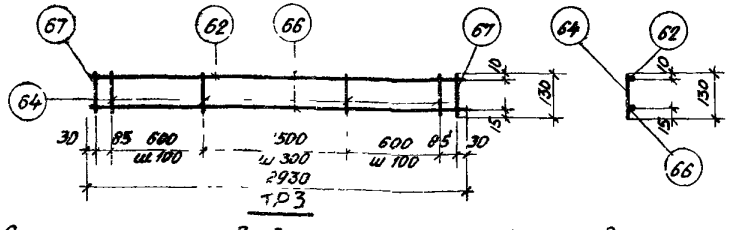

Спецификация и выборка стали на одно изделие

Марка изделия	№ поз	⌀ мм	Длина мм	Кол-во штук	Выборка стали		
					⌀ мм	Общая длина м	Общая масса кг
КР3	62	4 BI	2930	1	12 AIII	3,2	2,8
	64	4 BI	130	18	4 BI	5,3	0,5
	66	12 AIII	2930	1			
	67	12 AIII	130	2	Итого		3,3

12.596-02

ТК	Железобетонные плиты покрытий размером 3×6 м для легкосбрасываемой кровли	Серия 1.465-7
1973	Каркас КР3	Вып 2 Часть 2 / Лист 6

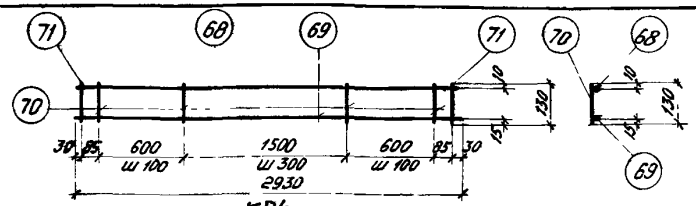

КР4

Спецификация и выборка стали на одно изделие

Марка изделия	№ поз	Ø мм	Длина мм	Кол-во штук	Выборка стали Ø мм	Общая длина м	Общая масса кг
КР4	68	5 ВI	2930	1	14 АIII	3,2	3,9
	69	14 АIII	2930	1	5 ВI	5,3	0,8
	70	5 ВI	130	18			
	71	14 АIII	130	2	Итого		4,7

ТК	Железобетонные плиты покрытий размером 3×6м для легкосбрасываемой кровли	Серия 1.465-7	
1973	Каркас КР4	Вып 2 Часть 2	Лист 7

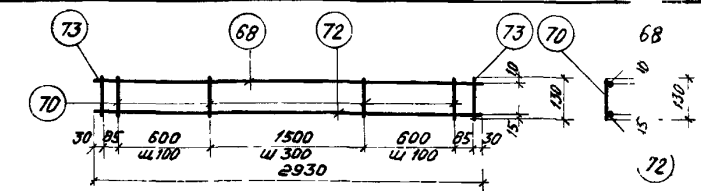

КР5

Спецификация и выборка стали на одно изделие

Марка изделия	№ поз	Ø мм	Длина мм	Кол-во штук	Выборка стали Ø мм	Общая длина м	Общая масса кг
КР5	68	5 ВI	2930	1	16 АIII	3,2	5,1
	70	5 ВI	130	18	5 ВI	5,3	0,8
	72	16 АIII	2930	1			
	73	16 АIII	130	2	Итого		5,9

ТК	Железобетонные плиты покрытий размером 3×6м для легкосбрасываемой кровли	Серия 1.465-7	
1973	Каркас КР5	Вып 2 Часть 2	Лист 6

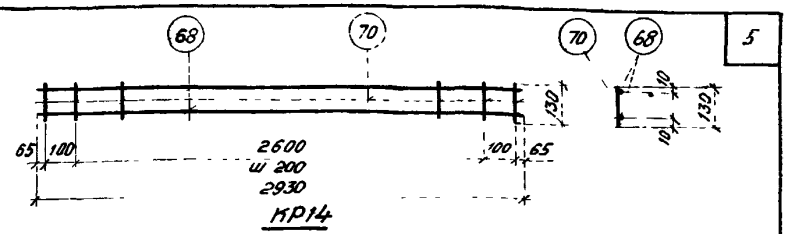

КР14

Спецификация и выборка стали на одно изделие

Марка изделия	№ поз	Ø мм	Длина мм	Кол-во штук	Выборка стали Ø мм	Общая длина м	Общая масса кг
КР14	68	5 ВI	2930	2	5 ВI	8,0	1,2
	70	5 ВI	130	16			
						Итого	1,2

ТК	Железобетонные плиты покрытий размером 3×6м для легкосбрасываемой кровли	Серия 1.465-7	
1973	Каркас КР14	Вып 2 Часть 2	Лист 9

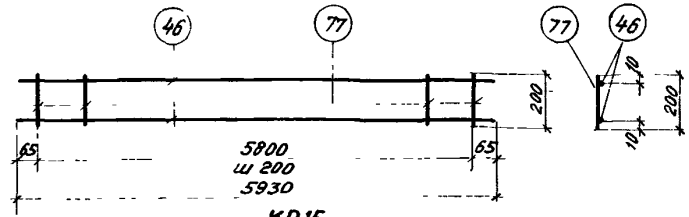

КР15

Спецификация и выборка стали на одно изделие

Марка изделия	№ поз	Ø мм	Длина мм	Кол-во штук	Выборка стали Ø мм	Общая длина м	Общая масса кг
КР15	46	5 ВI	5930	2	5 ВI	17,8	2,7
	77	5 ВI	200	30			
						Итого	2,7

12596-02

ТК	Железобетонные плиты покрытий размером 3×6м для легкосбрасываемой кровли	Серия 1.465-7	
1973	Каркас КР15	Вып 2 Часть 2	Лист 10

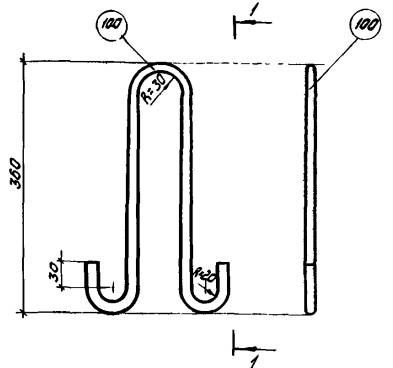

Спецификация и выборка стали на одна изделие

Марка изделия	№ поз	ф мм	Длина мм	Кол-во штук	Выборка стали ф мм	Общая длина м	Общая масса кг
ПС1	100	12 AI	910	1	12 AI	0,9	0,8
						Итого	0,8

Примечания

1 Петля строповочная ПС1 предназначена для плит, при бетонировании которых допускается наличие элементов, выступающих над поверхностью полки

2 Петля ПС1 соответствует унифицированной строповочной петле марки УП1-5* серии 1.400-9

ТК	Железобетонные плиты покрытий размером 3×6 м для легкосбрасываемой кровли	Серия 1.465-7	
1973	Петля строповочная ПС1	Вып 2 Часть 2	Лист 11

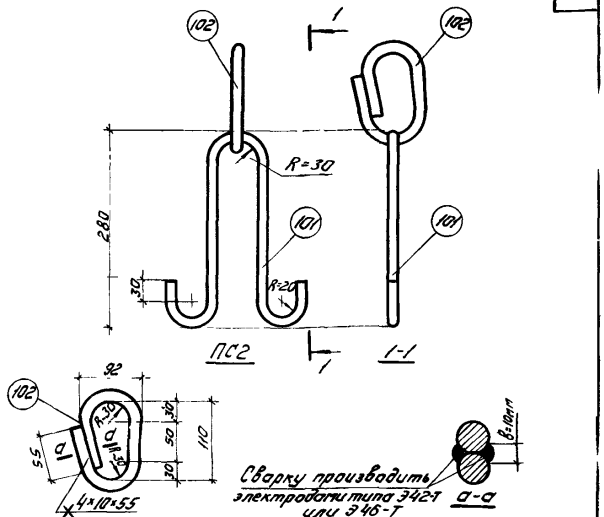

Спецификация и выборка стали на одна изделие

Марка изделия	№ поз.	ф мм	Длина мм	Кол-во штук	Выборка стали ф мм	Общая длина м	Общая масса кг
ПС2	101	12 AI	750	1	16 AI	0,4	0,63
	102	16 AI	400	1	12 AI	0,75	0,67
						Итого	1,3

12596-02

Примечания

1 Петля строповочная ПС2 предназначена для плит, при бетонировании которых не допускается наличие элементов, выступающих над поверхностью полки

2 Петля ПС2 соответствует унифицированной строповочной петле марки УП3-2* серии 1.400-9

ТК	Железобетонные плиты покрытия размером 3×6 м для легкосбрасываемой кровли	Серия 1.465-7	
1973	Петля строповочная ПС2	Вып 2 Часть 2	Лист 12

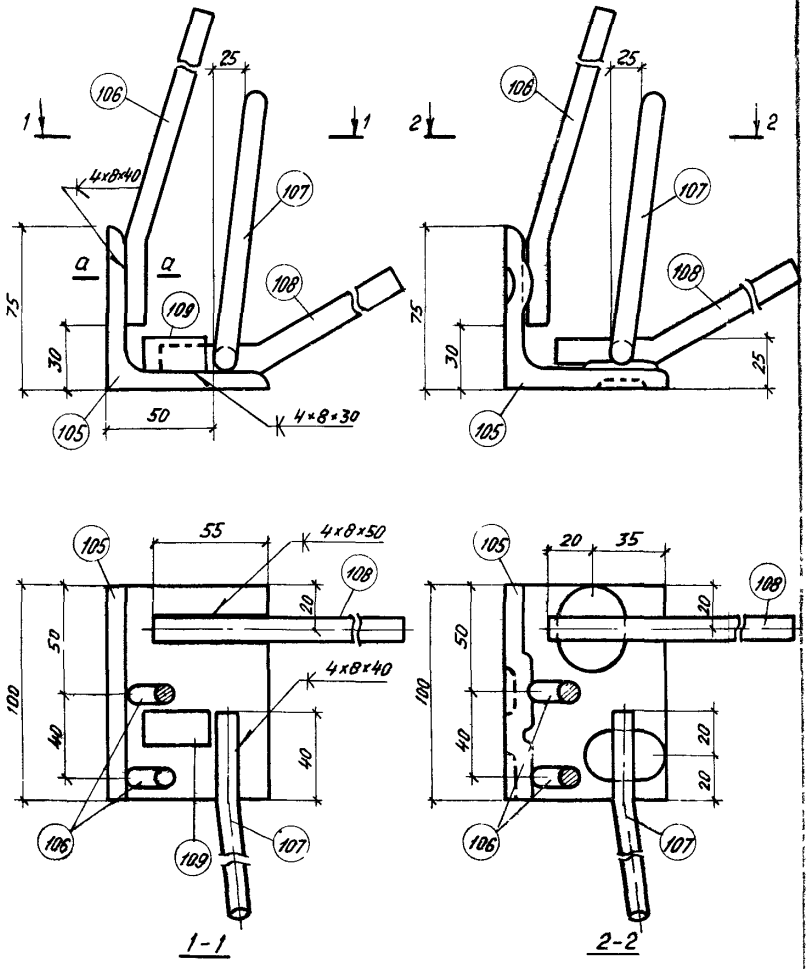

Вариант I

Вариант II

М1т (М1н - зеркально)

Спецификация и выборка стали на одно изделие

Марка изделия	№ поз	Эскиз	Ø или сечение мм	Длина мм	Кол-во штук	Выборка стали: Ø или сечен мм	Выборка стали: Общая длина м	Выборка стали: Общая масса кг
М1т (М1н)	105	L	75х8	100	1	L75х8	0,1	0,90
	106	40 220 75	10АIII	280	2	12АIII	0,55	0,49
	107	40 510 150	10АIII	550	1	10АIII	1,07	0,66
	108	50 500 200	12АIII	550	1			
	109	Коротыш	14АIII	35	1	Итого		2,05

* поз 109 может выполняться из любого класса сваровае-мой стали

Примечания

1 Приварка стержней к поз 105 может производиться ручной дуговой электросваркой ($b_{шв}$=8мм, $h_{шв}$=4мм) по чертежу варианта I, контактной точечной (не менее 2х точек на стержень) или контактной рельефно-точечной сваркой (см вариант)

2 При электродуговой и контактной точечной сварке необходимо руководствоваться требованиями „ Указаний по сварке соединений арматуры и закладных деталей железобетонных конструкций " СН 393-69

3 Рельефно-точечную сварку производить по предварительно выштампованным в полках уголка рельефам Размеры рельефов принимать по таблице 2 „ Указаний по технологии изготовления закладных деталей железобетонных конструкций методом контактной рельефно-точечной сварки" У 26-66 (ВНИИжелезобетон)

На поверхностях рельефов не допускается наличие трещин

Подбор режима сварки производить согласно таблице 4 Указаний У26-66

4 Отгиб анкеров в соответствии с проектом производить до приварки их к поз 105

5 Разрез о а см на листе 14

6 При дугова сварке применять электроды типа 342-Ф

12596-02

ТК	Железобетонные плиты покрытий размером 3х6м для легкосбрасываемой кровли	Серия 1.465-7	
1973	Закладные детали М1т и М1н	Вып. 2 Часть 2	Лист 13

Спецификация и выборка стали на одно изделие

Марка изделия	№ поз.	Эскиз	Ø или сечение мм	Длина мм	Кол-во шт.	Выборка стали: Ø или сечение мм	Выборка стали: Общая длина м	Выборка стали: Общая масса кг
М2т М2н	105	L	∠75×8	100	1	∠75×8	0,1	0,90
	106	40, 220, 75	10AIII	260	2	12AIII	0,55	0,49
	107	40, 510, 150	10AIII	550	1	10AIII	1,07	0,66
	108	50, 500, 200	12AIII	550	1	-75×6	0,075	0,26
	110	-75×6		75	1			
						Итого		2,31

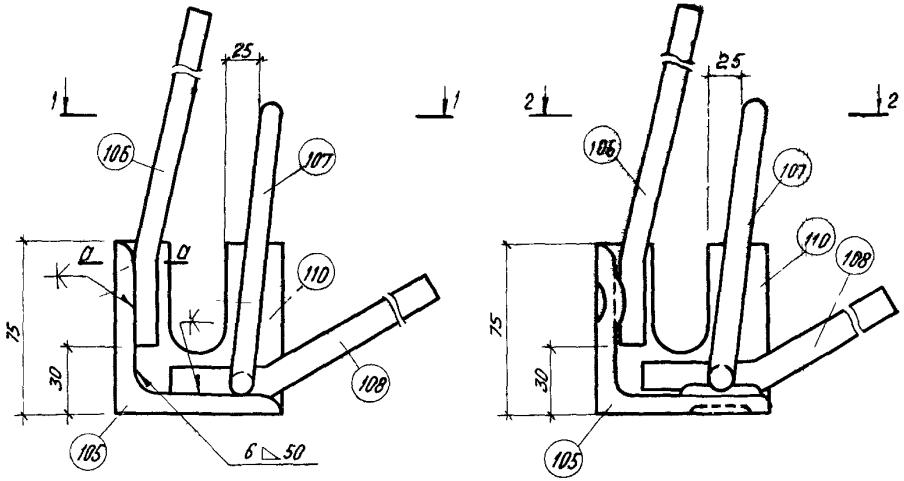

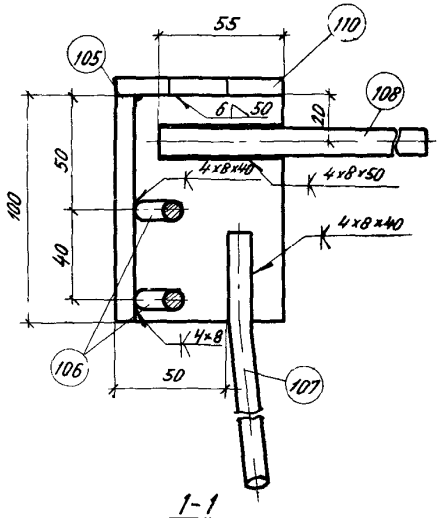

1-1

Вариант I

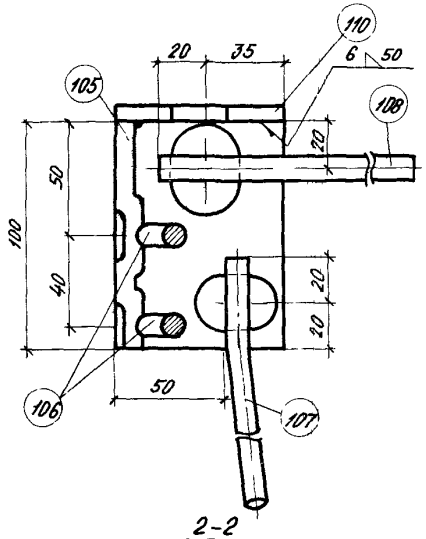

2-2

Вариант II

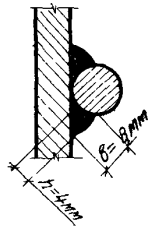

а-а

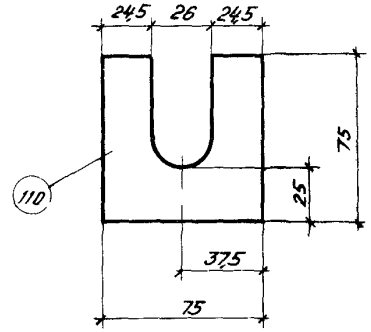

М2т (М2н - зеркально)

См примечания на листе 13

12596-02

ТК	Железобетонные плиты покрытий размером 3×6м для легкосбрасываемой кровли	Серия 1465-7	
1973	Закладные детали М2т и М2н	Вып 2 Часть 2	Лист 14

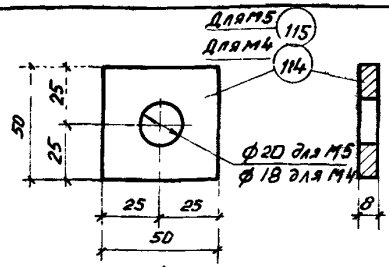

М4, М5

Спецификация и выборка стали на одно изделие

Марка изделия	№ поз	Сечение мм	Длина, мм	Кол-во шт	Выборка стали: Сечение, мм	Выборка стали: Общая длина, м	Выборка стали: Общая масса кг
М4 / М5	114	-50×8	50	1	-50×8	0,05	0,16
	115	-50×8	50	1		Итого	0,16

ТК	Железобетонные плиты покрытий размером 3×6м для легкосбрасываемой кровли	Серия 1.465-7	
1973	Закладные детали М4, М5	Вып 2 Часть 2	Лист 15

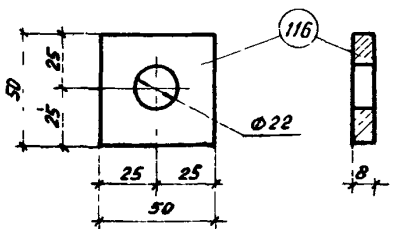

М6

Спецификация и выборка стали на одно изделие

Марка изделия	№ поз	Сечение мм	Длина, мм	Кол-во шт	Выборка стали: Сечение, мм	Выборка стали: Общая длина, м	Выборка стали: Общая масса кг
М6	116	-50×8	50	1	-50×8	0,05	0,16
						Итого	0,16

gost.e-ecolog.ru

Т	Железобетонные плиты покрытий размером 3×6м для легкосбрасываемой кровли	Серия 1.465-7	
1973	Закладная деталь М6	Вып 2 Часть 2	Лист 16

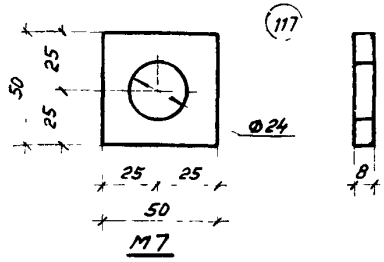

М7

Спецификация и выборка стали на одно изделие

Марка изделия	№ поз	Сечение мм	Длина, мм	Кол-во шт	Выборка стали: Сечение, мм	Выборка стали: Общая длина, м	Выборка стали: Общая масса кг
М7	117	-50×8	50	1	-50×8	0,05	0,16
						Итого	0,16

ТК	Железобетонные плиты покрытий размером 3×6м для легкосбрасываемой кровли	Серия 1.465-7	
1973	Закладная деталь М7	Вып 2 Часть 2	Лист 17

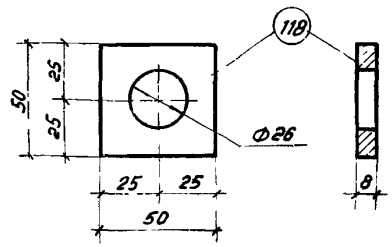

М8

Спецификация и выборка стали на одно изделие

Марка изделия	№ поз	Сечение мм	Длина, мм	Кол-во шт	Выборка стали: Сечение мм	Выборка стали: Общая длина, м	Выборка стали: Общая масса кг
М9	118	-50×8	50	1	50×8	0,05	0,16
						Итого	0,16

12596-02

ТК	Железобетонные плиты покрытий размером 3×6м для легкосбрасываемой кровли	Серия 1.465-1	
	Закладная деталь М8	Вып 2 Часть 2	Лист 1