ГОСУДАРСТВЕННЫЙ КОМИТЕТ СОВЕТА МИНИСТРОВ СССР ПО ДЕЛАМ СТРОИТЕЛЬСТВА
(ГОССТРОЙ СССР)

ТИПОВЫЕ ДЕТАЛИ И КОНСТРУКЦИИ ЗДАНИЙ И СООРУЖЕНИЙ

СЕРИЯ 4.904-38

ПОВОРОТНЫЕ И ВДВИЖНЫЕ КОЛПАКИ (ЗОНТЫ) НАД ОБОРУДОВАНИЕМ, ВЫДЕЛЯЮЩИМ ВРЕДНЫЕ ГАЗЫ

РАБОЧИЕ ЧЕРТЕЖИ

9610

МОСКОВСКИЙ ФИЛИАЛ
ЦЕНТРАЛЬНОГО ИНСТИТУТА ТИПОВЫХ ПРОЕКТОВ
Москва 1970г.

gost.e-ecolog.ru

ГОСУДАРСТВЕННЫЙ КОМИТЕТ СОВЕТА МИНИСТРОВ СССР ПО ДЕЛАМ СТРОИТЕЛЬСТВА
(ГОССТРОЙ СССР)

ТИПОВЫЕ ДЕТАЛИ И КОНСТРУКЦИИ ЗДАНИЙ И СООРУЖЕНИЙ

СЕРИЯ 4.904-38

ПОВОРОТНЫЕ И ВДВИЖНЫЕ КОЛПАКИ (ЗОНТЫ) НАД ОБОРУДОВАНИЕМ, ВЫДЕЛЯЮЩИМ ВРЕДНЫЕ ГАЗЫ

РАБОЧИЕ ЧЕРТЕЖИ

РАЗРАБОТАНЫ
Государственным проектным институтом
Сантехпроект

УТВЕРЖДЕНЫ
Главным управлением по строительному проектированию предприятий, зданий и сооружений Госстроя СССР
Приказ № 55 от 5 ноября 1967 г.

ЦЕНТРАЛЬНЫЙ ИНСТИТУТ ТИПОВЫХ ПРОЕКТОВ
Москва 1967 г.

Содержание

	Лист	Стр.
Содержание	1,2	2,3
Пояснительная записка	3÷8	4÷9
Поворотный прямоугольный колпак(зонт) с креплением на стене У059÷У065	9÷11	10÷12
Детали	12	13
Колпак У059.100÷У065.100	13÷14	14-15
Детали	15	16
Фланец У059.110÷У065.110	16	17
Детали	17	18
Фланец У059.120÷У065.120	18	19
Воздуховод в сборе У059.200÷У065.200	19÷21	20÷22
Детали	22÷24	23÷25
Воздуховод У059.210÷У065.210	25-26	26-27
Детали	27÷31	28÷32
Рама У059.220÷У068.220	32-33	33-34
Детали	34÷36	35÷37
Ось У059.220.10	37	38
Детали	38	39
Кронштейн У059.230÷У061.230	39	40
Детали	40	41
Основание У059.240	41	42
Детали	42-43	43-44
Патрубок У059.300÷У068.300	44	45
Детали	45	46

	Лист	Стр.
Поворотный круглый колпак (зонт) с креплением на стене У066÷У068	46÷48	47÷49
Детали	49	50
Колпак У066.100÷У068.100	50-51	51-52
Детали	52-53	53-54
Воздуховод в сборе У066.200÷У068.200	54÷56	55÷57
Воздуховод У066.210÷У068.210	57-58	58-59
Поворотный прямоугольный колпак(зонт) с креплением на стойке-воздуховоде У069÷У075	59÷61	60÷62
Отвод в сборе У069.100÷У075.100	62÷64	63÷65
Отвод У069.110÷У075.110	65-66	66-67
Детали	67	68
Рама У069.120; У070.120; У075.120 У077.120	68-69	69-70
Детали	70	71
Ось в сборе У069.120.10	71	72
Рама У071.120; У075.120; У078.120	72-73	73-74
Кронштейн У069.130÷У078.130; У079.110	74-75	75-76
Детали	76	77
Стойка-кронштейн У069.200÷У078.200	77-78	78-79
Детали	79÷82	80÷83

Госстрой СССР ГПИСантехпроект г. Москва

Гл. инж. проекта — Калинкин
Нач. отд. — Гольцев
Рук. группы — Крылник
Проверил — Крылник
Составил — Смирнов

Т.П. 1967	Поворотные и вытяжные колпаки (зонты) над оборудованием, выделяющим вредные газы	Серия 4.904-38
	Содержание	Выпуск 1 Лист 1

	Лист	Стр.
Стойка-воздуховод У069.300÷У078.300	83-84	84-85
Детали	85-86	86-87
Фундамент под поворотный прямоугольный колпак (зонт) с креплением на стойке-воздуховоде У069÷У075	87÷90	88÷91
Поворотный круглый колпак (зонт) с креплением на стойке -воздуховоде У076÷У078	91÷93	92÷94
Отвод в сборе У076.100÷У078.100	94÷96	95÷97
Отвод У076.110÷У073.110	97-98	98-99
Фундамент под поворотный круглый колпак (зонт) с креплением на стойке-воздуховоде У076÷У078	99÷101	100÷102
Поворотный прямоугольный колпак (зонт) с креплением на стойке У079÷У085	102÷104	103÷105
Воздуховод в сборе У078.100÷У085.100	105÷107	106÷108
Стойка У079.200÷У085.200	108-109	109-110
Детали	110	111
Фундамент под поворотный прямоугольный и круглый колпаки (зонты) с креплением на стойке У079÷У088	111	112
Поворотный круглый колпак (зонт) с креплением на стойке У086÷У088	112÷114	113÷115
Воздуховод в сборе У086.100÷У088.100	115÷117	116÷118
Вдвижные прямоугольные колпаки У089÷У095	118÷120	119÷121
Детали	121-122	122-123
Подвижная часть колпака У089.100÷У095.100	123-124	124-125
Детали	125÷127	126÷128
Неподвижная часть колпака У089.200÷У095.200	128-129	129-130
Детали	130÷133	131÷134
Опора У089.300÷У095.300	134-133	135-136
Рама опорная У089.310÷У088.310	136	137
Стойка в сборе У089.320÷У095.320, У089.330÷У095.330	137	138
Детали	138	139
Ось поворота У089.400÷У095.400	139	140
Детали	140	141
Фундамент под вдвижной прямоугольный колпак У089÷У095	141÷147	142÷148

Гип. Шерер Э.А.
Рук. гр. Крупник Л.Н.
Проверил Крупник Л.Н.
Составил Смирнов Е.Б.

Москва

ТД	Поворотные и вдвижные колпаки (зонты) над оборудованием, выделяющим вредные газы	Серия 4.904-38	
1967	Содержание	Выпуск	Лист 2

Пояснительная записка

Поворотные и вдвижные колпаки предназначены для улавливания потоков газов легче окружающего воздуха, когда загрузка и выгрузка обрабатываемых деталей производится при помощи кранов и устройство стационарных колпаков невозможно. На время загрузки и разгрузки поворотные колпаки отводятся в сторону.

Вдвижные колпаки, в основном, рекомендуются в тех случаях, когда выделение вредностей от оборудования продолжается и во время работы по загрузке и выгрузке деталей.

В настоящем альбоме представлены:

а) прямоугольные поворотные колпаки семи размеров;

б) круглые поворотные колпаки трех размеров;

в) вдвижные колпаки семи размеров.

Чертежами поворотных колпаков охвачено три варианта их размещения:

1. У стены с отводом газов вверх;
2. Вдали от стен на стойке-воздуховоде с отводом газов вниз;
3. Вдали от стены с креплением на стойке и с отводом газов вверх.

От прямоугольных вдвижных колпаков предусмотрены варианты отвода газов вверх и вниз. При отводе газов от укрытий вниз следует осуществлять удаление газов только механическим путем.

Поворотные колпаки выполнены с углом раскрытия ~60°, что обеспечивает равномерное распределение скорости по всему всасывающему сечению. Для увеличения емкости колпаков по периметру всасывания их предусмотрены вертикальные борты высотой 200мм. Расчетная высота обслуживаемого колпаками оборудования 800мм. На листах 6,7 и 8 приведены схемы, основные размеры и номинальное количество удаляемого воздуха для всех разработанных в альбоме колпаков.

Рекомендации по выбору размеров колпаков.

Для полного улавливания колпаком факела с вредностями необходимо учитывать подвижность воздуха в помещении, где установлено оборудование. Обычно в цехах подвижность воздуха колеблется в пределах $V_п = 0{,}1 \div 0{,}3 \frac{м}{сек.}$

В таблице №1 приводятся максимальные размеры сторон и диаметров зеркала выделений для соответствующих колпаков с учетом подвижности воздуха в помещении при скорости газов в приемном отверстии колпаков $1 \frac{м}{сек.}$ и расстоянии от перекрываемого оборудования до плоскости всасывающего отверстия колпака $h = 1{,}0м$

Госстрой СССР
Сантехпроект
г. Москва

Зам. … Зайцев
Гл. … Давтян
Рук. … Крупник
Рук. … Крупник
Гл. … Смирнов

ГП	Поворотные и вдвижные колпаки (зонты) над оборудованием, выделяющим вредные газы	Серия 4.904-38
1967	Пояснительная записка	Выпуск 3 Лист

Таблица №1

Обозначение	Прямоугольные колпаки							Круглые колпаки		
	У059 У069 У079	У060 У070 У080	У061 У071 У081	У062 У072 У082	У063 У073 У083	У064 У074 У084	У065 У075 У085	У066 У076 У086	У067 У077 У087	У068 У078 У088
Размеры колпаков А×В мм	1000×1000	1000×1500	1500×2000	1500×1000	1500×1500	2000×1500	2000×2000	ф1000	ф1500	ф2000
Размеры обслуживаемого зеркала при Vп = 0,15 м/сек	750×750	750×1650	1650×2300	1650×750	1650×1650	2300×1650	2300×2300	ф750	ф1850	ф2300
То же при Vп = 0,2 м/сек.	250×250	250×1100	1100×1800	1100×250	1100×1100	1800×1100	1800×1800	ф250	ф1100	ф1800
То же при Vп = 0,3 м/сек.	0	0×750	750×1500	750×0	750×750	1500×750	1500×1500	0	ф750	ф1500

Очевидно, что при Vп = 0,3 м/сек. колпаком размером 1000×1000 (У059, У069, У079) можно улавливать вредности с поверхности, приближающейся к точке (например, точечная сварочная машина, пайка на совершенно фиксированной незначительной площади). При Vп = 0,3 м/сек. под прямоугольными колпаками размерами 1000×1500 и 1500×1000 можно устанавливать оборудование, выделяющее вредности по линии длиной 750мм. Когда оборудование выше 800мм, габариты обслуживаемого зеркала выделений соответственно увеличиваются. При расстояниях h7 или < 1,0м максимальные размеры зеркала выделений следует определять по графику, помещенному на листе 8.

На листах 7 и 8 приведены объемы удаляемого воздуха от колпаков при V=1,0 м/сек.

Однако, при применении поворотных колпаков, отводящих горячие газы вверх, следует применять следующие расчетные скорости:

а) для нетоксичных вредностей: V = 0,15 ÷ 0,25 м/сек.

б) для токсичных вредностей:

для колпаков открытых с 4 сторон V = 1,05 ÷ 1,25 м/сек.;

для колпаков открытых с 3 сторон V = 0,9 ÷ 1,05 м/сек.;

для колпаков открытых с 2 сторон V = 0,75 ÷ 0,9 м/сек.;

для колпаков открытых с 1 стороны V = 0,5 ÷ 0,75 м/сек.

ТП	(Поворотные и вытяжные колпаки (зонты) над оборудованием, выделяющим вредные газы	Серия 4.904-38
1967	Пояснительная записка	Выпуск 1 Лист 4

Г. Москва Сочинение 60 зазаров Отд. нов

Объем воздуха, удаляемого через колпак, следует определять по формуле $L = 3600\,FV\,м^3/час$, где:

V - расчетная скорость в м/сек.

F - площадь всасывающего отверстия колпака в $м^2$.

Объем воздуха, удаляемого через колпаки, установленные над оборудованием, выделяющим вредности с температурой помещения, следует определять по формуле

$$L = 3600\,FV_ц\,м^3/час,$$

где: $$V_ц = \frac{0{,}2}{\frac{V_у}{V_ц} - \frac{0{,}1\,x^2 d_э}{x_0^2 (h + 0{,}27 d_э)\sqrt{\frac{h_1}{d_э}}}}\ м/сек.,$$

$V_ц$ - осевая скорость в центре горизонтального всасывающего отверстия,

$d_э = \frac{2ab}{a+b}$ - эквивалентный диаметр всасывающего отверстия колпака в м,

x - расстояние от осевой линии колпака до борта оборудования в м,

x_0 - расстояние от осевой линии колпака до его кромки в м,

$V_у$ - осевая скорость на поверхности выделяющего вредности оборудования в м/сек.,

h - расстояние между поверхностью оборудования, выделяющего вредности, и плоскостью всасывания колпака в м,

h_1 - высота колпака в м,

$\frac{V_у}{V_ц}$ - относительная осевая скорость, определяемая по таблице N2.

Таблица N2

$\frac{h}{d_э}$	0	0,1	0,2	0,3	0,4	0,5	0,6	0,7	0,8	0,9	1,0	1,2	1,4	1,6
$\frac{V_у}{V_ц}$	1,0	0,75	0,57	0,45	0,35	0,28	0,22	0,17	0,14	0,11	0,09	0,07	0,06	0,05

Госстрой СССР
Сантехпроект
г. Москва

Зам. гл. инж. | Нач. отдела | Рук. группы | Проверил | Составил

Гульшатбаров | Гольтвегер | Крупник | Крупник | Смирнов

ТД	Поворотные и вдвижные колпаки (зонты) над оборудованием, выделяющим вредные газы	Серия 4.904-38	
1967	Пояснительная записка	Выпуск	Лист 5

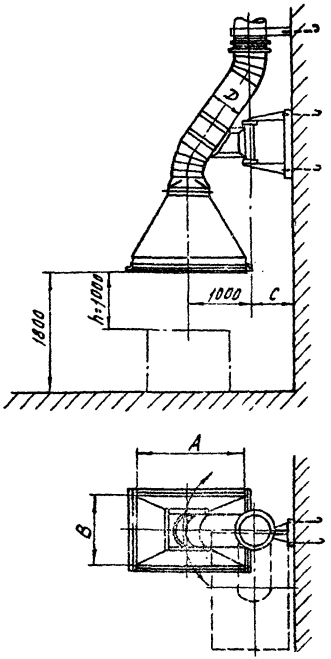

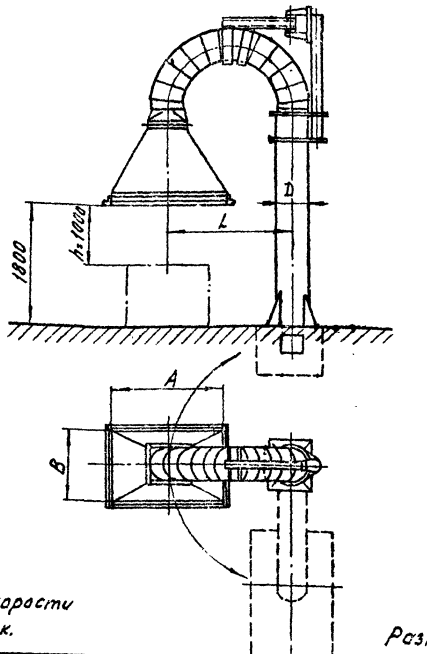

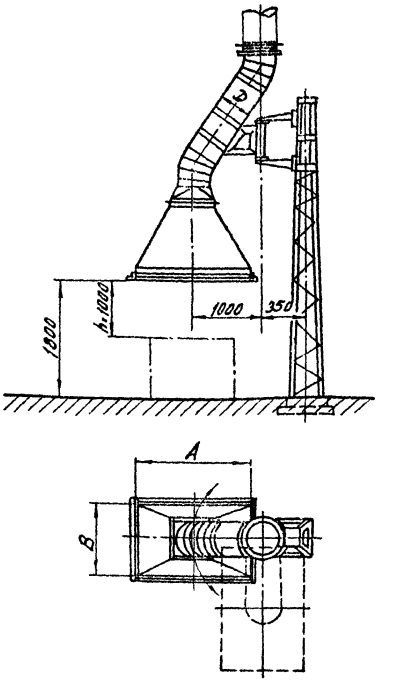

Объемы удаляемых газов через колпаки при скорости во входном сечении колпака V=1м/сек.

Характеристика колпака	Прямоугольные колпаки						
	У059 У069 У079	У060 У070 У080	У061 У071 У081	У062 У072 У082	У063 У073 У083	У064 У074 У084	У065 У075 У085
Размеры расчетного входного сечения колпака, мм	1000×1000	1000×1500	1500×2000	1500×1000	1500×1500	2000×1500	2000×2000
Количество удаляемого через колпак воздуха, м³/час	3600	5400	10800	5400	8100	10800	14400

Размеры прямоугольных поворотных колпаков

Обозначение	Прямоугольные колпаки						
	У059 У069 У079	У060 У070 У080	У061 У071 У081	У062 У072 У082	У063 У073 У083	У064 У074 У084	У065 У075 У085
A	1000	1000	1500	1500	1500	2000	2000
B	1000	1500	2000	1000	1500	1500	2000
D	400	450	630	450	630	630	800
C	600	850	1100	600	850	850	1100
L	1200	1350	1890	1350	1890	1890	2400

При скорости газов в приемном сечении колпака $V_д$ отличной от V - 1м/сек объем удаляемого воздуха через колпак определится как произведение объема удаляемого воздуха, взятого из таблицы, на действительную скорость.

ТД	Поворотные и вдвижные колпаки (зонты) над оборудованием, выделяющим вредные газы	Серия 4.904-38	
1967	Пояснительная записка	Выпуск	Лист 6

Госстрой СССР
ГПИ САНТЕХПРОЕКТ
г. Москва

Зам. гл. инж.		Гулишамбы Эвдм.
Нач. отдела		Гольтвегер Я.М.
Руков. группы		Крупник Г.М.
Проверил		Крупник Г.М.
Составил		Смирнов Е.Б.

9610 8

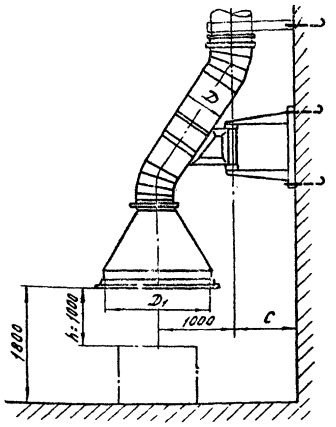

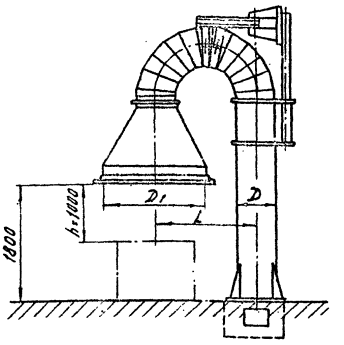

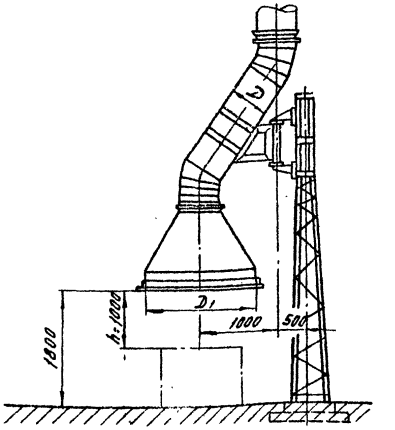

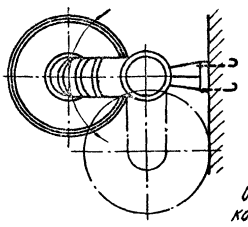

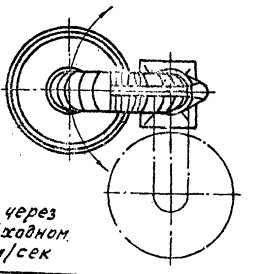

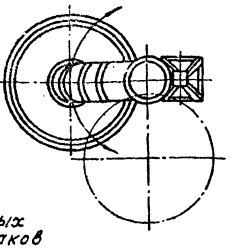

При скорости газов в приемном сечении колпака $V_д$ отличной от $V = 1$ м/сек объем удаляемого воздуха через колпак определится, как произведение объема удаляемого воздуха, взятого из таблицы, на действительную скорость

Объемы удаляемых газов через колпаки при скорости во входном сечении колпака $V = 1$ м/сек

Характеристика колпака	Круглые колпаки		
	У066 У076 У086	У067 У077 У087	У068 У078 У088
Размеры расчетного входного сечения колпака, мм	ø1000	ø1500	ø2000
Количество воздуха удаляемого через колпак, м³/час	2320	6350	11300

Размеры круглых поворотных колпаков

Обозначение	Круглые колпаки		
	У066 У076 У086	У067 У077 У087	У068 У078 У088
D_1	1000	1500	2000
D	315	500	710
C	600	850	1100
L	945	1500	2130

ТД	Поворотные и вдвижные колпаки (зонты) над оборудованием, выделяющим вредные газы.	Серия 4.904-38	
1967	Пояснительная записка	Выпуск	Лист 7

Госстрой СССР
ГПИ САНТЕХПРОЕКТ
г. Москва

Зам. гл. инж.		Гулишамбаров Д.П.
Нач. отдела		Гольтвегер А.А.
Руков. группы		Крупник Г.М.
Проверил		Крупник Г.М.
Составил		Смирнов Б.Б.

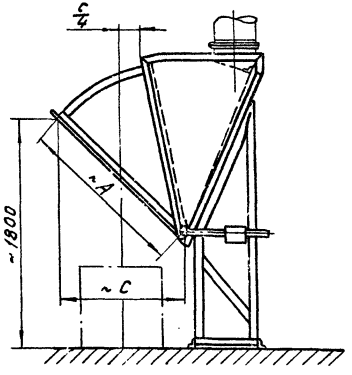

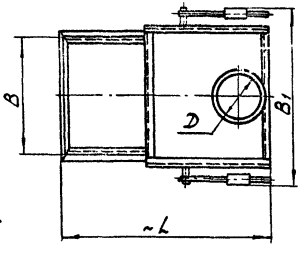

Размеры вдвижных колпаков

Обозначение	A	B	Д	C	B_1	L
У089	1400	1000	450	1030	1355	1825
У090	1400	1500	500	1030	1855	1825
У091	1400	2000	630	1030	2355	1825
У092	1800	1000	500	1520	1355	2725
У093	1800	1500	630	1520	1855	2725
У094	1800	2000	710	1520	2355	2725
У095	2250	2000	800	2050	2355	3675

Объемы удаляемых газов через вдвижные колпаки при скорости во входном сечении колпака $V = 0{,}9$ м/сек.

Характеристика колпака	Вдвижные колпаки						
	У089	У090	У091	У092	У093	У094	У095
Размеры расчетного входного сечения колпака, мм	1000×1400	1500×1400	2000×1400	1000×1800	1500×1800	2000×1800	2000×2250
Количество воздуха, удаляемого через колпак м³/час	4540	6800	9060	5830	8740	11660	14600

При скорости газов в приемном сечении колпака V_0 отличной от $V = 0{,}9$ м/сек объем удаляемого воздуха через колпак определится, как произведение объема удаляемого воздуха, взятого из таблицы, на $\frac{V_0}{0{,}9}$

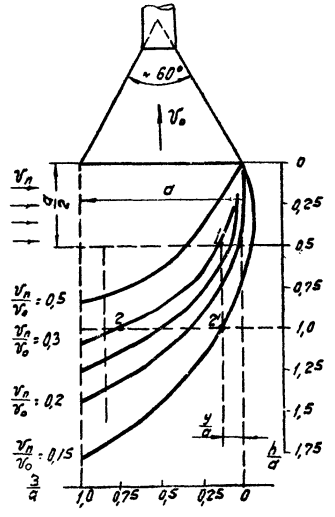

Рис. 1

Влияние подвижности воздуха при известной величине скорости $V_п$ движения его в помещении может быть приближенно определена по графику рис. 1, составленному для зонтов с центральным углом раскрытия $\alpha = \sim 60°$ в безразмерных координатах $\frac{V_п}{V_0}$ и $\frac{h}{a}$, где V_0 - средняя скорость в приемном сечении колпака в м/сек; h - расстояние от приемного сечения колпака до рассматриваемого сечения в м; a - наименьшая сторона колпака в м.

Этот график позволяет определить взаимное положение источника вредностей и колпака. Так, например, если источник находится на расстоянии $\frac{a}{2}$ от колпака, т.е. $\frac{h}{a} = 0{,}5$, то при $\frac{V_п}{V_0} = 0{,}3$ граница источника вредностей должна находиться в точке 1. Если бы источник находился на расстоянии a, т.е. $\frac{h}{2} = 1$, то при $\frac{V_п}{V_0} = 0{,}3$ (точка 2) колпак оказался бы неэффективным, так как точка 2' находится правее точки 2. Колпак окажется эффективным при $\frac{V_п}{V_0} = 0{,}15$.

Настоящие рабочие чертежи разработаны взамен серии ОВ-02-107

ТД	Поворотные и вдвижные колпаки (зонты) над оборудованием, выделяющим вредные газы	Серия 4.904-38	
1967	Пояснительная записка	Выпуск	Лист 8

Госстрой СССР
ГПИ САНТЕХПРОЕКТ
г. Москва

Зам. инж. [illegible] | Гульдмаров Ф.Н.
Нач. отдела [illegible] | Гольдрегер Я.А.
Руков. группы [illegible] | Крупник Г.М.
Проверил [illegible] | Крупник Г.М.
Составил [illegible] | Смирнов Е.Б.

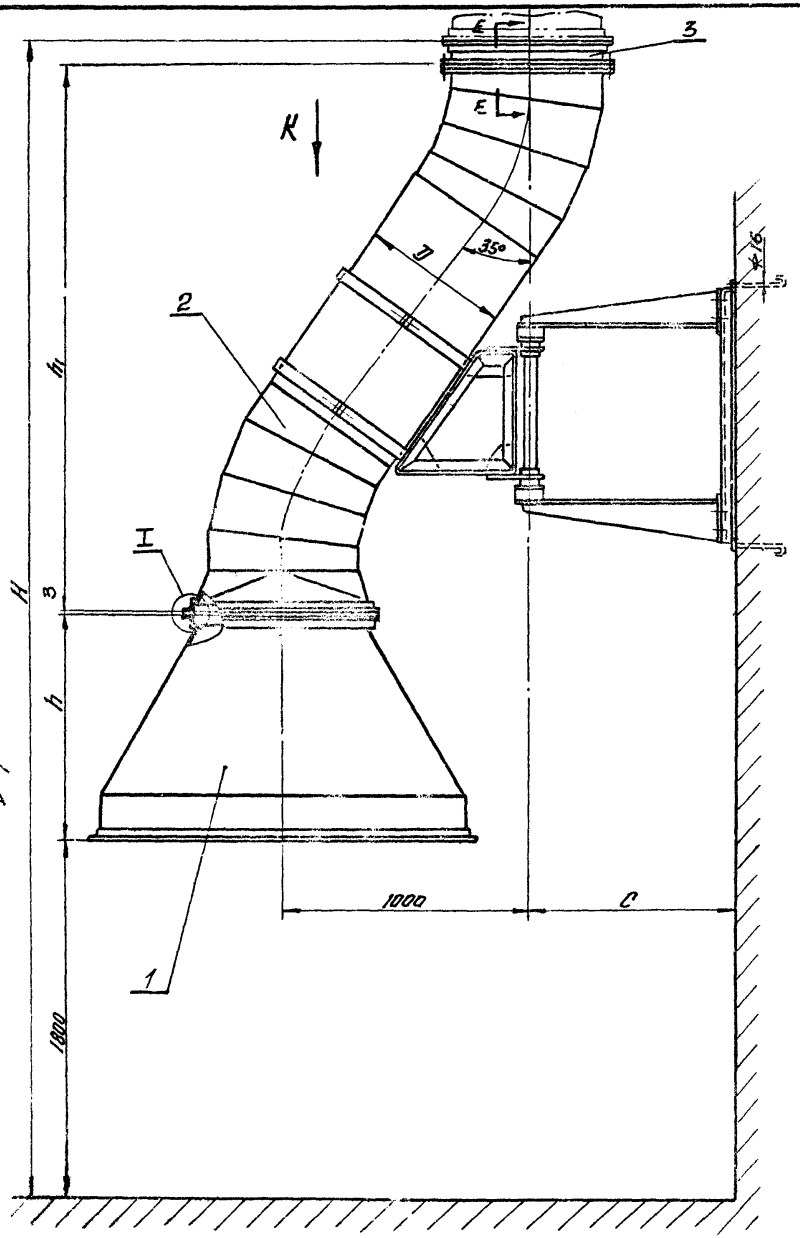

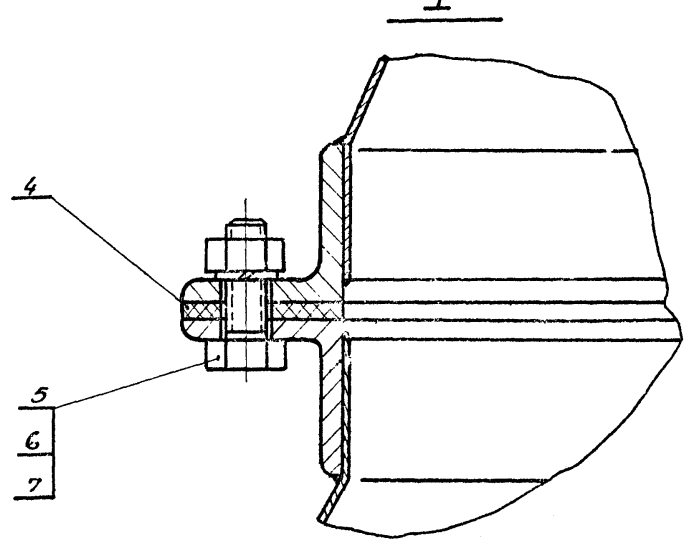

Рассматривать совместно с листами 10 и 11

Поз.	Обозначение	Наименование	Кол.	Материал	Вес 1шт.	Вес общ.	Лист	Примечание
9	См. таблицу	Кольцо	1	Ст. 3	Смотри таблицу	Смотри таблицу	12	
8		Болт $d_0 \times 35$ ГОСТ 7798-62	См. табл.					
7		Шайба пружинная d_0 Н65Г ГОСТ 6402-61						
6		Гайка d_0 ГОСТ 5915-62						
5		Болт $d_0 \times 20$ ГОСТ 7798-62						
4	—"—	Прокладка	1	Резина			12	
3	—"—	Патрубок	1	—"—			44	
2	—"—	Воздуховод в сборе	1	—"—			20	
1	См. таблицу	Колпак	1	Разный			13	

Спецификация

ТД	Поворотные и вдвижные колпаки (зонты) над оборудованием, выделяющим вредные газы.	Серия 4.904-38	
1967	Поворотный прямоугольный колпак (зонт) с креплением на стене У059 ÷ У065	Выпуск	Лист 9

Проектной ССР Т.АНТЕХПРОЕКТ г. Москва

Зам. гл. инж. Нач. отдела Руков. группы Вед. констр. Проверил.

Гуляшатбаров Гольтвегер Крупник Смирнов Смирнов

Конструктор Фалина

9610 11

Вид К

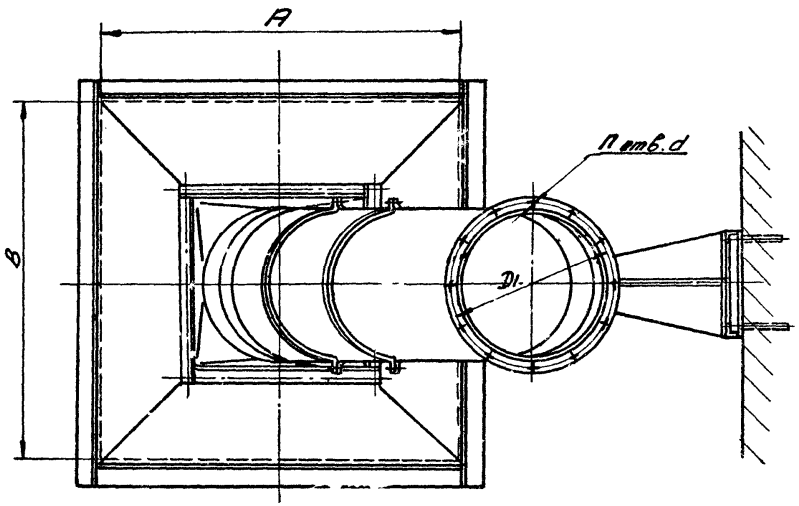

Е – Е

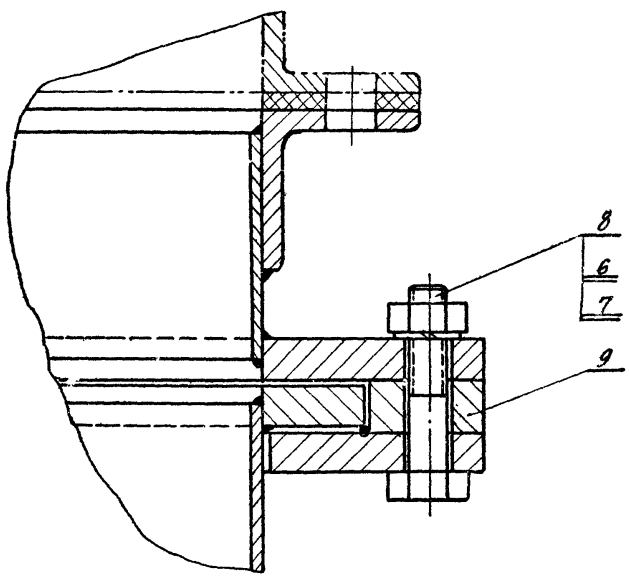

Вес воздуховодов на поворотные прямоугольные колпаки не передавать.

Обозначение чертежа	Размеры, мм.									Количество отв. П	Общий вес кг
	A	B	C	D	D_1	d	H	h	h_1		
У059	1000	1000	600	400	430	8	4609	750	2001	10	203
У060	1000	1500	850	450	480		4965	1050	2057		252
У061	1500	2000	1100	630	660	10	5283	1200	2225	12	351
У062	1500	1000	600	450	830	8	4965	1050	2057	10	239
У063	1500	1500	850	630	660	10	4979	900	2221	12	303
У064	2000	1500	850	630	660		5283	1200	2225		338
У065	2000	2000	1100	800	830		5442	1200	2384		405

Рассматривать совместно с листами 9 и 11

ТД	Поворотные и вдвижные колпаки (зонты) над оборудованием, выделяющим вредные газы	Серия 4.904-38	
1967	Поворотный прямоугольный колпак (зонт) с креплением на стене У059 ÷ У065	Выпуск	Лист 10

СССР	Зам. гл. инж.		Гуляшкамбаров	Конструктор		Фалина
ПРОЕКТ	Нач. отдела		Гольтвегер			
г. Москва	Руков. группы		Крупник			
	Вед. констр.		Смирнов			
	Проверил		Смирнов			

Обозначение чертежа	Позиции							
	1		2		3		4	
	Обозначение	Вес кг	Обозначение	Вес кг.	Обозначение	Вес кг	Обозначение	Вес кг.
У059	У059.100	47.8	У059.200	145,5	У059.300	6.46	У059.01	0,157
У060	У060.100	72.4	У060.200	169.2	У060.300	7.2	У060.01	0,19
У061	У061.100	115	У061.200	220,5	У061.300	10.18	У061.01	0,3
У062	У060.100	72.4	У062.200	155,6	У060.300	7.2	У060.01	0,19
У063	У063.100	84.5	У063.200	203,1	У061.300	10.18	У063.01	0,26
У064	У061.100	115	У064.200	207.3	У061.300	10.18	У061.01	0,3
У065	У065.100	133.3	У065.200	252	У065.300	12.82	У065.01	0,336

Продолжение таблицы

Позиции																					
5				6				7				8				9					
		Вес, кг.				Вес, кг.				Вес, кг.				Вес, кг							
do	Кол.	1 шт.	Общ.	do	Кол.	1 шт.	Общ.	do	Кол.	1 шт.	Общ.	do	Кол.	1 шт.	Общ.	Обозначение	Вес кг.				
М6	12	0.006	0.07	М6	22	0.0025	0.05	6	22	0.0004	0.009	М6	10	0.01	0.1	У059.02	2,9				
	16		0.1		26		0.06		26		0.01					У060.02	3,2				
М8	20	0.014	0.28	М8	32	0.006	0.19	8	32	0.001	0.032	М8	12	0.02	0.24	У061.02	4,3				
М6	16	0.006	0.1	М6	26	0.0025	0.06	6	26	0.0004	0.01	М6	10	0.01	0.1	У060.02	3,2				
М8	20	0,014	0,28	М8	32	0,006	0.19	8	32	0,001	0,032	М8	12	0.02	0,24	У061.02	4,3				
	28		0.39		40		0,24		40		0.04					У061.02	4,3				
																У065.02	5,35				

Рассматривать совместно с листами 9 и 10

ТД	Поворотные и вдвижные колпаки (зонты) над оборудованием, выделяющим вредные газы	Серия 4.904-38	
1967	Поворотный прямоугольный колпак (зонт) с креплением на стене У059 ÷ У065	Выпуск	Лист 11

Альбом

Конструктивные: Гольдберг, Лукинских, Сухинов, Эпштейн

Нач. отдела, Гл. спец. проекта, Гл. конструктор, Проверил

Гл. инж. проекта, Нач. сектора, Гл. инженер, Гл. инженер

Госстрой СССР САНТЕХПРОЕКТ г. Москва

∇3 кругом

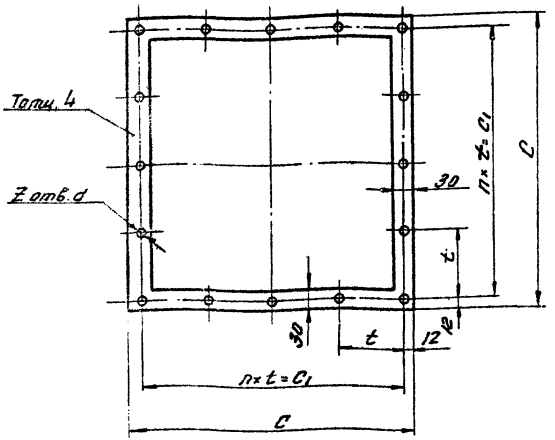

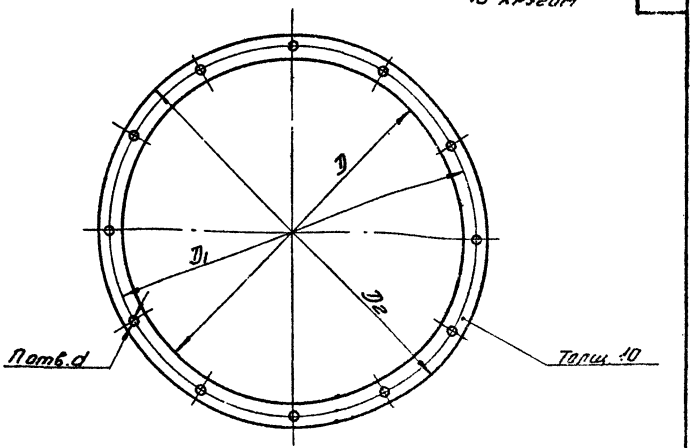

Обозначение прокладки	Размеры, мм				Кол. шагов n	Кол. отв. Z	Вес кг.
	C	C1	t	d			
У059.01	468	444	148	8	3	12	0,157
У060.01	568	544	136		4	16	0.19
У061.01	868	844	168,8	10	5	20	0.3
У063.01	768	744	148,8				0,26
У065.01	968	944	134,9		7	28	0.336

Обозначение кольца	Размеры, мм				Кол. отв. n	Вес кг.
	D	D1	d	D2		
У059.02	444	470	8	494	10	2.9
У060.02	494	520		544		3,2
У061.02	674	700	10	724	12	4.3
У065.02	844	870		894		5,35
У066.02	359	385	8	409	8	2.36
У067.02	544	570		594	10	3.5
У068.02	754	780	10	804	12	4.8

Спт. табл.	Прокладка	Резина техническая ГОСТ 7338-65	—	Спт. табл.	
Обозначение	Наименование	Материал	Сортамент	Вес	Лист 12

Спт. табл.	Кольцо	С.т.3 ГОСТ 535-58	Лист ГОСТ 5681-57	Спт. табл.	
Обозначение	Наименование	Материал	Сортамент	Вес	

ТП 1967	Лабораторные и бивуачные кабинки (заставы) над оборудованием, выделяющим вредные газы. Детали	Серия 4.904-38	Выпуск 1 Лист 12

Госстрой СССР ГАНТЕХПРОЕКТ г. Москва

Нач. отдела Рукав. группы Вед. конструктор Разработал конструктор

Кулагин Сперанский Кочанов Спирнов

9610 - 14

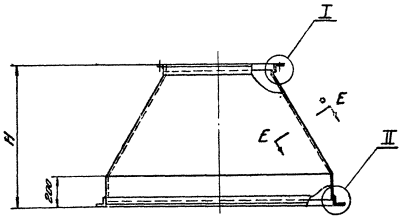

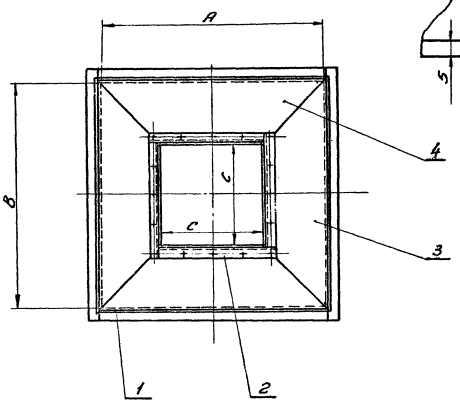

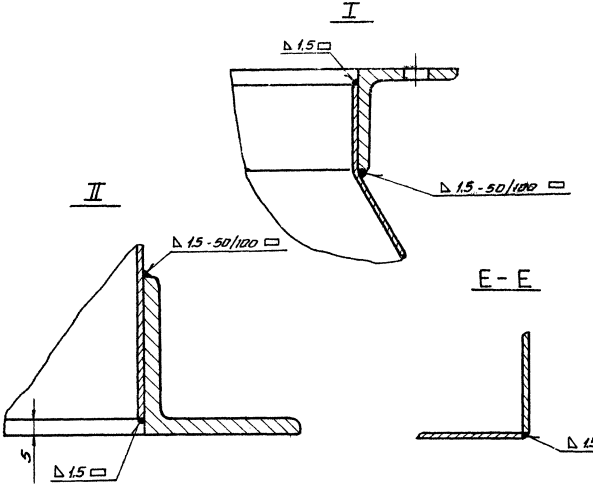

Рассматривать совместно с листом 14

Поз.	Обозначение	Наименование	Кол.	Материал	Вес: Шт.	Вес: Общ.	Лист	Примечание
4	—"—	Стенка	2	—"—	Смотри таблицу	Смотри таблицу	15	
3	—"—	Стенка	2	Ст. 3			15	
2	—"—	Фланец	1	—"—			18	
1	См. таблицу	Фланец	1	Разный			16	

Спецификация

ТД	Поворотные и вдвижные колпаки (зонты) над оборудованием, выделяющим вредные газы.	Серия 4.904-38	
1967	Колпак У059.100 ÷ У065.100	Выпуск	Лист 13

Госстрой СССР
САНТЕХПРОЕКТ
г. Москва

Нач. отдела		Гольтвегер
Рукав. группы		Кузнецк
Вед. констр.		Смирнов
Проверил		Смирнов
Конструктор		Фалина

Обозначение колпака	Размеры, мм				Общий вес кг.
	A	B	C	H	
У059.100	1000	1000	400	750	47.8
У060.100	1000	1500	500	1050	72.4
У061.100	1500	2000	800	1200	115.0
У063.100	1500	1500	700	900	84.5
У065.100	2000	2000	900	1200	133.3

Обозначение колпака	Позиции									
	1		2		3			4		
	Обозначение	Вес кг.	Обозначение	Вес кг	Обозначение	Вес. кг.		Обозначение	Вес. кг	
						1 шт.	Общ.		1 шт.	Общ.
У059.100	У059.110	15.36	У059.120	3.2	У059.101	7.3	14.6	У059.101	7.3	14.6
У060.100	У060.110	19.16	У060.120	4.0	У060.101	13.7	27.4	У060.102	10.9	21.8
У061.100	У061.110	26.74	У061.120	6.4	У.061.101	21.8	43.6	У061.102	19.1	38.2
У063.100	У063.110	22.94	У063.120	5.6	У063.101	14.0	28.0	У063.101	14.0	28.0
У065.100	У065.110	30.5	У065.120	7.2	У065.101	23.9	47.8	У065.101	23.9	47.8

Рассматривать совместно с листом 13

Госстрой СССР
САНТЕХПРОЕКТ
г. Москва

Нач. отдела Гудзовский
Рук. группы Крупник
Вед. конструктор Спирнов
Проверил Спирнов
Конструктор Фролина

ТД	Поворотные и вдвижные колпаки (зонты) над оборудованием, выделяющим вредные газы	Серия 4.904-38	
1967	Колпак У059.100 ÷ У065.100	Выпуск	Лист 14

∇1 остальное

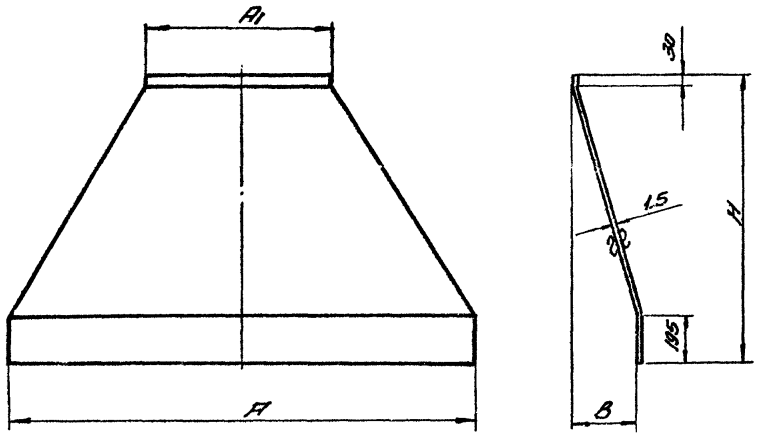

Обозначение стенки	Размеры, мм					Вес кг
	A	A1	B	H	H1	
У059. 101	1000	400	300	740	821	7.3
У060. 101	1500	500	250	1040	1077	13.7
У060. 102	1000	500	500	1040	1181	10.9
У061. 101	2000	800	350	1190	1251	21.8
У061. 102	1500	800	600	1190	1361	19.1
У063. 101	1500	700	400	890	1001	14.0
У065. 101	2000	900	550	1190	1335	23.9

Развертка

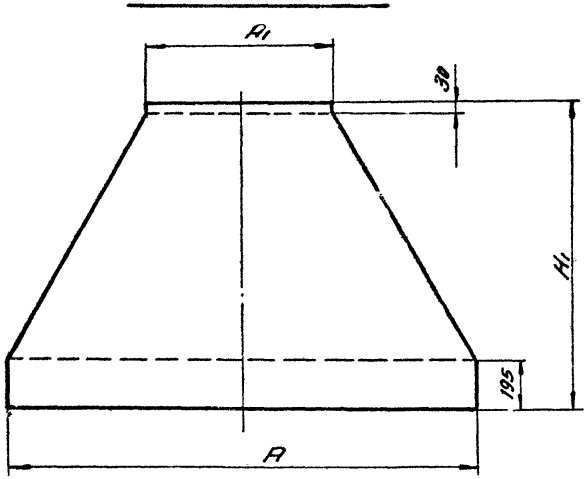

См. таблицу	Стенка	Ст. 3 ГОСТ 501-58	Лист 81.5 ГОСТ 3680-57	См. табл.	
Обозначение	Наименование	Материал	Сортамент	Вес	

ТД	Поворотные и вдвижные коллаки (зонты) над оборудованием, выделяющим вредные газы.	Серия 4.904-38
1967	Детали	Выпуск / Лист 15

Строй СССР

САНТЕХПРОЕКТ

г. Москва

Нач. отдела — Гольтвегер

Рукоб. группы — Крупник

Вед. конструктор — Смирнов

Проверил — Смирнов

Конструктор — Фалина

Обозначение фланца	Размеры, мм. A	B	Общий вес кг.
У059.110	1004	1004	15,36
У060.110	1004	1504	19,16
У061.110	1504	2004	26,74
У063.110	1504	1504	22.94
У065.110	2004	2004	30.5

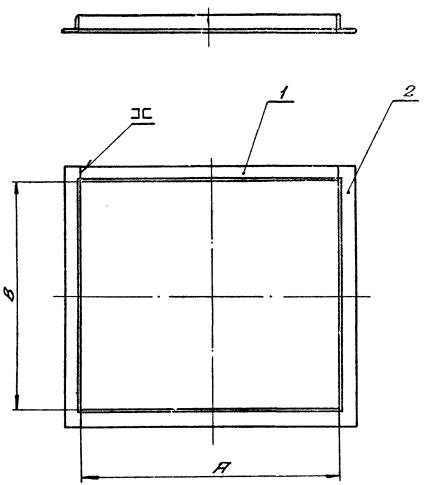

Обозначение фланца	Позиции 1 Обозначение	Вес, кг. 1 шт.	Вес, кг. общ.	2 Обозначение	Вес, кг. 1 шт.	Вес, кг. общ.
У059.110	У059.110.01	3.78	7.56	У059.110.02	3.9	7.8
У060.110	У060.110.01	3.78	7.56	У060.110.02	5.8	11.6
У061.110	У061.110.01	5.67	11.34	У061.110.02	7.7	15.4
У063.110	У063.110.01	5.67	11.34	У060.110.02	5.8	11.6
У065.110	У065.110.01	7.55	15.1	У061.110.02	7.7	15.4

Поз.	Обозначение	Наименование	кол.	Материал	См. таблицу Вес 1 шт.	См. таблицу Вес общ.	Лист	Примечание
2	—"—	Уголок	2	Ст. 3			17	
1	См. таблицу	Угол. равнобок. ГОСТ 8509-57	2	Ст. 3 ГОСТ 535-58			—	Б/ч

Спецификация

ТД	Поворотные и вдвижные колпаки (зонты) над вентиляционными выбрасывающие вредные газы	Серия 4.904-38
1967	Фланец У059.110 ÷ У065.110	Выпуск / Лист 16

Госстрой СССР САНТЕХПРОЕКТ г. Москва

Нач. отдела Рук. группы Гл. конструктор Проверил Конструктор — Гл. спец. Крюченкин, Одинцов, Сидоров, Федулина

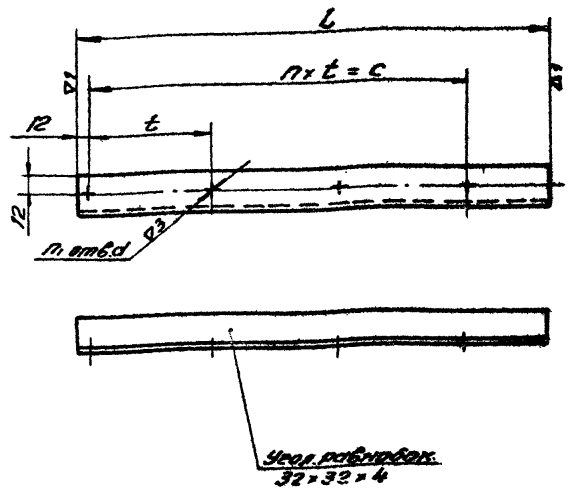

Обозначение уголка	Размеры, мм.				Кол. шагов n	Кол. отв. n_1	Вес кг.
	c	L	t	d			
У059.120.01	296	436	148	8	2	3	0.8
У060.120.01	408	536	136		3	4	1.0
У061.120.01	675.2	836	168.8	10	4	5	1.6
У063.120.01	595.2	736	148.8				1.4
У065.120.01	809.4	936	134.9		6	7	1.8

См. таблицу	Уголок	Ст. 3 ГОСТ 535-58	Угол. равнобок 32×32×4 ГОСТ 8509-57	См. табл.	
Обозначение	Наименование	Материал	Сортамент	Вес	Лист 17

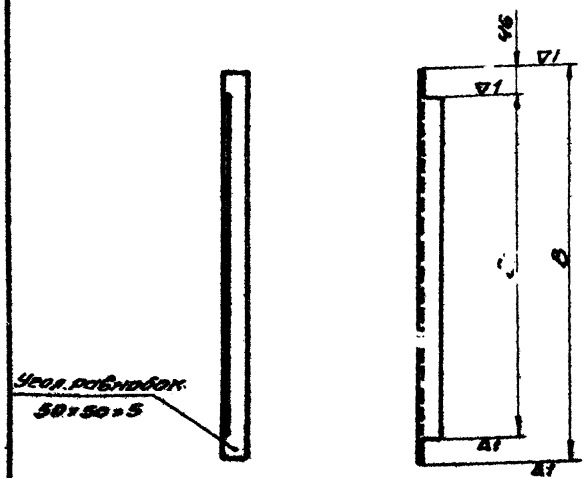

Обозначение уголка	Размеры, мм.		Вес кг.
	B	B_1	
У059.110.02	1104	1012	3.9
У060.110.02	1604	1512	5.8
У061.110.02	2104	2012	7.7

См. таблицу	Уголок	Ст. 3 ГОСТ 535-58	Угол. равнобок 50×50×5 ГОСТ 8509-57	См. таблицу	
Обозначение	Наименование	Материал	Сортамент	Вес	

ТД	Поворотные и вдвижные колпаки (зонты) над оборудованием, выделяющим вредные газы	Серия 4.904-38	
1967	Детали.	Выпуск	Лист 17

Госстрой СССР
САНТЕХПРОЕКТ
г. Москва

Нач. отдела		Гольтвегер
Руков. группы		Крупник
Вед. констр.		Смирнов
Проверил		Смирнов
Конструктор		Фалина

9610 19

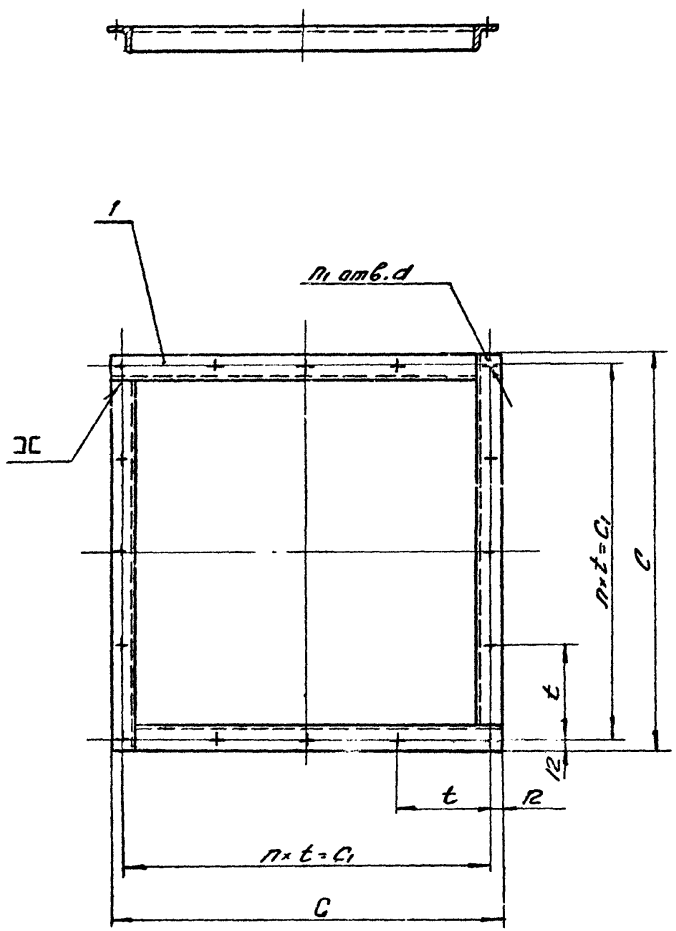

Обозначение фланца	Размеры, мм				Кол. шагов	Кол. отв.	Общий вес кг.
	C	C1	t	d	n	n1	
У059.120	468	444	148	8	3	12	3,2
У060.120	568	544	136		4	16	4,0
У061.120	868	844	168,8	10	5	20	6,4
У063.120	768	744	148,8				5,6
У065.120	968	944	134,9		7	28	7,2

Обозначение фланца	Позиция 1	
	Обозначение	Вес кг.
У059.120	У059.120.01	0.8
У060.120	У060.120.01	1.0
У061.120	У061.120.01	1.6
У063.120	У063.120.01	1.4
У065.120	У065.120.01	1.8

Поз.	Обозначение	Наименование	Кол.	Материал	Вес 1шт.	Вес Общ.	Лист	Примечание
1	См. таблицу	Уголок	4	Ст. 3	См. табл.	См. табл.	17	

Спецификация

ТД	Поворотные и вдвижные колпаки (зонты) над оборудованием, выделяющим вредные газы.	Серия 4.904-38	
1967	Фланец У059.120 ÷ У065.120	Выпуск	Лист 18

Гострой СССР
САНТЕХПРОЕКТ
г. Москва

Нач. отдела		Гольтвегер
Рук. группы		Крупник
Вед. констр.		Смирнов
Проверил		Смирнов
Конструктор		Фалина

9610 20

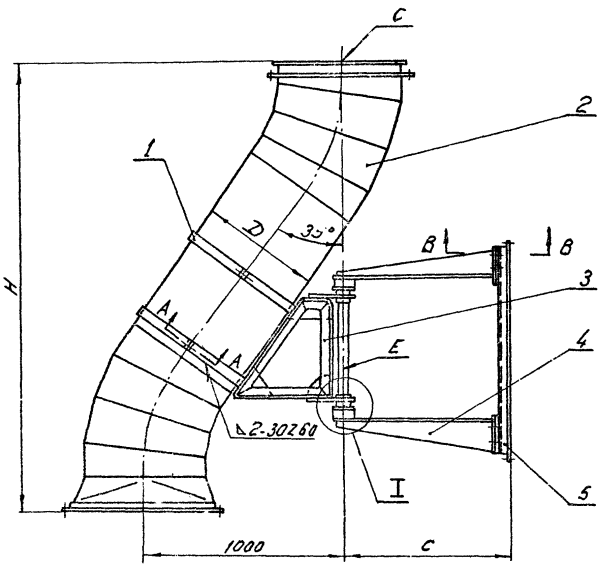

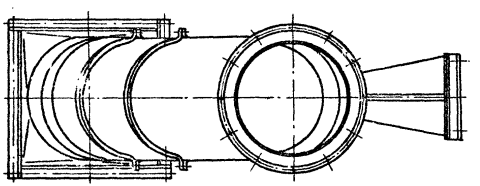

1. Несоосность осей C и E не более 1,5 мм
2. Для подшипников применять смазку 1-13 ГОСТ 1631-61

Рассматривать совместно с листами **20 и 21**

Поз.	Обозначение	Наименование	Кол.	Материал	См. таблицу: 1 шт.	См. таблицу: Общ.	Лист	Примечание
15		Гайка М12 ГОСТ 5915-62	20					
14		Болт М12×30 ГОСТ 7798-62	4					
13	См. таблицу	Набивка сальниковая	2	Войлок. Кольцо сп 6×35 ГОСТ 6308-61			—	Б/ч
12		Шайба пружинная 6Н65Г ГОСТ 6402-61	16					
11		Болт М6×20 ГОСТ 7798-62	16					
10	—"—	Крышка	2	Ст. 3			24	
9	—"—	Прокладка	4	Картон прокладочн.			24	
8	—"—	Корпус подшипника	2	—"—			23	
7	См. таблицу	Кольцо	2	Ст. 3			23	
6		Роликоподшипник конич. однорядный № 7205 ГОСТ 333-59	2	—"—			—	Покупное изделие
5	—"—	Основание	1	—"—			41	
4	—"—	Кронштейн	2	—"—			39	
3	—"—	Рама	1	—"—			32	
2	—"—	Воздуховод	1	Разный			25	
1	См. таблицу	Полухомут	2	Ст. 3			22	

Спецификация

ТД	Поворотные и вдвижные клапаны (зонты) над оборудованием, выделяющим вредные газы	Серия 4.904-38	
1967	Воздуховод в сборе У059.200÷У065.200	Выпуск	Лист 19

Госстрой СССР
САНТЕХПРОЕКТ
г. Москва

Нач. отдела Шмелев
Вед. конструктор Гальперин
Конструктор Фролов

Гл. инженер Ефимов
Гл. конструктор Гальперин
Гл. инженер проекта Смирнов Е.Б.
Гл. архитектор Смирнов С.А.

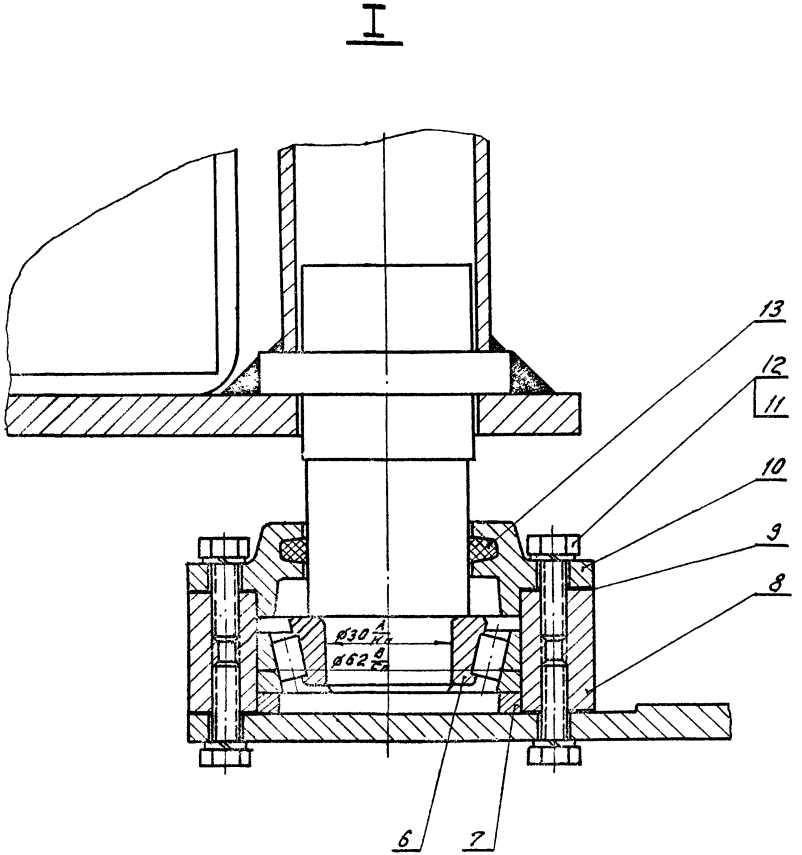

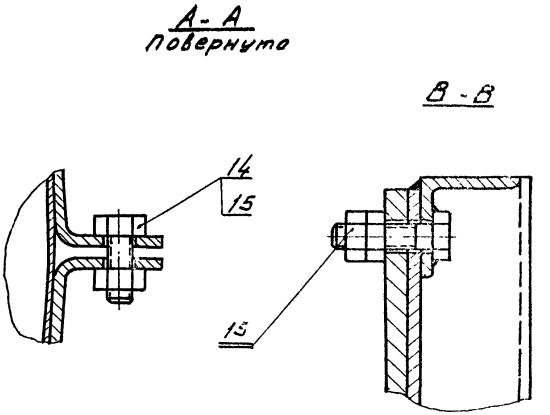

Обозначение воздуховода в сборе	Размеры, мм			Общий вес кг
	D	H	C	
У059.200	400	2000	600	145,5
У060.200	450	2056	850	169,2
У061.200	630	2224	1100	220,5
У062.200	450	2056	600	155,6
У063.200	630	2220	850	203,1
У064.200	630	2224	850	207,3
У065.200	800	2383	1100	252

Рассматривать совместно с листами 19 и 21

ТД	Поворотные и вдвижные колпаки (зонты) над оборудованием, выделяющим вредные газы	Серия 4.904-38
1967	Воздуховод в сборе У059.200÷У065.200	Выпуск / Лист 20

9610 22

ЕКТ
г. Москва
Руков. группы
Вед. констр.
Проверил
Конструктор
Сверил
Сно
Галина Сл.

Обозначение воздуховода в сборе	Позиции 1			2		3		4			5		6		7		
	Обозначение	Вес, кг 1шт.	Вес, кг Общ.	Обозначение	Вес кг	Обозначение	Вес кг	Обозначение	Вес, кг 1шт.	Вес, кг Общ.	Обозначение	Вес, кг	Вес, кг 1шт.	Вес, кг Общ.	Обозначение	Вес, кг 1шт.	Вес, кг Общ.
У059.200	У059.201	1,3	2,6	У059.210	54,2	У059.220	23,1	У059.230	22,1	44,2	У059.240	17,8	0,22	0,44	У059.202	0,04	0,08
У060.200	У060.201	1,5	3,0	У060.210	63,5	У060.220	23,5	У060.230	28,9	57,8	У059.240				У059.202		
У061.200	У061.201	2,1	4,2	У061.210	99,2	У061.220	24,7	У061.230	35,5	71	У059.240				У059.202		
У062.200	У060.201	1,5	3,0	У060.210	63,5	У060.220	23,5	У059.230	22,1	44,2	У059.240				У059.202		
У063.200	У061.201	2,1	4,2	У063.210	95	У061.220	24,7	У060.230	28,9	57,8	У059.240				У059.202		
У064.200	У061.201	2,1	4,2	У061.210	99,2	У061.220	24,7	У060.230	28,9	57,8	У059.240				У059.202		
У065.200	У065.201	2,6	5,2	У065.210	128,8	У065.220	25,7	У061.230	35,5	71	У059.240				У059.202		

Продолжение таблицы

Позиции 8			9			10			11		12		13			14		15	
Обозначение	Вес, кг 1шт.	Вес, кг Общ.	Обозначение	Вес, кг 1шт.	Вес, кг Общ.	Обозначение	Вес, кг 1шт.	Вес, кг Общ.	Вес, кг 1шт.	Вес, кг Общ.	Вес, кг 1шт.	Вес, кг Общ.	Обозначение	Вес, кг 1шт.	Вес, кг Общ.	Вес, кг 1шт.	Вес, кг Общ.	Вес, кг 1шт.	Вес, кг Общ.
У059.203	0,87	1,74	У059.204	0,008	0,132	У059.205	0,36	0,72	0,006	0,1	0,0004	0,006	У059.206	0,01	0,02	0,042	0,17	0,017	0,34
У059.203			У059.204			У059.205							У060.202						
У059.203			У059.204			У059.205							У061.202						
У059.203			У059.204			У059.205							У062.201						
У059.203			У059.204			У059.205							У063.201						
У059.203			У059.204			У059.205							У064.201						
У059.203			У059.204			У059.205							У065.202						

Рассматривать совместно с листами 19 и 20

ТД	Поворотные и вдвижные колпаки (зонты) над оборудованием, выделяющим вредные газы	Серия 4.904-38
1967	Воздуховод в сборе У059.200 ÷ У065.200	Выпуск / Лист 21

Госстрой СССР
САНТЕХПРОЕКТ
г. Москва

Нач. отдела Рыков. группы Вед. констр. Проверил Конструктор
Голыбетер Я.А. Крупник Г.И. Смирнов Е.Б. Смирнов Е.Б. Фалина С.Л.

9610 2½

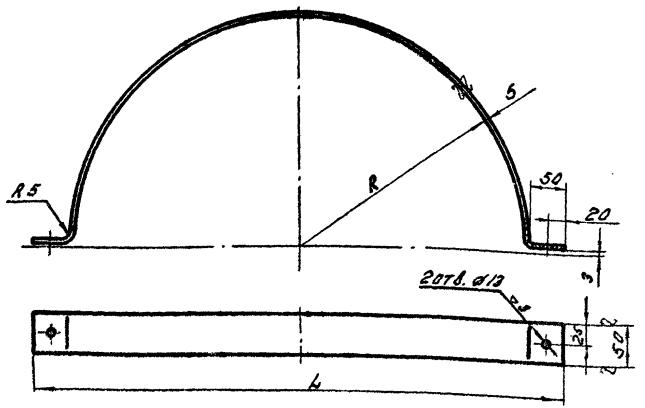

Обозначение полухомута	Размеры, мм			Вес кг
	R	L	Длина развертки	
У059.201	200	510	723	1,3
У060.201	225	560	802	1,5
У061.201	315	740	1084	2,1
У065.201	400	910	1351	2,6
У066.201	157,5	425	590	1,1
У067.201	250	610	880	1,7
У068.201	355	820	1210	2,3

См. таблицу	Полухомут	Ст.3 ГОСТ 535-58	Полоса 5×50 ГОСТ 103-57	См. табл.	
Обозначение	Наименование	Материал	Сортамент	Вес	Лист 22

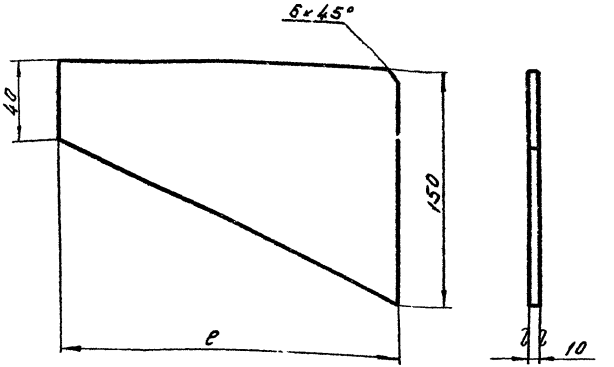

Обозначение косынки	Размер, мм	Вес, кг
	ℓ	
У059.230.01	630	4,8
У060.230.01	880	6,6
У061.230.01	1190	8,5

См. таблицу	Косынка	Ст.3 ГОСТ 500-58	Лист 10 ГОСТ 5681-57	См. таблицу	
Обозначение	Наименование	Материал	Сортамент	Вес	

ТД	Поворотные и вращающиеся колпаки (зонты) над оборудованием, выделяющим вредные газы		Серия 4.904-38
1967	Детали		Выпуск 22 Лист

Гл. инж.	Гостевой Я.А.				
Нач. отдела	Гостевой Я.А.				
Рук. группы	Ник. Г.М.				
Вед. конст.	Сычков Е.Б.				
Проверил	Сычков Е.Б.				
Конструктор	Шевцов С.А.				

г. Москва САНТЕХПРОЕКТ г. Госстрой СССР

▽3 Остальное

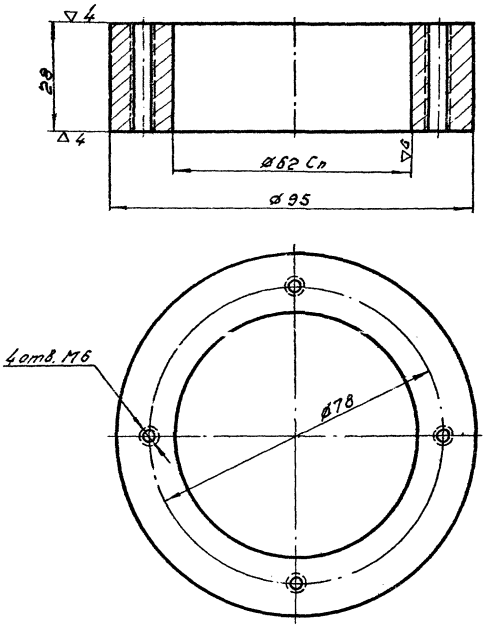

У059. 203	Корпус подшипника	Ст.3 ГОСТ 535-58	Круг ГОСТ 2590-57	0,87	
Обозначение	Наименование	Материал	Сортамент	Вес	23 Лист

▽5 Остальное

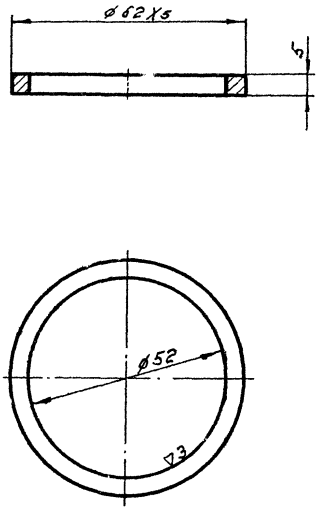

У059. 202	Кольцо	Ст.3 ГОСТ 500-58	Лист ГОСТ 5681-57	0,04	
Обозначение	Наименование	Материал	Сортамент	Вес	

ТД	Поворотные и вдвижные колпаки (зонты) над оборудованием, выделяющим вредные газы	Серия 4.904-38	
1967	Детали	Выпуск	Лист 23

Госстрой СССР
САНТЕХПРОЕКТ
г. Москва

Нач. отдела	[signature]	Гольтвегер Я.Л.
Руков. группы	[signature]	Крупник Г.М.
Вед. конструктор	[signature]	Смирнов Е.Б.
Проверил	[signature]	Смирнов Е.Б.
Конструктор	[signature]	Фалина С.Л.

▽3 Остальное

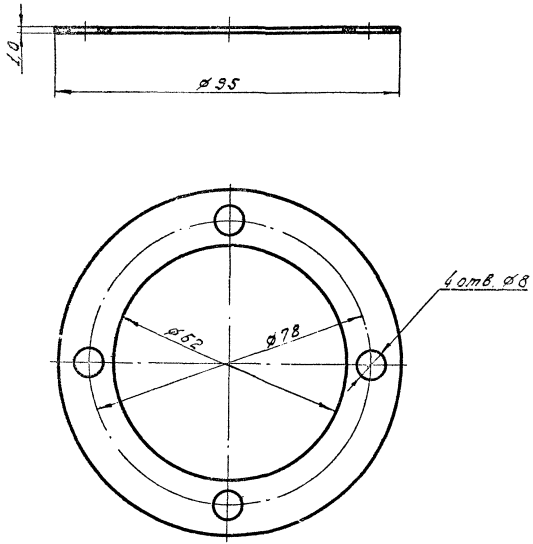

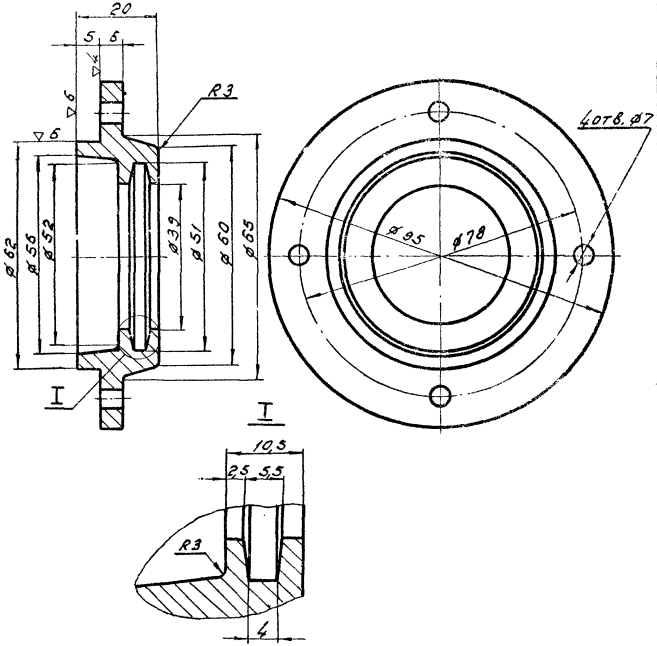

У059.204	Прокладка	Картон прокладочный ГОСТ 9347-60	Лист 1,0	0,008	
Обозначение	Наименование	Материал	Сортамент	Вес	Лист 24

У059.205	Крышка	Ст.3 ГОСТ 535-58	Круг ГОСТ 2590-57	0,36	
Обозначение	Наименование	Материал	Сортамент	Вес	

ТД	Поворотные и вдвижные колпаки (зонты) над оборудованием, выделяющим вредные газы.	Серия 4.904-38	
1967	Детали	Выпуск	Лист 24

Гоострой СССР
САНТЕХПРОЕКТ
г. Москва

Нач. отдела
Рукоп. группы
Вед. констр.
Проверил
Конструктор

Дзядзевич Я.А.
Смирнов Е.Б.
Смирнов Е.Б.
Фалина С.Л.

9610 26

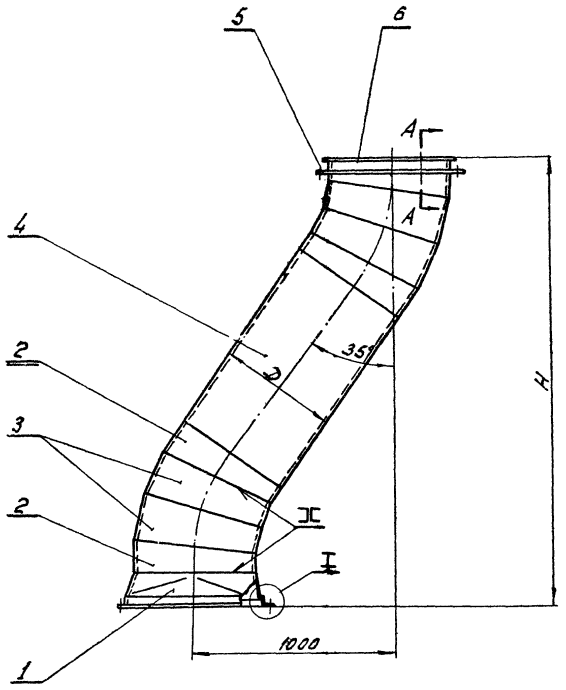

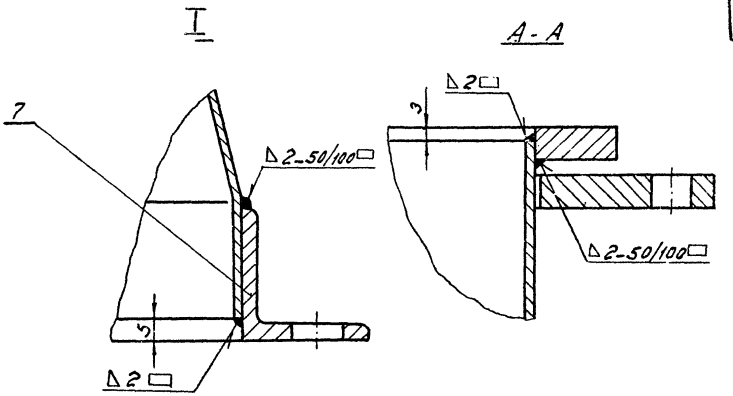

Рассматривать совместно с листом 26

Поз.	Обозначение	Наименование	Кол.	Материал	1 шт. Вес	Общ. Вес	Лист	Примечание
7	—"—	Фланец	1	Разный	См. таблицу	См. таблицу	18	
6	—"—	Фланец	1	—"—			31	
5	—"—	Кольцо	1	—"—			31	
4	—"—	Патрубок	1	—"—			30	
3	—"—	Звено	4	—"—			29	
2	—"—	Стакан	4	—"—			28	
1	См. таблицу	Переход	1	Ст. 3			27	

Спецификация

ТД	Поворотные и вдвижные колпаки (зонты) над оборудованием, выделяющим вредные газы	Серия 4.904-38	
1967	Воздуховод У059.210 ÷ У065.210	Выпуск	Лист 25

Госстрой СССР
САНТЕХПРОЕКТ
г. Москва

Нач. отдела		Гольтвегер Я.А.
Рукоп. группы		Крупник Г.М.
Вед. констр.		Смирнов Е.Б.
Проверил		Смирнов Б.Б.
Конструктор		Фалина С.Л.

9610 27

Обозначение воздуховода	Размеры, мм		Общий вес кг
	D	H	
У059.210	400	2000	54,2
У060.210	450	2056	63,5
У061.210	630	2224	99,2
У063.210	630	2220	95
У065.210	800	2383	128,8

Обозначение воздуховода	Позиции															
	1		2			3			4		5		6		7	
	Обозначение	Вес, кг	Обозначение	Вес, кг 1шт.	Вес, кг Общ.	Обозначение	Вес, кг 1шт.	Вес, кг Общ.	Обозначение	Вес, кг	Обозначение	Вес, кг	Обозначение	Вес, кг	Обозначение	Вес, кг
У059.210	У059.210.01	4,4	У059.210.02	1,53	6,12	У059.210.03	2,1	8,4	У059.210.04	26,5	У059.210.05	4,0	У059.210.06	1,6	У059.120	3,2
У060.210	У060.210.01	5,95	У060.210.02	1,95	7,8	У060.210.03	2,62	10,48	У060.210.04	29,0	У060.210.05	4,45	У060.210.06	1,8	У060.120	4,0
У061.210	У061.210.01	13,0	У061.210.02	3,8	15,2	У061.210.03	5,16	20,64	У061.210.04	35,4	У061.210.05	6,1	У061.210.06	2,5	У061.120	6,4
У063.210	У063.210.01	9,7	У061.210.02	3,8	15,2	У061.210.03	5,16	20,64	У061.210.04	35,4	У061.210.05	6,1	У061.210.06	2,5	У063.120	5,6
У065.210	У065.210.01	14,7	У065.210.02	6,08	14,32	У065.210.03	8,34	33,36	У065.210.04	38,3	У065.210.05	7,6	У065.210.06	3,1	У065.120	7,2

Рассматривать совместно с листом 25

ТД	Поворотные и вдвижные колпаки (зонты) над оборудованием, выделяющим вредные газы	Серия 4.904-38
1967	Воздуховод У059.210 + У065.210	Выпуск / Лист 26

Госстрой СССР
САНТЕХПРОЕКТ

Нач. отдела — Гольтвегер Я.А.
Рукав. группы — Крупник Г.М.
Вед. конструктор — Смирнов Е.Б.
Проверил — Смирнов Е.Б.
Конструктор — Фалин С.А.

9610 28

Развертка

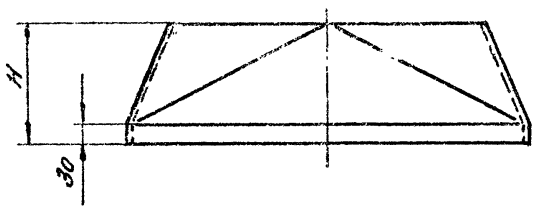

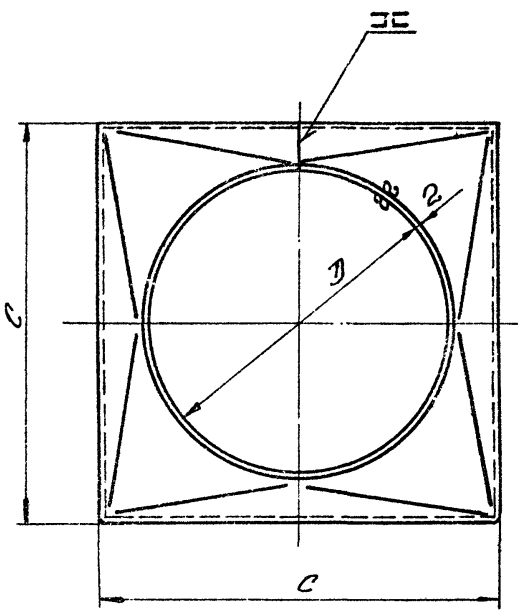

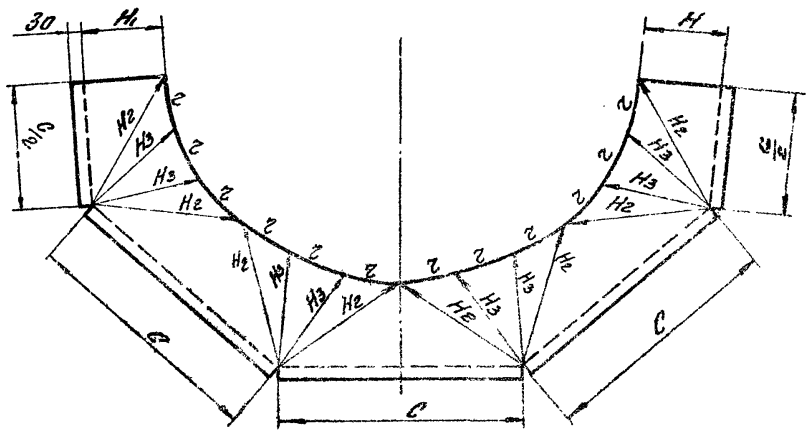

Обозначение перехода	Размеры, мм							Вес кг.
	D	H	C	r	H_1	H_2	H_3	
У059. 210.01	396	195	400	104.2	165	260	195	4.4
У060. 210.01	446	195	500	117.3	167	301	223	5.95
У061. 210.01	626	199	800	164.4	190	443	323	13.0
У063. 210.01	626	195	700	164.4	169	389	266	9.7
У065. 210.01	796	195	900	209	173	482	318	14.7

См. табл.	Переход	Ст. 3 ГОСТ 501-58	Лист В 2.0 ГОСТ 3680-57	См. табл.	
Обозначение	Наименование	Материал	Сортамент	Вес	

ТД	Поворотные и вдвижные колпаки (зонты) над оборудованием, выделяющим вредные газы	серия Ч.904-38	
1967	Детали	Выпуск	Лист 27

Госстрой СССР
Сантехпроект
г. Москва

Нач. отдела		Гольтвегер Я.А.
Руков. группы		Крупник Г.М.
Вед. констр.		Смирнов Е.Б.
Проверил		Крупник Г.М.
Конструктор		Смирнов Е.Б.

▽1 Остальное

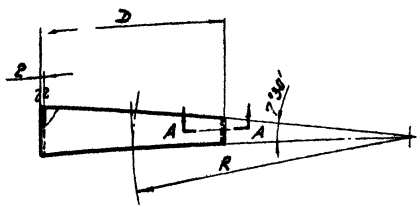

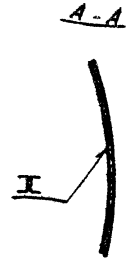

Развертка

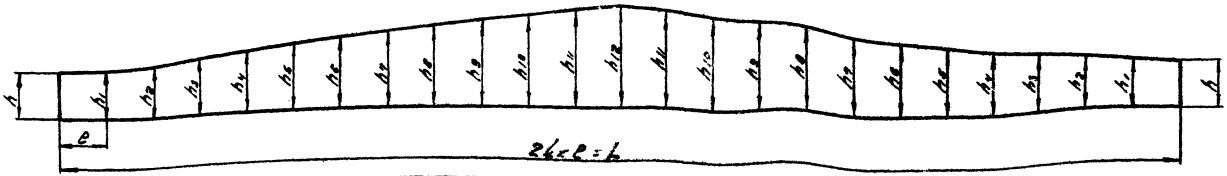

Обозначение стакана	Размеры, мм																	Вес кг
	D	h	h_1	h_2	h_3	h_4	h_5	h_6	h_7	h_8	h_9	h_{10}	h_{11}	h_{12}	e	R	Длина развертки L	
У059.210.02	400	52	53	55	59	64	71	77	84	91	96	100	103	104	52,1	600	1250	1,53
У060.210.02	450	59	60	62	67	73	80	88	96	103	109	114	116	118	58,6	675	1407	1,95
У061.210.02	630	82	84	88	94	102	112	124	134	144	152	159	163	164	82,3	945	1973	3,8
У065.210.02	800	103	105	110	118	129	142	155	168	162	192	200	206	208	104,5	1200	2507	6,08
У066.210.01	315	41	42	44	47	51	56	62	67	72	76	79	81	82	41	472,5	983	0,95
У067.210.01	500	65	66	69	74	81	89	98	107	114	121	127	130	132	65,2	750	1564	2,38
У068.210.01	710	92	94	98	106	114	126	138	150	161	171	178	182	184	92,7	1065	2224	4,82

См. таблицу	Стакан	Ст. 3 ГОСТ 501-58	Лист В 2,0 ГОСТ 3680-67	См. табл.
Обозначение	Наименование	Материал	Сортамент	Вес

ТД	Поворотные и вдвижные колпаки (зонты) над оборудованием, выделяющим вредные газы	Серия 4.904-38	
1967	Детали	Выпуск	Лист 28

Госстрой СССР
САНТЕХПРОЕКТ
г. Москва

Нач. отдела
Руков. группы
Вед. констр.
Проверил
Конструктор

Гольтвегер Я.А.
Крупник Г.Н.
Ширнов Е.Б.
Смирнов Е.Б.
Фалина С.А.

∇1 остальное

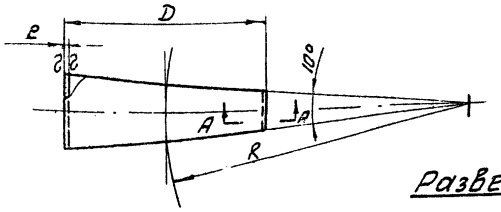

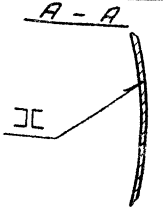

Развертка.

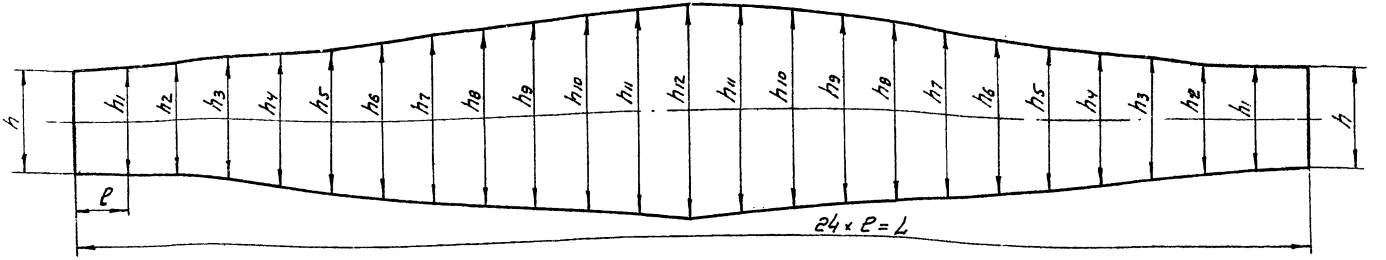

Обозначение звена	Размеры, мм																	Вес кг
	D	h	h_1	h_2	h_3	h_4	h_5	h_6	h_7	h_8	h_9	h_{10}	h_{11}	h_{12}	e	R	Длина развертки L	
У059.210.03	400	71	72	76	81	89	97	106	115	124	131	137	140	142	52,1	600	1250	2,1
У060.210.03	450	79	81	84	90	98	108	119	129	138	146	152	156	158	58,6	675	1407	2,62
У061.210.03	630	112	113	119	128	139	152	167	182	194	206	216	220	222	82,3	945	1973	5,16
У065.210.03	800	142	144	151	162	178	194	212	230	248	262	274	280	283	104,5	1200	2507	8,34
У066.210.02	315	56	57	60	64	70	76	84	91	97	103	108	110	111	41	472,5	983	1,29
У067.210.02	500	87	88	93	100	110	120	131	142	152	162	168	173	174	65,2	750	1564	3,2
У068.210.02	710	125	128	134	144	156	172	188	204	220	232	242	248	250	92,7	1065	2224	6,58

см. таблицу	Звено	Ст. 3 ГОСТ 501-58	Лист В2.0 ГОСТ 3680-57	см. таблицу	
Обозначение	Наименование	материал	Сортамент	вес	

ТД 1967

Поворотные и вдвижные колпаки (зонты) над оборудованием, выделяющим вредные газы.

Детали

Серия 4.904-38

Выпуск | Лист 29

Госстрой СССР
Сантехпроект
г. Москва

Нач. отдела Сапожников Ф.И.
Рук. группы Арутюнян Г.М.
Вед. констр. Стырнов Е.Б.
Проверил Стырнов Е.Б.
Конструктор Фролов С.Л.

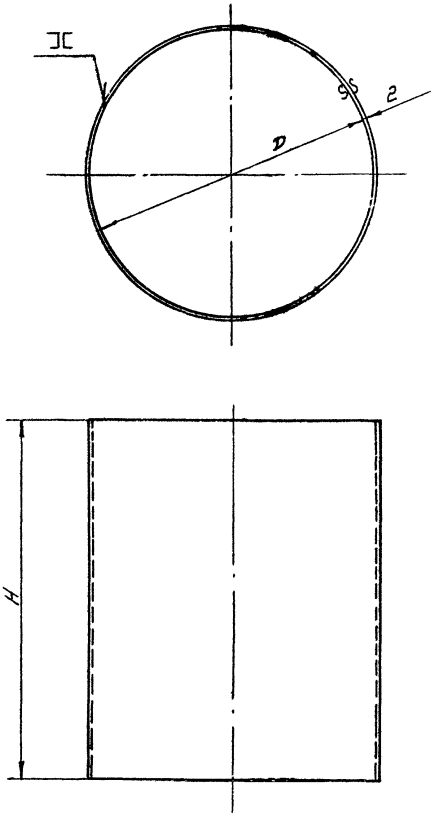

Обозначение патрубка	Размеры, мм			Вес кг
	D	H	Длина развертки	
У059.210.04	396	1355	1250	26,5
У060.210.04	446	1317	1407	29,0
У061.210.04	626	1140	1973	35,4
У065.210.04	796	975	2507	38,5
У066.210.03	311	1437	983	22,2
У067.210.03	496	1255	1564	30,8
У068.210.03	706	1060	2224	37,2

Ст. таблицу	Патрубок	Ст. 3 ГОСТ 501-58	Лист В2.0 ГОСТ 3680-57	Ст. табл.	
Обозначение	Наименование	Материал	Сортамент	Вес	

ТД	Поворотные и вдвижные колпаки (зонты) над оборудованием, выделяющим вредные газы.	Серия 4.904-38
1967	Детали.	Выпуск / Лист 30

Госстрой. Вентехпроект г. Москва

Нач. отдела / Руков. группы / Вед. констр. / Проверил / Конструктор

9610 32

▽3 кругом

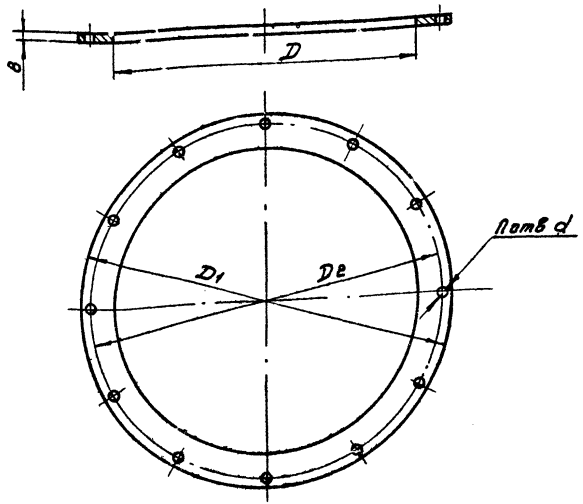

Обозначение фланца	Размеры, мм D	D1	D2	d	Количество отверстий n	Вес кг.
У059.210.05	405	494	470	8	10	4,0
У060.210.05	455	544	520			4,45
У061.210.05	635	724	700	10	12	6,1
У065.210.05	805	894	670			7,6
У066.210.04	320	409	385	8	8	3,1
У067.210.04	505	594	570		10	4,7
У068.210.04	715	804	780	10	12	6,6

См. табл.	Кольца	См. 3 ГОСТ 500-58	Лист ГОСТ 5681-57	См. табл.	
Обозначение	Наименование	Материал	Сортамент	Вес	31 Лист

▽3 кругом

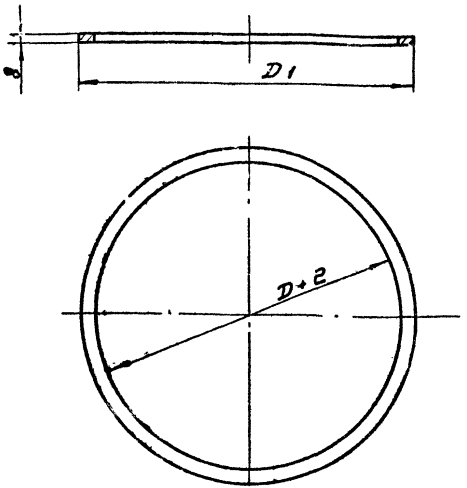

Обозначение фланца	Размеры, мм D	D1	Вес кг
У059.210.06	400	440	1,6
У060.210.06	450	490	1,8
У061.210.06	630	670	2,5
У065.210.06	800	840	3,1
У066.210.05	315	355	1,2
У067.210.05	500	540	2,0
У068.210.05	710	750	2,8

См. табл.	Фланец	См. 3 ГОСТ 500-58	Лист ГОСТ 5681-57	См. табл.	
Обозначение	Наименование	Материал	Сортамент	Вес	

ТД	Поворотные и вдвижные колпаки (зонты) над оборудованием, выделяющим вредные газы	Серия 4.904-66
1967	Детали.	Выпуск / Лист 31

Госстрой СССР
Союзгипроспецмонтаж г. Москва
Нач. отдела Шамаев
Гл. спец. Гольберг Я.А.
Рук. группы Мочалин Г.М.
Гл. констр. Стырин Е.Б.
Проверил Ушенов Е.Б.
Гл. конструктор Фалина С.Д.

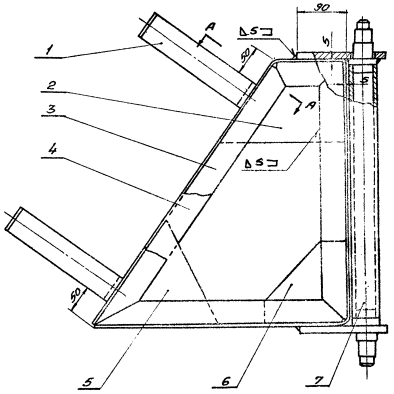

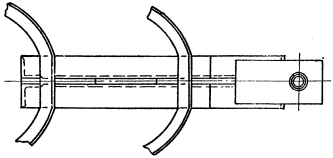

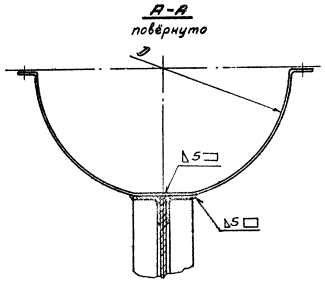

Рассматривать совместно с листом 33

Поз.	Обозначение	Наименование	Кол.	Материал	Вес: Шт.	Вес: Общ.	Лист	Примечание
7	— „ —	Ось	1	разный	См. таблицу	См. таблицу	37	
6	— „ —	Косынка	1	— „ —			36	
5	— „ —	Косынка	1	— „ —			36	
4	— „ —	Уголок левый	1	— „ —			35	
3	— „ —	Уголок правый	1	— „ —			35	
2	— „ —	Косынка	1	— „ —			34	
1	См. таблицу	Полухомут	2	Ст. 3			34	

Спецификация

Т.Д.	Поворотные и вдвижные колпаки (зонты) над оборудованием, выделяющим вредные газы	Серия 4.904-38
1967	Рама У059.220 ÷ У068.220	Выпуск 32 / Лист 32

Госстрой СССР
САНТЕХПРОЕКТ
г. Москва

Нач. отдела
Рукав. группы
Вед. констр.
Проверил
Конструктор

Гол. сессер
Крупник
Шипов
Сапунов
Фалина

9610 34

Обозначение рамы	Размер, мм	Общий вес кг.
	Д	
У059.220	400	23.1
У060.220	450	23.5
У061.220	630	24.7
У065.220	800	25.7
У066.220	315	22.7
У067.220	500	23.9
У068.220	710	25.1

Обозначение рамы	Позиции															
	1			2		3		4		5		6		7		
	Обозначение	Вес, кг.		Обозначение	Вес кг.	Обозначение	Вес кг	Обозначение	Вес кг	Обозначение	Вес кг	Обозначение	Вес кг	Обозначение	Вес кг	
		1 шт.	Общ.													
У059.220	У059 220.11	1.3	2.6	У059. 220.02	0.92	У059.220.03	6.1	У059.220.04	6.1	У059.220.05	0.81	У059.220.06	0.66	У059.220.10	5.9	
У060 220	У060.220.01	1.5	3.0	У059.220.02		У059.220.03		У059.220.04		У059.220.05		У059.220.06		У059.220.10		
У061.220	У061.220.01	2.1	4.2	У059.220.02		У059.220.03		У059.220.04		У059.220.05		У059.220.06		У059.220.10		
У065. 220	У065.220.01	2.6	5.2	У059.220.02		У059.220.03		У059.220.04		У059.220.05		У059.220.06		У059.220.10		
У066. 220	У066.220.01	1.1	2.2	У059.220.02		У059.220.03		У059.220.04		У059.220.05		У059.220.06		У059.220.10		
У067 220	У067.220.01	1.7	3.4	У059.220.02		У059.220.03		У059.220.04		У059.220.05		У059.220.06		У059.220.10		
У068. 220	У068.220.01	2.3	4.6	У059.220.02		У059.220.03		У059.220.04		У059.220.05		У059.220.06		У059.220.10		

Рассматривать совместно с листом 32

Ростпроект г. Минск

Гл. инженер проекта — Рожкевич
Гл. специалист — Шалкин
Руководитель группы — Кулинич
Руководитель группы — Ачкасов
Конструктор — Сизонов
Конструктор — Фролина

ТД 1967	Поворотные и вдвижные колпаки (зонты) над оборудованием, выделяющим вредные газы. Рама У059 220 ÷ У068. 220	серия 4.904-38 Выпуск Лист 33

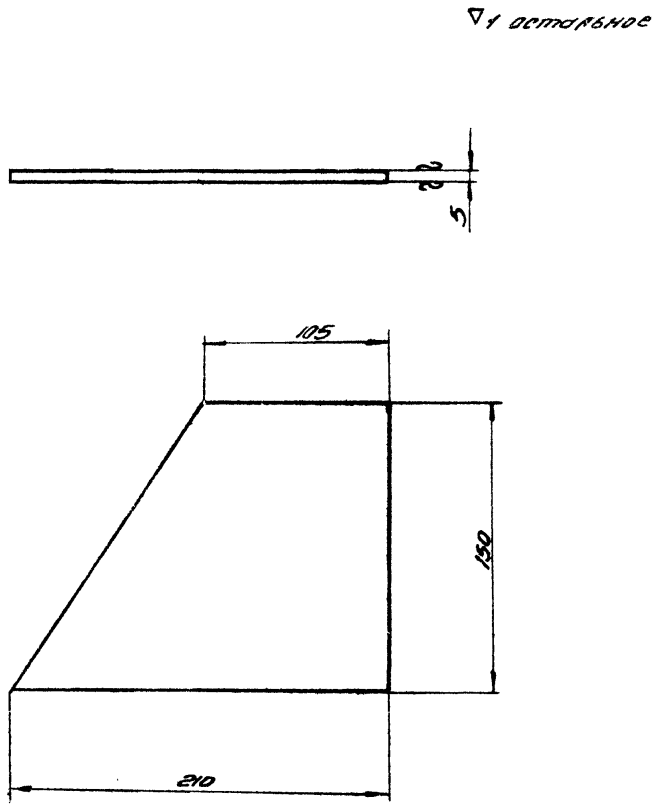

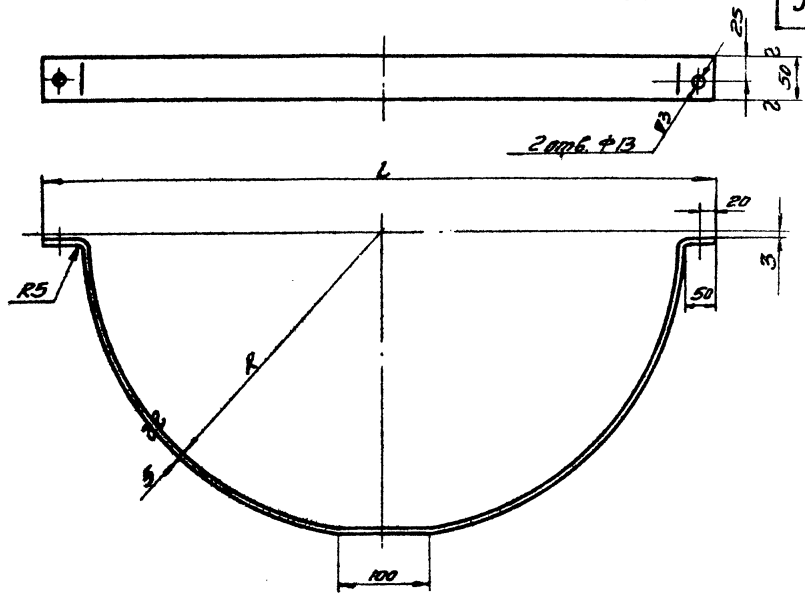

Обозначение полухомута	Размеры, мм			Вес кг.
	R	L	Длина развертки	
У059.220.01	200	510	722	1.3
У060.220.01	225	560	801	1.5
У061.220.01	315	740	1083	2.1
У065.220.01	400	910	1350	2.6
У066.220.01	157.5	425	589	1.1
У067.220.01	250	610	879	1.7
У068.220.01	355	820	1209	2.3

См. таблицу	Полухомут	Ст. 3 ГОСТ 535-58	Полоса 5×50 ГОСТ 103-57	См. таблицу	
Обозначение	Наименование	Материал	Сортамент	Вес	

У059.220.02	Косынка	Ст. 3 ГОСТ 500-58	Лист 5 ГОСТ 5681-57	0.92	
Обозначение	Наименование	Материал	Сортамент	Вес	Лист 34

ТД	Поворотные и вдвижные колпаки (зонты) над оборудованием, выделяющим вредные газы	Серия 4.904-38	
1967	Детали	Выпуск	Лист 34

Сантехпроект г. Москва

Сосстрой СССР

Вед. инж. Руков. отдела Вед. констр. Проверил Конструктор

Гольдвегер Крупник Ф. Урнов Смирнов Фалина

9610 36

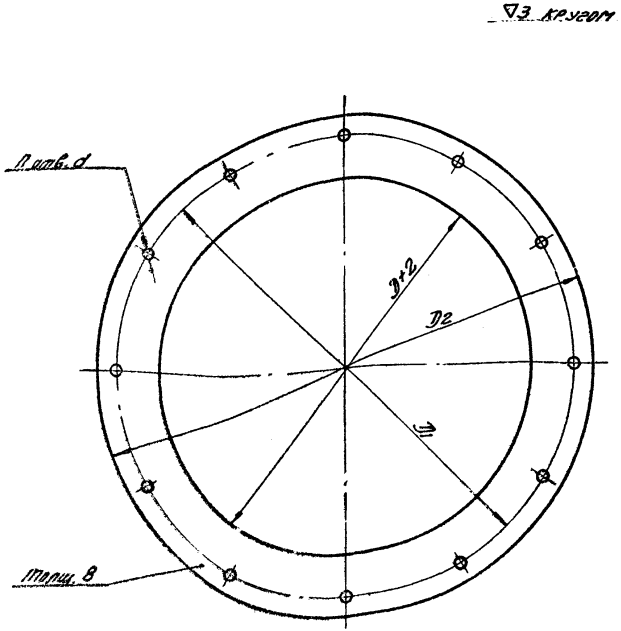

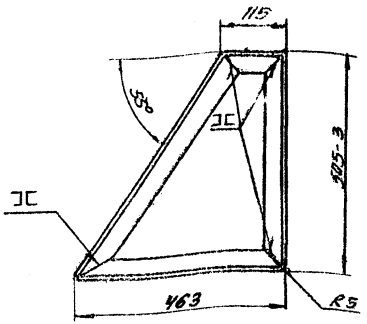

Развертка

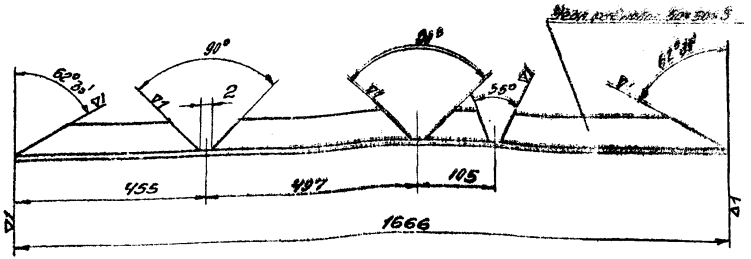

Обозначение кольца	Размеры, мм.				Колич. отв. n	Вес кг.
	D	D_1	d	D_2		
У059.301	400	470	8	494	10	4.15
У060.301	450	520		544		4.6
У061.301	630	700	10	724	12	6.25
У065.301	800	870		894		7.85
У066.301	315	385	8	409	8	3.34
У067.301	500	570		594	10	5.05
У068.301	710	780	10	804	12	7.0

Уголок левый является зеркальным изображением уголка правого

У059.220/3 У059.220/4	Уголок правый Уголок левый	Ст. 3 ГОСТ 535-58	Угол. равнобок 50×50×5 ГОСТ 8509-57	6.1	
Обозначение	Наименование	Материал	Сортамент	Вес	

См. табл.	Кольцо	Ст. 3 ГОСТ 500-58	Лист ГОСТ 5681-57	См. табл.	
Обозначение	Наименование	Материал	Сортамент	Вес	Лист 35

ТД	Поворотные и вдвижные колпаки (зонты) над оборудованием, выделяющим вредные газы	Серия 4.904-38	
1967	Детали	Выпуск	Лист 35

Госстрой СССР
САНТЕХПРОЕКТ
г. Москва

Нач. отдела Гольдвегер
Руков. группы Крупник
Вед. конструктор Смирнов
Проверил. конструктор Смирнов
Фалина

▽1 остальное

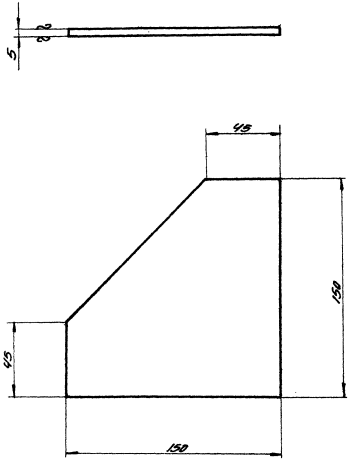

4059.220.06	Косынка	Ст. 3 ГОСТ 500-58	Лист 5 ГОСТ 5681-57	0.66	
Обозначение	Наименование	Материал	Сортамент	Вес	Лист 36

▽1 остальное

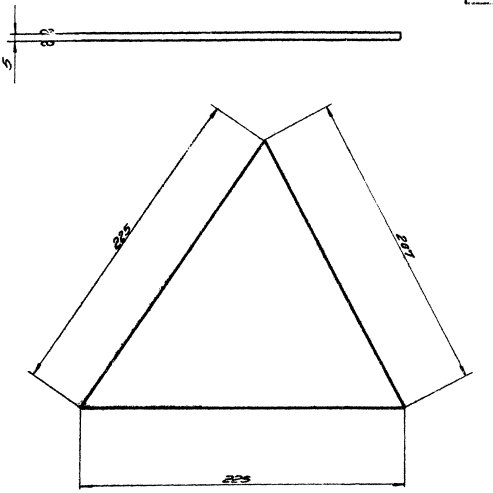

4059.220.05	Косынка	Ст. 3 ГОСТ 500-58	Лист 5 ГОСТ 5681-57	0.81	
Обозначение	Наименование	Материал	Сортамент	Вес	

ТД	Поворотные и вдвижные колпаки (зонты). над оборудованием, выделяющим вредные газы	Серия 4.904-38	
1967	Детали	Выпуск	Лист 36

Госстрой СССР

САНТЕХПРОЕКТ

г. Москва

Нач. отдела | Рукоп. группы | Вед. констр. | Проверил | Конструктор | Ольгин | Крупник | Чернов | Стирков | Фалина

9610 38

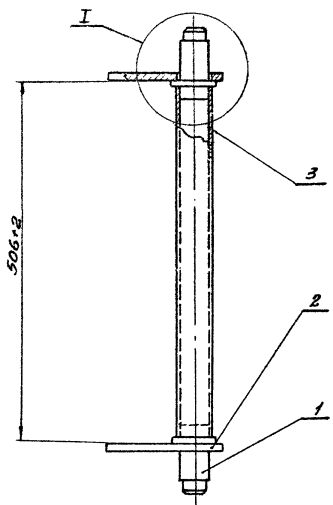

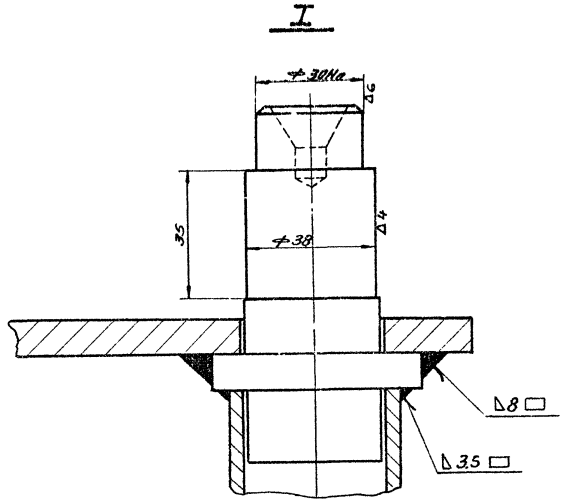

Общий вес 5.9 кг.

Поз.	Обозначение	Наименование	Кол.	Материал	Вес 1шт.	Вес Общ.	Лист	Примечание
3	—„— 03	Труба 45×3,5-10 ГОСТ 8732-58-А Е=486	1		1.7	1.7	—	Б/ч
2	—„— 02	Пластина	2	—„—	1.1	2.2	38	
1	У059.220.10.01	Полуось	2	Ст. 3	1.0	2.0	38	

Спецификация

ТД	Поворотные и вдвижные колпаки (зонты) над оборудованием, выделяющим вредные газы.	Серия 4.904-38
1967	Ось У059.220.10	Выпуск / Лист 37

Госстрой СССР
САНТЕХПРОЕКТ
г. Москва

Нач. отдела
Рукав. группы
Вед. конструкт.
Проверил
Конструктор

Гольтвегер
Крупник
Смирнов
Смирнов
Фарина

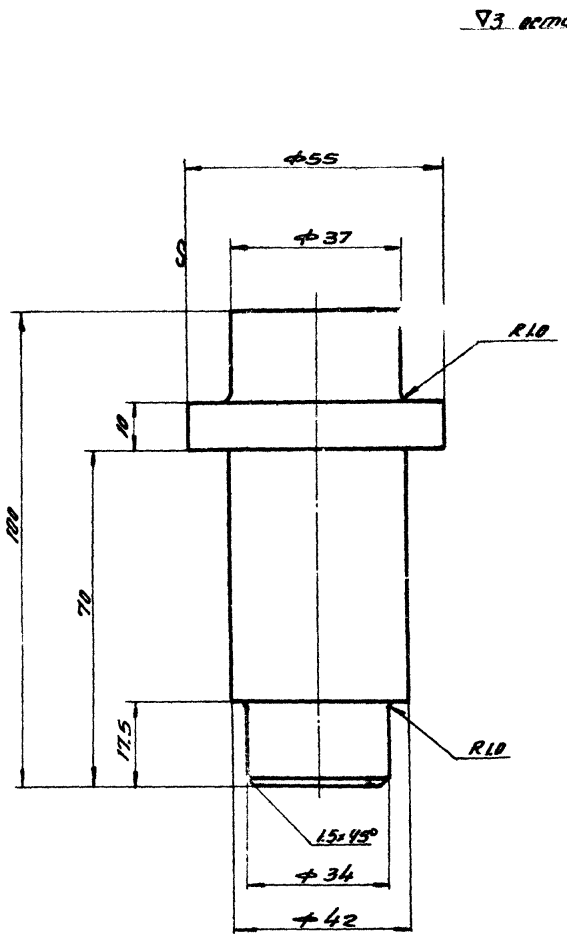

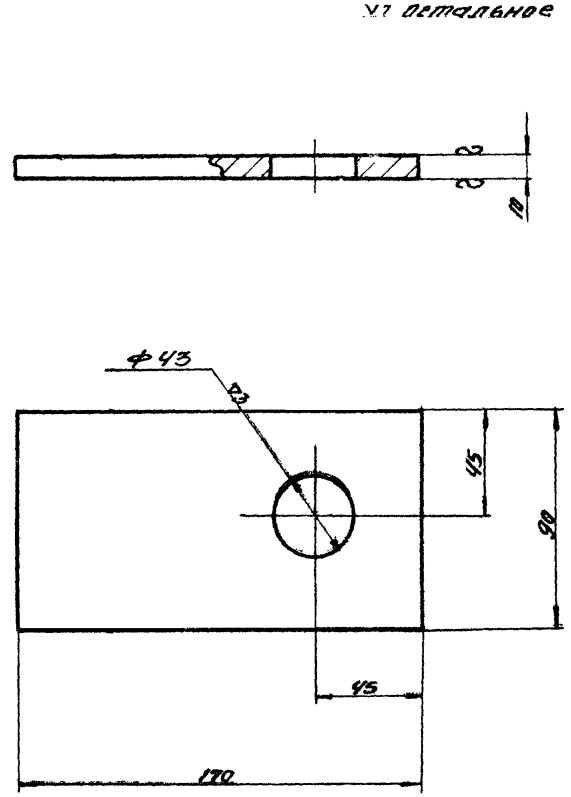

У059.220.10.01	Полуось	Ст. 3 ГОСТ 535-58	Круг 55 ГОСТ 2590-57	1.0	
Обозначение	Наименование	Материал	Сортамент	Вес	Лист 38

У059.220.10.02	Пластина	Ст. 3 ГОСТ 500-58	Лист 10 ГОСТ 5681-57	11	
Обозначение	Наименование	Материал	Сортамент	Вес	

ТД	Поворотные и вдвижные колпаки (зонты) над оборудованием, выделяющим вредные газы	Серия 4.904-38	
1967	Детали	Выпуск	Лист 38

Госстрой СССР
АНТЕХПРОЕКТ
г. Москва

Нач. отдела
Руков. группы
Вед. конструктор
Проверил
Конструктор

Голубев
Крупин
Смирнов
Смирнов
Фалина

9610 40

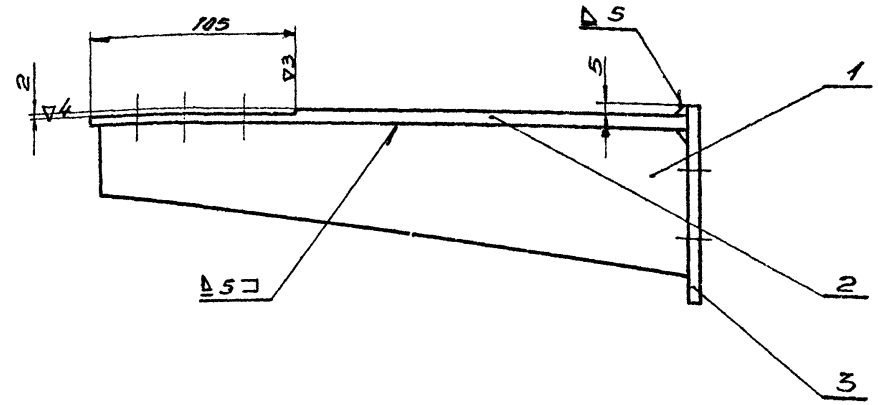

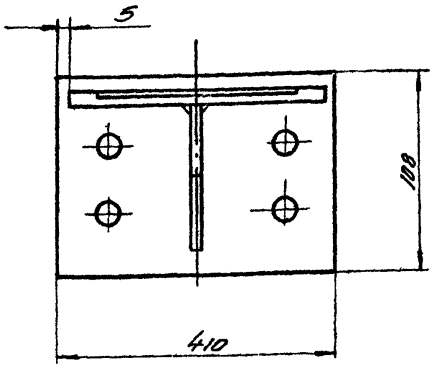

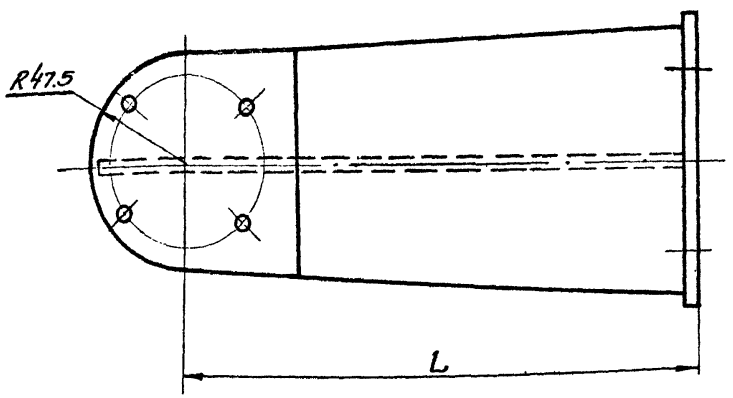

Обозначение кронштейна	Позиции					
	1		2		3	
	Обозначение	Вес, кг	Обозначение	Вес, кг	Обозначение	Вес, кг.
У059.230	У059.230.01	4.8	У059.230.02	11.6	У059.230.03	5.7
У060.230	У060.230.01	6.6	У060.230.02	16.6	У059.230.03	
У061.230	У061.230.01	8.5	У061.230.02	21.3	У059.230.03	

Обозначение кронштейна	Размер, мм	Общий вес кг.
	L	
У059.230	600	22.1
У060.230	850	28.9
У061.230	1100	35.5

Поз.	Обозначение	Наименование	Кол.	Материал	Вес: 1шт.	Вес: Общ.	Лист	Примечание
3	—"—	Пластина	1	—"—	См. таблицу	См. таблицу	40	
2	—"—	Плита	1	—"—			40	
1	См. таблицу	Косынка	1	Ст. 3			22	

Спецификация

ТД	Поворотные и вдвижные колпаки (зонты) над оборудованием, выделяющим вредные газы	Серия 4.904-38	
1967	Кронштейн У059.230 ÷ У061.230	Выпуск	Лист 39

Гострой СССР
САНТЕХПРОЕКТ
г. Москва

Нач. отдела Руков. группы Проверил Конструктор

Крупник Смирнов Фалина

9610 41

▽1 остальное

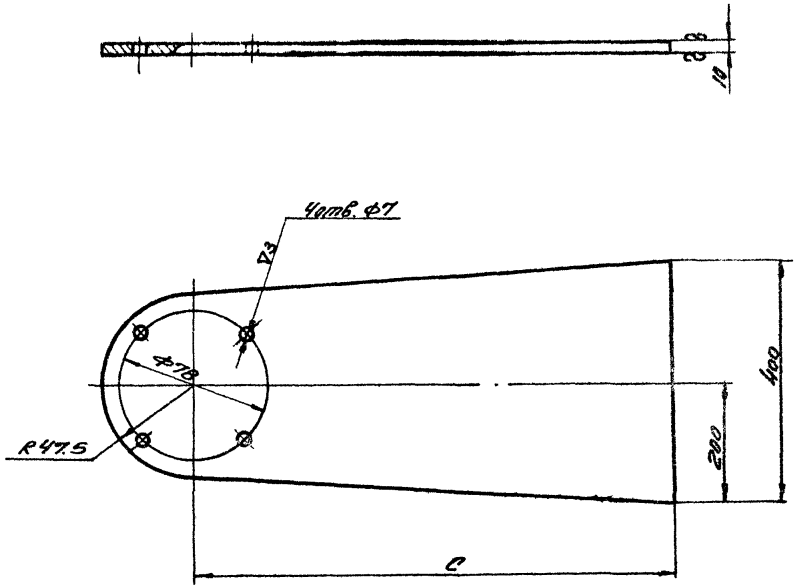

Обозначение плиты	Размер, мм. C	Вес кг.
У059.230.02	590	11.6
У060.230.02	840	16,6
У061.230.02	1090	21.3

Ст. табл. ищу	Плита	Ст. 3 ГОСТ 500-58	Лист 10 ГОСТ 5681-57	См. табл.	
Обозначение	Наименование	Материал	Сортамент	Вес	Лист 40

▽1 остальное

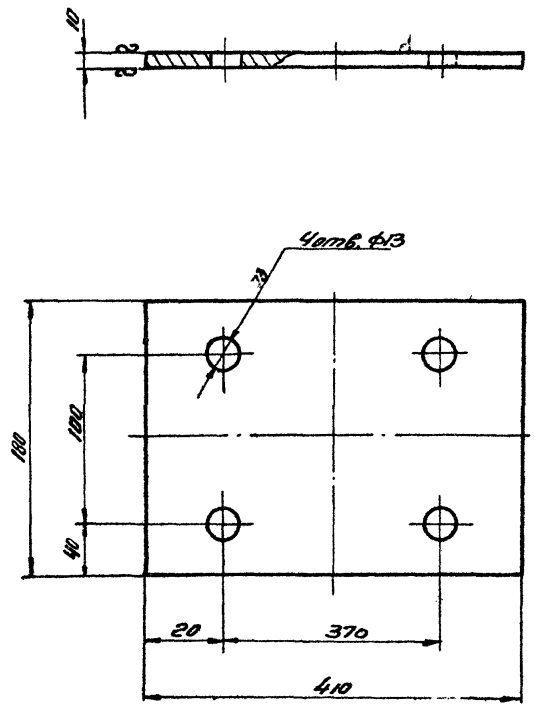

У059.230.03	Пластина	Ст. 3 ГОСТ 500-58	Лист 10 ГОСТ 5681-57	5.7	
Обозначение	Наименование	Материал	Сортамент	Вес	

ТД	Поворотные и вдвижные колпаки (зонты) над оборудованием, выделяющим вредные газы	Серия 4.904-38	
1967	Детали	Выпуск	Лист 40

Госстрой СССР
САНТЕХПРОЕКТ
г. Москва

Нач. отдела
Рук. группы
Вед. констр.
Проверил
Конструктор

Гольтвегер
Крупник
Смирнов
Смирнов
Фалина

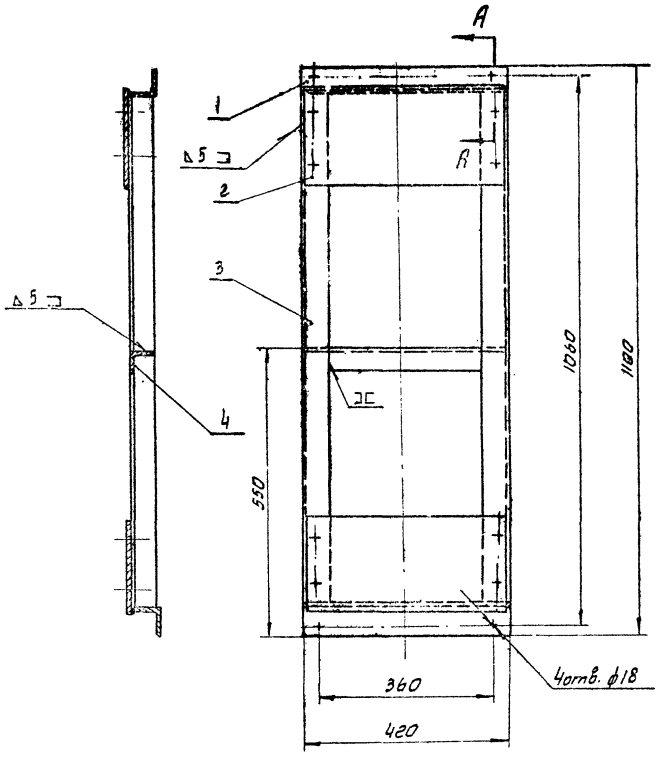

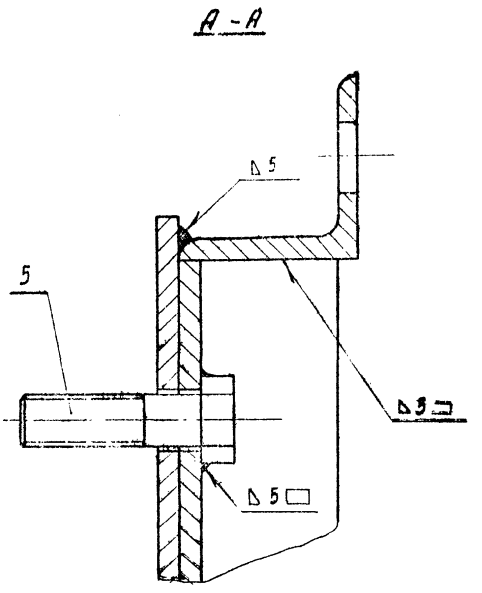

Общий вес 17,8 кг

Поз	Обозначение	Наименование	Кол.	Материал	Вес 1 шт.	Вес общ.	Лист	Примечание
5		Болт М12×45 ГОСТ 7798-62	8		0,055	0,44		
4	-II- 240.04	Уголок	1	—"—	4,24	1,24	43	
3	-II- 240.03	Уголок	2	—"—	3,35	6,7	43	
2	-II- 240.02	Пластина	2	—"—	3,2	6,4	42	
1	У059.240.01	Уголок	2	Ст.3	1,5	3,0	42	

Спецификация

ТД	Поворотные и вдвижные колпаки (зонты) над оборудованием, выделяющим вредные газы	Серия 4.904-38	
1967	Основание У059.240	Выпуск	Лист 41

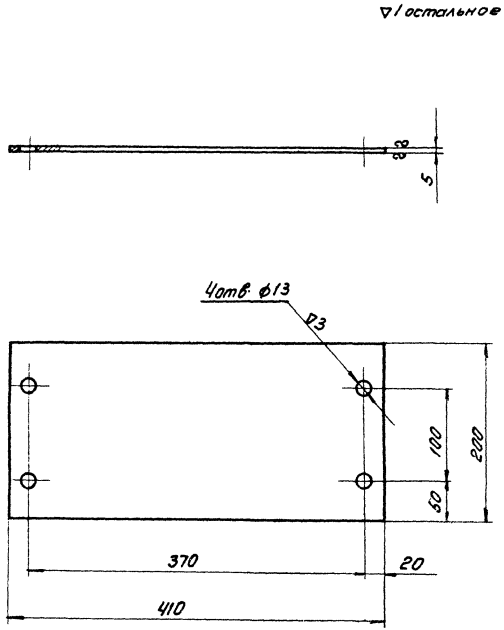

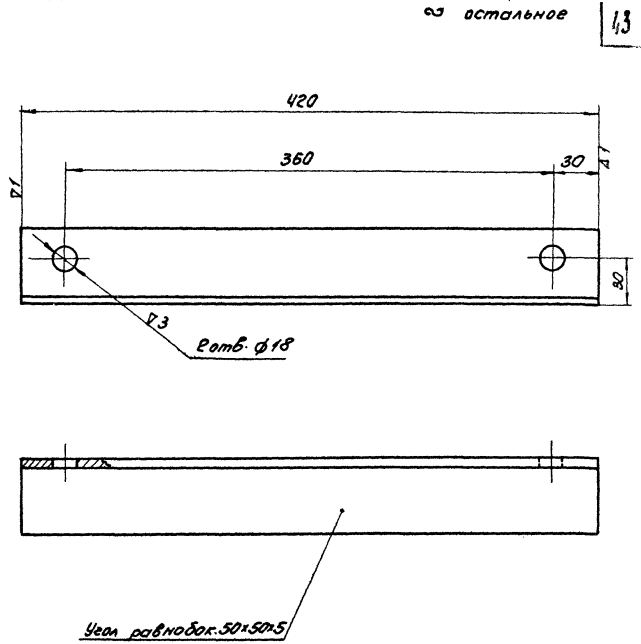

У059.240.02	Пластина	Ст. 3 ГОСТ 500-58	Лист 5 ГОСТ 5681-57	3,2	
Обозначение	Наименование	Материал	Сортамент	Вес	Лист 42

У059.240.01	Уголок	Ст. 3 ГОСТ 535-58	Угол. равнобок 50×50×5 ГОСТ 8509-57	1,5	
Обозначение	Наименование	Материал	Сортамент	Вес	

ТД	Поворотные и вдвижные колпаки (зонты) над оборудованием, выделяющим вредные газы	Серия 4.904-38	
1967	Детали	Выпуск	Лист 42

Госстрой СССР
Сантехпроект
г. Москва

Нач. отдела		Гольтвегера А.
Руков. группы		Крупник Г.М.
Вед. констр.		Смирнов Е.Б.
Проверил		Смирнов Е.Б.
Конструктор		Фалина С.Л.

∇1 остальное

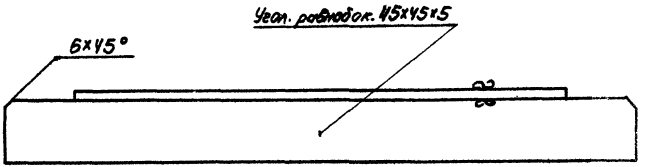

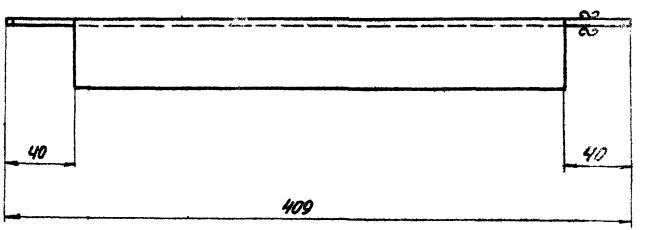

У059.240.04	Уголок	Ст. 3 ГОСТ 535-58	Угол. равнобок. 45×45×5 ГОСТ 8509-57	1,24	
Обозначение	Наименование	Материал	Сортамент	Вес	Лист 43

∞ остальное

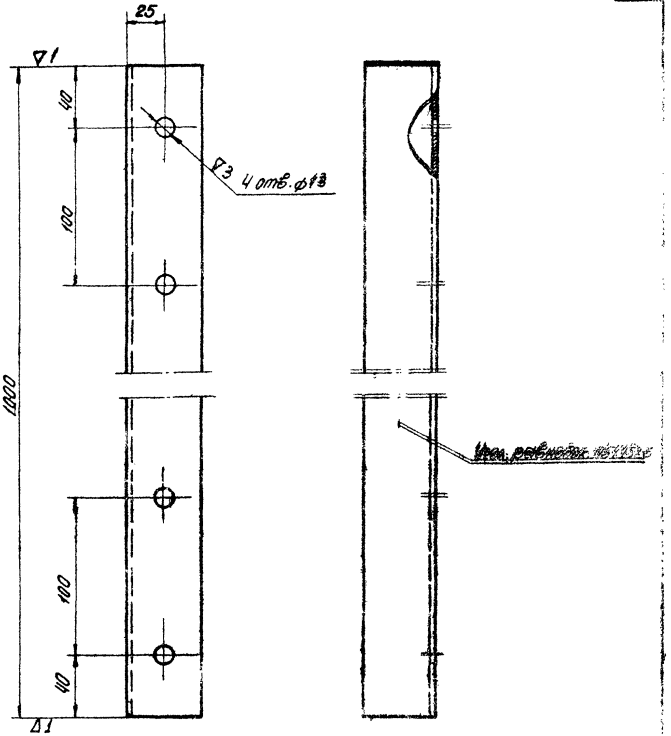

У059.240.03	Уголок	Ст. 3 ГОСТ 535-58	Угол. равнобок. 45×45×5 ГОСТ 8509-57	3,35	
Обозначение	Наименование	Материал	Сортамент	Вес	

ТД	Поворотные и вдвижные киллаки (зонты) над оборудованием, выделяющим вредные газы	Серия 4.904-38	
1967	Детали	Выпуск	Лист 43

Госстрой СССР
Сантехпроект
г. Москва

Нач. отдела		Гольдвегер Я.А.
Рукав. группы		Крупник Г.М.
Вед. констр.		Смирнов Е.Б.
Проверил		Смирнов Е.Б.
Конструктор		Фалина С.Л.

9610 45

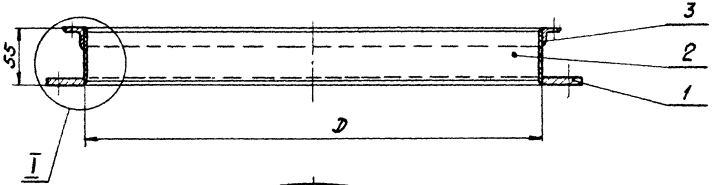

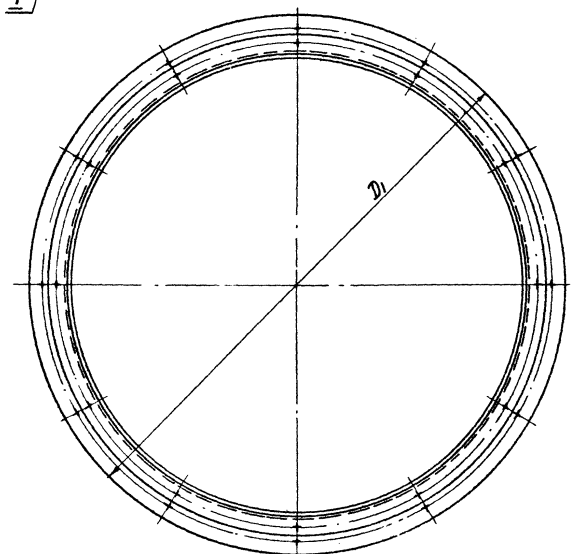

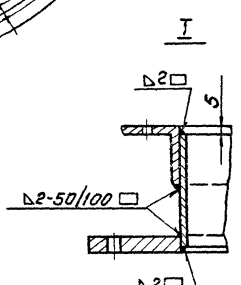

Обозначение патрубка	Размеры, мм D	D1	Общий вес, кг
У059.300	400	494	6,46
У060.300	450	544	7,2
У061.300	630	724	10,18
У065.300	800	894	12,82
У066.300	315	409	5,24
У067.300	500	594	7,94
У068.300	710	804	11.42

Обозначение патрубка	Позиции 1 Обозначение	1 Вес кг	2 Обозначение	2 Вес кг	3 Обозначение	3 Вес кг
У059.300	У059.301	4.15	У059.302	0,89	У059.303	1,42
У060.300	У060.301	4.6	У060.302	1.0	У060.303	1,6
У061.300	У061.301	6.25	У061.302	1,4	У061.303	2,53
У065.300	У065.301	7.85	У065.302	1,77	У065.303	3,2
У066.300	У066.301	3.34	У066.302	0,7	У066.103	1,2
У067.300	У067.301	5,05	У067.302	1,11	У067.103	1,78
У068.300	У068.301	7,0	У068.302	1,57	У068.103	2,85

Поз.	Обозначение	Наименование	Кол.	Материал	Масса: Един.	Масса: Общ.	Лист	Примечание
3	—"—	Кольцо	1	—"—	См. табл.	См. табл.	45	
2	—"—	Обечайка	1	—"—			45	
1	См. табл.	Фланец	1	Ст.3			35	

Спецификация

ТП	Поворотные и вдвижные колпаки (зонты) над оборудованием, выделяющим вредные газы.	Серия 4.904-38	
1967	Патрубок У059.300 ÷ У068.300	Выпуск	Лист 44

Госстрой СССР Сантехпроект г. Москва

Нач. отдела Элгавсегря А.
Гл. спец. проекта Сидоров Е.Б.
Вед. констр. Крюкин Г.М.
Проверил Сидоров Е.
Конструктор

∞ остальное

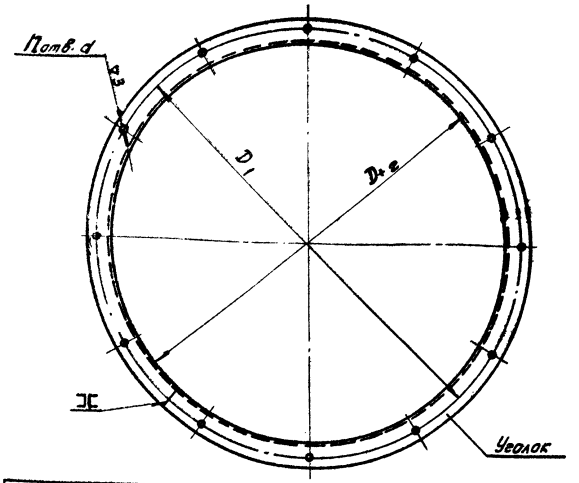

Обозначение фланца	Размеры, мм					Колич. отв. n	Вес кг
	D	D1	d	Длина развертки	Уголок равнобок ГОСТ 8509-57		
У.059.303	400	430	8	1271	25×25×3	10	1,42
У060. 303	450	480		1428			1,6
У061. 303	630	660	10	1993	28×28×3	12	2,53
У065.303	800	830		2527			3,2
У066.103	315	345	8	1007	25×25×3	8	1,2
У067. 103	500	530		1588		10	1,78
У068. 103	710	740	10	2247	28×28×3	12	2,85

См. табл.	Фланец	Ст 3 ГОСТ 535-58	См. табл.	См. табл.	
Обозначение	Наименование	Материал	Сортамент	Вес	Лист 45

∞ 1 остальное

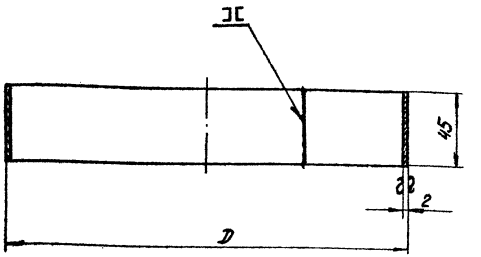

Обозначение обечайки	Размеры, мм		Вес кг
	D	Длина развертки	
У059. 302	400	1262	0,89
У060. 302	450	1420	1,0
У061. 302	630	1585	1,4
У065. 302	800	2519	1,7
У066. 302	315	995	0,7
У067. 302	500	1577	1,11
У068. 302	710	2238	1,57

См. табл.	Обечайка	Ст.3 ГОСТ 501-58	Гост В2 ГОСТ 3680-57	См. табл.	
Обозначение	Наименование	Материал	Сортамент	Вес	

ТД 1967	Поворотные и вдвижные колпаки (зонты) над оборудованием, выделяющим вредные газы. Детали	Серия 4.904-38 Выпуск Лист 42

Госстрой СССР Сантехпроект г. Москва

Нач. отдела Главн. инженер Зав. сектор Зав. констр. Проверил Конструктор

Главтрегов А. Брагник Г.М. Смирнов Е.Б. Брагник Г.М. Смирнов Е.Б.

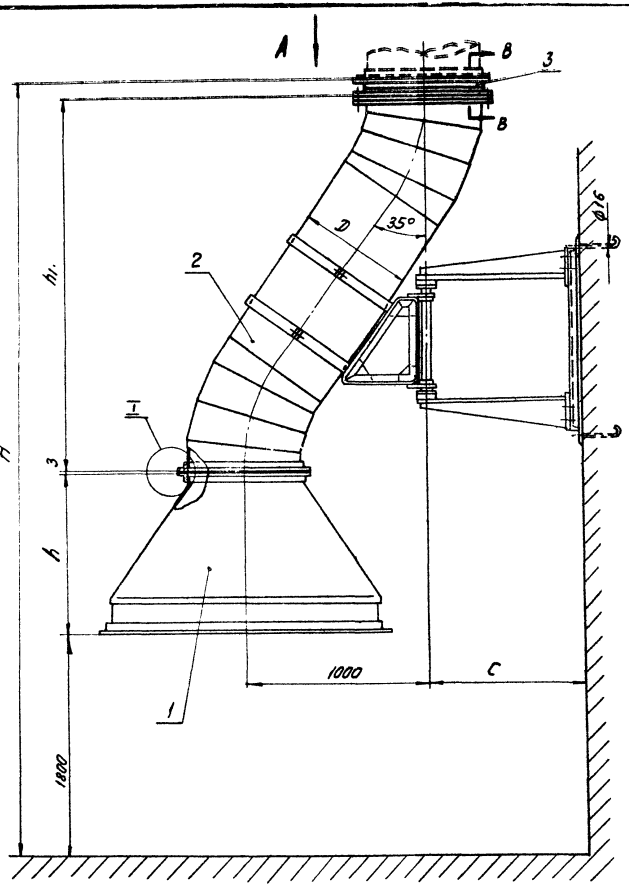

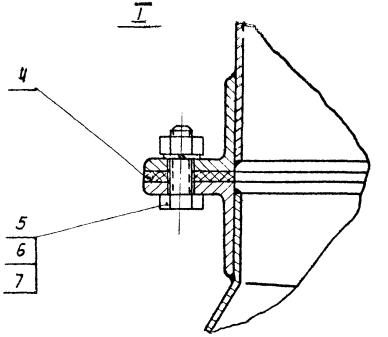

Рассматривать совместно с листами. 47 и 48

Поз.	Обозначение	Наименование	Кол.	Материал	Вес 1шт.	Вес Общ.	Лист	Примечание
9.	см. таблицу	Кольцо	1	Ст. 3	См. таблицу	см. таблицу	42	
8		Болт $d_0 \times 35$ ГОСТ 7798-62	См. табл.					
7		Шайба пружинная d_0 Н65Г ГОСТ 6402-61						
6		Гайка d_0 ГОСТ 5915-62						
5		Болт $d_0 \times 20$ ГОСТ 7798-62						
4	—"—	Прокладка	1	Резина			49	
3	—"—	Патрубок	1	—"—			44	
2	—"—	Воздуховод в сборе	1	—"—			54	
1	см. таблицу	Колпак	1	Разный			50	

Спецификация

ТД	Поворотные и вдвижные колпаки (зонты) над оборудованием, выделяющим вредные газы	Серия 4.904-38	
1967	Поворотный круглый колпак (зонт) с креплением на стене У066 ÷ У068	Выпуск	Лист. 46

Госстрой СССР
Сантехпроект.
г. Москва

Зам. гл. инж. | Нач. отдела | Руков. группы | Вед. констр. | Проверил

Гульшамбаров | Швегер Я.А. | Крупник Г.М. | Смирнов Е.Б. | Смирнов Е.Б.

Конструктор | Фалина С.Л.

9610 48

Вид А

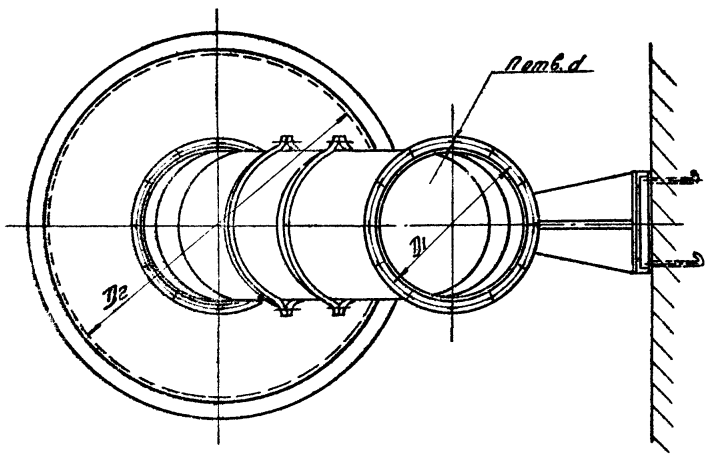

В-В

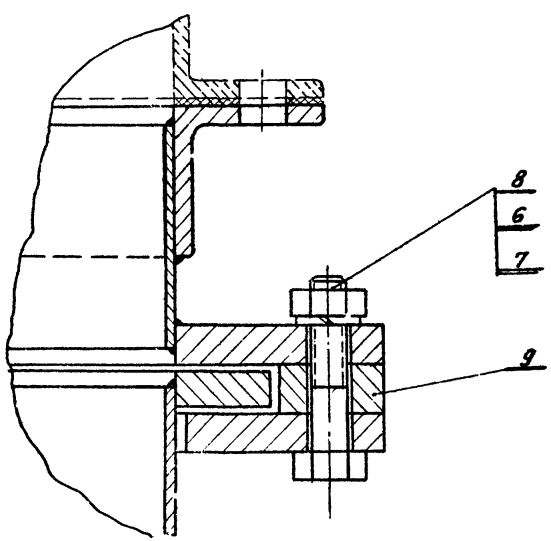

Вес воздуховодов на поворотные круглые колпаки не передавать.

Обозначение чертежа	Размеры, мм								Количество отверстий n	Общий вес кг.
	D	D_1	D_2	d	C	H	h	h_1		
У066.	315	345	1000	8	600	4482	900	1724	8	174
У067.	500	530	1500		850	4903	1150	1895	10	250
У068.	710	740	2000	10	1100	5308	1355	2095	12	342

Рассматривать совместно с листами 46 и 48

ТД	Поворотные и вдвижные колпаки (зонты) над оборудованием, выделяющим вредные газы	Серия 4.904-38
1967	Поворотный круглый колпак (зонт) с креплением на стене У066÷У068	Выпуск / Лист 47

Госстрой СССР
САНТЕХПРОЕКТ
г. Москва

Зам. гл. инж. Гулишамбаров
Нач. отдела Гольтвегер
Руков. группы Крупник
Вед. констр. Смирнов
Проверил Смирнов

Конструктор Фурина

Обозначение чертежа	Позиции							
	1		2		3		4	
	Обозначение	Вес кг	Обозначение	Вес кг	Обозначение	Вес кг	Обозначение	Вес кг
У066	У066.200	39,1	У066.200	127,2	У066.300	5.24	У066.01	0,15
У067	У067.100	70	У067.200	168,1	У067.300	7.94	У067.01	0,24
У068	У068.100	107,6	У068.200	217,1	У068.300	11,42	У068.01	0,37

Продолжение таблицы

Позиции																	
5				6				7				8				9	
do	Кол	Вес, кг		do	Кол.	Вес, кг		do	Кол.	Вес, кг		do	Кол.	Вес, кг		Обозначение	Вес кг
		1шт.	Общ.			1шт.	Общ.			1шт.	Общ.			1шт.	Общ.		
М6	8	0,006	0,05	М6	16	0,0025	0,04	6	16	0,0004	0,006	М6	8	0,01	0,08	У066.02	2,36
	10		0,06		20		0,05		20		0,008		10		0,1	У067.02	3,5
М8	12	0,014	0,17	М8	24	0,006	0,14	8	24	0,001	0,024	М8	12	0,02	0,24	У068.02	4,8

Рассматривать совместно с листами 46 и 47

ТД	Поворотные и вдвижные колпаки (зонты) над оборудованием, выделяющим вредные газы	Серия 4.904-38	
1967	Поворотный круглый колпак (зонт) с креплением на стене У066÷У068	Выпуск	Лист 48

Госстрой СССР
Сантехпроект
г. Москва
Зам. гл. инж. Кононов Е.Б.
Рук. группы Гринюк Г.М.
Ведущ. инж. Смирнов Е.Б.
Проверил Смирнов Е.Б.

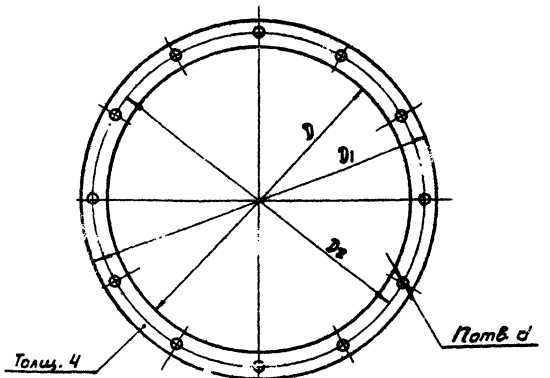

Обозначение прокладки	Размеры, мм				Кол. отв. n	Вес кг
	D	D_1	D_2	d		
У066.01	315	365	345	8	8	0,15
У067.01	500	550	530		10	0,24
У068.01	710	766	740	10	12	0,37
У069.01	400	460	430	8	10	0,24
У070.01	450	510	480			0,27
У071.01	630	690	660	10	12	0,36
У075.01	800	860	830			0,47

См. табл.	Прокладка	Резина техническая ГОСТ 7338-65	—	см. табл.	
Обозначение	Наименование	Материал	Сортамент	Вес	Лист 49

▽1 остальное

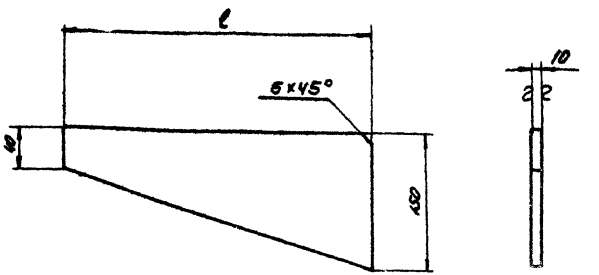

Обозначение косынки	Размер, мм	Вес кг
	l	
У069.130.01	200	1.48
У070.130.01	225	1,67
У071.130.01	315	2,34
У075.130.01	400	2,97
У076.130.01	155	1.07
У077.130.01	250	1,85
У078.130.01	355	2,63
У079.110.01	295	2,16

См. табл.	Косынка	Ст.3 ГОСТ 500-58	Лист 10 ГОСТ 5681-57	см. табл.	
Обозначение	Наименование	Материал	Сортамент	Вес	

ТД	Поворотные и вовижные колпаки (зонты) над оборудованием, выделяющим вредные газы	Серия 4.904-38	
1967	Детали	Выпуск	Лист 49

Госстрой СССР
Сантехпроект
г. Москва

Нач. отдела		Гольтвегер Я.А.
Руков. группы		Крупник Г.М.
Вед. констр.		Смирнов Е.Б.
Проверил		Крупник Г.М.
Конструктор		Смирнов Е.Б.

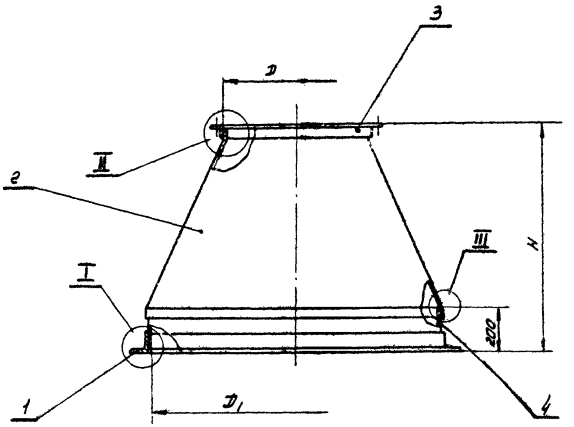

Обозначение колпака	Размеры, мм			Общий вес кг
	D	D_1	H	
У066.100	315	1000	900	39,1
У067.100	500	1500	1150	70
У068.100	710	2000	1355	107,6

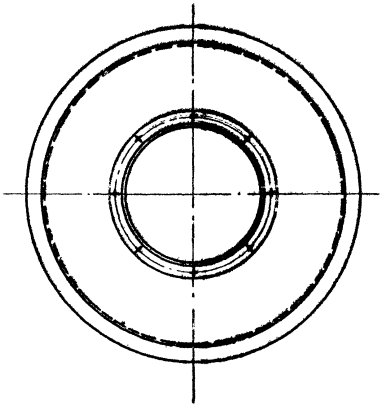

Рассматривать совместно с листом 51

Поз.	Обозначение	Наименование	Кол.	Материал	Вес 1шт.	Вес общ.	Лист	Примечание
4	-"-	Патрубок	1	-"-	см. таблицу	см. таблицу	52	
3	-"-	Фланец	1	-"-			45	
2	-"-	Конус	1	-"-			58	
1	см. таблицу	Фланец	1	Ст. 3			52	

Спецификация

ТД	Поворотные и вдвижные колпаки (зонты) над оборудованием, выделяющим вредные газы	Серия 4.904-38
1967	Колпак У066.100 ÷ У068.100	Выпуск / Лист 50

Госстрой СССР
Сантехпроект
г. Москва

Нач. отдела
Рук. группы
Вед. констр.
Проверил
Конструктор

Гольтвегер
Крупник
Стирнов
Стирнов
Фалина

9610 52

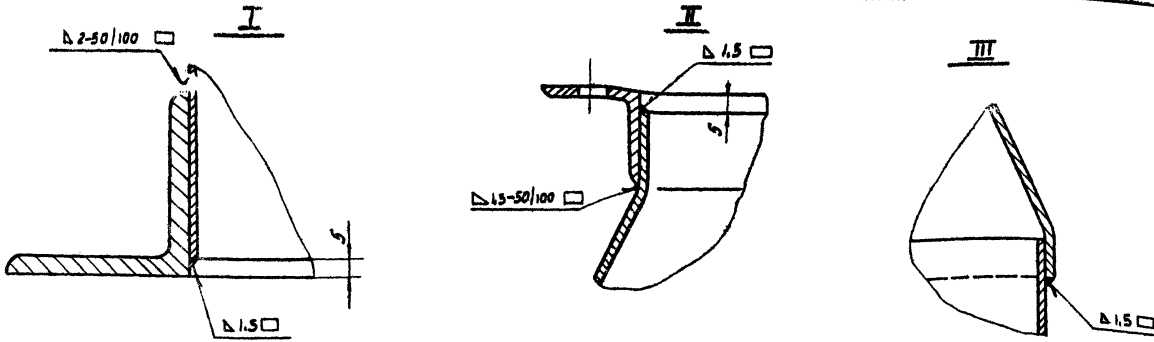

Обозначение колпака	Позиции							
	1		2		3		4	
	Обозначение	Вес, кг	Обозначение	Вес, кг	Обозначение	Вес, кг	Обозначение	Вес, кг
У066.100	У066.101	11,9	У066.102	19,0	У066.103	1,2	У066.104	7,2
У067.100	У067.101	17,8	У067.102	39,6	У067.103	1,78	У067.104	10,8
У068.100	У068.101	23,8	У068.102	66,5	У068.103	2,85	У068.104	14,4

Рассматривато совместно с листом 50

ТД	Поворотные и вдвижные колпаки (зонты) над оборудованием, выделяющим вредные газы	Серия 4.904-38	
1967	Колпак У066.100 ÷ У068.100	Выпуск	Лист 51

Госстрой СССР
Сантехпроект
г. Москва

Нач. отдела
Рук. группы
Вед. констр.
Проверил
Конструктор

Гольтвегер
Крупник
Смирнов
Смирнов
Фалина

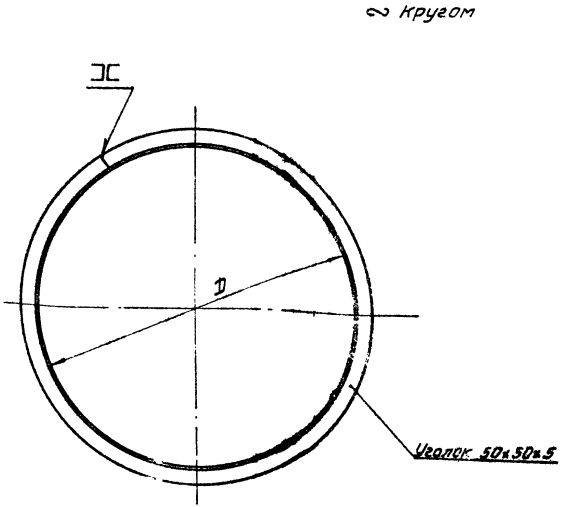

Обозначение фланца	Размеры, мм		Вес кг
	D	Длина развертки	
У066.101	1004	3182	11,9
У067.101	1504	4752	17,8
У068.101	2004	6322	23,8

см. таблицу	Фланец	Ст.3 ГОСТ 535-58	Угол. равнобок. 50×50×5 ГОСТ 8509-57	см. табл.	
Обозначение	Наименование	Материал	Сортамент	Вес	Лист 52

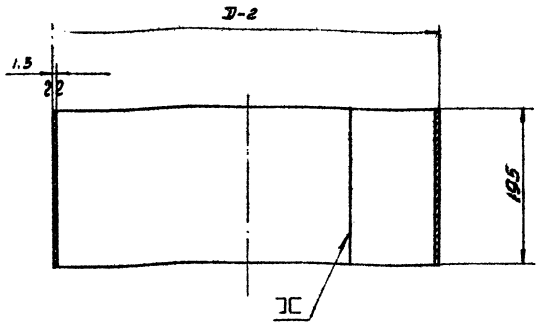

Обозначение патрубка	Размеры, мм		Вес кг
	D	Длина развертки	
У066.104	1003	3144	7.2
У067.104	1503	4714	10,8
У068.104	2003	6284	14,4

см. таблицу	Патрубок	Ст.3 ГОСТ 501-58	Лист 81,5 ГОСТ 3680-57	см. табл.	
Обозначение	Наименование	Материал	Сортамент	Вес	

ТД	Поворотные и вдвижные колпаки (зонты) над оборудованием, выделяющим вредные газы	Серия 4.904-38	
1967	Детали	Выпуск	Лист 52

Госстрой СССР
Сантехпроект
г. Москва

Нач. отдела
Рук. группы
Вед. констр.
Проверил
Конструкт.

Гольтвегер
Крупник
Смирнов
Смирнов
Фалина

9610 54

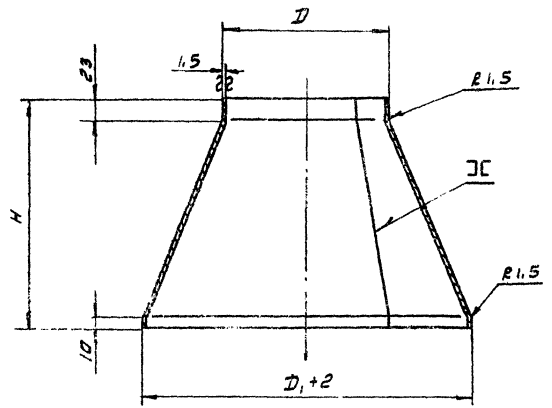

Развёртка

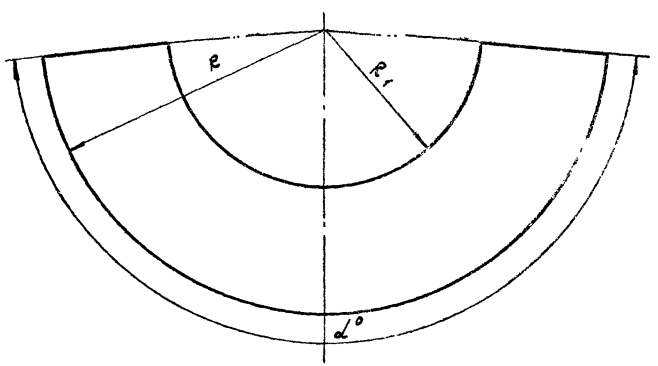

Обозначение конуса	Размеры, мм					Угол град. α	Вес кг
	D	D1	H	R	R1		
У066.102	315	1006	705	1108	320	164°38'	19,0
У067.102	500	1506	955	1574	495	173°10'	39,6
У068.102	710	2006	1160	2021	688	179°28'	66,5

см. таблицу	Конус	Ст. 3 ГОСТ 501-58	Лист В 1,5 ГОСТ 3680-57	см. табл.	
Обозначение	Наименование	Материал	Сортамент	Вес	Лист

ТД	Поворотные и вдвижные колпаки (зонты) над оборудованием, выделяющим вредные газы	Серия 4.904-53	
1967	Детали	Выпуск	Лист 53

Госстрой СССР
Сантехпроект
г. Москва

Нач. отдела		Гольтвегер
Рук. группы		Крупник
Вед. констр.		Смирнов
Проверил		Смирнов
Конструктор		Фалина

1. Несоосность осей С и Е не более 1,5 мм
2. Для подшипников применять смазку 1-13 ГОСТ 1631-61.

Рассматривать совместно с листами 55 и 56

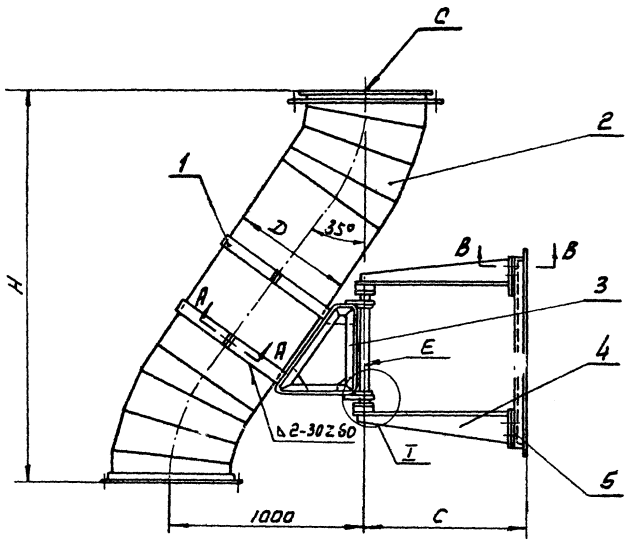

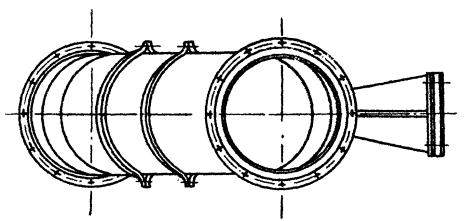

Поз.	Обозначение	Наименование	Кол.	Материал	Вес 1 шт.	Вес Общ	Лист	Примечание
15		Гайка М12 ГОСТ 5915-62	20		Смотри таблицу	Смотри таблицу		
14		Болт М12×30 ГОСТ 7798-62	4					
13	См. таблицу	Набивка сальниковая	2	Войлок, кольцо СП 50×35×5 ГОСТ 6308-61			–	Б/ч
12		Шайба пружинная БН 65Г ГОСТ 6402-61	16					
11		Болт М6×20 ГОСТ 7798-62	16					
10	—"—	Крышка	2	Ст. 3			24	
9	—"—	Прокладка	4	Картон прокладочн.			24	
8	—"—	Корпус подшипника	2	—"—			23	
7	См. таблицу	Кольцо	2	Ст. 3			23	
6		Роликоподшипник конич. однорядный № 7206 ГОСТ 333-59	2	—"—			–	Покупное изделие
5	—"—	Основание	1	—"—			41	
4	—"—	Кронштейн	2	—"—			39	
3	—"—	Рама	1	—"—			32	
2	—"—	Воздуховод	1	разный			57	
1	См. таблицу	Полухомут	2	Ст. 3			22	

Спецификация

ТД	Поворотные и вдвижные колпаки (зонты) над оборудованием, выделяющим вредные газы.	Серия 4.904-38	
1967	Воздуховод в сборе У066.200÷У068.200	Выпуск	Лист 54

Расстрой СССР
Сантехпроект
г. Москва

Нач. отдела		Гольтвегер Я.А.
Руков. группы		Крупник Г.М.
Вед. констр.		Смирнов Е.Б.
Проверил		Смирнов Е.Б.
Конструктор		Фалина С.Л.

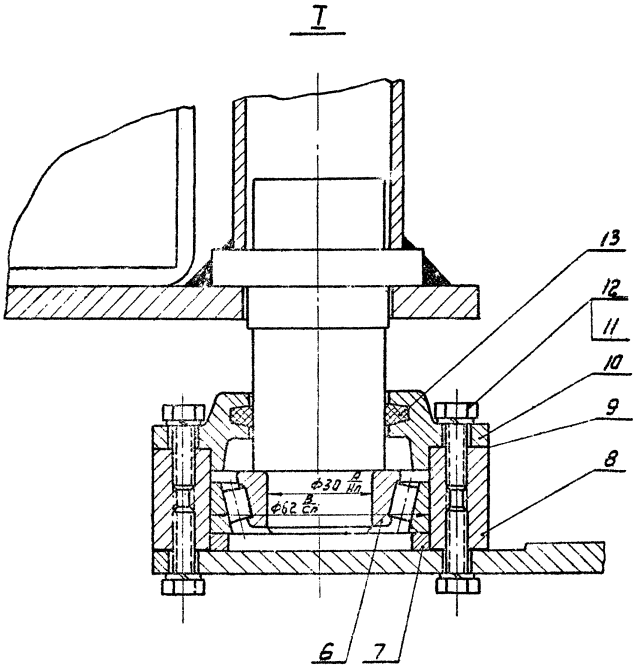

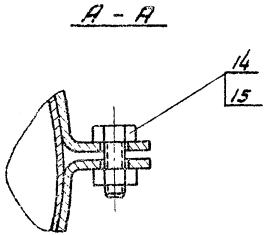

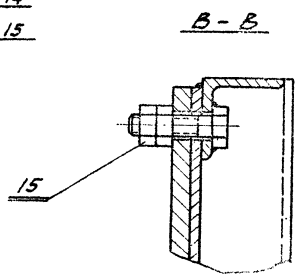

Обозначение воздуховода в сборе	Размеры, мм			Общий вес кг.
	D	H	C	
У066.200	315	1723	600	127,2
У067.200	500	1894	850	168,1
У068.200	710	2094	1100	217,1

Рассматривать совместно с листами 54 и 56

ТД	Поворотные и вдвижные колпаки (зонты) над оборудованием, выделяющим вредные газы	Серия 4.904-38	
1967	Воздуховод в сборе У066.200 ÷ У068.200	Выпуск	Лист

Госстрой СССР
Сантехпроект
г. Москва

Нач. отдела
Рукав. группы
Вед. констр.
Проверил
Конструктор

Ответвегер Я.А.
Крупник Г.М.
Смирнов Е.Б.
Смирнов Е.Б.
Фалина С.Л.

Обозначение воздуховода в сборе	Позиции																	
	1			2		3		4			5		6			7		
	Обозначение	Вес, кг		Обозначение	Вес кг.	Обозначен.	Вес кг	Обозначение	Вес, кг		Обозначен.	Вес кг	Вес, кг		Обозначен.	Вес, кг		
		1 шт.	Общ.						1 шт.	Общ.			1 шт.	Общ.		1 шт.	Общ.	
У066.200	У066.201	1.1	2,2	У066.210	36,7	У066.220	22,7	У059.230	22,1	44,2	У059.240				У059.202			
У067.200	У067.201	1.7	3,4	У067.210	61.6	У067.220	23,9	У060.230	28,9	57,8	У059.240	17.8	0.22	0,44	У059.202	0.04	0.08	
У068.200	У068.201	2,3	4,6	У068.210	95.0	У068.220	25,1	У061.230	35,5	71	У059.240				У059.202			

Продолжение таблицы

Позиции																			
8			9			10			11		12		13			14		15	
Обозначен.	Вес, кг		Обозначен	Вес, кг		Обозначен	Вес, кг		Вес, кг		Вес, кг		Обозначен	Вес, кг		Вес, кг		Вес, кг	
	1 шт.	Общ.		1 шт.	Общ.		1 шт.	Общ.	1 шт.	Общ.	1 шт.	Общ.		1 шт.	Общ.	1 шт.	Общ.	1 шт.	Общ.
У059.203			У059.204			У059.205							У066.202						
У059.203	0,87	1,74	У059.204	0,008	0,032	У059.205	0,36	0,72	0,005	0,1	0,0004	0,006	У067.202	0.01	0,02	0,042	0,17	0,017	0,34
У059.203			У059.204			У059.205							У068.202						

Рассматривать совместно с листами 54 и 55

ТД	Поворотные и вдвижные заслонки (зонты) над оборудованием, выделяющим вредные газы.	Серия 4.904-38
1967	Воздуховод в сборе У066.200÷У068.200	Выпуск / Лист 56

Госстрой СССР Сантехпроект г. Москва

Нач. отдела Руков. группы Вед. конст. Гл. инж. проекта Конструктор

Шмид Кетов В.А. Жемчуг Г.П. Стирнов Е.Б. Фролкин С.П.

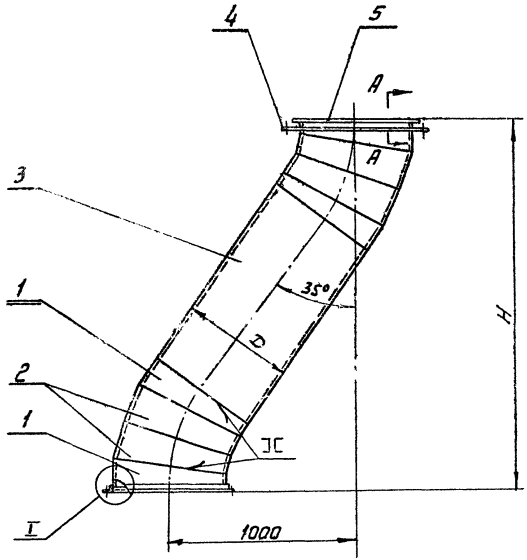

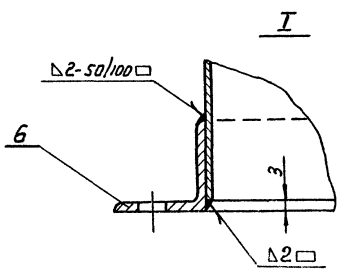

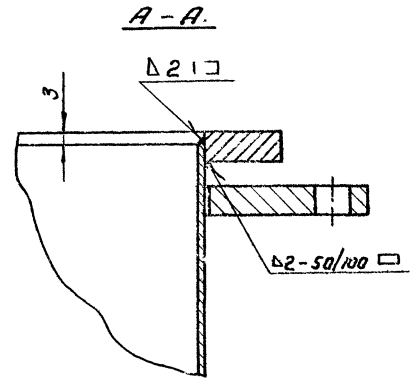

Расстатривать совместно с листом 58

Поз.	Обозначение	Наименование	Кол.	Материал	Вес 1 шт.	Вес Общ.	Лист	Примечание
6	— „ —	Фланец	1	— „ —	Ст. таблицу	Ст. таблицу	45	
5	— „ —	Фланец	1	— „ —			31	
4	— „ —	Кольцо	1	— „ —			31	
3	— „ —	Патрубок	1	— „ —			30	
2	— „ —	Звено	4	— „ —			29	
1	Ст. таблицу	Стакан	4	Ст. 3			28	

Спецификация

ТД	Поворотные и вдвижные колпаки (зонты) над оборудованием, выделяющим вредные газы	Серия 4.904-38
1967	Воздуховод У066.210 ÷ У068.210	Выпуск / Лист 57

Госстрой СССР
Ленинградпроект
г. Москва

Нач. отдела		Гл. тверг. Я.А.
Рукор. группы		Крупник Г.Т.
Вед. констр.		Стирнов Е.Б.
Проверил		Стирнов Е.Б.
Конструктор		Фалина С.П.

Обозначение воздуховода	Размеры, мм		Общий вес кг
	D	H	
У066. 210	315	1723	36,7
У067. 210	500	1894	61,6
У068. 210	710	2094	95,0

Обозначение воздуховода	Позиции													
	1			2			3		4		5		6	
	Обозначение	Вес, кг		Обозначение	Вес, кг		Обозначение	Вес кг	Обозначение	Вес кг	Обозначение	Вес кг	Обозначение	Вес кг
		1шт.	Общ.		1шт.	Общ.								
У066. 210	У066.210.01	0,95	3,8	У066.210.02	1,29	5,16	У066.210.03	22,2	У066.210.04	3,1	У066.210.05	1,2	У066.103	1,2
У067. 210	У067.210.01	2,38	9,52	У067.210.02	3,2	12,8	У067.210.03	30,8	У067.210.04	4,7	У067.210.05	2,0	У067.103	1,78
У068. 210	У068.210.01	4,82	19,28	У068.210.02	6,58	26,32	У068.210.03	37,2	У068.210.04	6,6	У068.210.05	2,8	У068.103	2,85

Рассматривать совместно с листом 57

ТД	Поворотные и вдвижные колпаки (зонты) над оборудованием, выделяющим вредные газы.	Серия 4.904-38	
1967	Воздуховод У066.210 ÷ У068. 210	Выпуск	Лист 58

9610 60

Госстрой СССР
Сантехпроект
г. Москва

Нач. отд. [illegible] Руков. группы [illegible] Вед. констр. [illegible] Проверил [illegible] Конструктор [illegible]

[illegible] Крупник Г.М. Стирнов Е.Б. Стирнов Е.Б. Фалина С.Л.

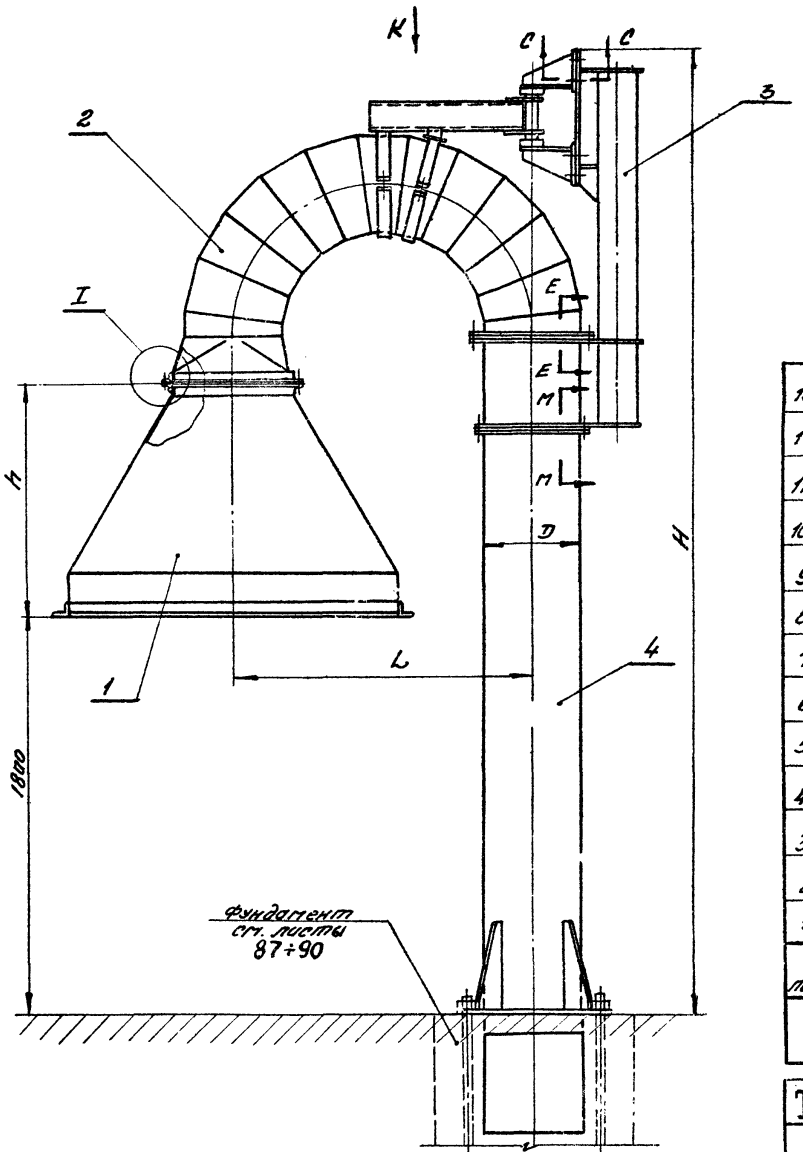

Рассматривать совместно с листами 60 и 61

поз.	Обозначение	Наименование	кол.	Материал	см. таблицу 1 шт.	см. таблицу Общ. вес	Лист	Примечание
13	— " —	Прокладка	1	резина			49	
12	См. табл.	Кольцо	1	Ст. 3			12	
11		Болт d=35 ГОСТ 7798-62	см. табл.					
10		Гайка М12 ГОСТ 5915-62	16					
9		Болт М12×45 ГОСТ 7798-62	8					
8		Шайба пружинная d16Б ГОСТ 6402-61	см. табл.					
7		Гайка d ГОСТ 5915-62						
6		Болт d=20 ГОСТ 7798-62						
5	— . —	Прокладка	1	резина			12	
4	— . —	Стойка-воздуховод	1	— " —			83	
3	— . —	Стойка-кронштейн	1	— . —			77	
2	— . —	Отвод в сборе	1	— . —			62	
1	См. табл.	Колпак	1	разный			13	

Спецификация

ТД	Поворотные и вдвижные колпаки (зонты) над оборудованием, выделяющим вредные газы	серия 4.904-38	
1967	Поворотный прямоугольный колпак (зонт) с креплением на стойке-воздуховоде 3069÷3075	выпуск	лист 59

Госстрой СССР
Сантехпроект
г. Москва

Зам. гл. инж.		Кошелев Е.Б.
Нач. отдела		Бондарь В.Н.
Рук. группы		Гинзбург Р.М.
Вед. констр.	Бондарь	Кулешов Г.М.
Проверил		Сошников Е.Б.
		Кулешов Г.М.

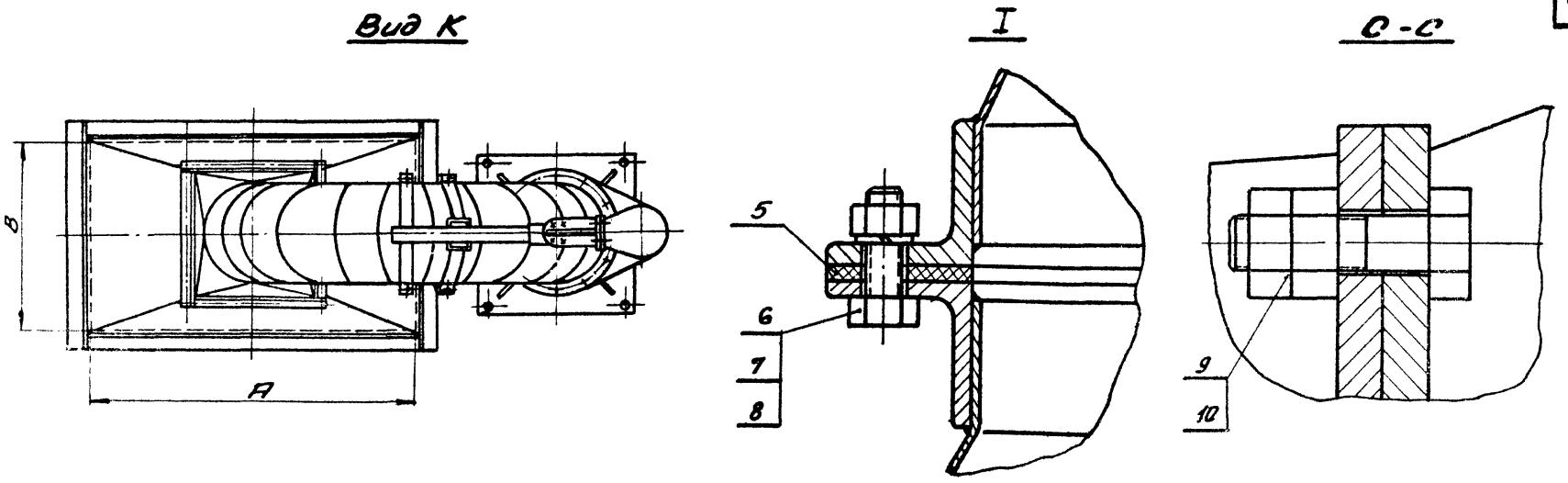

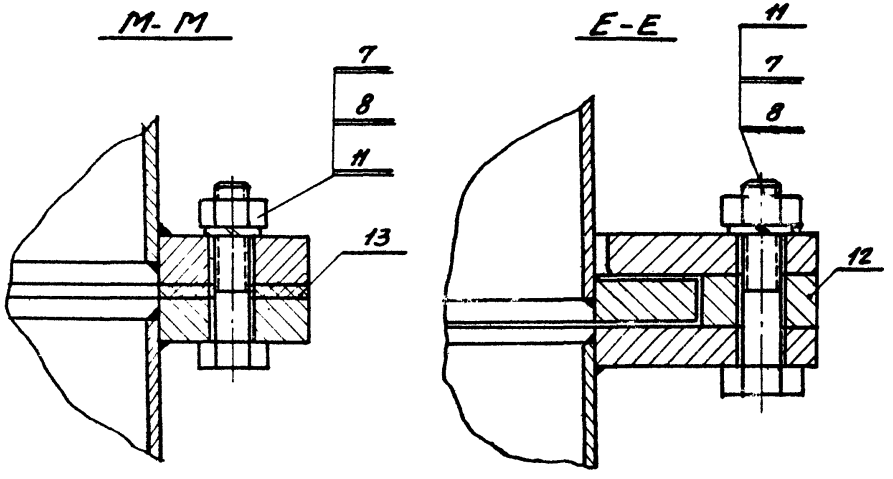

Обозначение чертежа	Размеры, мм						Общий вес кг.
	A	B	D	H	h	L	
У069	1000	1000	400	3926	750	1200	339
У070	1000	1500	450	4326	1050	1350	391
У071	1500	2000	630	4840	1200	1890	556
У072	1500	1000	450	4326	1050	1350	391
У073	1500	1500	630	4536	900	1890	513
У074	2000	1500	630	4840	1200	1890	556
У075	2000	2000	800	5176	1200	2400	683

Рассматривать совместно с листами 59 и 61

ТД	Поворотные и вдвижные колпаки (зонты) над оборудованием, выделяющим вредные газы.	Серия 4.904-38
1967	Поворотный прямоугольный колпак (зонт) с креплением на стойке-воздуховоде У069÷У075	Выпуск / Лист 60

Работой — ССР
Сантехпроект
г. Москва

Зам. гл. инж. | Нач. отдела | Руков. группы | Вед. констр. | Проверил

Гульдвергер Я.А. | Крупник П.М. | Смирнов Е.Б. | Крупник П.М.

9610 62

Обозначение чертежа	Позиции 1		2		3		4		5		6			
	Обозначение	Вес кг.	Обозначение	Вес кг.	Обозначение	Вес кг.	Обозначение	Вес кг.	Обозначение	Вес кг	d	кол.	Вес. кг. 1шт	Вес. кг. общ.
У069	У059.100	47.8	У069.100	81.6	У069.200	69.0	У069.300	136.3	У059.01	0.157	М6	12	0.006	0.07
У070	У060.100	72.4	У070.100	97.0	У070.200	73.2	У070.300	143.9	У060.01	0.19		16		0.1
У071	У061.100	115	У071.100	171.4	У071.200	87.5	У071.300	176	У061.01	0.3	М8	20	0.014	0.28
У072	У060.100	72.4	У070.100	97.0	У070.200	73.2	У070.300	143.9	У060.01	0.19	М6	16	0.006	0.1
У073	У063.100	84.5	У073.100	167.4	У071.200	87.5	У073.300	166.8	У063.01	0.26	М8	20	0.014	0.28
У074	У061.100	115	У071.100	171.4	У071.200	87.5	У071.300	176	У061.01	0.3				
У075	У065.100	133.3	У075.100	241.0	У075.200	100.7	У075.300	200.3	У065.01	0.336		28		0.39

Продолжение таблицы

Позиции 7				8				9		10		11				12		13	
d	кол.	Вес, кг. 1шт.	Вес, кг. общ.	d	кол.	Вес, кг. 1шт.	Вес, кг. общ.	Вес, кг 1шт.	Вес, кг общ.	Вес, кг. 1шт.	Вес, кг. общ.	d	кол.	Вес, кг. 1шт.	Вес, кг. общ.	Обозначение	Вес кг.	Обозначение	Вес кг.
М6	22	0,0025	0.05	6	22	0,0004	0.009	0,055	0.44	0.017	0.27	М6	10	0.01	0.1	У059.02	2.9	У069.01	0.24
	26		0.06		26		0.01									У060.02	3.2	У070.01	0.27
М8	32	0,006	0.19	8	32	0,001	0,032					М8	12	0.02	0.24	У061.02	4.3	У071.01	0.36
М6	26	0,0025	0.06	6	26	0,0004	0.01					М6	10	0.01	0.1	У060.02	3.2	У070.01	0.27
М8	32	0,006	0.19	8	32	0,001	0,032					М8	12	0.02	0.24	У061.02	4.3	У071.01	0.36
																У061.02	4.3	У071.01	0.36
	40		0.24		40		0.04									У065.02	5.35	У075.01	0.47

Рассматривать совместно с листами 59 и 60

ТД	Поворотные и вдвижные колпаки (зонты) над оборудованием, выделяющим вредные газы	Серия 4.904-38	
1967	Поворотный прямоугольный колпак (зонт) с креплением на стойке-воздуховоде У069÷У075	Выпуск	Лист 61

Проектрой СССР
Сантехпроект
г. Москва.

Зам. | Нач. | Руков. | Вед. констр. | Проверил

9610 63

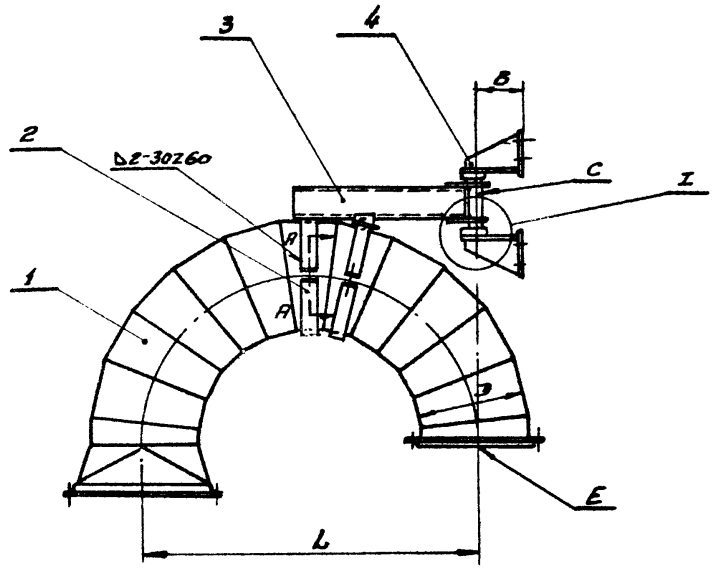

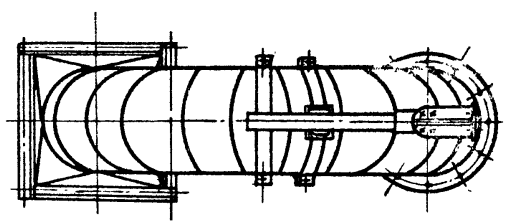

1. Несоосность осей C и E не более 1,5мм.
2. Для подшипников применять смазку 1-13 ГОСТ 1631-61.

Рассматривать совместно с листами 63 и 64

Поз.	Обозначение	Наименование	Кол.	Материал	Вес ед.	Вес общ.	Лист	Примечание
14		Гайка М12 ГОСТ 5915-62	4					
13		Болт М12×30 ГОСТ 7798-62	4					
12	Ст. табл.	Набивка сальниковая	2	Войлок кольцо Ст. 50×35×5 ГОСТ 6308-61			–	6/4
11		Шайба пружинная 6Н65Г ГОСТ 6402-61	16					
10		Болт М16×20 ГОСТ 7798-62	16					
9	— • —	Крышка	2	Ст. 3			24	
8	— • —	Прокладка	4	Картон прокладочн.			24	
7	— • —	Корпус подшипника	2	— " —			23	
6	Ст. табл.	Кольцо	2	Ст. 3			23	
5		Роликоподшипник конический однорядный № 7206 ГОСТ 333-59	2	— • —			–	Покупное изделие
4	— • —	Кронштейн	2	— • —			74	
3	— " —	Рама	1	разный			68	
2	— • —	Полухомут	2	Ст. 3			22	
1	Ст. табл.	Отвод	1	Разный			65	

Спецификация

ТП	Поворотные и вдвижные колпаки (зонты) над оборудованием, выделяющим вредные газы.	Серия 4.904-38	
1967	Отвод в сборе У069.100÷У075.100	Выпуск	Лист 62

Госстрой СССР Сантехпроект г. Москва

Гл. инженер А. Ким
Рук. группы Ким Г.П.
Вед. конструктор Смирнов Е.Б.
Проверил Кримберг П.М.
Нормоконтролер Смирнов Е.Б.
Исп. автор Ким

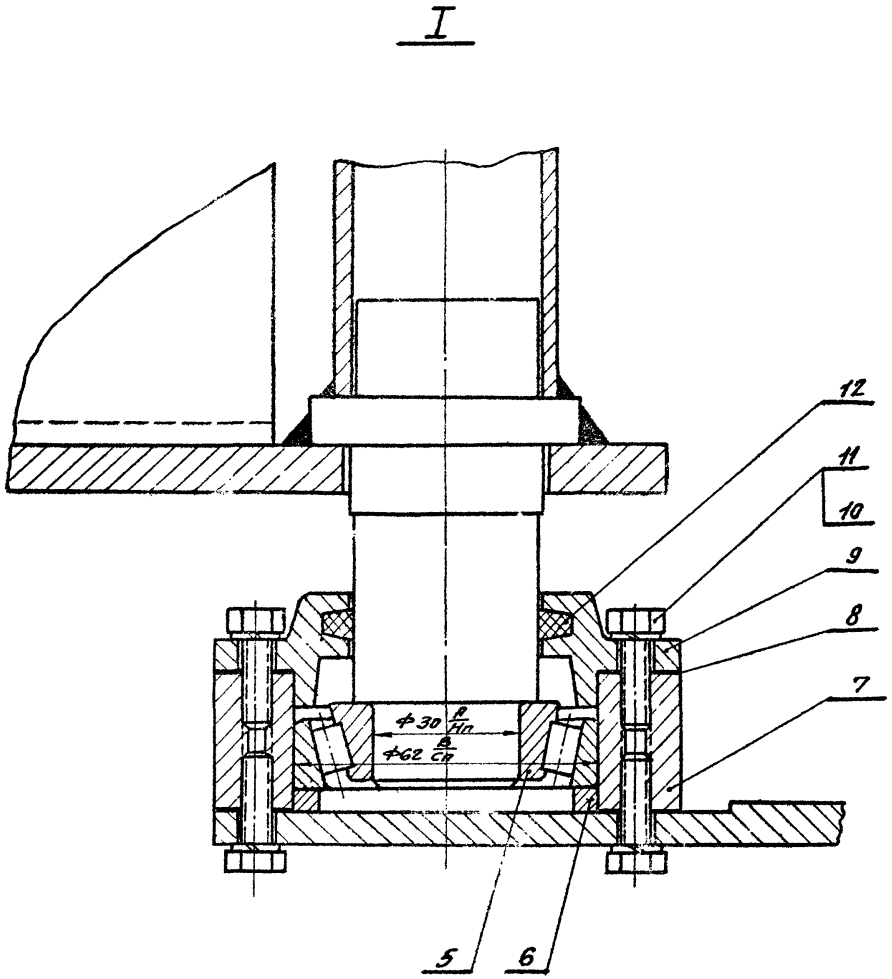

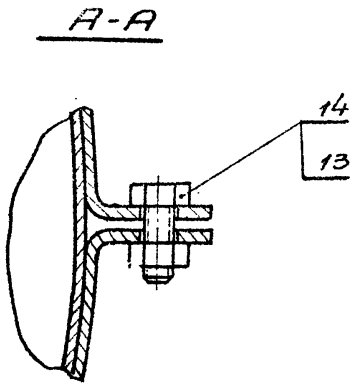

Обозначение отвода в сборе	Размеры, мм,			Общий вес кг.
	D	L	B	
У069.100	400	1200	170	81.6
У070.100	450	1350	195	97.0
У071.100	630	1890	285	171.4
У073.100	630	1890	285	167.4
У075.100	800	2400	370	241.0

Рассматривать совместно с листами 62 и 64

ТД	Поворотные и вдвижные колпаки (зонты) над оборудованием, выделяющим вредные газы	Серия 4.904-38	
1967	Отвод в сборе У069.100 ÷ У075.100.	Выпуск	Лист 63

Госстрой СССР
Сантехпроект
г. Москва

Нач. отдела — Гостевская А.
Руков. группы — Крупник П.М.
Вед. констр. — Смирнов Е.Б.
Проверил — Крупник П.М.
Конструктор — Смирнов Е.Б.

Обозначение отвода в сборе	Позиции																	
	1		2			3		4			5		6					
	Обозначение	Вес кг.	Обозначение	Вес, кг.		Обозначение	Вес кг.	Обозначение	Вес, кг		Вес, кг.		Обозначение	Вес, кг.				
				1 шт.	Общ.				1 шт.	Общ.	1 шт.	Общ.		1 шт.	Общ.			
У069.100	У069.110	50	У059.201	1.3	2.6	У069.120	15.4	У069.130	5.13	10.26			У059.202					
У070.100	У070.110	63	У060.201	1.5	3.0	У070.120	16.6	У070.130	5.53	11.06			У059.202					
У071.100	У071.110	119	У061.201	2.1	4.2	У071.120	30.8	У071.130	7.0	14.0	0.22	0.44	У059.202	0.04	0.08			
У073.100	У073.110	115	У061.201	2.1	4.2	У071.120	30.8	У071.130	7.0	14.0			У059.202					
У075.100	У075.110	178.5	У065.201	2.6	5.2	У075.120	37.1	У075.130	8.39	16.78			У059.202					

Продолжение таблицы

Позиции																							
7			8			9			10		11		12			13		14					
Обозначение	Вес, кг		Обозначение	Вес, кг		Обозначение	Вес кг.		Вес кг.		Вес кг.		Обозначение	Вес, кг		Вес, кг.		Вес, кг.					
	1 шт.	Общ.		1 шт.	Общ.		1 шт.	Общ.	1 шт.	Общ.	1 шт.	Общ.		1 шт.	Общ.	1 шт.	Общ.	1 шт.	Общ.				
У059.203	0.87	1.74	У059.204	0.008	0.032	У059.205	0.36	0.72	0.006	0.1	0.0004	0.006	У069.101	0.01	0.02	0.042	0.17	0.017	0.07				
У059.203			У059.204			У059.205							У070.101										
У059.203			У059.204			У059.205							У071.101										
У059.203			У059.204			У059.205							У073.101										
У059.203			У059.204			У059.205							У075.101										

Рассматривать совместно с листами 62 и 63

ТП	Поворотные и вобижные колпаки (зонты) над оборудованием, выделяющим вредные газы	Серия 4.904-38	
1967	Отвод в сборе У069.100 ÷ У075.100	Альбом	Лист 64

Типовой ЦТАР Монтажпроект г. Москва

Нач. отдела Гл. инж. проекта Нач. сектора Конструктор

Осипов Е.Б. Кулешов А.М. Шкурко Е.Б. Хухлик Л.Т. Бак. Абесадзе Р.Д.

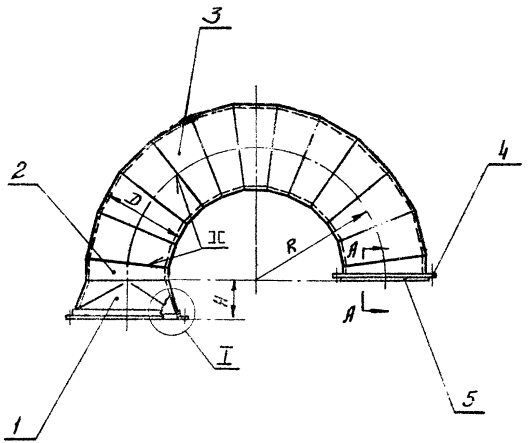

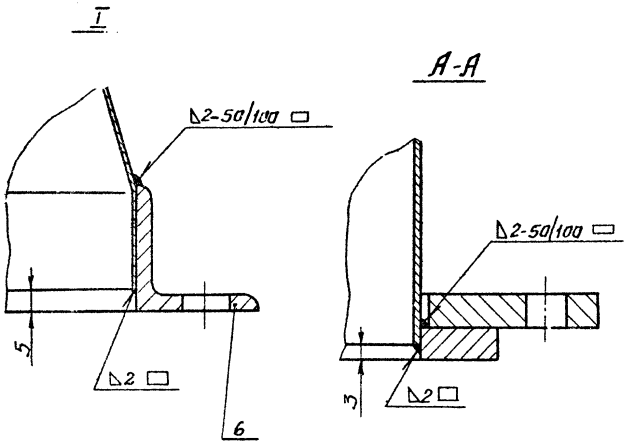

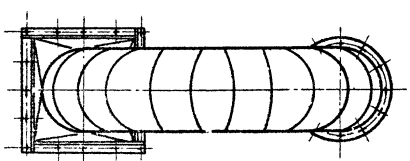

Рассматривать совместно с листом 66

Поз.	Обозначение	Наименование	Кол.	Материал	Вес 1 шт.	Вес Общ.	Лист	Примечание
6	—"—	Фланец	1	Разный	См. таблицу	См. таблицу	18	
5	—"—	Фланец	1	—"—			31	
4	—"—	Кольцо	1	—"—			31	
3	— —	Звено	11	—"—			67	
2	—"—	Стакан	2	—"—			28	
1	См. таблицу	Переход	1	Ст. 3			27	

Спецификация

ТД	Поворотные и вдвижные колпаки (зонты) над оборудованием, выделяющим вредные газы.	Серия 4.904-38
1967	Отвод У069.110 ÷ У075.110	Выпуск / Лист 65

Госстрой СССР
Сантехпроект
г. Москва

Нач. отдела		Гольтвегер Я.А.
Рукоп. группы		Крутник Г.М.
Вед. констр.		Смирнов Е.Б.
Проверил		Смирнов Е.Б.
Конструктор		Фарина С.П.

Обозначение отвода	Размеры, мм			Общий вес кг
	D	R	H	
У069.110	400	600	200	50
У070.110	450	675	200	63
У071.110	630	945	204	119
У073.110	630	945	200	115
У075.110	800	1200	200	178.5

Обозначение отвода	Позиции													
	1		2			3			4		5		6	
	Обозначение	Вес кг	Обозначение	Вес, кг 1шт.	Вес, кг Общ.	Обозначение	Вес, кг 1шт.	Вес, кг Общ.	Обозначение	Вес кг	Обозначение	Вес кг	Обозначение	Вес кг
У069.110	У059.210.01	4.4	У059.210.02	1.53	3.06	У069.110.01	3.06	33.66	У059.210.05	4.0	У059.210.06	1.6	У059.120	3.2
У070.110	У060.210.01	5.95	У060.210.02	1.95	3.9	У070.110.01	3.9	42.9	У060.210.05	4.45	У060.210.06	1.8	У[illegible]1.120	4.0
У071.110	У061.210.01	13.0	У061.210.02	3.8	7.6	У071.110.01	7.6	83.6	У061.210.05	6,1	У061.210.06	2.5	У061.120	6.4
У073.110	У063.210.01	9.7	У061.210.02	3.8	7.6	У071.110.01	7.6	83.6	У061.210.05	6,1	У061.210.06	[illegible]	У063.120	5.6
У075.110	У065.210.01	14.7	У065.210.02	6.08	12.16	У075.110.01	12.16	133,76	У065.210.05	7.6	У065.210.06	[illegible]	У065.120	7.2

Рассматривать совместно с листом 65

ТД	Поворотные и вдвижные колпаки (зонты) над оборудованием, выделяющим вредные газы.	Серия 4.904-38	
1967	Отвод У069.110 ÷ У075.110	Выпуск	Лист 66

Госстрой СССР
Сантехпроект
г. Москва

Нач. отдела [illegible] Гольдбергер А.А.
Рук. группы [illegible] Крупник Г.М.
Вед. констр. [illegible] Смирнов Е.Б.
Проверил [illegible] Смирнов Е.Б.
Конструктор [illegible] Фарина С.Л.

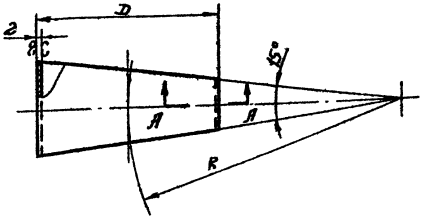

А-А

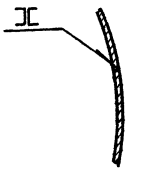

▽1 остальное

Развертка

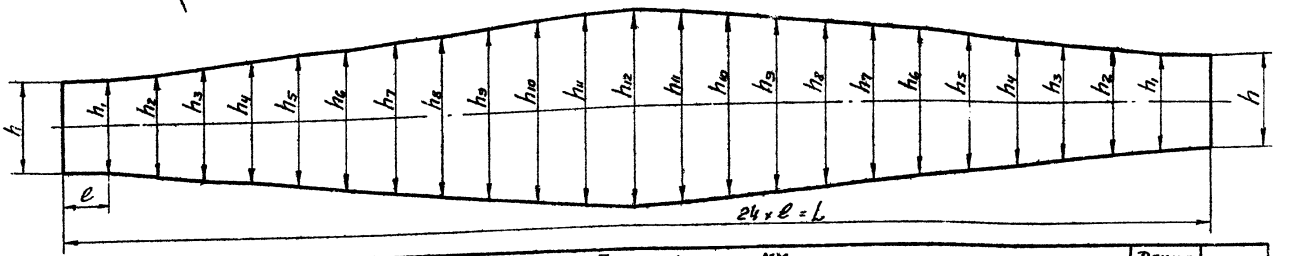

Обозначение звена	Размеры, мм D	h	h1	h2	h3	h4	h5	h6	h7	h8	h9	h10	h11	h12	e	R	Длина развертки мм L	Вес кг
У069.110.01	400	104	106	110	118	128	142	154	168	182	192	200	206	208	52.1	600	1250	3.06
У070.110.01	450	118	120	124	134	146	160	176	192	206	218	228	232	236	58.6	675	1407	3.9
У071.110.01	630	164	168	176	188	204	224	248	268	288	304	318	326	328	82.3	945	1973	7.6
У075.110.01	800	206	210	220	236	258	284	310	336	364	384	400	412	416	104,5	120	2507	12.16
У076.110.01	315	82	84	88	94	102	112	124	134	144	152	158	162	164	41.0	472.5	983	1.9
У077.110.01	500	130	132	138	148	162	178	196	214	228	242	254	260	264	65.3	750	1564	4.76
У078.110.01	710	184	188	196	212	228	252	276	300	322	342	356	364	368	92.7	1065	2224	9.64

См. таблицу	Звено	Ст.3 ГОСТ 501-58	Лист В2,0 ГОСТ 3680-57	См. табл.	
Обозначение	Наименование	Материал	Сортамент	Вес	Лист

ТД	Поворотные и вавижные колпаки (зонты) над оборудованием, выделяющим вредные газы	Серия 4.904-38	
1967	Детали	Выпуск	Лист 67

Госстрой СССР Сантехпроект г. Москва

Гл. инженер проекта Крупник Г.М.
Гл. конструктор Смулев Е.Б.
Нач. группы Смулев Е.Б.
Проверил Шапина С.Л.
Конструктор

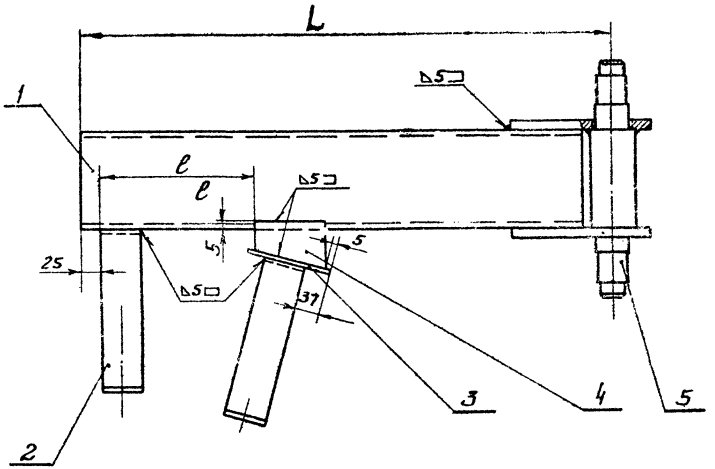

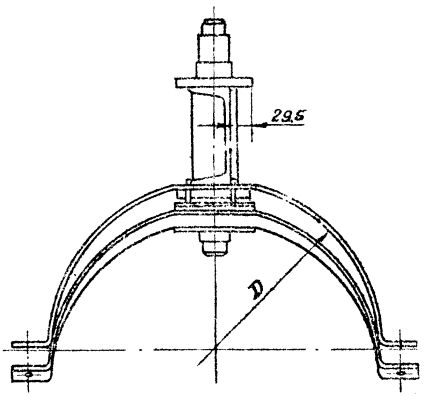

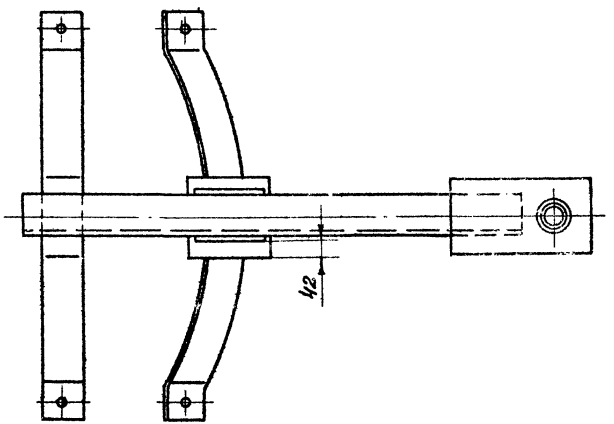

Рассматривать совместно с листом 69

Поз.	Обозначение	Наименование	Кол.	Материал	Вес 1шт.	Вес Общ.	Лист	Примеч.
5	—"—	Ось в сборе	1	Разный	См. табл.	См. табл.	71	
4	—"—	Косынка	2	Ст. 3			70	
3	—"—	Пластина. Лист 125×125×5 ГОСТ 5681-57	1	Ст. 3 ГОСТ 500-58			-	Б/ч
2	—"—	Полухомут	2	Ст. 3			34	
1	См. табл.	Швеллер 12 ГОСТ 8240-56 ℓ₁	1	Ст. 3 ГОСТ 535-58			-	Б/ч

Спецификация

ТД	Поворотные и вдвижные колпаки (зонты) над оборудованием, выделяющим вредные газы.	Серия 4.904-38	
1967	Рама У069.120; У070.120; У076.120; У077.120	Выпуск	Лист 68

Госстрой СССР
Сантехпроект
г. Москва

Нач. отдела		Альтвегер Я.А.	
Руков. группы		Крупник Г.М.	
Вед. констр.		Смирнов Е.Б.	
Проверил		Крупник Г.М.	
Конструктор		Смирнов Е.Б.	

Обозначение рамы	Размеры, мм			Общий вес, кг
	D	L	e	
У069.120	400	650	171	15,4
У070.120	450	725	201	16,6
У076.120	315	522	136	13,6
У077.120	500	800	230	17,8

Обозначение рамы	Позиции														
	1			2			3		4			5			
	Обозначение	Длина мм e_1	Вес кг	Обозначение	Вес, кг 1 шт.	Вес, кг Общ.	Обозначение	Вес кг	Обозначение	Вес, кг 1 шт.	Вес, кг Общ.	Обозначение	Вес кг		
У069.120	У069.120.01	615	6,4	У059.220.01	1,3	2,6	У069.120.02	0,61	У069.120.03	0,11	0,22	У069.120.10	5,6		
У070.120	У070.120.01	690	7,15	У060.220.01	1,5	3,0	У070.120.02		У070.120.03	0,13	0,26	У069.120.10			
У076.120	У076.120.01	487	5,05	У066.220.01	1,1	2,2	У076.120.02		У076.120.03	0,09	0,18	У069.120.10			
У077.120	У077.120.01	765	7,95	У067.220.01	1,7	3,4	У077.120.02		У077.120.03	0,14	0,28	У069.120.10			

Рассматривать совместно с листом 68

Гл. инженер	Кольбасер В.Л.		
Рук. отдела	Крупник Г.М.		
Вед. констр.	Смирнов Е.Б.		
Проверил	Крупник Г.М.		
Конструктор	Смирнов Е.Б.		

Госстрой СССР
Сантехпроект
г. Москва

ТП	Поворотные и вдвижные колпаки (зонты) над оборудованием, выделяющим вредные газы.	Серия 4.904-38	
1967	Рама. У069.120; У070.120; У076.120; У077.120	Выпуск	Лист 69

9610 71

2 остальное

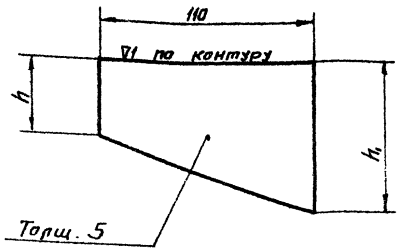

Обозначение косынки	Размеры, мм		Вес кг
	h	h_1	
У069. 120. 03	12	41.5	0.11
У070. 120. 03	15,5	45	0,13
У071. 120. 03	28	57.5	0.18
У075. 120. 03	38,5	68	0.23
У076. 120. 03	7	36,5	0.09
У077. 120. 03	19	48.5	0.14
У078. 120. 03	32	61.5	0.2

См. таблицу	Косынка	Ст. 3 ГОСТ 500-58	Лист 5 ГОСТ 5681-57	См. табл.	
Обозначение	Наименование	Материал	Сортамент	Вес	Лист 70

∇3 остальное

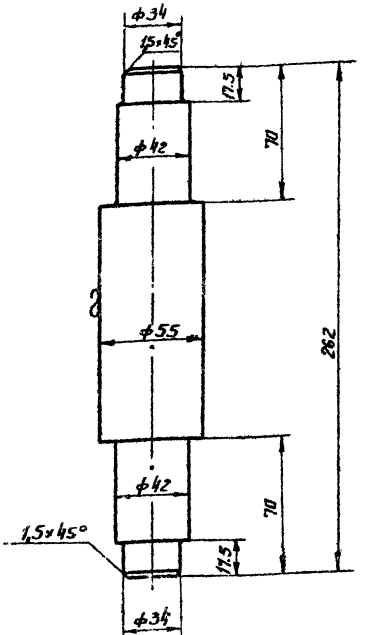

У069.120.10.01	Ось	Ст. 3 ГОСТ 535-53	Круг 55 ГОСТ 2590-57	3.4	
Обозначение	Наименование	Материал	Сортамент	Вес	

ТД	Поворотные и вдвижные колпаки (зонты) над оборудованием, выделяющим вредные газы	Серия 4.904-38	
1967	Детали	Выпуск	Лист 70

Госстрой СССР
Сантехпроект
г. Москва

Нач. отдела		Гольдвегер Я.А.
Руков. группы		Крупник Г.М.
Вед. констр.		Мурнов Е.Б.
Проверил		Кацнник Г.М.
Конструктор		Фалина С.Л.

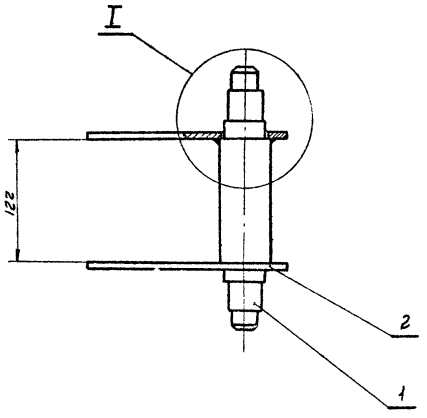

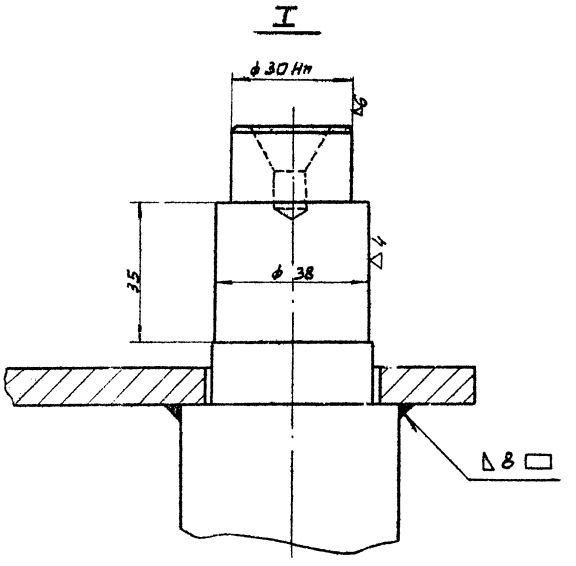

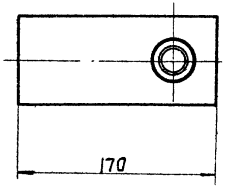

Общий вес 5.6 кг

Поз.	Обозначение	Наименование	Кол.	Материал	Вес 1 шт.	Вес общ.	Лист	Примечание
2	У059.220.10.02	Пластина	2	—"—	1.1	2.2	38	
1	У069.120.10.01	Ось	1	Ст. 3	3.4	3.4	70	

Спецификация

ТП	Поворотные и вращающиеся колпаки (зонты) над оборудованием, выделяющим вредные газы	Серия 4.904-38	
1967	Ось в сборе. У069.120.10	Выпуск	Лист 71

Госстрой СССР	Сантехпроект г. Москва	Нач. отдела	Гонтмахер
		Рук. группы	Крупник
		Вед. констр.	Смирнов
		Проверил	Крупник
		Конструктор	Фалина

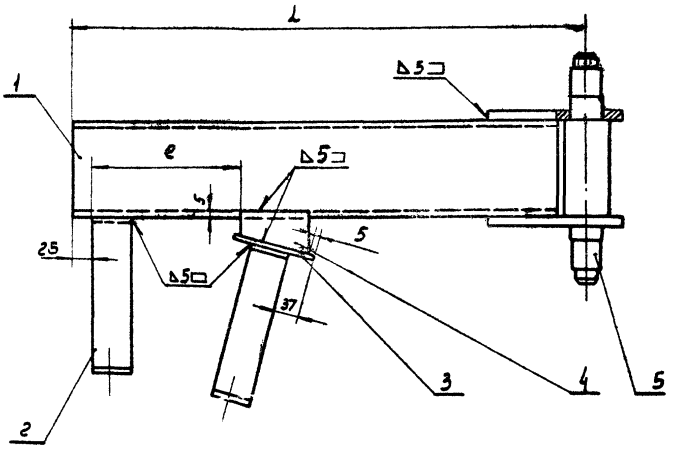

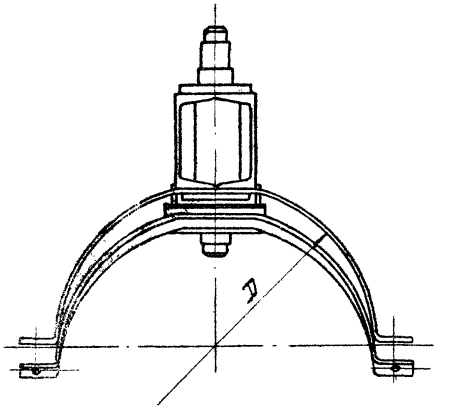

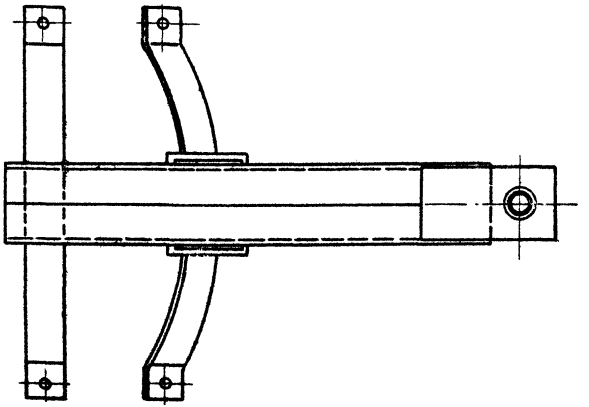

Рассматривать совместно с листом 73

Поз.	Обозначение	Наименование	Кол.	Материал	Вес 1 шт.	Вес Общ.	Лист	Примеч.
5	—"—	Ось в сборе	1	Разный	см. таблицу	см. таблицу	71	
4	—"—	Косынка	2	Ст. 3			70	
3	—"—	Пластина лист. 125×125×5 ГОСТ 5681-57	1	Ст. 3 лист 500-56			—	Б/ч
2	—"—	Полухомут	2	Ст. 3			34	
1	см. таблицу	Швеллер 12 ГОСТ 8240-56 e_1	2	Ст. 3 ГОСТ 535-56			—	Б/ч

Спецификация

ТД	Поворотные и вдвижные колпаки (зонты) над оборудованием, выделяющим вредные газы	Серия 4.904-38	
1967	Рама У071.120; У075.120; У078.120	Выпуск	Лист 72

Госстрой СССР
Сантехпроект
г. Москва

Нач. отдела		Болотвегер
Рук. группы		Крупник
Вед. констр.		Смирнов
Проверил		Крупник
Конструктор		Фалина

9610 74

Обозначение рамы	Размеры, мм			Общий вес, кг
	D	L	e	
У071.120	630	995	295	30,8
У075.120	800	1250	376	37.1
У078.120	710	1115	328	33.6

Обозначение рамы	Позиции															
	1				2			3		4			5			
	Обозначение	Длина мм e_1	Вес, кг 1шт.	Вес, кг Общ.	Обозначение	Вес, кг 1шт.	Вес, кг Общ.	Обозначение	Вес кг	Обозначение	Вес, кг 1шт.	Вес, кг Общ.	Обозначение	Вес кг		
У071.120	У071.120.01	960	10,0	20,0	У061.220.01	2,1	4,2	У071.120.02	0,61	У071.120.03	0,18	0,36	У069.120.10	5,6		
У075.120	У075.120.01	1215	12.6	25,2	У065.220.01	2,6	5,2	У075.120.02		У075.120.03	0,23	0,46	У069.120.10			
У078.120	У078.120.01	1080	11,2	22,4	У068.220.01	2,3	4,6	У078.120.02		У078.120.03	0,2	0,4	У069.120.10			

Госстрой СССР
Сантехпроект
г. Москва

Нач. отдела — Голубчер
Рук. группы — Крупник
Вед. констр. — Смирнов
Проверил — Крупник
Конструктор — Фалина

Рассматривать совместно с листом 72

ТП	Поворотные и вдвижные клапаны (зонты) над оборудованием, выделяющим вредные газы	Серия 4.904-38	
1967	Рама У071.120; У075.120; У078.120	Выпуск	Лист 73

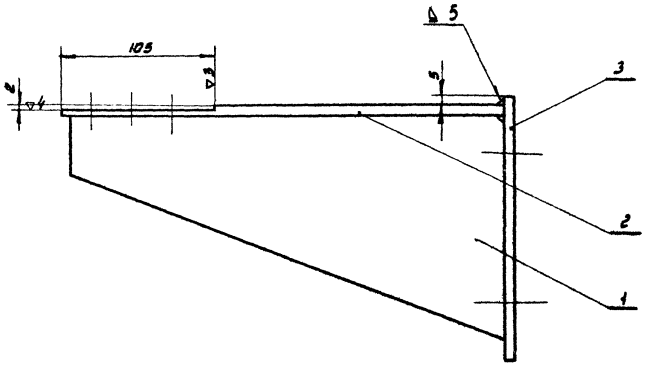

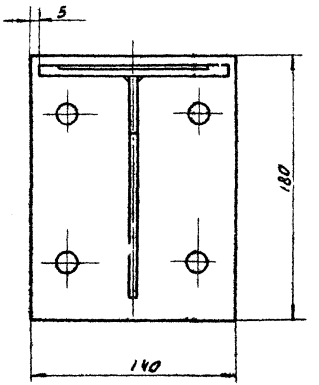

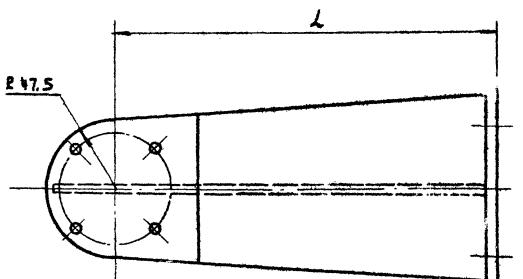

Рассматривать совместно с листом 75

Поз.	Обозначение	Наименование	Кол.	Материал	Вес 1шт.	Вес Общ.	Лист	Примечание
3	—"—	Пластина	1	—"—	См. табл.	См. табл.	76	
2	—"—	Плита	1	—"—			76	
1	См. табл.	Косынка	1	Ст. 3			49	

Спецификация

ТД	Поворотные и вдвижные колпаки (зонты) над оборудованием, выделяющим вредные газы	Серия 4.904-38	
1967	Кронштейн У069.130 ÷ У078.130; У079.110	Выпуск	Лист 74

Госстрой СССР
Сантехпроект
г. Москва

Нач. отдела		Ольтогеер
Рук. группы		Крупник
Вед. констр.		Смирнов
Проверил		Крупник
Конструктор		Смирнов

9610 76

Обозначение кронштейна	Размер мм L	Общий вес, кг
У069.130	170	5,13
У070.130	195	5,53
У071.130	285	7,0
У075.130	370	4,39
У076.130	127.5	4,26
У077.130	220	5,94
У078.130	325	7,65
У079.110	265	6,64

Обозначение кронштейна	Позиции					
	1		2		3	
	Обозначение	Вес кг	Обозначение	Вес кг	Обозначение	Вес кг
У069.130	У069.130.01	1,48	У069.130.02	1,69	У069.130.03	496
У070.130	У070.130.01	1,67	У070.130.02	1,9	У069.130.03	
У071.130	У071.130.01	2,34	У071.130.02	2,7	У069.130.03	
У075.130	У075.130.01	2,97	У075.130.02	3,46	У069.130.03	
У076.130	У076.130.01	1,07	У076.130.02	1,23	У069.130.03	
У077.130	У077.130.01	1,85	У077.130.02	2,13	У069.130.03	
У078.130	У078.130.01	2,63	У078.130.02	3,06	У069.130.03	
У079.110	У079.110.01	2,16	У079.110.02	2,52	У069.130.03	

Рассматривать совместно с листом 74

ТД	Поворотные и вдвижные колпаки (зонты) над оборудованием, выделяющим вредные газы	Серия 4.904-38	
1967	Кронштейн У069.130÷У078.130; У079.110	Выпуск	Лист 75

9610

Стройпроект СССР
г. Москва

Нач. отдела		Гольтвегер
Рук. группы		Крупник
Вед. констр.		Смирн.
Проверил		Крупник
Конструктор		Смирнов

▽1 Остальное

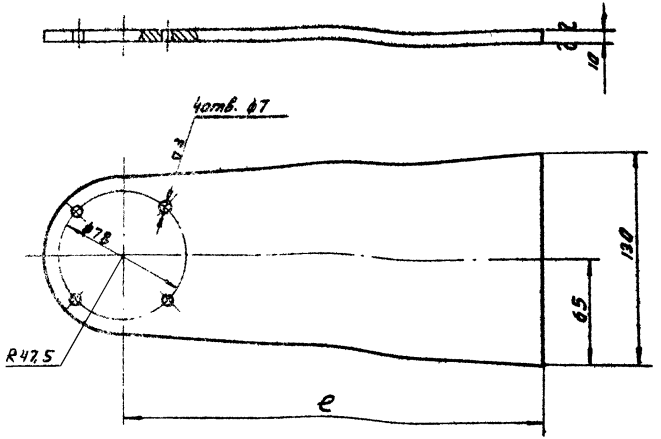

Обозначение плиты	Размер, мм	Вес кг
	e	
У069.130.02	160	1,69
У070.130.02	185	1,9
У071.130.02	275	2,7
У075.130.02	360	3,46
У076.130.02	117,5	1,23
У077.130.02	210	2,13
У078.130.02	315	3,06
У079.110.02	255	2,52

См. табл.	Плита	Ст. 3 ГОСТ 500-58	Лист 10 ГОСТ 5681-57	См. табл.	
Обозначение	Наименование	Материал	Сортамент	Вес	Лист 76

▽1 Остальное

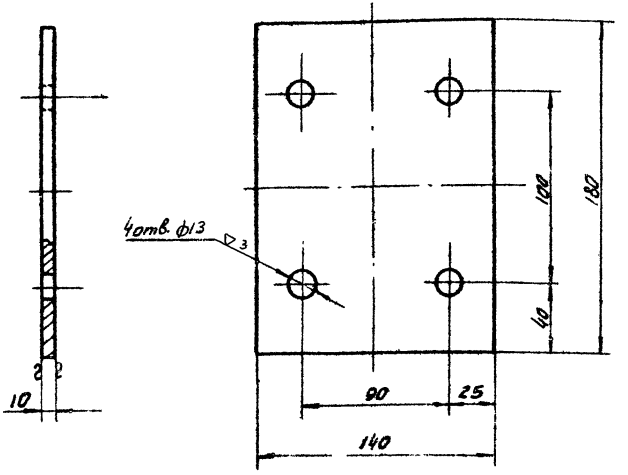

У069.130.03	Пластина	Ст. 3 ГОСТ 300-58	Лист 10 ГОСТ 5681-57	1,96	
Обозначение	Наименование	Материал	Сортамент	Вес	

ТД	Поворотные и вдвижные колпаки (зонты) над оборудованием, выделяющим вредные газы	серия 4.904-38	
1967	Детали	Выпуск	Лист 76

Госстрой СССР
Сантехпроект
г. Москва

Нач. отдела		Гольтвегер
Рук. группы		Крупник
Вед. конструкт.		Крупник
Проверил		Смирнов
Конструктор		Смирнов

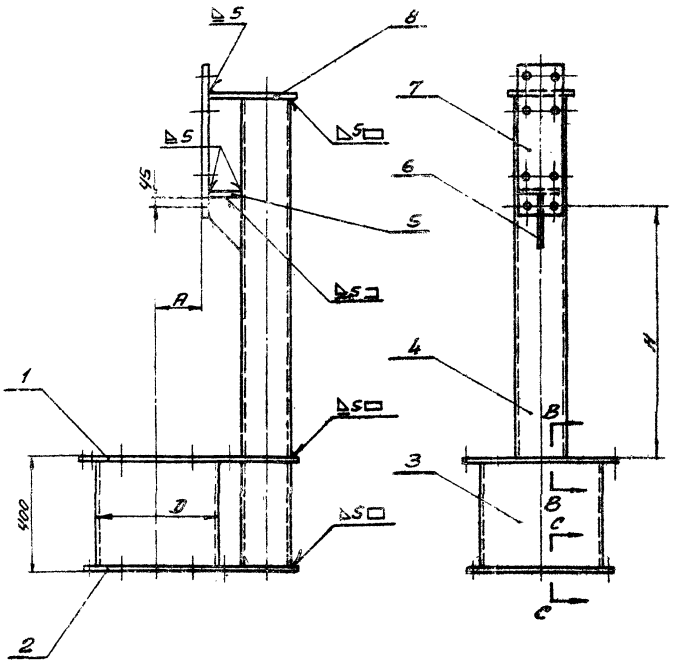

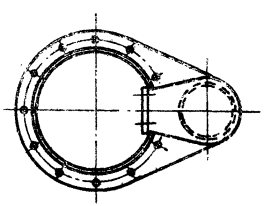

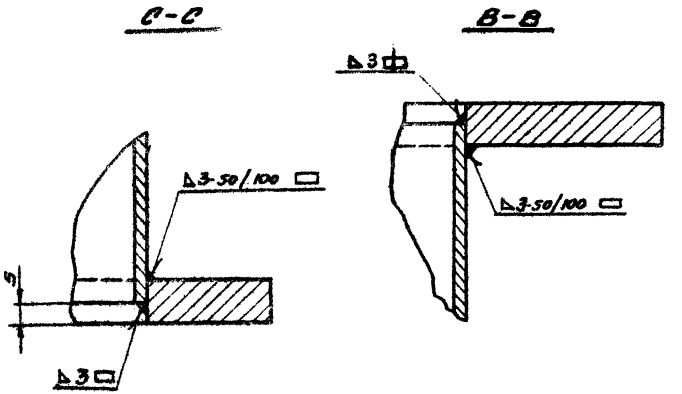

Рассматривать совместно с листом 78

Поз.	Обозначение	Наименование	Кол.	Материал.	Вес: Шт.	Вес: Общ.	Лист	Примеч.
8	—"—	Накладка	1	—"—	См. таблицу	См. таблицу	80	
7	—"—	Плита	1	—"—			82	
6	—"—	Косынка	1	—"—			82	
5	—"—	Косынка	1	Ст. 3			81	
4	—"—	Труба 160х5-10 ГОСТ 8732-58-6 С	1				—	5/4
3	—"—	Патрубок	1	—"—			81	
2	—"—	Фланец	1	—"—			80	
1	См. табл.	Фланец	1	Ст. 3			79	

Спецификация

ТД	Поворотные и вдвижные колпаки (зонты) над оборудованием, выделяющим вредные газы	Серия 4.904-38	
1967	Стойка-Кронштейн 4069.200 ÷ 4078.200	Выпуск	Лист 77

Контроль СПОР
Бантехпроект г. Москва
Нач. отдела
Вед. инженер
Проверил
Конструктор
Гольтбессер Я.В.
Стеклов Е.Б.
Крупник П.М.
Стеклов Е.Б.

9610 79

Обозначение стойки-кронштейна	Размеры, мм.			Общий вес, кг
	Д	А	Н	
У069.200	400	170	600	69.0
У070.200	450	195	700	73.2
У071.200	630	285	1060	87.5
У075.200	800	370	1400	100.7
У076.200	315	127.5	430	62.0
У077.200	500	220	800	77.3
У078.200	710	325	1220	93.7

Обозначение стойки-кронштейна	Позиции																	
	1		2		3		4			5		6		7		8		
	Обозначение	Вес кг.	Обозначение	Вес кг.	Обозначение	Вес кг	Обозначение	С гн.	Вес кг.	Обозначение	Вес кг.	Обозначение	Вес кг.	Обозначение	Вес кг.	Обозначение	Вес кг.	
У069.200	У069.201	5.65	У069.202	7.7	У069.203	11.47	У069.204	1473	31.8	У069.205	10	У069.206	0.55	У069.207	6.8	У069.208	3.95	
У070.200	У070.201	6.05	У070.202	7.95	У070.203	12.9	У070.204	1573	34	У069.205		У069.206		У069.207		У069.208		
У071.200	У071.201	6.9	У071.202	8.5	У071.203	18.1	У071.204	1933	41.7	У069.205		У069.206		У069.207		У069.208		
У075.200	У075.201	7.2	У075.202	9.0	У075.203	23.2	У075.204	2273	49	У069.205		У069.206		У069.207		У069.208		
У076.200	У076.201	5.0	У076.202	7.05	У076.203	9.0	У076.204	1303	28	У069.205		У069.206		У069.207		У069.208		
У077.200	У077.201	6.35	У077.202	8.2	У077.203	18.35	У077.204	1673	36.1	У069.205		У069.206		У069.207		У069.208		
У078.200	У078.201	7.1	У078.202	8.65	У078.203	20.4	У078.204	2093	45.2	У069.205		У069.206		У069.207		У069.208		

Рассматривать совместно с листом 77

ТД	Поворотные и бабочковые клапаны (заслонки) под оборудованием, выделяющим вредные газы	Серия 4.904-38	
1967	Стойка-кронштейн, У069.200 ÷ У078.200	Выпуск	Лист 78

Госстрой СССР Союзтехпроект г. Москва

Гл. инженер проекта Ахд. Константинов
Гл. конструктор Консультант Сидоренко

Составил Ульянов
Проверил Ульянов
Н. контр. Ахд. Константинов
Рук. группы Ахд. Константинов
Нач. отдела Ахд. Константинов

∇3 кругом

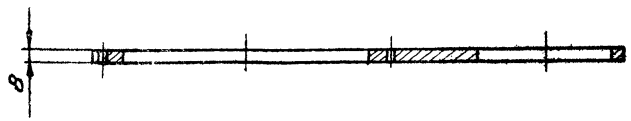

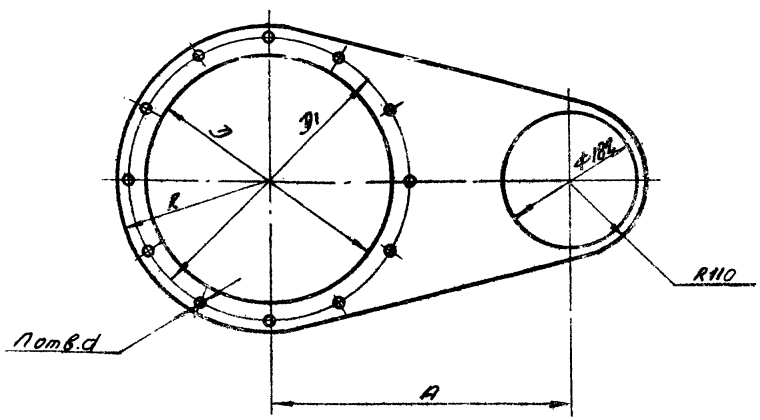

Обозначение фланца	Размеры, мм					Кол. отв. n	Вес кг.
	D	D1	d	R	A		
У069.201	401	470	8	247	360	10	5.65
У070.201	451	520		272	385		6.05
У071.201	631	700	10	362	475	12	6.9
У075.201	801	870		447	560		7.2
У076.201	316	385	8	204.5	317.5	8	5.0
У077.201	501	570		297	410	10	6.35
У078.201	711	780	10	402	515	12	7.1

См. табл.	Фланец	Ст. 3 ГОСТ 560-58	Лист ГОСТ 5681-57	См. табл.	
Обозначение	Наименование	Материал	Сортамент	Вес	

ТД	Поворотные и вдвижные колпаки (зонты) над оборудованием, выделяющим вредные газы	серия 4.904-38	
1967	Детали	Выпуск	Лист 79

Госстрой СССР
Сантехпроект
г. Москва

Нач. отдела
Гл. конструктор
Проверил
Конструктор
Гольдвегер А.А.
Крупник Г.Р.
Смирнов Е.Б.
Крупник Г.М.
Смирнов Е.Б.

∇1 остальное

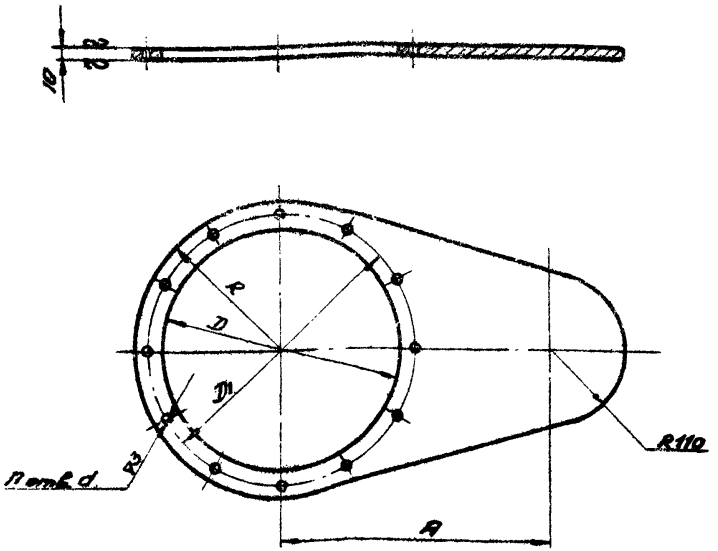

Обозначение фланца	Размеры, мм.					Кол. отв. п	Вес кг.
	D	D_1	d	R	A		
У069.202	401	430	8	230	360	10	7.7
У070.202	451	480		255	385		7.95
У071.202	631	660	10	345	475	12	8.5
У075.202	801	830		430	560		9.0
У076.202	316	345	8	187.5	317.5	8	7.05
У077.202	501	530		280	410	10	8.2
У078.202	711	740	10	385	515	12	8.65

См. табл.	Фланец	Ст. 3 ГОСТ 500-58	Лист 10 ГОСТ 5681-57	См. табл.	
Обозначение	Наименование	Материал	Сортамент	Вес	Лист 80

∞ остальное

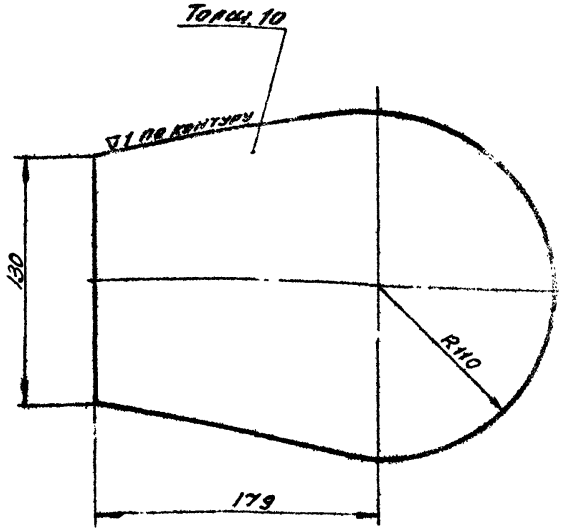

У069.208	Накладка	Ст. 3 ГОСТ 500-58	Лист 10 ГОСТ 5681-57	3.95	
Обозначен.	Наименование	Материал	Сортамент	Вес	

ТД	Поворотные и вдвижные коллаки (зонты) над оборудованием, выделяющим вредные газы	Серия 4.904-38	
1967	Детали.	Выпуск	Лист

Госстрой СССР
Сантехпроект
г. Москва

Нач. отдела		Гольтвегер Я.Я.
Руков. группы		Крупник Г.М.
Вед. констр.		Смирнов Е.Б.
Проверил		Крупник Г.М.
Конструктор		Смирнов Е.Б.

▽1 остальное

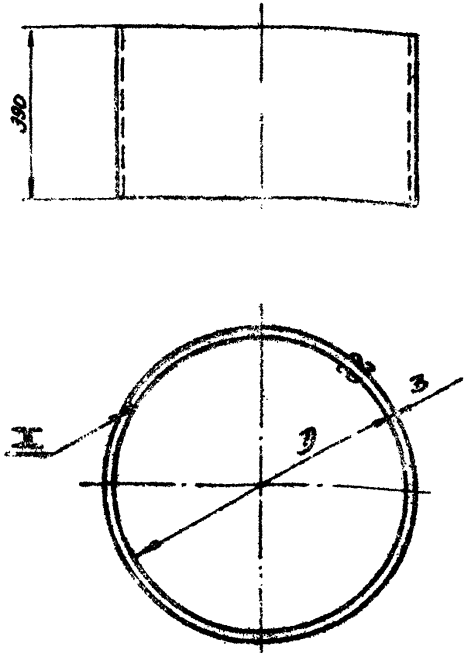

Обозначение патрубка	Размеры, мм.		Вес кг.
	D	Длина развертки L	
У069.203	394	1247	11.47
У070.203	444	1404	12.9
У071.203	624	1969	18.1
У075.203	794	2503	25.2
У076.203	309	980	9.0
У077.203	494	1561	14.35
У078.203	704	2221	20.4

Ст. табл.	Патрубок	Ст. 3 ГОСТ 501-58	Лист 83 ГОСТ 3680-57	Ст. табл.	
Обозначение	Наименование	Материал	Сортамент	Вес	Лист. 81

▽1 остальное

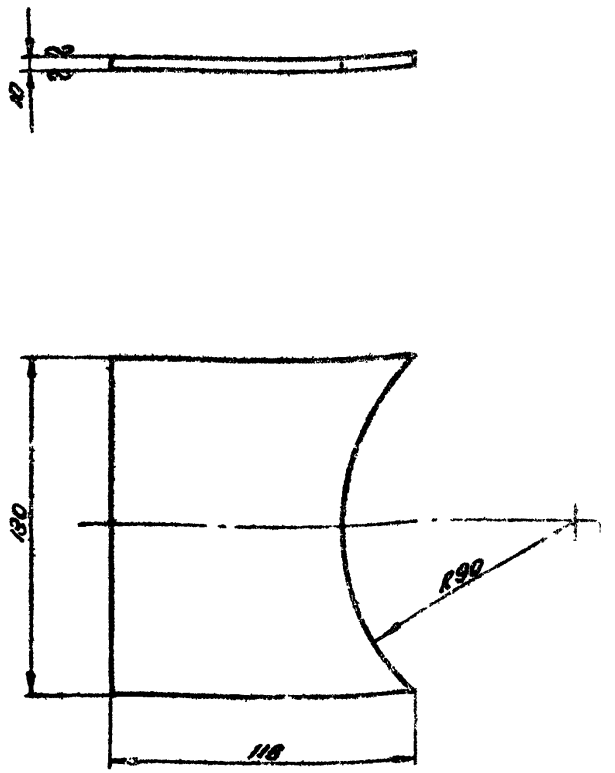

У069.205	Косынка	Ст. 3 ГОСТ 500-58	Лист 10 ГОСТ 5681-57	1.0	
Обозначение	Наименование	Материал	Сортамент	Вес	

ТД	Поворотные и вдвижные колпаки (зонты) под оборудованием, выделяющим вредные газы	Серия 4.904-38	
1967	Детали	Выпуск	Лист

Госстрой СССР
Сантехпроект
г. Москва

Руководитель
Зав. отделом
Проверил
Конструктор
Крупник П.П.
Стрелец Е.Б.
Крупник С.П.
Стрелец Е.Б.

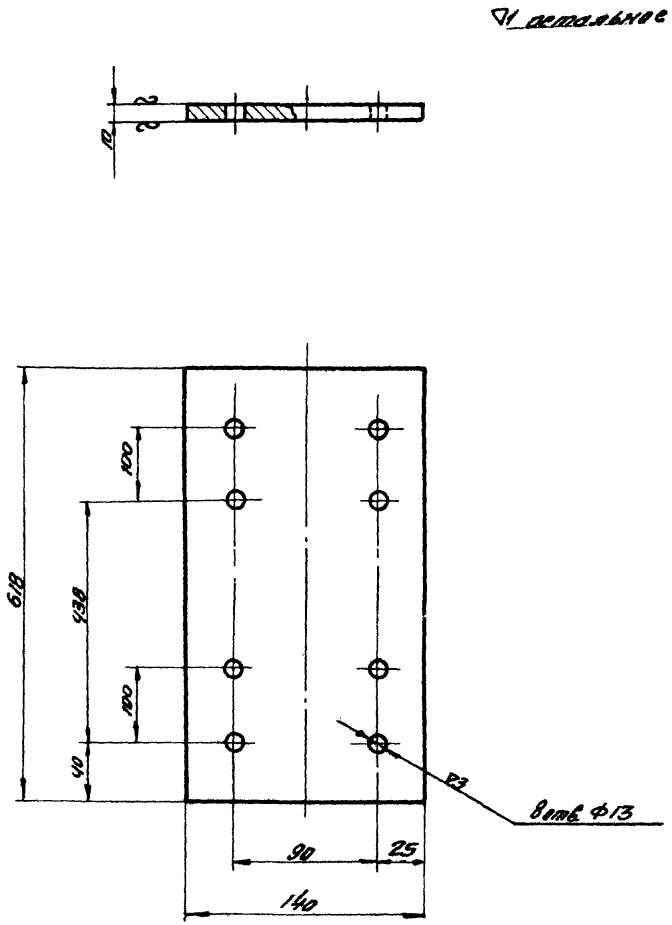

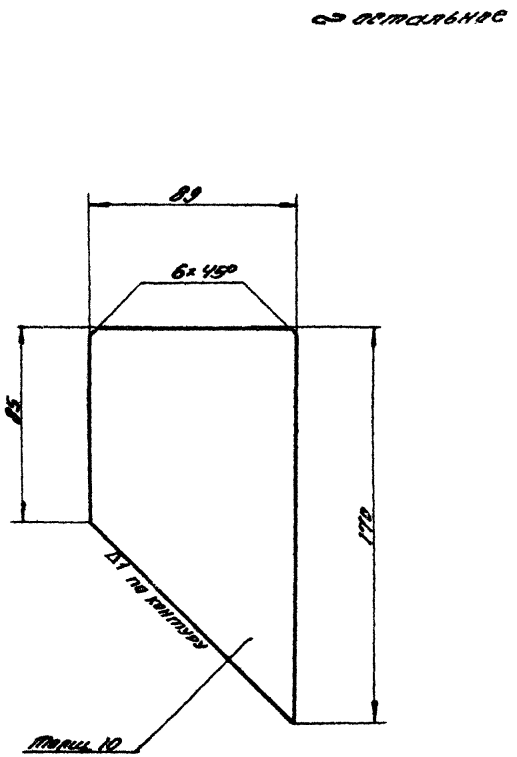

У069.207	Плита	Ст.3 ГОСТ 500-58	Лист 10 ГОСТ 5681-57	6.8	
Обозначение	Наименование	Материал	Сортамент	Вес	82 Лист

У069.206	Косынка	Ст.3 ГОСТ 500-58	Лист 10 ГОСТ 5681-57	0,55	
Обозначение	Наименование	Материал	Сортамент	Вес	

ТД	Поворотные и вдвижные колпаки (зонты) над оборудованием, выделяющим вредные газы	Серия 4.904-38	
1967	Детали	Выпуск	Лист 82

Госстрой СССР
Сантехпроект
г. Москва

Руков. группы		Крупник Г.М.
Вед. констр.		Смирнов Е.Б.
Проверил		Крупник Г.М.
Конструктор		Смирнов Е.Б.

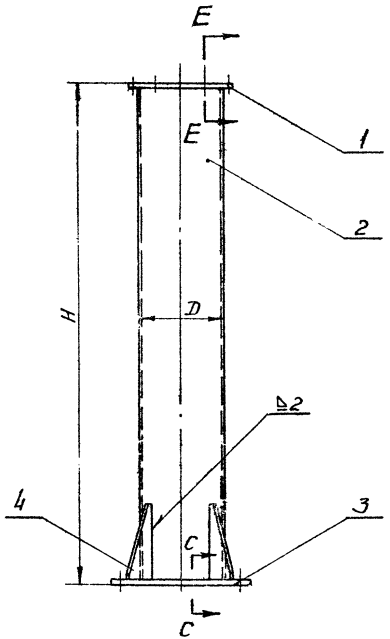

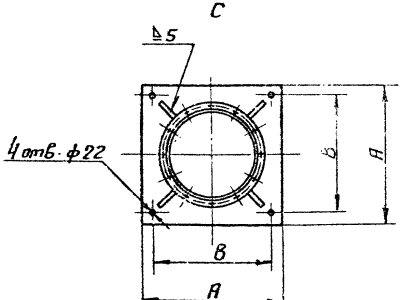

С-С

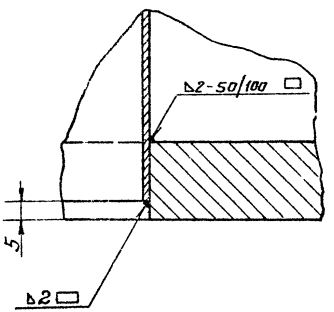

Е-Е

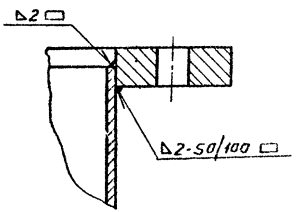

Рассматривать совместно с листом 84

Поз.	Обозначение	Наименование	Кол.	Материал	Вес 1 шт.	Вес Общ.	См. табличку	См. плавтицу	Лист	Примечание
4	—"—	Косынка	4	—"—					86	
3	—"—	Плита	1	—"—					86	
2	—"—	Труба	1	—"—					85	
1	См. табл.	Фланец	1	Ст.3					85	

Спецификация

ТД	Поворотные и вавизжные колпаки (зонты) над оборудованием, выделяющим вредные газы	Серия 4.904-38	
1967	Стойка - Воздуховод У069.300 ÷ У078.300	Выпуск	Лист

Госстрой СССР
Сантехпроект
г. Москва

Нач. отдела		Ольт Вегер
Рук. группы		Коупник Г.М.
Вед. констр.		Смирнов Е.Б.
Проверил		Коупник Г.М.
Конструктор		Смирнов Е.Б.

Обозначение стойки-воздуховода	Размеры, мм				Общий вес, кг
	D	A	B	H	
У069.300	400	800	700	2346	136,3
У070.300	450	800	700	2646	143,9
У071.300	630	900	800	2800	176
У073.300	630	900	800	2496	166,8
У075.300	800	1000	900	2796	200,3
У076.300	315	650	550	2286	98,6
У077.300	500	800	700	2546	132,5
У078.300	710	1000	900	2751	204,2

Обозначение стойки-воздуховода	Позиции								
	1		2		3		4		
	Обозначение	Вес кг	Обозначение	Вес кг	Обозначение	Вес кг	Обозначение	Вес, кг. 1шт.	Вес, кг. Общ.
У069.300	У069.301	3,1	У069.302	45,8	У069.303	80,4	У069.304	1,74	6,96
У070.300	У070.301	3,5	У070.302	58,2	У070.303	75,2	У069.304		
У071.300	У071.301	4,8	У071.302	86,3	У071.303	78,0	У069.304		
У073.300	У071.301		У073.301	77	У071.303		У069.304		
У075.300	У075.301	6,0	У075.302	109,7	У075.303	77,6	У069.304		
У076.300	У076.301	2,5	У076.302	35,3	У076.303	53,8	У069.304		
У077.300	У077.301	3,86	У077.302	62,2	У077.303	69,5	У069.304		
У078.300	У078.301	5,4	У078.302	57,3	У078.303	94,5	У069.304		

Рассматривать совместно с листом 83

ТД	Поворотные и вдвижные колпаки (зонты) над оборудованием, выделяющим вредные газы.	Серия 4.904-38	
1967	Стойка-воздуховод У069.300÷У078.300	Выпуск	Лист 84

Госстрой СССР
Сантехпроект
г. Москва

Нач. отдела
Вед. констр.
Проверил
Конструктор

Горынсер Н.А.
Крупник Г.М.
Сысоев Е.Б.

9610 86

∇1 остальное

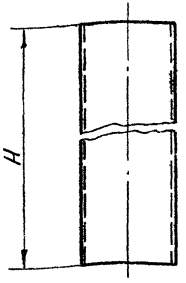

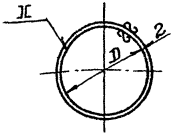

Обозначение трубы	Размеры, мм			Вес кг
	D	H	Длина развертки L	
У069.302	396	2336	1250	45,8
У070.302	446	2636	1407	58,2
У071.302	626	2790	1973	86,3
У073.301	626	2486	1973	77
У075.302	796	2786	2507	109,7
У076.302	311	2286	983	35,3
У077.302	496	2536	1564	62,2
У078.302	706	2741	2224	97,3

См. табл.	Труба	Ст. 3 ГОСТ 501-58	Лист В2 ГОСТ 3680-57	См. табл.	
Обозначение	Наименование	Материал	Сортамент	Вес	Лист 85

∇1 остальное

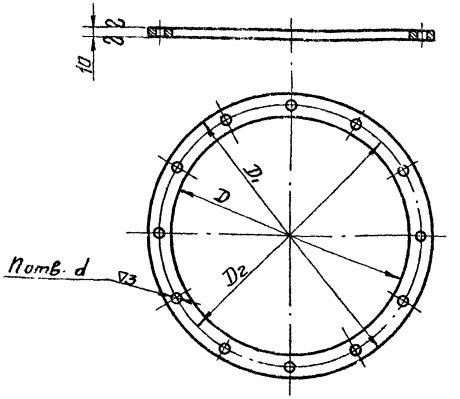

Обозначение фланца	Размеры, мм				Кол. отв. n	Вес кг
	D	D_1	D_2	d		
У069.301	401	460	430	8	10	3,1
У070.301	451	510	480			3,5
У071.301	631	690	660	10	12	4,8
У075.301	801	860	830			6,0
У076.301	316	375	345	8	8	2,5
У077.301	501	560	530		10	3,86
У078.301	711	770	740	10	12	5,4

См. табл.	Фланец	Ст. 3 ГОСТ 500-58	Лист 10 ГОСТ 5681-57	См. табл.	
Обозначение	Наименование	Материал	Сортамент	Вес	

ТД	Поворотные и вдвижные колпаки (зонты) над оборудованием, выделяющим вредные газы.	Серия 4.904-38	
1967	Детали.	Выпуск	Лист 85

Госстрой СССР
Сантехпроект
г. Москва

Нач. отдела		Гольтвегер Я
Руков. группы		Крупник Г.
Вед. констр.		Смирнов Е.Б.
Проверил		Крупник Г.М.
Конструктор		Смирнов Е.Б.

9610 87

▽1 остальное

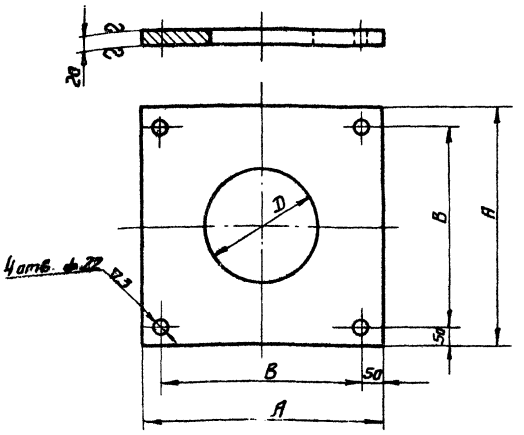

Обозначение плиты	Размеры, мм			Вес кг
	D	A	B	
У069.303	401	800	700	80.4
У070.303	451	800	700	75.2
У071.303	631	900	800	78.0
У075.303	801	1000	900	77.6
У076.303	316	650	550	53.8
У077.303	501	800	700	69,5
У078.303	711	1000	900	94.5

См. табл.	Плита	Ст. 3 ГОСТ 500-58	Лист 20 ГОСТ 5681-57	См. табл.	
Обозначение	Наименование	Материал	Сортамент	Вес	Лист 86

▽1 остальное

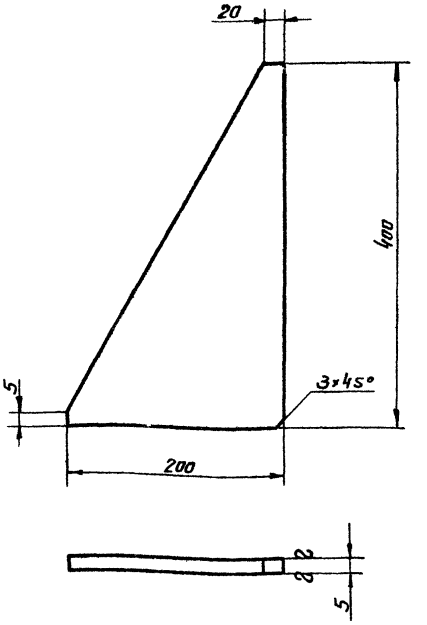

У069.304	Косынка	Ст. 3 ГОСТ 500-58	Лист 5 ГОСТ 5681-57	1.74	
Обозначение	Наименование	Материал	Сортамент	Вес	

ТД	Поворотные и вдвижные колпаки (зонты) над оборудованием, выделяющим вредные газы.	Серия 4.904-38	
1967	Детали.	Выпуск	Лист 86

Госстрой СССР
Сантехпроект
г. Москва

Руков. группы		Крупник Г.
Вед. констр.	Смирнов Е.	Крупник Г.М.
Проверил		
Конструктор	Смирнов Е.Б.	

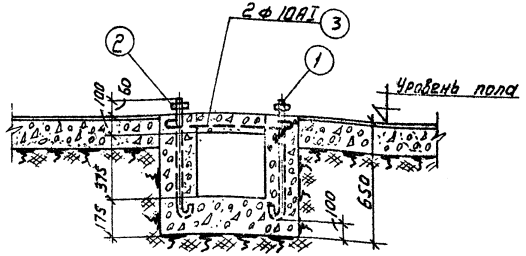

Разрез I-I

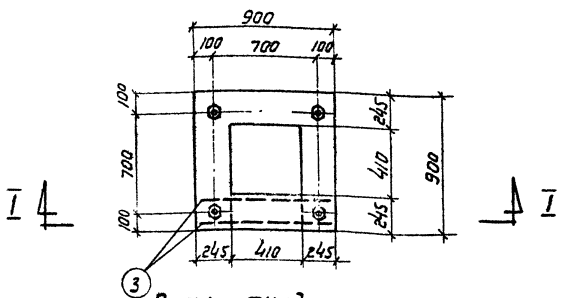

План фундамента.

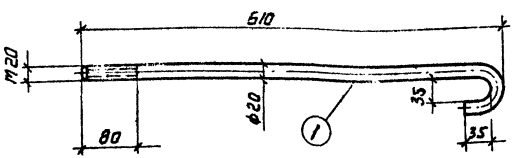

Анкерный болт

развернутая длина 678 мм.

Спецификация стали на один элемент

Поз.	Наименование	Длина мм	Кол.	Вес; кг 1 шт.	Вес; кг Общий	Примечания
1	Анкерный болт М20	610	4	1,65	6,60	Материал Ст.3
2	Гайка М20 ГОСТ 5915-62	—	4	0,064	0,25	
3	— 860 —	1000	2	0,62	1,25	

Расход материалов на монолитные элементы

Наименование элемента	Марка бетона	На 1 элемент Бетон м³	На 1 элемент Сталь кг	Кол. шт.	На все элементы Бетон м³	На все элементы Сталь кг
Фундамент под поворотный прямоугольный колпак (зонт) с креплением на стойке-воздуховоде У069	200	0,47	1,25	1	0,47	1,25

ТД	Поворотные и вдвижные колпаки (зонты) над оборудованием, выделяющим вредные газы	Серия 4.904-38	
1967	Фундамент под поворотный прямоугольный колпак (зонт) с креплением на стойке-воздуховоде У069	Выпуск	Лист 87

Госстрой СССР
Сантехпроект г. Москва

Зам. гл. инж. Гуляшатбаров
Руков. группы Арбузов
Ст. техник Шевченко
Проверил Арбузов

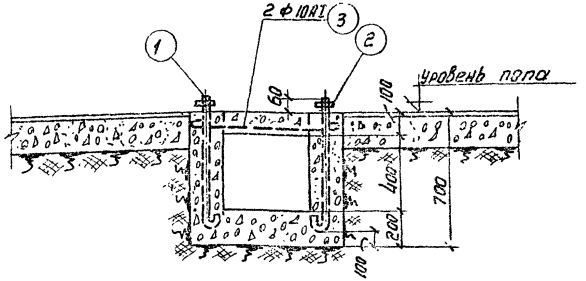

Разрез I-I.

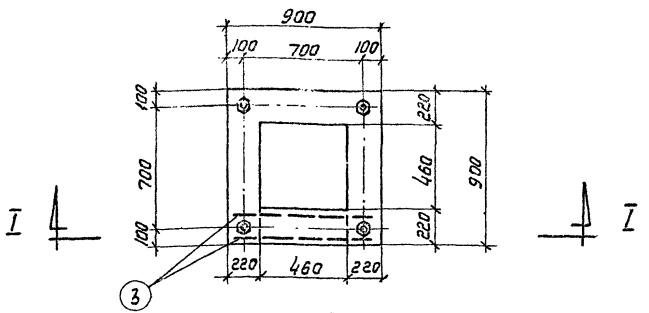

План фундамента.

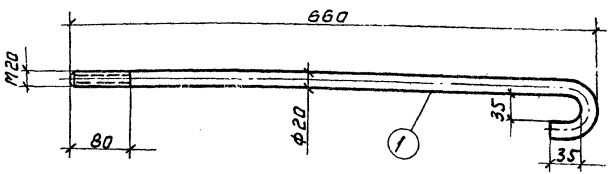

Анкерный болт.

Развернутая длина 728 мм.

Спецификация стали на один элемент

Поз.	Наименование	Длина мм	Кол.	Вес, кг 1 шт.	Вес, кг Общий	Примечания
1	Анкерный болт М20	660	4	1,8	7,2	Материал Ст. 3
2	Гайка М20 ГОСТ 5915-62	—	4	0,064	0,25	
3	860	1000	2	0,62	1,25	

Расход материалов на монолитные элементы

Наименование элемента	Марка бетона	На 1 элемент: Бетон м³	На 1 элемент: Сталь кг	Кол. шт.	На все элементы: Бетон м³	На все элементы: Сталь кг
Фундамент под поворотный прямоугольный колпак (зонт) с креплением на стойке-воздуховоде У070 и У072	200	0,5	1,25	1	0,5	1,25

ТД	Поворотные и вдвижные колпаки (зонты) над оборудованием, выделяющим вредные газы	Серия 4.904-38	
1967	Фундамент под поворотный прямоугольный колпак (зонт) с креплением на стойке-воздуховоде У070 и У072	Выпуск	Лист 88

Госстрой СССР
Сантехпроект
г. Москва

Зам.гл.инж.ен. Гулишамбаров
Руков.группы Арбузов
Ст.техник Шевченко
Проверил Арбузов

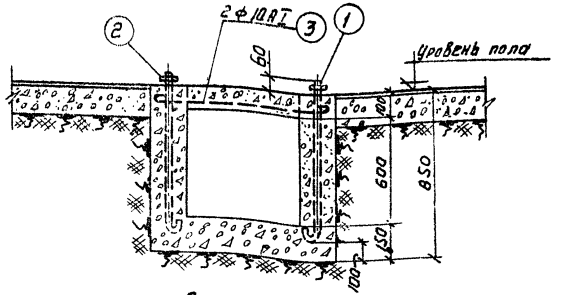

Разрез I-I.

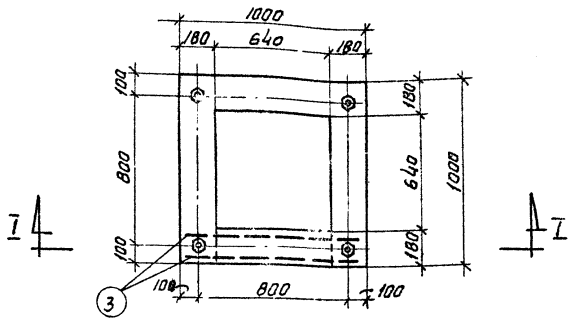

План фундамента.

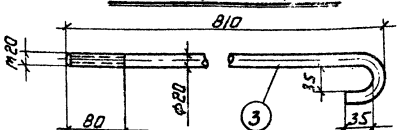

Анкерный болт

Развернутая длина 877 мм.

Спецификация стали на один элемент

Поз.	Наименование	Длина мм	Кол.	Вес, кг 1 шт.	Вес, кг Общий	Примечания
1	Анкерный болт М20	810	4	2,2	8,8	Материал Ст. 3
2	Гайка М20 ГОСТ 5915-62	—	4	0,064	0,25	
3	960	1100	2	0,7	1,4	

Расход материалов на монолитные элементы

Наименование элемента	Марка бетона	на 1 элемент бетон м³	на 1 элемент сталь кг.	Кол. шт.	На все элементы бетон м³	На все элементы сталь кг
Фундамент под поворотный прямоугольный колпак (зонт) с креплением на стойке-воздуховоде У071, У073 и У074	200	0,60	1,4	1	0,25	1,4

ТД	Поворотные и вдвижные колпаки (зонты) над оборудованием, выделяющим вредные газы.	Серия 4.904-38	
1967	Фундамент под поворотный прямоугольный колпак (зонт) с креплением на стойке-воздуховоде У071, У073 и У074	Выпуск	Лист 89

Госстрой СССР
Сантехпроект
г. Москва

Зам. гл. инжен. Рукоп. группы — Гулишамбаров
Ст. техник — Арбузов
Проверил — Шевченко
Арбузов

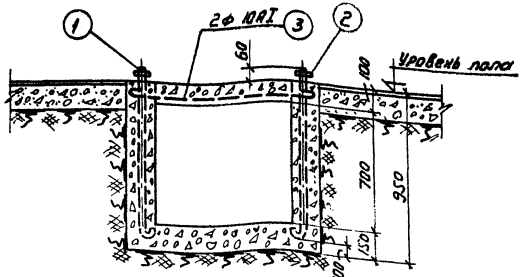

Разрез I-I.

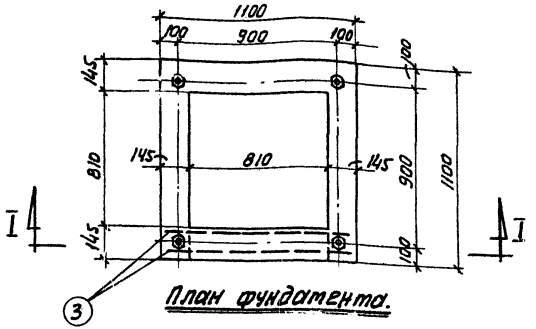

План фундамента.

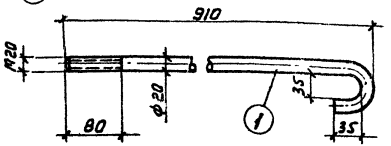

Анкерный болт

Развернутая длина 977мм.

Спецификация стали на один элемент

Поз.	Наименование	Длина мм	Кол.	Вес, кг		Примечания
				1 шт.	Общий	
1	Анкерный болт М20	910	4	2,4	9,6	Материал Ст. 3
2	Гайка М20 ГОСТ 5915-62	—	4	0,064	0,25	
3	1060	1200	2	0,75	1,5	

Расход материалов на монолитные элементы

Наименование элемента	Марка бетона	На 1 элемент		Кол. шт.	На все элементы	
		Бетон $м^3$	Сталь кг.		Бетон $м^3$	Сталь кг
Фундамент под поворотный прямоугольный колпак (зонт) с креплением на стойке-воздуховоде У075	200	0,67	1,5	1	0,67	1,5

ТД	Поворотные и вдвижные колпаки (зонты) над оборудованием, выделяющим вредные газы	Серия 4.904-38	
1967	Фундамент под поворотный прямоугольный колпак (зонт) с креплением на стойке-воздуховоде У075	Выпуск	Лист 90

Госстрой СССР
Сантехпроект
г. Москва

Зам. гл. инженера — Гулишамбаров
Руков. группы — Арбузов
Ст. техник — Шевченко
Проверил — Арбузов

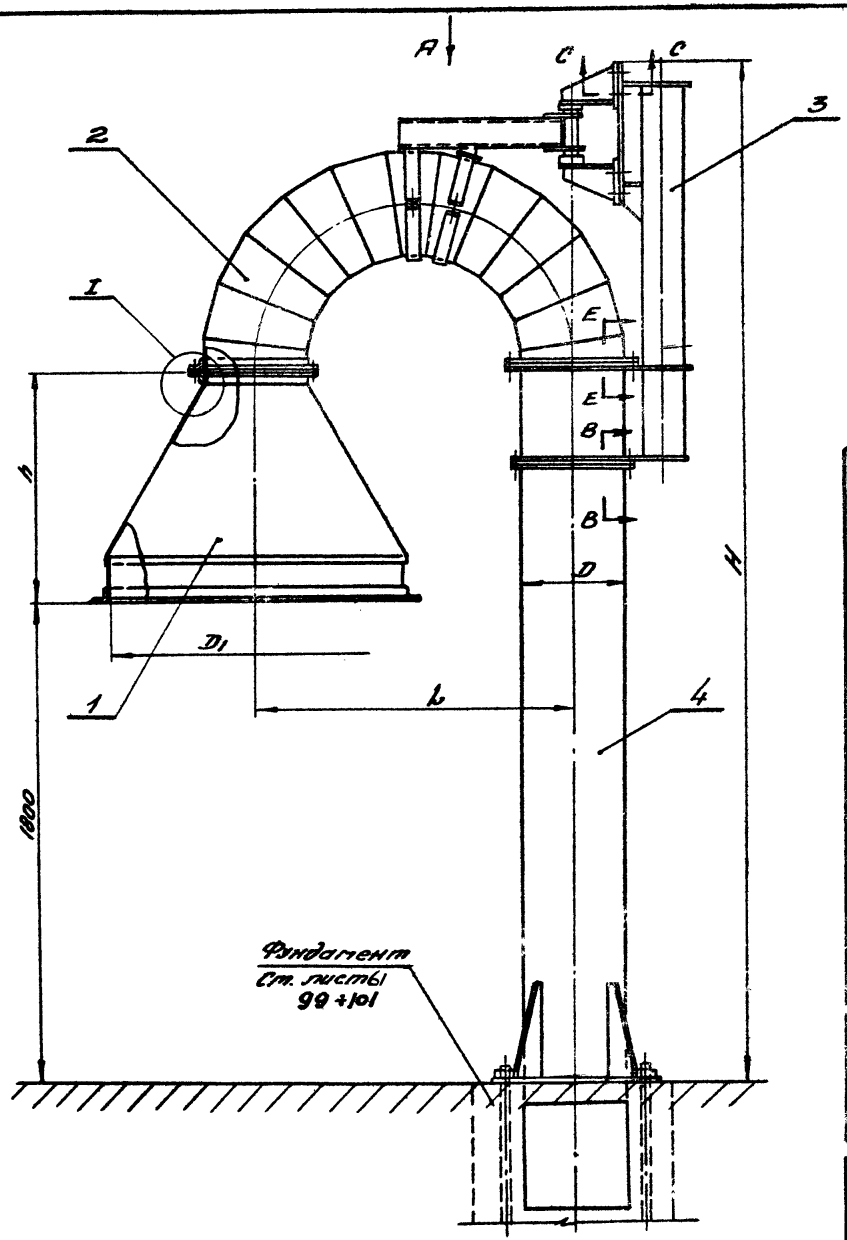

Рассматривать совместно с листами 92 и 93

Поз.	Обозначение	Наименование	Кол.	Материал	Вес 1 шт.	Вес Общ	Лист	Примечание
12	См. табл.	Кольцо	1	Ст. 3	См. подлинник	См. подлинник	12	
11		Болт d=35 ГОСТ 7798-62	Ст. табл.					
10		Гайка М12 ГОСТ 5915-62	16					
9		Болт М12×45 ГОСТ 7798-62	8					
8		Шайба пружинная dНВ5Г ГОСТ 6402-61						
7		Гайка d ГОСТ 5915-62						
6		Болт d×20 ГОСТ 7798-62						
5	— " —	Прокладка	2	резина			49	
4	— " —	Стойка-воздуховод	1	— " —			83	
3	— " —	Стойка-кронштейн	1	— " —			77	
2.	— " —	Отвод в сборе	1	— " —			94	
1	См. табл.	Клапан	1	Разный			50	

Спецификация

ТД	Поворотные и вдвижные клапаны (зонты) над оборудованием, выделяющим вредные газы	Серия 4.904-38	
1967	Поворотный круглый клапан (зонт) с креплением на стойке - воздуховоде 9076 ÷ 9078	Выпуск	Лист 91

Госстрой СССР
Союзгипростроммонтаж
г. Москва

Гипросантехпроект | Главный инженер | Главный архитектор | Гл. специалист | Ст. инженер | Инженер

Разраб. | Проверил.

Вид А

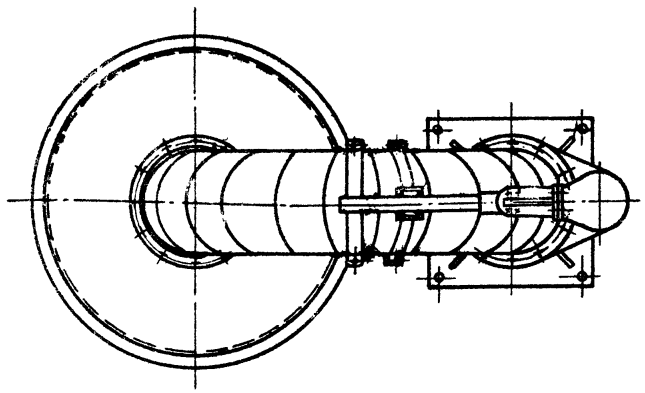

I

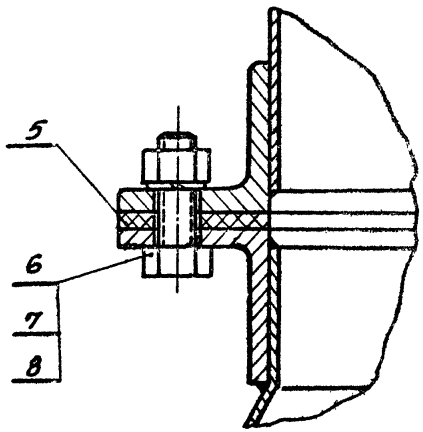

С-С

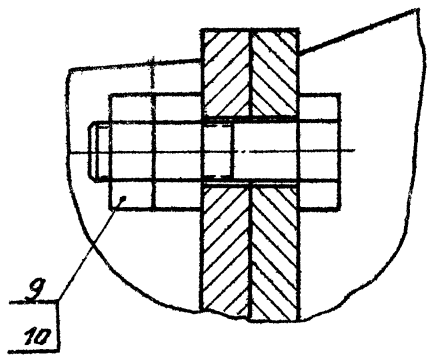

В-В

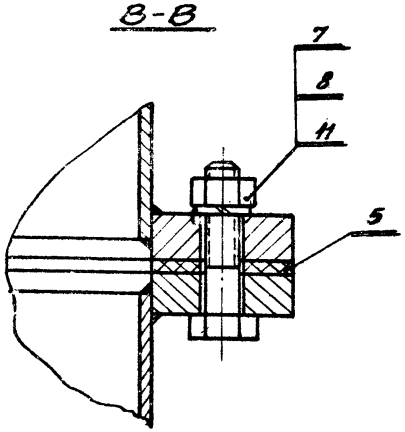

Е-Е

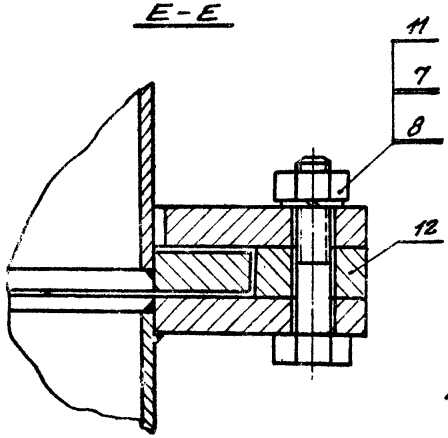

Обозначение чертежа	Размеры, мм.					Общий вес кг.
	D	D_1	H	h	L	
У076	315	1000	3706	900	945	260
У077	500	1500	4326	1150	1500	387
У078	710	2000	4951	1355	2130	598

Рассматривать совместно с листами 91 и 93

ТД	Поворотные и вдвижные колпаки (зонты) над оборудованием, выделяющим вредные газы	Серия 4.904-38	
1967	Поворотный круглый колпак (зонт) с креплением на стойке-воздуховоде У076 ÷ У078	Выпуск	Лист 92

9610 94

Обозначение чертежа	Позиции															
	1		2		3		4		5			6				
	Обозначение	Вес кг.	Обозначение	Вес кг	Обозначение	Вес кг.	Обозначение	Вес кг.	Обозначение	Вес, кг.		d	кол.	Вес, кг.	
										1 шт.	общ.			1 шт.	общ.
У076	У066.100	39.1	У076.100	56	У076.200	62.0	У076.300	98.6	У066.01	0.15	0.3	М6	8	0.006	0.05
У077	У067.100	70	У077.100	102	У077.200	77.3	У077.300	132.5	У067.01	0.24	0.48		10		0.06
У078	У068.100	107.6	У078.100	184.8	У078.200	93.7	У078.300	204.2	У068.01	0.37	0.74	М8	12	0.014	0.17

Продолжение таблицы

Позиции																			
7				8				9		10		11				12			
d	кол.	Вес, кг.		d	кол.	Вес, кг.		Вес, кг.		Вес, кг.		d	кол.	Вес, кг.		Обозначение	Вес кг.		
		1 шт.	общ.			1 шт.	общ.	1 шт.	общ.	1 шт.	общ.			1 шт.	общ.				
М6	24	0.0025	0.06	6	24	0.0004	0.01	0.055	0.44	0.017	0.27	М6	16	0.01	0.16	У066.02	2.36		
	30		0.075		30		0.012						20		0.2	У067.02	3.5		
М8	36	0.006	0.22	8	36	0.001	0.036					М8	24	0.02	0.48	У068.02	4.8		

Рассматривать совместно с листами 91 и 92

ТП 1967	Поворотные и вращающиеся колпаки (зонты) над оборудованием, выделяющим вредные газы. Поворотный круглый колпак (зонт) с креплением на стойке - воздуховоде У076 ÷ У078	серия 4.904-38	Выпуск 93

1. Несоосность осей С и Е не более 1,5мм.
2. Для подшипников применять смазку 1-13 ГОСТ 1631-61.

Рассматривать совместно с листами 95 и 96

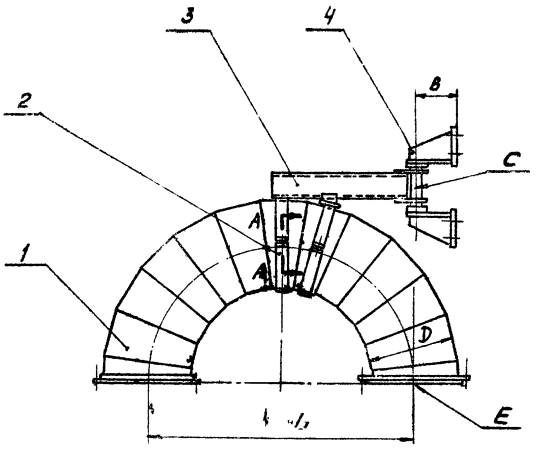

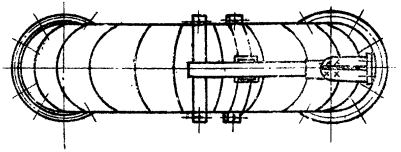

Поз.	Обозначение	Наименование	Кол.	Материал	Вес лит.	Вес общ.	Лист	Примеч.
14		Гайка М.12 ГОСТ5915-62	4		См. таблицу	См. таблицу		
13		Болт М12×30 ГОСТ7798-62	4					
12	См. табл.	Набивка сальниковая	2	Вайлок. кольцо сл 50×35×5 ГОСТ 6308-61			-	Б/ч
11		Шайба пружинная Б.16.65Г ГОСТ 6402-61	16					
10		Болт М16×20 ГОСТ 7798-62	16					
9	—"—	Крышка	2	Ст.3			24	
8	—"—	Прокладка	4	Картон прокладочн.			24	
7	—"—	Корпус подшипника	2	—"—			23	
6	См. табл.	Кольцо	2	Ст.3			23	
5		Роликоподшипник конич. однорядный №7206 ГОСТ 333-59*	2	—"—				Покупное изделие
4	—"—	Кронштейн	2	—"—			74	
3	—"—	Рама	1	разный			68,72	
2	—"—	Полухомут	2	Ст.3			22	
1	См. табл.	Отвод	1	разный			97	

Спецификация

Госстрой СССР Сантехпроект г. Москва	ТП	Поворотные и выдвижные колпаки (зонты) над оборудованием, выделяющим вредные газы	Серия 4.904-38
Нач. отд. Руков. группы Вед. констр. Проверил Конструктор	1967г.	Отвод в сборе У076.100÷У078.100	Выпуск — Лист 94

I

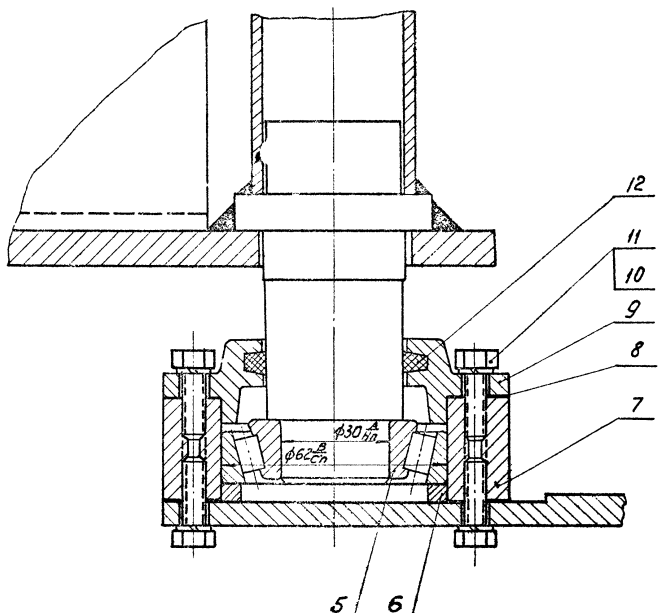

А-А

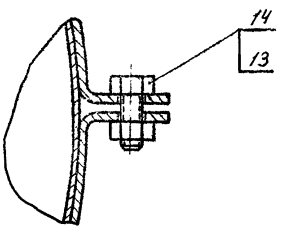

Обозначение отвода в сборе	Размеры мм			Общий вес, кг
	D	L	B	
У076.100	315	945	127,5	56
У077.100	500	1500	220	102
У078.100	710	2130	325	184,8

Рассматривать совместно с листами 94 и 96

ТД	Поворотные и вдвижные колпаки (зонты) над оборудованием, выделяющим вредные газы	Серия 4.904-88
1967	Отвод в сборе У076.100 ÷ У078.100	Выпуск / Лист 95

Госстрой СССР
Сантехпроект
г. Москва

Нач. отдела | Чумаков | Ольгаверов Я.Л.
Гл. инж. | Сотник Г.М.
Вед. констр. | Смирнов Е.Б.
Проверил | Крупник Г.М.
Конструктор | Смирнов Е.Б.

9610 97

Обозначение отвода в сборе	Позиции														
	1		2			3		4			5		6		
	Обозначение	Вес кг	Обозначение	Вес, кг		Обозначение	Вес кг	Обозначение	Вес, кг		Вес, кг		Обозначение	Вес, кг	
				1шт	Общ.				1шт.	Общ.	1шт.	Общ		1шт.	Общ.
У076.100	У076.110	28,3	У066.201	1,1	2,2	У076.120	13,6	У076.130	4.26	8,52	0,22	0,44	У059.202	0,04	0.08
У077.100	У077.110	65,6	У067.201	1,7	3,4	У077.120	17,8	У077.130	5,94	11,88			У059.202		
У078.100	У078.110	127,9	У068.201	2,3	4,6	У078.120	33,6	У078.130	7,65	15,3			У059.202		

Продолжение таблицы

Позиции																			
7			8			9			10		11		12			13		14	
Обозначение	Вес, кг		Обозначение	Вес, кг		Обозначение	Вес, кг		Вес, кг		Вес, кг		Обозначение	Вес, кг		Вес, кг		Вес, кг	
	1шт	Общ.		1шт.	Общ		1шт	Общ	1шт.	Общ.	1шт.	Общ.		1шт.	Общ.	1шт	Общ.	1шт	Общ.
У059.203	0,87	1,74	У059.204	0,008	0,032	У059.205	0,36	0,72	0,006	0,1	0,0004	0,006	У076.101	0,01	0,02	0,042	0,17	0,017	0,07
У059.203			У059,204			У059.205							У077.101						
У059.203			У059.204			У059.205							У078.101						

Рассматривать совместно с листами 94 и 95

ТД	Поворотные и вдвижные колпаки (зонты) над оборудованием, выделяющим вредные газы	Серия 4.904-38
1967	Отвод в сборе У076.100 ÷ У078.100	Выпуск / Лист 96

Госстрой СССР
Сантехпроект
г. Москва

Нач. отдела | Чистовегеров
Гл. инж. | Крупник Г.
Нач. конс. | Кирпичов Е.Б.
Проверил | Кирпичов Е.Б.
Конструктор | Кирпичов Е.Б.

9610 98

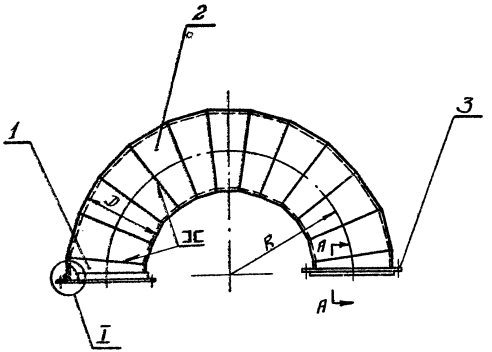

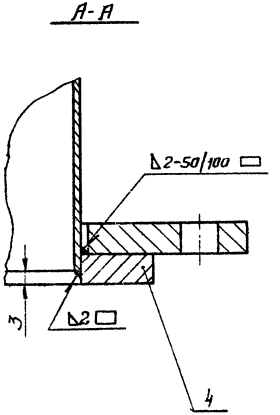

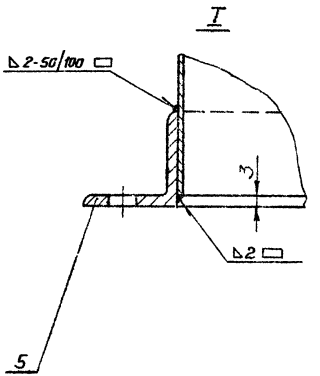

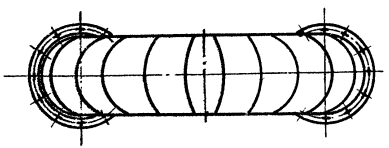

Рассматривать совместно с листом 98

Поз.	Обозначение	Наименование	Кол.	Материал	Вес 1шт.	Вес Общ.	Лист	Примечание
5	—"—	Фланец	1	—"—	См. таблицу	См. таблицу	45	
4	—"—	Фланец	1	—"—			31	
3	—"—	Кольцо	1	—"—			31	
2	—"—	Звено	11	—"—			67	
1	См. таблицу	Стакан	2	Ст.3			28	

Спецификация

ТД	Поворотные и вдвижные колпаки (зонты) над оборудованием, выделяющим вредные газы.	Серия 4.904-38
1967	Отвод У076.110 ÷ У078.110	Выпуск / Лист 97

Госстрой СССР
Сантехпроект
г. Москва

Нач. отдела		Гольтвегер А.А.
Руков. группы		Крупник Г.М.
Вед. констр.		Смирнов Е.Б.
Проверил		Смирнов Е.Б.
Конструктор		Фалина С.Л.

9610 99

Обозначение отвода	Размеры, мм		Общий вес кг
	D	Б	
У076.110	315	472,5	28,3
У077.110	500	750	65,6
У078.110	710	1065	127,9

Обозначение отвода	Позиции											
	1			2			3		4		5	
	Обозначение	Вес, кг		Обозначение	Вес, кг		Обозначение	Вес кг	Обозначение	Вес кг	Обозначение	Вес кг
		1шт.	Общ.		1шт.	Общ.						
У076.110	У066.210.01	0,95	1,9	У076.110.01	1,9	20,9	У066.210.04	3,1	У066.210.05	1,2	У066.103	1,2
У077.110	У067.210.01	2,38	4,76	У077.110.01	4,76	52,36	У067.210.04	4,7	У067.210.05	2,0	У067.103	1,78
У078.110	У068.210.01	4,82	9,64	У078.110.01	9,64	106	У068.210.04	6,6	У068.210.05	3,8	У068.103	2,85

Рассматривать совместно с листом 97

ТД	Поворотные и вдвижные колпаки (зонты) над оборудованием, выделяющим вредные газы.	Серия 4904-38	
1967	Отвод У076.110 ÷ У078.110	Выпуск	Лист 98

Госстрой СССР
ГПИ Сантехпроект
г. Москва

Нач. отдела
Руков. группы
Вед. конструктор
Проверил
Конструктор

Ю. Ветвеверов
Крупник Г.М.
Смирнов Е.Б.
Смирнов Е.Б.
Фалина С.Л.

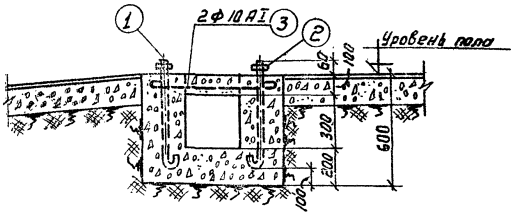

Разрез I-I.

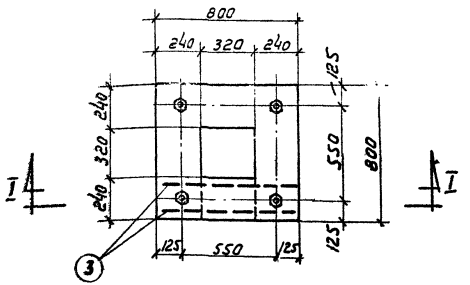

План фундамента.

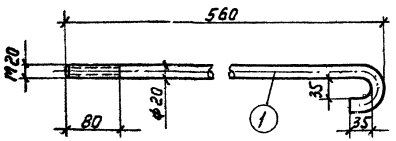

Анкерный болт

Развернутая длина 627 мм.

Спецификация стали на один элемент

Поз.	Наименование	Длина мм	Кол.	Вес, кг 1 шт.	Вес, кг Общий	Примечания
1	Анкерный болт М20	560	4	1,6	6,4	Материал Ст.3
2	Гайка М20 ГОСТ 5915-62	—	4	0,064	0,25	
3	⟵ 760 ⟶	900	2	0,56	1,2	

Расход материалов на монолитные элементы

Наименование элемента	Марка бетона	На 1 элемент Бетон м³	На 1 элемент Сталь кг	Кол. шт.	На все эл-ты Бетон м³	На все эл-ты Сталь кг
Фундамент под поворотный круглый колпак (зонт) с креплением на стойке-воздуховоде У076	200	0,37	1,2	1	0,37	1,2

ТД	Поворотные и вдвижные колпаки (зонты) над оборудованием, выделяющим вредные газы.	Серия 4.904-38	
1967	Фундамент под поворотный круглый колпак (зонт) с креплением на стойке-воздуховоде У076	Выпуск	Лист 99

Госстрой СССР
Сантехпроект
г. Москва

Зам. гл. инжен. Рукав. группы
Ст. техник
Проверил
Улишат баров
Ардузов
Шевченко
Ардузов

9610 101

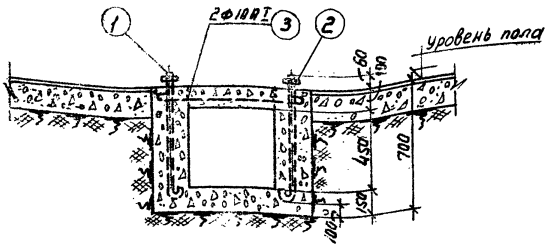

Разрез I-I.

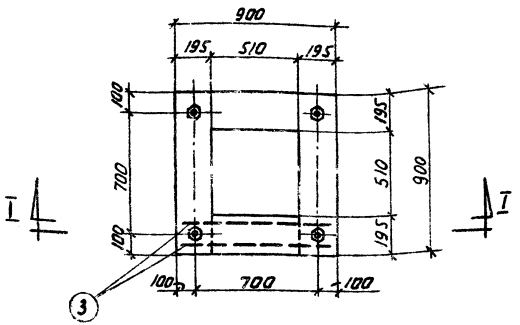

План фундамента.

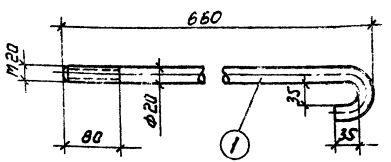

Анкерный болт

Развернутая длина 727 мм.

Спецификация стали на один элемент

Поз.	Наименование	Длина мм	Кол.	Вес, кг		Примечания
				1 шт.	общий	
1	Анкерный болт М20	660	4	1,8	7,2	Материал ст. 3
2	Гайка М20 ГОСТ 5915-62	——	4	0,064	0,25	
3	⊂ 860 ⊃	1000	2	0,62	1,24	

Расход материалов на монолитные элементы

Наименование элемента	Марка бетона	На 1 элемент		Кол. шт.	На все элементы	
		бетон м³	сталь кг		бетон м³	сталь кг
Фундамент под поворотный круглый колпак (зонт) с креплением на стойке-воздуховоде У077	200	0,5	1,24	1	0,5	1,24

ТД	Поворотные и вдвижные колпаки (зонты) над оборудованием, выделяющим вредные газы	Серия 4.904-38	
1967	Фундамент под поворотный круглый колпак (зонт) с креплением на стойке-воздуховоде У077	Выпуск	Лист 100

Госстрой СССР
Сантехпроект
г. Москва

Зам. гл. инженера — Глушамбарин
Рукоп. группы — Арбузов
Ст. техник — Шевченко
Проверил — Арбузов

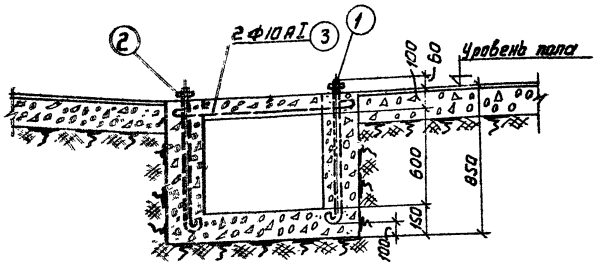

Разрез I-I.

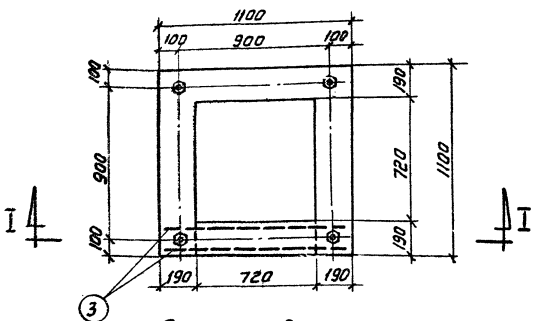

План фундамента.

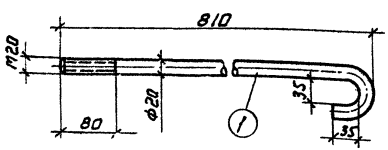

Анкерный болт

Развернутая длина 877 мм.

Спецификация стали на один элемент

Поз.	Наименование	Длина мм.	Кол.	Вес в кг		Примечания
				1 шт.	Общий	
1	Анкерный болт М20	810	4	2,2	8,8	Материал Ст.3
2	Гайка М20 ГОСТ 5915-62	——	4	0,064	0,25	
3	⊂ 1060 ⊃	1200	2	0,75	1,5	

Расход материалов на монолитные элементы

Наименование элемента	Марка бетона	На 1 элемент		Кол. шт.	На все эл-ты	
		Бетон м³	Сталь кг		Бетон м³	Сталь кг
Фундамент под поворотный круглый клапан (зонт) с креплением на стойке-воздуховоде У078	200	0,73	1,5	1	0,73	1,5

ТД 1967	Поворотные и вдвижные клапаны (зонты) над оборудованием, выделяющим вредные газы. Фундамент под поворотный круглый клапан (зонт) с креплением на стойке-воздуховоде У078	серия 4.904-38	
		выпуск	лист 1 от 1

Госстрой СССР Сантехпроект г. Москва

Гип. Шевченко
Рук. отд. Ардузов
Ст. техник Ардузов
Гл. спец. Ардузов
Нач. отд. Ардузов
Зам. гл. инженера Ардузов
Рук. группы Ардузов
Ст. техник Ардузов
Проверил Ардузов

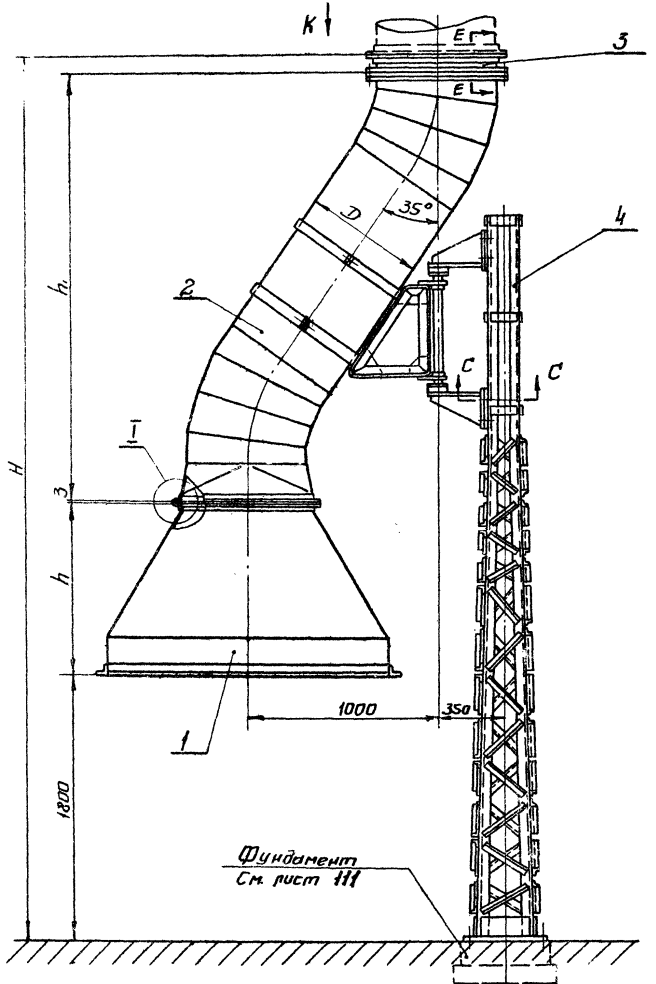

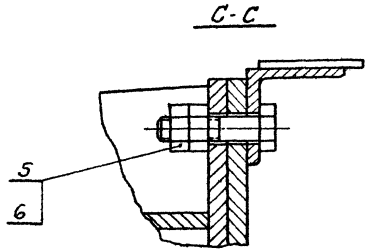

Рассматривать совместо с листами 103 и 104

Поз.	Обозначение	Наименование	Кол.	Материал	Вес 1шт.	Вес Общ.	Лист	Примечание
12	См. табл.	Кольцо	1	Ст.3	См. таблицу	См. таблицу	12	
11		Болт $d_0 \times 35$ ГОСТ 7798-62	См. таблицу					
10		Шайба пружинная d_0 Н65Г ГОСТ 6402-61						
9		Гайка d_0 ГОСТ 5915-62						
8		Болт $d_0 \times 20$ ГОСТ 7798-62						
7	См. табл.	Прокладка	1	Резина			12	
6		Гайка М12 ГОСТ 5915-62	16					
5		Болт М12×50 ГОСТ 7798-62	8					
4	—"—	Стойка	1	—"—			108	
3	—"—	Патрубок	1	—"—			44	
2	—"—	Воздуховод в сборе	1	—"—			105	
1	См. табл.	Колпак	1	Разный			13	

Спецификация

ТД	Поворотные и вдвижные колпаки (зонты) над оборудованием, выделяющим вредные газы	Серия 4.904-38	
1967	Поворотный прямоугольный колпак (зонт) с креплением на стойке У079 ÷ У085	Выпуск	Лист 102

Сантехпроект г. Москва

Рукоп. группы		Крупник Г.М.
Вед. констр.		Смирнов Е.Б.
Проверил		Крупник Г.М.

Вид К

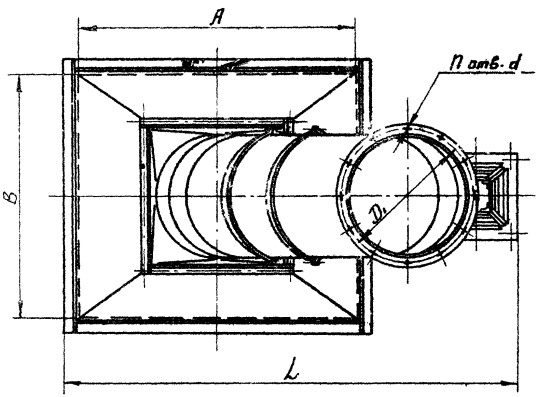

I

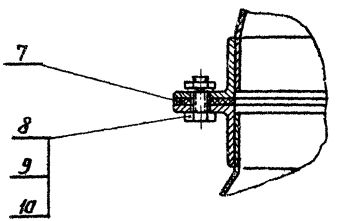

Е-Е

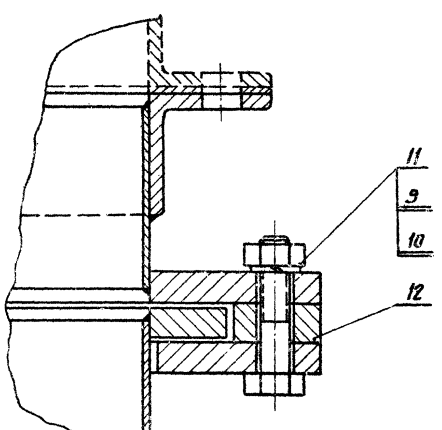

Обозначение чертежа	Размеры, мм									Колич. отверстий n	Общий вес кг.
	A	B	D	D_1	d	L	H	h	h_1		
У079	1000	1000	400	430	8	2127	4609	750	2001	10	289
У080	1000	1500	450	480		2127	4965	1050	2057		329
У081	1500	2000	630	660	10	2377	5283	1200	2225	12	414
У082	1500	1000	450	480	8	2377	4965	1050	2057	10	329
У083	1500	1500	630	660	10	2377	4979	900	2221	12	375
У084	2000	1500	630	660		2627	5283	1200	2225		414
У085	2000	2000	800	830		2627	5442	1200	2384		468

Вес воздуховодов на поворотные прямоугольные колпаки не передавать.

Рассматривать совместно с листами. 102 и 104

ТД	Поворотные и вдвижные колпаки (зонты) над оборудованием, выделяющим вредные газы.	Серия 4.904-38	
1967	Поворотный прямоугольный колпак (зонт) с креплением на стойке У079 ÷ У085	Выпуск	Лист 103

Госстрой ЦБ Сантехпроект г. Москва

Нач. отдела | Руков. группы | Вед. констр. | Проверил

9610 105

Обозначение чертежа	Позиции											
	1		2		3		4		5		6	
	Обозначение	Вес кг	Обозначение	Вес кг	Обозначение	Вес кг	Обозначение	Вес кг	Вес, кг 1 шт.	Вес, кг Общ.	Вес, кг 1 шт.	Вес, кг Общ.
У079	У059.100	47.8	У079.100	97	У059.300	6.46	У079.200	133,56	0,059	0,47	0,017	0,27
У080	У060.100	72.4	У080.100	107	У060.300	7.2	У080.200	138				
У081	У061.100	115	У081.100	145	У061.300	10.18	У081.200	138				
У082	У060.100	72.4	У080.100	107	У060.300	7.2	У080.200	138				
У083	У063.100	84.5	У083.100	141	У061.300	10.18	У083.200	133,56				
У084	У061.100	115	У081.100	145	У061.300	10.18	У081.200	138				
У085	У065.100	133,3	У085.100	176,3	У065.300	12,82	У080.200	138				

Продолжение таблицы.

Позиции																				
7		8				9				10				11				12		
Обозначение	Вес кг	d_o	Кол.	Вес, кг 1 шт.	Вес, кг Общ.	d_o	Кол.	Вес, кг 1 шт.	Вес, кг Общ.	d_o	Кол.	Вес, кг 1 шт.	Вес, кг Общ.	d_o	Кол.	Вес, кг 1 шт.	Вес, кг Общ.	Обозначение	Вес кг
У059.01	0.157	М6	12	0,006	0,07	М6	22	0,0025	0,05	6	22	0,0004	0,009	М6	10	0,01	01	У059.02	2,9
У060.01	0.19		16		0,1		26		0,06		26		0,01					У060.02	3,2
У061.01	0.3	М8	20	0,014	0,28	М8	32	0,006	0,19	8	32	0,001	0,032	М8	12	0,02	0,24	У061.02	4,3
У060.01	0.19	М6	16	0,006	0,1	М6	26	0,0025	0,06	6	26	0,0004	0,01	М6	10	0,01	0,1	У060.02	3,2
У063.01	0.26	М8	20	0,014	0,28	М8	32	0,006	0,19	8	32	0,001	0,032	М8	12	0,02	0,24	У061.02	4,3
У061.01	0,3																	У061.02	4,3
У065.01	0.336		28		0,39		40		0,24		40		0,04					У065.02	5,35

Рассматривать совместно с листами 102 и 103

ТД	Поворотные и вдвижные колпаки (зонты) над оборудованием, выделяющим вредные газы	Серия	4.904-38
1967	Поворотный прямоугольный колпак (зонт) с креплением на стойке У079÷У085	Выпуск	Лист 104

Госстрой СССР. Сантехпроект г. Москва

Зам. гл. инж. — Смирнов Е.Б.
Нач. отдела — Шишкин
Рук. группы — Гуляев
Пров. конструкт. — Смирнов Е.Б.
Проверил — Кондюк Г.М.
Конструктор — Кондюк Г.М.
Составил — Шишкин
Гуляев

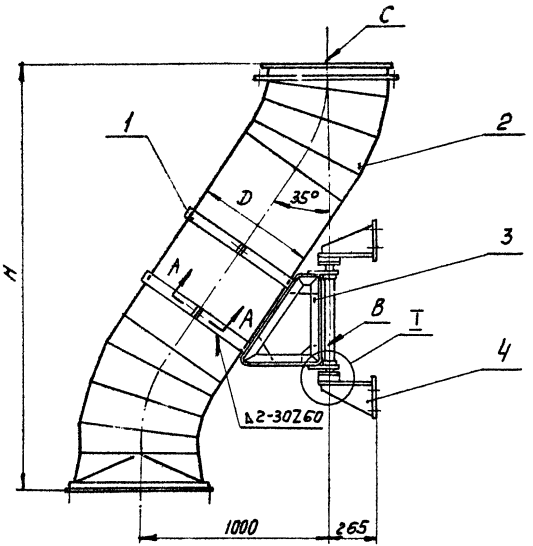

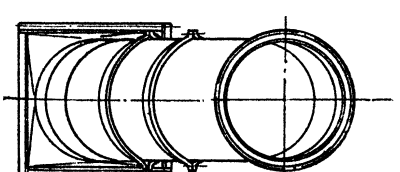

1. Несоосность осей В и С не более 1,5 мм.
2. Для подшипников применять смазку 1-13 ГОСТ 1631-61.

Рассматривать совместно с листами 106 и 107

Поз.	Обозначение	Наименование	Кол.	Материал	См. таблицу: Масса 1 шт.	См. таблицу: Масса общ.	Лист	Примечание
14		Гайка М12 ГОСТ 5915-62	4					
13		Болт М12×30 ГОСТ 7798-62	4					
12	См. табл.	Набивка сальниковая	2	Войлок. Кольцо сп 50×35×5 ГОСТ 6308-61			–	Б/ч
11		Шайба пружинная 6Н65Г ГОСТ 6402-61	16					
10		Болт М6×20 ГОСТ 7798-62	16					
9	—"—	Крышка	2	Ст. 3			24	
8	—"—	Прокладка	4	Картон прокладочн.			24	
7	—"—	Корпус подшипника	2	—"—			23	
6	См. табл.	Кольцо	2	Ст. 3			23	
5		Роликоподшипник конич. однорядный № 7206 ГОСТ 333-59	2	—"—				Покупное изделие
4	—"—	Кронштейн	2	—"—			74	
3	—"—	Рама	1	—"—			32	
2	—"—	Воздуховод	1	Разный			25	
1	См. табл	Полухомут	2	Ст. 3			22	

Спецификация

ТД	Поворотные и вращающиеся колпаки (зонты) над оборудованием, выделяющим вредные газы	Серия 4.904-38	
1967	Воздуховод в сборе У079.100 ÷ У085.100	Выпуск	Лист 105

Госстрой СССР Сантехпроект г. Москва

Нач. отдела Альтбергер З.А.
Гл. спец. Кулик Г.М.
Вед. констр. Смирнов Е.Б.
Проверил Крутник Г.М.
Конструктор Смирнов Е.Б.

Т

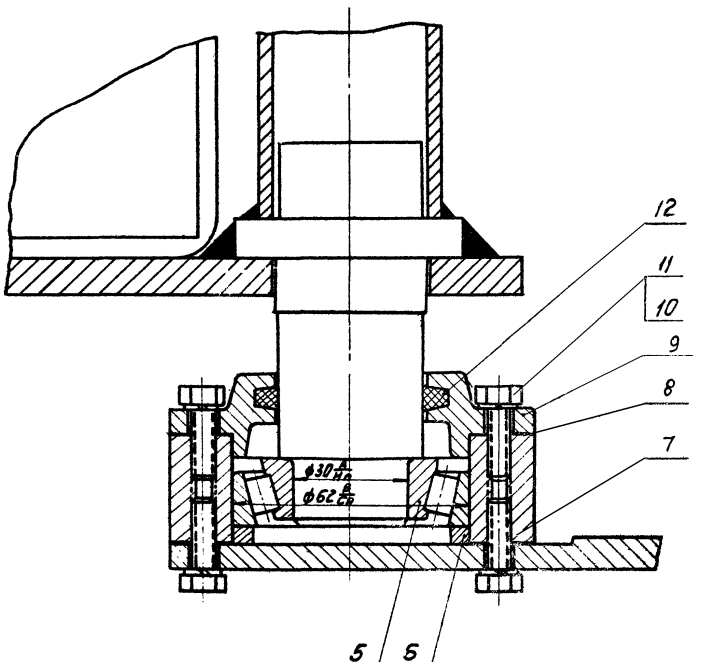

А-А

Повернуто

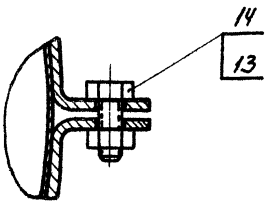

Обозначение воздуховода в сборе	Размеры, мм		Общий вес кг
	D	H	
У079.100	400	2000	97
У080.100	450	2056	107
У081.100	630	2224	145
У083.100	630	2220	141
У085.100	800	2383	176,3

Рассматривать совместно с листами 105 и 107

ТД	Поворотные и вдвижные колпаки (зонты) над оборудованием, выделяющим вредные газы.	Серия 4.904-38	
1967	Воздуховод в сборе У079.100 ÷ У085.100	Выпуск	Лист 106

Сантехпроект г. Москва

Рукав. группы		Крупник Г.М.
Вед. констр.		Смирнов Е.Б.
Проверил		Крупник Г.М.
Конструктор		Смирнов Е.Б.

Обозначение воздуховода в сборе	Позиции																	
	1			2		3		4			5		6					
	Обозначение	Вес, кг		Обозначение	Вес кг	Обозначение	Вес кг	Обозначение	Вес, кг		Вес, кг		Обозначение	Вес, кг				
		1шт.	Общ.						1шт.	Общ.	1шт.	Общ.		1шт.	Общ.			
У079.100	У059.201	1,3	2,6	У059.210	54,2	У059.220	23,1	У079,110	6,64	13,28	0,22	0,44	У059.202	0.04	0,08			
У080.100	У060.201	1,5	3,0	У060.210	63,5	У060.220	23,5	У079.110					У059.202					
У081.100	У061.201	2,1	4,2	У061.210	99,2	У061.220	24,7	У079.110					У059.202					
У083.100	У061.201	2,1	4,2	У063.210	95,0	У061.220	24,7	У079.110					У059.202					
У085.100	У065.201	2,6	5,2	У065.210	128,8	У065.220	25,7	У079.110					У059.202					

Продолжение таблицы

Позиции																					
7			8			9			10		11		12			13		14			
Обозначение	Вес, кг		Обозначение	Вес, кг		Обозначение	Вес, кг		Вес, кг		Вес, кг		Обозначение	Вес, кг		Вес, кг		Вес, кг			
	1шт.	Общ.		1шт.	Общ.		1шт.	Общ.	1шт.	Общ.	1шт.	Общ.		1шт.	Общ.	1шт	Общ.	1шт.	Общ.		
У059.203	0,87	1,74	У059.204	0,008	0,032	У059.205	0,36	0,72	0,006	0,1	0,0004	0,006	У079.101	0,01	0,02	0,042	0,17	0,017	0,07		
У059.203			У059.204			У059.205							У080.101								
У059.203			У059.204			У059.205							У081.101								
У059.203			У059.204			У059.205							У083.101								
У059.203			У059.204			У059.205							У085.101								

Рассматривать совместно с листами 105 и 106

ТД	Поворотные и вдвижные колпаки (зонты) над оборудованием, выделяющим вредные газы	Серия 4.904-38
1967	Воздуховод в сборе У079.100 ÷ У085.100	Выпуск / Лист 107

Сантехпроект г. Москва

Гл. инж. проекта Крупник Г.М.
Гл. конструктор Смирнов Е.В.
Проверил
Нач. отд.
Разраб.

96-10 ИП

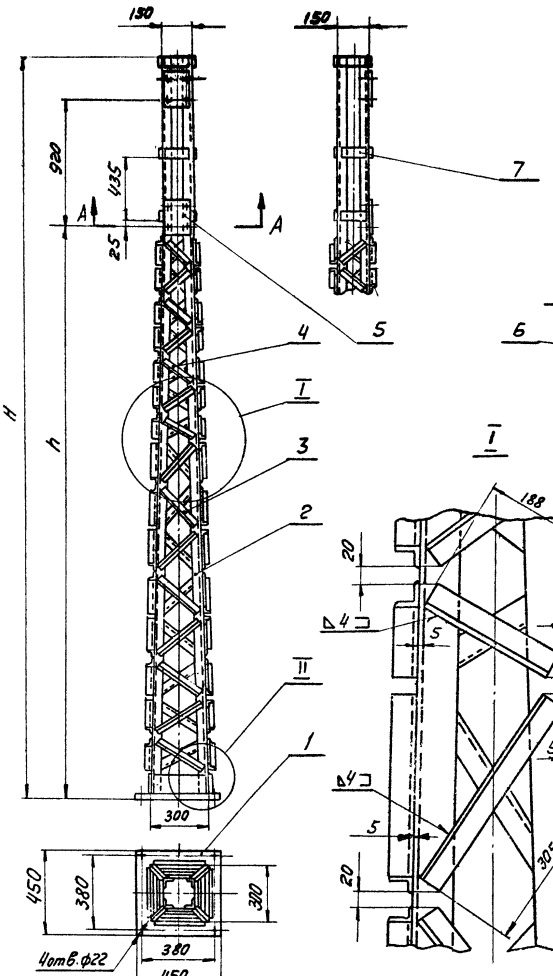

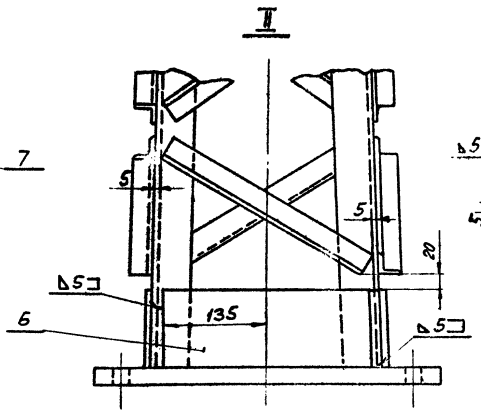

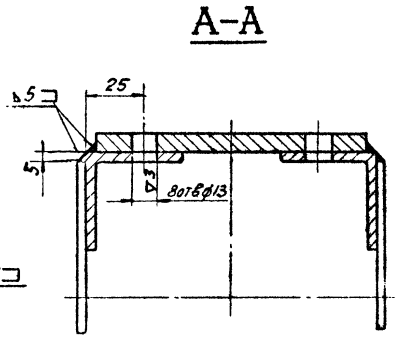

Рассматривать совместно с листом 109

Поз.	Обозначение	Наименование	Кол.	Материал	Масса 1 шт.	Масса общ.	Лист	Примечание
7	—"—	Планка. Полоса 5×50 ГОСТ 103-57 ℓ=140	11	Ст.3 ГОСТ 535-58	См. таблицу	См. таблицу	-	—"—
6	—"—	Косынка. Лист 100×210 ГОСТ 5681-51 δ=5	4	Ст.3 ГОСТ 500-58			-	Б/ч
5	—"—	Пластина	2	Ст.3			76	
4	—"—	Раскос. Угол. равнобок. 32×32×4 ГОСТ 8509-57 ℓ=198	28	—"—			-	—"—
3	—"—	Раскос. Угол. равнобок. 32×32×4 ГОСТ 8509-57 ℓ=305	32	Ст.3 ГОСТ 535-58			-	Б/ч
2	—"—	Стержень угловой	4	—"—			110	
1	См. табл.	Плита	1	Ст.3			110	

Спецификация

ТД	Поворотные и бабинные колпаки (зонты) над оборудованием, выделяющим вредные газы	Серия 4.904-38	
1967	Стойка У079.200 ÷ У087.200	Выпуск	Лист 108

Госстрой СССР Сантехпроект Москва

Нач. отдела Вайс
Гл. инж. проекта Яковлев
Рук. группы Крупник Г.М.
Гл. инж. проекта Яковлев Е.Б.
Проверил Крупник Г.М.
Конструктор Смирнов Е.Б.

Обозначение стойки	Размеры, мм H	Размеры, мм h	Общий вес кг
У079.200	4160	3080	133,56
У080.200	4460	3370	138
У081.200	4460	3445	138
У083.200	4160	3140	133,56
У087.200	4245	3225	134,76

Обозначение стойки	Позиции 1 Обозначение	1 Вес кг	2 Обозначение	2 Вес, кг 1шт.	2 Вес, кг Общ.	3 Обозначение	3 Вес, кг 1шт.	3 Вес, кг Общ.	4 Обозначение	4 Вес, кг 1шт.	4 Вес, кг Общ.	5 Обозначение	5 Вес, кг 1шт.	5 Вес, кг Общ.	6 Обозначение	6 Вес, кг 1шт.	6 Вес, кг Общ.	7 Обозначение	7 Вес, кг 1шт.	7 Вес, кг Общ.
У079.200	У079.201	31,4	У079.202	15,6	62,4	У079.203	0,58	18,6	У079.204	0,36	10,1	У069.130.03	1,96	3,92	У079.205	1,05	4,24	У079.206	0,264	2,9
У080.200	У079.201		У080.201	16,7	66,8	У080.202			У080.203			У069.130.03			У080.204			У080.205		
У081.200	У079.201		У080.201			У081.201			У081.202			У069.130.03			У081.203			У081.204		
У083.200	У079.201		У079.202	15,6	62,4	У083.201			У083.202			У069.130.03			У083.203			У083.204		
У087.200	У079.201		У087.201	15,9	63,6	У087.202			У087.203			У069.130.03			У087.204			У087.205		

Рассматривать совместно с листом 108

ТП 1967	Поворотные и вдвижные колпаки (зонты) над оборудованием, выделяющим вредные газы. Стойка У079.200 ÷ У087.200	Серия 4.904-38	Выпуск — Лист 109

Госстрой СССР Сантехпроект г. Москва

Нач. отдела Быкадоров В.А.
Рук. группы Крупник Г.М.
Вед. конструктор Смирнов Е.Б.
Проверил Крупник Г.М.
Конструктор Смирнов Е.Б.

▽1 остальное

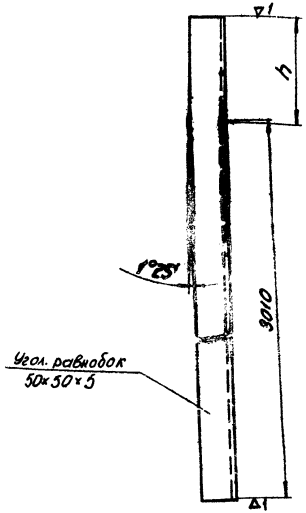

Обозначение углового стержня	Размеры h	Вес кг
У079.202	1130	15,6
У080.201	1430	16.7
У067.201	1215	15.9

См. табл.	Стержень угловой	Ст.3 ГОСТ 535-58	Угол. равнобок 50×50×5 ГОСТ 8509-57	См. табл.	
Обозначение	Наименование	Материал	Сортамент	Вес	Лист 110

▽1 остальные

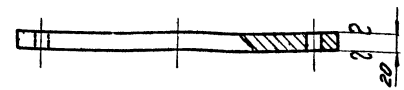

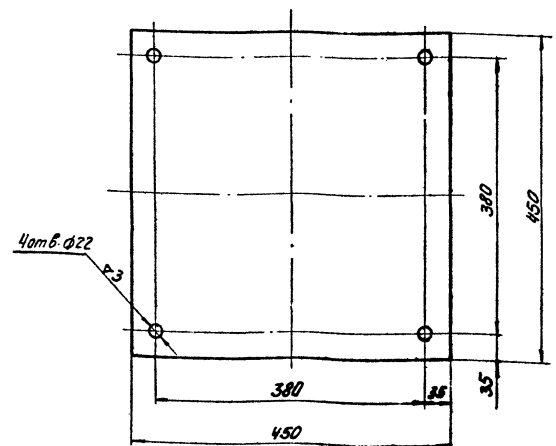

У079.201	Плита	Ст.3 ГОСТ 500-58	Лист ГОСТ 8568-57	31.4	
Обозначение	Наименование	Материал	Сортамент	Вес	

ТД	Поворотные и вдвижные колпаки (заслонки) над оборудованием, выделяющим вредные газы	Серия 4.904-38
1967	Детали	Выпуск Лист 110

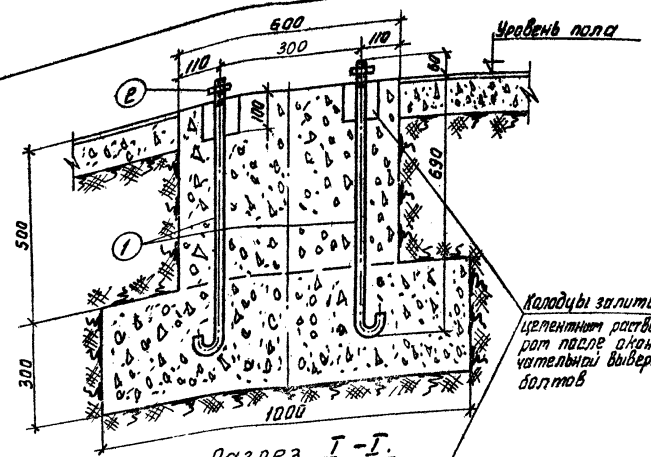

Разрез I-I.

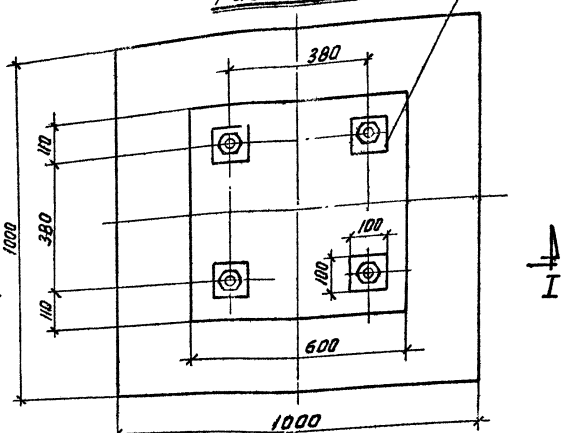

План фундамента.

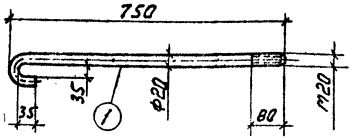

Анкерный болт

Развернутая длина 816 мм

Спецификация стали на один элемент

Поз.	Наименование	Длина мм	Кол.	Вес, кг 1 шт.	Вес, кг Общий	Примечания
1	Анкерный болт М20	750	4	2,01	8,04	Материал Ст.3
2	Гайка М20 ГОСТ 5915-62	—	4	0,064	0,26	

Расход материалов на монолитные элементы

Наименование элемента.	Марка бетона	На 1 элемент Бетон м³	На 1 элемент Сталь кг	Кол. шт.	На все элементы Бетон м³	На все элементы Сталь кг
Фундамент под поворотный прямоугольный и круглый колпаки (зонты) с креплением на стойке У079 ÷ У088.	200	0,48	—	1	0,48	—

ТД	Поворотные и вдвижные колпаки (зонты) над оборудованием, выделяющим вредные газы.	Серия 4.904-38	
1967	Фундамент под поворотный прямоугольный и круглый колпаки (зонты) с креплением на стойке У079 ÷ У088.	Выпуск	Лист 111

Госстрой СССР
Сантехпроект г. Москва

Зам.гл.инжен. Гулкшамбаров
Руков.группы Арбузов
Ст.техник Шевченко
Проверил Арбузов

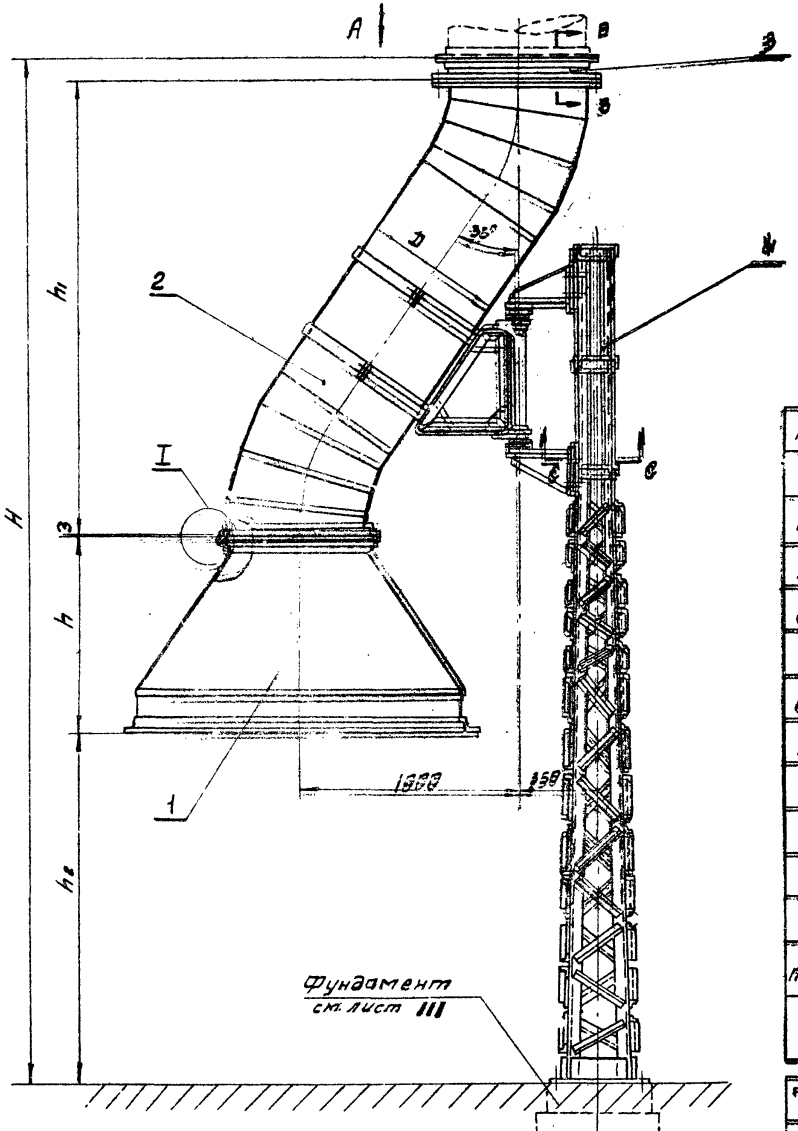

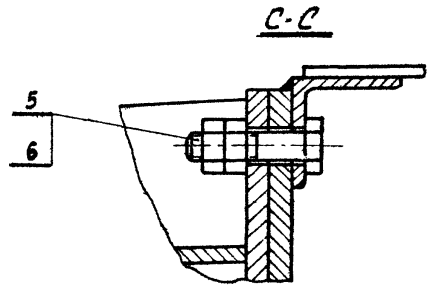

Рассматривать совместно с листами 113 и 114

Поз.	Обозначение	Наименование	Кол.	Материал	Вес 1шт.	Вес общ.	Лист	Примечан.
12	См. табл.	Кольцо	1	Ст. 3	См. таблицу	См. таблицу	12	
11		Болт $d_0 \times 35$ ГОСТ 7798-62	См. табл.					
10		Шайба пружинная d_0 Н65Г ГОСТ 6402-61						
9		Гайка d_0 ГОСТ 5915-62						
8		Болт $d_0 \times 20$ ГОСТ 7798-62						
7	См. табл.	Прокладка	1	Резина			49	
6		Гайка М12 ГОСТ 5915-62	16					
5		Болт М12×50 ГОСТ 7798-62	8					
4	—"—	Стойка	1	—"—			108	
3	—"—	Патрубок	1	—"—			44	
2	—"—	Воздуховод в сборе	1	—"—			115	
1	См. табл.	Колпак	1	Разный			50	

Спецификация

ТД	Поворотные и вдвижные колпаки (зонты) над оборудованием, выделяющим вредные газы	Серия 4.904-38	
1967	Поворотный круглый колпак (зонт) с креплением на стойке У086 ÷ У088	Выпуск	Лист 112

Гипроцветмет
Сантехпроект
г. Москва

Нач. отдела		Инженер	Смирнов
Рук. группы		Крупник	
Вед. констр.		Смирнов	
Проверил		Крупник	

Вид А

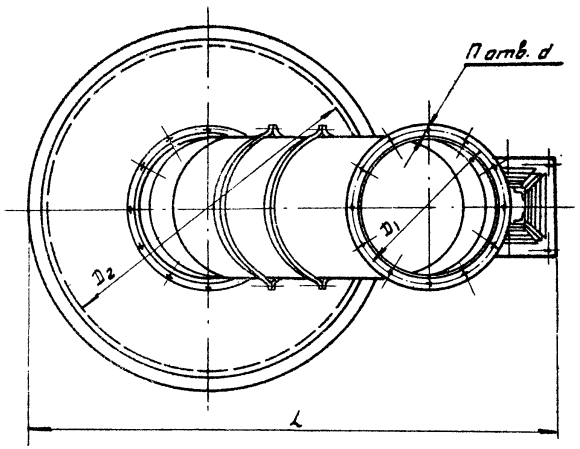

I

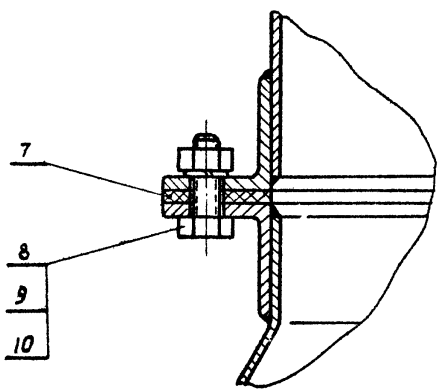

В – В

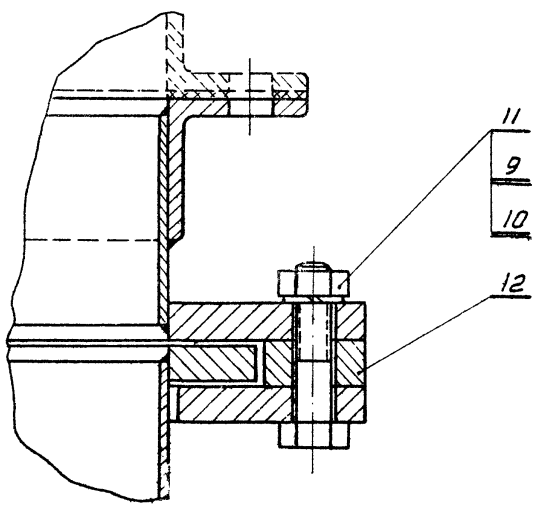

Обознач. чертежа	Размеры, мм									Колич. отверстий, гс	Общий вес кг
	D	D_1	D_2	d	L	H	h	h_1	h_2		
У086	315	345	1000	8	1852	4491	900	1724	1809	8	260
У087	500	530	1500		2102	4903	1150	1895	1800	10	323
У088	710	740	2000	10	2352	5317	1355	2095	1809	12	405

Вес воздуховодов на поворотные круглые колпаки не передавать.

Рассматривать совместно с листами 112 и 114

ТД	Поворотные и вдвижные колпаки (зонты) над оборудованием, выделяющим вредные газы	Серия 4.904-38	
1967	Поворотный круглый колпак (зонт) с креплением на стойке У086 ÷ У088	Выпуск	Лист 113

Госстрой СССР
Сантехпроект
г. Москва

Зам. гл. инж. | Нач. отдела | Рук группы | Вед. констр. | Проверил | Улиц. амбаров | Конст. | Стр. нов | Крупник

9610 115

Обозначение чертежа	Позиции											
	1		2		3		4		5		6	
	Обозначение	Вес кг	Обозначение	Вес кг	Обозначение	Вес кг	Обозначение	Вес кг	Вес, кг		Вес, кг	
									1 шт.	общ.	1 шт.	общ.
У086	У0.66.100	39,1	У086.100	78,3	У066.300	5,24	У079.200	133,56	0,059	0,47	0,017	0,27
У087	У067.100	70	У087.100	105,6	У067.300	7,94	У087.200	134,76				
У088	У068.100	107,6	У088.100	141,4	У068.300	11,42	У080.200	138				

Продолжение таблицы

Позиции																			
7		8				9				10				11				12	
Обозначение	Вес кг.	do	Кол.	Вес, кг		do	Кол.	Вес, кг		do	Кол.	Вес, кг		do	Кол.	Вес, кг		Обозначение	Вес, кг
				1 шт.	общ.			1 шт.	общ.			1 шт.	общ.			1 шт.	общ.		
У066.01	0,15	М6	8	0,006	0,05	М6	16	0,0025	0,04	6	16	0,0004	0,006	М6	8	0,01	0,08	У066.02	2,36
У067.01	0,24		10		0,06		20		0,05		20		0,008		10		0,1	У067.02	3,5
У068.01	0,37	М8	12	0,014	0,17	М8	24	0,006	0,14	8	24	0,001	0,024	М8	12	0,02	0,24	У068.02	4,8

Рассматривать совместно с листами 112 и 113

ТД	Поворотные и вдвижные колпаки (зонты) над оборудованием, выделяющим вредные газы	Серия 4.904-38	
1967	Поворотный круглый колпак (зонт) с креплением на стойке У086÷У088	Выпуск	Лист 114

Зам. гл. инж. | Нач. отдела | Рук. группы | Вед. констр. | Проверил | Гл. инженеров | Гольтвегер | Крупник | Смирнов | Крупник | Конструктор | Смирнов

Осстрой СССР
Сантехпроект
г. Москва

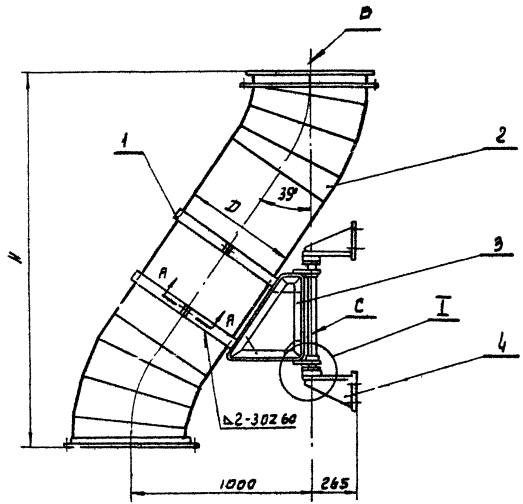

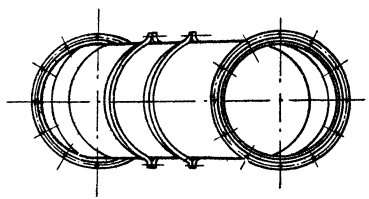

1. Несоосность осей B и C не более 1,5 мм.
2. Для подшипников применять смазку 1-13 ГОСТ 1631-61.

Рассматривать совместно с листами 116 и 117

Поз.	Обозначение	Наименование	Кол.	Материал	Вес 1шт.	Вес Общ.	Лист	Примечание
14		Гайка М12 ГОСТ 5915-62	4		См. таблицу	См. таблицу		
13		Болт М12×30 ГОСТ 7798-62	4					
12	См. табл.	Набивка сальниковая	2	Вайлок, кольцо СП 50×35×5 ГОСТ 6308-61			–	6/4
11		Шайба пружинная 6Н65Г ГОСТ 6402-61	16					
10		Болт М6×20 ГОСТ 7798-62	16					
9	—"—	Крышка	2	Ст. 3			24	
8	—"—	Прокладка	4	Картон прокладочн.			24	
7	—"—	Корпус подшипника	2	Ст. 3			23	
6	См. табл.	Кольцо	2	Ст. 3			23	
5		Роликоподшипник конич. однорядный № 7206 ГОСТ 333-59	2	—"—				покупное изделие
4	—"—	Кронштейн	2	—"—			74	
3	—"—	Рама	1	—"—			32	
2	—"—	Воздуховод	1	Разный			57	
1	См. табл.	Полухомут	2	Ст. 3			22	

Спецификация

ТП	Поворотные и вдвижные колпаки (зонты) над оборудованием, выделяющим вредные газы	Серия 4.904-38	
1967	Воздуховод в сборе У086.100÷У088.100	Выпуск	Лист 115

Госстрой СССР
Сантехпроект
г. Москва

Начальник | Ответсвер
Рукопись | Крупник
Сверхштатный | Спирин
Конструктор | Спирин

9610 117

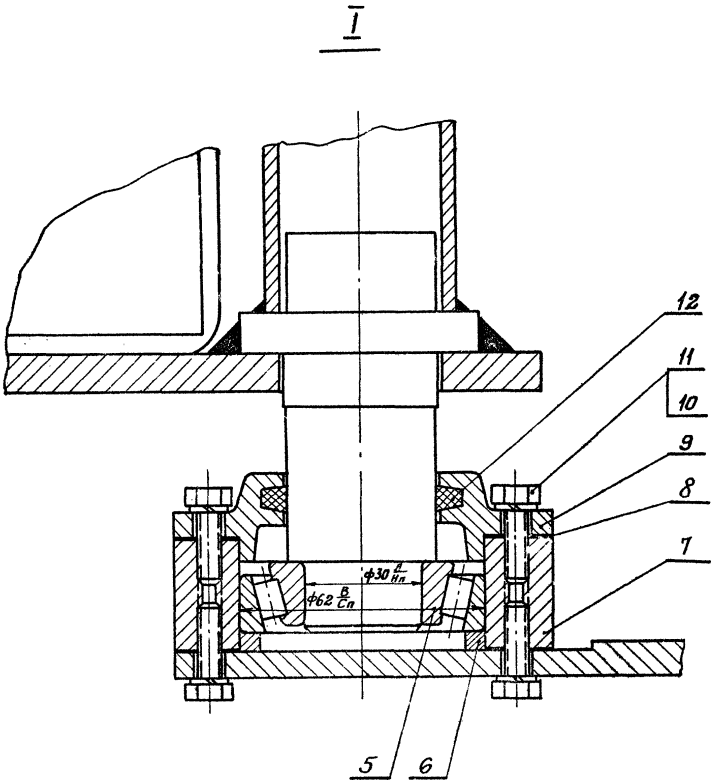

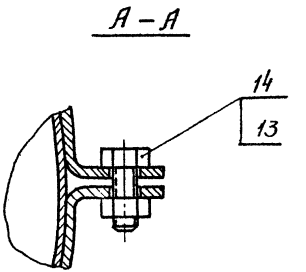

Обозначение воздуховода в сборе	Размеры, мм		Общий вес кг
	D	H	
У086.100	315	1723	78,3
У087.100	500	1894	105,6
У088.100	710	2094	141,4

Рассматривать совместно с листами 115 и 117

ТД	Поворотные и вдвижные колпаки (зонты) над оборудованием, выделяющим вредные газы.	Серия 4.904-38	
1967	Воздуховод в сборе У086.100÷У088.100	Выпуск	Лист 116

Госстрой СССР
Сантехпроект
г. Москва

Нач. отдела		Гоф Ивегер Я.Н.
Рукав. группы		Крупник Г.М.
Вед. констр.		Смирнов Е.Б.
Проверил		Крупник Г.М.
Конструктор		Смирнов Е.Б.

Обозначение воздуховода в сборе	Позиции																	
	1			2		3		4			5			6				
	Обозначение	Вес, кг.		Обозначение	Вес кг.	Обозначение	Вес кг.	Обозначение	Вес, кг.		Вес, кг.		Обозначение	Вес, кг.				
		1 шт.	общ.						1 шт.	общ.	1 шт.	общ.		1 шт.	общ.			
У086.100	У066.201	1.1	2.2	У066.210	36.7	У066.220	22.7	У079.110	6,64	13.28	0.22	0.44	У059.202	0.04	0.08			
У087.100	У067.201	1.7	3.4	У067.210	61.6	У067.220	23.9	У079.110					У059.202					
У088.100	У068.201	2.3	4.6	У068.210	95.0	У068.220	25.1	У079.110					У059.202					

Продолжение таблицы

Позиции																					
7			8			9			10		11		12			13		14			
Обозначение	Вес, кг.		Обозначение	Вес, кг.		Обозначение	Вес, кг.		Вес, кг.		Вес, кг.		Обозначение	Вес, кг.		Вес, кг.		Вес, кг.			
	1 шт.	общ.		1 шт.	общ.		1 шт.	общ.	1 шт.	общ.	1 шт.	общ.		1 шт.	общ.	1 шт.	общ.	1 шт.	общ.		
У059.203	0.87	1.74	У059.204	0.008	0.032	У059.205	0.36	0.72	0.006	0.1	0.0004	0.006	У086.101	0.01	0.02	0.042	0.17	0.017	0.07		
У059.203			У059.204			У059.205							У087.101								
У059.203			У059.204			У059.205							У088.101								

Рассматривать совместно с листами 115 и 116

ТД	Лабораторные и вытяжные колпаки (зонты) над оборудованием, выделяющим вредные газы	Серия 4.904-88	
1967	Воздуховод в сборе У086.100÷У088.100	Выпуск	Лист 117

Гипрокоммунэнергоспецмонтаж г. Москва

Нач. отдела Сальтевер Б.Я.
Руков. группы Крупник Л.М.
Вед. конструктор Смирнов Е.Б.
Проверил Крупник Л.М.
Конструктор Смирнов Е.Б.

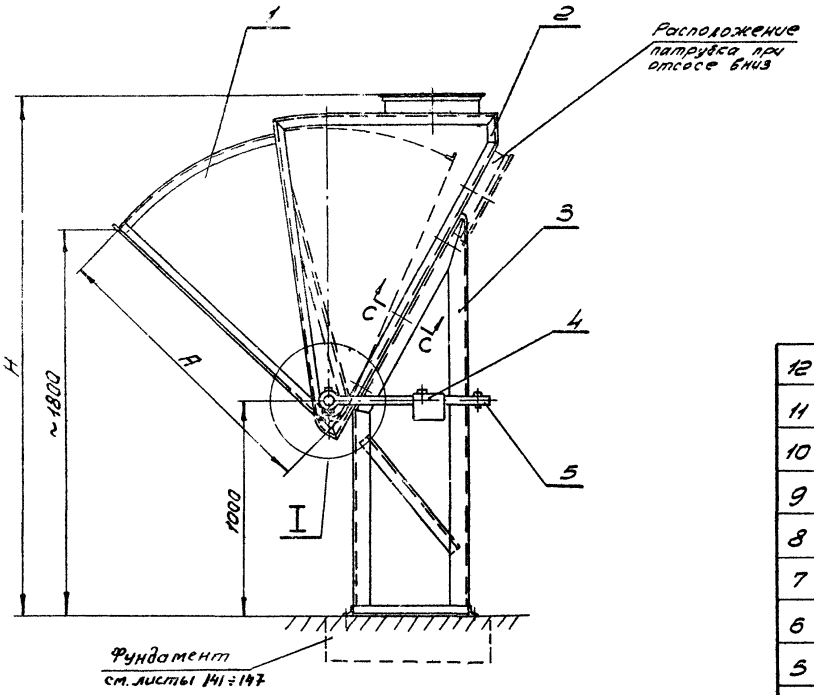

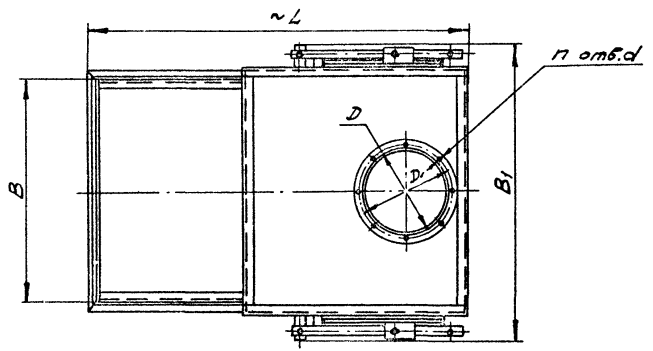

Регулировку и установку противовеса (поз.5) произвести в рабочем (нижнем) положении подвижной части колпака таким образом, чтобы усилие возврата в исходное положение было 8÷10 кг.

Рассматривать совместно с листами 119 и 120

Поз	Обозначение	Наименование	Кол.	Материал	Вес 1 шт.	Вес общ.	Лист	Примеч.
12		Шайба 1-32 ГОСТ 9649-66	4		см. таблицу	см. таблицу		
11		Шплинт 6,3х50-001 ГОСТ 397-64	4					
10	См. табл.	Ось поворота	2	Разный			139	
9		Шайба пружинная 12Н65Г ГОСТ 6402-61	см. табл.					
8		Гайка М12 ГОСТ 5915-62	см. табл.					
7		Болт М12×85 ГОСТ 7798-62	2					
6		Болт М12×30 ГОСТ 7798-62	см. табл.					
5	—"—	Противовес	2	СУ12-28			121	
4	—"—	Рычаг противовеса	2	Ст.3			122	
3	—"—	Опора	1	—"—			134	
2	—"—	Неподвижная часть колпака	1	—"—			128	
1	См. табл.	Подвижная часть колпака	1	Разный			123	

Спецификация

ТД	Поворотные и вдвижные колпаки (зонты) над оборудованием, выделяющим вредные газы	Серия 4.904-38	
1967	Вдвижной прямоугольный колпак У089÷У095	Выпуск	Лист 118

Сантехпроект г. Москва

Гл. инженер А.Л. Авдеев
Рук. группы Г.М. Авдеев
Разработал Ю.П. Авдеев
Проверил Е.Б. Смирнов

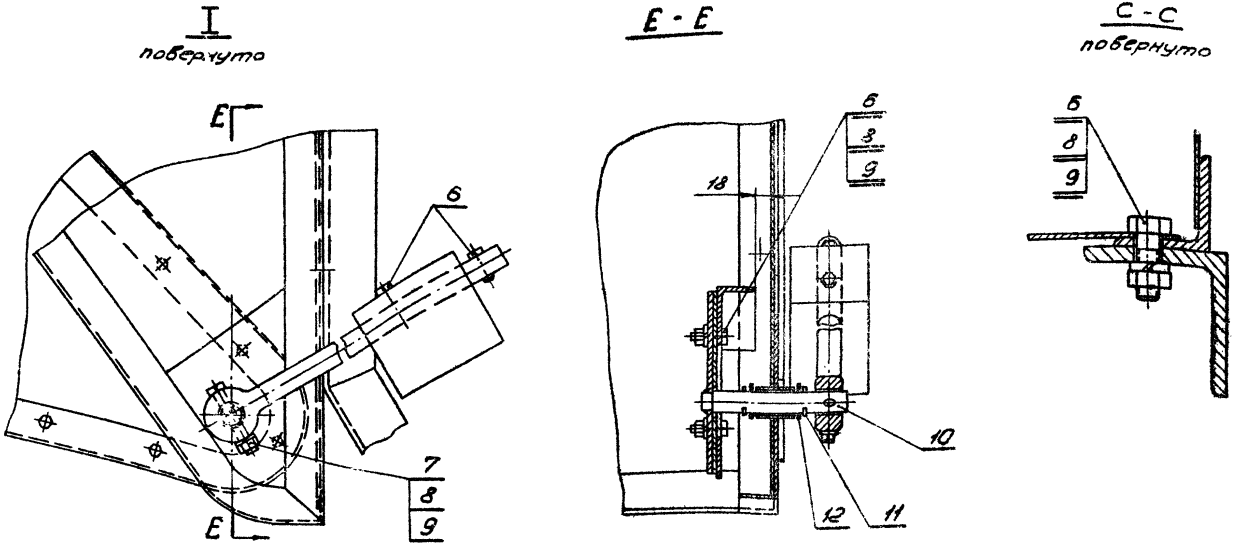

Обозначение чертежа	Размеры, мм								Колич. отв. n	Общий вес кг
	A	B	B1	D	D1	d	H	L		
У089	1370	1000	1355	450	480	8	2440	1825	10	314
У090	1370	1500	1855	500	530					353
У091	1370	2000	2355	630	660	10			12	394
У092	1795	1000	1355	500	530	8	2875	2725	10	424
У093	1795	1500	1855	630	660	10			12	475
У094	1795	2000	2355	710	740					528
У095	2265	2000	2355	800	830		3340	3675		693

Рассматривать совместно с листами 118 и 120

ТД	Поворотные и вдвижные колпаки (зонты) над оборудованием, выделяющим вредные газы	Серия 4.904-38	
1967	Вдвижной прямоугольный колпак У089÷У095	Выпуск	Лист 119

Госстрой СССР
Сантехпроект
г. Москва

Зан. гл. инж. | Нач. отдела | Рук. группы | Вед. констр. | Проверил

Ульшандиров Ф.М. | Ольтвегер Я.Л. | Крупник Г.М. | Абашин И.П. | Смирнов Е.Е.

Конструктор

Абашин И.П.

Обозначение чертежа	Позиции 1		2		3		4			5		
	Обозначение	Вес кг	Обозначение	Вес кг	Обозначение	Вес кг	Обозначен	Вес, кг 1 шт.	Вес, кг Общ.	Обозначен	Вес, кг 1 шт.	Вес, кг Общ.
У089	У089.100	60,0	У089.200	105,3	У089.300	101,0	У089.01	13,0	26			
У090	У090.100	59,0	У090.200	127,8	У090.300	107,8	У090.01	14,0	28			
У091	У091.100	78,0	У091.200	149,2	У091.300	114,8	У091.01	15,8	31,6			
У092	У092.100	91,0	У092.200	154,4	У092.300	115,0	У092.01	21,3	42,6	У089.02	5,0	10,0
У093	У093.100	103,0	У093.200	182,4	У093.300	122,0	У093.01	23,4	46,8			
У094	У094.100	115,0	У094.200	211	У094.300	129,0	У094.01	25,0	52,0			
У095	У095.100	165,0	У095.200	285,5	У095.300	147,0	У095.01	37,0	74,0			

Продолжение таблицы

Позиции 6 Кол.	Вес, кг 1 шт.	Вес, кг Общ.	7 Вес, кг 1 шт.	Вес, кг Общ.	8 Кол.	Вес, кг 1 шт.	Вес, кг Общ.	9 Кол.	Вес, кг 1 шт.	Вес, кг Общ.	10 Обозначение	Вес, кг 1 шт.	Вес, кг Общ.	11 Вес, кг 1 шт.	Вес, кг Общ.	12 Вес, кг 1 шт.	Вес, кг Общ.
20	0,042	0,84	0,09	0,18	20	0,017	0,34	20	0,0033	0,066	У089.400	4,4	8,8	0,012	0,05	0,025	0,1
											У092.400	4,7	9,4				
22		0,92			22		0,37	22		0,073	У095.400	4,9	9,8				

Рассматривать совместно с листами 118 и 119

ТД	Поворотные и вавижные колпаки (зонты) над оборудованием, выделяющим вредные газы	Серия 4.904-38	
1967	Вавижной прямоугольный колпак У089÷У095	Выпуск	Лист 120

Госстрой СССР Сантехпроект г. Москва

Гл. инж. Машин И.Л.
Нач. отдела Кузнецов Г.А.
Рук. группы Кузнецов Г.М.
Вед. констр. Машин И.Л.
Проверил Смирнов Е.Б.

∇3 остальное

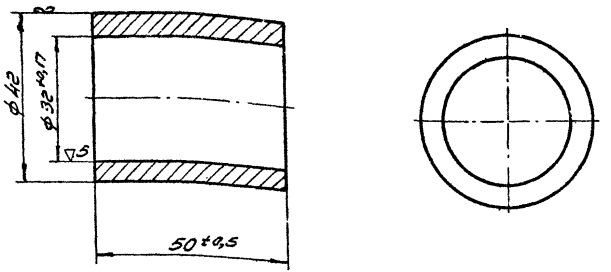

∽ остальное

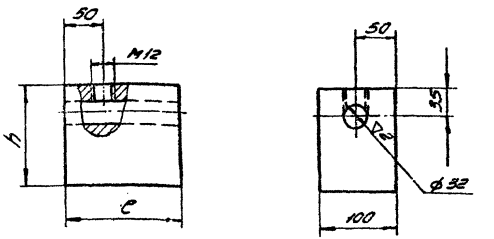

Обозначение противовеса	Размеры, мм		Вес кг
	h	l	
У089.01	130	150	13,0
У090.01	130	160	14,0
У091.01	130	180	15,8
У092.01	130	245	21,3
У093.01	130	270	23,4
У094.01	130	300	26,0
У095.01	200	270	37,0

см. табл.	Противовес	СУ 12-28 ГОСТ 1412-54	—	см. табл.	
Обозначение	Наименование	Материал	Сортамент	Вес	

У089.211	Втулка	Ст. 3 ГОСТ 380-60	Труба 42×6 ГОСТ 8732-58	0,226	
Обозначение	Наименование	Материал	Сортамент	Вес	Лист 121

ТД	Поворотные и вдвижные колпаки (зонты) над оборудованием, выделяющим вредные газы	Серия 4.904-38	
1967	Детали	Выпуск	Лист 121

Госстрой СССР
Сантехпроект
г. Москва

Нач.			
Рук.			
Вед. констр.		Абашин И.П.	
Проверил		Смирнов Е.Б.	
Конструктор		Абашин И.П.	

▽ 1 остальное

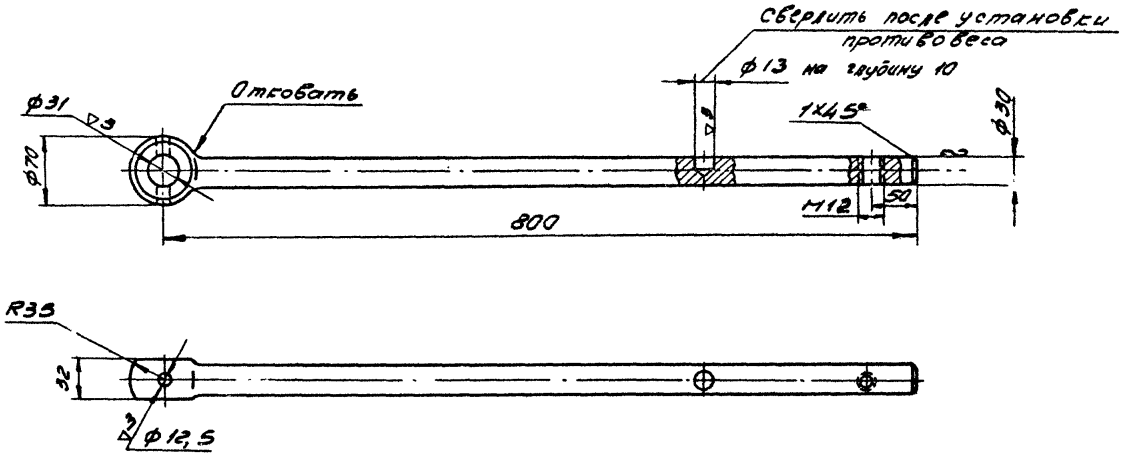

Допускается изготовление из 2х частей с последующей сваркой.

У089.02	Рычаг противовеса	Ст. 3 ГОСТ 535-58	Круг 30 ГОСТ 2590-57	5,0	
Обозначение	Наименование	Материал	Сортамент	Вес	

ТД	Поворотные и вдвижные колпаки (зонты) над оборудованием, выделяющим вредные газы.	Серия 4.904-38	
1967	Детали	Выпуск	Лист 122

Госстрой СССР Сантехпроект г. Москва	Нач. отдела		Гольтвегер Я.А.
	Рук. группы		Крупчук Г.М.
	Вед. констр.		Абашин И.П.
	Проверил		Смирнов Е.Б.
	Конструктор		Абашин И.П.

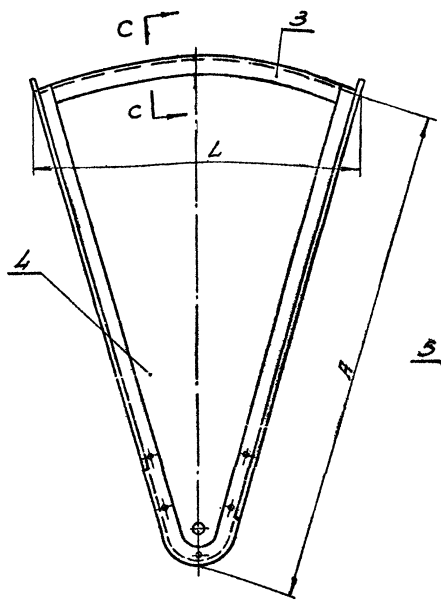

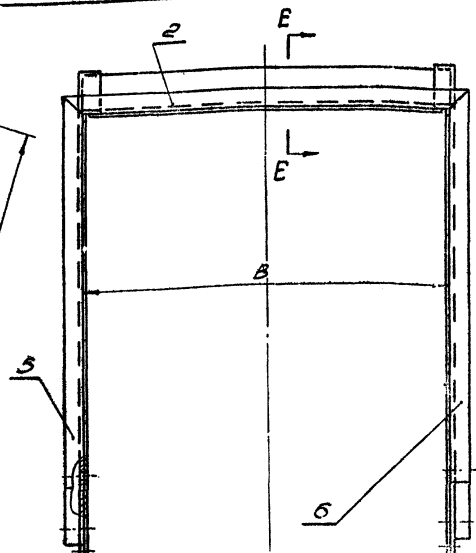

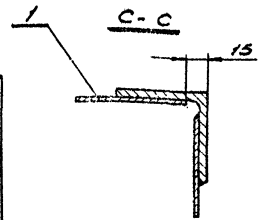

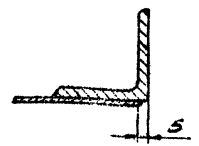

Рассматривать совместно с листом 124

Поз.	Обозначение	Наименование	Кол.	Материал	Вес 1шт.	Вес Общ.	Лист	Примеч.
6	—"—	Уголок правый	1	—"—	см. таблицу	см. таблицу	127	
5	—"—	Уголок левый	1	—"—			127	
4	—"—	Боковина	2	—"—			125	
3	—"—	Уголок боковой	2	—"—			126	
2	—"—	Уголок соединительный	2	—"—			126	
1	См. табл.	Лист	1	Ст. 3			125	

Все соединения выполнить на сварке. Катет сварного шва принять равным наименьшей толщине свариваемых деталей.

Спецификация

ТД	Поворотные и вдвижные колпаки (зонты) над оборудованием, выделяющим вредные газы	Серия 4.904-38	
1967	Подвижная часть колпака У089.100 ÷ У095.100	Выпуск	Лист 123

Госстрой СССР
Сантехпроект
г. Москва

Нач. отдела
Рук. группы
Вед. к-ж-тр
Проверил
Конструктор

Ильтвегер Я.А.
Крупник Г.М.
Абашин Ш.П.
Сн. ч. Е.Б.
Борисов А.И.

Обозначение чертежа	Размеры, мм			Общий вес кг
	A	B	L	
У089.100	1370	1000	890	60,0
У090.100	1370	1500	890	69,0
У091.100	1370	2000	890	78,0
У092.100	1795	1000	1400	91,0
У093.100	1795	1500	1400	103
У094.100	1795	2000	1400	115,0
У095.100	2265	2000	2010	165,0

Обозначение чертежа	Позиции													
	1		2			3			4			5		6	
	Обозначение	Вес кг	Обозначение	Вес, кг 1 шт.	Вес, кг общ.	Обозначение	Вес, кг 1 шт.	Вес, кг общ.	Обозначение	Вес, кг 1 шт.	Вес, кг общ.	Обозначение	Вес кг	Обозначение	Вес кг
У089.100	У089.101	10,4	У089.102	3,95	7,9	У089.103	3,0	6,0	У089.104	8,2	16,4	У089.105	9,7	У089.106	9,7
У090.100	У090.101	15,6	У090.102	5,85	11,7										
У091.100	У091.101	20,8	У091.102	7,7	15,4										
У092.100	У092.101	16,5	У089.102	3,95	7,9	У092.102	5,0	10,0	У092.103	15,4	30,8	У092.104	12,9	У092.105	12,9
У093.100	У093.101	25	У090.102	5,85	11,7										
У094.100	У094.101	33,2	У091.102	7,7	15,4										
У095.100	У095.101	48,5	У091.102	7,7	15,4	У095.102	7,5	15,0	У095.103	26,5	53	У095.104	16,5	У095.105	16,5

Рассматривать совместно с листом 123

ТД	Поворотные и вдвижные колпаки (зонты) над оборудованием, выделяющим вредные газы.	Серия 4.904-38	
1967	Подвижная часть колпака У089.100 ÷ У095.100	Выпуск	Лист 124

Госстрой СССР
Сантехпроект
г. Москва

Гл. инж. проекта Гольтяпов В.А.
Рук. группы Кац Ш.М.
Вед. констр. Абашин И.П.
Проверил Смолов Е.Б.
Конструктор Воронова Л.И.

▽1 остальное

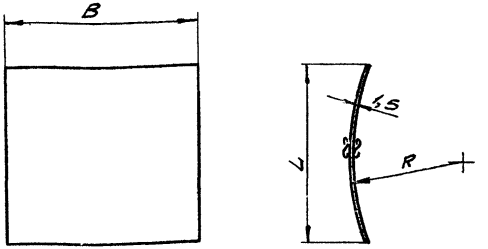

Обозначение листа	Размеры, мм				Вес кг
	B	L	R	Длина развертки	
У089.101	980	880	1275	898	10,4
У090.101	1480	880	1275	898	15,6
У091.101	1980	880	1275	898	20,8
У092.101	980	1390	1705	1432	16,5
У093.101	1480	1390	1705	1432	25
У094.101	1980	1390	1705	1432	33,2
У095.101	1980	2000	2175	2080	48,5

▽1 остальное

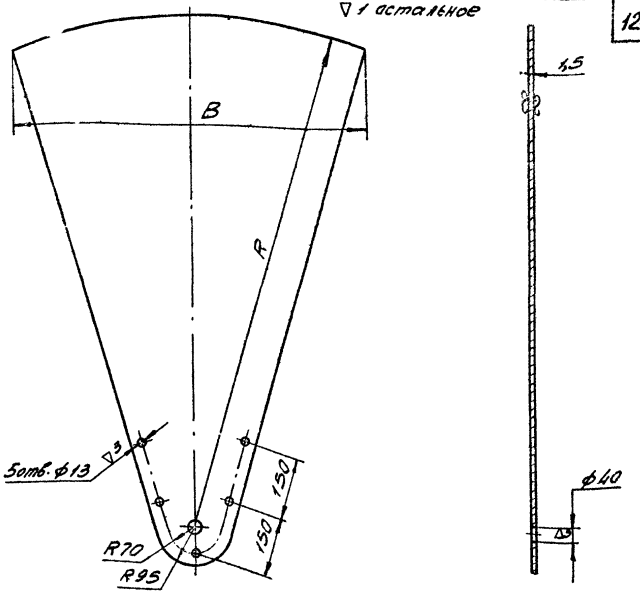

Обозначение бокобины	Размеры, мм		Вес кг
	B	R	
У089.104	875	1265	8,2
У092.103	1385	1695	15,4
У095.103	1996	2165	26,5

см. табл.	Лист	Ст. 3 ГОСТ 501-58	Лист В1,5 ГОСТ 3680-57	см. табл.	
Обозначение	Наименование	Материал	Сортамент	Вес	Лист 125

см. табл.	Бокобина	Ст. 3 ГОСТ 501-58	Лист В1,5 ГОСТ 3680-57	см. табл.	
Обозначение	Наименование	Материал	Сортамент	Вес	

ТД	Поворотные и вдвижные колпаки (зонты) над оборудованием, выделяющим вредные газы	Серия 4.904-38
1967	Детали	Выпуск / Лист 125

Госстрой СССР
Сантехпроект
г. Москва

Нач. отдела
Рук. группы
Вед. констр.
Проверил
Конструктор

Кабанов В.А.
Шишкин И.Н.
Смирнов Е.Б.
Борисова А.И.

~ остальное

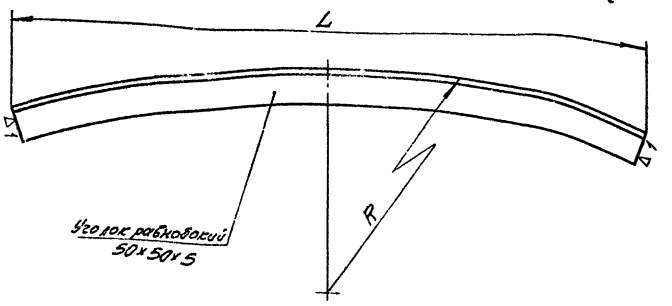

Обозначение уголка бокового	Размеры, мм			Вес кг.
	L	R	Длина развертки	
У089.103	798	1280	806	3,0
У092.102	1308	1710	1340	5,0
У095.102	1920	2180	1988	7,5

см. табл.	Уголок боковой	Ст. 3 ГОСТ 535-58	Угол. равнобок. 50×50×5 ГОСТ 8509-57	см. табл.	
Обозначение	Наименование	Материал	Сортамент	Вес	Лист 126

~ остальное

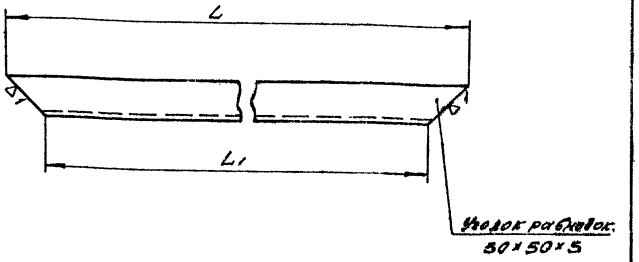

Обозначение уголка соединительного	Размеры, мм		Вес кг
	L	L1	
У089.102	1100	1000	3,95
У090.102	1600	1500	5,85
У091.102	2100	2000	7,7

см. табл.	Уголок соединительный	Ст. 3 ГОСТ 535-58	Угол. равнобок. 50×50×5 ГОСТ 8509-57	см. табл.	
Обозначение	Наименование	Материал	Сортамент	Вес	

ТД	Поворотные и вдвижные колпаки (зонты) над оборудованием, выделяющим вредные газы.	Серия 4.904-38	
1967	Детали	Выпуск	Лист 126

Госстрой СССР
Сантехпроект
г. Москва

Нач. отдела		Рогатвергер Я.Л.
Рук. группы		Кругляк Г.М.
Вед. констр.		Абашин И.П.
Проверил		Смирнов Е.Е.
Конструктор		Абашин И.П.

9610 128

∽ остальное

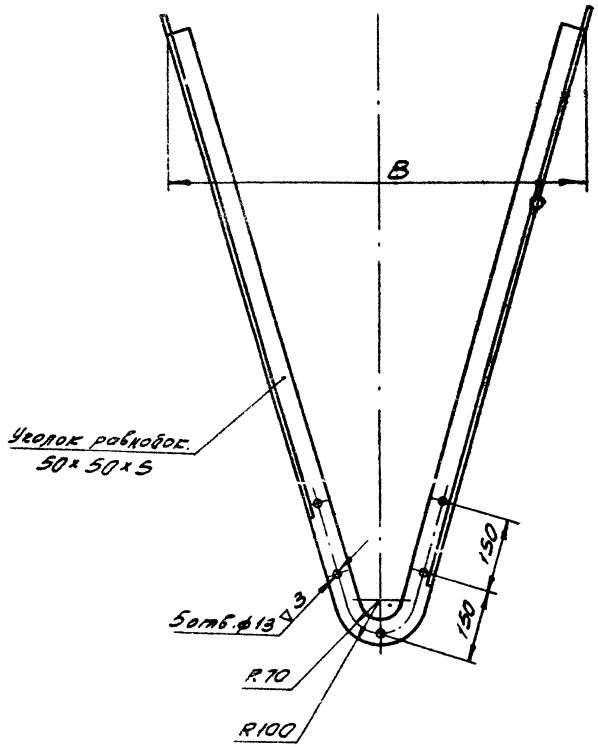

Обозначение уголков	Размеры, мм			Вес кг
	B	L	L_1	
У089.105	890	2840	1100	9,7
У089.106	890	2840	1100	9,7
У092.104	1400	3685	1520	12,9
У092.105	1400	3685	1520	12,9
У095.104	2010	4620	1990	16,5
У095.105	2010	4620	1990	16,5

Развертка

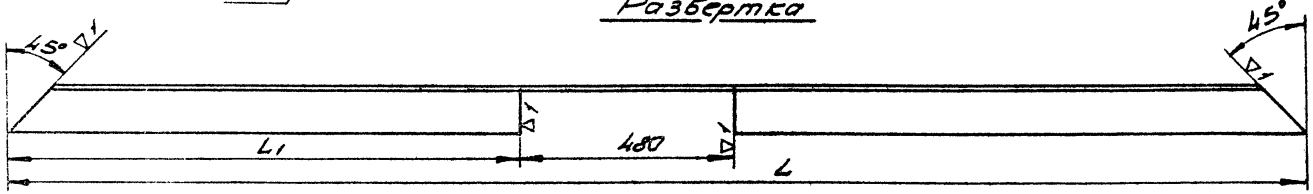

Уголок левый (дет. У089.105, У092.104, У095.104) является зеркальным отображением уголка правого (дет. У089.106, У092.105, У095.105).

см. табл.	Уголок правый Уголок левый	Ст. 3 ГОСТ 535-58	Угол. равнобок. 50×50×5 ГОСТ 8509-57	см. табл.	
Обозначение	Наименование	Материал	Сортамент	Вес	

ТД	Поворотные и вдвижные колпаки (зонты) над оборудованием, выделяющим вредные газы	Серия 4.904-38	
1967	Детали	Выпуск	Лист 127

Сантехпроект г. Москва

Рук. группы | Вед. констр. | Проверил | Конструктор | Коупник Г.М. | Абашин И.П. | Смирнов Е.Б. | Абашин И.П.

ост

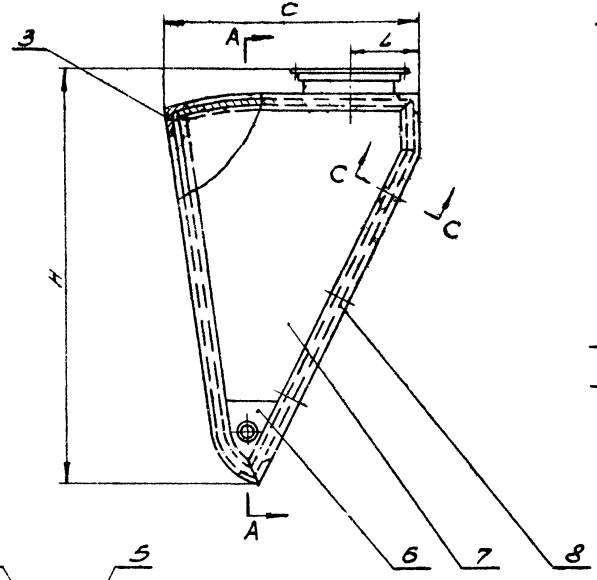

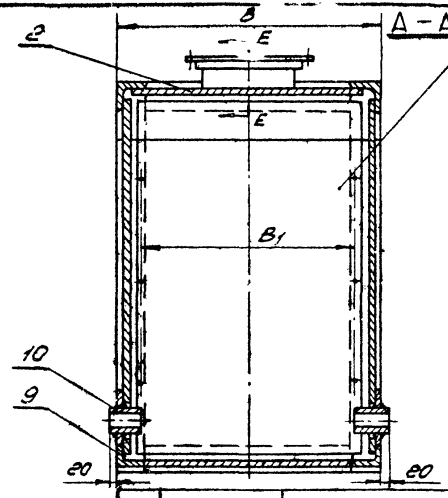

Все соединения выполнить на сварке. Катет сварного шва принять равным наименьшей толщине свариваемых деталей.

Рассматривать совместно с листом 129

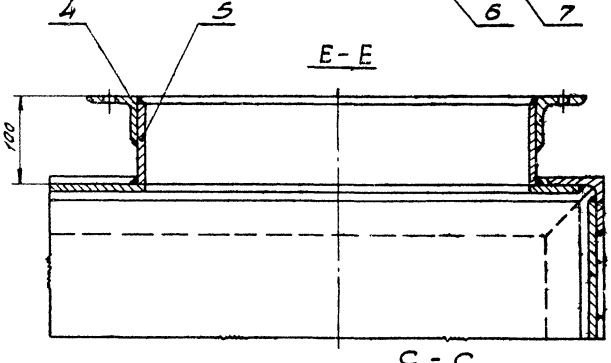

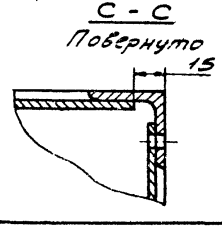

Поз.	Обозначение	Наименование	Кол.	Материал	Вес 1 шт.	Вес Общ.	Лист	Примеч.
10	—"—	Втулка	2	—"—	см. таблицу	см. таблицу	121	
9	—"—	Боковина левая	1	—"—			133	
8	—"—	Боковина правая	1	—"—			133	
7	—"—	Стенка боковая	2	—"—			132	
6	—"—	Косынка	2	—"—			132	
5	—"—	Патрубок	1	—"—			131	
4	—"—	Фланец	1	Ст. 3			131	
3	—"—	Уголок равнобокий 50×50×5 ГОСТ 8509-57	3	Ст. 3 ГОСТ 535-58				Б/ч
2	—"—	Стенка верхняя	1	—"—			130	
1	См. табл.	Стенка задняя	1	Ст. 3			130	

Спецификация

ТД	Поворотные и вращающиеся колпаки (зонты) над оборудованием, выделяющим вредные газы.	Серия 4.904-38
1967	Неподвижная часть колпака У089.280÷1095.280	Выпуск — Лист 128

Госстрой СССР
Союзгипроспецпроект
г. Москва

Гл. инженер проекта — Дьяченко Г.Д.
Гл. специалист — Соколов Г.М.
Рук. группы — Лосикин Ю.Л.
Зав. сектором — Смирнов Е.Б.
Проверил — Смирнов Е.Б.
Конструктор — Веткин И.П.

Обозначение чертежа	Размеры, мм					Общий вес кг
	B	C1	C	H	L	
У089. 200	1150	1090	1050	1627	300	106,3
У090. 200	1650	1590			325	127,8
У091. 200	2150	2090			390	149,2
У092. 200	1150	1090	1580	2061	325	154,4
У093. 200	1650	1590			390	182,4
У094. 200	2150	2090			430	211
У095. 200	2150	2090	2120	2527	475	285,5

Обозначение чертежа	Позиции																							
	1		2		3				4		5		6			7			8		9		10		
	Обозн.	Вес кг	Обозн.	Вес кг	Обозн.	C мм	Вес, кг 1 шт.	Вес, кг Общ.	Обозн.	Вес кг	Обозн.	Вес кг	Обозн.	Вес, кг 1 шт.	Вес, кг Общ.	Обозн.	Вес, кг 1 шт.	Вес, кг Общ.	Обозн.	Вес кг	Обозн.	Вес кг	Обозн.	Вес, кг 1 шт.	Вес, кг Общ.
У089. 200	У089.201	22,4	У089.202	11,6	У089.203	1050	3,95	11,85	У089.204	1,6	У089.205	1,5												
У090.200	У090.201	32,4	У090.202	17,1	У090.203	1550	5,84	17,52	У090.204	1,77	У090.205	1,75	У089.206	1,1	2,2	У089.207	11,0	22	У089.208	15,3	У089.209	16,3		
У091. 200	У091. 201	42,3	У091.202	21,8	У091.203	2050	7,72	23,16	У091.204	2,52	У091.205	2,2												
У092.200	У092.201	30,6	У092.202	18,1	У092.203	1050	3,95	11,85	У090.204	1,77	У090.205	1,75												
У093. 200	У093. 201	44,25	У093.202	25,9	У093.203	1550	5,84	17,52	У091.204	2,52	У091.205	2,2	У092.204	1,25	2,5	У092.205	21,3	42,6	У092.206	22,3	У092.207	22,3	У089. 211	0,226	0,45
У094. 200	У094. 201	58,2	У094.202	34,2	У094.203	2050	7,72	23,16	У094.204	2,83	У094.205	2,5												
У095. 200	У095. 201	75,8	У095. 202	46,3	У095.203	2050	7,72	23,16	У095.204	3,21	У095.205	2,8	У095.206	1,4	2,8	У095.207	36,8	73,6	У095.208	28,7	У095.209	28,7		

Рассматривать совместно с листом 128

ТД	Поворотные и вовлажные колпаки (зонты) над оборудованием, выделяющим вредные газы.	Серия 4.904-38	
1967	Неподвижная часть колпака У089.200 ÷ У095.200	Выпуск	Лист 129

Типовой проект 4.904-38 Выпуск 1 Альбом 1 Разработан ЦНИИЭП инженерного оборудования Госстроя СССР
Гл. инженер проекта Ю.И. Соколин
Гл. специалист Е.Е. Смирнов
Руководитель группы Ю.И. Шимко
Конструктор С.М. Дудник
Проверил Ю.И. Шимко
Инв. № подл. | Подпись и дата | Взам. инв. №

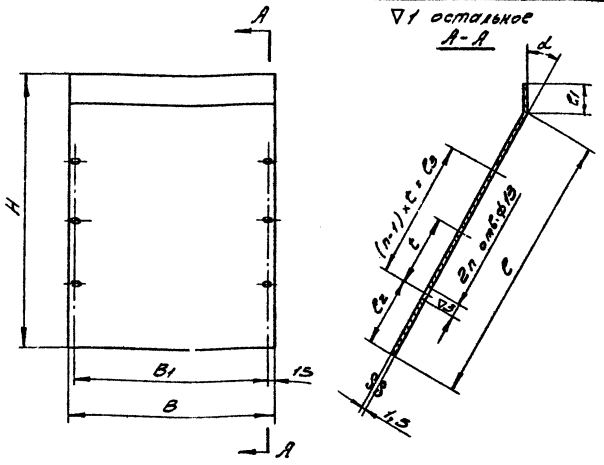

Обозначение стенки задней	Размеры, мм								Угол в град d	Кол. отв. n	Вес кг
	B	B_1	H	e	e_1	e_2	e_3	t			
У089.201	1120	1090	1504	1551	145	310	800	400	29	3	22,4
У090.201	1620	1590									32,4
У091.201	2120	2090									42,3
У092.201	1120	1090	1939	1961	371	470	900	450	37		30,8
У093.201	1620	1590									44,25
У094.201	2120	2090									58,2
У095.201	2120	2090	2406	2345	689	565	1350		43	4	75,8

см. табл.	Стенка задняя	Ст. 3 ГОСТ 501-58	Лист В 1,5 ГОСТ 3680-57	см. табл.	
Обозначение	Наименование	Материал	Сортамент	Вес	Лист 130

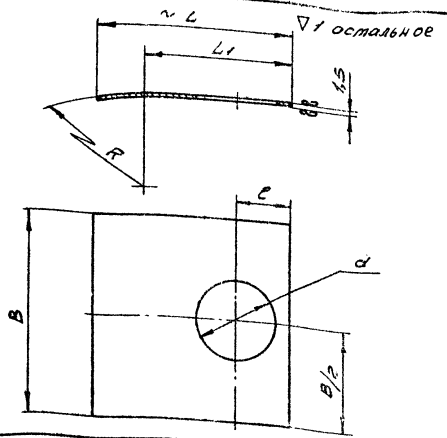

Обозначение стенки верхней	Размеры, мм							Вес кг
	L	L_1	B	R	e	d	Длина развертки	
У089.202	1019	785	1120	1340	285	447	1021	11,6
У090.202			1620		310	497		17,1
У091.202			2120		375	627		21,8
У092.202	1548	1190	1120	1770	310	497	1551	18,1
У093.202			1620		375	627		25,9
У094.202			2120		415	707		34,2
У095.202	2087	1605	2120	2240	460	797	2091	46,3

см. табл.	Стенка верхняя	Ст. 3 ГОСТ 501-58	Лист В 1,5 ГОСТ 3680-57	см. табл.	
Обозначение	Наименование	Материал	Сортамент	Вес	

ТД	Поворотные и вдвижные колпаки (зонты) над оборудованием, выделяющим вредные газы.	Серия 4.904-38	
1967	Детали	Выпуск	Лист 130

Госстрой СССР
Сантехпроект
г. Москва

Нач. отдела
Рук. группы
Вед. констр.
Проверил
Конструктор

Гольдберг Я.Л.
Крупник Г.М.
Адашин И.П.
Смирнов Е.Б.
Адашин И.П.

▽ 1 остальное

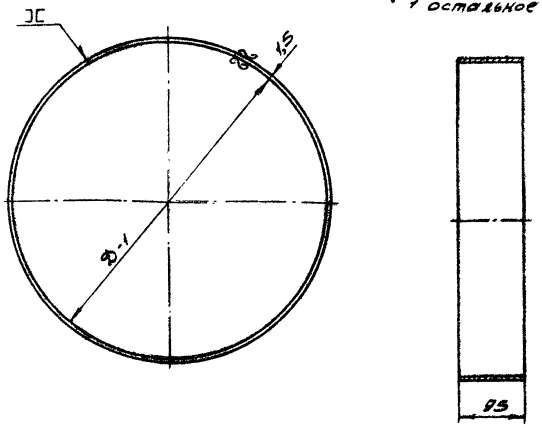

Обозначение патрубка	Размеры, мм		Вес кг
	D	Длина развертки	
У089.205	447	1408	1,58
У090.205	497	1565	1,75
У091.205	627	1973	2,2
У094.205	707	2224	2,5
У095.205	797	2507	2,8

~ остальное

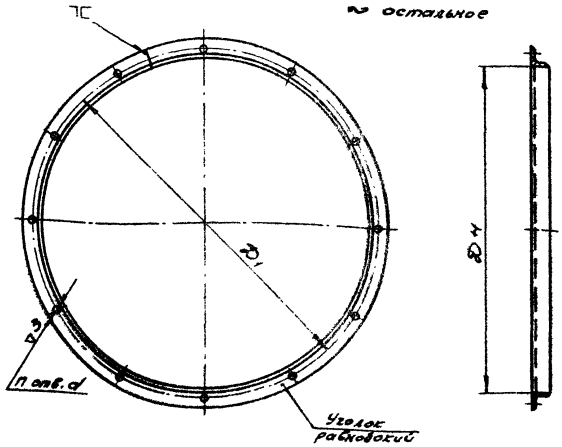

Обозн. фланца	Размеры, мм					Кол. отв. n	Вес кг
	D	D1	d	Угол равн. ГОСТ 8509-57	Длина развертки		
У089.204	450	480	8	25×25×3	1431	10	1,6
У090.204	500	530	8	25×25×3	1588	10	1,77
У091.204	630	660	10	28×28×3	1996	12	2,52
У094.204	710	740	10	28×28×3	2247	12	2,83
У095.204	800	830	10	28×28×3	2530	12	3,21

См. табл.	Фланец	См. 3 ГОСТ 535-58	См. табл.	См. табл.	
Обозначение	Наименование	Материал	Сортамент	Вес	

См. табл.	Патрубок	См. 3 ГОСТ 501-58	Лист 8; 13,5 ГОСТ 3680-57	См. табл.	
Обозначение	Наименование	Материал	Сортамент	Вес	Лист 131

ТД	Поворотные и вытяжные колпаки (зонты) над оборудованием, выделяющим вредные газы.	Серия 4.904-38	
1987	Детали	Выпуск	Лист 131

Госстрой СССР — Сантехпроект — Москва

Нач. отдела — Рук. группы — Гл. конструктор — Проверил — Конструктор

Сергеев Г.М. — Соколов А.П. — Сидоров Е.Б. — Кузнецов А.А.

▽1 остальное

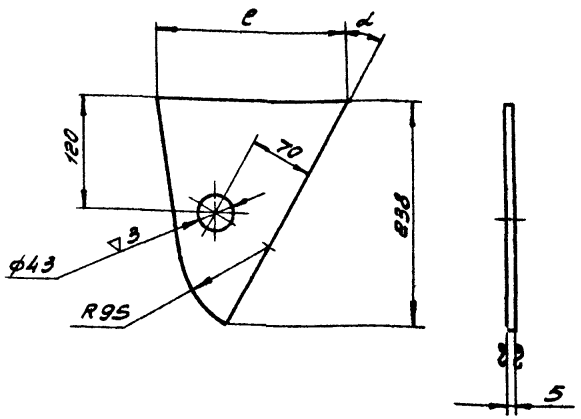

Обозначение косынки	Размер мм	Угол в градусах	Вес кг
	e	α	
У089.206	202	29°	1,1
У092.204	245	37°	1,25
У095.206	287	43°	1,4

См. табл.	Косынка	Ст. 3 ГОСТ 500-58	Лист 3 ГОСТ 5681-57	см. табл.	
Обозначение	Наименование	Материал	Сортамент	Вес	Лист 132

▽1 остальное

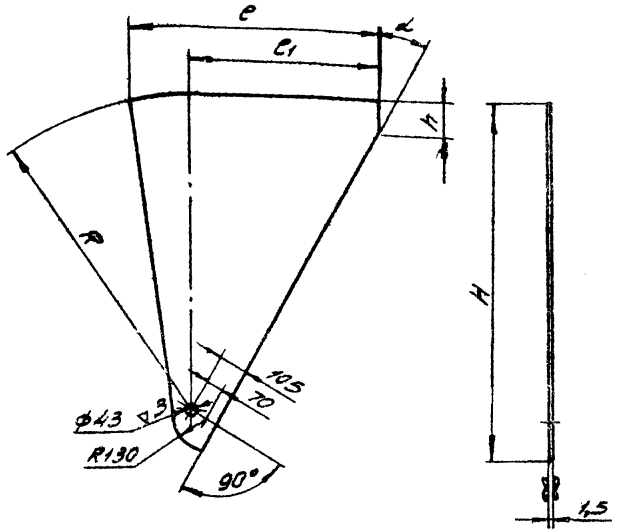

Обозначение стенки боковой	Размеры, мм					Угол в град. α	Вес кг
	e	e1	H	h	R		
У089.207	1018	785	1504	145	1330	29°	11,0
У092.205	1547	1190	1939	371	1760	37°	21,3
У095.207	2086	1605	2406	689	2230	43°	36,8

См. табл.	Стенка боковая	Ст. 3 ГОСТ 501-58	Лист В 1,5 ГОСТ 3680-57	См. табл.	
Обозначение	Наименование	Материал	Сортамент	Вес	

ТД	Поворотные и вдвижные колпаки (зонты) над оборудованием, выделяющим вредные газы.	Серия 4.904-38	
1967	Детали	Выпуск	Лист 132

Госстрой СССР
Сантехпроект
г. Москва

Нач. отдела		Гольтвегер Я.Д.	
Рук. группы		Крупник Г.М.	
Вед. констр.		Абашин И.П.	
Проверил		Смирнов Е.Б.	
Конструктор		Абашин И.П.	

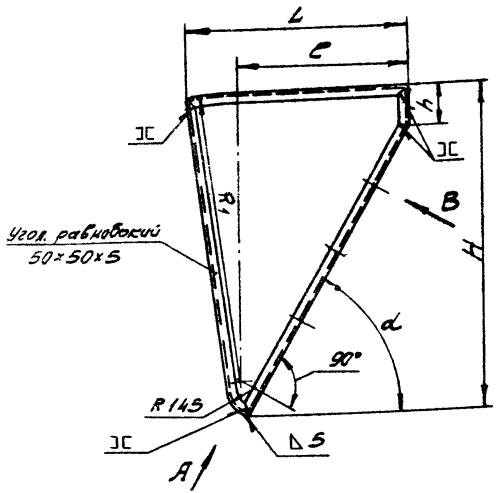

Вид В

Вид А

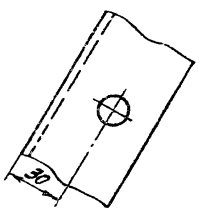

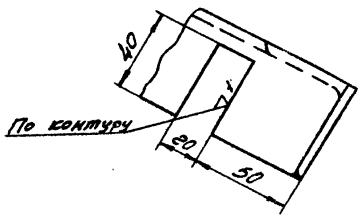

Развертка

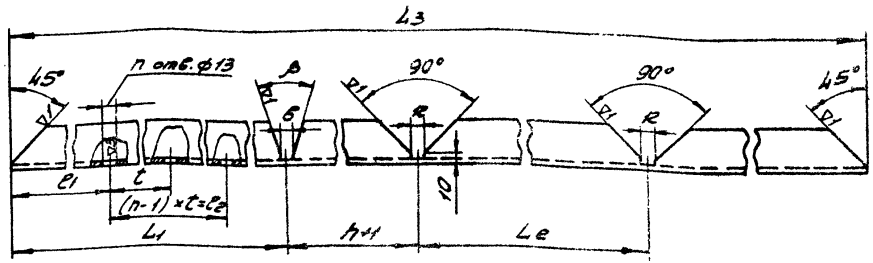

Обозначение боковин	Размеры, мм												Кол. отв.	Углы в градусах		Вес кг
	L	c	H	h	L1	Le	L3	c1	c2	t	R1	B	n	α	β	
У089.208	1050	800	1532	152	1561	1054	4339	320	800	400	1345	4	3	61°	29°	16,3
У089.209																
У092.206	1580	1205	1956	388	1971	1540	5920	480	900	450	1775	5	3	53°	37°	22,3
У092.207																
У095.208	2120	1620	2132	706	2359	2125	7615	575	1350	450	2245	6	4	47°	43°	28,7
У095.209																

Боковина левая (зет. У089.209, У092.207, У095.209) является зеркальным отображением уголка правого (зет. У089.208, У092.206, У095.208).

См. таблицу	Боковина левая / Боковина правая	Ст. 3 ГОСТ 535-58	Угол. равнобок. 50×50×5 ГОСТ 8509-57	Смотри таблицу	
Обозначение	Наименование	Материал	Сортамент	Вес	

ТД	Поворотные и бабижные колпаки (зонты) над оборудованием, выделяющим вредные газы	Серия 4.904-38
1967	Детали	Выпуск / Лист 133

Госстрой СССР Сантехпроект г. Москва

Нач. отд. Фомичев Ф.И.
Рук. гр. Жилин А.П.
Вед. конструктор Смолов Г.Б.
Провери. Сазонов А.М.
Конструктор

9610 135

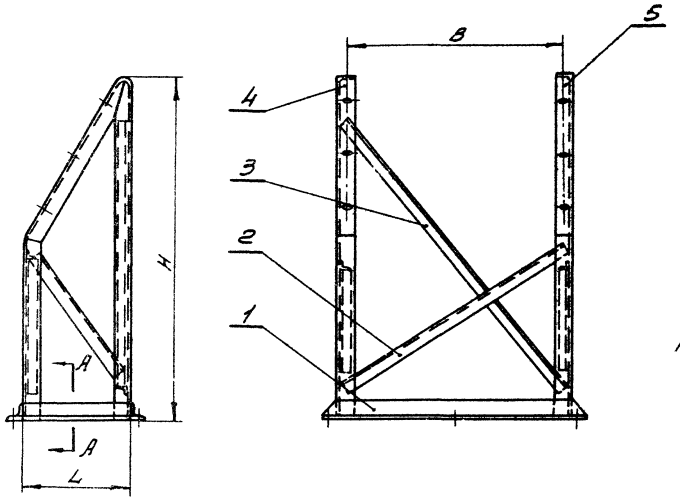

Все соединения выполнить на сварке.
Катет сварного шва принять равным 5мм

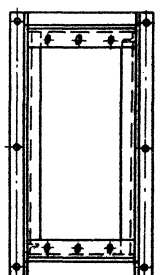

А - А

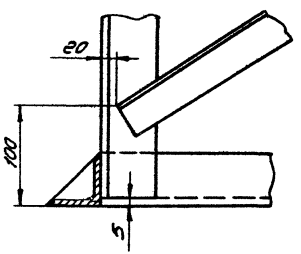

Рассматривать совместно с листом 135

Поз.	Обозначение	Наименование	Кол.	Материал	Вес 1 шт.	Вес общ.	Лист	Примеч.
5	—"—	Стойка в сборе правая	1	—"—	См. таблицу	См. таблицу	137	
4	—"—	Стойка в сборе левая	1	Разный			137	
3	—"—	Уголок равнобокий 50×50×5 ГОСТ 8509-57 С	1	—"—				6/4
2	—"—	Уголок равнобокий 50×50×5 ГОСТ 8509-57 С	1	Ст. 3 ГОСТ 535-58				6/4
1	См. табл.	Рама опорная	1	Разный			136	

Спецификация

ТД	Поворотные и вдвижные колпаки (зонты) над оборудованием, выделяющим вредные газы.	Серия 4.904-38	
1967	Опора У089.300 ÷ У095.300	Выпуск	Лист 134

Госстрой СССР
Сантехпроект
г. Москва

Нач. отдела		Гл. инженер	
Рук. группы		Конструктор	Шишкин В.Г.
Проверил		Инженер	Спирнов Е.Б.
Конструктор		Архитектор	Абашин И.П.

Обозначение опоры	Размеры, мм			Общий вес кг
	B	H	L	
У089.300	1090	1898	540	101,0
У090.300	1590			107,8
У091.300	2090			114,8
У092.300	1090	2094	840	115,0
У093.300	1590			122,0
У094.300	2090			129,0
У095.300	2090	2344	1200	147,0

Обозначение опоры	Позиции											
	1		2			3			4		5	
	Обозначение	Вес кг	Обозначение	e мм	Вес кг	Обозначение	e мм	Вес кг	Обозначение	Вес кг	Обозначение	Вес кг
У089.300	У089.310	13,3	У089.301	1350	5,08	У089.302	1900	7,15	У089.320	37,8	У089.330	37,8
У090.300	У090.310	17,1	У090.301	1800	6,78	У090.302	2220	8,35				
У091.300	У091.310	20,9	У091.301	2250	8,5	У091.302	2600	9,8				
У092.300	У092.310	15,5	У092.301	1350	5,08	У092.302	1900	7,15	У092.320	43,7	У092.330	43,7
У093.300	У093.310	19,3	У093.301	1800	6,78	У093.302	2250	8,5				
У094.300	У094.310	23,1	У094.301	2250	8,5	У094.302	2650	10,0				
У095.300	У095.310	25,8	У095.301	2300	8,65	У095.302	2800	10,5	У095.320	51,0	У095.330	51,0

Рассматривать совместно с листом. 134

ТД	Поворотные и вдвижные колпаки (зонты) над оборудованием, выделяющим вредные газы.	Серия 4.904-38	
1967	Опора У089.300 ÷ У095.300	Выпуск	Лист 135

Госстрой СССР
Сантехпроект г. Москва

Нач. отдела
Рук. группы
Вед. констр.
Проверил
Конструктор

Гольдбергер Я.А.
Крупник Г.М.
Абашин И.П.
Смирнов Е.Б.
Абашин И.П.

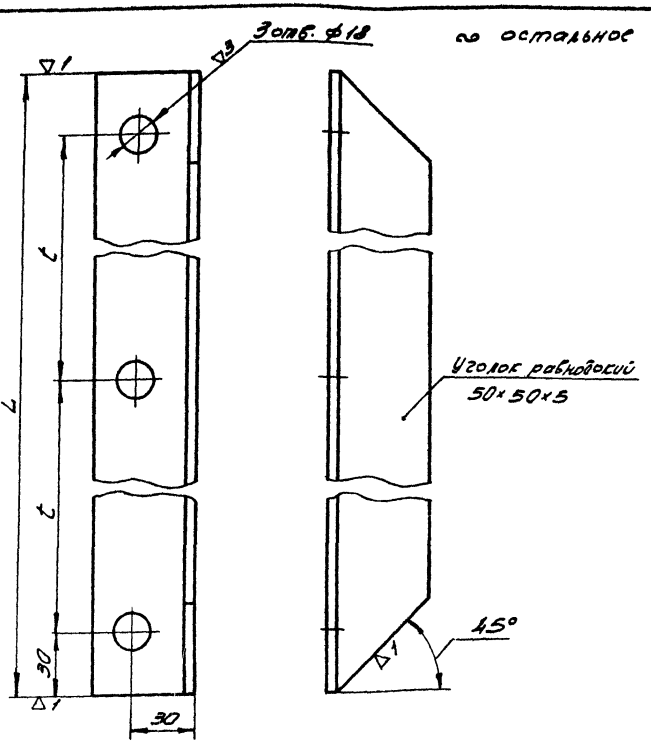

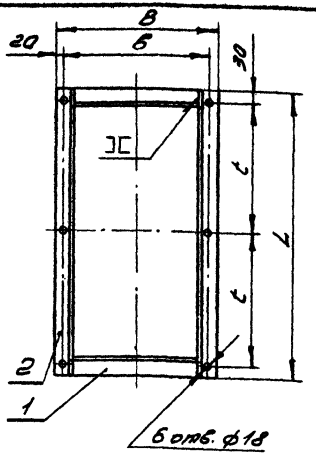

Обозначение опорной рамы	Размеры, мм L	B	Б	t	Общий вес кг
У089.310	1272	642	602	606	13,3
У090.310	1772			856	17,1
У091.310	2272			1106	20,9
У092.310	1272	942	902	606	15,5
У093.310	1772			856	19,3
У094.310	2272			1106	23,1
У095.310	2272	1302	1262	1106	25,8

Обозначение опорной рамы	Позиции 1 Обозначение	ℓ, мм	Вес, кг 1 шт.	Вес, кг Общ.	2 Обозначение	Вес, кг 1 шт.	Общ.
У089.310	У089.310.01	541	2,04	4,08	У089.310.02	4,6	9,2
У090.310	У090.310.01				У090.310.02	6,5	13,0
У091.310	У091.310.01				У091.310.02	8,4	16,8
У092.310	У092.310.01	841	3,17	6,34	У089.310.02	4,6	9,2
У093.310	У093.310.01				У090.310.02	6,5	13,0
У094.310	У094.310.01				У091.310.02	8,4	16,8
У095.310	У095.310.01	1201	4,5	9,0	У091.310.02	8,4	16,8

Обозначение связи	Размеры, мм L	t	Вес кг
У089.310.01	1272	606	4,6
У090.310.01	1772	856	6,5
У091.310.01	2272	1106	8,4

Поз.	Обозначение	Наименование	Кол.	Материал	Вес 1 шт.	Вес Общ.	Лист	Примеч.
2	— " —	Связь	2	См. 3			136	
1	См. табл.	Уголок равнобок. 50×50×5 ГОСТ 8509-57 с	2	См. 3 ГОСТ 535-58	См. табл.	См. табл.		6/4

Спецификация

См. табл.	Связь	См. 3 ГОСТ 535-58	Уголок равнобок. 50×50×5 ГОСТ 8509-57	См. табл.		136 Лист
Обозначение	Наименование	Материал	Сортамент	Вес		

ТД	Поворотные и вдвижные колпаки (зонты) над оборудованием, выделяющим вредные газы	Серия 4.904-38
1967	Рама опорная У089.310 ÷ У095.310	Выпуск Лист 136

Госстрой СССР Сан. "Гипропроект" г. Москва

Нач. отдела Ситьстер Ж.Н.
Рук. группы Крупчик Г.М.
Гл. констр. Ивин Ю.П.
Проверил Смирнов Е.В.
Конструктор Иванин Ю.П.

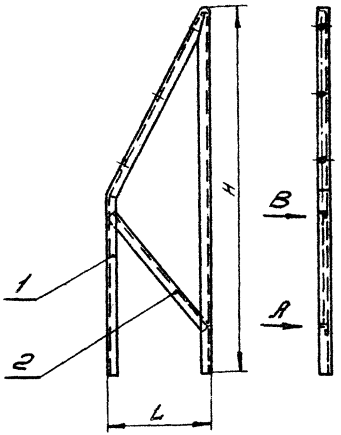

Вид А

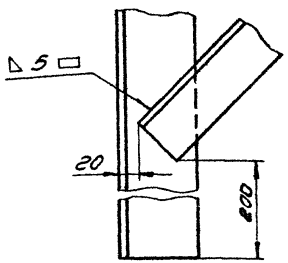

Вид В

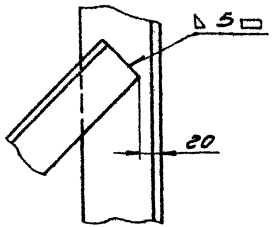

Стойка в сборе левая (У089.320; У092.320, У095.320) является зеркальным отображением стойки в сборе правой (У089.330; У092.330; У095.330).

Обозначение стойки в сборе	Размеры, мм		Общий вес кг
	L	H	
У089.330	540	1893	37,8
У089.320			
У092.330	840	2089	43,7
У092.320			
У095.330	1200	2339	51,0
У095.320			

Обозначение стойки в сборе	Позиции					
	1			2		
	Обозначение	Вес, кг	Обозначение	L мм	Вес, кг
У089.330	У089.330.01	35,0	У089.330.02	740	2,8
У089.320	У089.320.01		У089.320.02		
У092.330	У092.330.01	40,0	У092.330.02	980	3,7
У092.320	У092.320.01		У092.320.02		
У095.330	У095.330.01	46,0	У095.330.02	1330	5,0
У095.320	У095.320.01		У095.320.02		

Поз.	Обозначение	Наименование	Кол.	Материал	Сч. тех.	Сч. техн.	Лист	Примечан.
					Масса	Общ. вес		
2		Уголок равнобокий 50×50×5 ГОСТ 8509-57 С	1	Ст.3 ГОСТ 535-54				Б/ч.
1	см. таблицу	Стойка правая Стойка левая	1	Ст.3			138	

Спецификация

ТД	Поворотные и бабижные колпаки (зонты) над оборудованием, выделяющим вредные газы.	Серия 4.904-38
1967	Стойка в сборе. У089.330÷У095.330; У089.320÷У095.320	Выпуск 1 Лист 137

Госстрой СССР
Сантехпроект
г. Москва

Гл. инженер проекта — Сальтевский К.И.
Рук. группы — Котлик Г.М.
Вед. конструк. — Мочкин Ц.П.
Проверил — Смирнов Е.Б.
Конструктор — Сотова Г.Н.

96-10

1.99

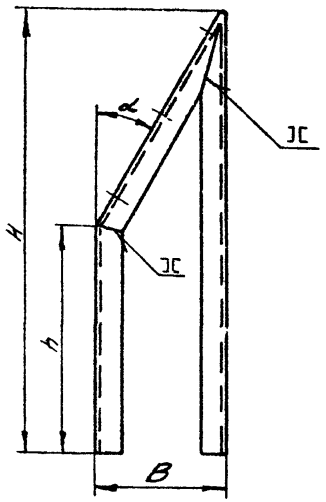

Развертка

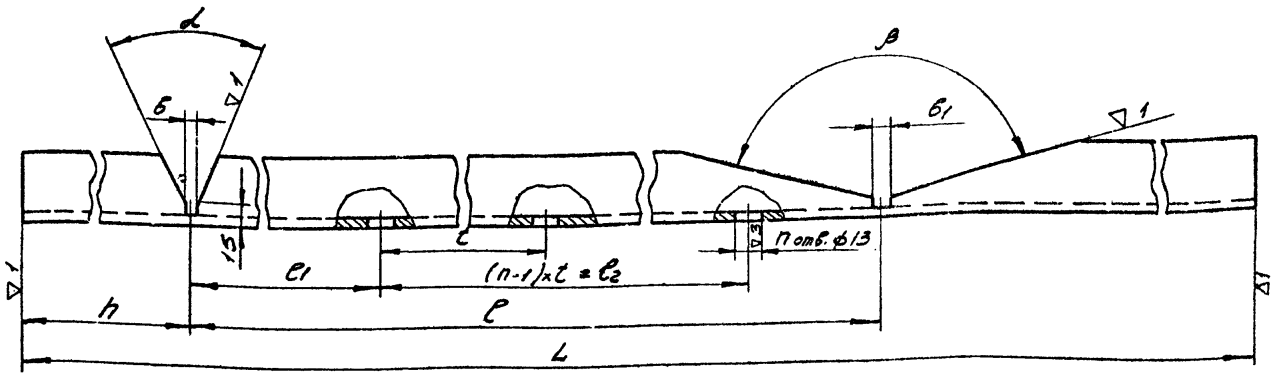

Обозначение стоек	Размеры, мм										Кол. отб.	Углы в градусах		Вес кг
	B	H	h	L	e	e1	e2	t	б	б1	n	α	β	
У089.330.01	540	1893	955	3925	1077	160	800	400	6,5	33	3	29	151	35,0
У089.320.01														
У092.330.01	840	2089	995	4480	1375	250	900	450	8	31	3	37	143	40,0
У092.320.01														
У095.330.01	1200	2339	1075	5147	1734	215	1350	450	10	30	4	43	137	46,0
У095.320.01														

Стойка левая (дет. У089.320.01, У092.320.01, У095.320.01) является зеркальным отображением стойки правой (дет. У089.330.01, У092.330.01, У095.330.01).

См. табл.	Стойка левая Стойка правая	Ст.3 ГОСТ 535-58	Пол. равнобок. 75×75×8 ГОСТ 8509-57	см. табл.	
Обозначение	Наименование	Материал	Сортамент	Вес	

ТД	Поворотные и вдвижные колпаки (зонты) над оборудованием, выделяющим вредные газы.	Серия 4.904-38
1967	Детали	Выпуск / Лист 138

Госстрой СССР Сантехпроект г. Москва

Нач. отдела Гончаренко Г.М.
Рук. группы Клячко И.П.
Зав. конст. Смирнов Е.Б.
Проверил Башкин И.П.
Конструктор

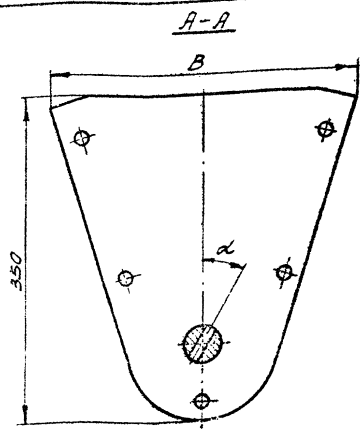

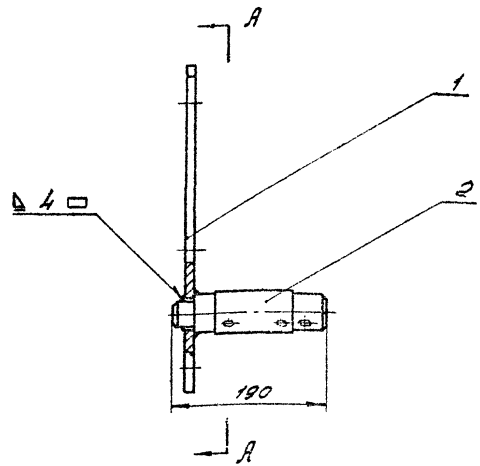

Обозначение оси поворота	Размер, мм	Угол в град. α	Общий вес кг
	В		
У089.400	336	31	4,4
У092.400	387	36	4,7
У095.400	430	40	4,9

Обозначение оси поворота	Позиции			
	1		2	
	Обозначение	Вес, кг	Обозначение	Вес, кг
У089.400	У089.401	3,3	У089.402	1,1
У092.400	У092.401	3,6		
У095.400	У095.401	3,8		

Поз.	Обозначение	Наименование	Кол.	Материал	Вес 1 шт.	Вес Общ.	Лист	Примеч.
2	—"—	Ось	1	—"—	см. табл.	см. табл.	140	
1	См. табл.	Косынка	1	Ст. 3			140	

Спецификация

ТД	Поворотные и вдвижные колпаки (зонты) над оборудованием, выделяющим вредные газы.	Серия 4.904-38	
1967	Ось поворота У089.400 ÷ У095.400	Выпуск	Лист 139

Госстрой СССР
Сантехпроект
г. Москва

Нач. отдела
Вед. группы
Вед. спец.
Конструктор

Гольтвегер Я.А.
Крупник Г.М.
Машин И.П.
Смирнов В.В.
Абашин И.П.

▽1 остальное

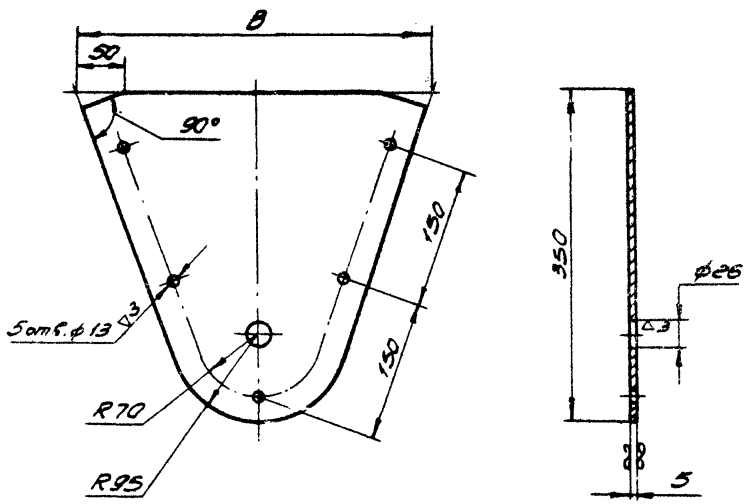

Обозначение косынки	Размер, мм	Вес, кг
	B	
У089.401	344	3,3
У092.401	400	3,6
У095.401	446	3,8

Сн. табл.	Косынка	Ст. 3 ГОСТ 500-58	Лист 5 ГОСТ 5681-57	Сн. табл.	
Обозначение	Наименование	Материал	Сортамент	Вес	Лист 140

▽3 остальное

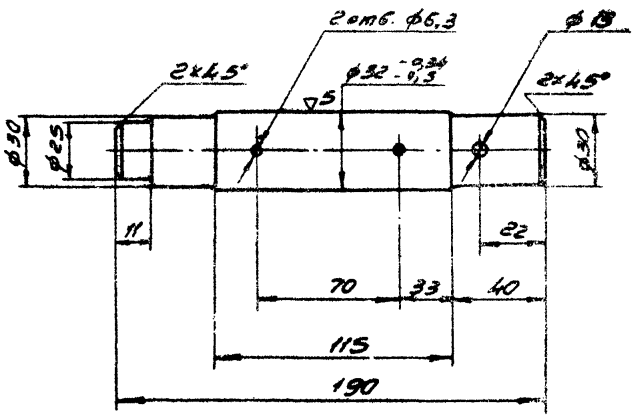

У089.402	Ось	Ст. 3 ГОСТ 535-58	Круг ГОСТ 2590-57	1,1	
Обозначение	Наименование	Материал	Сортамент	Вес	

ТД	Поворотные и вдвижные колпаки (зонты) над оборудованием, выделяющим вредные газы.	Серия 4.904-38	
1967	Детали	Выпуск	Лист 140

Госстрой СССР
Сантехпроект
г. Москва

Рук. группы		Крупник Г.М.
Вед. констр.		Абашин И.П.
Проверил		Крупник Г.М.
Конструктор		Абашин И.П.

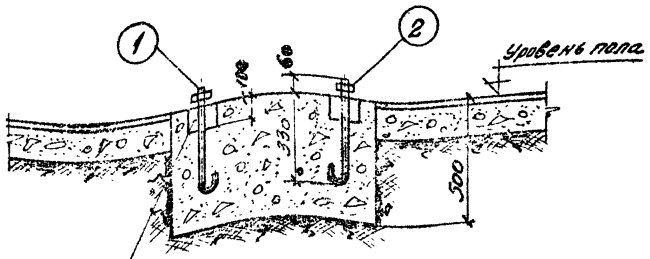

Разрез I-I

Колодцы залить цементным раствором после окончательной выверки болтов

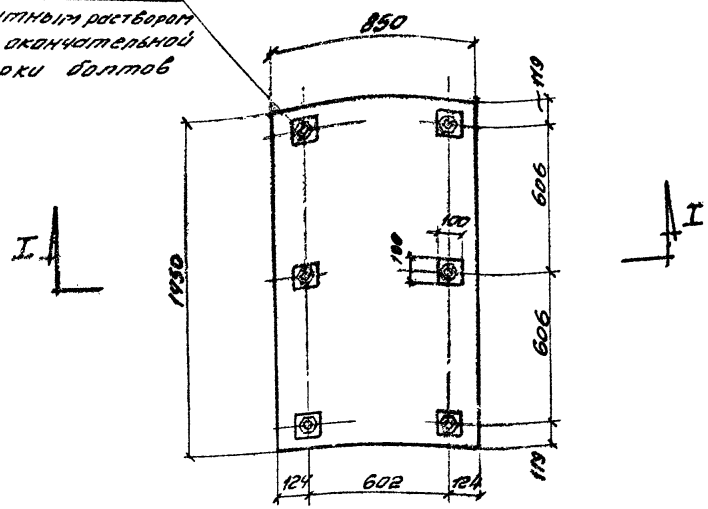

План фундамента

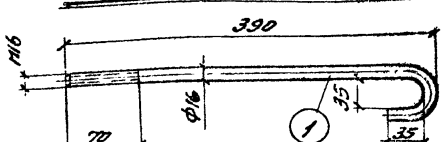

Анкерный болт

Развернутая длина 452 мм.

Спецификация стали на один элемент

Поз.	Наименование	Длина мм.	Кол.	Вес, кг 1 шт.	Вес, кг Общий	Примечания
1	Анкерный болт М16	390	6	0.72	4.3	Материал Ст.3
2	Гайка М16 ГОСТ 5915-62	—	6	0.034	0.21	

Расход материалов на монолитные элементы

Наименование элемента	Марка бетона	На 1 элемент Бетон м³	На 1 элемент Сталь кг.	Кол. шт.	На все эл-ты Бетон м³	На все эл-ты Сталь кг.
Фундамент под вдвижной прямоугольный колпак У089	200	0.62	—	1	0.62	—

ТД	Поворотные и вдвижные колпаки (зонты) над оборудованием, выделяющим вредные газы	Серия 4.904-38	
1967	Фундамент под вдвижной прямоугольный колпак У089	Выпуск	Лист 141

Госстрой СССР
Техпроект г. Москва

Зам. гл. инженера Руковод. пр. Ст. техник Проверил

Инженер Арбузов Шевченко Арбузов

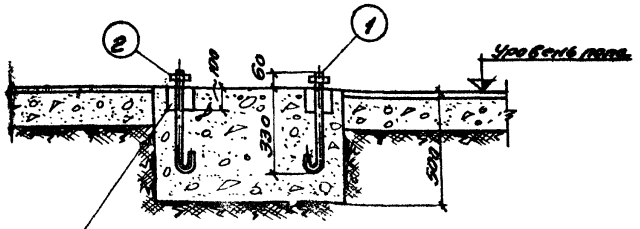

Колодцы залить цементным раствором после окончательной выверки болтов.

РАЗРЕЗ I-I

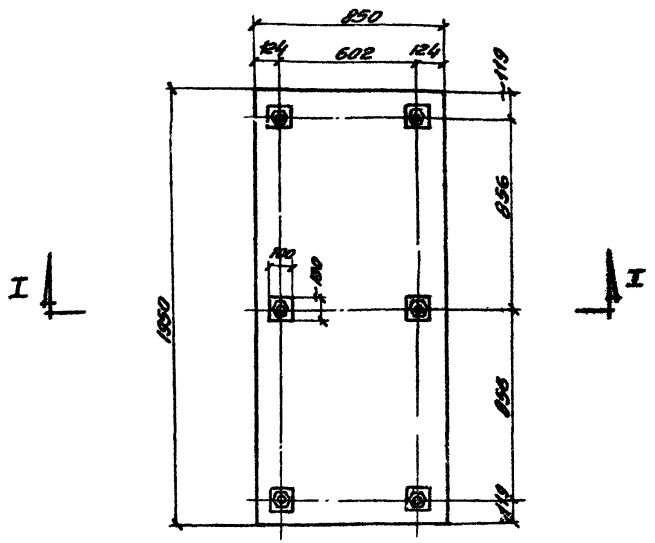

План фундамента

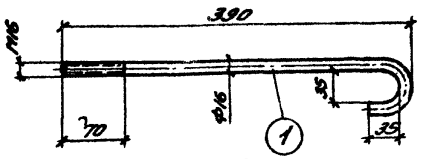

Анкерный болт

Раззернутая длина 452 мм

Спецификация стали на один элемент

Поз.	Наименование	Длина мм.	Кол.	Вес, кг. 1 шт.	Вес, кг. Общий	Примечания
1	Анкерный болт М16	390	6	0.72	4.3	Материал Ст.3
2	Гайка М16 ГОСТ 5915-62	—	6	0.034	0.21	

Расход материалов на монолитные элементы

Наименование элемента	Марка бетона	На 1 элемент: Бетон м³	На 1 элемент: Сталь кг.	Кол. шт.	На все эл-ты: Бетон м³	На все эл-ты: Сталь кг.
Фундамент под вдвижной прямоугольный колпак УС90	200	0.82	—	1	0.82	—

ТД	Поворотные и вдвижные колпаки (зонты) над оборудованием, выделяющим вредные газы.	Серия 4.904-38
1967	Фундамент под вдвижной прямоугольный колпак УС90	Выпуск / Лист 142

Госстрой СССР
Сантехпроект г. Москва

Зам. гл. инженера: Ряховерман, Ст. техник, Проверил
Инженер: Арбузов, Шевченко, Арбузов

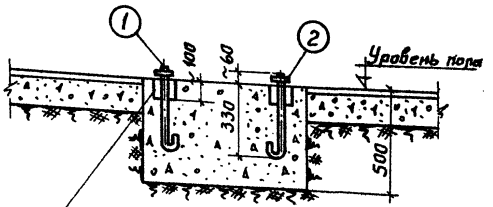

Колодцы залить цементным раствором после окончательной выверки болтов

Разрез I-I

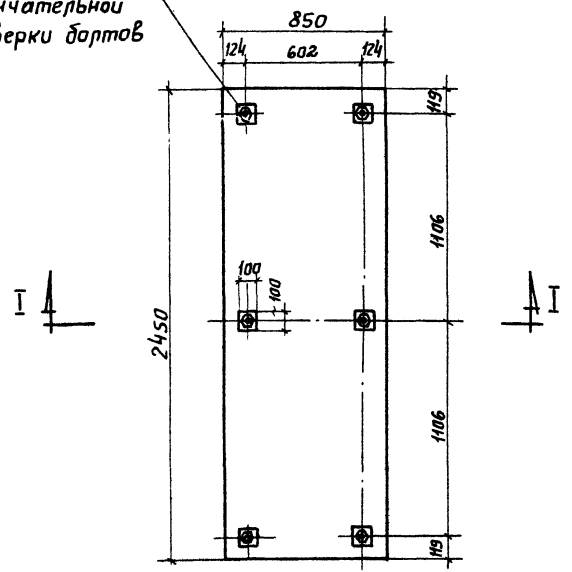

План фундамента

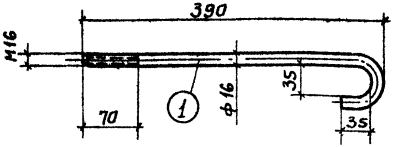

Анкерный болт

Развернутая длина 452 мм

Спецификация стали на один элемент						
Поз.	Наименование	Длина мм	Кол.	Вес, кг		Примечания
				1 шт.	Общий	
1	Анкерный болт М16	390	6	0.72	4.3	Материал Ст.3
2	Гайка М16 ГОСТ 5915-62	—	6	0.034	0.21	

Расход материалов на монолитные элементы						
Наименование элемента	Марка бетона	На 1 элемент		Кол шт.	На все элементы	
		Бетон м³	Сталь кг		Бетон м³	Сталь кг
Фундамент под вдвижной прямоугольный колпак У091	200	1.05	—	1	1.05	—

ТД	Поворотные и вдвижные колпаки (зонты) над оборудованием, выделяющим вредные газы.	Серия 4.904-38	
1967	Фундамент под вдвижной прямоугольный колпак У091	Выпуск	Лист 143

Госстрой СССР
САНТЕХПРОЕКТ
г. Москва

Зам. Гл. инженера		Гулишамбаров
Руков. группы		Арбузов
Ст. техник		Шевченко
Проверил		Арбузов

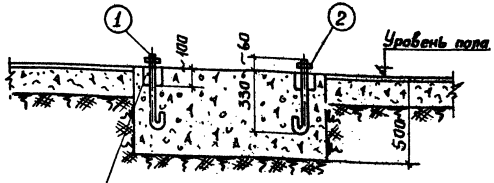

Разрез I-I

Колодцы залить цементным раствором после окончательной выверки болтов

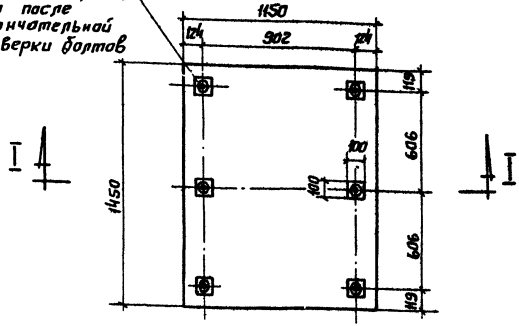

План фундамента

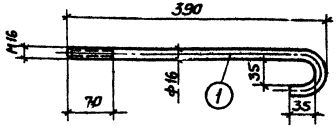

Анкерный болт
Развернутая длина 452 мм

Спецификация стали на один элемент

Поз.	Наименование	Длина мм	Кол	Вес, кг 1 шт.	Вес, кг Общий	Примечания
1	Анкерный болт М16	390	6	0.72	4.3	Материал Ст.3
2	Гайка М16 ГОСТ 5915-62	—	6	0.034	0.21	

Расход материалов на монолитные элементы

Наименование элемента	Марка бетона	На 1 элемент Бетон м³	На 1 элемент Сталь кг	Кол. шт	На все эл-ты Бетон м³	На все эл-ты Сталь кг
Фундамент под вдвижной прямоугольный колпак У092	200	0.83	—	1	0.83	—

Госстрой СССР Сантехпроект г. Москва	Гулишамбаров	Ар. узов	
	Ст. техник	Шевченко	
	Проверил	Арбузов	

ТД	Поворотные и вдвижные колпаки (зонты) над оборудованием, выделяющим вредные газы	Серия 4.904-38	
1967	Фундамент под вдвижной прямоугольный колпак У092	Выпуск	Лист 144

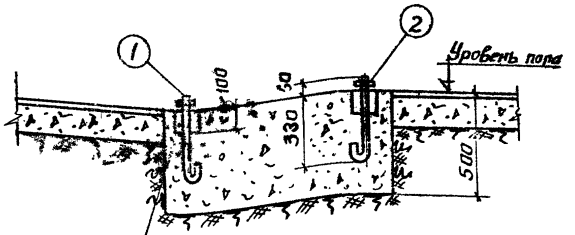

Разрез I-I

Колодцы залить цементным раствором после окончательной выверки болтов.

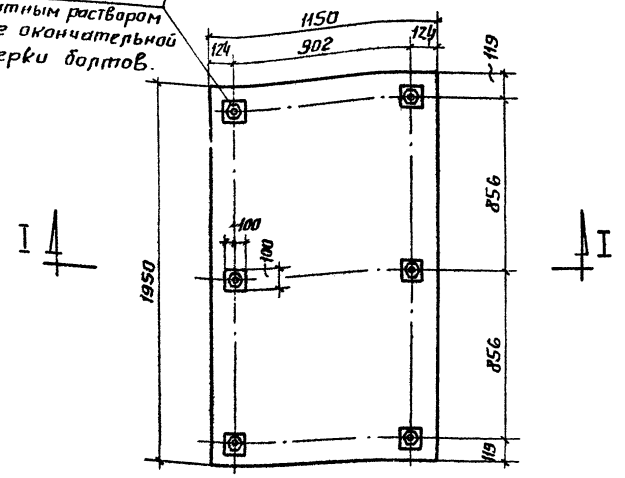

План фундамента

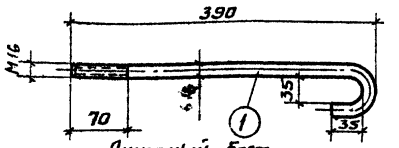

Анкерный болт
Развернутая длина 452 мм

Спецификация стали на один элемент

Поз.	Наименование	Длина мм	Кол.	Вес, кг		Примечания
				1 шт.	Общий	
1	Анкерный болт М16	390	6	0.72	4.3	Материал Ст.3
2	Гайка М16 ГОСТ 5915-62	—	6	0.034	0.21	

Расход материалов на монолитные элементы

Наименование элемента	Марка бетона	На 1 элемент		Кол. шт	На все эл-ты	
		бетон м³	Сталь кг		бетон м³	Сталь кг
Фундамент под вдвижной прямоугольный колпак У093.	200	1.13	—	1	1.13	—

ТД	Поворотные и вдвижные колпаки (зонты) над оборудованием, выделяющим вредные газы	Серия 4.904-38	
1967	Фундамент под вдвижной прямоугольный колпак У093	Выпуск	Лист 145

Госстрой СССР
Сантехпроект
г. Москва

Зам. гл. инж. Гулишамбаров
Рукоб. группы Арбузов
Ст. техник Шевченко
Проверил Арбузов

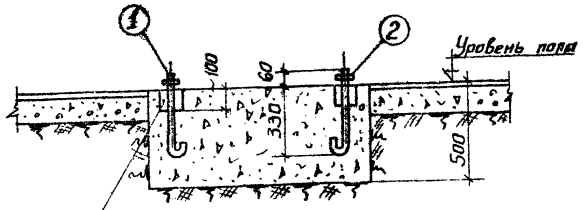

Колодцы залить цементным раствором после окончательной выверки болтов

Разрез I-I

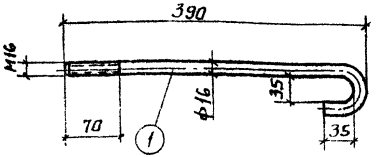

Анкерный болт
Развернутая длина 452 мм

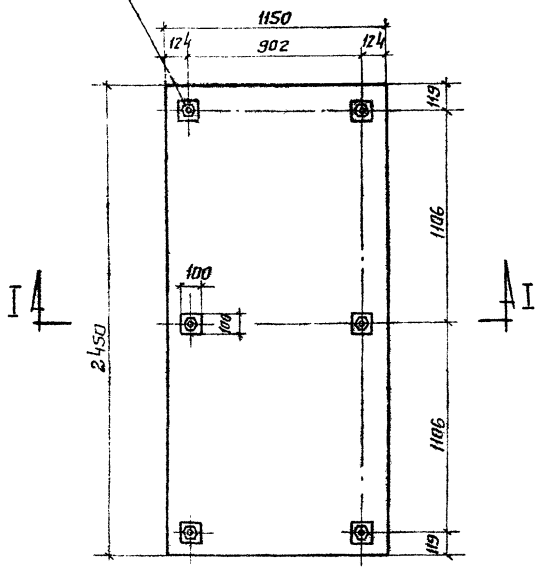

План фундамента

Спецификация стали на один элемент

Поз.	Наименование	Длина мм	Кол.	Вес, кг 1 шт.	Вес, кг Общий	Примечания
1	Анкерный болт М16	390	6	0.72	4.3	Материал Ст-3
2	Гайка М16 ГОСТ 5915-62	—	6	0,034	0.21	

Расход материалов на монолитные элементы

Наименование элемента	Марка бетона	На 1 элемент бетон м³	На 1 элемент Сталь кг	Кол. шт.	На все эл-ты бетон м³	На все эл-ты Сталь кг
Фундамент под вдвижной прямоугольный колпак У094	200	1.40	—	1	1.40	—

ТД	Поворотные и вдвижные колпаки (зонты) над оборудованием, выделяющим вредные газы.	Серия 4.904-38	
1967	Фундамент под вдвижной прямоугольный колпак У094	Выпуск	Лист 146

Сантехпроект г. Москва

Зам. гл. инженера
Рукав. группы
Ст. техник
Проверил
Шевченко
Арбузов

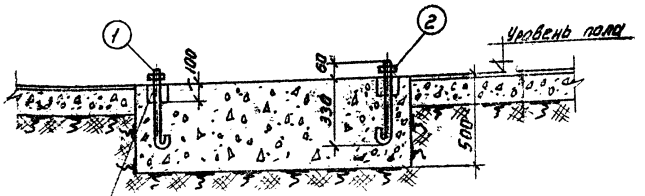

Разрез I-I.

Колодцы залить цементным раствором после окончательной выверки болтов

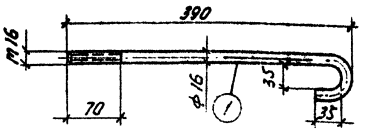

Анкерный болт

Развернутая длина 452 мм.

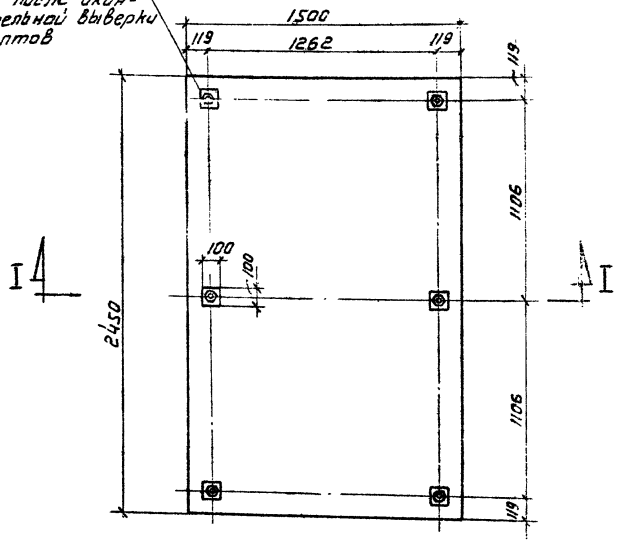

План фундамента.

Спецификация стали на один элемент

Поз.	Наименование	Длина мм	Кол.	Вес, кг 1 шт.	Вес, кг Общий	Примечания
1	Анкерный болт М16	390	6	0,72	4,3	материал Ст.3
2	Гайка М16 ГОСТ 5915-62	—	6	0,034	0,21	

Расход материалов на монолитные элементы

Наименование элемента	Марка бетона	На 1 элемент Бетон м³	На 1 элемент Сталь кг	Кол. шт.	На все элементы Бетон м³	На все элементы Сталь кг
Фундамент под вдвижной, прямоугольный колпак У095	200	1,85	—	1	1,85	—

ТД	Поворотные и вдвижные колпаки (зонты) над оборудованием, выделяющим вредные газы	Серия 4.904-38	
1967	Фундамент под вдвижной прямоугольный колпак У095.	Выпуск	Лист 147

Зам. гл. инжен. Руков. группы Ст. техник Проверил

Глушанкова Арбузов Шевченко Арбузов

Госстрой СССР Сантехпроект г. Москва

gost.e-ecolog.ru