ТИПОВОЙ ПРОЕКТ
807-19-1

БИОТЕРМИЧЕСКАЯ ЯМА ДЛЯ УНИЧТОЖЕНИЯ ТРУПОВ ЖИВОТНЫХ

Альбом I

Пояснительная записка и чертежи

16497-01
ЦЕНА

Коп. Петрук

Привязан

Инв. №

gost.e-ecolog.ru

ТИПОВОЙ ПРОЕКТ
807-19-1

Биотермическая яма для уничтожения трупов животных

Альбом I

Состав проекта:

Альбом I — Пояснительная записка и чертежи

Альбом II — Заказные спецификации

Альбом III — Сметы

РАЗРАБОТАН
проектным институтом
„Гипросельхозпром"

УТВЕРЖДЕН Минсельхозом СССР
сводным заключением № 48 от 24.10.79 г.
Введен в действие Гипросельхозпромом
с 15.02.80 г. приказом № 9 от 22.01.80 г.

Главный инженер института Подпись (Болонкин)
Главный инженер проекта " (Трыное)

Привязан

Инв. №

Пров. Коп.

Типовой проект 807-19-1 Альбом

Содержание альбома

№№ п.п.	Наименование листов	Марка листа	№ стр
1	2	3	4
1	Содержание альбома	лист 1	2
2	Краткие рекомендации по организации строительства	ОС-1	3
3	Схема генплана М 1:200	ГТ-1	4
4	Общие данные	Т-1	5
5	План на отм. 0,000. Разрезы	Т-2	6
6	Вскрывочный стол. Общий вид	Т-3	7
7	Вскрывочный стол Детали	Т-4	8
8	Вскрывочный стол Детали	Т-5	9
	Вскрывочная. (Вариант-стены кирпичные)	АР-1	10
9	Общие данные (начало)	АР-1	10
10	Общие данные (окончание)	АР-2	11
11	План на отм. 0,000. Фасады 1-4, А-Б, Б-А. Разрезы 1-1, 2-2, 3-3. План кровли	АР-3	12
12	Маркировочные схемы перекрытия, каркаса и стропильных ферм	АР-4	13
13	Узлы 1-7	АР-5	14
14	Маркировочные схемы стен и покрытия	АР-6	15
15	Маркировочная схема фундаментов. Фундаменты Фм1, Фм1а, Фм2, Фм2а, Фм3, Фм3а, Фм4	АР-7	16
16	Яма (Вариант-стены кирпичные)	АР-8	17
17	Яма. План. Днище. Разрез 1-1 (Вариант - стены сборные)	АР-9	18
18	Яма. (Вариант - стены сборные) Маркировочная схема элементов крышки	АР-10	19
	Вскрывочная (Вариант-стены панельные)		
19	Общие данные (начало)	АР-11	20
20	Общие данные (продолжение)	АР-12	21
21	Общие данные (окончание)	АР-3	22
22	План на отм. 0,000. Разрезы 1-1, 2-2. Фасады 1-4, Б-А, А-Б	АР-14	23
23	Маркировочная схема фундаментов и фундаментных балок. Фундаменты Фм1 - Фм7	АР-15	24
24	Маркировочные схемы колонн, стоек, плит покрытия и ферм	АР-16	25
25	Маркировочные схемы стеновых панелей	АР-17	26
26	План кровли. Узлы 6; 7	АР-18	27
27	Маркировочные схемы стеновых и кровельных листов марки УВ	АР-19	28
28	Разбивка дополнительных закладных деталей в К1, К2, ПС5. Ферма ФД-1А	АР-20	29
29	Металлические элементы МН1, МС1, А1, МС2, С1, С2, С3	АР-21	30
30	Общие данные	ОВ-1	31
31	План на отм. 0,000. Разрез 1-1, 2-2	ОВ-2	32
32	Общие данные	ВК-1	33
33	План на отм. 0,000. Схемы систем В1; К1	ВК-2	34
	Вскрывочная (Вариант-стены кирпичные)		
34	Общие данные	ЭЛ-1	35
35	Ведомости электрооборудования изделий и материалов	ЭЛ-2	36
36	Силовое электрооборудование 380/220 в. План на отм. 0,000	ЭЛ-3	37
37	Силовое электрооборудование 380/220 в. Принципиальная расчетная схема для $t_{н.в.} = -20°$	ЭЛ-4	38
38	Силовое электрооборудование 380/220 в. Принципиальная расчетная схема для $t_{н.в.} = -30°$	ЭЛ-5	39
39	Силовое электрооборудование 380/220 в. Принципиальная расчетная схема для $t_{н.в.} = -40°$	ЭЛ-6	40
40	Электрическое освещение 380/220 в. План на отм. 0,000	ЭЛ-7	41
	Вскрывочная (Вариант-стены панельные)		
41	Ведомости электрооборудования изделий и материалов	ЭЛ-8	42
42	Силовое электрооборудование 380/220 в. План на отм. 0,000	ЭЛ-9	43
43	Силовое электрооборудование 380/220 в. Принципиальная расчетная схема для $t_{н.в.} = -20°$	ЭЛ-10	44
44	Силовое электрооборудование 380/220 в. Принципиальная расчетная схема для $t_{н.в.} = -30°$	ЭЛ-11	45
45	Силовое электрооборудование 380/220 в. Принципиальная расчетная схема для $t_{н.в.} = -40°$	ЭЛ-12	46
46	Электрическое освещение 380/220 в. План на отм. 0,000	ЭЛ-13	47

Инв. № подл. | Подпись и дата | Взам. инв. №

Инв. №

Привязан

Биотермическая яма для уничтожения трупов животных

Стадия	Лист	Листов
Тр		1

Содержание альбома

Гипросельхозпром Главсельстройпроект г. Владимир

Пров. Т. Танковец 3-II-83г Копир. [illegible]

16497-01 3

Продолжительность строительства объекта принята 6 месяцев и включает время подготовительного периода 1 месяц.

До начала подготовительного периода заключается договор на строительство с генподрядной организацией, оформляется финансирование и решаются вопросы обеспечения строительства материалами, конструкциями и деталями, устанавливаются сроки выдачи технической документации и оформляются заказы на поставку оборудования, производится в натуре отвод территории для строительства.

В подготовительный период выполняются работы, обеспечивающие нормальное развитие строительства: создание заказчиком опорной геодезической сети, расчистка территории, устройство временных зданий и сооружений, первоочередные работы по планировке территории в объемах, обеспечивающих временный сток поверхностных вод, устройство постоянных или временных автомобильных дорог, сетей водоснабжения и энергоснабжения, устройство телефонной и радиосвязи.

Строительная площадка, во избежание доступа посторонних лиц, ограждается. Устанавливаются указатели проходов и проездов, а в зонах, опасных для движения, - хорошо видимые предупредительные знаки.

Траншеи, колодцы и шурфы ограждаются или закрываются. Территорию стройплощадки, проходы к складам стройматериалов и участки работ в ночное время необходимо освещать. Должны быть обеспечены безопасная разгрузка и складирование стройдеталей и материалов.

Временные здания и сооружения должны в полной мере удовлетворять санитарно-гигиеническим требованиям.

Разработка траншей и котлованов осуществляется экскаватором - обратная лопата с ковшом емкостью 0,25 м^3. Планировочные работы, обратная засыпка пазух фундаментов производятся бульдозером мощностью 80-100 л.с. Уплотнение грунта в пазухах фундаментов выполняется пневмотрамбовками.

Биотермическая яма представляет собой заглубленное сооружение диаметром 3,8м со стенками из кирпича. Вскрывочная представляет собой одноэтажное здание с размерами в плане 3х6м. Стены выполнены из кирпича.

Бетонная смесь для монолитных конструкций доставляется на строительную площадку в автомобилях-самосвалах и к месту укладки подается в бадьях емкостью 0,6-0,8 м^3 автомобильным краном К-104. Уплотнение ведется глубинными и площадочными вибраторами.

Монтаж сборных бетонных и железобетонных конструкций ведется автомобильным краном К-104 с максимальной грузоподъемностью 10 тонн.

На подсобных погрузочно-разгрузочных работах используется автокран.

При устройстве кровли используется основной монтажный кран.

Отделочные работы ведутся с применением средств малой механизации на основе нормокомплектов.

При производстве основных видов строительно-монтажных работ в зимних условиях предусматривается производить:

разработку грунта - методом предварительного рыхления дизель-молотом С-222 на тракторе-погрузчике С-107;

устройство монолитных бетонных конструкций - с применением метода термоса, замоноличивание стыков - с применением электропрогрева.

При осуществлении всех строительно-монтажных работ руководствоваться требованиями СНиП, часть III.

Разраб.	Грищанов		20.11.79	ОС	
Пров.	Козин		20.11.79		
Н. контр.	Козлов		20.11.79	Биотермическая яма для уничтожения трупов животных	
Рук. гр.	Феськов		20.11.79		
Гл. спец.	Маврин		20.11.79		
Нач. отд.	Платонов		20.11.79	Стадия: ТР	Лист:	Листов: 1
ГИП	Трынов					
Привязан				Краткие рекомендации по организации строительства	ГИПРОСЕЛЬХОЗПРОМ Главсельстройпроект г. Владимир	
Инв. №						

Копировал МКоб- Формат 22Г

Подпись и дата | Взам. инв. № | Инв. №

Типовой проект 807-19-1 Альбом I

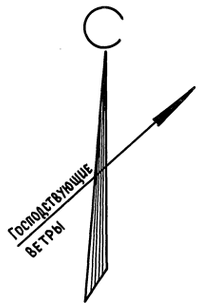

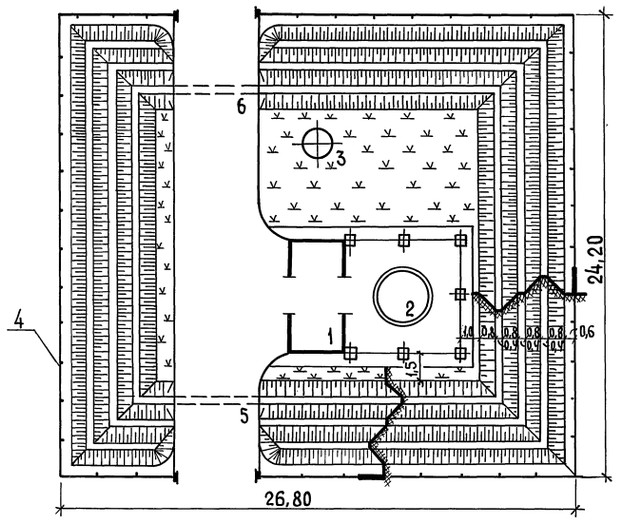

Экспликация зданий и сооружений

№ по генплану	Наименование зданий и сооружений	Кол.	Площадь застройки м²	Строительный объем м³	№ типового проекта
1	Вскрывочная с навесом	1	63,60	299,00	
2	Яма	1	—	—	
3	Колодец для дезинфекции	1	4,50	7,70	901-9-8 вып. 1
4	Ограда, тип Д4В(Д)-1	1	—	—	Серия 3.017-1 вып. 0.1, 3.4
5,6	Круглая ж.-б. труба ф 0,5	2	—	—	Инв. №777/1 л. 16, 22

Технико - экономические показатели

Наименование	Единица измерения	Количество
Общая площадь в ограде	га	0,065
Площадь застройки	м²	68,10
Плотность застройки	%	10,50
Площадь асфальтового покрытия	м²	120,00
Площадь, занятая валом и канавой	м²	380,16
Площадь газонов	м²	81,74
Протяженность ограждения	м	93,00

Гл. спец. АСО-2 Шугачев
Гл. спец. МТО Шипов
Гл. спец. ВиК Романенко
Инв. № подл. | Подпись и дата | Взам. инв. №

Привязан

Инв. №

Разраб.	Степанова	
Пров.	Гоголина	
Н. контр.	Козлов	
Рук. гр.	Спицына	
Гл. спец.	Ширяева	
Нач. отд.	Кормилицына	
ГИП	Трынов	
Гл. инж. инв.	Болонкин	

ГТ

Биотермическая яма для уничтожения трупов животных

Стадия	Лист	Листов
ТР		1

Схема генплана М 1:200

ГИПРОСЕЛЬХОЗПРОМ Главсельстройпроект г. Владимир

16497-01 5 Копировал МКобр Формат 22Г

Типовой проект 807-19-1 Альбом I

Ведомость основных комплектов

Обозначение	Наименование	Примечан.
ОС	Организация строительства	
ГТ	Генеральный план и транспорт	
Т	Технологическая часть	
АР	Архитектурно-строительные решения	
ОВ	Отопление и вентиляция	
ВК	Внутренние водопровод и канализация	
ЭЛ	Электротехническая часть	

Ведомость чертежей основного комплекта Т

Формат	Лист	Наименование	Примечан.
22Г	1	Общие данные	
	2	План на отм. 0,000. Разрезы	
	3	Вскрывочный стол. Общий вид	
	4	Вскрывочный стол. Детали	
	5	Вскрывочный стол. Детали	

Сводная спецификация

Поз.	Обозначение	Наименование	Кол.	Примеч.
1	Завод торгового машино-	кипятильник		
	строения г. Калининград	КНЭ-25	1	
2	Завод медоборудова-	Кипятильник дезин-		
	ния и инструмента	фекционный электри-		
	г. Тюмень	ческий Э-40	1	

Типовой проект разработан в соответствии с действующими нормами и правилами и предусматривает мероприятия, обеспечивающие взрывную, взрывопожарную и пожарную безопасность при эксплуатации здания

Главный инженер проекта (Трынов)

Пров. [signature] 5.6.90 г. Коп. [signature]

Согласовано: Гл.спец. АСО Пугачев Подпись; Гл.спец. ОЭА и С Лукьянова "; Гл.спец. ОТТСиВ Москвин "; Гл.спец. ВИК Романенко Подпись; Гл.спец. МТО Шипов "

Инв. № подл. | Подпись и дата | Взам. инв. №

Продолжение

Поз.	Обозначение	Наименование	Кол.	Примеч.
3	Завод зооветинстру-	Рукомойник хи-		
	мента г. Бигасово	рургический		
		РХ-2	1	
4	в/о „Зооветснаб" Заявка	Гидропульт ручной	1	
	на 1980г.			
5		Бак эмалированный		
		(для дезраствора) емк. 10л	1	
6		Бак эмалированный (для		
		грязной спецодежды) емк 10л	1	
7	госнити	Подставка под оборудован.	2	
8	Машиностроительный	Лебедка ручная		
	завод г. Радомыльск		1	
9		Вскрывочный стол	1	лист Т-3; Т-4; Т-5
10		Письменный стол	1	
11		Ведро емк. 10л	1	

Общие указания

Типовой проект Биотермической ямы разработан на основании задания на проектирование №68Т, утвержденного Министерством сельского хозяйства СССР 7 февраля 1979г.

Область применения типового проекта - районы с обычными геологическими условиями, расчетной температурой наружного воздуха -20°, -30° (основное) -40°С, весом снегового покрова 100 кгс/м² и скоростным напором ветра 27 кгс/м².

Строительство Биотермической ямы рекомендуется за зоной действия заводов мясокостной муки. Зона их действия -70 км.

Вскрывочная разработана в двух вариантах:
- Стены кирпичные; стены панельные

Биотермическая яма разработана в двух вариантах:
- из кирпича и из сборных железобетонных колец.

Технологическая часть

Биотермическая яма предназначается для биотермического обезвреживания трупов животных, павших от инфекционных болезней. Вскрывочная предназначается для вскрытия трупов перед их захоронением. Для защиты окружающей среды, необходимо производить своевременную уборку и уничтожение животных, павших от инфекционных болезней.

Одним из способов борьбы с инфекционным и болезнями является биотермическое обеззараживание трупов в ямах, где заразный материал стерилизуется и становится безвредным под влиянием высоких температур, возникающих в разлагающихся трупах.

Для вскрытия трупов, перед их захоронением, предусмотрено помещение вскрывочной. Труп животного сгружают с кузова автомашины на вскрывочный стол и ручной лебедкой транспортируют во вскрывочное помещение.

Вскрытие трупов производит ветеринарный работник, обслуживающий хозяйство совместно с подсобным рабочим. После проведения необходимых работ вскрывочный стол с трупом транспортируют к яме, наклоняют платформу стола и сбрасывают труп в яму.

После окончания работ производят обеззараживание дезраствором из гидропульта площадок и помещения вскрывочной. Спецодежду складывают в бак и заливают раствором формалина.

Место для устройства ямы должно быть выбрано сухое, возвышенное с отсутствием грунтовых вод в пределах заложения ямы и на расстоянии не ближе 500м от жилых, производственных и других строений, пасек, рек, прудов, колодцев и водоемов.

Инв. №			
Разраб.	Захарова	Подп.	
Пров.	Голубева	"	
Н.контр.	Кочуев	"	
Рук.гр.	Иванов	"	
Гл.спец.	Шипов	"	
Нач.отд.	Артемьев	"	
ГИП	Трынов	"	
Гл.инж.ин.	Болонкин	"	

Привязан

Т

Биотермическая яма для уничтожения трупов животных

Стадия	Лист	Листов
ТР	1	5

Общие данные

Гипросельхозпром Главсельстройпроект г. Владимир

16497-01 6

План на отм. 0,000
Вскрывочная. Вариант-стены кирпичные

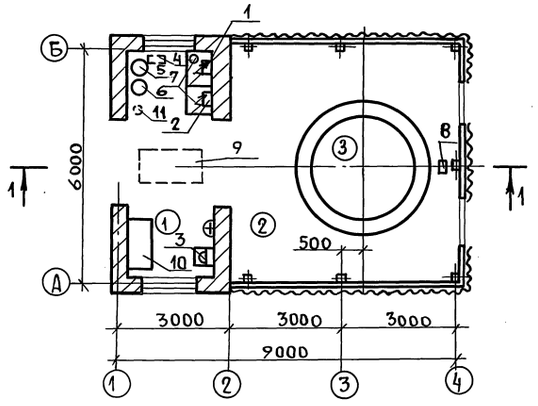

План на отм. 0,000
Вскрывочная, Вариант- стены панельные

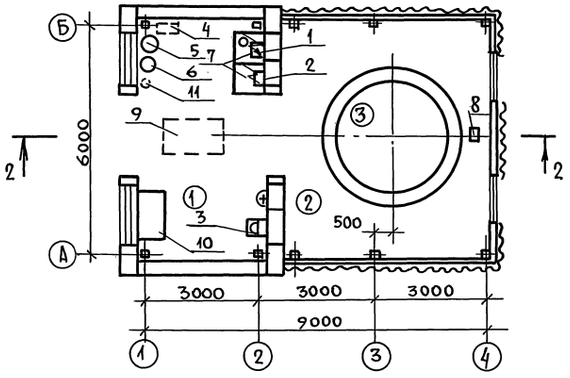

Экспликация помещений

№	Наименование	Категория производства по взрыво-и пож. опасности
1	Вскрывочная	Д
2	Навес	Д
3	Биотермическая яма	

Схема разгрузки трупов с автомашины

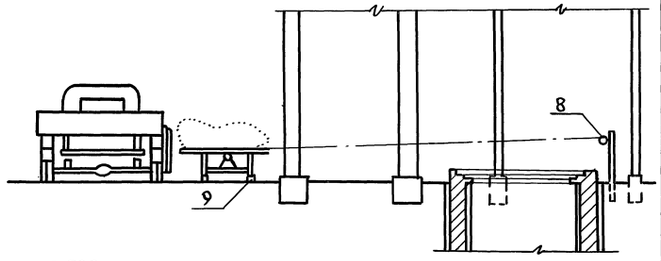

1-1

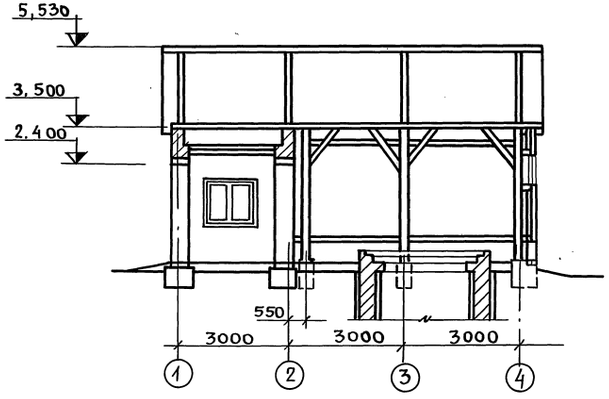

2-2

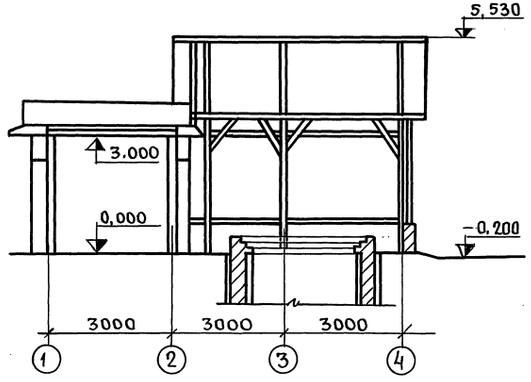

Разраб.	Захарова	подп.	
Пров.	Голубева	"	
Н. контр.	Кочуев	"	
Рук. гр.	Иванов	"	
Гл. спец.	Шипов	"	
Нач. отд.	Артемьев	"	
ГИП	Трынов	"	

Привязан

Инв. №

Т

Биотермическая яма для уничтожения трупов животных

Стадия	Лист	Листов
ТР	2	

План на отм. 0,000. Разрезы

ГИПРОСЕЛЬХОЗПРОМ ГЛАВСЕЛЬСТРОЙПРОЕКТ г. Владимир

Инв. № подл. | Подпись и дата | Взам. инв. №

Пров. Коп.

16497-01 7

Типовой проект 807-19-1 Альбом I

Rz 80 (√)

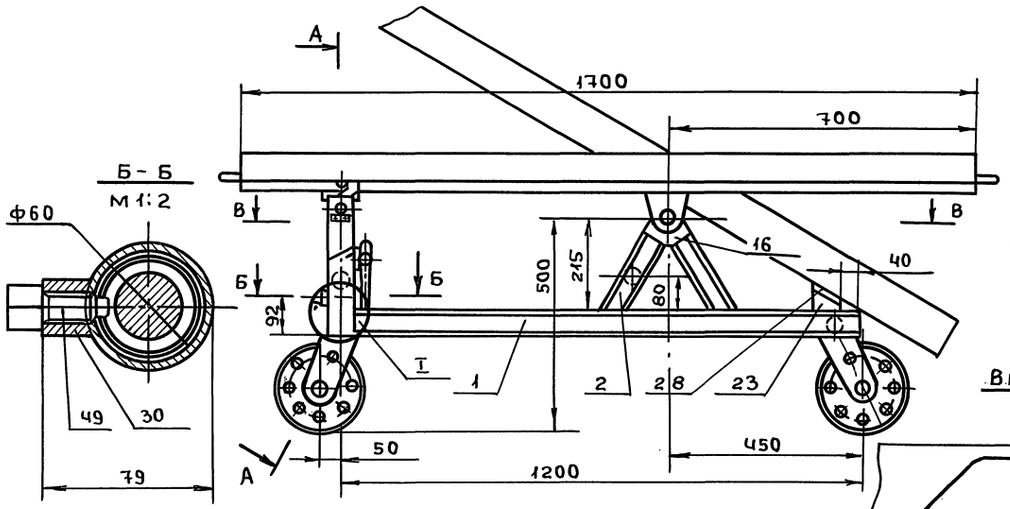

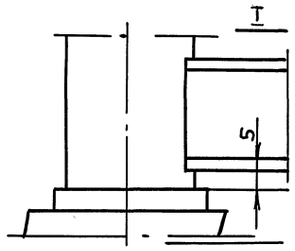

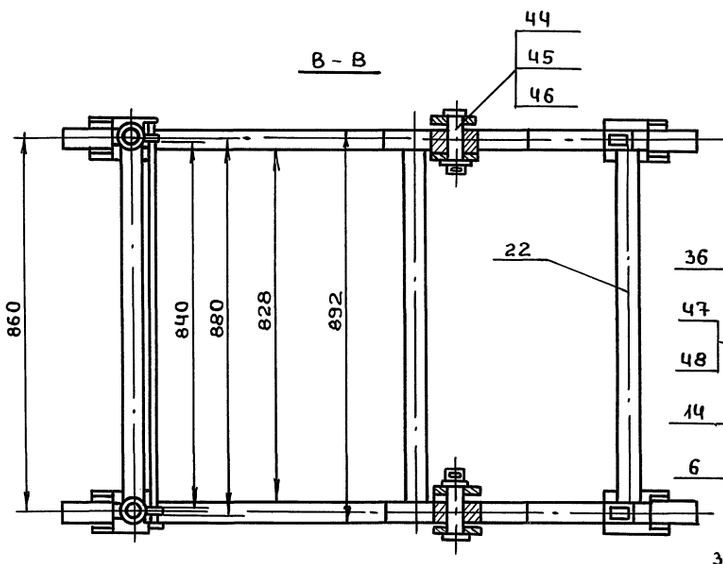

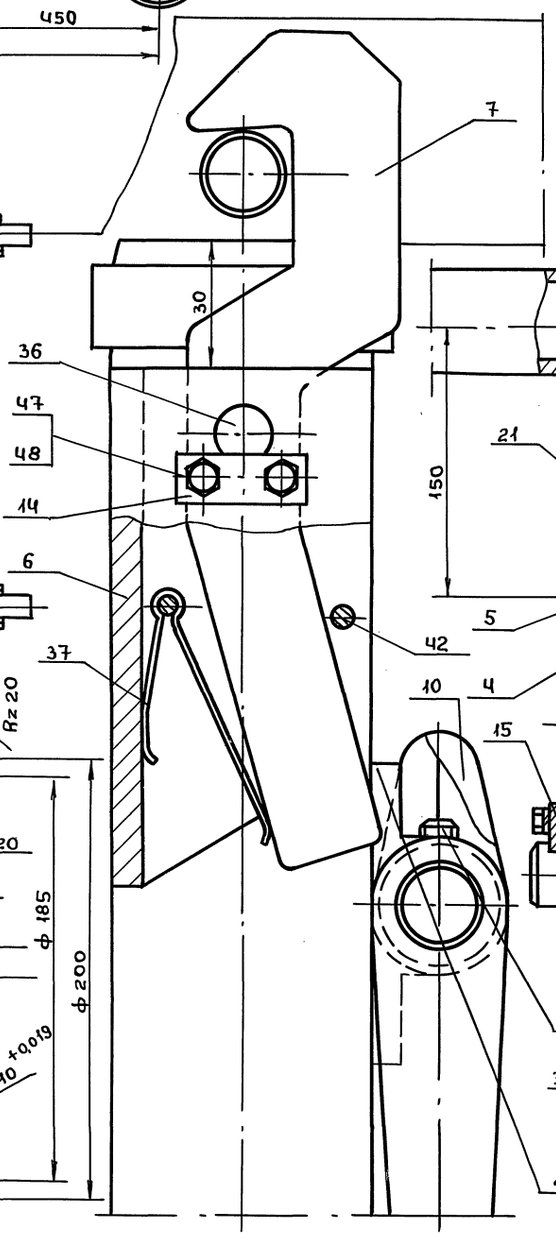

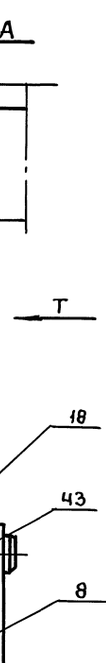

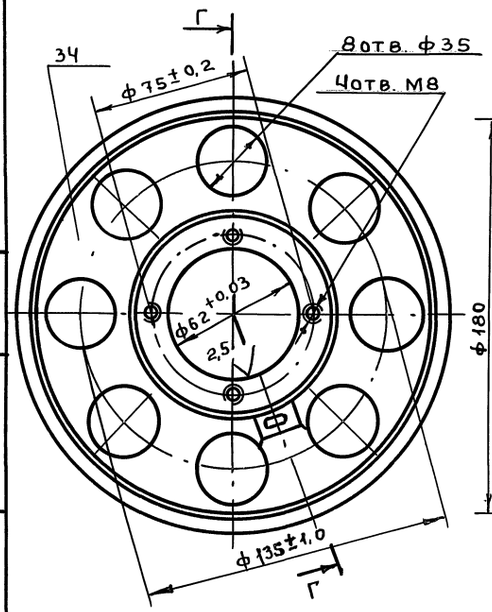

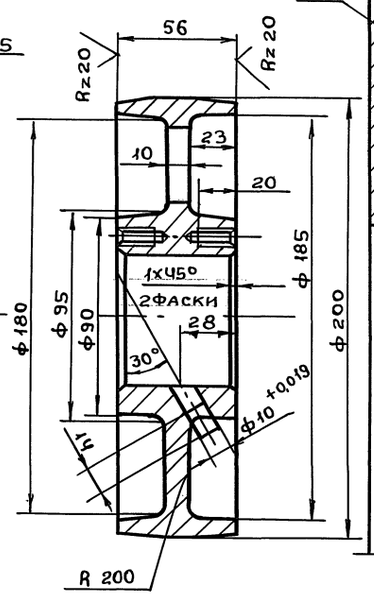

Поз.	Обозначение	Наименование	Кол.	Примеч.
1	Швеллер 5 ГОСТ 8240-72 / Ст.3 ГОСТ 535-58*	Рама L=1170мм	2	
2		Стойка L=204мм	2	
3		Основание L=1688мм	2	
4	Лист 88,0 ГОСТ 19903-74 / Ст.3 ГОСТ 16523-70	Скоба	4	
5		Шайба	4	
6		Корпус	2	
7		Фиксатор	2	
8		Рукоятка	1	
9		Серьга	2	
10		Кулачок	2	
11	Лист 815 ГОСТ 19903-74 / Ст.3 ГОСТ 16523-70	Стакан	2	
12		Скоба	2	
13		Крышка	8	
14	Лист 84,0 ГОСТ 19903-74 / Ст.3 ГОСТ 16523-70	Накладка	2	
15		Стопорная планка	4	
16	Лист В32 ГОСТ 19903-74 / Ст.3 ГОСТ 16523-70	Проушина	4	
17	Лист 81,4 ГОСТ 19903-74 / Ст.3 ГОСТ 16523-70	Обшивка	1	
		Ручка	2	
18	Круг 20-3 ГОСТ 7417-75 / Ст.3 ГОСТ 535-58*	Стержень L=1000мм	1	
19		Штырь	2	
20		Скоба L=500мм		
21	Труба 50 ГОСТ 3262-75*	Гильза L=290мм	2	
22	Труба УЧО ГОСТ 3262-75*	Поперечина L=828мм	3	
23		Стакан	2	

Разраб.	Андреев	Подп.
Пров.	Иванов	//
Н.контр.	Кочуев	//
Рук.гр.	Иванов	//
Гл.спец.	Шипов	//
Нач.отд.	Артемьев	//
ГИП	Трынов	//

Т

Биотермическая яма для уничтожения трупов животных

Стадия	Лист	Листов
ТР	3	

Вскрывочный стол. Общий вид

ГИПРОСЕЛЬХОЗПРОМ Главсельстройпроект г. Владимир

Привязан

Инв. №

Инв. № подл. | Подпись и дата | Взам. инв. №

Пров. [signature] 16.10.91г. Коп. [signature]

Формат 22Г

16497-01 8

Альбом I

Типовой проект 807-19-1

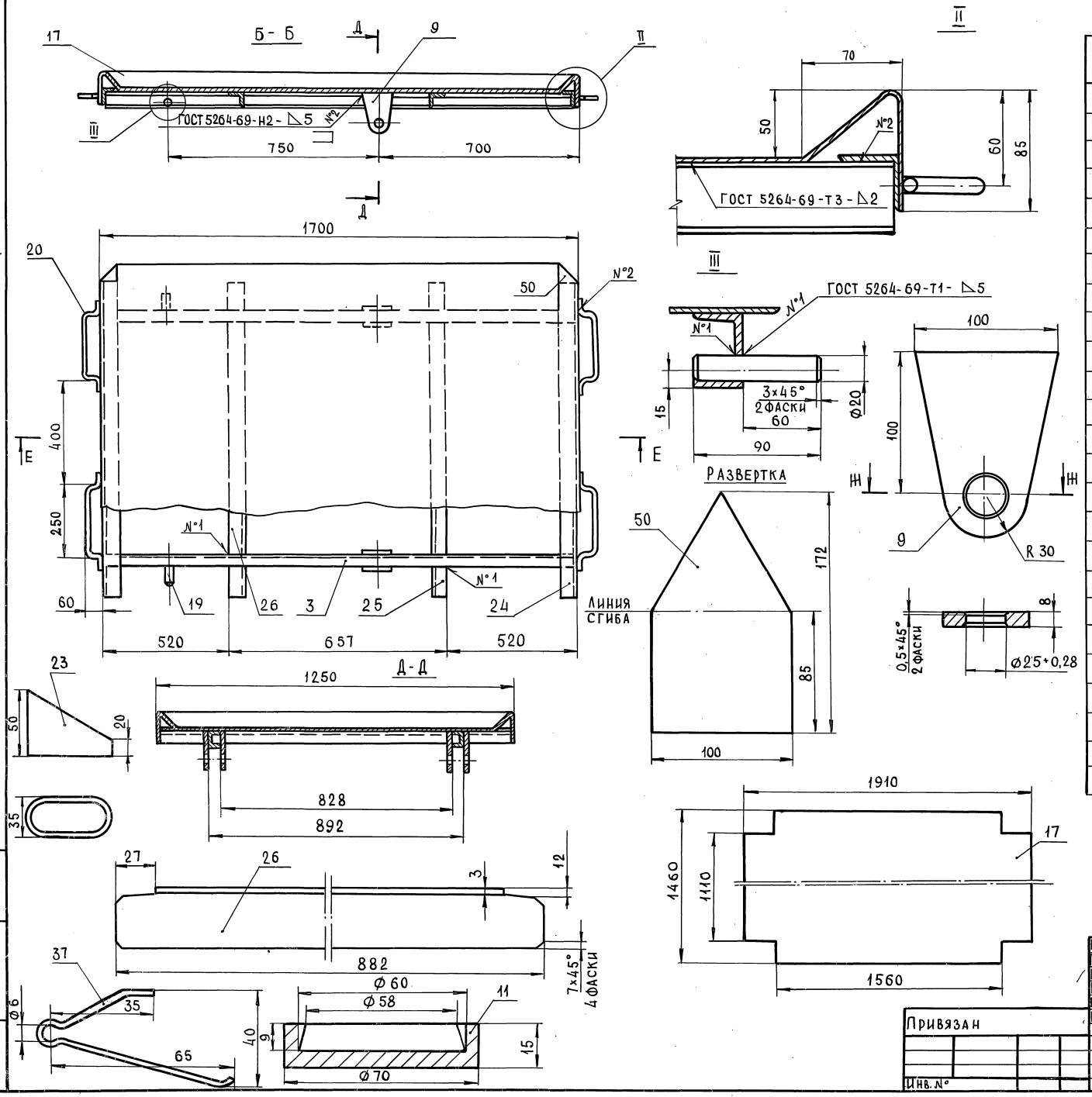

Поз.	Обозначение	Наименование	Кол.	Примеч.
24	Уголок Б-40×40×5 ГОСТ 8509-72 / СТ3сп ГОСТ 538-58*	Поперечина L=1247,2мм	2	
25		Кронштейн L=179мм	4	
26		Ребро L=882мм	2	
27	Пластина I, лист, ОМБ-М-14 ГОСТ 7338-77	Амортизатор Ø=60мм	2	
28		Упор		
29	Круг В55 ГОСТ 2590-71 / СТ35 ГОСТ 535-58*	Палец	2	
30	Круг В25 ГОСТ 2590-71 / Ст.3 ГОСТ 535-58*	Бобышка L=23мм	2	
31	Круг В32 ГОСТ 2590-71 / СТ35 ГОСТ 1961-73*	Ось	4	
32	Круг В42 ГОСТ 259-71 / СТ35 ГОСТ 1961-73*	Втулка	12	
33	ГОСТ 8338-75	Подшипник 206	8	
34	Поковка Ст3 ГОСТ 535-58*	Колесо	4	
35	Картон Б-05 ГОСТ 9347-74	Прокладка	8	
36	ГОСТ 3128-70	Штифт 10×36	2	
37	Лист Б-ПН-2,5 ГОСТ 19903-74 / 65Г ГОСТ 1050-74*	Пружина	2	
38	ГОСТ 6308-71	Кольцо сальниковое 52-39-5	8	
39	ГОСТ 19853-74	Масленка 3,2.Ц6	4	
40	ГОСТ 1476-75	Винт М6×10	1	
41	ГОСТ 1491-72*	Винт 2М8×16	32	
42	ГОСТ 3128-70	Штифт 6Г×28	4	

Разраб.	Андреев		
Пров.	Иванов		
Н.контр.	Кочуев		
Рук.гр.	Иванов		
Гл.спец.	Шипов		
Нач.отд.	Артемьев		

Т

БИОТЕРМИЧЕСКАЯ ЯМА ДЛЯ УНИЧТОЖЕНИЯ ТРУПОВ ЖИВОТНЫХ

Стадия	Лист	Листов
ТР	4	

ВСКРЫВОЧНЫЙ СТОЛ. ДЕТАЛИ

ГИПРОСЕЛЬХОЗПРОМ ГЛАВСЕЛЬСТРОЙПРОЕКТ Г. ВЛАДИМИР

Привязан

Инв. №

Инв. № подл. | Подпись и дата | Взам. инв. №

16497-01 9 Копировал Формат 22г.

Типовой проект 807-19-1 Альбом I

Rz 40 (▽)

Поз.	Обозначение	Наименование	Кол.	Примеч.
43	ГОСТ 3129-70	Штифт ф4х30	3	
44	ГОСТ 9650-71*	Ось 2,2-25х3х65	2	
45	ГОСТ 9649-66**	Шайба 1,25.01 05	2	
46	ГОСТ 397-66	Шплинт 5х50	2	
47	ГОСТ 7798-70	Болт М6х15. 5. 8	8	
48	ГОСТ 16402-70*	Шайба 6. 65Г 02. 09	8	
49	ГОСТ 1482-75	Винт М16х30	2	
50	Лист В1,4 ГОСТ 19904-74 / Ст3 ГОСТ16523-70	Вставка	4	

1.* Размеры для справок.

2. Электрод Э-42 ГОСТ 9467-75.

3. Металлоконструкцию очистить от ржавчины, очистить сварные швы от флюса, грунтовать грунтом ГФ-020 ГОСТ 4056-63* и окрасить в два слоя эмалью ПФ-218 ГОСТ 21 227-75 цвета слоновой кости.

4. Испытание конструкции произвести сбросом груза весом 300 кг с высоты 1 м.

Разраб.	Андреев	Подп.		Т
Пров.	Иванов	"		Биотермическая яма для уничтожения трупов животных
Н. контр.	Кочуев	"		Стадия: ТР; Лист: 5; Листов:
Рук. гр.	Иванов	"		Вскрывочный стол. Детали
Гл. спец.	Шипов	"		Гипросельхозпром, Главсельстройпроект, г. Владимир
Нач. отд.	Артемьев	"		

Привязан

Инв. №

Инв. № подл. | Подпись и дата | Взам. инв. №

Пров. 7.3.91 Коп.

16497-01 10

Альбом I

Типовой проект 807-19-1

Ведомость основных комплектов

Обозначение	Наименование	Примечание
ОС	Организация строительства	
ГТ	Генеральный план и транспорт	
Т	Технологическая часть	
АР	Архитектурно-строительные решения	
ОВ	Отопление и вентиляция	
ВК	Внутренние водопровод и канализация	
ЭЛ	Электротехническая часть	

Ведомость чертежей основного комплекта АР

Формат	Лист	Наименование	Примечание
22г	1	Общие данные (начало)	
	2	Общие данные (окончание)	
	3	План на отм. 0,000. Фасады 1-4, А-Б, Б-А. Разрезы 1-1, 2-2, 3-3. План кровли.	Вариант вскрывочной
	4	Маркировочные схемы перекрытия каркаса и стропильных ферм	
	5	Узлы 1-7	-стены
	6	Маркировочные схемы стен и покрытия	
	7	Маркировочная схема фундаментов. Фундаменты Фм1, Фм1а, Фм2, Фм2а, Фм3, Фм3а, Фм4.	панельные
	8	Яма. (Вариант - стены кирпичные)	
	9	Яма. План. Днище. Разрез 1-1. (Вариант - стены сборные)	
	10	Яма. (Вариант - стены сборные) Маркировочная схема элементов крышки	

Ведомость примененных и ссылочных документов

Обозначение	Наименование	Примечание
ГОСТ 2590-71	Сталь горячекатаная круглая	
ГОСТ 5781-75	Сталь горячекатаная для армирования железобетонных конструкций	
ГОСТ 7798-70*	Болты с шестигранной головкой (нормальной точности) Конструкция и размеры	
ГОСТ 8075-56*	Сталь тонколистовая кровельная оцинкованная и декапированная	

Типовой проект выполнен в соответствии с действующими нормами и правилами и с соблюдением мероприятий, обеспечивающих взрывобезопасность и пожаробезопасность при эксплуатации сооружения.

Главный инженер проекта (Трынов)

Согласовано: Гл. спец. МТО Шилов; Гл. спец. ТТВ Москвин; Гл. спец. ВК Романенко

Инв. № подл. | Подпись и дата | Взам. инв. №

Гл. спец. за испуск

Продолжение

Обозначение	Наименование	Примечание
ГОСТ 8509-72	Сталь прокатная угловая равнополочная	
ГОСТ 8510-72	Сталь прокатная угловая неравнополочная	
ГОСТ 14624-69	Двери деревянные для зданий промышленных предприятий	
ГОСТ 16233-77	Листы асбестоцементные волнистые унифицированного профиля и детали к ним	
ГОСТ 16407-70*	Окна деревянные для животноводческих и птицеводческих зданий	
1.139-1, вып.1	Перемычки железобетонные сборные для жилых и общественных зданий	
2.430-2. вып.1	Типовые архитектурно-строительные детали одноэтажных промышленных неотапливаемых зданий со стенами из асбестоцементных волнистых листов	
2.460-1, вып 1	Типовые архитектурно-строительные детали одноэтажных промышленных неотапливаемых зданий с покрытиями из асбестоцементных волнистых листов	
2.860-1. вып.1	Типовые узлы покрытий одноэтажных сельскохозяйственных зданий	
3.008-4, вып.3	Сборные железобетонные безнапорные круглые трубы	

Продолжение

Марка	Обозначение	Наименование	Кол.	Примечание
		Изделия монолитные бетонные		
		Фундамент монолитный ленточный из бетона М 100		5,95 м³
	АР-7			
Фм1	То же	Фундамент Фм1	1	0,166
Фм1а	"	То же Фм1а	1	0,166
Фм2	"	" Фм2	1	0,165
Фм2а	"	" Фм2а	1	0,165
Фм3	"	" Фм3	1	0,190
Фм3а	"	" Фм3а	1	0,190
Фм4	"	" Фм4	1	0,163
		Изделия металлические		
А1	АР-7	Анкер А1	7	42,7кг
МВ1	2.430-2. вып.1	Крепежный элемент МВ1	28	1,0
МВ2	2.460-1, вып.1	То же МВ2	4	0,11
МВ3	2.430-2, вып.1	" МВ3	4	0,18
МШ1	2.460-1, вып.1	" МШ1	100	5,3
МШ2	То же	" МШ2	4	0,18
МШ4	2.430-2, вып.1	" МШ4	126	6,6
МШ5	То же	" МШ5	8	0,32
	ГОСТ 2590-71*	Скобы стальные ф 12 АI, ℓ=500	28	12,6
	ГОСТ 8509-72	Крепежный уголок L 140×90×10 ℓ=100	20	38,8
	То же	То же, L 63×6, ℓ=80	30	9,6

Сводная спецификация к чертежам архитектурно-строительных решений

Марка	Обозначение	Наименование	Кол.	Примечание
		Изделия сборные железобетонные		
		Перемычки (при t°=-20°, -30°С)		
Б18	1.139-1, вып.1	Перемычка Б18	6 шт.	
Б22	То же	То же Б22	6	
		Перемычки (при t°=-40°С)		
Б18	1.139-1, вып.1	Перемычка Б18	8 шт	
Б22	То же	То же Б22	8	
		При t°=-20°-30°-40°С		
		Изделия сборные железобетонные		
Б24	1.139-1, вып.1	Перемычка Б24	4 шт	
Б31	То же	То же Б31	8	

Привязан

Инв. №

Разраб.	Качамина	
Пров.	Фомин	
Н. контр.	Козлов	
Рук. гр.	Фомин	
Гл. спец.	Пугачев	
Нач. отд.	Крылов	
ГИП	Трынов	
Гл. инж. пр-та	Болонкин	

АР

Биотермическая яма для уничтожения трупов животных

Вскрывочная (Вариант - стены кирпичные)

Стадия	Лист	Листов
ТР	1	21

Общие данные (начало)

Гипросельхозпром Главсельстройпроект г. Владимир

16497-01 11 Копировал МК Формат 22г

Продолжение

Марка	Обозначение	Наименование	Кол.	Примечание
		Изделия металлические		
	ГОСТ 7798-70*	Болт с шайбами и гайками		
		М 14×280	30	12,3 кг
	То же	То же М 12×150	50	8,61
	»	» М 12×220	30	7,1
	ГОСТ 2590-71*	М 14×360	18	9,38
	То же	М 14×460	3	1,9
	ГОСТ 7798-70*	Болт 12×260	8	2,0
	ГОСТ 11473-75	Шуруп 8×80.2.11	30	0,043
		Асбестоцементные изделия		
УВ-6-С	ГОСТ 16233-77	Листы асбестоцементные	24	
		УВ-6-С		
УВ-6-К	То же	То же УВ-6-К	39	
КУ-1	»	Коньковая деталь КУ-1	10	
КУ-2	»	То же КУ-2	10	
РУ-2	»	Угловая деталь РУ-2	4	
РУ-3	»	То же РУ-3	4	
ГУ-1	»	Гребенка ГУ-1	27	
ГУ-2	»	То же ГУ-2	12	
ПУ-1	»	Переходная деталь ПУ-1	3	
		Изделия деревянные		
		Дверные блоки		См. ведомость на данном листе
ОВ 12.15	ГОСТ 16407-70*	Оконный блок ОВ 12.15	2	
ОН 09.12	То же	То же ОН 09.12	2	
СК1	АР-4	Стойка СК1	7	0,075 м³
Б01	То же	Обвязка Б01		0,41
Б02	»	Стеновая обрешетка Б02	10	0,052
Б03	»	Подкосы Б03	16	0,018
Б04	»	Прогоны Б04	6	0,20
Б05	»	Балка Б05	2	0,024
ФД1	»	Стропильная ферма ФД1	4	0,186
ГС1	»	Связи ГС1	4	0,0264
Б1	»	Балка Б1	7	0,034
Щ1	»	Щитовой накат Щ1		0,29
	АР-3	Доски на обшивки фронтона и фермы ФД1 по оси 2		
		(доски толщ. 25мм)	—	0,3
Б06	АР-4	Брусок Б06 $L_{общ.}$ = 6800	—	0,059

Продолжение

Марка	Обозначение	Наименование	Кол.	Примечание
	АР-8	Яма-кирпичный вариант	1	
	То же	Кирпич М 100		41,8 м³
	»	Бетон М 200		3,33
	»	Древесина на крышку	1	1,7
	АР-9, АР-10	Яма-сборный вариант	1	
		Изделия сборные железобетонные		
ТР1	3.008-4, вып.3	Сборные железобетонные безнапорные круглые трубы РТ-24Н	3	30,84 т
	АР-9, АР-10	Бетон М 200		4,55 м³
	То же	Древесина на крышку		1,4

Ведомость отделки помещений

Наименование или экспликационный номер помещения	Потолок		Стены и перегородки	
	Штукатурка или затирка	Окраска	Штукатурка или затирка	Окраска или облицовка
Вскрывочная	Штукатурка	Окраска составом ГКЖ-10	Штукатурка	Окраска составом ГКЖ-10
Навес	—	Известковая побелка	—	Известковая побелка

Экспликация полов

Тип по проекту	Конструкция пола	Материал слоя	Тип слоя	Толщ. слоя мм	Дополнительные указания
1		Цементно-песчаный раствор Бетон марки 100 Утрамбованный щебнем грунт	П-10 — —	20 100 —	С железнением
2		Цементно-песчаный раствор Бетон марки 100 Песчаная подсыпка	П-10 — —	20 100 —	С железнением

Типы слоев обозначены по СНиП II-В.8-71

Ведомость проемов ворот и дверей

Проемы			Элементы заполнения проема		
Тип по проекту	Размер в кладке в×h, мм	Кол. мест	Марка	Обозначение	Кол.
Д1	1960×2400	2	Д51	ГОСТ 14624-69	2

Спецификация заполнения оконных проемов

Марка	Обозначение	Наименование	Кол.	Примечание
ОК1	ГОСТ 16407-70*	ОВ 12.15	2	
ОК2	То же	ОН 09.12	2	

Ведомость перемычек

Перемычки: Марка по проекту	Перемычки: Схема сечения	Перемычки: Кол. мест	Элементы перемычки: Марка	Элементы перемычки: Обозначение	Элементы перемычки: Кол.
	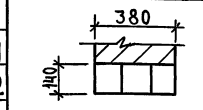			При t°=-20°С; -30°С	
ПР1		2	Б18	ГОСТ 1.139-1, вып.1	3
ПР2		2	Б22	То же	3
	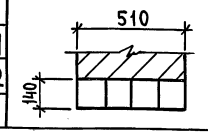			При t°=-40°С	
ПР1		2	Б18	ГОСТ 1.139-1, вып.1	4
ПР2		2	Б22	То же	4

Привязочные размеры кирпичных стен

	Толщина стен при t°С			Примечание
	-20	-30	-40	
А	130	130	260	

Общие указания

1. За условную отметку 0,000 принята отметка чистого пола вскрывочной, что соответствует абсолютной отметке [ ]

2. Фундаменты разработаны в качестве примерного решения для строительства на горизонтальной площадке на сухих непучинистых непросадочных грунтах со следующими нормативными характеристиками: $\varphi^{н}$=28°, $C^{н}$=0,02 кгс/см², E=150 кгс/см², f_0=1,8 т/м³. Под здание вскрывочной-фундаменты монолитные бетонные ленточные; под стойки навеса - монолитные [illegible] бетонные. При привязке проекта фундаменты перерабатываются для конкретных условий строительства.

3. Наружные стены запроектированы из кирпича М75 на растворе М10.

4. Стены навеса запроектированы из асбестоцементных листов унифицированного профиля по деревянному каркасу.

5. Горизонтальную гидроизоляцию поверх фундаментов и фундаментных перемычек выполнить из слоя цементного раствора состава 1:3 толщ. 20мм.

6. Кровля устраивается из волнистых асбестоцементных листов.

7. Столярные изделия окрасить эмалями светлых тонов за два раза.

8. По периметру здания устроить асфальтовую отмостку шириной 750мм по щебеночному основанию толщ. 100мм.

9. Типы слоев в полах приняты по СНиП II-В.8-71.

Взам. инв. №
Подп. и дата
Инв. № подл.

Привязан
Инв. №

Разраб.	Качамина		АР
Пров.	Фомин		Биотермическая яма для уничтожения трупов животных
Н. контр.	Козлов		
Рук. гр.	Фомин		Вскрывочная (вариант - стены кирпичные)
Гл. спец.	Пугачев		Стадия: ТР; Лист: 2; Листов:
Нач. отд.	Крылов		Общие данные (окончание)
ГИП	Трынов		ГИПРОСЕЛЬХОЗПРОМ Главсельстройпроект г. Владимир
Гл. инженер	Болонкин		

Типовой проект 807-19-1 Альбом I

Фасад 1-4

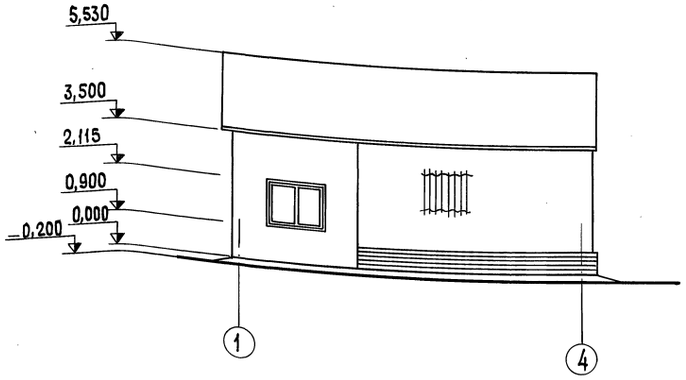

Фасад Б-А

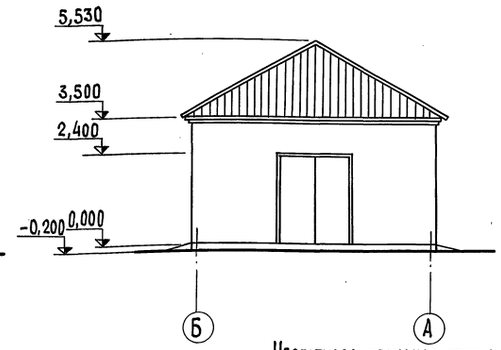

Разрез 1-1

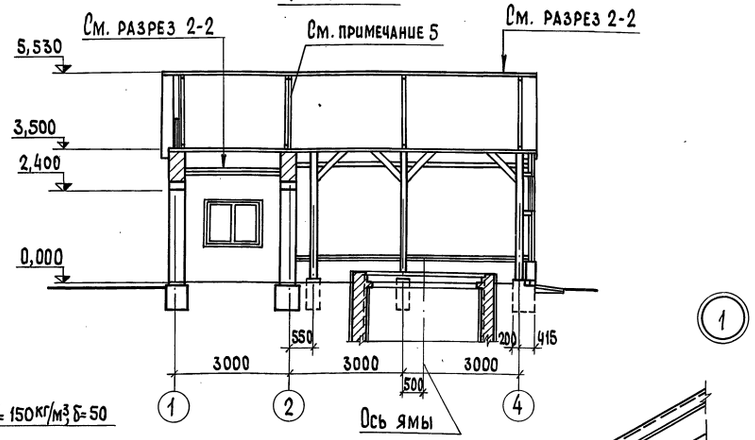

Фасад А-Б

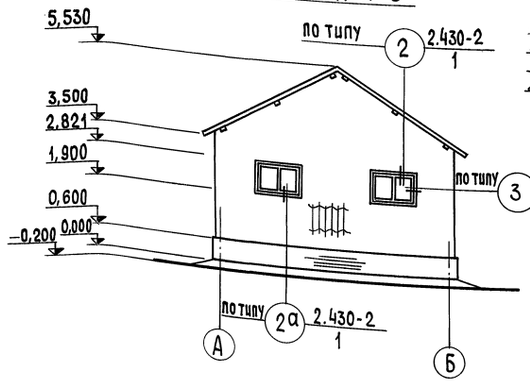

Разрез 2-2

Асбестоцементные волнистые листы марки УВ-6-С, L=2000
Прогоны 130х150 через 1500
Деревянная ферма
Известково-песчаная стяжка δ=10
Утеплитель-минераловатные плиты ρ=150кг/м³ δ=50
Пароизоляция-2слоя рубероида
Щитовой накат по деревянным балкам

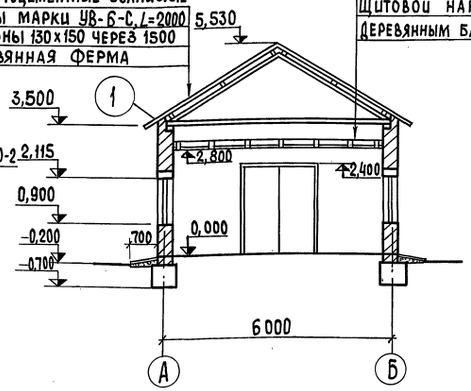

План кровли

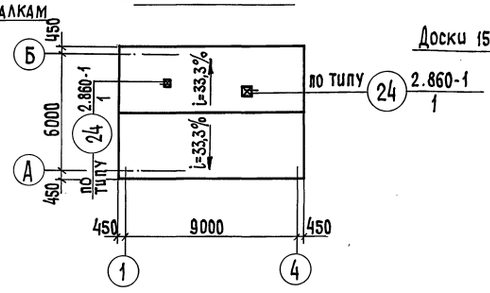

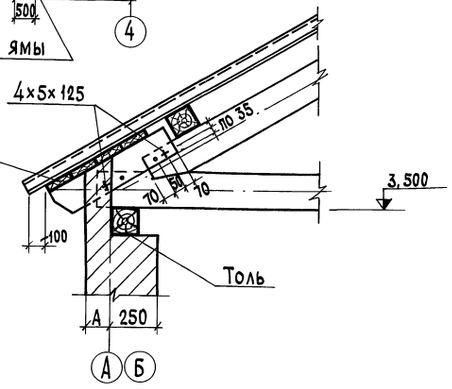

План на отм. 0,000

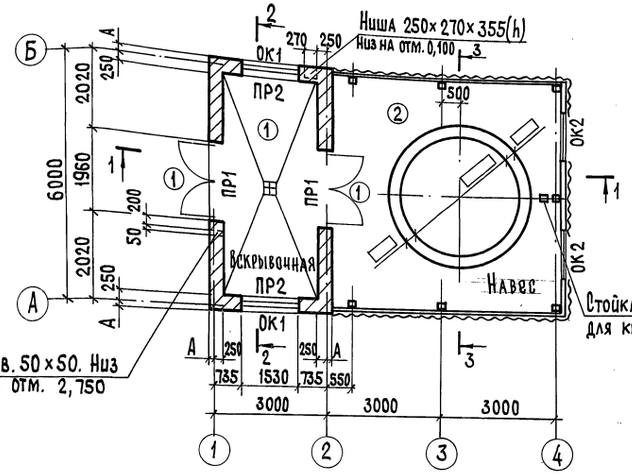

Разрез 3-3

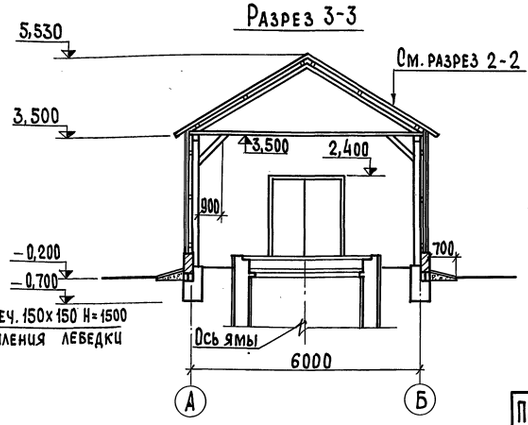

Стойка сеч. 150х150 H=1500 для крепления лебедки

1. Кладка стен ведется из полнотелого красного кирпича М75 на растворе М10.
2. Размеры толщин стен в зависимости от зимней расчетной температуры наружного воздуха приведены в таблице на листе АР-2.
3. Пол в помещении вскрывочной устраивается с уклоном 1% в сторону трапа.
4. Расход досок δ=25мм на обшивку фронтонов 0,3 м³
5. Ферму ФД-1 по оси 2 обшить досками δ=25мм
6. Состав пола см. лист АР-2.
7. Конструкцию ямы см. АР-8 ÷ АР-10.

Разраб.	Качамина		АР
Пров.	Фомин		Биотермическая яма для уничтожения трупов животных
Н.контр.	Козлов		Вскрывочная. (Вариант - стены кирпичные)
Рук. гр.	Фомин		Стадия: ТР; Лист: 3; Листов:
Гл.спец.	Пугачев		План на отм. 0,000. Фасады 1-4, А-Б, Б-А. Разрезы 1-1, 2-2, 3-3. План кровли
Нач.отд.	Крылов		ГИПРОСЕЛЬХОЗПРОМ Главсельстройпроект г. Владимир
ГИП	Трынов		
Гл.инж.ин-та	Болонкин		

Привязан

Инв. №

Взам. инв. № | Подп. и дата | Инв. № подл.

16497-01 13 Копировал

Формат 22Г

Типовой проект 807-19-1 Альбом I

Маркировочная схема перекрытия и каркаса

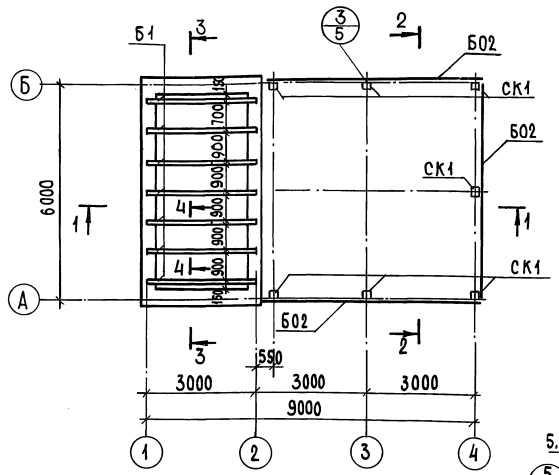

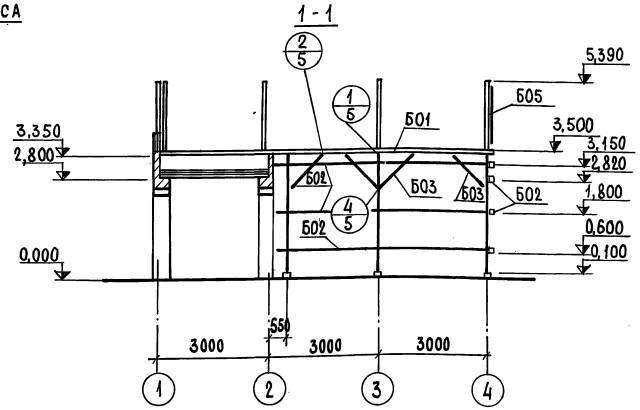

Маркировочная схема стропильных ферм

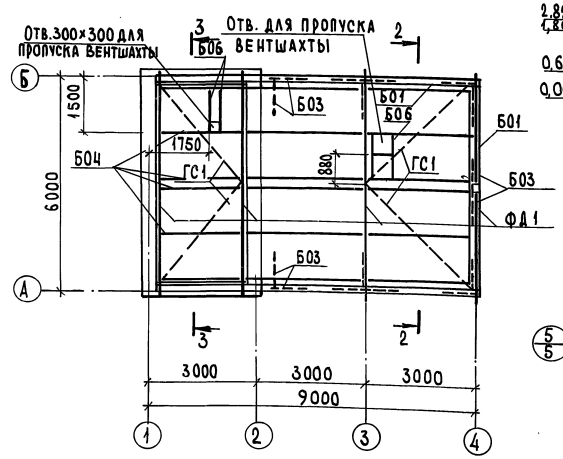

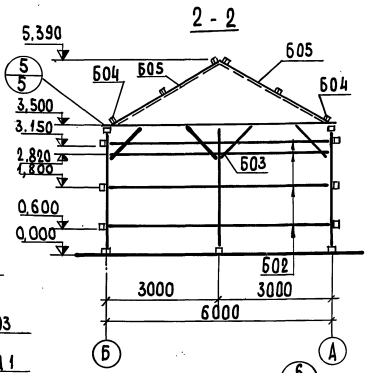

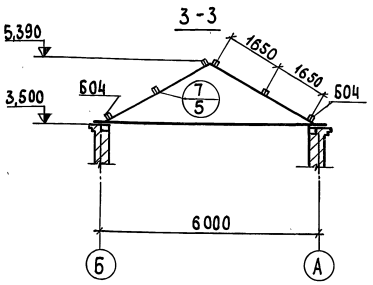

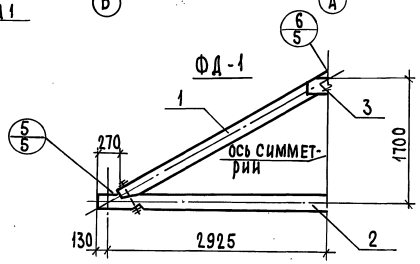

Деталь крепления горизонтальных связей к ферме

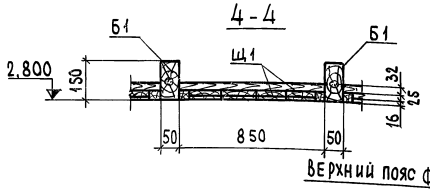

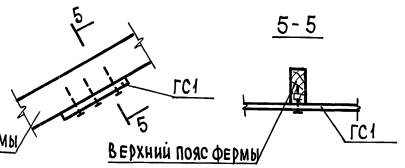

1. Расход материалов в спецификации дается на 1 элемент, кроме оговоренных случаев.

2. Пиломатериалы, изготавливаемые из сосны или ели, принимаются по II категории элементов конструкции с влажностью древесины не более 20%.

3. Деревянные конструкции антисептировать в соответствии с указаниями СНиП II-В. 4-71*.

Спецификация элементов к маркировочной схеме, расположенной на листе

Марка	Обозначение	Наименование	Кол.	Примечание
		Маркировочная схема деревянного каркаса		на 1 элемент
СК1	АР-4	Стойка 150×150 ℓ=3,30м	7	0.075м³
Б01	То же	Обвязка 150×150 ℓ=17,5 м.п.	–	0,41
Б02	"	Стеновая обрешетка 100×80		
		ℓ=6,5м	10	0,052
Б03	"	Подкосы 100×100 ℓ=1,8 м	16	0,018
Б04	"	Прогон 130×150, ℓ=10,2 м	6	0,20
Б05	"	Балка 60×140, ℓ=2,9 м	2	0,024
Б06	"	Брусок 60×140, ℓобщ 6.8м	–	0,059
ФД1	"	Стропильная ферма ФД1	4	0.186
ГС1	"	Связи 40×150, ℓ=4.4м	4	0,0246
		Маркировочная схема перекрытия		
Б1	ГОСТ 4981-69	Балка 50×150, ℓ=3,1м	7	0,034м³
Щ1	АР-4	Щитовой накат толщ. 13 мм.		0,29
		Крепежные элементы		вес в кг на все эл-ты
	ГОСТ 2590-71*	Скобы стальные ф12АI, ℓ=500	28	12,6 кг
	ГОСТ 7798-70	Болт с шайбами и гайкой М 14×280	30	12,3
	То же	То же, М12×150	50	8,61
	"	" М12×220	30	7,1
	ГОСТ 2590-71*	" М14×360	18	9,38
	То же	" М14×460	3	1,9
	СТ СЭВ 104-74	Крепежный уголок L 140×90×10	20	38.8
	То же	То же, L63×6, ℓ=80	30	9,6
	ГОСТ 11473-75	Шуруп 8×80.2.11	30	0,043

Спецификация элемента сборной конструкции

Формат	Зона	Поз.	Обозначение	Наименование	Кол.	Примечание
				Ферма ФД1		расход на 1 эл-т
		1	Ар.4	Верхний пояс фермы 80×180, ℓ=3,4м	2	0,049м³
		2	То же	Нижний пояс фермы 80×180, ℓ=6,15м	1	0,09
		3	"	Накладка 32×200, ℓ=0,64м	2	0,004

Разраб.	Качамина		АР
Пров.	Фомин		Биотермическая яма для уничтожения трупов животных
Н. контр.	Козлов		Вскрывочная (вариант - стены кирпичные)
Рук. гр.	Фомин		Стадия: ТР; Лист: 4; Листов:
Гл. спец.	Пугачев		Маркировочные схемы перекрытия, каркаса и стропильных ферм
Нач. отд.	Крылов		Гипросельхозпром, Главсельстройпроект, г. Владимир
ГИП	Трынов		

Привязан

Инв. №

Инв. № подл. | Подп. и дата | Взам. инв. №

16497-01 14 копировал

Формат А2Г

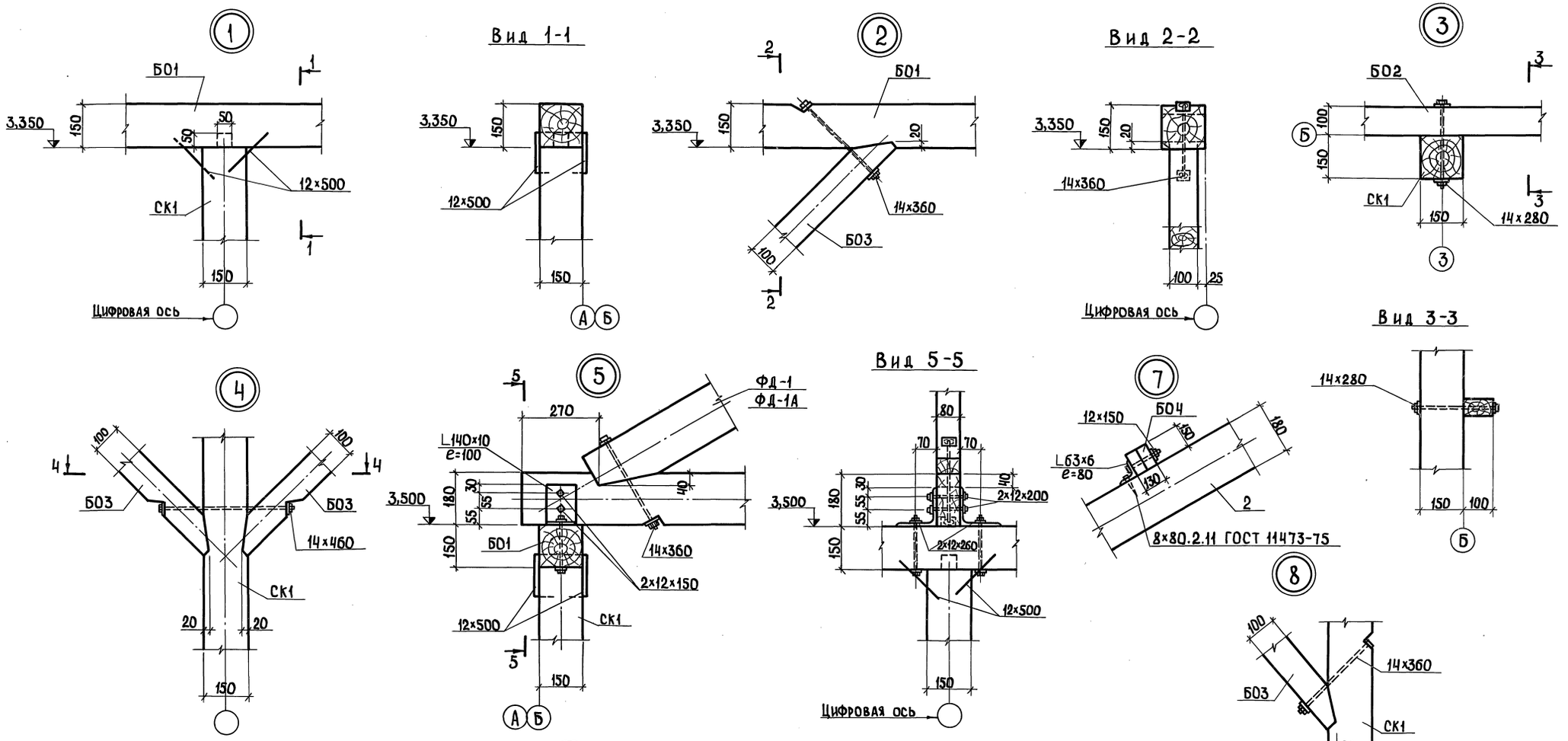

1. Пиломатериал, изготовленный из сосны или ели, принимается по II категории.
2. Влажность древесины не должна превышать 20%.

Разраб.	Фролова		АР		
Пров.	Фомин		Биотермическая яма для уничтожения трупов животных		
Н.контр.	Козлов		Вскрывочная (вариант-стены кирпичные панельные)	Стадия: ТР	Лист: 5	Листов:
Рук. гр.	Фомин					
Гл.спец.	Пугачев		Узлы деревянного каркаса 1-8	Гипросельхозпром Главсельстройпроект г. Владимир		
Нач.отд.	Крылов					
ГИП	Трынов					

Привязан

Инв.№

Инв.№подл. | Подпись и дата | Взам.инв.№

16497-01 15

Копировал Ящук

Формат 22Г

Типовой проект 807-19-1 Альбом I

Маркировочная схема стен по осям А и Б

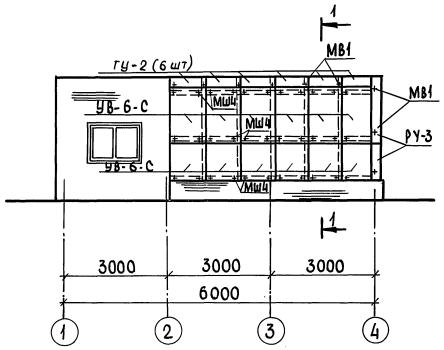

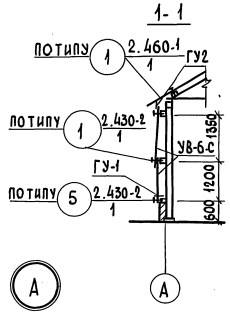

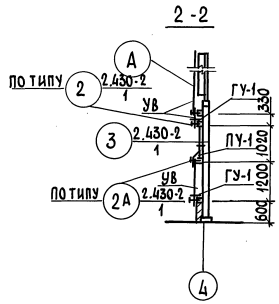

Маркировочная схема стены по оси 4

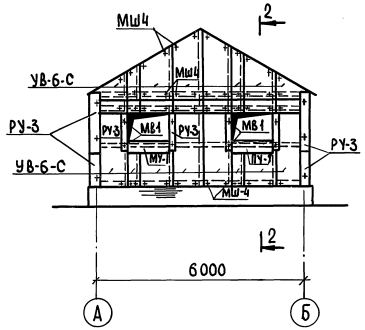

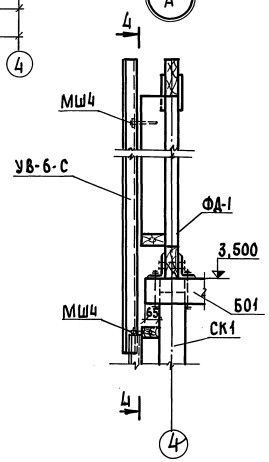

4-4

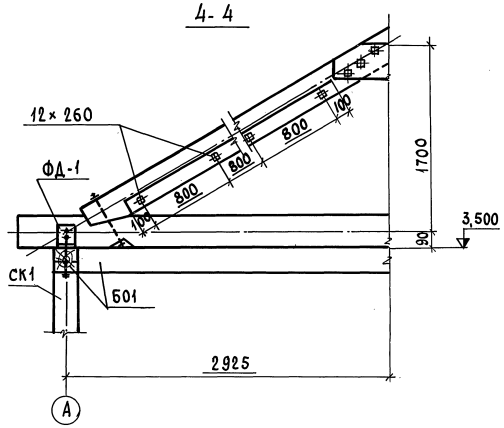

Маркировочная схема покрытия

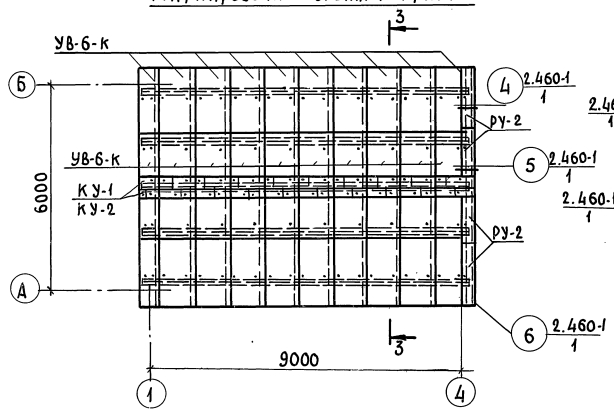

3-3

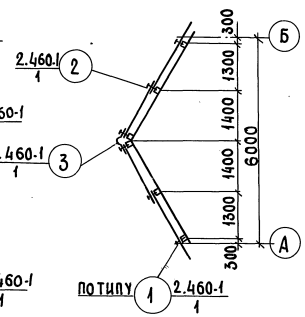

Прогоны в сечении 4-4 условно не показаны

Спецификация асбестоцементных листов и элементов крепления

Марка	Обозначение	Наименование	Кол.	Примечание
		Маркировочная схема стен		
УВ-6-С	ГОСТ 16233-77	Листы асбестоцементные		
		УВ-6-С	24	
ГУ-1	То же	Гребенка ГУ-1	27	
ГУ-2	"	То же ГУ-2	12	
РУ-3	"	Угловая деталь РУ-3	4	
ПУ-1	"	Переходная деталь ПУ-1	3	
		Изделия металлические		Расход на все эл-ты
МВ1	2.430-2, вып.1	Крепежный элемент МВ1	28	1,0 кг
МВ3	То же	То же МВ3	4	0,18
МШ4	"	" МШ4	126	6,6
МШ5	"	" МШ5	8	0,32
		Маркировочная схема покрытия		
УВ-6-К	ГОСТ 16233-77	Листы асбестоцементные УВ-6-К l=2000	39	
КУ-1	То же	Коньковая деталь КУ-1	10	
КУ-2	"	То же КУ-2	10	
РУ-2	"	Угловая деталь РУ-2	4	
		Изделия металлические		Расход на все эл-ты
МШ1	2.460-1, вып.1	Крепежный элемент МШ1	100	5,3 кг
МШ2	То же	То же МШ2	4	0,18
МВ2	"	" МВ2	4	0,11
	ГОСТ 7798-70*	Болт 12×260	8	2,0 кг

Разраб.	Кацамина		АР
Пров.	Фомин		Биотермическая яма для уничтожения трупов животных
Н. контр.	Козлов		Вскрывочная (Вариант-стены кирпичные)
Рук. гр.	Фомин		Стадия: ТР; Лист: 6; Листов:
Гл. спец.	Пугачев		Маркировочные схемы стен и покрытия
Нач. отд.	Крылов		ГИПРОСЕЛЬХОЗПРОМ Главсельстройпроект г. Владимир
ГИП	Трынов		

Привязан

Инв. №

Взам. инв. № | Подп. и дата | Инв. № подл.

16497-01 16

Копировал

Формат 22г

Альбом I

Типовой проект 807-19-1

Маркировочная схема фундаментов

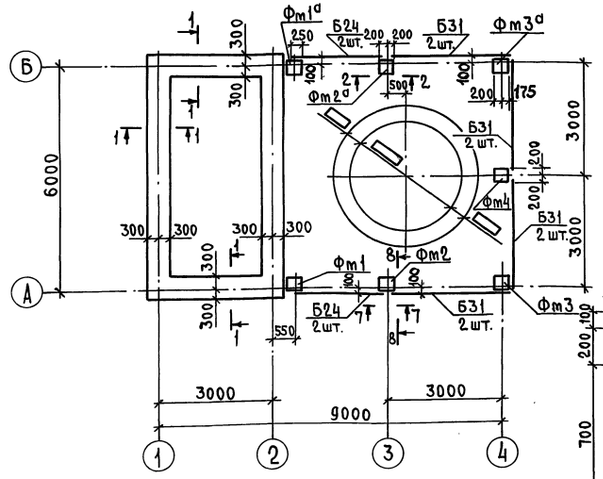

1-1

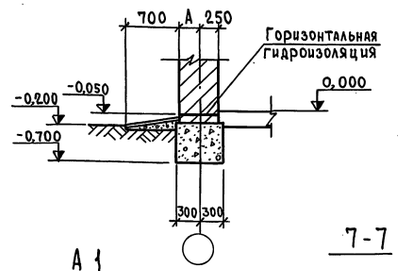

2-2

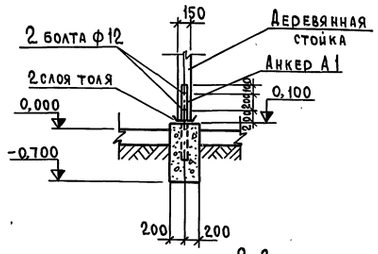

А1

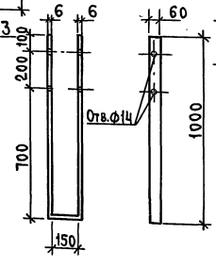

7-7

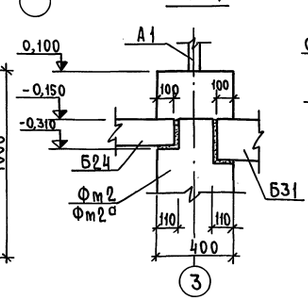

8-8

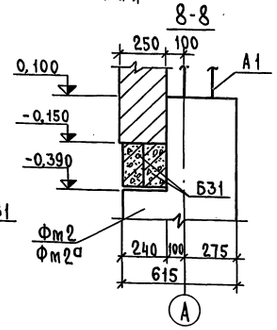

Фм1, Фм1а (зеркально Фм1)

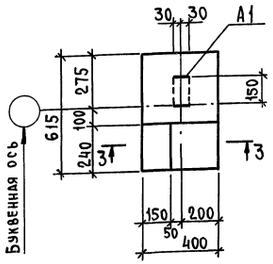

Фм2, Фм2а (зеркально Фм2)

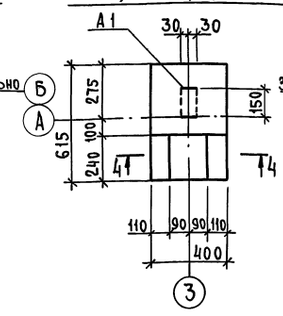

Фм3, Фм3а (зеркально Фм3)

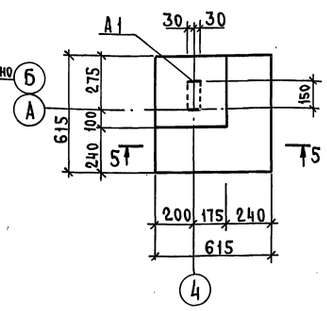

Фм4

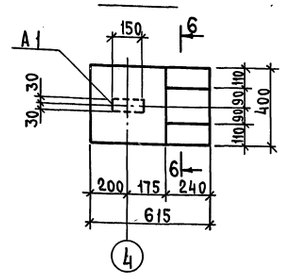

3-3

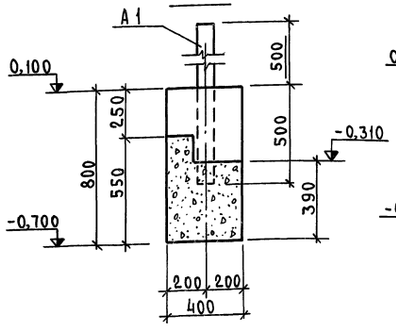

4-4

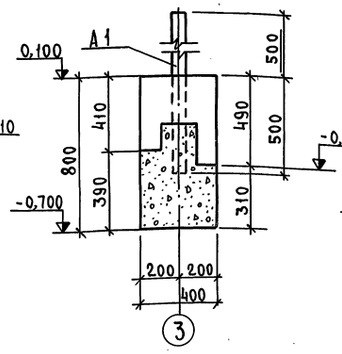

5-5

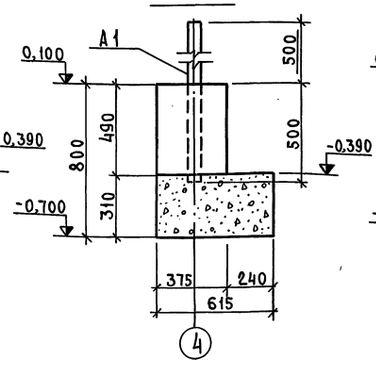

6-6

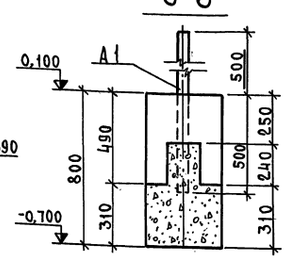

Спецификация элементов к маркировочной схеме, расположенной на листе

Марка	Обозначение	Наименование	Кол.	Примечание
		Монолитный ленточный		
		фундамент	18пп	5,95м³
Фм1	АР-7	Монолитный бетонный фундамент Фм1	1шт	0,166м³
Фм1а	То же	То же Фм1а	1	0,166
Фм2	"	" Фм2	1	0,165
Фм2а	"	" Фм2а	1	0,165
Фм3	"	" Фм3	1	0,19
Фм3а	"	" Фм3а	1	0,19
Фм4	"	" Фм4	1	0,163
А1	АР-7	Анкер А1 -5×60, ℓ=2150	7	6,1кг
Б24	1.139-1, вып.1	Перемычка Б24	4	105кг
Б31	То же	То же Б31	8	205

1. Все фундаменты запроектированы монолитными из бетона М100.
2. Горизонтальная гидроизоляция выполняется из цементного раствора М50 толщ. 20мм.
3. Обратную засыпку котлована для ямы выполнить песчаным грунтом с послойным (толщина слоя 20см) трамбованием вибротрамбовками и доведением $\gamma_{ск.} = 1{,}60$ т/м³ и $E = 100$ кг/см².
4. Все бетонные поверхности, находящиеся под землей, обмазать горячим битумом за 2 раза.

Разраб.	Качамина	
Пров.	Фомин	
Н.контр.	Козлов	
Рук.гр.	Фомин	
Гл.спец.	Пугачев	
Нач.отд.	Крылов	
ГИП	Трынов	

АР

Биотермическая яма для уничтожения трупов животных

Вскрывочная (вариант - стены кирпичные)

Стадия	Лист	Листов
ТР	7	

Маркировочная схема фундаментов. Фундаменты Фм1, Фм1а, Фм2, Фм2а, Фм3, Фм3а, Фм4

ГИПРОСЕЛЬХОЗПРОМ Главсельстройпроект г. Владимир

Привязан

Инв. №

Инв.№подл. | Подп. и дата | Взам.инв.№

16497-01 17

Копировал Кочергина Формат 22 Г

План на отм. 0,000

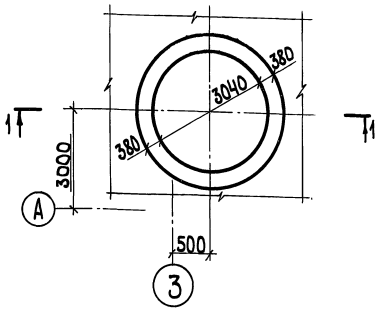

План ножевого кольца

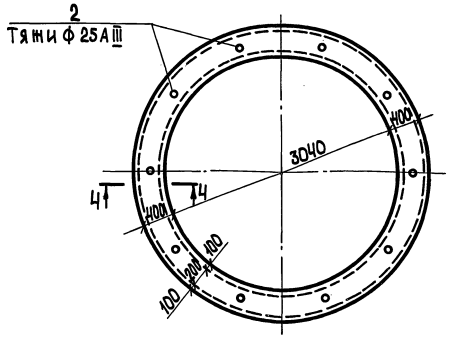

Маркировочная схема элементов крышки

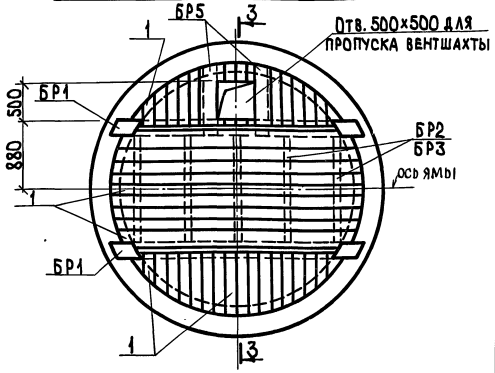

Спецификация элементов к маркировочной схеме, расположенной на листе

Марка	Обозначение	Наименование	Кол.	Примечание
		Маркировочная схема элементов крышки		на 1 элемент
БР1	АР-8	Брусок 180×220(h), ℓ=3200	4	0,127 м³
БР2	То же	Брусок 60×60, ℓ=1280	5	0,005
БР3	"	Брусок 60×60, ℓ=1400	5	0,005
БР4	"	Брусок 60×60, ℓ=2800	4	0,01
1	"	Доски толщ. 60	—	1,00
БР5	"	Брусок 180×220(h), ℓ=950 для крепления вентшахты	2	0,013
	"	Доски 80×500×180 для крепления вентшахты	2	0,007

Разрез 1-1

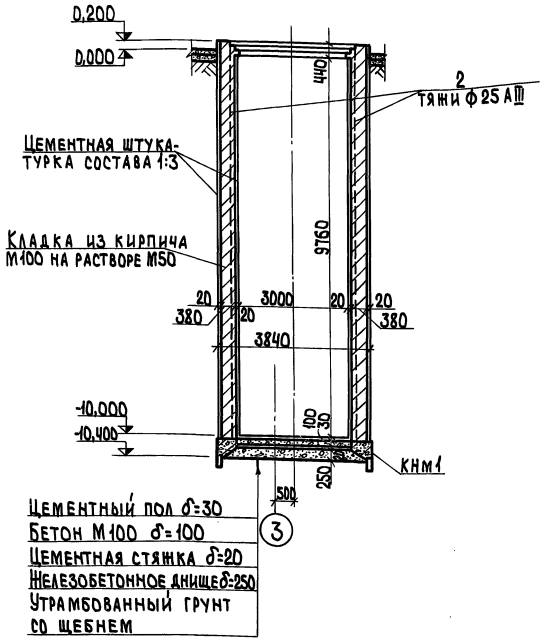

Армирование днища ямы

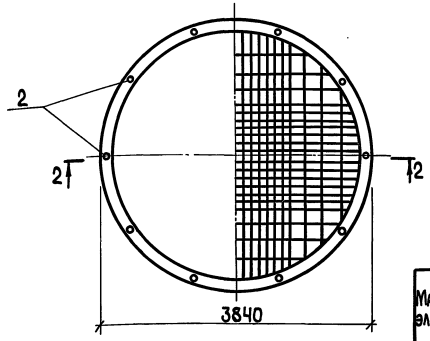

4-4

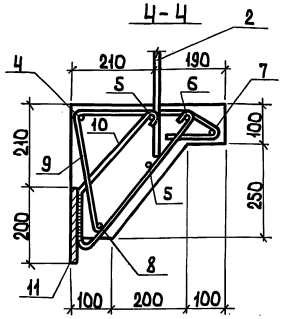

2-2

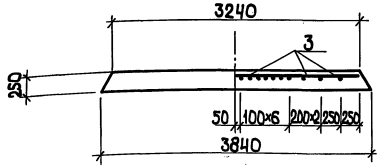

Ведомость стержней на один элемент

Марка эл-та	Поз.	Эскиз или сечение	ф мм	Длина мм	Кол.
Стержни одиночные	2		25 А III	10400	10
	3	2020÷3220	14 А III	2020÷3220	40
	4		14 А III	13200	1
	5		14 А III	12020	2
	6		14 А III	11020	1
	7		14 А III	11330	1
	8		14 А III	12900	1
	9	300 2 45 400 180 500	8 А I	1350	48
	10	150 270 300	12 А I	1100	48
МН1	11	- 16×200	—	12060	1

Спецификация элементов монолитной конструкции

Формат	Зона	Поз.	Обозначение	Наименование	Кол.	Примечание
				Кирпичная стена ямы		
		2	АР-8	Стержни одиночные	10	
				Днище ямы		
		3	То же	Стержни одиночные	40	
				Ножевое кольцо ямы		
		4÷10	"	Стержни одиночные		
		11	"	Изделие закладное МН1	1	
				Материалы		
				Кирпич М100		41,8 м³
				Бетон М200 на днище		2,34
				То же, на ножевое кольцо		0,99

Выборка стали на один элемент, кг

Марка эл-та	Арматурные изделия							Закладные изделия						Всего
	Арматурная сталь ГОСТ 5781-75							Профильная сталь			Арм. сталь ГОСТ		Итого	
	Класс А I			Класс А III			Итого				Класс			
	ф мм		Итого	ф мм		Итого					ф мм			
	8	12		14	25			16×200						
Кирпичная стена ямы	—	—	—	—	400	400	400	—					—	400
Днище ямы	—	—	—	127	—	127	127	—					—	127
Ножевое кольцо ямы КНМ1	26	47	73	92	—	92	165	304					304	469

В зимнее время утеплять соломенными матами

3-3

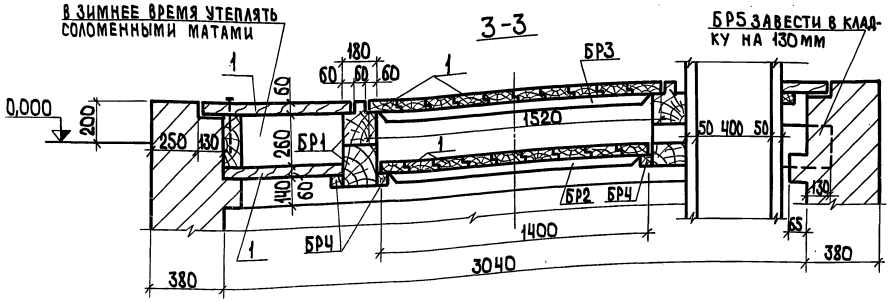

БР5 завести в кладку на 130 мм

1. Концы балок и настила деревянной крышки ямы, соприкасающиеся с бетоном, обернуть толем.
2. Крепление вентшахты производить по сечениям 3-3, 4-4 на листе АР-10.

Привязан

Инв. №

Разраб.	Качамина		
Пров.	Фомин		
Н.контр.	Козлов		
Рук.гр.	Фомин		
Гл.спец.	Пугачев		
Нач.отд.	Крылов		
ГИП	Трынов		

АР

Биотермическая яма для уничтожения трупов животных

Вскрывочная (Вариант-стены кирпичные)

Стадия	Лист	Листов
ТР	8	

Яма (Вариант-стены кирпичные)

Гипросельхозпром Главсельстройпроект г. Владимир

16497-01 18

Копировал Ящук Формат 22Г

Инв. № подл. | Подпись и дата | Взам. инв. №

Типовой проект 807-19-1 Альбом I

План на отм. 0.000

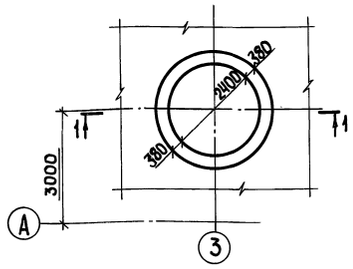

Опалубочный план ножевого кольца

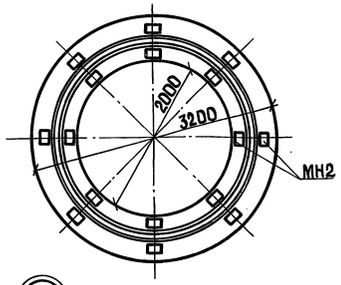

Армирование днища ямы

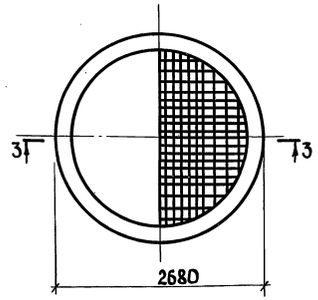

Разрез 1-1

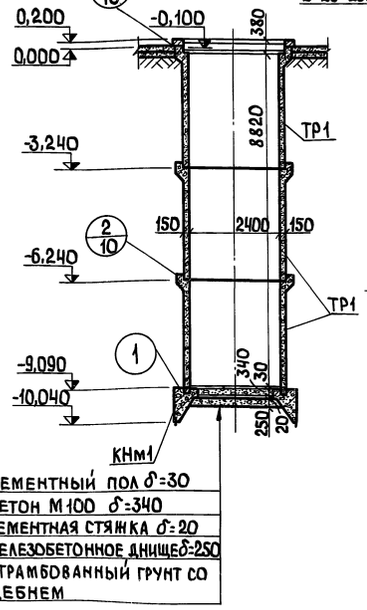

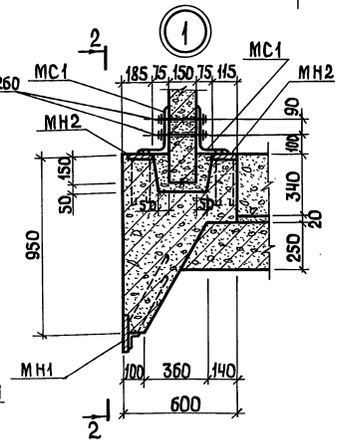

2-2

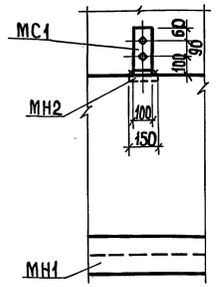

3-3

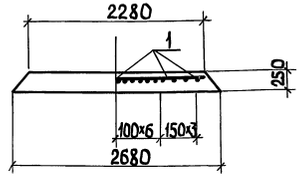

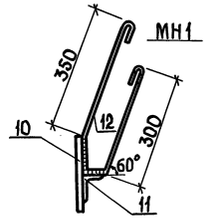

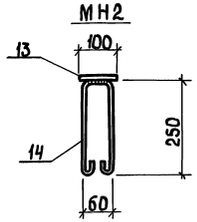

Армирование ножевого кольца

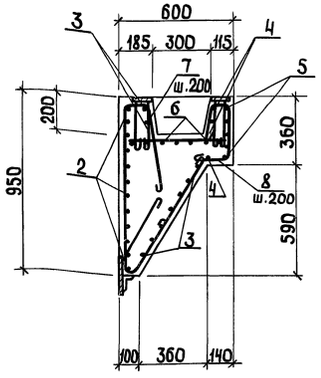

1. Подземные железобетонные конструкции ямы, снаружи обмазать горячим битумом за 2 раза.
2. По внутренней поверхности ямы производится затирка.
3. Заделка стыка по узлу „1" производится бетоном М200 на мелком щебне с добавлением жидкого стекла.

Ведомость стержней на один элемент

Марка эл-та	Поз.	Эскиз или сечение	ф мм	Длина мм	Кол.
Отдельные стержни	1	1000÷2260	12AIII	1000÷2260	38
	2		12AIII	8000	12
	3	7550÷9170	12AIII	7550÷9170	10
	4	6120÷6980	12AIII	6120÷6980	4
	5		12AIII	6600	5
	6	6900÷9100	12AIII	6900÷9100	7
	7	900, 150, 100, 60°	8AI	2360	40
	8	200, 80, 200, 310	8AI	940	40
	9		8AI	550	40
МН1	10	-16×200		10050	1
	11	L 50×75×8		10050	1
	12	100, 350, 60, 300	12AI	960	50
МН2	13	-16×100		150	16
	14	60, 250	12AI	700	16
МС1		L 250×160×16		100	16

Спецификация элементов к маркировочной схеме, расположенной на листе

Марка	Обозначение	Наименование	Кол.	Примечание
ТР1	3.008-4, вып.3	Сборные ж.б. безнапорные		
		Круглые трубы РТ-24Н	3	10,28т
КНм1	АР-9	Ножевое кольцо КНм1	1	вес 1 эл-та
	То же	Соединительное изделие МС1	16	5,0кг
		Болты М20	16	0,81

Спецификация элементов монолитной конструкции

Формат	Зона	Поз.	Обозначение	Наименование	Кол.	Примечание
				Днище ямы		
		1	АР-9	Отдельные стержни	38	
				Ножевое кольцо ямы КНм1		
		2÷9	То же	Стержни одиночные	–	
		10÷12	"	Изделие закладное МН1	1	370,7кг
				То же МН2	16	2,53
				Материалы		
				Бетон М200 на КНм1	1	3,14м³
				То же, на днище ямы	1	1,15

Выборка стали на один элемент, кг

Марка эл-та	Арматурные изделия							Закладные изделия						Итого	Всего
	Арматурная сталь ГОСТ 5781-75							Профильная сталь			Арм. сталь ГОСТ 5781-75				
	Класс AI			Класс AIII			Итого				Класс AI				
	Ф мм		Итого	Ф мм		Итого					Ф мм				
	8			12				16×200	150×75×8	16×100	12				
КНм1	61		61	264		264	325	253	75	30,4	52,6			111	736
Днище ямы				62,5			62,5								62,5

Разраб.	Качамина		АР
Пров.	Фомин		Биотермическая яма для уничтожения трупов животных
Н.контр.	Козлов		Вскрывочная (Вариант-стены кирпичные)
Рук.гр.	Фомин		Стадия: ТР; Лист: 9; Листов:
Гл.спец.	Пугачев		Яма. План. Днище. Разрез 1-1 (Вариант-стены сборные)
Нач.отд.	Крылов		Гипросельхозпром, Главсельстройпроект, г. Владимир
ГИП	Трынов		

Привязан

Инв. №

Инв.№подл. | Подп. и дата | Взам.инв.№

16497-01 19

Копировал Ящук

Формат 22Г

Типовой проект 807-19-1 Альбом I

Маркировочная схема элементов крышки

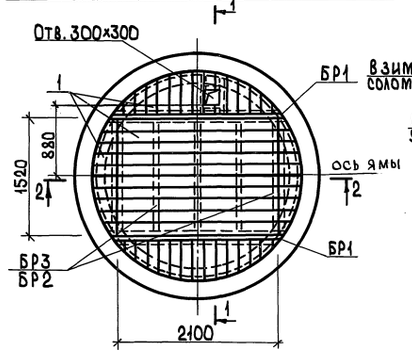

1-1

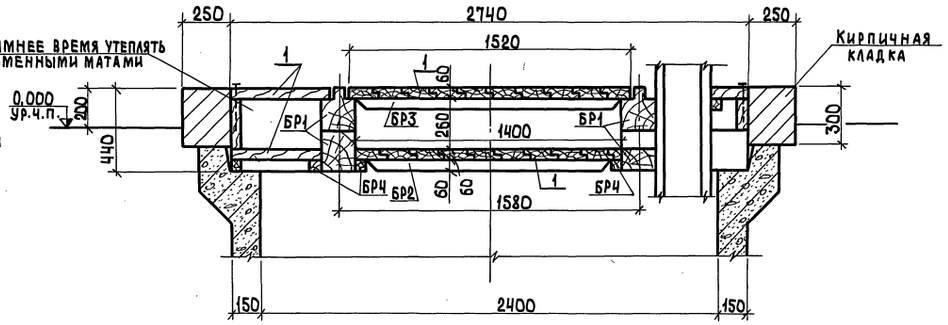

2-2

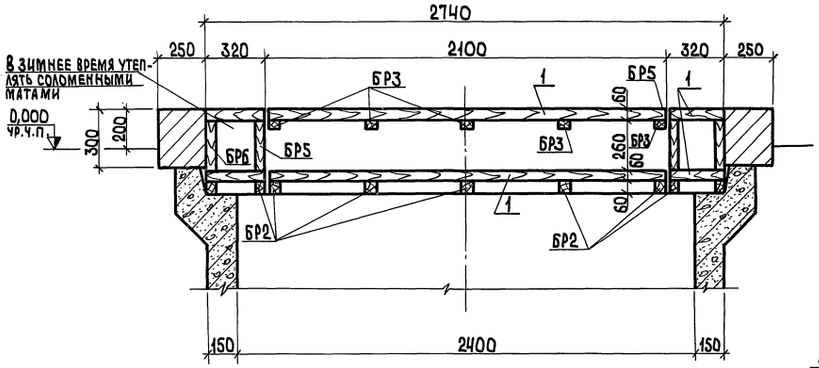

Схема раскладки балок для установки вентшахт

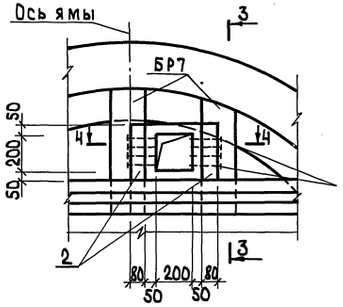

Спецификация элементов к маркировочной схеме, расположенной на листе

Марка	Обозначение	Наименование	Кол.	Примечание
		Маркировочная схема элементов крышки		на 1 элемент
БР1	АР-10	Брусок 180×220(h), ℓ=2300	4	0,091м³
БР2	То же	Брусок 60×60, ℓ=1280	7	0,0046
БР3	"	Брусок 60×60, ℓ=1400	5	0,0051
БР4	"	Брусок 60×60, ℓ=2300	4	0,0083
БР5	"	Брусок 60×260(h), ℓ=1400	2	0,022
БР6	"	Брусок 60×260(h), ℓ=8400	1	0,131
БР7	"	Брусок 180×220(h) ℓ=620÷660	2	0,026
1	"	Доски толщ. 60	—	0,71
2	"	Доски 80×300×180(h)	2	0,004

3-3

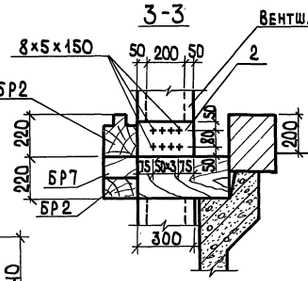

4-4

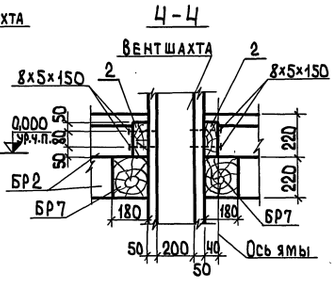

Зачеканить цементным раствором М150 с добавлением жидкого стекла (2/9)

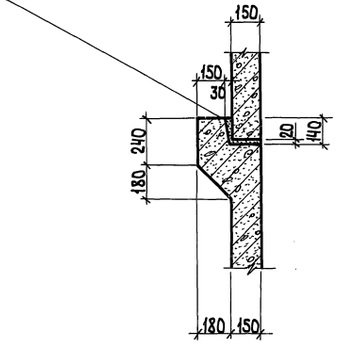

(3/9)

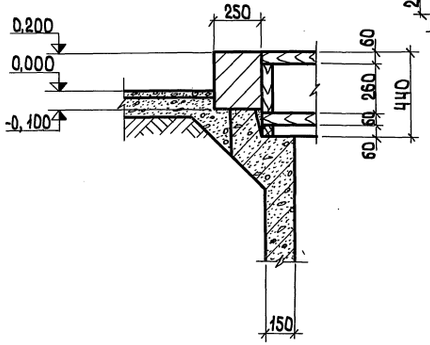

1. Концы балок и настила деревянной крышки ямы, соприкасающиеся с бетоном, обернуть толем.
2. Пиломатериалы, изготавливаемые из сосны или ели, принимаются по II категории элементов конструкций с влажностью древесины не более 20%.
3. Деревянные конструкции антисептировать в соответствии с указаниями СНиП II-В.4-71*.

Разраб.	Качамина		АР
Пров.	Фомин		Биотермическая яма для уничтожения трупов животных
Н.контр.	Козлов		Вскрывочная (Вариант-стены кирпичные)
Рук. гр.	Фомин		Стадия: ТР; Лист: 10; Листов:
Гл.спец.	Пугачев		Яма (Вариант-стены сборные) Маркировочная схема элементов крышки
Нач.отд.	Крылов		Гипросельхозпром Главсельстройпроект г. Владимир
ГИП	Трынов		

Привязан

Инв.№

Взам.инв.№ | Подп. и дата | Инв.№подл.

16497-01 20

Копировал Ящук

Формат 22Г

Альбом I

Типовой проект 807-19-1

Ведомость основных комплектов

Обозначение	Наименование	Примечание
ОС	Организация строительства	
ГТ	Генеральный план и транспорт	
Т	Технологическая часть	
АР	Архитектурно-строительные решения	
ОВ	Отопление и вентиляция	
ВК	Внутренние водопровод и канализация	
ЭЛ	Электротехническая часть	

Ведомость чертежей основного комплекта АР

Формат	Лист	Наименование	Примечание
22Г	11	Общие данные (начало)	
	12	Общие данные (продолжение)	
	13	Общие данные (окончание)	
	14	План на отм.0,000. Разрезы 1-1, 2-2. Фасады 1-4, Б-А, А-Б	Вариант
	15	Маркировочная схема фундаментов и фундаментных балок. Фундаменты Фм1-Фм7	вскрывочной-
	16	Маркировочные схемы колонн, стоек, плит покрытия и ферм	-стены
	17	Маркировочные схемы стеновых панелей	
	18	План кровли. Узлы 6,7	панельные
	19	Маркировочные схемы стеновых и кровельных листов марки УВ	
	20	Разбивка дополнительных закладных деталей в К1, К2, ПС5. Ферма ФД-1А	
	21	Металлические элементы МН1, МС1, А1, МС2, С1, С2, С3	

Ведомость примененных и ссылочных документов

Обозначение	Наименование комплекта	Примечание
1.139-1, вып.1	Перемычки железобетонные сборные для жилых и общественных зданий	
1.415-1, вып.1	Железобетонные фундаментные балки для стен производственных зданий	

Типовой проект разработан в соответствии с действующими нормами и правилами и предусматривает мероприятия, обеспечивающие взрывную, взрывопожарную и пожарную безопасность при эксплуатации здания

Главный инженер проекта (Трынов)

Продолжение

Обозначение	Наименование комплекта	Примечание
1.432-5, вып.3	Стеновые панели для производственных зданий с шагом колонн 6м.	
1.439-1	Стальные изделия крепления панельных стен одноэтажных производственных зданий с железобетонным каркасом	
1.800-4	Стальные изделия для крепления конструкций одноэтажных сельскохозяйственных зданий	
1.810-1, вып.1	Железобетонные фундаменты для производственных зданий сельского хозяйства	
1.823-1, вып.1	Железобетонные колонны для производственных зданий сельского хозяйства	
1.832-5, вып.1	Стеновые двухслойные панели и блоки из легких бетонов для сельскохозяйственных зданий	
1.865-4, вып.1	Железобетонные предварительно-напряженные плиты покрытий длиной 6м сельскохозяйственных зданий	
2.430-2, вып.1	Типовые архитектурно-строительные детали одноэтажных промышленных неотапливаемых зданий со стенами из асбестоцементных волнистых листов	
2.430-4, вып.1	Монтажные детали панельных стен одноэтажных производственных зданий с железобетонным каркасом	
2.432-5, вып.3	Стеновые панели для производственных зданий с шагом колонн 6м	

Продолжение

Обозначение	Наименование комплекта	Примечание
2.460-1, вып.1	Типовые архитектурно-строительные детали одноэтажных промышленных неотапливаемых зданий с покрытиями из асбестоцементных волнистых листов	
2.460-5, вып.1,2	Архитектурные детали утепленных покрытий одноэтажных промышленных зданий	
2.830-1, вып.1	Типовые узлы наружных стен одноэтажных сельскохозяйственных зданий	
2.860-1, вып.1	Узлы утепленных покрытий с железобетонными плитами и асбестоцементной кровлей.	
3.400-6	Унифицированные закладные детали сборных железобетонных конструкций инженерных сооружений промышленных предприятий	
ГОСТ 14624-69	Двери деревянные для зданий промышленных предприятий	
ГОСТ 16233-77	Листы асбестоцементные волнистые унифицированного профиля и детали к ним. Технические условия	
ГОСТ 16407-70*	Окна деревянные для животноводческих и птицеводческих зданий	

Согласовано: Гл.спец.отд. Луганев; Гл.спец. ВиК Романенко; Гл.спец. ЭиА Лукьянова; Гл.спец. МТО Шипов

Инв.№ подл. | Подп. и дата

Привязан

Инв. №

Разраб.	Фролова	
Пров.	Фомин	
Н.контр.	Козлов	
Рук.гр.	Фомин	
Гл.спец.	Пугачев	
Нач.отд.	Крылов	
ГИП	Трынов	
Гл.инж.инст.	Болонкин	

АР

Биотермическая яма для уничтожения трупов животных

Вскрывочная (вариант-стены панельные)

Стадия	Лист	Листов
ТР	11	

Общие данные (начало)

Гипросельхозпром Главсельстройпроект г. Владимир

16497-01 21

Копировал Ящук

Формат 22Г

Альбом I

Типовой проект 807-19-1

Сводная спецификация к чертежам архитектурно-строительных решений

Марка	Обозначение	Наименование	Кол.	Примечание
		Изделия деревянные		
		дверные блоки		См. ведомость на АР-3
ОР 09.15	ГОСТ 16407-70*	Оконный блок ОС09.15	2	
ОН09.12	То же	То же ОН09.12	2	
СК1		Стойка 150×150 L=3,30 м	7	0,075 м³
Б01		Обвязка 150×150 L=23,5 м	–	0,53
Б02		Стеновая обрешетка		
		100×60 L=6,0 м	10	0,036
Б03		Подкосы 100×100 L=1,8 м	16	0,018
Б04		Кровельная обрешетка		
		130×150 L=6,37 м	6	0,125
ГС1		Связи 40×150 L=4,4 м	2	0,0264
Б05		Доска 40×80(н) L=1300	2	0,004
ФД-1	АР-16	Стропильная ферма ФД-1	2	0,196
ФД-1А	АР-16, АР-20	То же ФД-1А	1	0,242
		Сборные бетонные		
		и железобетонные		
		конструкции		
		для $t^н$=-20, -30, -40°С		
К1	1.823-1, вып. 1 и АР-20	Колонна СК2-42-1А	2	0,420т
К2	То же	То же СК2-42-1Б	2	0,420
П1	1.865-4, вып. 1 и АР-20	Плита покрытия ПС1-4А IV а	1	3,100
Ф1	1.810-1, вып. 1	Фундаментный		
		башмак СФК-8	4	0,670
Б24	1.139-1, вып. 1	Перемычка Б24	4	0,100
Б31	То же	То же Б31	8	0,200
СШС-1	1.865-4, вып. 1	Стакан СШС-1	1	0,100
		Переменные данные		
		для $t^н$=-20, -30°С		
Б1	1.415-1, вып. 1	Фундаментная		
		балка ФБ6-6	2	1,600
БФ1	1.139-1, вып. 1	Перемычка БУ31а	2	0,410
		Для $t^н$=-20°С		
ПС1	1.832-5, вып. 1	Панель стеновая $\frac{СБСЛ20}{1,2×0,75}$-211	20	0,200
ПС2	То же	То же $\frac{СПСЛ20}{0,6×6}$-412	2	1,000

Продолжение

Марка	Обозначение	Наименование	Кол.	Примечание
ПС3	1.832-5, вып. 1	Панель стеновая $\frac{СПСЛ20}{1,2×3}$-111	2	1,00
ПС4	То же	То же $\frac{СПСЛ20}{1,8×3}$-111	2	1,60
ПС5	"	" $\frac{СПСЛ20}{0,9×3}$-212	2	0,80
ПС6	1.432-5, вып. 3	Карнизная панель ПК1	2	1,20
		для $t^н$=-30°С		
ПС1	1.832-5, вып. 1	Панель стеновая $\frac{СБСЛ25}{1,2×0,75}$-211	20	0,30
ПС2	То же	То же $\frac{СПСЛ25}{0,6×6}$-412	2	1,20
ПС3	"	" $\frac{СПСЛ25}{1,2×3}$-111	2	1,20
ПС4	"	" $\frac{СПСЛ25}{1,8×3}$-111	2	1,80
ПС5	"	" $\frac{СПСЛ25}{0,9×3}$-212	2	0,90
ПС6	1.432-5, вып. 3	Карнизная панель ПК2	2	1,30
		для $t^н$=-40°С		
Б1	1.415-1, вып. 1	Фундаментная		
		балка ФБ6-11	2	1,80
БФ1	1.139-1, вып. 1	Перемычка БУ28	2	0,77
ПС1	1.832-5, вып. 1	Панель стеновая $\frac{СБСЛ30}{1,2×0,75}$-211	20	0,30
ПС2	То же	То же $\frac{СПСЛ30}{0,6×6}$-412	2	1,40
ПС3	"	" $\frac{СПСЛ30}{1,2×3}$-111	2	1,40
ПС4	"	" $\frac{СПСЛ30}{1,8×3}$-111	2	2,10
ПС5	"	" $\frac{СПСЛ30}{0,9×3}$-212	2	1,00
ПС6	1.432-5, вып. 3	Карнизная панель ПК3	2	1,40

Продолжение

Марка	Обозначение	Наименование	Кол.	Примечание
		Монолитные железо-		
		бетонные конструкции		
		для $t^н$=-20, -30, -40°		
ФМ1	АР-15	Монолитный бетонный		
		фундамент ФМ1	1	0,361м
ФМ2	То же	То же ФМ2	1	
ФМ3	"	" ФМ3	1	
ФМ4	"	" ФМ4	1	
ФМ5	"	" ФМ5	1	
ФМ6	"	" ФМ6	1	
ФМ7	"	" ФМ7	1	
		Изделия		
		металлические		
		для $t^н$=-20, -30, -40°С		
МД1-5	1.800-4	Стальное изделие МД1-5	12	
МД1-6	То же	То же МД1-6	8	
МС1	АР-21	Соединительный элемент МС1	8	
МС2	То же	То же МС2	4	
Т1	1.439-1	Элемент крепления Т1	12	
Т10	То же	То же Т10	4	
	Индивидуального изготовления из стали по ГОСТ 2590-71*	Скоба ф12 L=500	14	
		Болт с шайбами и		
		гайкой М14×360	38	
	То же	То же М14×460	3	
	ГОСТ 7798-70*	" М14×280	30	
	То же	" М12×150	18	
	"	" М12×200	12	
	"	" М12×220	18	

Инв. № подл. | Подп. и дата

Привязан

Инв. №

Разраб.	Фролова	
Пров.	Фомин	
Н. контр.	Козлов	
Рук. гр.	Фомин	
Гл. спец.	Пугачев	
Нач. отд.	Крылов	
ГИП	Трынов	
Гл. инж.	Болонкин	

АР

Биотермическая яма для уничтожения трупов животных

Вскрывочная (вариант-стены панельные)	Стадия	Лист	Листов
	ТР	12	

Общие данные (продолжение)

ГИПРОСЕЛЬХОЗПРОМ Главсельстройпроект г. Владимир

16497-01 22

Копировал

Формат 22г

Продолжение

Марка	Обозначение	Наименование	Кол.	Примечание
		Изделия		
		металлические		
		для $t^н$=-20,-30,-40°С		
	ГОСТ 7798-70*	Болт с шайбами и		
		гайкой м12х260	12	0,28кг
	СТ СЭВ 104-74	L 140х10 l = 100	12	2,15
	То же	L 63х6 l= 80	18	0,46
	ГОСТ 11473-75	Шуруп 8х80.2.11	18	0,026
А1	АР-21	Анкер А1	7	5,10
Т22	1.439-1	Элемент крепления Т22	4	0,70
Т26	То же	То же Т26	6	0,40
ВС1	2.860-1, вып.1	Фасонная деталь ВС1	1	
ВС2	То же	То же ВС2	1	
ВС3	"	" ВС3	2	
МШ1	2.460-1, вып.1	Крепежная деталь МШ1	78	0,05
МШ2	То же	То же МШ2	6	0,04
МШ4	2.430-2, вып.1	" МШ4	136	0,05
МШ5	То же	" МШ5	4	0,04
МВ1	"	" МВ1	30	0,04
МВ3	"	" МВ3	4	0,04
МШ3	2.860-1, вып.1	" МШ3	2	0,04
МВ1	То же	" МВ1	4	0,02
		Переменные данные		
		Для $t^н$=-20°С		
Т23	1.439-1	Элемент крепления Т23	4	1,20
С	АР-21	Сетка С1	12	
		Для $t^н$=-30°С		
Т24	1.439-1	Элемент крепления Т24	4	1,50
С	АР-21	Сетка С2	12	
		Для $t^н$=-40°С		
Т25	1.439-1	Элемент крепления Т25	4	1,90
С	АР-21	Сетка С3	12	
		Асбестоцементные		
		изделия		
		Для $t^н$=-20,-30,-40°С		
УВ-6-С	ГОСТ 16233-77	Лист стеновой УВ-6-С L=2500	14	37,0
УВ-6-С	То же	То же УВ-6-С L=2000	20	30,0

Продолжение

Марка	Обозначение	Наименование	Кол	Примечание
ГУ-1	ГОСТ 16233-77	Гребенка ГУ-1	22	2,00кг
ГУ-2	То же	То же ГУ-2	12	3,10
РУ-1	"	Угловая деталь РУ-1	6	14,7
РУ-2	"	То же РУ-2	6	16,8
ПУ	"	Переходная деталь ПУ	2	6,10
УВ-6-К	"	Лист кровельный УВ-6-К L=1150	24	26,0
КУ1	"	Коньковая деталь КУ1	6	6,60
КУ2	"	То же КУ2	6	7,10

Ведомость проемов ворот и дверей

Проемы			Элементы заполнения проема		
Тип по проекту	Размер в кладке В х h, мм	Кол. мест	Марка	Обозначение	Кол.
1	1960 х 2400	2	Д51	ГОСТ 14624-69	2

Спецификация заполнения оконных проемов

Марка	Обозначение	Наименование	Кол.	Примечание
ОК1	ГОСТ 16407-70*	ОС 12.15	2	
ОК2	То же	ОН 09.12	2	

Экспликация полов

Тип по проекту	Конструкция пола	Материал слоя	Тип слоя	Толщ слоя мм	Дополнительные указания
1		Цементно-песчаный раствор Бетон марки 100 Утрамбованный щебнем грунт	П-10	20 100	С последующим железнением поверхности
2	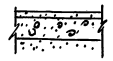	Цементно-песчаный раствор Бетон марки 100 Песчаная подсыпка	П-10	20 100	марки 200

Ведомость отделки помещений

Наименование или эксплик. номер помещения	Потолок		Стены и перегородки		Отделка низа стен и перегородок (панель)	
	Штукатурка или затирка	Окраска	Штукатурка или затирка	Окраска или облицовка	Окраска или облицовка	Высота мм
Вскрывочная	Затирка	Окраска составом ГКЖ-10	Затирка	Окраска составом ГКЖ-10	—	—
Навес	—	Известковая побелка	—	Известковая побелка	—	—

Таблица толщин утеплителя

Расчетная зимняя температура наружного воздуха °С	-20	-30	-40
Пенобетон γ=400 кг/м³ Толщина мм	100	120	140

Привязочные размеры стен и фундаментных балок

Буквенные обозначения	Привязочные размеры буквенных обозначений при $t^н$ наружного воздуха			Материал
	-20°С	-30°С	-40°С	
А	200	250	300	Панели
Б	20	70	120	Дерево
В	95	120	80	
Г	250	250	380	Перемычки
Д	260	260	400	Фундам. балки
Е	90	115	70	

Общие указания

1. За условную отметку 0,000 принята отметка чистого пола вскрывочной, что соответствует абсолютной отметке [ ]

2. Фундаменты разработаны в качестве примерного решения для строительства на горизонтальной площадке на сухих непучинистых непросадочных грунтах со следующими нормативными характеристиками: $\varphi^н$=28°, $C^н$=0,02 кгс/см², E=150 кгс/см², γ_0=1,8 т/м³. Под здание вскрывочной - фундаментные башмаки по серии 1.810-1, вып.1; под стойки навеса - монолитные железобетонные. При привязке проекта фундаменты перерабатываются для конкретных условий строительства

3. Наружные стены запроектированы из керамзитобетонных панелей с γ=900 кгс/м³.

4. Стены навеса запроектированы из асбестоцементных листов унифицированного профиля по деревянному каркасу.

5. Каркас вскрывочный сборный железобетонный.

6. Горизонтальную гидроизоляцию выполнить поверх фундаментных балок и перемычек из слоя цементного раствора состава 1:3 толщ. 20 мм.

7. Кровля над зданием вскрывочной скатная рулонная, над навесом - из волнистых асбестоцементных листов.

8. Столярные изделия окрасить эмалями светлых тонов за два раза.

9. По периметру здания устроить асфальтовую отмостку шириной 750мм по щебеночному основанию толщиной 100 мм.

10. Типы слоев в полах приняты по СИиП II-В.8-71

Привязан

Инв. №

Разраб.	Фролова	
Пров.	Фомин	
Н.контр.	Козлов	
Рук. гр.	Фомин	
Гл.спец.	Пугачев	
Нач.отд.	Крылов	
ГИП	Трынов	
Гл.инж.	Болонкин	

АР

Биотермическая яма для уничтожения трупов животных

Вскрывочная (вариант-стены панельные)

Стадия	Лист	Листов
Тр	13	

Общие данные (окончание)

ГИПРОСЕЛЬХОЗПРОМ Главсельстройпроект г. Владимир

16497-01 23

Копировал Шумейко

Формат А2 г

Инв. № подл. | Подпись и дата | Взам. инв. №

Типовой проект 807-19-1 Альбом I

Фасад 1-4

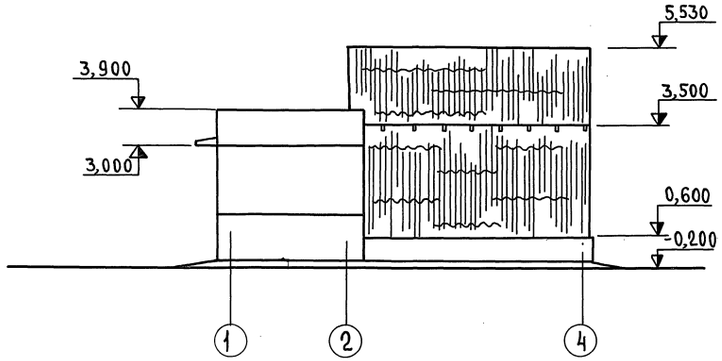

Слой гравия на битумной мастике
Слоя стеклорубероида марки С-РМ на битумн. мастике
Цементная стяжка - 20
Утеплитель - см. АР13
Ж-б сборные плиты

Разрез 1-1

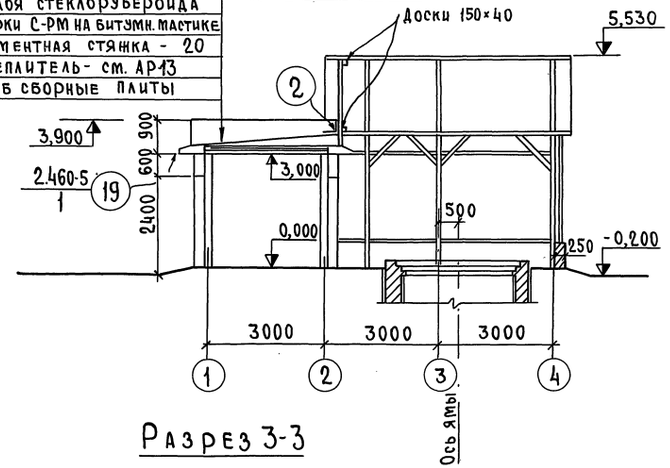

Разрез 2-2

Асбестоцементные волнистые листы марки УВ-6-К ℓ=1750
Прогоны 130×150 через 1500
Деревянная ферма

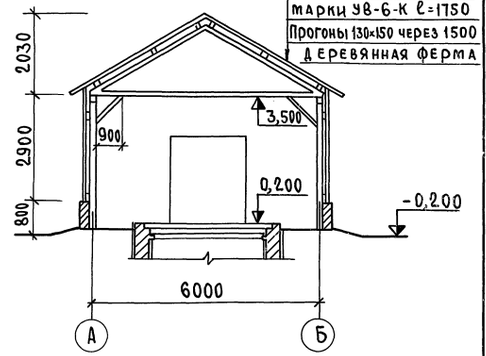

Фасад Б-А

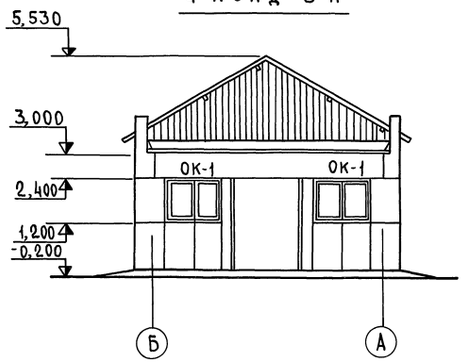

Фасад А-Б

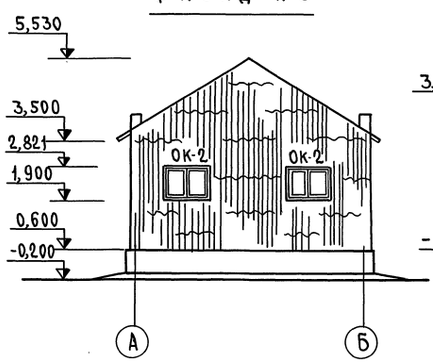

Разрез 3-3

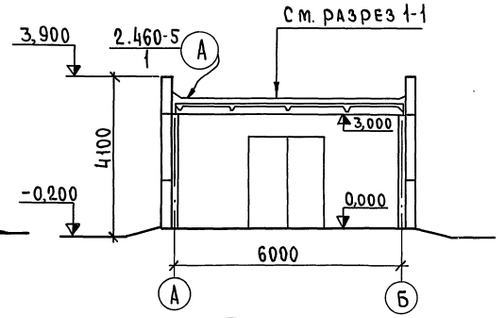

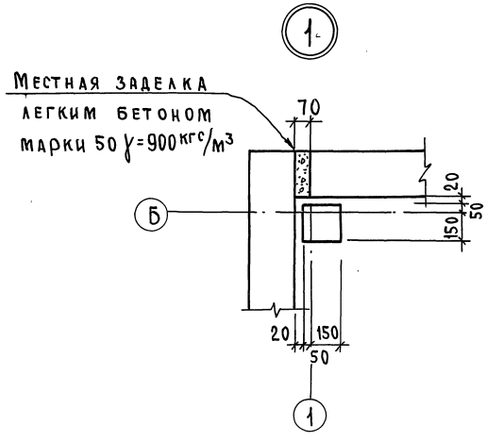

План на отм. 0,000

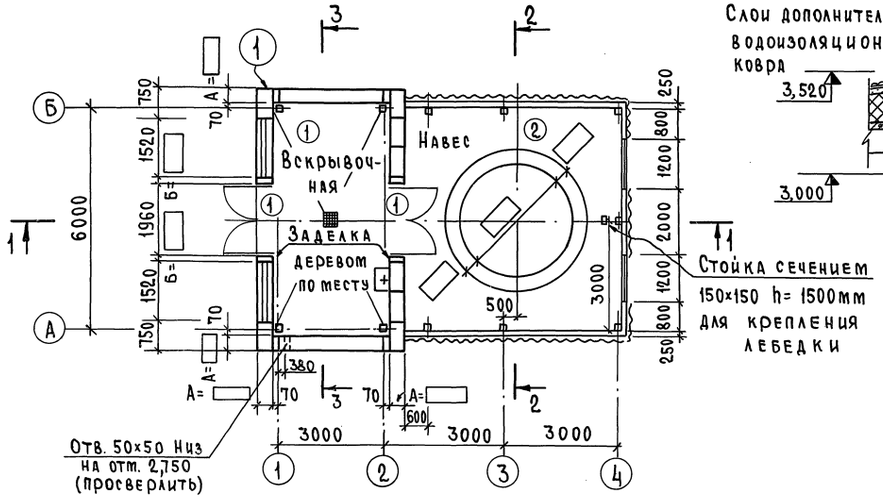

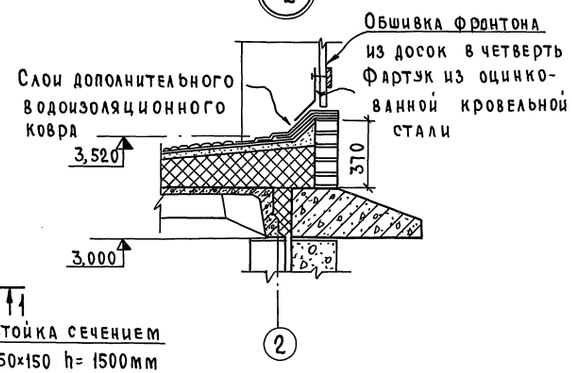

1. Таблицу привязочных размеров стен, таблицу толщин утеплителя смотри АР13.
2. Вентиляционные устройства на фасадах условно не показаны.
3. Конструкцию ямы см. вариант вскрывочной стены кирпичные **смотри АР-8.**

Разраб.	Фролова		АР
Пров.	Фомин		Биотермическая яма для уничтожения трупов животных
Н. контр.	Козлов		Вскрывочная (вариант-стены панельные)
Рук. гр.	Фомин		Стадия: ТР; Лист: 14; Листов:
Гл. спец.	Пугачев		План на отм. 0,000. Разрезы 1-1, 2-2. Фасады 1-4, Б-А, А-Б
Нач. отд.	Крылов		Гипросельхозпром Главсельстройпроект г. Владимир
ГИП	Трынов		
Гл. инж. инст.	Болонкин		

Привязан

Инв. №

Инв. № подл. | Подпись и дата | Взам. инв. №

16497-01 24
Копировал Кочергина Формат 22Г

Типовой проект 807-19-1 Альбом I

Маркировочная схема фундаментов и фундаментных балок

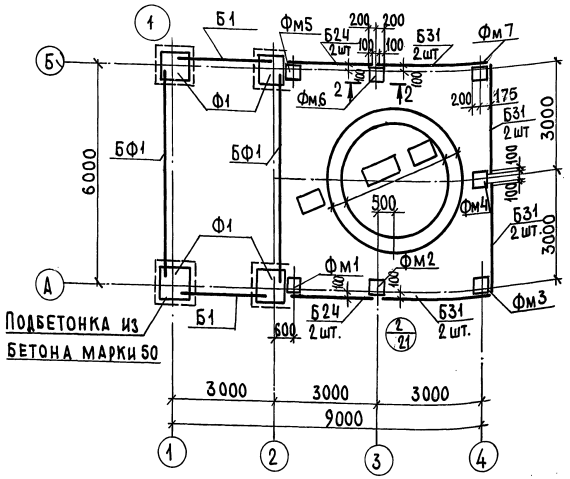

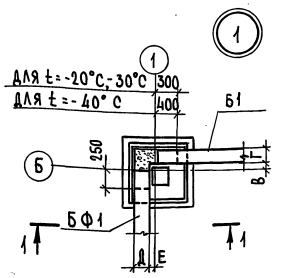

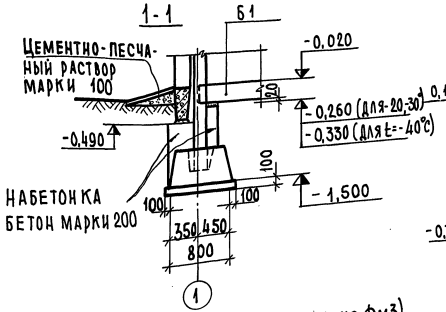

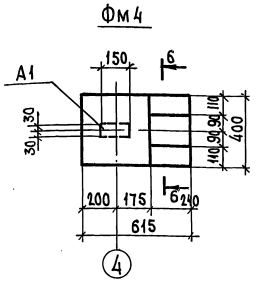

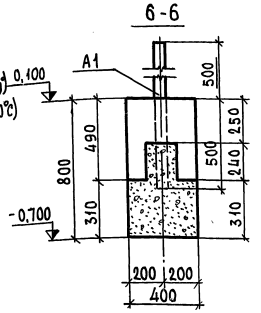

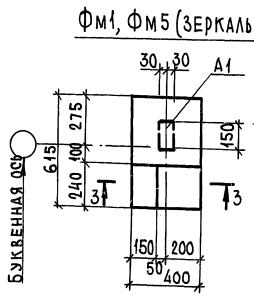

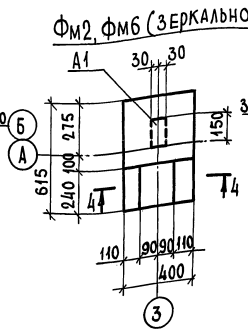

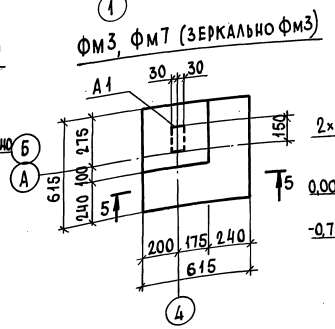

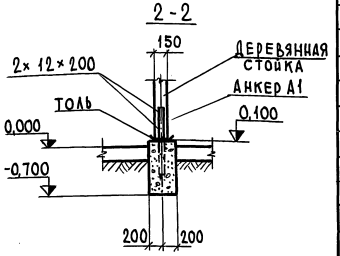

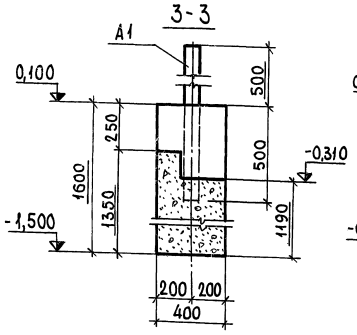

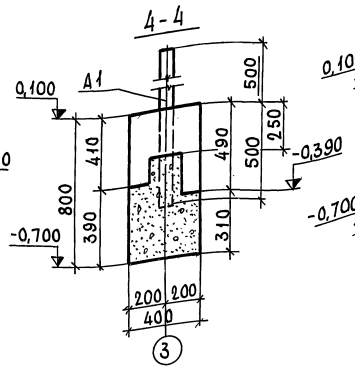

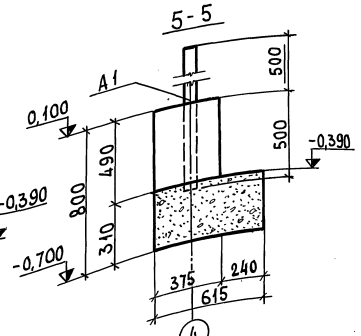

1. Перемычки, соприкасающиеся с грунтом, обмазать горячим битумом за два раза.
2. Таблица привязочных размеров дана на АР13.
3. Обратную засыпку котлована для ямы выполнить песчаным грунтом с послойным

Спецификация элементов к маркировочной схеме, расположенной на листе

Марка	Обозначение	Наименование	Кол.	Примечание
		Сборные железобетонные конструкции		
		для t=-20, -30, -40°С		
Ф1	1.810-1. вып.1	Фундаментный башмак СФК-8	4	0,67т
Б24	1.139-1 вып.1	Перемычка Б24	4	0,10
Б31	То же	То же Б31	8	0,20
		для t=-20; -30°С		
БФ1	1.415-1 вып.1	Фундаментная балка ФБ6-6	2	1.60
Б1	1.139-1 вып.1	Перемычка БУ31а	2	0.41
		для t=-40°С		
БФ1	1.415-1 вып.1	Фундаментная балка ФБ6-11	2	1,80
Б1	1.139-1 вып.1	Перемычка БУ28	2	0,77
		Монолитные бетонные конструкции		
		для t=-20, -30, -40°С		
Фм1	АР-15	Монолитный бетонный ф-т Фм1	1	0,361м³
Фм2	То же	То же Фм2	1	0,165
Фм3	"	" Фм3	1	0.190
Фм4	"	" Фм4	1	0.163
Фм5	"	" Фм5	1	0,361
Фм6	"	" Фм6	1	0.165
Фм7	"	" Фм7	1	0,190
	Набетонка	Бетон марки 200		1,450
	Подбетонка	Бетон марки 50		0,400
		Стальные элементы		
А1	АР-21	Анкер А1	7	5,1кг

(толщина слоя 20см) трамбованием с вибрированием и доведением $\gamma_{ск}$ = 1,60т/м³, E = 100 кг/см².

Разраб.	Фролова		АР
Пров.	Фомин		Биотермическая яма для уничтожения трупов животных
Н.контр.	Козлов		Вскрывочная (вариант-стены панельные)
Рук.гр.	Фомин		Стадия: ТР; Лист: 15; Листов:
Гл.спец.	Пугачев		Маркировочная схема фундаментов и фундаментных балок фундаменты Фм1-Фм7
Нач.отд.	Крылов		Гипросельхозпром Главсельстройпроект г. Владимир
ГИП	Трынов		

Привязан

Инв.№

16497-01 25

Копировал

Формат 22г

В.№ подл. | Подпись и дата | Взам. инв.№

Маркировочная схема колонн и стоек

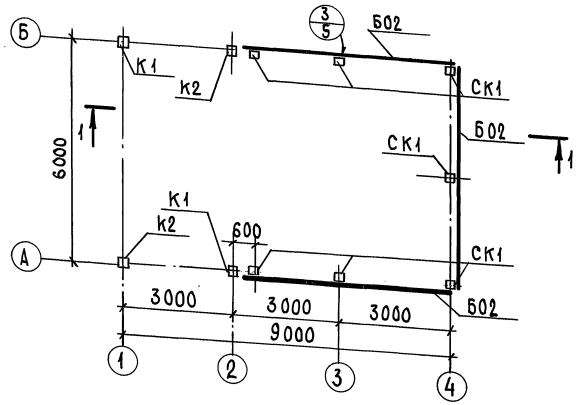

1-1

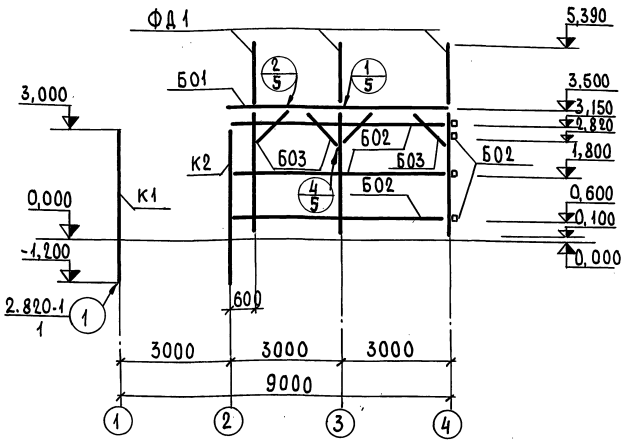

Маркировочная схема плит покрытия и ферм

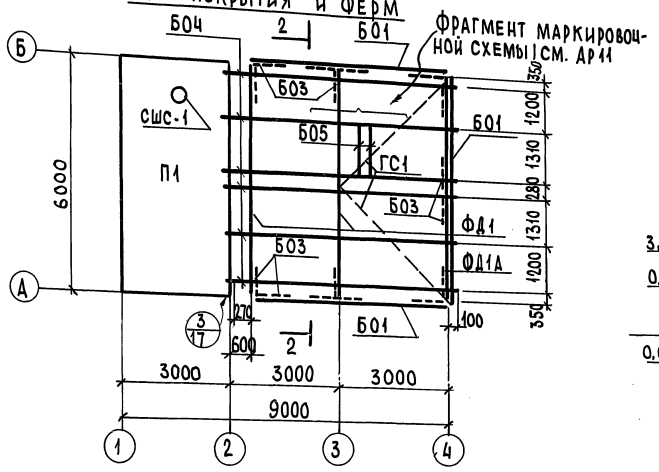

Фрагмент маркировочной схемы см. АР11

2-2

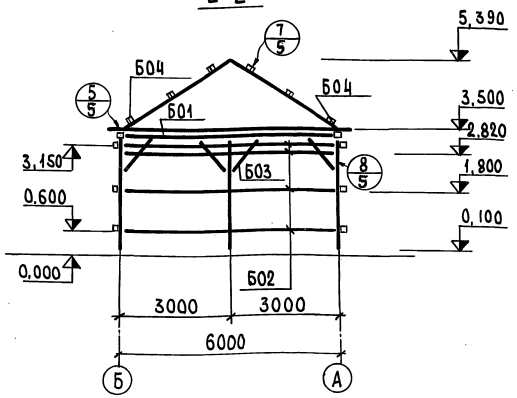

ФД-1

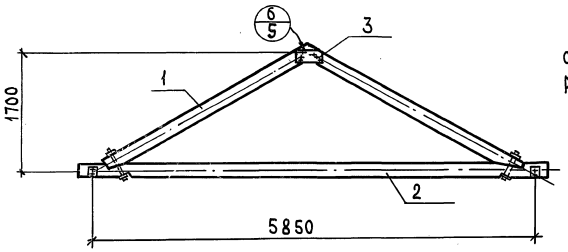

1. Монтаж ж.-б. колонн и плит вести в соответствии с указаниями серий 1.823-1 вып.1 и 1.865-4 вып.1 и требованиями СНиП III-16-73.
2. Отметки стеновой обрешетки даны по низу бруска.
3. Расход материалов в спецификации дан на один элемент.
4. Все деревянные элементы, соприкасающиеся с кладкой, бетоном, сталью должны предохраняться прокладками из толя или рубероида.
5. Спецификация металлических элементов дана на АР-18.
6. Ферма ФД-1А отличается от ФД-1 наличием накладок поз. 4.
7. Трубу к стакану крепить на болтах.
8. Деталь крепления связей к ферме см. АР-20.

Спецификация элементов к маркировочной схеме, расположенной на листе

Марка	Обозначение	Наименование	Кол.	Примечание
		Маркировочная схема колонн и стоек		
К1	1.823-1 вып. 1 и АР-11	Колонна СК2-42-1А	2	0,420т
К2	То же	То же СК2-42-1Б	2	0,420
СК1		Стойка 150×150 L=3,30м	7	0,075м³
Б01		Обвязка 150×150 L=23,5 м	–	0,530
Б02		Стеновая обрешетка		
		100×60 L=6,0м	10	0,036
Б03		Подкосы 100×100 L=1,8м	16	0,018
		Маркировочная схема		
		плит покрытия и ферм		
П1	1.865-4 вып.1	Плита покрытия ПС1-4АIV(4)а	1	3,70т
ФД-1	АР-16	Стропильная ферма ФД-1	2	0,196м³
ФД-1А	АР-16, АР-20	То же ФД-1А	1	0,242
ГС1		Связи 40×150 L=4,4м	2	0,0264
Б04		Кровельная обрешетка 130×150 L=6,37 м	6	0,125
СШС-1	1.865-4 вып.1	Стакан СШС-1	1	0,10т
Б05		Доска 40×80(h) L=1300	2	0,004
		Выборка древесины на ФД-1		
1		Верхний пояс фермы		
		80×180 L=3,10м	2	0,049м³
2		Нижний пояс фермы		
		80×180 L=6,15 м	1	0,090
3		Накладка 32×200 L=0,64м	2	0,004
		Выборка древесины на ФД-1А		
1		Верхний пояс фермы		
		80×180 L=3,10 м	2	0,049
2		Нижний пояс фермы		
		80×180 L=6,15 м	1	0,090
3		Накладка 32×200 L=0,64м	2	0,904
4		Накладка 60×150 L=2,6м	2	0,023

Разраб.	Фролова		АР
Пров.	Фомин		Биотермическая яма для уничтожения трупов животных
Н. контр.	Козлов		Вскрывочная (вариант-стены панельные)
Рук. гр.	Фомин		Стадия: Тр; Лист: 16; Листов:
Гл. спец.	Пугачев		Маркировочные схемы колонн, стоек, плит покрытия и ферм
Нач. отд.	Крылов		Гипросельхозпром, Главсельстройпроект, г. Владимир
ГИП	Трынов		

Привязан

Инв. №

Инв. № подл. | Подпись и дата | Взам. инв. №

16497-01 26

Копировал

Формат 22г

По оси 1

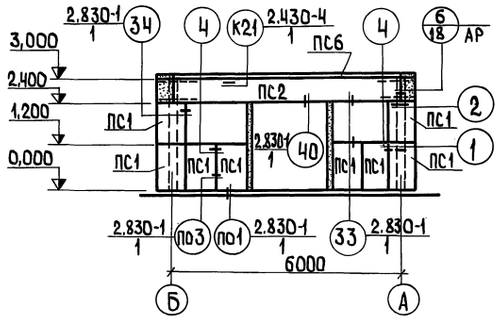

По оси 2

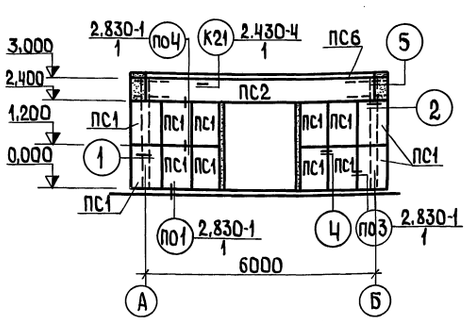

По осям А и Б

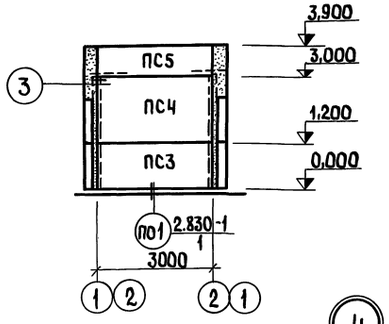

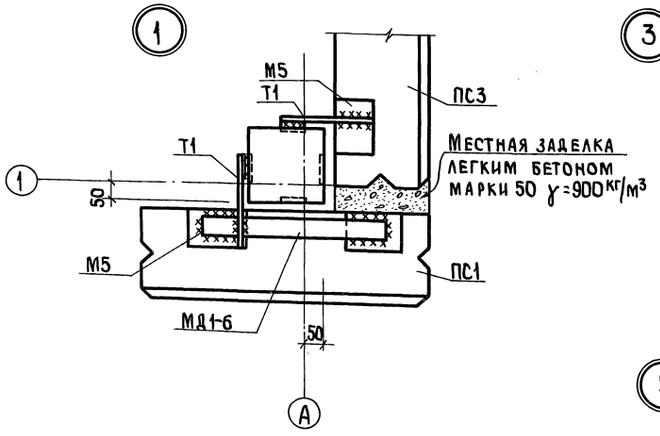

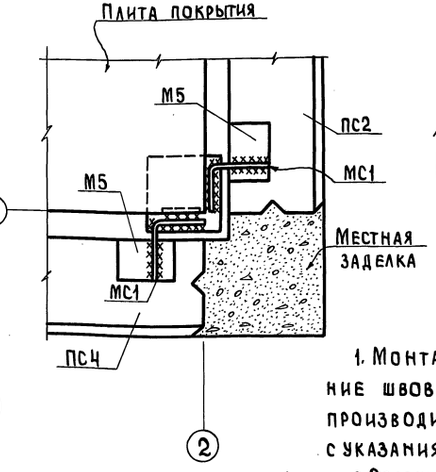

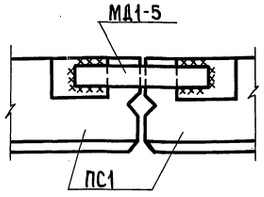

4

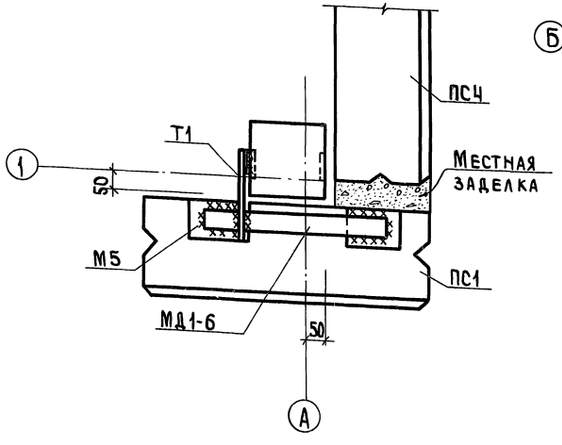

5

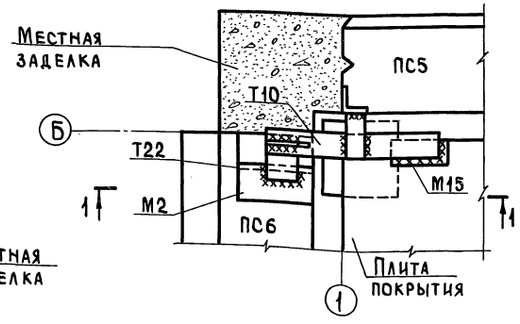

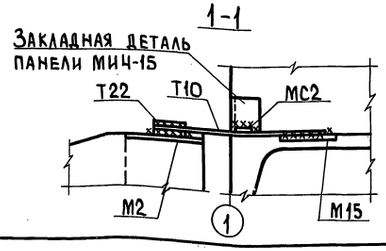

1. Монтаж панелей и заполнение швов панельных стен производить в соответствии с указаниями серии 2.830-1 вып.1.
2. Сварку производить электродами Э42 ГОСТ 9467-75.
3. Толщина сварных швов - 6мм.
4. Накладной элемент Т22 приварить до подъема карнизной панели (см. деталь К22 серии 2.430-4 вып.1).
5. Спецификация металлических элементов к маркировочным схемам, расположенным на данном листе, дана на АР18.

Спецификация элементов к маркировочной схеме, расположенной на листе

Марка	Обозначение	Наименование	Кол.	Примечание
		для t = -20°С		
ПС1	1.832-5, вып. 1	Панель стеновая СБСЛ20 1,2х0,75 -211	20	0,20т
ПС2	То же	То же СПСЛ20 0,6х6 -412	2	1,00
ПС3	"	" СПСЛ20 1,2х3 -111	2	1,00
ПСЧ	"	" СПСЛ20 1,8х3 -111	2	1,60
ПС5	"	" СПСЛ20 0,9х3 -212	2	0,80
ПС6	1.432-5 вып. 3	Карнизная панель ПК1	2	1,20
		для t = -30°С		
ПС1	1.832-5 вып. 1	Панель стеновая СБСЛ25 1,2х0,75 -211	20	0,30
ПС2	То же	То же СПСЛ25 0,6х6 -412	2	1,20
ПС3	"	" СПСЛ25 1,2х3 -111	2	1,20
ПСЧ	"	" СПСЛ25 1,8х3 -111	2	1,80
ПС5	"	" СПСЛ25 0,9х3 -212	2	0,90
ПС6	1.432-5 вып. 3	Карнизная панель ПК2	2	1,30
		для t = -40°С		
ПС1	1.832-5 вып. 1	Панель стеновая СБСЛ30 1,2х0,75 -211	20	0,30
ПС2	То же	То же СПСЛ30 0,6х6 -412	2	1,40
ПС3	"	" СПСЛ30 1,2х3 -111	2	1,40
ПСЧ	"	" СПСЛ30 1,8х3 -111	2	2,10
ПС5	"	" СПСЛ30 0,9х3 -212	2	1,00
ПС6	1.432-5 вып. 3	Карнизная панель ПК3	2	1,40

Разраб.	Фролова	
Пров.	Фомин	
Н.контр.	Козлов	
Рук.гр.	Фомин	
Гл.спец.	Пугачев	
Нач.отд.	Крылов	
ГИП	Трынов	

Привязан

Инв. №

АР

Биотермическая яма для уничтожения трупов животных

Вскрывочная. (Вариант-стены панельные)

Стадия	Лист	Листов
ТР	17	

Маркировочные схемы стеновых панелей

Гипросельхозпром Главсельстройпроект г. Владимир

16497-01 27

Копировал Ящук

Формат 22Г

Инв. № подл. | Подпись и дата | Взам. инв. №

Типовой проект 807-19-1 Альбом I

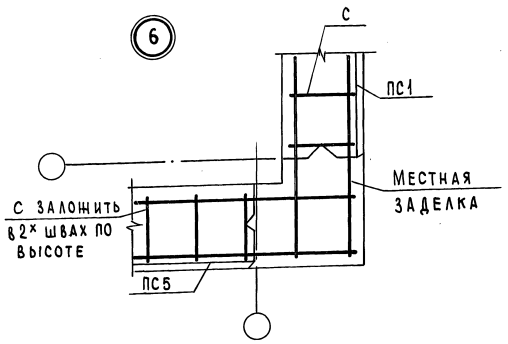

План кровли

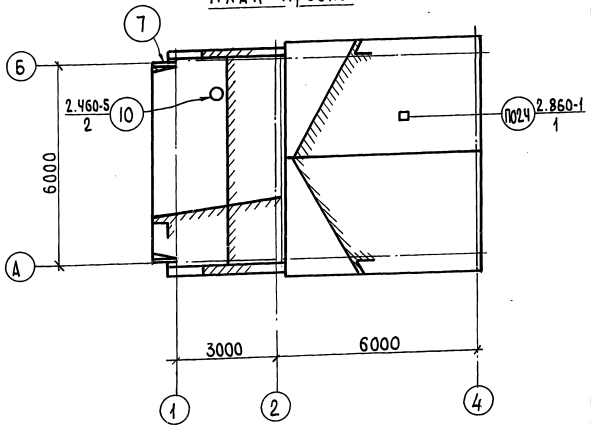

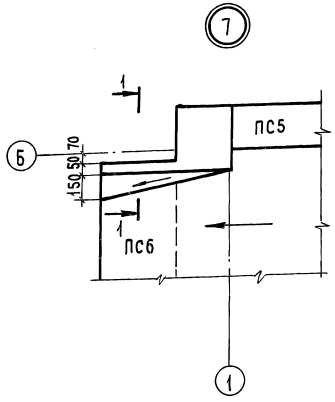

1-1

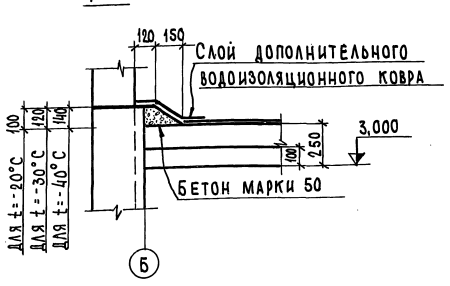

Спецификация элементов к маркировочной схеме, расположенной на листе АР-6

Марка	Обозначение	Наименование	Кол.	Примечание
		Металлические элементы		
		для t=-20°С,-30°С,-40°С		
МД1-5	1.800-4 лист 1	Стальное изделие МД1-5	12	1,05 кг
МД1-6	То же	То же МД1-6	8	1.42
МС1	АР-21	Соединит. элемент МС1	8	
МС2	То же	То же МС2	4	
Т1	1.439-1 лист 9	Элемент крепления Т1	12	0,50
Т10	То же лист 10	То же Т10	4	1,30
ВС1	2.860-1, вып.1	Фасонная деталь ВС1	1	
ВС2	То же	То же ВС2	1	
ВС3	"	" ВС3	2	
		Для t-20°С		
Т22	1.439-1 лист 10	Элемент крепления Т22	4	0,70
Т23	То же	То же Т23	4	1,20
Т26	"	" Т26	6	0,40
ЗД1	АР-21	Закладная деталь С1	12	
		Для t=-30°		
Т22	1.439-1 лист 10	Элемент крепления Т22	4	0,70
Т26	То же	То же Т26	6	0,40
Т24	"	" Т24	4	1,50
ЗД1	АР-21	Закладная деталь С2	12	
		Для t=-40°С		
Т22	1.439-1 лист 10	Элемент крепления Т22	4	0,70
Т26	То же	То же Т26	6	0,40
Т25	"	" Т25	4	1,90
ЗД1	АР-21	Закладная деталь С3	12	

Спецификация элементов к маркировочной схеме, расположенной на листе АР-9

Марка	Обозначение	Наименование	Кол.	Примечание
		Металлические элементы		
		для t=-20°С,-30°С,-40°С		
	Индивидуального изготовления из стали по ГОСТ 25907-71*	Скоба Ф12 ℓ=500	14	0,45 кг
		Болт с шайбами и гайкой М14х360	38	0,80
		То же М14х460	3	0,60
	ГОСТ 7798-70*	" М14х280	30	0,40
	То же	" М12х150	18	0,20
	"	" М12х200	12	0,23
	"	" М12х220	18	0,26
	"	" М12х260	12	0,28
	ГОСТ 11473-75	Шуруп 8х80.2.11	18	0,026
	СТ СЭВ 104-74	L140х10 ℓ=100	12	2,15
	То же	L63х6 ℓ=80	18	0,46

1. Все пиломатериалы должны быть антисептированы от гниения, поражения дерева разрушающими насекомыми и покрыты огнестойкими составами от возгорания.
2. Монтажный сварной шов для крепления панелей к подкарнизным панелям принять $h_ш$ = 8 мм.

Разраб.	Фролова		АР
Пров.	Фомин		Биотермическая яма для уничтожения трупов животных
Н. контр.	Козлов		Вскрывочная (вариант - стены панельные)
Рук. гр.	Фомин		План кровли. Узлы 6; 7
Гл. спец.	Пугачев		
Нач. отд.	Крылов		
ГИП	Трынов		

Стадия	Лист	Листов
ТР	18	

ГИПРОСЕЛЬХОЗПРОМ ГЛАВСЕЛЬСТРОЙПРОЕКТ г. Владимир

Привязан

Инв. №

Инв. № подл. | Подпись и дата | Взам. инв. №

16497-01 28

Копировал

Формат 22г

Маркировочная схема стеновых листов по осям А и Б

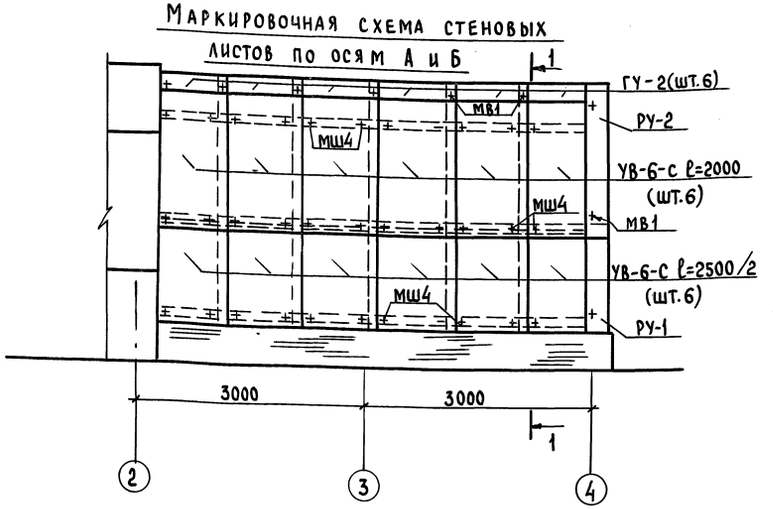

1-1

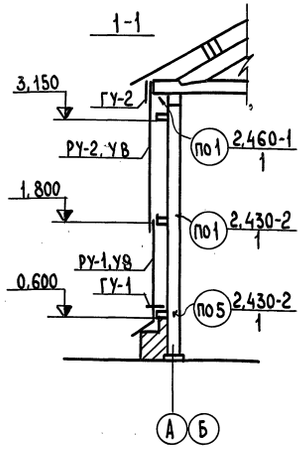

2-2

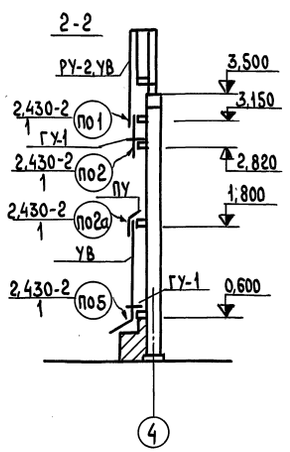

Маркировочная схема кровельных листов марки УВ

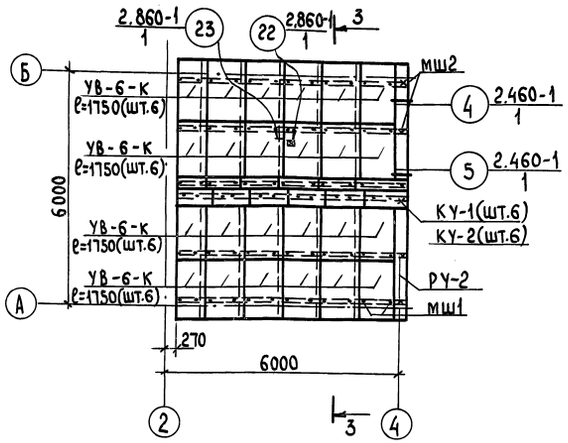

Маркировочная схема стеновых листов по оси 4

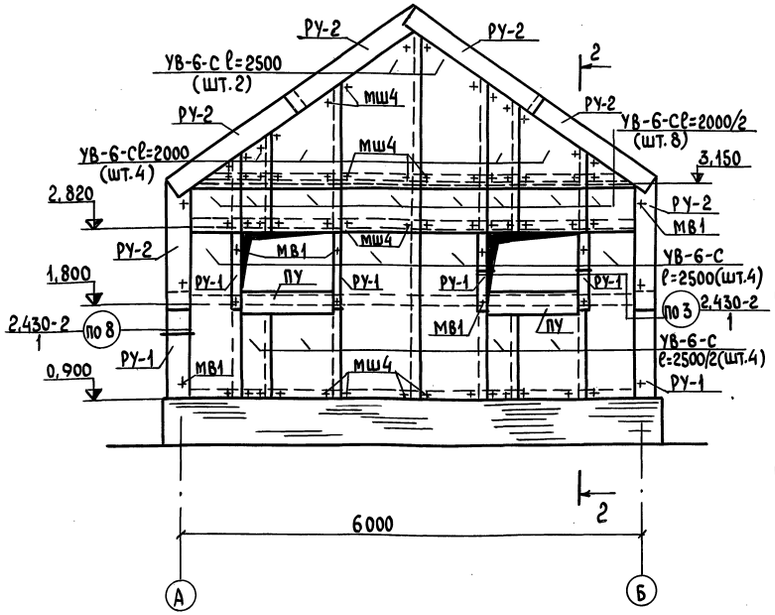

3-3

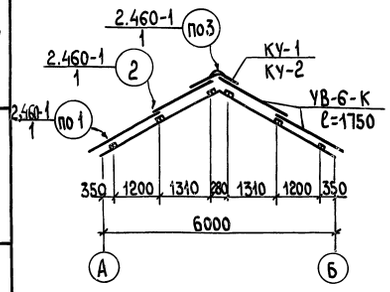

Спецификация элементов к маркировочной схеме, расположенной на листе

Марка	Обозначение	Наименование	Кол.	Примечание
		Маркировочные схемы стеновых листов		
УВ-6-С	ГОСТ 16233-77	Лист стеновой УВ-6-Сℓ=2500	14	37,00кг
УВ-6-С	То же	То же УВ-6-Сℓ=2000	20	30,00
ГУ-1	"	Гребенка ГУ-1	22	2,000
ГУ-2	"	То же ГУ-2	12	3,100
РУ-1	"	Угловая деталь РУ-1	6	14,70
РУ-2	"	То же РУ-2	6	16,80
ПУ	"	Переходная деталь ПУ	2	6,100
МШ4	2.430-2 вып.1	Крепежная деталь МШ4	136	0,053
МВ1	То же	То же МВ1	30	0,035
МВ3	"	" МВ3	4	0,043
МШ5	"	" МШ5	4	0,040
		Маркировочная схема кровельных листов		
УВ-6-К	ГОСТ 16233-77	Лист кровельный УВ-6-Кℓ=1750	24	26,00
КУ1	То же	Коньковая деталь КУ-1	6	6,600
КУ2	"	То же КУ-2	6	7,100
МШ1	2,460-1, вып.1	Крепежная деталь МШ1	78	0,053
МШ2	То же	То же МШ2	6	0,044
МШ3	2,860-1, вып.1	" МШ3	2	0,044
МВ-1	То же	" МВ1	4	0,021

5. В листах, примыкающих к коньку, крепления устанавливаются не менее чем на 40 мм от верхней кромки листа.

6. В узлах серий 2.430-1 и 2.460-1 крепление стеновой и кровельной обрешеток выполнить по узлам на АР-5.

1. Листы марки УВ укладывать последовательными рядами в направлении от цоколя к карнизу в стенах и от карниза к коньку в покрытии справа на лево.

2. Листы укладывать с совмещением продольных краев листов в смежных листах.

3. Отверстия в листах для постановки креплений сверлить, но не пробивать. Диаметр отверстий должен быть на 2мм больше диаметра проходящего через них стержня крепежного прибора.

4. При креплении листов к деревянным прогонам и ригелям шурупы должны отстоять от края прогонов не менее чем на 30 мм.

Привязан

Инв.№

Инв.№подл. | Подпись и дата | Взам.Инв.№

Разраб.	Фролова		
Пров.	Фомин		
Н.контр.	Козлов		
Рук.гр.	Фомин		
Гл.спец.	Пугачев		
Нач.отд.	Крылов		
ГИП	Трынов		

АР

Биотермическая яма для уничтожения трупов животных

Вскрывочная (вариант-стены панельные)

Стадия	Лист	Листов
ТР	19	

Маркировочные схемы стеновых и кровельных листов марки УВ

Гипросельхозпром Главсельстройпроект г. Владимир

16497-01 29

Копировал Шумейко

Формат 22 Г

Альбом I

Типовой проект 807-19-1

Спецификация
дополнительных закладных изделий на одну марку

Формат	Зона	Поз.	Обозначение	Наименование	Кол.	Примечание
				К1, К2		
				Документация		
			1.823-1 вып.1 и АР-21	Сборочный чертеж		
				Сборочные единицы		
				и детали		
			АР-21	Изделие закладное МН1	3	
				ПС5		
				Документация		
			1.832-5 вып.1 и АР-20	Сборочный чертеж		
				Сборочные единицы		
				и детали		
			3.400-6	Изделие закладное МИ4-15	2	1,60

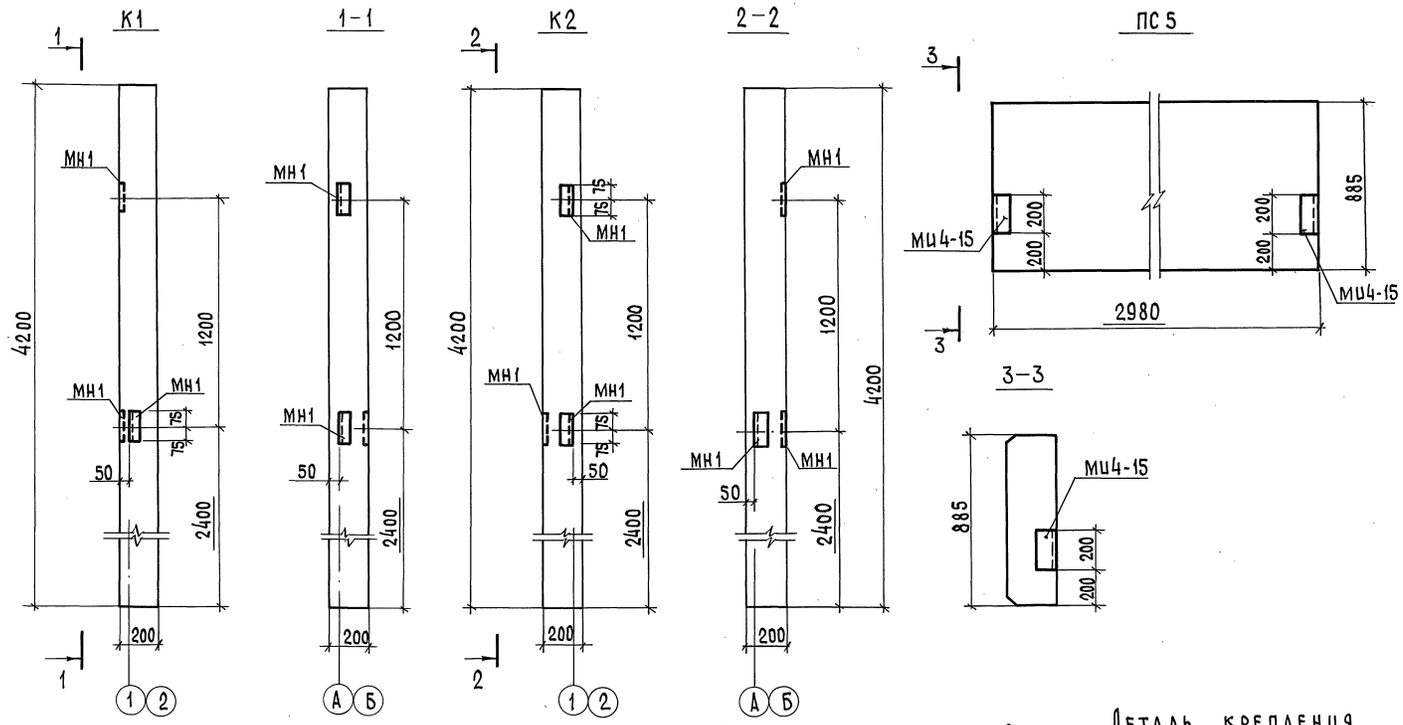

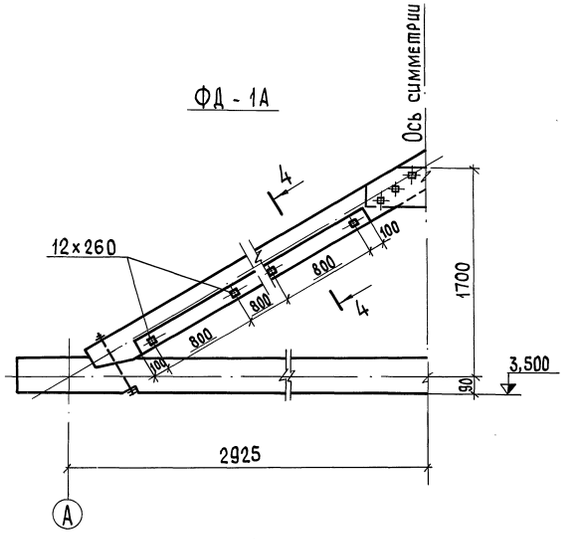

Фрагмент маркировочной схемы ферм

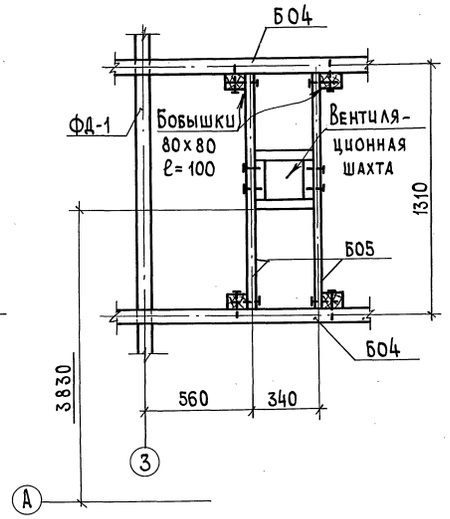

Деталь крепления связей к ферме

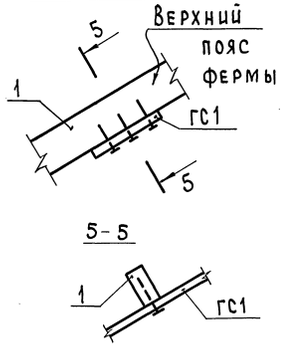

Разраб.	Фролова		АР
Пров.	Фомин		Биотермическая яма для уничтожения трупов животных
Н. контр.	Козлов		Вскрывочная (вариант-стены панельные)
Рук. гр.	Фомин		Стадия: ТР; Лист: 20; Листов:
Гл. спец.	Пугачев		Разбивка дополнительных закладных деталей в К1, К2, ПС5. Ферма ФД-1А
Нач. отд.	Крылов		ГИПРОСЕЛЬХОЗПРОМ Главсельстройпроект г. Владимир
ГИП	Трынов		

Привязан

Инв. №

Инв. № подл. | Подпись и дата | Взам. инв. №

16497-01 30

Копировал

Формат А2Г

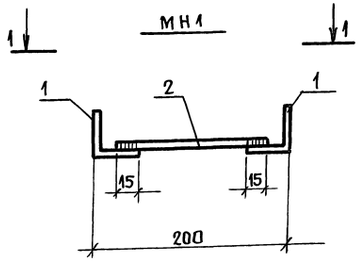

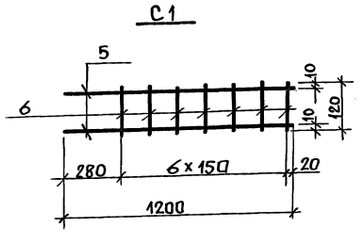

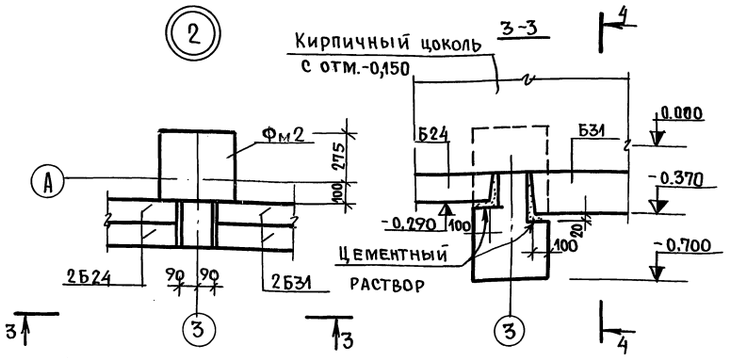

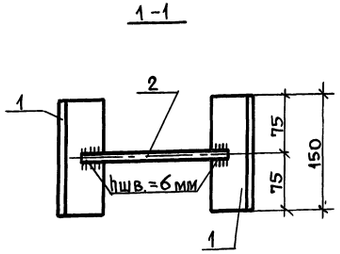

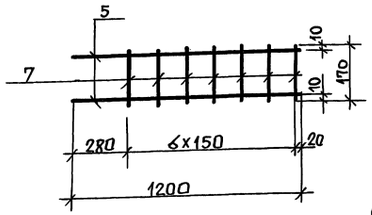

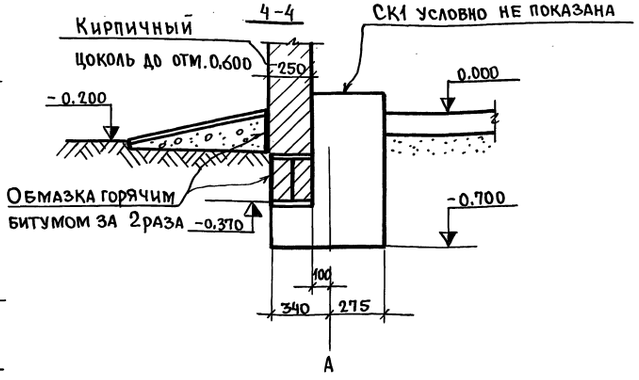

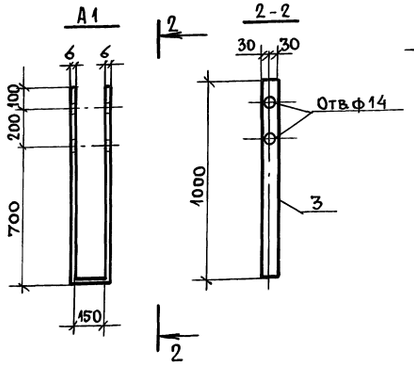

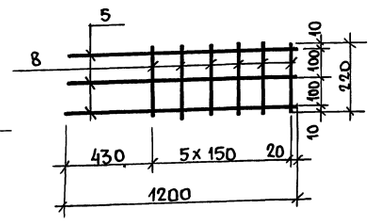

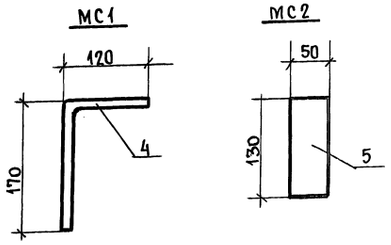

Ведомость стержней на один элемент

Марка эл-та	Поз.	Эскиз или сечение	Ф мм	Длина мм	Кол.
МН1	1	L63х5	—	104	1
	2		12АIII	170	2
А1	3	— 60х6	—	2160	1
МС1	4		14АI	290	1
МС2		— 50х6	—	130	1
С1	5		5ВI	1200	2
	6		5ВI	120	7
С2	5		5ВI	1200	2
	7		5ВI	170	7
С3	5		5ВI	1200	3
	8		5ВI	220	6

Выборка стали на один элемент, кг

Марка эл-та	Арматурные изделия							Закладные изделия							Всего
	Арматурная сталь ГОСТ 2590-71*							Профильная сталь			Арм. сталь гост			Итого	
	Класс В I		Класс А I		Класс А III		Итого				Класс				
	Ф мм 5	Итого	Ф мм 14	Итого	Ф мм 12	Итого		63х5		б=6	Ф мм				
МН1					0,30	0,30	0,30	0,5						0,50	0,80
А1										6,26				6,26	6,26
МС1			0,34	0,34			0,34								0,34
МС2										0,31				0,31	0,31
С1	0,50	0,50					0,50								0,50
С2	0,55	0,55					0,55								0,55
С3	0,76	0,76					0,76								0,76

Разраб.	Фролова		АР
Пров.	Фомин		Биотермическая яма для уничтожения трупов животных
Н.контр.	Козлов		Вскрывочная (вариант-стены панельные)
Рук.гр.	Фомин		Стадия: ТР; Лист: 21; Листов:
Гл.спец.	Пугачев		Металлические элементы МН1, МС1, А1, МС2, С1, С2, С3
Нач.отд.	Крылов		Гипросельхозпром Главсельстройпроект г. Владимир
ГИП	Трынов		

Привязан

Инв.№

Инв.№подл. | Подпись и дата | Взам.инв.№

Пров. Мишин 5.6.90 г Коп. Ерохину

Альбом I

Типовой проект 807-19-1

Ведомость основных комплектов

Обозначение	Наименование	Примечание
ОС	Организация строительства	
ГТ	Генеральный план и транспорт	
Т	Технологическая часть	
АР	Архитектурно-строительные решения	
ОВ	Отопление и вентиляция	
ВК	Внутренние водопровод и канализация	
ЭЛ	Электротехническая часть	

Ведомость чертежей основного комплекта ОВ

Формат	Лист	Наименование	Примечание
22Г	1	Общие данные	
	2	План на отм. 0,000. Разрез 1-1, 2-2	

Ведомость примененных и ссылочных документов

Обозначение	Наименование	Примечание
2.800-2, вып. 9	Унифицированные узлы и детали	
	сельскохозяйственных зданий	
	и сооружений	
2.494-1, вып. 1	Узлы прохода вентиляционных	
	вытяжных шахт через покрытия	
	промышленных зданий	
1.494-32	Зонты и дефлекторы вентиля-	
	ционных систем	

Типовой проект разработан в соответствии с действующими нормами и правилами и предусматривает мероприятия, обеспечивающие взрывную, взрывопожарную и пожарную безопасность при эксплуатации здания

/ Главный инженер проекта: (Трынов)

Сводная спецификация систем отопления и вентиляции

Марка	Обозначение	Наименование	Кол.	Примечание
		Отопление		
		Печь электрическая ПЭТ-4		
		-20°С шт.	8	
		-30°С	9	
		-40°С	11	
		Вентиляция (вариант - стены кирпичные)		
	2.800-2, вып. 9	Шахта вентиляционная		
		вытяжная ВВШ-2-4ж шт.	1	
	"	Шахта вентиляционная		
		без утепленного клапана		
		ВВШ-4-6и	1	
	ГОСТ 3070-74	Канат стальной ф3,3мм		
		типа ТК двойной свивки		
		6×19 (1+6+12)+1 о.с. м	3	
	ГОСТ 8509-72	Фиксирующее устройство		
		из угловой стали 40×40×4 шт.	1	
		Вентиляция (вариант - стены панельные)		
	2.800-2, вып. 9	Шахта вентиляционная		
		без утепленного клапана		
		ВВШ-2-6ж шт.	1	
	2.494-1, вып. 1	Проход вытяжной трубы		
		ф200 через покрытие		
		УП1-201	1	
	1-494-32	Зонт ЗК.00.000	1	
	ГОСТ 19904-74	Воздуховод из кровельной		
		стали δ=2мм ф200 м	1	
		Канат стальной ф3,3		
		типа ТК двойной свивки		
		6×19 (1+6+12)+1 о.с.	3	
	ГОСТ 8509-72	Фиксирующее устройство		
		из угловой стали 40×40×4 шт.	1	

Общие указания

Проект разработан для строительства в районах с расчетными температурами наружного воздуха для проектирования отопления -20; -30; -40°С.

Средняя температура отопительного периода соответственно принята -0,7; -6,3; -10,2° С.

Продолжительность отопительного периода в днях соответственно равна 187, 232, 246.

Теплоноситель для системы отопления-электроэнергия.

Коэффициенты термических сопротивлений наружных ограждений ($м^2$ ч град/ккал)

Наименование ограждений		При расчетной температуре наружного воздуха -20°С	-30°С	-40°С
Наружные стены	панельные	0,932	1,117	1,297
	кирпичные	0,76	0,94	1,13
Покрытие	панельные стены	1,100	1,265	1,435
	кирпичные стены	1,578	1,578	1,578

Отопление

Отопление вскрывочной рассчитано на поддержание температуры 16°С. В качестве нагревательных приборов приняты печи электрические ПЭТ-4.

Вентиляция

Вентиляция вскрывочной естественная. Воздухообмен принят по кратности - 1 обмен в час. Вытяжка предусмотрена через шахту на покрытии, приток - за счет инфильтрации. Расход тепла на нагрев инфильтрирующегося воздуха учтен в нагрузках на нагревательные приборы.

Монтаж систем вентиляции производить в соответствии с „Правилами производства работ" СНиП III-28-75.

Канат для управления утепленным клапаном вытяжной шахты ВЕ1 вывести на стену на 1,5м от пола и закрепить.

Крепление шахты ВЕ2 на крышке ямы см. строительные чертежи.

Воздуховод, зонты покрыть модификатором ржавчины № 336 и окрасить масляной краской за 2 раза.

Привязан

Инв. №		
Разраб.	Колобанова	
Пров.	Хромова	
Н. контр.	Козлов	
Рук. гр.	Цыганов	
Гл. спец.	Москвин	
Нач. отд.	Синева	
ГИП	Трынов	

ОВ

Биотермическая яма для уничтожения трупов животных

Стадия	Лист	Листов
ТР	1	2

Общие данные

Гипроселъхозпром Главсельстройпроект г. Владимир

Инв. № подл. | Подпись и дата | Взам. инв. № | Гл. спец. ТО Жинкина | Гл. спец. АСС Пугачев | Гл. спец. МТО Шипов | Гл. спец. ОВиК Романенко

16497-01 32

Копировал Реброва Формат 22Г

Разрез 1-1

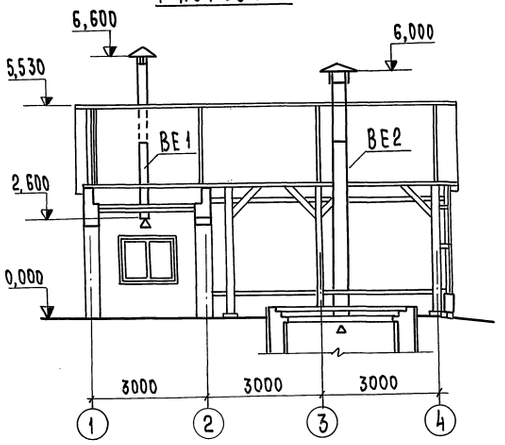

Разрез 2-2

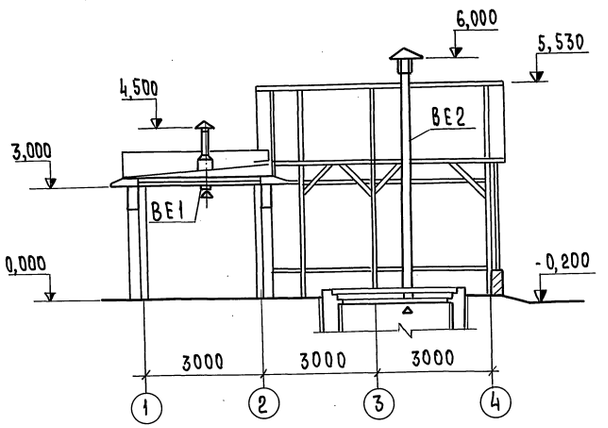

Основные показатели по чертежам отопления и вентиляции

Наименование здания (сооружения) помещения	Объем м3	Расчетная температура нар. воз. духа °С	Расход тепла, ккал/ч				Расход холода ккал/ч	Установленная мощность эл. двигателей квт
			На отопление	На вентиляцию	На горячее водоснабжение	Общий расход тепла		
Биотермическая яма для уничтожения трупов животных (вариант- стены кирпичные- вскрывочной)	299,0	-20	6100	—	—	6100	—	8
		-30	7950	—	—	7950	—	9
		-40	9130	—	—	9130	—	11
Биотермическая яма для уничтожения трупов животных (вариант- стены панельные вскрывочной)	260,31	-20	6270	—	—	6270	—	8
		-30	7480	—	—	7480	—	9
		-40	8820	—	—	8820	—	11

План на отм. 0,000
(при варианте вскрывочной- стены кирпичные)

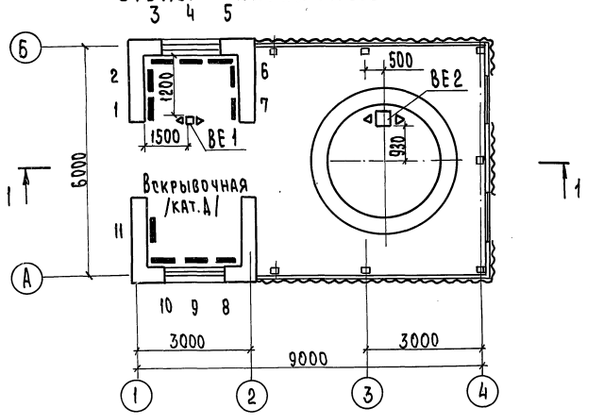

План на отм. 0,000
(при варианте вскрывочной- стены панельные)

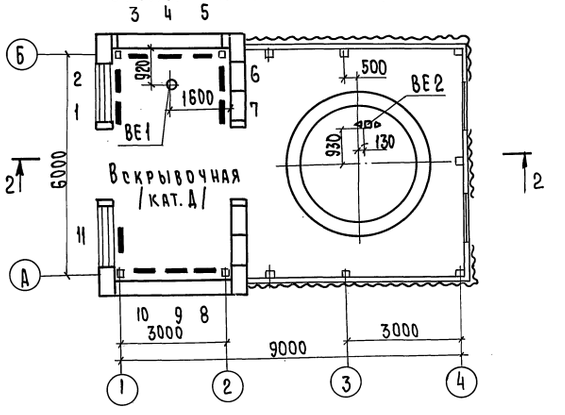

Таблица нагревательных приборов

Расчетная температура нар. воздуха °С	Тип нагревательного прибора	№ нагревательного прибора	Общее кол. приборов	Примечание
-20	ПЭТ-4	1,3,4,5,8,9,10,11	8	
-30	ПЭТ-4	1,2,3,4,5,8,9,10,11	9	
-40	ПЭТ-4	1 - 11	11	

При варианте-стены панельные принята яма из сборных железобетонных колец.

Разраб.	Колобанова		ОВ
Пров.	Хромова		Биотермическая яма для уничтожения трупов животных
Н.контр.	Козлов		
Рук.гр.	Цыганов		
Гл.спец.	Москвин		
Нач.отд.	Синева		Стадия: ТР; Лист: 2; Листов:
ГИП	Трынов		План на отм. 0,000. Разрез 1-1, 2-2
Привязан			Гипросельхозпром Главсельстройпроект г. Владимир
Инв. №			

Копировал Щеш- Формат 22 Г

Инв. № подл. | Подпись и дата | Взам. инв. №

Типовой проект 807-19-1 Альбом I

Ведомость основных комплектов

Обозначение	Наименование	Примечание
ОС	Организация строительства	
ГТ	Генеральный план и транспорт	
Т	Технологическая часть	
АР	Архитектурно-строительные решения	
ОВ	Отопление и вентиляция	
ВК	Внутренние водопровод и канализация	
ЭЛ	Электротехническая часть	

Ведомость чертежей основного комплекта ВК

Формат	Лист	Наименование	Примечание
22Г	1	Общие данные	
	2	План на отм. 0,000. Схемы систем В1, К1	

Основные показатели по чертежам водопровода и канализации

Наименование системы	Потребный напор на вводе, м	Расчетные расходы				Установленная мощность электродвигателей кВт	Примечание
		м³/сут	м³/ч	л/с	при пожаре л/с		
Объединенный хоз. питьевой и производственный водопровод	10	0,102	0,102	0,8			В1
Объединенная производственная и бытовая канализация		0,102	0,102	0,9			К1

Типовой проект разработан в соответствии с действующими нормами и правилами и предусматривает мероприятия, обеспечивающие взрывную, взрывопожарную и пожарную безопасность при эксплуатации здания.

Главный инженер проекта (Трынов)

Данные по производственному водопотреблению и водоотведению

№ потребителей	Наименование потребителя	Кол. часов работы в сутки	Количество потребителей	Требования к качеству воды	Потребный напор у потребителя, м	Режим водопотребления	Расход воды на одного потребителя, м³/ч	Водопотребление: из хозяйственно-питьевого водопровода м³/сут	м³/ч	л/с	из сети горячего водоснабжения м³/сут	м³/ч	л/с	Характеристика загрязненных сточных вод	Водоотведение в бытовую канализацию м³/сут	м³/ч	л/с	Примечание
1	Кипятильник КНЭ-25		1	питьев.		непрер.	0,025	0,025	0,025	0,2	—	—	—		—	—	—	
3	Рукомойник РХ-2		1					—	—	—	—	—	—	0,1% карбол. к-та	0,005	0,005	0,07	
5,6	Бак эмалированный		2					—	—	—	—	—	—	3% NaOH	0,020	0,020	0,13	
	Поливочный кран		1		10			0,027	0,027	0,4	—	—	—		0,027	0,027	0,4	
	Итого:							0,052	0,052	0,6					0,052	0,052	0,6	

Сводная спецификация систем водопровода и канализации

Марка	Обозначение	Наименование	Кол.	Примеч.
		Водопровод		
	ЧНР 65А ГОСТ 9583-75	Труба ф65 м	10	
	УРГ 65 ГОСТ 5525-61**	Колено ф65 шт.	1	
	25х3,2 ГОСТ 3262-75*	Трубы ф50/ф25 м	5/13	
	15х2,8	ф15	5	
	15кч18бр ГОСТ 18161-72*	Вентили муфтовые		
		ф25 шт.	1	
		ф15	1	
	КВ15Д ГОСТ 20275-74	Кран водоразборный	1	
		Поливочный кран:		
	15кч18бр ГОСТ 18161-72*	Вентиль муфтовый		
		ф25	2	
	П(VII)-6,3-25-36У ГОСТ 18698-73*	Рукав ф25 м	45	
		Водомерный узел:		
	50-10 ГОСТ 1255-67*	Фланец ф50	6	
	30ч6бр ГОСТ 8437-75	Задвижка фланцевая		
		ф50	3	
	10б8бк ГОСТ 22595-77	Кран пробно-спускной		
		ф15	1	
	УВК-20	Счетчик холодной воды	1	
	100-6,0 ГОСТ 8625-77	Манометр	1	
	Серия 2.400-4, вып. I	Антикоррозионное покрытие:		
		Грунтовка ГФ-020 м²	1,2	
		Асбопухшнур м³	0,30	
		Фольгоизол м²	1,00	
		Канализация		
	РСТО-1 ГОСТ 8631-75	Раковина компл.	1	
	СФ 110Д ГОСТ 6924-73	Сифон-ревизия ф50 шт.	1	
	ГОСТ 1811-73	Трап чугунный ф100	1	

Продолжение

Марка	Обозначение	Наименование	Кол.	Примеч.
	0-135-100-А ГОСТ 6942.12-69	Отводы ф100	3	
	0-135-50-А	ф50	4	
	ТП-100х100-А ГОСТ 6942.17-69	Тройники ф100х100	1	
	ТП-100х50-А ГОСТ 6942.17-69	ф100х50	1	
	ТП-50х50-А ГОСТ 6942.17-69	ф50х50	1	
	ТЧК-100-1500-А ГОСТ 6942.3-69*	Трубы ф100 м	15	
	ТЧК-50-1500-А	ф50	5	
	ПФГ 100 ГОСТ 5525-61**	Патрубок дл. ф100 шт.	2	
	30ч6бр ГОСТ 8437-75	Задвижка фланцевая		
		ф100	1	
	Тип. пр. 901-9-8,	Колодцы из		
	выпуск I	сборного железобетона		
		ф1500	1	
		ф1000	1	
	ГОСТ 3634-61	Люк для колодца тип „Л"	2	
	ПВП МРТУ 6 №05-918-63	Труба ф25 м	7	
	Изготовить по месту	Воронка полиэтилен.		
		ф25х100 шт.	1	
	Изготовить по месту	Пробка полиэтилен. ф100	1	

Согласовано: Гл. спец. ТГСиВ Москвин; Гл. спец. АСО Пугачев; Гл. спец. МТО Шилов; Гл. спец. ЭЛАСО Лукьянов

Инв. № подл. | Подпись и дата | Взам. инв. №

Привязан

Инв. №

Разраб.	Тростина		
Пров.	Евдокимов		
Н. контр.	Новожилова		
Рук. гр.	Евдокимов		
Гл. спец.	Романенко		
Нач. отд.	Поталов		
ГИП	Трынов		

ВК

Биотермическая яма для уничтожения трупов животных

Стадия	Лист	Листов
ТР	1	2

Общие данные

Гипросельхозпром Главсельстройпроект г. Владимир

Типовой проект 807-19-1 Альбом I

План на отм. 0,000
(Вариант - стены кирпичные)

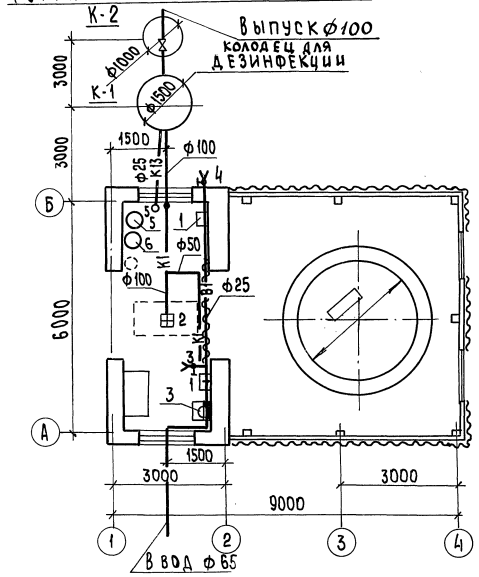

План на отм. 0,000
(Вариант - стены панельные)

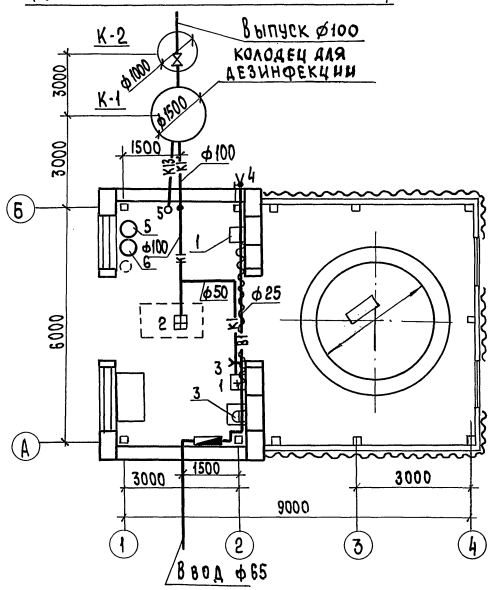

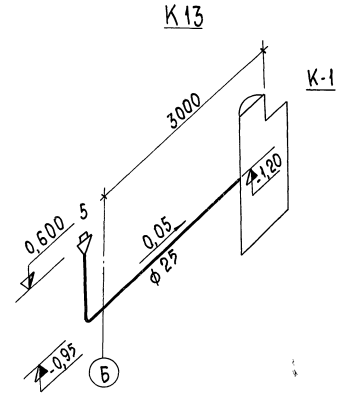

В1
При варианте вскрывочной стены кирпичные

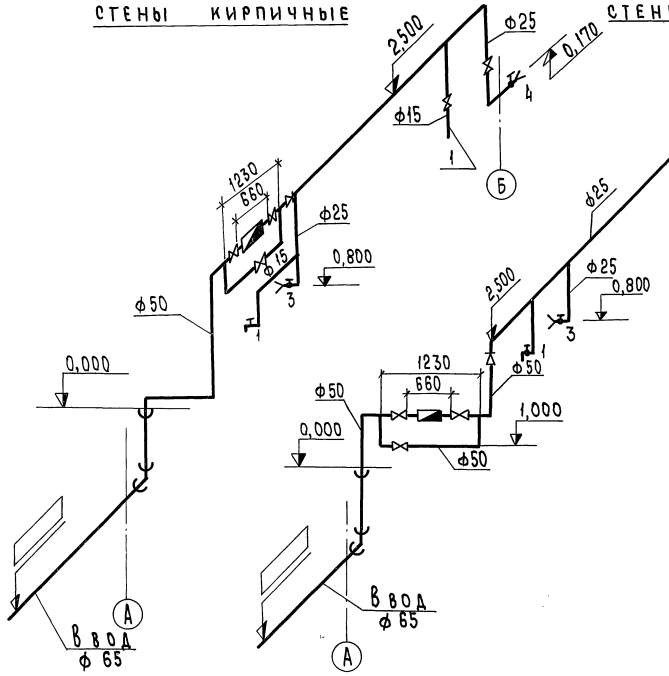

В1
При варианте вскрывочной стены панельные

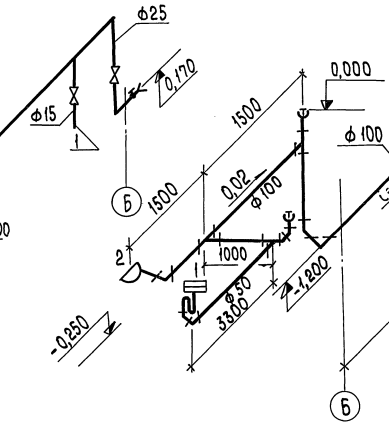

К1

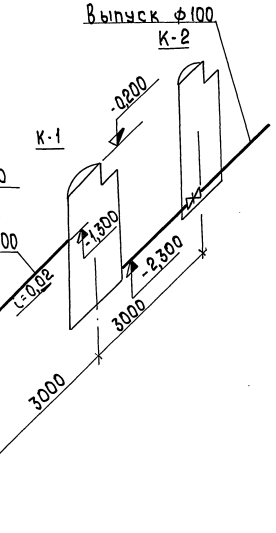

Общие указания

1. В здании вскрывочной запроектированы объединенный хоз-питьевой и производственный водопровод и объединенная система бытовой и производственной канализации.
2. Сеть водопровода выполняется из стальных водогазопроводных труб ф15-50мм, прокладываемых по конструкциям здания.
3. Магистральные трубопроводы, разводящие участки сети прокладываются с уклоном 0,002-0,005 в сторону водоразборных точек.
4. Канализационные сети монтируются из чугунных канализационных труб ф50-100мм, прокладываемых под полом и напольно.
5. Канализационные стоки поступают в колодец для хлорирования. Доза хлора и время контакта со сточной жидкостью в колодце устанавливаются в каждом отдельном случае органами санитарной службы.
6. Диаметр ямы проставляется при привязке.

Разраб.	Тростина		ВК
Пров.	Евдокимов		Биотермическая яма для уничтожения трупов животных
Н.контр.	Новожилова		
Рук.гр.	Евдокимов		
Гл.спец.	Романенко		
Нач.отд.	Потапов		Стадия: ТР; Лист: 2; Листов:
ГИП	Трынов		План на отм. 0,000. Схемы систем В1; К1
Привязан			Гипросельхозпром Главсельстройпроект г. Владимир
Инв.№			

16497-01 35

Копировал Щелк. Формат 22Г

Инв.№подл. | Подпись и дата | Взам.инв.№

Типовой проект 807-19-1 Альбом I

Ведомость основных комплектов

Обозначение	Наименование	Примеч.
ОС	Организация строительства	
ГТ	Генеральный план и транспорт	
Т	Технологическая часть	
АР	Архитектурно-строительные решения	
ОВ	Отопление и вентиляция	
ВК	Внутренние водопровод и канализация	
ЭЛ	Электротехническая часть	

Основные показатели

Наименование	Ед. изм.	Кол.	Примеч.
Напряжение сети	В	380/220	
Напряжение ламп	В	220	
Установленная мощность силового электрооборудования	квт	14,46	$t_{н.в}=-40°C$
Установленная мощность электрического освещения	квт	2,46	»
Расчетная мощность силового электрооборудования	квт	14,46	»
Расчетная мощность электрического освещения	квт	2,46	»
Годовой расход электрической энергии,	тыс. квт·ч	12,4	»
в том числе электрического освещения	»	0,9	»

Общие указания

Электроснабжение биотермической ямы предусматривается от наружных сетей 380/220в. Ввод в здание предусмотрен воздушный. В отношении обеспечения надежности электроснабжения токоприемники здания относятся к III категории.

Учет электрической энергии должен осуществляться на стороне 380/220в трансформаторной п/ст.

Основными токоприемниками являются электрические нагревательные приборы. Питание силовых токоприемников осуществляется от ящика ЯРП-20. В качестве пусковой аппаратуры принят магнитный пускатель ПМЕ с кнопочным постом управления. Силовая распределительная сеть выполняется кабелем АВВГ, прокладываемым открыто на скобках.

Электроосвещение запроектировано светильниками с лампами накаливания. Напряжение ламп рабочего освещения 220в. Типы светильников приняты в зависимости от среды и характеристики помещений. Питание светильников рабочего освещения осуществляется от ящика ЯРП-20. Групповая сеть рабочего освещения выполняется кабелем АВВГ открыто по стене на скобках и проводом АПР.

Мероприятия по технике безопасности

Для обеспечения безопасности обслуживающего персонала от поражения электрическим током предусматривается зануление металлических частей электрооборудования нормально не находящихся под напряжением. В качестве проводников зануления используется нулевой провод сети.

Ведомость чертежей основного комплекта ЭЛ

Формат	Лист	Наименование	Примеч.
22	1	Общие данные	
22	2	Ведомости электрооборудования изделий и материалов	
22	3	Силовое электрооборудование 380/220в. План на отм. 0,000	
22	4	Силовое электрооборудование 380/220в. Принципиальная расчетная схема для $t_{н.в}=-20°$	Вариант-стены кирпичные
22	5	Силовое электрооборудование 380/220в. Принципиальная расчетная схема для $t_{н.в}=-30°$	
22	6	Силовое электрооборудование 380/220в. Принципиальная расчетная схема для $t_{н.в}=-40°$	
22	7	Электрическое освещение 380/220в. План на отм. 0,000	
	8	Ведомости электрооборудования изделий и материалов	
	9	Силовое электрооборудование 380/220в. План на отм. 0,000	
	10	Силовое электрооборудование 380/220в. Принципиальная расчетная схема для $t_{н.в}=-20°$	Вариант-стены панельные
	11	Силовое электрооборудование 380/220в. Принципиальная расчетная схема для $t_{н.в}=-30°$	
	12	Силовое электрооборудование 380/220в. Принципиальная расчетная схема для $t_{н.в}=-40°$	
	13	Электрическое освещение 380/220в. План на отм. 0,000	

Ведомость примененных типовых проектов

Обозначение	Наименование	Организация разработчик	Дата выпуска	Примеч.
4.407-74	Установочные рабочие чертежи одиночных аппаратов	УГПИ Тяжпром-электропроект (ТПЭП)	1969	А 325
4.407-233	Прокладка осветительных электропроводок и установка светильников с лампами накаливания и ДРЛ на кронштейнах	ГПИ Тяжпром-электропроект	1977	А 141
4.407-235	Установка одиночных ящиков с рубильниками, автоматов, кнопок ПКЕ, ПКУ и сигнальных аппаратов	УГПИ Тяжпром-электропроект	1977	А 397
3.407-82	Вводы линий электропередачи до 1кв в здания	Сельэнергопроект	1970	
4.407-149	Установка одиночных светильников с лампами накаливания	ГПИ Тяжпром-электропроект (ТПЭП)	1973	А 92А

Гл. спец. АСО Пугачев
Гл. спец. МТО Шилов
Гл. спец. ВиК Романенко

Инв. № подл. | Подпись и дата | Взам. инв. №

Привязан

Инв. №

Разраб.	Михайлова	
Пров.	Гринкевич	
Н. контр.	Кочуев	
Рук. гр.	Гринкевич	
Гл. спец.	Лукьянова	
Нач. отд.	Федоров	
ГИП	Трынов	
Гл. инж. проекта	Болонкин	

ЭЛ

Биотермическая яма для уничтожения трупов животных

Вскрывочная

Стадия	Лист	Листов
ТР	1	13

Общие данные

Гипросельхозпром Главсельстройпроект г. Владимир

16497-01 36

Копировал Кочергина Формат 22Г

Ведомость изделий мастерских электромонтажных заготовок (МЭЗ)

Обозначение чертежа	Наименование	Кол.	Примеч.
4.407-74	Комплект установки пускателя		
А 325.17	ПМЕ-231 (настенный)	1	
4.407-235-047	Настенная установка силового		
	ящика типа ЯРП-20 (ввод проводника		
	сверху)	1	
4.407-233-001	Установка кронштейна У114 со		
	светильником для ламп накали-		
	вания. Исполнение 1	4	
3.407-82 лист 9	Кронштейн под изоляторы ввода	1	К-1
4.407-235-002	Настенная установка однофидерного		
	ящика серии ЯВ3 на 100А (ввод провод-		
	ника сверху)	1	

Ведомость изделий и материалов для изготовления изделий МЭЗ

№ п.п	Наименование и техническая характеристика изделия, материала	Тип, марка	Ед. изм.	Потребность по проекту
1	Ящик силовой	ЯВ3-31	шт.	1
2	Ящик силовой	ЯРП-20	"	1
3	Пускатель магнитный, напряжение			
	катушки 380В, 2н.з. и 2н.р б/к	ПМЕ-231	"	1
4	Светильник подвесной брызгозащи-			
	щенный до 200 Вт. Исполнение 1	НСП01×200/Д53-08	"	4
5	Кронштейн	У114	"	4
6	Полоса 4×40 ГОСТ 103-76 / Ст.3 ГОСТ 6422-76		кг	0,9
7	Уголок Б-50×50×5 ГОСТ 8509-72 / Ст 3 сп. ГОСТ 535-58*		"	7,5
8	Профиль С образный	К 101	шт.	1
9	Профиль монтажный	К 238	"	1
10	Полоса монтажная перфорированная	К 106	"	1
	Провод ГОСТ 6323-71* сечением			
11	2,5	АПВ-660	м	5
12	4	"	"	4
13	6	"	"	12

Ведомость электрооборудования, кабельных изделий и материалов, поставляемых Заказчиком

№ п.п.	Наименование и техническая характеристика изделия, материала	Тип, марка	Ед. изм.	Потребность по проекту
1	Пускатель магнитный, напряжение			
	катушки 380 В с 2н.з и 2н.р. б/к	ПМЕ-231	шт.	1
2	Пост управления кнопочный	ПКЕ-722-2	"	1
3	Розетка штепсельная для			
	открытой установки	Индекс 03150	"	1
4	Ящик силовой 380 В, 20 А, трехпо-			
	люсный с рубильником и предохра-			
	нителями Iпл.вст. = 20 А	ЯРП-20	"	1
5	Ящик силовой 380 В. 100 А. трехпо-			
	люсный с рубильником и предохрани-			
	телями. Ток плавкой вставки 60 А	ЯВ3-31	"	1
6	Светильник настенный брызгозащи-			
	щенный до 60 Вт	НБ009×60/Р53-0194	"	1
7	Светильник подвесной брызгозащищен-			
	ный до 200 Вт. Исполнение 1	НСП01×200/Д53-08	"	4
8	Светильник подвесной брызгозащищен-			
	ный до 200 Вт. Исполнение 2	НСП01×200/Д53-08	"	4
	Лампа накаливания 220 В общего			
	назначения:			
9	60 Вт	Б220-60	"	1
10	150 Вт	Б220-150	"	4
11	200 Вт	Б220-200	"	4
	Кабель ГОСТ 16442-70* сечением:			
12	2×2,5	АВВГ-0,66	м	45
13	3×2,5	"	"	40
14	3×4+1×2,5	"	"	10
15	3×6+1×4	"	"	10
16	Провод 2×2,5 ГОСТ 20520-75	АППР-660	"	10
	Провод ГОСТ 6323-71* сечением			
17	2,5	АПВ-660	"	10
18	4	"	"	10
19	6	"	"	20
20	Изолятор	ТФ-16	шт.	4

Уточненная ведомость изделий и материалов, поставляемых Генподрядчиком и электромонтажной организацией

№ п.п.	Наименование и техническая характеристика изделия, материала	Тип, марка	Ед. изм.	Потребность по проекту
1	Полоса 4×40 ГОСТ 103-76 / Ст.3 ГОСТ 6422-76		кг	1,0
2	Уголок Б-50×50×5 ГОСТ 8509-72 / Ст 3 сп. ГОСТ 535-58		"	10
3	Профиль монтажный	К 238	шт.	1
4	Полоса монтажная перфорированная	К 106	шт.	1
5	Профиль С-образный	К 101	шт.	1
6	Коробка пластмассовая	кор. 73	шт.	15
7	Кронштейн	У114	шт.	4
8	Штырь	С-14п	шт.	4
9	Розетка штепсельная двухполюс-			
	ная 250 В, 6 А, общего применения	Индекс 03210	шт.	1
10	Выключатель 250 В, 6 А, однополюсный			
	брызгонепроницаемый, для открытой			
	установки	Индекс 02620	шт.	4

Привязан

Инв. №

Разраб.	Михайлова		ЭЛ
Пров.	Гринкевич		Биотермическая яма для уничтожения трупов животных
Н. контр.	Кочуев		
Рук. гр.	Гринкевич		Вскрывочная. (Вариант - стены кирпичные)
Гл. спец.	Лукьянова		Стадия: ТР; Лист: 2; Листов:
Нач. отд.	Федоров		Ведомости электрооборудования изделий и материалов
ГИП	Трынов		ГИПРОСЕЛЬХОЗПРОМ Главсельстройпроект г. Владимир

16497-01 37

Копировал Кочергина Формат 22Г

Инв. № подл. | Подпись и дата | Взам. инв. №

$t_{н.в.} = -20°C$

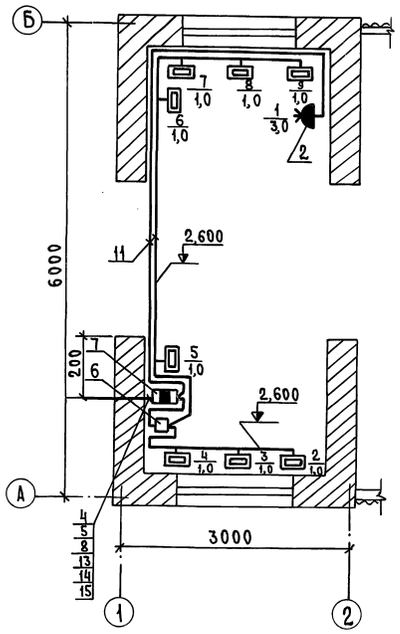

$t_{н.в.} = -30°C$

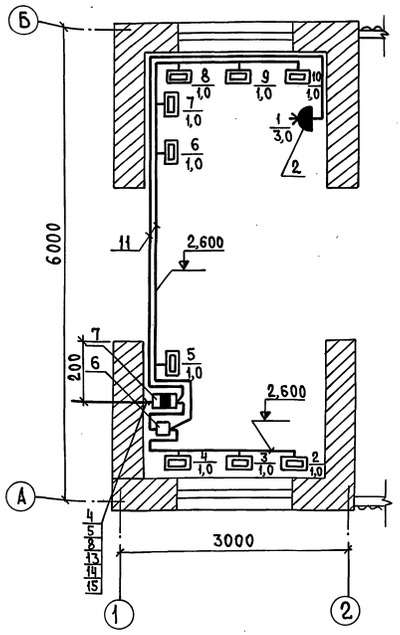

$t_{н.в.} = -40°C$

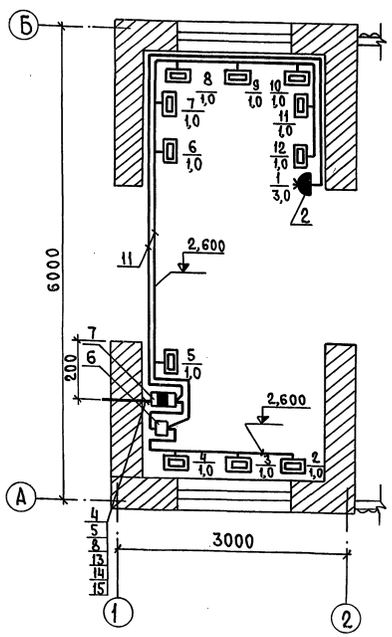

Спецификация

Поз.	Обозначение или тип изделия	Наименование	Кол.	Примеч.
		Электрооборудование		
1	ПКЕ-722-2	Пост управления кнопочный	1	
2	Индекс 03750	Розетка штепсельная для открытой установки	1	
		Изделия заводов		
3	кор. 73	Коробка ответвительная	9	
4	С-14П	Штырь	4	
5	ТФ-16	Изолятор	4	
		Изделия по чертежам		
6	4.407-74	Комплект установки пуска-		
	А 325.17	теля ПМЕ-231 (настенный)	1	
7	4.407-235-002	настенная установка однофидер-		
		ного ящика серии 983 на 100А		
		(ввод проводника сверху)	1	
		Детали по чертежам		
8	3.407-82, лист 9	Кронштейн под изоляторы ввода К-1	1	
		Материалы		
9	АВВГ-0,66кВ	Кабель 2×2,5 ГОСТ 16442-70*	35	м
10	"	3 2,5	2	"
11	"	3×4+1×2,5	32	"
12	"	3×6+1×4	2	"
13	АПВ-660В	Провод 4 ГОСТ 6323-73*	4	"
14	"	6	12	"
15		Труба $\frac{20\times1,8\times2000\ Кр.1\ ГОСТ\ 10704-16}{В-Б\ ст.3\ сп.\ ГОСТ\ 10706-76}$	4	м

Спецификация составлена для температуры -40°С.

Для температуры наружного воздуха -20°С исключить из спецификации коробки ответвительные кор. 73 - 3шт., кабель АВВГ 2×2,5 - 9м, АВВГ 3×4+1×2,5 - 2м.

Для температуры наружного воздуха -30°С исключить из спецификации коробки ответвительные кор. 73 - 2шт, кабель АВВГ2×2,5-5м, АВВГ 3×4+1×2,5 - 2м.

Разраб.	Михайлова		ЭЛ
Пров.	Гринкевич		Биотермическая яма для уничтожения трупов животных
Н. контр.	Кочуев		Вскрывочная (вариант - стены кирпичные)
Рук. гр.	Гринкевич		Стадия: ТР; Лист: 3; Листов:
Гл. спец.	Лукьянова		Силовое электрооборудование 380/220В. План на отм. 0,000
Нач. отд.	Федоров		ГИПРОСЕЛЬХОЗПРОМ Главсельстройпроект г. Владимир
ГИП	Трынов		

Привязан

Инв. №

16497-01 38

Копировал Кочергина Формат 22Г

Инв. № подл. | Подпись и дата | Взам. инв. №

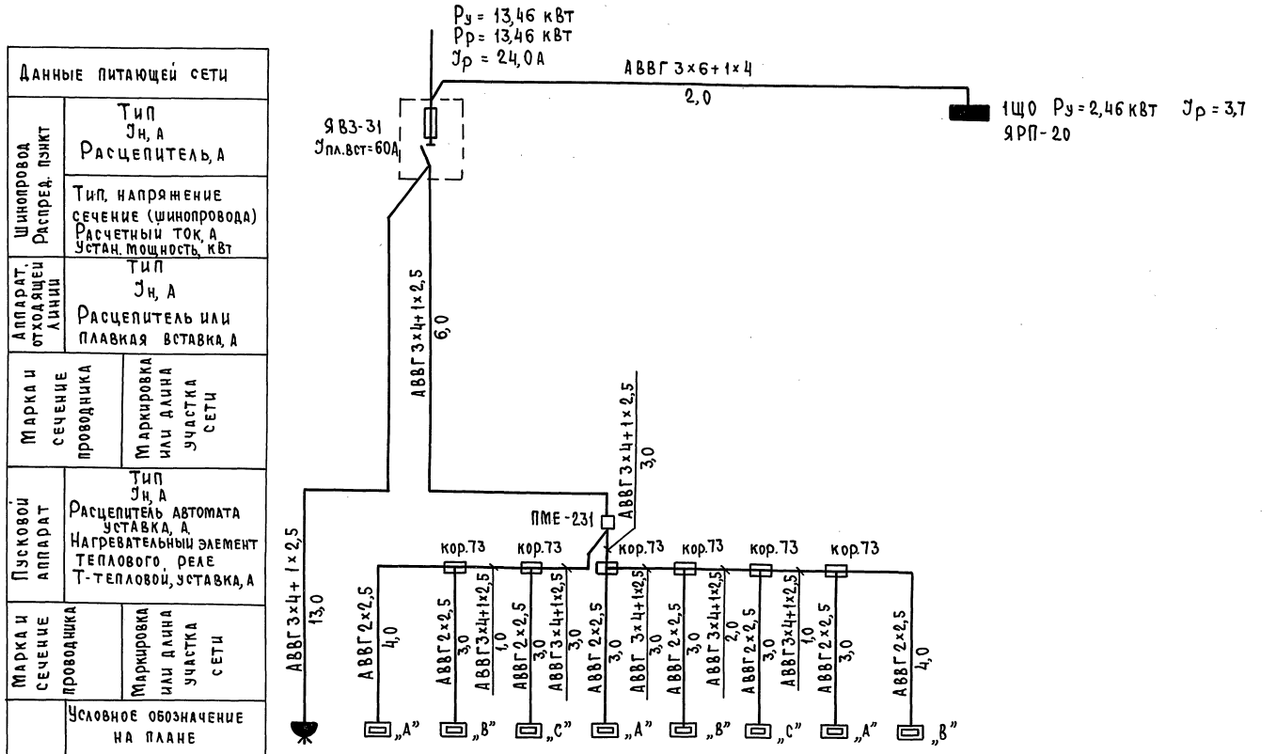

Номер по плану		1	2	3	4	5	6	7	8	9
Тип		КНЭ-25	ПЭТ-4	ПЭТ-4	ПЭТ-4	ПЭТ-4	ПЭТ-4	ПЭТ-4	ПЭТ-4	ПЭТ-4
Pн, кВт		3,0	1,0	1,0	1,0	1,0	1,0	1,0	1,0	1,0
Ток, А	Iн	4,7	4,5	4,5	4,5	4,5	4,5	4,5	4,5	4,5
	Iп	—	—	—	—	—	—	—	—	—
Наименование механизма по плану		Электрокипятильник	Печь электрическая	Печь электрическая	Печь электрическая	Печь электрическая	Печь электрическая	Печь электрическая	Печь электрическая	Печь электрическая

Разраб.	Михайлова		ЭЛ
Пров.	Гринкевич		Биотермическая яма для уничтожения трупов животных
Н.контр.	Кочуев		Вскрывочная. (вариант - стены кирпичные)
Рук.гр.	Гринкевич		Стадия: Р; Лист: 4; Листов:
Гл.спец.	Лукьянова		Силовое электрооборудование 380/220В. Принципиальная расчетная схема для tнв=-20°
Нач.отд.	Федоров		ГИПРОСЕЛЬХОЗПРОМ Главсельстройпроект г. Владимир
ГИП	Трынов		

Привязан

Инв.№

Инв.№ подл. | Подпись и дата | Взам.инв.№

Копировал Кочергина Формат 22Г

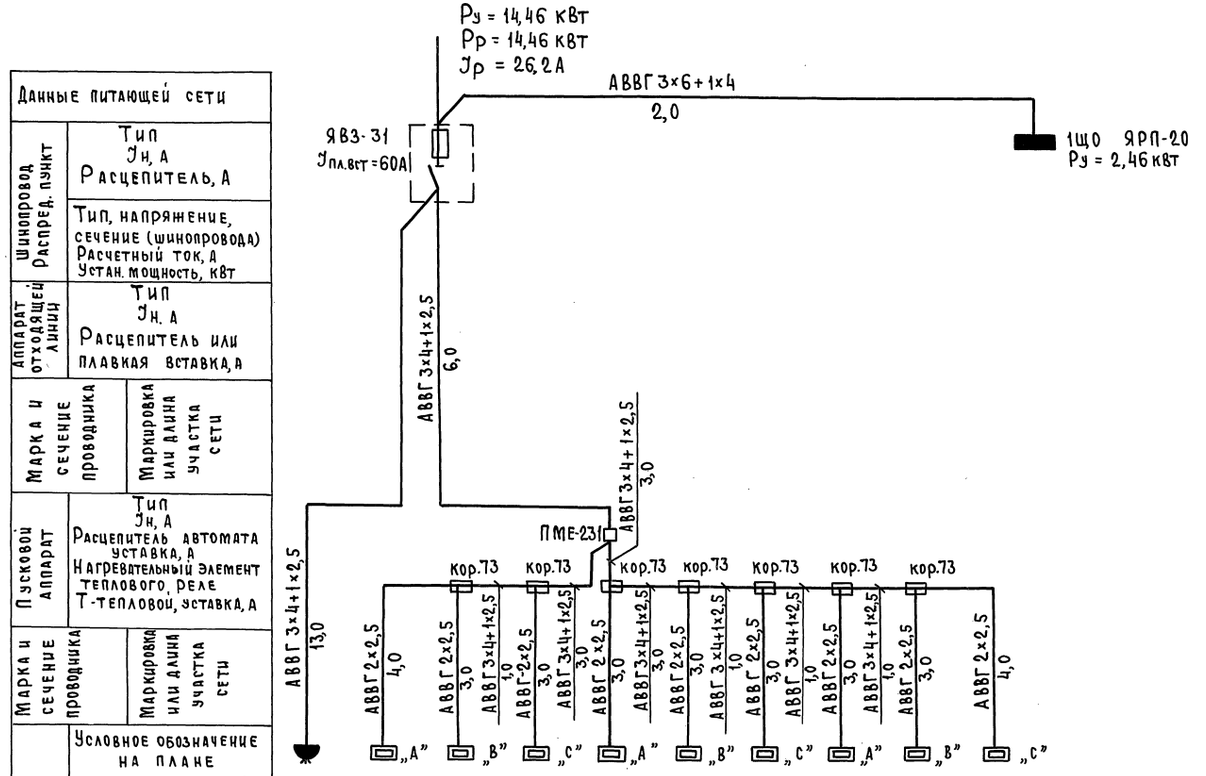

Номер по плану	1	2	3	4	5	6	7	8	9	10
Тип	КНЭ-25	ПЭТ-4	ПЭТ-4	ПЭТ-4	ПЭТ-4	ПЭТ-4	ПЭТ-4	ПЭТ-4	ПЭТ-4	ПЭТ-4
Рн, кВт	3,0	1,0	1,0	1,0	1,0	1,0	1,0	1,0	1,0	1,0
Ток, А Iн	4,7	4,5	4,5	4,5	4,5	4,5	4,5	4,5	4,5	4,5
Ток, А Iп	—	—	—	—	—	—	—	—	—	—
Наименование механизма по плану	Электрокипятильник	Печь электрическая	Печь электрическая	Печь электрическая	Печь электрическая	Печь электрическая	Печь электрическая	Печь электрическая	Печь электрическая	Печь электрическая

Разраб.	Михайлова		
Пров.	Гринкевич		
Н. контр	Кочуев		
Рук. гр.	Гринкевич		
Гл. спец	Лукьянова		
Нач. отд	Федоров		
ГИП	Трынов		

Привязан

Инв. №

ЭЛ

Биотермическая яма для уничтожения трупов животных

Вскрывочная. (вариант – стены кирпичные)

Стадия	Лист	Листов
ТР	5	

Силовое электрооборудование 380/220 В. Принципиальная расчетная схема для t н.в = -30°

ГИПРОСЕЛЬХОЗПРОМ ГЛАВСЕЛЬСТРОЙПРОЕКТ г. Владимир

16497-01 40

Копировал Кочергина Формат 22Г

Инв. № подл. | Подпись и дата | Взам. инв. №

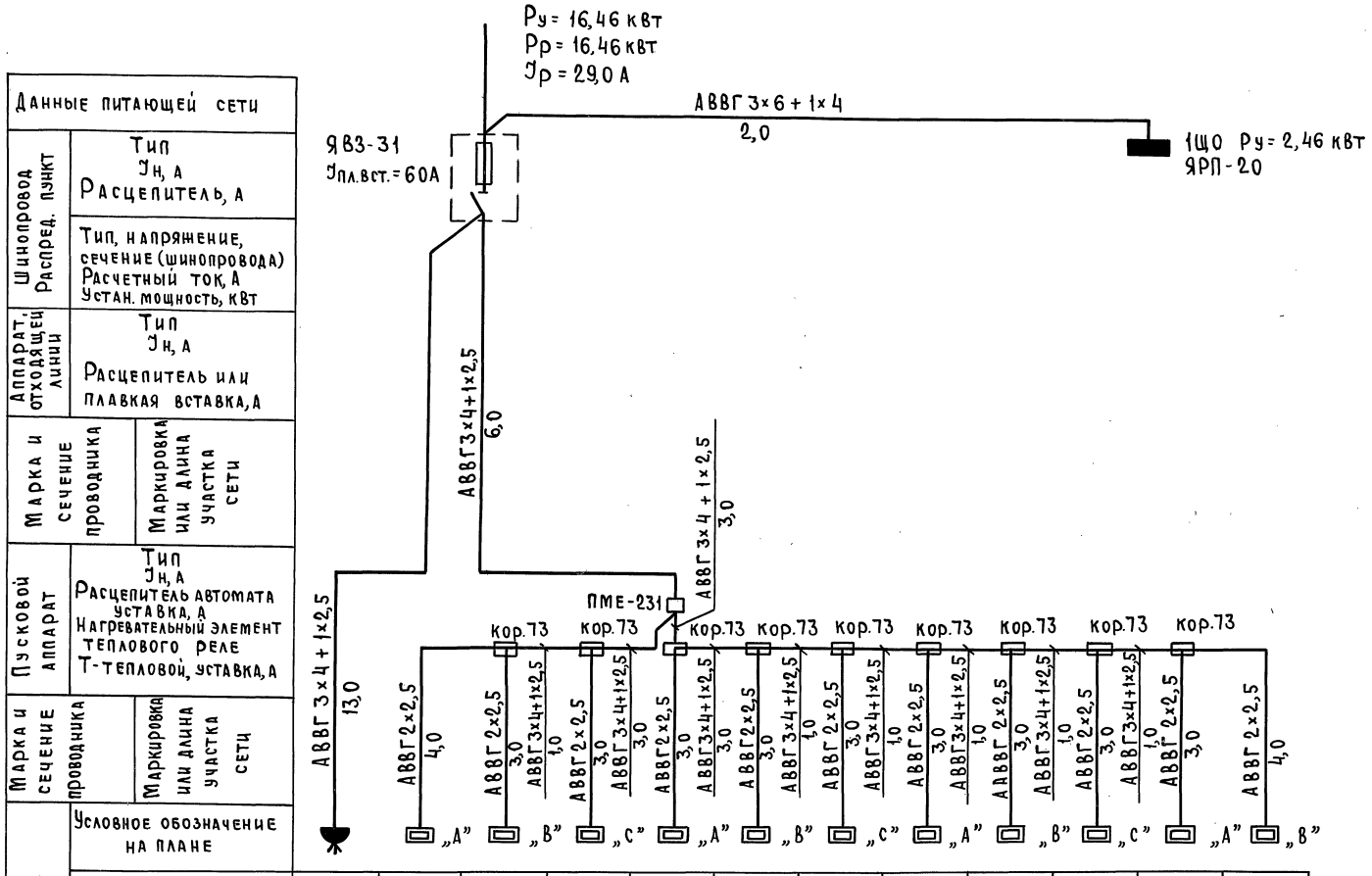

Номер по плану	1	2	3	4	5	6	7	8	9	10	11	12
Тип	КНЭ-25	ПЭТ-4	ПЭТ-4	ПЭТ-4	ПЭТ-4	ПЭТ-4	ПЭТ-4	ПЭТ-4	ПЭТ-4	ПЭТ-4	ПЭТ-4	ПЭТ-4
Рн, квт	3,0	1,0	1,0	1,0	1,0	1,0	1,0	1,0	1,0	1,0	1,0	1,0
Ток, А Iн	4,7	4,5	4,5	4,5	4,5	4,5	4,5	4,5	4,5	4,5	4,5	4,5
Ток, А Iп	—	—	—	—	—	—	—	—	—	—	—	—
Наименование механизма по плану	Электрокипятильник 1	Печь электрическая	Печь электрическая	Печь электрическая	Печь электрическая	Печь электрическая	Печь электрическая	Печь электрическая	Печь электрическая	Печь электрическая	Печь электрическая	Печь электрическая

Инв.№подл. | Подпись и дата | Взам. инв.№

Привязан

Инв.№

Разраб.	Михайлова		
Пров.	Гринкевич		
Н.контр.	Кочуев		
Рук.гр.	Гринкевич		
Гл.спец.	Лукьянова		
Нач.отд.	Федоров		
ГИП	Трынов		

ЭЛ

Биотермическая яма для уничтожения трупов животных

Вскрывочная (вариант - стены) кирпичные

Стадия	Лист	Листов
ТР	6	

Силовое электрооборудование 380/220В. Принципиальная расчетная схема для tнв=-40°

ГИПРОСЕЛЬХОЗПРОМ Главсельстройпроект г. Владимир

16497-01 41

Копировал Кочергина Формат 22Г

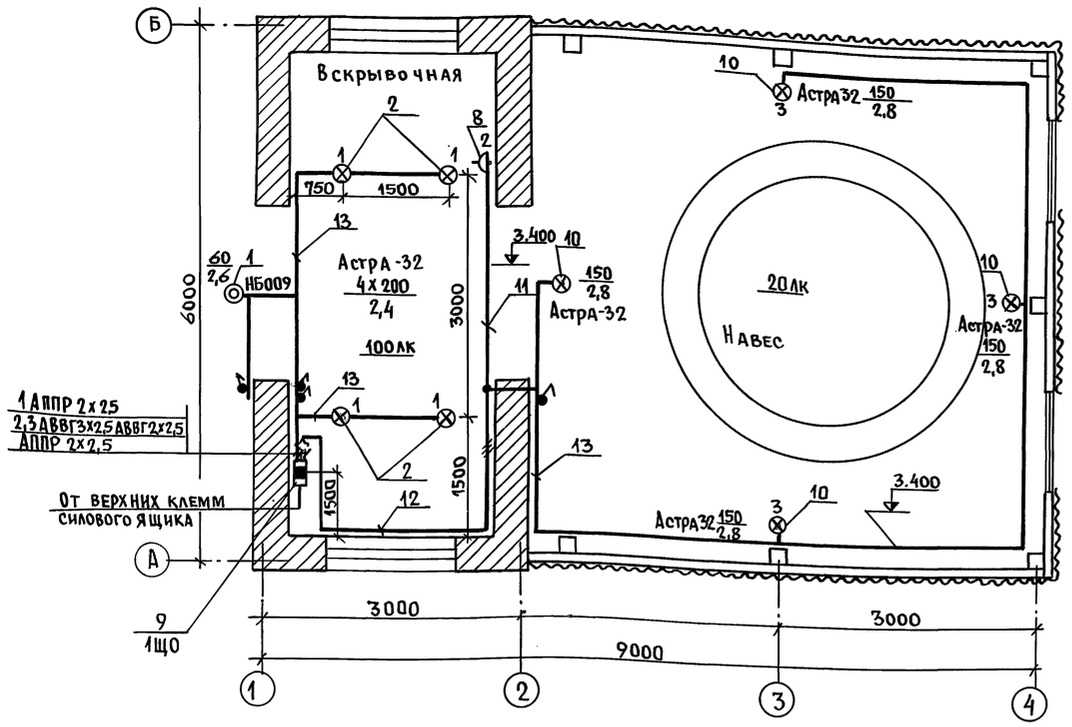

Питание рабочего освещения осуществляется от осветительного щитка 1Щ0 типа ЯРП-20.

Напряжение ламп 220 в.

Групповая осветительная сеть выполняется кабелем АВВГ и проводом АППР открыто по стене на скобках.

Все электромонтажные работы должны быть выполнены в соответствии с „Правилами устройства электроустановок" и СНиП III-33-76.

Спецификация

Поз.	Обозначение или тип изделия	Наименование	Кол.	Примеч.
		Электрооборудование		
1	НБ009х60/Р53-01У4	Светильник настенный брызгозащищенный до 60 вт	1	
2	НСП01х200/Д53-08	Светильник подвесной брызгозащищенный до 200 вт. Исполнение 2	4	Астра-32
		Лампа накаливания 220 в общего назначения:		
3	Б220-60	60 вт	1	
4	Б 220-150	150 вт	4	
5	Б 220-200	200 вт	4	
		Изделия заводов		
6	КОР-73	Коробка пластмассовая	6	
7	Индекс 02620	Выключатель 250 в, 6 А, однополюсный, брызгонепроницаемый, для открытой установки	4	
8	Индекс 03210	Розетка штепсельная, двухполюсная 250 в, 6 А, общего применения	1	
		Изделия по чертежам		
9	4.407-235-047	Настенная установка силового ящика типа ЯРП-20 (ввод проводника сверху)	1	
10	4.407-233-001	Установка кронштейна У114 со светильником для ламп накаливания. Исполнение 1.	4	
		Материалы		
11	АВВГ-0,66	Кабель 2х2,5 ГОСТ 16442-70*	5	м
12	АВВГ-0,66	3х2,5	10	м
13	АППР-660	Провод 2х2,5 ГОСТ 20520-75	45	м

Разраб.	Костромина	Подпись	
Пров.	Гринкевич	"	
Н.контр.	Кочуев	"	
Рук.гр.	Гринкевич	"	
Гл.спец.	Лукьянова	"	
Нач.отд.	Федоров	"	
ГИП	Трынов	"	

ЭЛ

Биотермическая яма для уничтожения трупов животных

Вскрывочная (вариант – стены кирпичные)

Стадия	Лист	Листов
ТР	7	

Электрическое освещение 380/220 в. План на отм. 0,000

ГИПРОСЕЛЬХОЗПРОМ Главсельстройпроект г. Владимир

Привязан

Инв. №

Инв. № подл. | Подпись и дата | Взам. инв. №

Пров. [signature] 5.6.90г. Коп. [signature]

16497-01 42

Альбом I

Типовой проект 807-19-1

Ведомость изделий мастерских электромонтажных заготовок (МЭЗ)

Обозначение чертежа	Наименование	Кол.	Примеч.
4.407-74	Комплект установки пускателя		
А 325.17	ПМЕ-231 (настенный)	1	
4.407-235-047	Настенная установка силового		
	ящика типа ЯРП-20 (ввод проводника		
	сверху)	1	
4.407-149	Установка комплекта светильника		
А 92.25. А 92.41	с трубчатым подвесом. Исполнение 1	4	
4.407-233-001	Установка кронштейна У114 со		
	светильником для ламп накали-		
	вания. Исполнение 1.	4	
3.407-82 Лист 9	Кронштейн под изоляторы ввода.	1	К-1
4.407-235-002	Настенная установка однофидерного		
	ящика серии ЯВ3 на 100А (Ввод проводни-		
	ков сверху)	1	

Ведомость изделий и материалов для изготовления изделий МЭЗ

№ п.п.	Наименование и техническая характеристика изделия, материала	Тип, марка	Ед. изм.	Потребность по проекту
1	Ящик силовой	ЯВ3-31	шт.	1
2	Ящик силовой	ЯРП-20	»	1
3	Пускатель магнитный, напряжение			
	катушки 380В, 2 н.з. и 2 н.р б/к	ПМЕ-231	»	1
4	Светильник подвесной брызгозащищен-			
	ный до 200 Вт. Исполнение 1	НСП01×200/Д53-08	»	8
5	Кронштейн	У114	»	4
6	Гайка установочная	К 481	»	8
7	Подвес	К 980	»	4
8	Серьга	К 1016	»	4
9	Дернатель светильника	У25М	»	4
10	Полоса 4×40 ГОСТ 103-76 / ст 3 ГОСТ 6422-76		КГ	0,9
11	Полоса 4×50 ГОСТ 103-76 / ст 3 ГОСТ 6422-76		»	0,3
12	Уголок Б-50×50×5 ГОСТ 8590-72 / ст. 3сп. ГОСТ 535-58*		»	7,5
13	Профиль С образный	К101	»	1
14	Профиль монтажный	К238	»	1
15	Полоса монтажная перфорированная	К106	»	1
	Провод ГОСТ 6323-71*			
16	2,5	АПВ-660	м	7
17	4	»	»	4
18	6	»	»	12
19	Труба 20×2,8 ГОСТ 3262-75*		»	0,3

Ведомость электрооборудования, кабельных изделий и материалов, поставляемых Заказчиком

№ п.п.	Наименование и техническая характеристика изделия, материала	Тип, марка	Ед. изм.	Потребность по проекту
1	Пускатель магнитный, напряжение			
	катушки 380В, с 2 н.з. и 2 н.р. б/к	ПМЕ-231	шт.	1
2	Пост управления кнопочный 500В, 6,3А	ПКЕ-722-2	»	1
3	Розетка штепсельная трехполюсная			
	для открытой установки	Индекс 03750	»	1
4	Ящик силовой 380В, 20А, трехполюсный			
	с рубильником и предохранителями			
	Ток плавкой вставки 20А	ЯРП-20	»	1
5	Ящик силовой 380В, 100А, трехполюс-			
	ный с рубильником и предохранителями			
	Ток плавкой вставки 60А	Я83-31	»	1
6	Светильник настенный брызгозащи-			
	щенный до 60Вт	НБ009×60/РЗ3-0194	»	1
7	Светильник подвесной брызгозащищен-			
	ный до 200Вт. Исполнение 1	НСП01×200/Д53-08	»	8
	Лампа накаливания 220В общего			
	назначения:			
8	60Вт	Б220-60	»	1
9	150Вт	Б220-150	»	4
10	200Вт	Б220-200	»	4
	Кабель ГОСТ 16442-70* сечением			
11	2×2,5	АВВГ-0,66кВ	м	60
12	3×2,5	»	»	10
13	3×4+1×2,5	»	»	40
14	3×6+1×4	»	»	2
15	Провод 2×2,5 ГОСТ 20520-75	АППР-600	»	30
	Провод ГОСТ 6323-71* сечением			
16	2,5	АПВ-660	»	10
17	4	»	»	10
18	6	»	»	20
19	Изолятор	ТФ-16	шт.	4

Уточненная ведомость изделий и материалов, поставляемых Генподрядчиком и электромонтажной организацией

№ п.п.	Наименование и техническая характеристика изделия, материала	Тип, марка	Ед. изм.	Потребность по проекту
1	Полоса 4×40 ГОСТ 103-76 / ст.3 ГОСТ 6422-76		КГ	1,0
2	Полоса 4×50 ГОСТ 103-76 / ст.3 ГОСТ 6422-76		»	1,0
3	Уголок Б-50×50×5 ГОСТ 8509-72 / ст.3сп. ГОСТ 535-58*		»	10
4	Профиль монтажный	К238	шт.	1
5	Полоса монтажная перфорированная	К106	»	1
6	Профиль С образный	К101	»	1
7	Подвес	К 980	»	4
8	Серьга	К 1016	»	4
9	Дернатель светильника	У25М	»	4
10	Коробка пластмассовая	кор. 73	»	15
11	Кронштейн	У114	»	4
12	Штырь	С-14п	»	4
13	Розетка штепсельная двухпо-			
	люсная 250В, 6А, общего применения	Индекс 03210	»	1
14	Выключатель 250В, 6А, однополюсный			
	брызгонепроницаемый, для открытой			
	установки	Индекс 02620	»	4

Разраб.	Михайлова		ЭЛ
Пров.	Гринкевич		Биотермическая яма для уничтожения трупов животных
Н.контр.	Кочуев		Вскрывочная (Вариант- стены панельные)
Рук.гр.	Гринкевич		Стадия: ТР; Лист: 8; Листов:
Гл.спец.	Лукьянова		Ведомости электрооборудования изделий и материалов
Нач.отд.	Федоров		Гипросельхозпром Главсельстройпроект г. Владимир
ГИП	Трынов		

Привязан

Инв.№

Взам.инв.№ | Подпись и дата | Инв.№подл.

16497-01 43

Копировал Кочергина Формат 22Г

$t_{н.в} = -20°C$

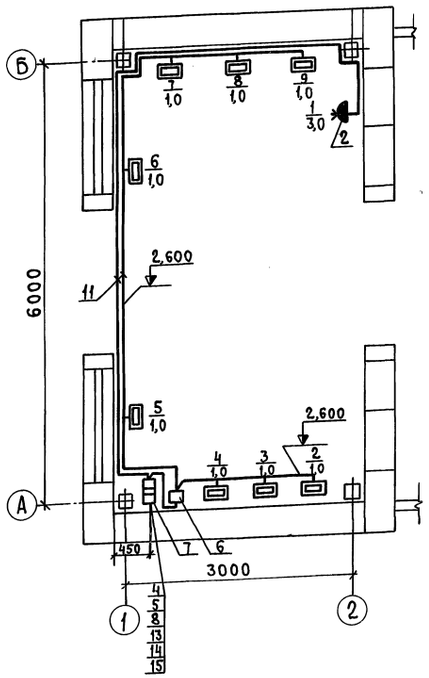

$t_{н.в} = -30°C$

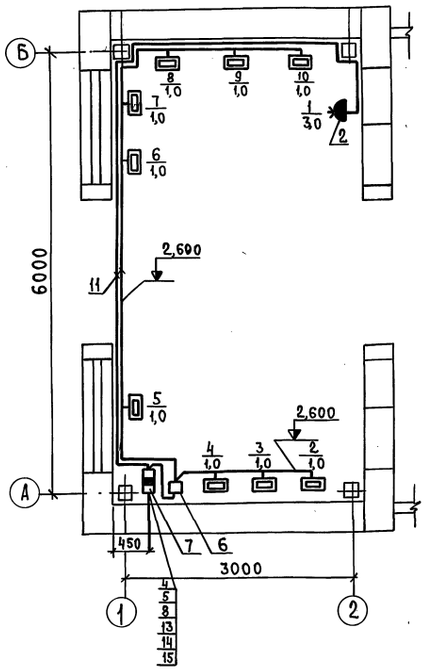

$t_{н.в} = -40°C$

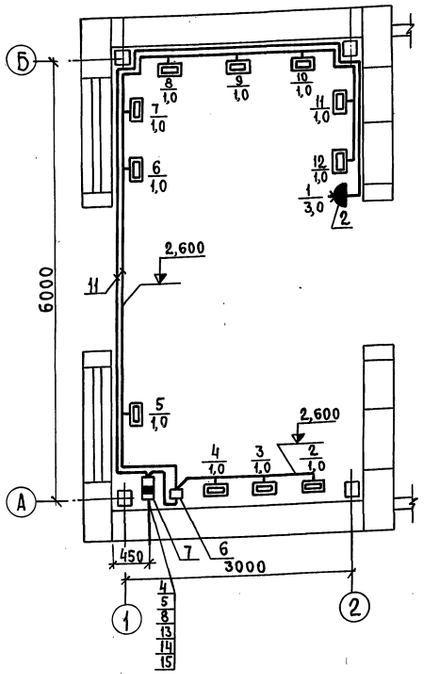

Спецификация составлена для температуры -40°С.

Для температуры наружного воздуха -20°С исключить из спецификации коробки ответвительные кор. 73 - 3 шт., кабель АВВГ 2×2,5 - 9м, АВВГ 3×4+1×2,5 - 2м.

Для температуры наружного воздуха -30°С исключить из спецификации коробки ответвительные кор. 73 - 2шт, кабель АВВГ 2×2,5 - 5м АВВГ 3×4+1×2,5 - 2 м.

Спецификация

Поз.	Обозначение или тип изделия	Наименование	Кол.	Примеч.
		Электрооборудование		
1	ПКЕ-722-2	Пост управления кнопочный	1	
2	индекс 03750	Розетка штепсельная для откры-		
		той установки	1	
		Изделия заводов		
3	кор. 73	Коробка ответвительная	9	
4	С-14П	Штырь	4	
5	ТФ-16	Изолятор	4	
		Изделия по чертежам		
6	4.407-74	Комплект установки пуска-		
	А 325.17	теля ПМЕ-231 (настенный)	1	
7	4.407-235-002	Настенная установка однофидер-		
		ного ящика серии 983 на 100А		
		(ввод проводника сверху)	1	
		Детали по чертежам		
8	3.407-82, лист 9	Кронштейн под изоляторы ввода К-1	1	
		Материалы		
9	АВВГ-0,66 кв	Кабель 2×2,5 ГОСТ 16442-70*	35	м
10	"	3×2,5	2	"
11	"	3×4+1×2,5	33	"
12	"	3×6+1×4	2	"
13	АПВ-660в	Провод 4 ГОСТ 6323-73*	4	"
14	"	6	12	"
15		Труба $\frac{20\times1,8\times2000\ Кр.1\ ГОСТ\ 10704\text{-}76}{В\text{-}Б\ ст.3\ сп.\ ГОСТ\ 10706\text{-}76}$	4	м

Разраб.	Михайлова		ЭЛ
Пров.	Гринкевич		Биотермическая яма для уничтожения трупов животных
Н.контр.	Кочуев		Вскрывочная (вариант-стены панельные) — Стадия: ТР; Лист: 9; Листов:
Рук.гр.	Гринкевич		
Гл.спец.	Лукьянова		Силовое электрооборудование 380/220в. План на отм. 0,000
Нач.отд.	Федоров		ГИПросельхозпром, Главсельэлектропроект, г. Владимир
ГИП	Трынов		

Привязан

Инв. №

Инв. № подл. | Подпись и дата | Взам. инв. №

16497-01 44

Копировал Кочергина Формат 22Г

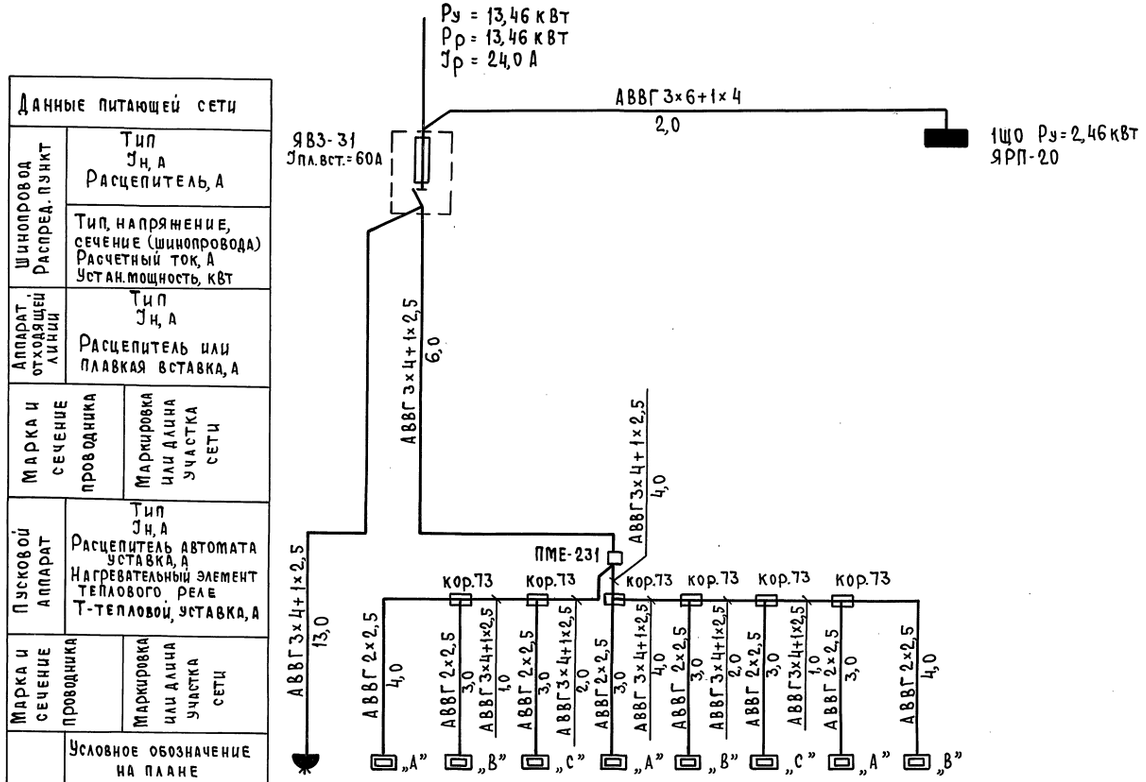

Данные питающей сети										
Шинопровод Распред. пункт	Тип Iн, А Расцепитель, А									
	Тип, напряжение, сечение (шинопровода) Расчетный ток, А Устан.мощность, кВт									
Аппарат отходящей линии	Тип Iн, А Расцепитель или плавкая вставка, А									
Марка и сечение проводника	Маркировка или длина участка сети									
Пусковой аппарат	Тип Iн, А Расцепитель автомата уставка, А Нагревательный элемент теплового реле Т-тепловой, уставка, А									
Марка и сечение проводника	Маркировка или длина участка сети									
Электроприемник	Условное обозначение на плане									
	Номер по плану	1	2	3	4	5	6	7	8	9
	Тип	КНЭ-25	ПЭТ-4	ПЭТ-4	ПЭТ-4	ПЭТ-4	ПЭТ-4	ПЭТ-4	ПЭТ-4	ПЭТ-4
	Рн, кВт	3,0	1,0	1,0	1,0	1,0	1,0	1,0	1,0	1,0
	Ток, А Iн	4,7	4,5	4,5	4,5	4,5	4,5	4,5	4,5	4,5
	Ток, А Iп	—	—	—	—	—	—	—	—	—
	Наименование механизма по плану	Электро-кипятильник 1	Печь электри-ческая	Печь электри-ческая	Печь электри-ческая	Печь электри-ческая	Печь электри-ческая	Печь электри-ческая	Печь электри-ческая	Печь электри-ческая

Разраб.	Михайлова		ЭЛ
Пров.	Гринкевич		Биотермическая яма для уничтожения трупов животных
Н. контр.	Кочуев		Вскрывочная (вариант-стены панельные)
Рук. гр.	Гринкевич		Стадия: тр; Лист: 10; Листов:
Гл. спец.	Лукьянова		Силовое электрооборудование 380/220 В. Принципиальная расчетная схема для tн.в=-20°
Нач. отд.	Федоров		ГИПРОСЕЛЬХОЗПРОМ Главсельстройпроект г. Владимир
ГИП	Трынов		

Привязан

Инв. №

Инв. № подл. | Подпись и дата | Взам. инв. №

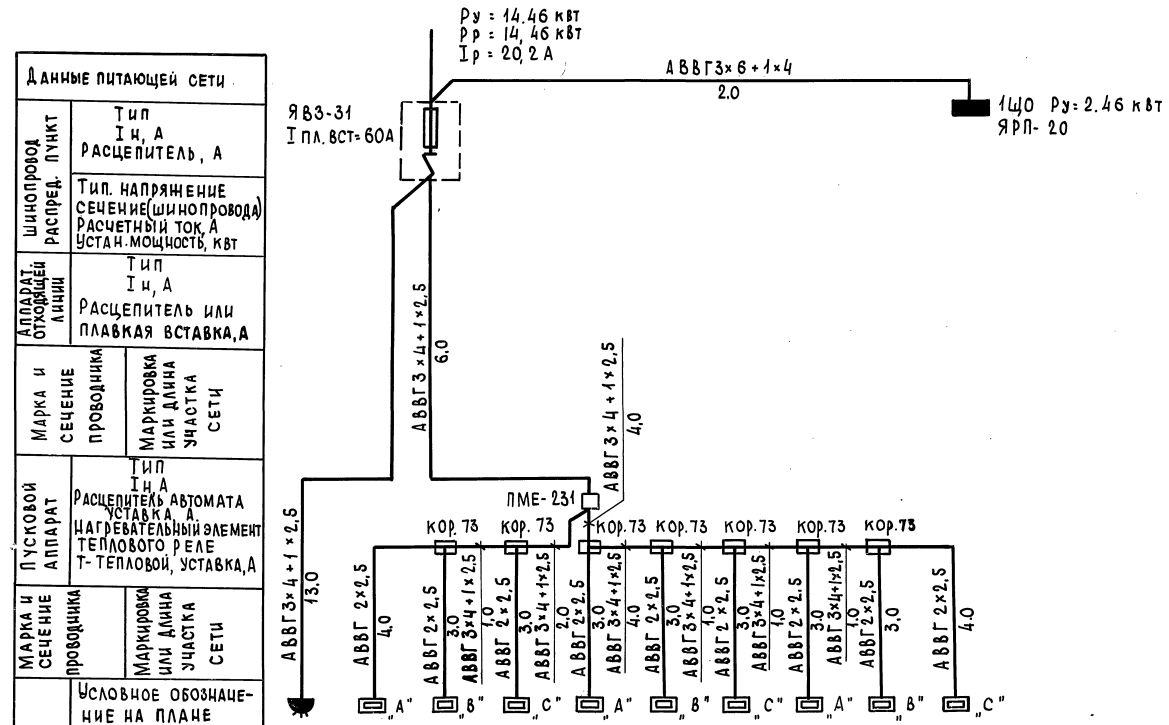

Данные питающей сети										
Шинопровод распред. пункт	Тип									
	Iн, А									
	Расцепитель, А									
	Тип. напряжение сечение(шинопровода) Расчетный ток, А Устан. мощность, кВт									
Аппарат отходящей линии	Тип									
	Iн, А									
	Расцепитель или плавкая вставка, А									
Марка и сечение проводника	Маркировка или длина участка сети									
Пусковой аппарат	Тип									
	Iн, А									
	Расцепитель автомата уставка, А. Нагревательный элемент теплового реле Т-тепловой, уставка, А									
Марка и сечение проводника	Маркировка или длина участка сети									
Электроприемник	Условное обозначение на плане									
	Номер по плану	1	2	3	4	5	6	7	8	9	10
	Тип	КНЭ-25	ПЭТ-4	ПЭТ-4	ПЭТ-4	ПЭТ-4	ПЭТ-4	ПЭТ-4	ПЭТ-4	ПЭТ-4	ПЭТ-4
	Рн, кВт	3,0	1,0	1,0	1,0	1,0	1,0	1,0	1,0	1,0	1,0
	Ток, А Iн	4,7	4,5	4,5	4,5	4,5	4,5	4,5	4,5	4,5	4,5
	Ток, А Iп	—	—	—	—	—	—	—	—	—	—
	Наименование механизма по плану	Электрокипятильник	Печь электрическая	Печь электрическая	Печь электрическая	Печь электрическая	Печь электрическая	Печь электрическая	Печь электрическая	Печь электрическая	Печь электрическая

Разраб.	Михайлова		ЭЛ
Пров.	Гринкевич		Биотермическая яма для уничтожения трупов животных
Н.контр.	Кочуев		Вскрывочная (вариант - стены панельные)
Рук.гр.	Гринкевич		Стадия: Р; Лист: 11; Листов:
Гл.спец.	Лукьянова		Силовое электрооборудование 380/220 В. Принципиальная расчетная схема для tнв=-30°
Нач.отд.	Федоров		Гипросельхозпром, Главсельстройпроект, г. Владимир
ГИП	Трынов		

Привязан

Инв.№

Инв.№подл. | Подпись и дата | Взам.инв.№

16497-01 46 Копировал

Формат 22Г

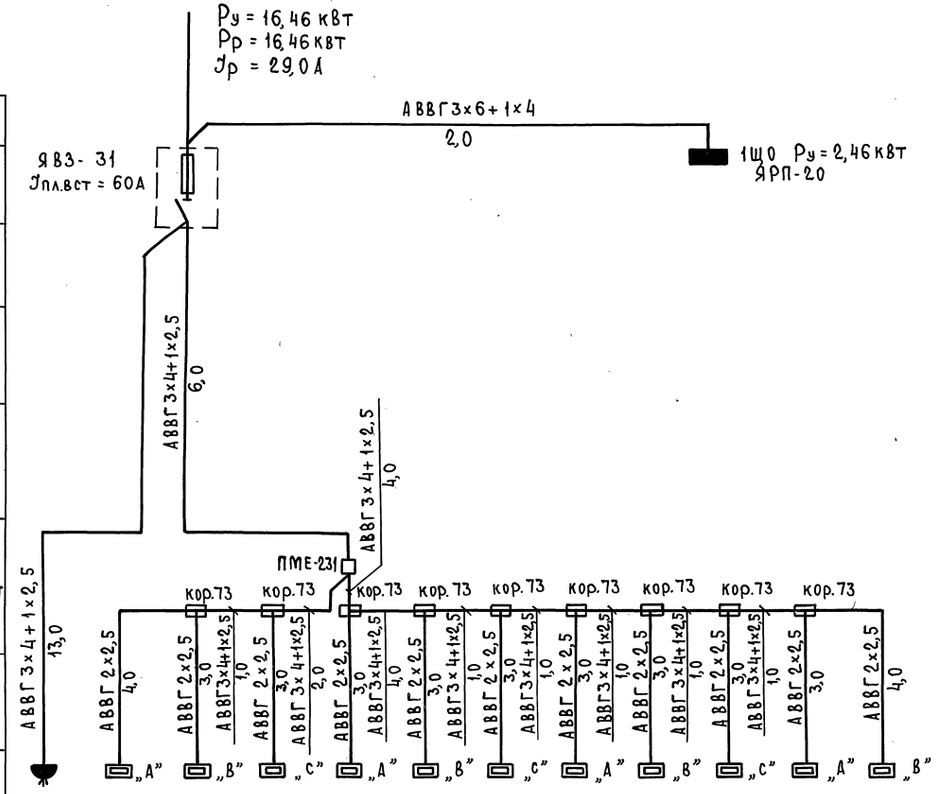

Данные питающей сети													
Шинопровод Распред. пункт	Тип Jн. А Расцепитель, А												
	Тип, напряжение сечение (шинопровода) Расчетный ток, А Устан. мощность, кВт												
Аппарат отходящей линии	Тип Jн. А Расцепитель или плавкая вставка, А												
Марка и сечение проводника	Маркировка или длина участка сети												
Пусковой аппарат	Тип Jн. А Расцепитель автомата уставка, А. Нагревательный элемент теплового реле Т-тепловой, уставка, А												
Марка и сечение проводника	Маркировка или длина участка сети												
Электроприемник	Условное обозначение на плане												
	Номер по плану	1	2	3	4	5	6	7	8	9	10	11	12
	Тип	КНЭ-25	ПЭТ-4	ПЭТ-4	ПЭТ-4	ПЭТ-4	ПЭТ-4	ПЭТ-4	ПЭТ-4	ПЭТ-4	ПЭТ-4	ПЭТ-4	ПЭТ-4
	Рн, кВт	3,0	1,0	1,0	1,0	1,0	1,0	1,0	1,0	1,0	1,0	1,0	1,0
	Ток, А Jн	4,7	4,5	4,5	4,5	4,5	4,5	4,5	4,5	4,5	4,5	4,5	4,5
	Jп	—	—	—	—	—	—	—	—	—	—	—	—
	Наименование механизма по плану	Электро-кипятильник 1	Печь электри-ческая	Печь электри-ческая	Печь электри-ческая	Печь электри-ческая	Печь электри-ческая	Печь электри-ческая	Печь электри-ческая	Печь электри-ческая	Печь электри-ческая	Печь электри-ческая	Печь электри-ческая

Разраб.	Михайлова		ЭЛ
Пров.	Гринкевич		Биотермическая яма для уничтожения трупов животных
Н. контр.	Кочуев		Вскрывочная (вариант-стены панельные)
Рук. гр.	Гринкевич		Стадия: ТР; Лист: 12; Листов:
Гл. спец.	Лукьянова		Силовое электрооборудование 380/220В. Принципиальная расчетная схема для tн.в = -40°
Нач. отд.	Федоров		Гипросельхозпром, Главсельстройпроект, г. Владимир
ГИП	Трынов		

Привязан

Инв. №

Инв. № подл. | Подпись и дата | Взам. инв. №

16497-01 47 Копировал Кочергина Формат 22Г

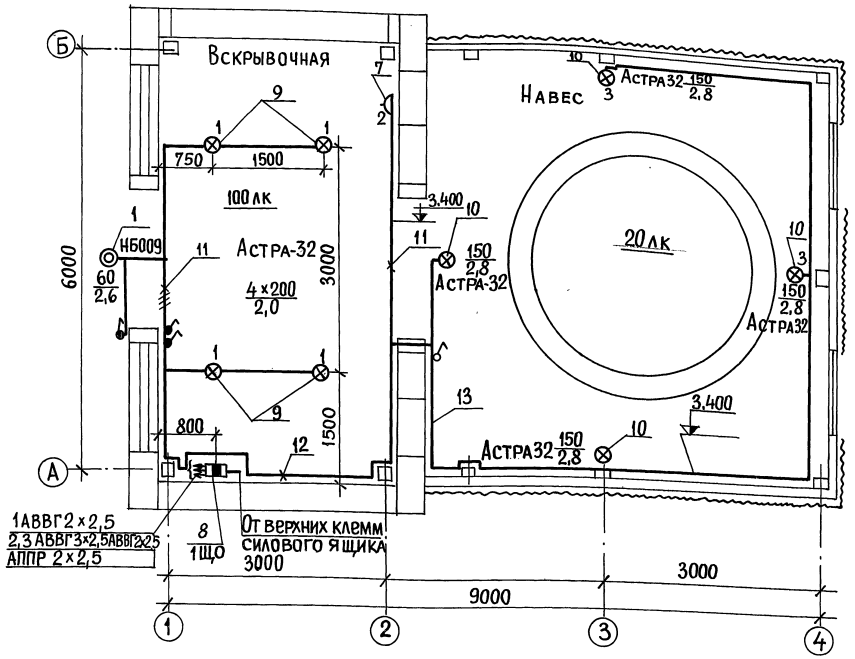

Спецификация

Поз.	Обозначение или тип изделия	Наименование	Кол.	Примеч.
		Электрооборудование		
1	НБ009×60/Р53-01УЧ	Светильник настенный брызгозащищенный до 60 вт	1	
		Лампа накаливания 220в общего назначения:		
2	Б220-60	60 вт	1	
3	Б220-150	150 вт.	4	
4	Б220-200	200 вт	4	
		Изделия заводов		
5	КОР-73	Коробка пластмассовая	6	
6	Индекс 02620	Выключатель 250 в, 6А, однополюсный брызгонепроницаемый для открытой установки	4	
7	Индекс 03210	Розетка штепсельная двухполюсная 250в, 6А, общего применения	1	
		Изделия по чертежам		
8	4.407.235-047	Настенная установка силового ящика типа ЯРП-20 (ввод проводника сверху)	1	
9	4.407-149 А92.25.А92,41	Установка комплекта светильника с трубчатым подвесом. Исполнение 1	4	
10	4.407-233-001	Установка кронштейна У114 со светильником для ламп накаливания. Исполнение 1	4	
		Материалы		
11	АВВГ-0,66	Кабель 2×2,5 ГОСТ 16442-70*	20	м
12	АВВГ-0,66	3×2,5	8	"
13	АППР-660	Провод 2×2,5 ГОСТ 20520-75	30	"

Питание рабочего освещения осуществляется от осветительного щитка 1ЩО типа ЯРП-20.

Напряжение ламп 220в.

Групповая осветительная сеть выполняется кабелем АВВГ и проводом АППР открыто по стене на скобках.

Все электромонтажные работы должны быть выполнены в соответствии с „Правилами устройства электроустановок" и СНиП-III-33-76.

Разраб.	Костромина	Подп.	
Провер.	Гринкевич	"	
Н. контр.	Кочуев	"	
Рук. гр.	Гринкевич	"	
Гл. спец.	Лукьянова	"	
Нач. отд.	Федоров	"	
ГИП	Грынов	"	

Привязан

Инв. №

ЭЛ

Биотермическая яма для уничтожения трупов животных

Вскрывочная (Вариант-стены панельные)

Стадия	Лист	Листов
ТР	13	

Электрическое освещение 380/220в. План на отм. 0.000

ГИПРОСЕЛЬХОЗПРОМ Главсельстройпроект г. Владимир

16497-01 48

Инв. № подл. | Подпись и дата | Взам. инв. №

Пров. 11.07.86 г

Коп.

gost.e-ecolog.ru