ТИПОВОЙ ПРОЕКТ

902-2-378.83

ОТСТОЙНИКИ

КАНАЛИЗАЦИОННЫЕ РАДИАЛЬНЫЕ ПЕРВИЧНЫЕ ИЗ СБОРНОГО ЖЕЛЕЗОБЕТОНА ДИАМЕТРОМ 30 м

Альбом VII

19157 - 08
ЦЕНА 2-05

gost.e-ecolog.ru

ЦЕНТРАЛЬНЫЙ ИНСТИТУТ ТИПОВОГО ПРОЕКТИРОВАНИЯ
ГОССТРОЯ СССР

Москва, А-445, Смольная ул., 22

Сдано в печать XII 1963 г.
Заказ № 14121 Тираж 550 экз.

ТИПОВОЙ ПРОЕКТ
902-2-378 83

ОТСТОЙНИКИ КАНАЛИЗАЦИОННЫЕ РАДИАЛЬНЫЕ ПЕРВИЧНЫЕ ИЗ СБОРНОГО ЖЕЛЕЗОБЕТОНА

ДИАМЕТРОМ 30 М

СОСТАВ ПРОЕКТА:

АЛЬБОМ:

I	Технологическая и санитарно-техническая части
II	Архитектурно-строительная часть
III	Строительные изделия
IV	Электротехническая часть
V	Задание заводу-изготовителю
VI	Нестандартизированное оборудование. Илоскреб. Часть 1 и часть 2
VII	Нестандартизированное оборудование. Затворы щитовые, установка сигнализатора уровня осадка и фасонные части
VIII	Нестандартизированное оборудование. Токоприемник кольцевой. (из т.п. 902-2-346)
IX	Нестандартизированное оборудование. Устройство для удаления плавающих веществ
X	Спецификации оборудования
XI	Сборник спецификаций оборудования
XII	Ведомость потребности в материалах
XIII	Сметы

АЛЬБОМ VII

РАЗРАБОТАН
проектным институтом
„МосводоканалНИИпроект"

Главный инженер института СОКОЛИН
Главный инженер проекта КАЗАНОВ

Рабочие чертежи введены в действие
МосводоканалНИИпроектом
Приказ № 192 от 10 августа 1983 г.

привязан:

инв. №

Содержание альбома

Наименование	Обозначение чертежа	№№ стр.
1	2	3
Титульный лист		1
Содержание альбома		2
Затвор плоский поверхностный		
1200х1000 с ручным приводом	1Ф.654.00.000СБ	3
Затвор плоский поверхностный		
1200х1000 с ручным приводом		
Спецификация	1Ф.654.00.000	4
Щит. Спецификация	1Ф.654.00.100	4
Щит.	1Ф.654.00.100СБ	4
Уплотнение	1Ф.654.00.101	5
Полоса	1Ф.654.00.102	5
Щит. Спецификация	1Ф.654.00.110	5
Ригель	1Ф.654.00.111	5
Щит	1Ф.654.00.110СБ	6
Ребро	1Ф.654.00.112	7
Рама затвора. Спецификация	1Ф.654.00.200	7
Направляющая	1Ф.654.00.201	7
Рама затвора	1Ф.654.00.200СБ	8
Полоса	1Ф.654.00.202	9
Поперечина	1Ф.654.00.203	9
Анкер	1Ф.654.00.204	9
Угольник	1Ф.654.00.205	9
Уплотнение	1Ф.654.00.206	10
Привод ручной. Спецификация	1Ф.654.00.300	10
Привод ручной	1Ф.654.00.300СБ	10
Ограждение	1Ф.654.00.001	10
Гайка подъемная	1Ф.654.00.301	11
Шпилька	1Ф.654.00.302	11
Маховик	1Ф.654.00.303	11
Пластина верхняя	1Ф.654.00.304	12
Пластина нижняя	1Ф.654.00.305	12
Штанга винтовая	1Ф.654.00.002	12
Палец	1Ф.654.00.003	12
Затвор донного выпуска	1Ф.655.00.000СБ	13
Затвор донного выпуска		14
Спецификация	1Ф.655.00.000	14
Рама затвора. Спецификация	1Ф.655.00.100	14
Рама затвора	1Ф.655.00.100СБ	14

1	2	3
Направляющая левая	1Ф.655.00.101	15
Проставка	1Ф.655.00.102	15
Щиток	1Ф.655.00.200СБ	15
Обрамление. Спецификация	1Ф.655.00.110	16
Щиток. Спецификация	1Ф.655.00.200	16
Обрамление	1Ф.655.00.110СБ	16
Клин	1Ф.655.00.201	17
Ручка	1Ф.655.00.202	17
Пластина	1Ф.655.00.111	17
Скоба	1Ф.655.00.001	17
Установка сигнализатора уровня		
осадка с фотосопротивлением	3Р.75.000 СБ	18
Установка сигнализатора уровня		
осадка с фотосопротивлением		
Спецификация	3Р.75.000	19
Скоба закладная.		
Спецификация.	3Р.75.100	19
Прижим. Спецификация	3Р.75.200	19
Упор	3Р.75.101	19
Шпилька	3Р.75.102	20
Скоба	3Р.75.103	20
Полоса	3Р.75.201	20
Пробоотборник. Спецификация	9А.456.00.000	20
Пробоотборник	9А.456.00.000СБ	21
Корпус	9А.456.01.000СБ	22
Корпус. Спецификация	9А.456.01.000	23
Боковина	9А.456.01.002	23
Фланец	9А.456.01.003	23
Дно	9А.456.01.004	24
Ушко	9А.456.01.005	24
Крышка откидная.	9А.456.02.000СБ	24
Крышка откидная.		
Спецификация	9А.456.02.000	24
Ручка	9А.456.02.001	25
Крышка	9А.456.02.002	25
Лист	9А.456.01.001	25
Ось	9А.456.00.001	25

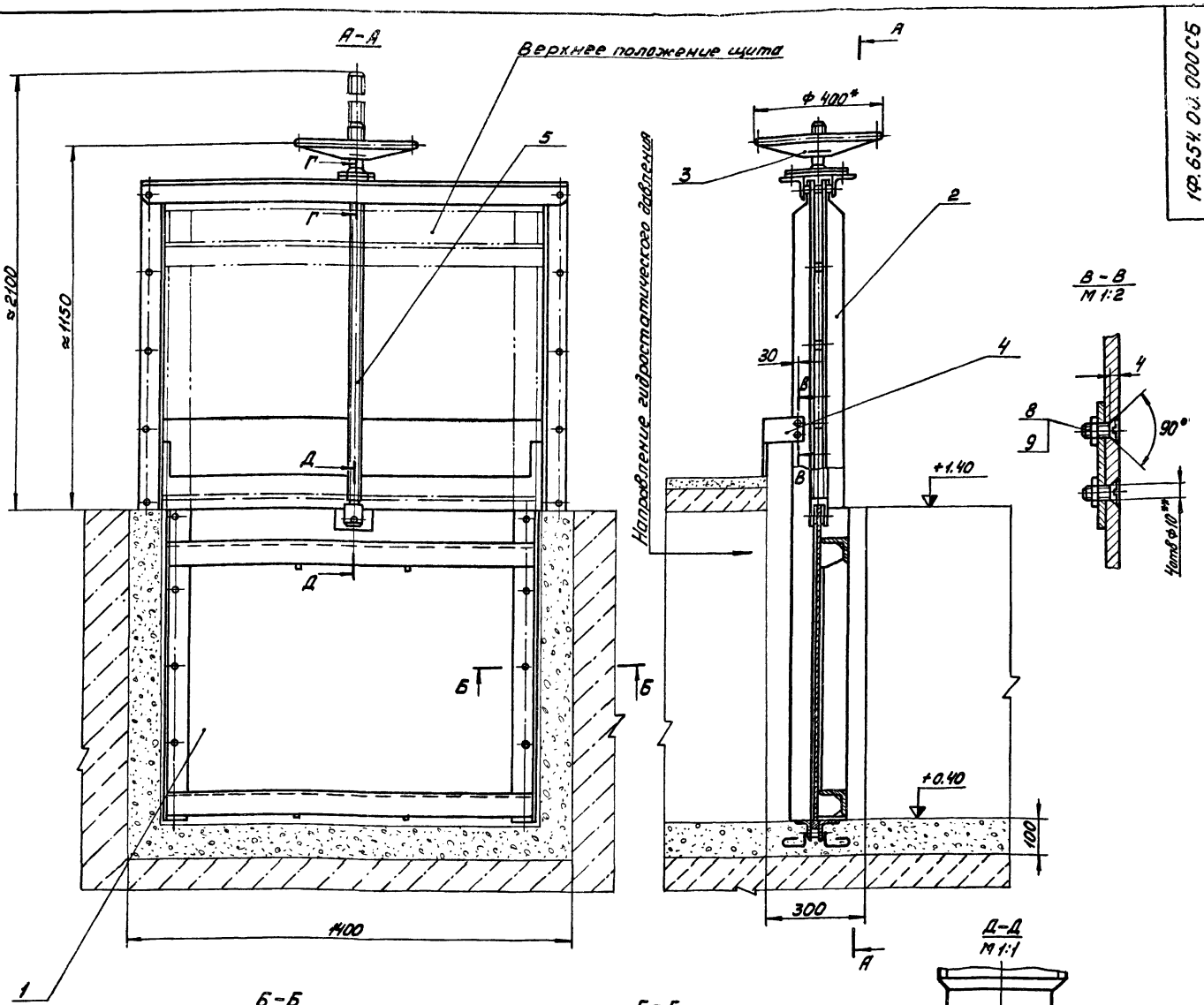

Техническая характеристика

Тип затвора	Плоский скользящий с резиновым уплотнением
Ширина проема рамы в свету	1200мм
Высота щита	1000мм
Направление гидростатического давления	одностороннее
Расчетное подъемное усилие при перепаде, равномвысоте щита	350кг
Тип привода	Ручной с винтовым подъемным механизмом
Время необходимое для полного подъема или опускания щита	8 мин
Наибольшее расчетное усилие на маховике	23 кг

Технические требования

1. Изготовление и монтаж затвора производить в соответствии со строительными нормами и правилами СНиП III-18-75.
2. $h14, \pm \frac{IT14}{2}$.
3. Количество и толщина регулировочных прокладок поз.7 при установке ручного привода поз.3 определить по месту (см. сеч. Г-Г).
4. Затвор покрыть грунтом ХС-010, краска ЭмХС-710, серый, лак ХС-76 IV В ГОСТ 9355-81 кругом, за исключением обработанных и соприкасающихся поверхностей.
5. * Размеры для справок.
6. ** Размечать по сопрягаемой детали.

Изм.	Лист	№ докум.	Подп.	Дата
Разраб.		Кулешина		
Пров.		Пендерей		
Рук.		Пендерей		
Н. контр.		Потупчик		
Утв.		Гаврилов		

1Ф.654.00.000СБ

Затвор плоский поверхностный 1200×1000 с ручным приводом
Сборочный чертеж

Лит.	Масса	Масштаб
И	240	1:10
Лист	Листов 1	

Мосводоканалпроект Отдел №5

Копировал [illegible] 19157-08 4 Формат А2

Формат	Зона	Поз.	Обозначение	Наименование	Кол.	Примечание
				Документация.		
22			1Ф.654.00.000 СБ	Сборочный чертеж		
				Сборочные единицы		
11		1	1Ф.654.00.100	Щит	1	
11		2	1Ф.654.00.200	Рама затвора	1	
11		3	1Ф.654.00.300	Привод ручной	1	
				Детали.		
11		4	1Ф.654.00.001	Ограждение	1	
11		5	1Ф.654.00.002	Штанга винтовая	1	
11		6	1Ф.654.00.003	Палец	1	
БУ		7	1Ф.654.00.004	Прокладка регулировочная		
				Лист Б-0.5 ГОСТ 19903-74 / ВСт.3сп ГОСТ 16523-70		
				40х14х40х14	10	п.3
				Стандартные изделия.		
		8		Винт М8х18.58.096 ГОСТ 17475-80	4	
		9		Гайка М8.5.096 ГОСТ 5915-70	4	
		10		Шплинт 5х25-001 ГОСТ 397-79	2	

Изм.	Лист	№ докум.	Подп.	Дата
Разраб.		Кулагина		
Пров.		Пендерев		
Н. контр.		Потупков		

1Ф.654.00.000

Затвор плоский поверхностный 1200×1000 с ручным приводом

Лит.	Лист	Листов
		1

Мосводоканалниипроект Отдел №5

Формат 11

Формат	Зона	Поз.	Обозначение	Наименование	Кол.	Примечание
				Документация.		
12			1Ф.654.00.100	Сборочный чертеж		
				Сборочные единицы.		
11		1	1Ф.654.00.110	Щит	1	
				Детали		
11		2	1Ф.654.00.101	Уплотнение	2	
11		3	1Ф.654.00.102	Полоса	2	
				Стандартные изделия		
		4		Болт М10×40.58.096 ГОСТ 7798-70	10	
		5		Гайка М10.5.05 ГОСТ 5915-70	10	

Инв. № подл. | Подп. и дата | Взам. инв. № | Инв. № дубл. | Подп. и дата

Изм.	Лист	№ докум.	Подп.	Дата
Разраб.		Кулагина		
Пров.		Пендерев		
Рук.		Пендерев		
Н. контр.		Потупков		

1Ф.654.00.100

Щит

Лит.	Лист	Листов
		1

Мосводоканалниипроект Отдел №5

Формат 11

1Ф.654.00.100СБ

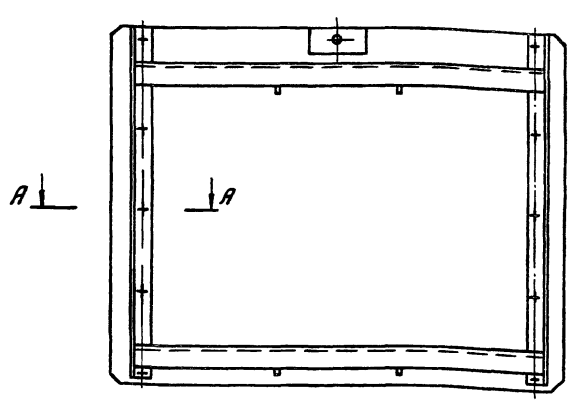

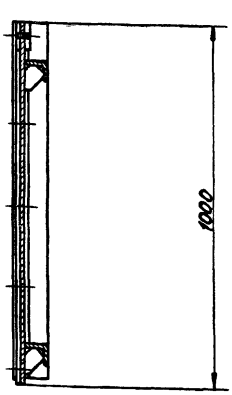

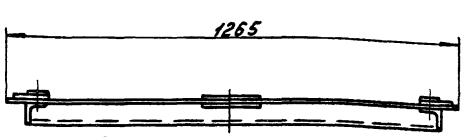

А–А
М 1:1

Резина в свободном состоянии

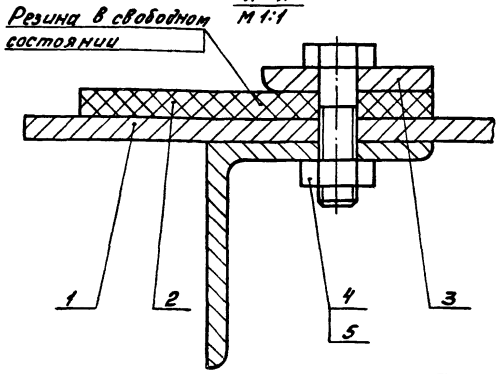

Размеры для справок.

1Ф.654.00.100 СБ

Изм.	Лист	№ докум.	Подп.	Дата
Разраб.		Кулагина		
Пров.		Пендерев		
Н. контр.		Потупков		

Щит
Сборочный чертеж

Лит.	Масса	Масштаб
	91	1:10
Лист	Листов 1	

Мосводоканалниипроект Отдел №5

Копировал: 19159-08 5 Формат 12

1Ф.654.00.101

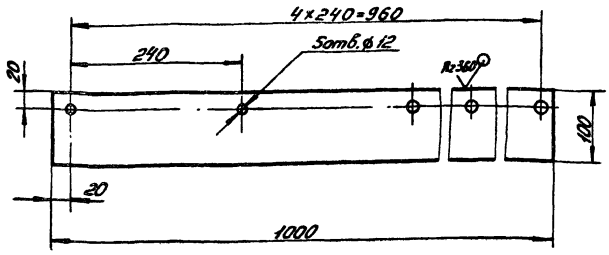

H14; h14; ± $\frac{IT14}{2}$.

Изм.	Лист	№ докум.	Подп.	Дата	1Ф.654.00.101			
Разраб.		Кулагина			Уплотнение	Лит.	Масса	Масштаб
Пров.		Пендерев				И	1,05	1:5
						Лист	Листов 1	
Н.контр.		Потутков			Пластина I ПМБ-М-8-1,2 ГОСТ 7338-77	Мосводоканалниипроект Отдел №5		

Формат 11

1Ф.654.00.102

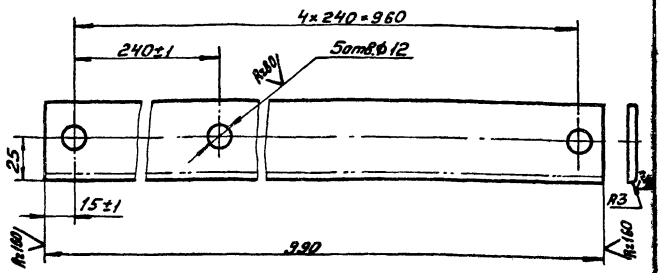

Неуказанные предельные отклонения размеров:
H14; h14; ± $\frac{IT14}{2}$.

Изм.	Лист	№ докум.	Подп.	Дата	1Ф.654.00.102			
Разраб.		Кулагина			Полоса	Лит.	Масса	Масштаб
Пров.		Пендерев				И	1,75	1:2
						Лист	Листов 1	
Н.контр.		Потутков			Полоса Б-2-5×45 ГОСТ 103-76 / ВСт.3сп ГОСТ 535-79	Мосводоканалниипроект Отдел №5		

Формат 11

Формат	Зона	Поз.	Обозначение	Наименование	Кол.	Примечание
				Документация.		
22			1Ф.654.00.110СБ	Сборочный чертеж		
				Детали.		
11		1	1Ф.654.00.111	Ригель	2	
11		2	1Ф.654.00.112	Ребро	4	
64		3	1Ф.654.00.113	Накладка		
				Лист Б5 ГОСТ 19903-74 / ВСт.3сп ГОСТ 14637-79		
				150h14×80h14	2	0,45кг
64		4	1Ф.654.00.114	Стойка		
				Уголок Б63×63×6 ГОСТ 8509-72 / ВСт.3сп ГОСТ 535-79		
				L=990h14	2	5,64кг
64		5	1Ф.654.00.115	Обшивка		
				Лист Б6 ГОСТ 19903-74 / ВСт.3сп ГОСТ 14637-79		
				1265h14×1000h14	1	59,4кг

Изм.	Лист	№ докум.	Подп.	Дата	1Ф.654.00.110			
Разраб.		Кулагина			Щит	Лит.	Лист	Листов
Пров.		Пендерев				И		1
Н.контр.		Потутков				Мосводоканалниипроект Отдел №5		

Формат 11

1Ф.654.00.111

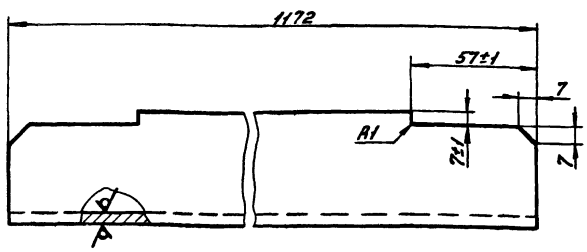

Неуказанные предельные отклонения размеров:
h14.

Изм.	Лист	№ докум.	Подп.	Дата	1Ф.654.00.111			
Разраб.		Кулагина			Ригель	Лит.	Масса	Масштаб
Пров.		Пендерев				И	6,6	1:2
						Лист	Листов 1	
Н.контр.		Потутков			Уголок Б-63×63×6 ГОСТ 8509-72 / ВСт.3сп ГОСТ 535-79	Мосводоканалниипроект Отдел №5		

Копировал: 19157-08 6 Формат 11

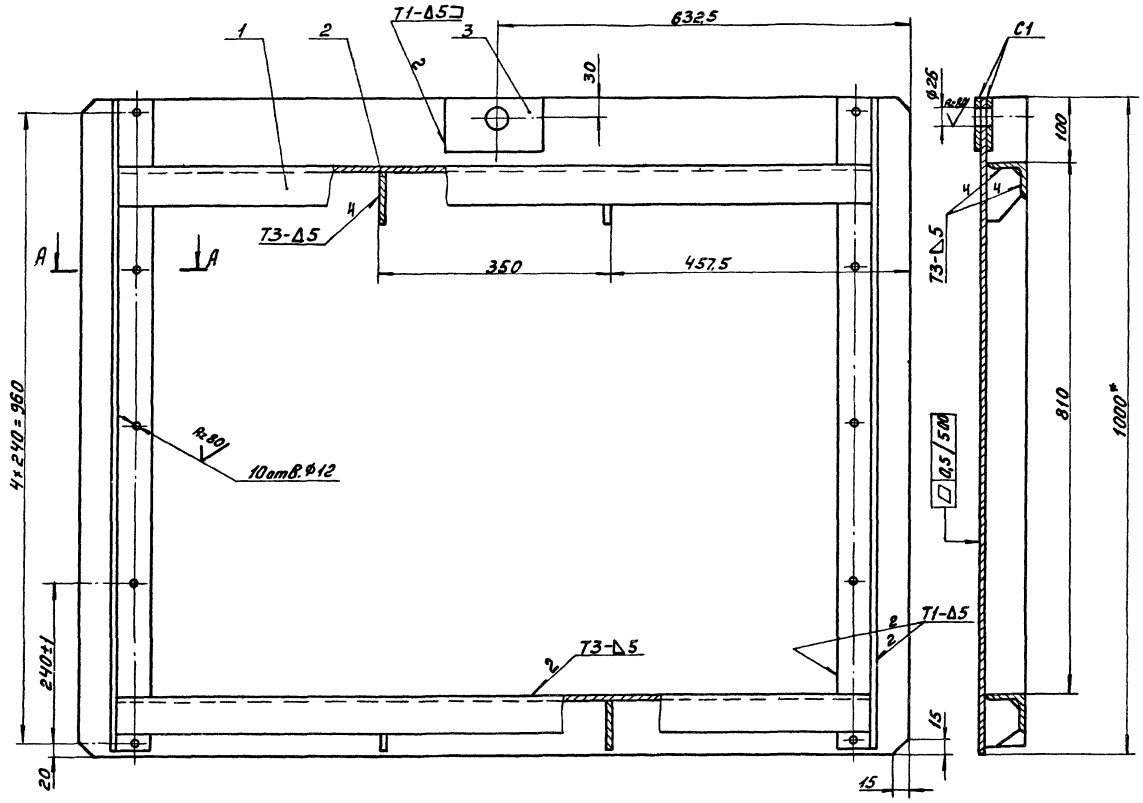

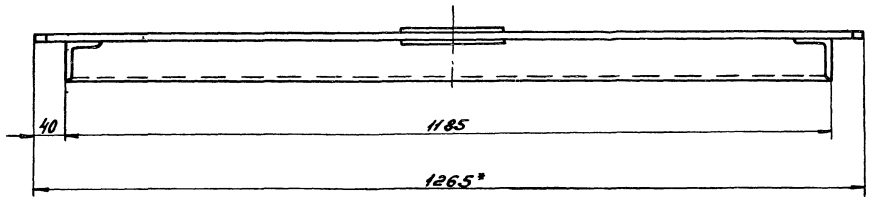

А – А
М 1:1

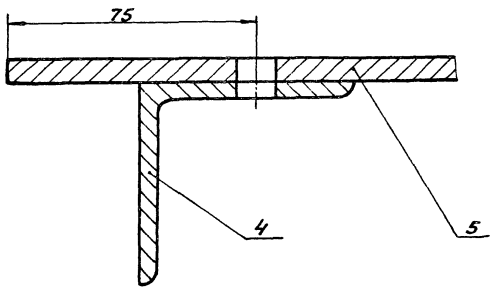

1. Неуказанные предельные отклонения размеров $\pm\frac{IT14}{2}$.
2. Сварку производить по периметру прилегания деталей по ГОСТ 5264-80.
3. Шероховатость обрабатываемых поверхностей деталей без чертежа – $\frac{Ra\ 12,5}{V}$.
4. * Размеры для справок.

						1Ф.654.00.110 СБ		
Изм.	Лист	№ докум.	Подп.	Дата	Щит сборочный чертеж	Лит.	Масса	Масштаб
Разраб.		Кулагина				У	85.3	1:5
Пров.		Пендерев				Лист	Листов 1	
Н.контр.		Потупова				Мосводоканалпроект Отдел №5		

Копировал: 19157-08 7 Формат А2

1Ф.654.00.112

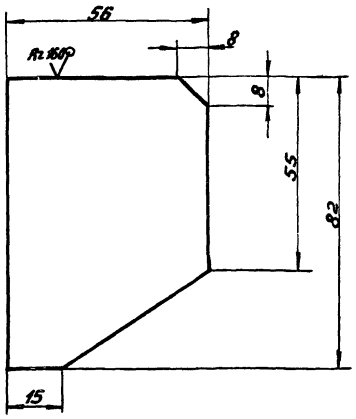

$\pm\frac{IT14}{2}$

				1Ф.654.00.112	
Изм. Лист № докум. Подп. Дата				Ребро	Лит. Масса Масштаб
Разраб. Кулагина					И 0.18 1:1
Пров. Пендерев					Лист Листов 1
Н. контр. Полуткоб				Лист Б6 ГОСТ 19903-74 / ВСт.3сп ГОСТ 14637-79	Мосводоканалниипроект Отдел №5

Формат 11

Формат	Зона	Поз.	Обозначение	Наименование	Кол.	Примечание
				Документация		
22			1Ф.654.00.200СБ	Сборочный чертеж		
				Детали		
11		1	1Ф.654.00.201	Направляющая	2	
11		2	1Ф.654.00.201-01	Направляющая	2	
11		3	1Ф.654.00.202	Полоса	2	
11		4	1Ф.654.00.203	Поперечина	2	
11		5	1Ф.654.00.204	Анкер	12	
11		6	1Ф.654.00.205	Угольник	2	
11		7	1Ф.654.00.206	Уплотнение	1	
Б4		8	1Ф.654.00.207	Втулка		
				Труба $\frac{25\times4\ ГОСТ\ 8734-75}{Ст.10\ ГОСТ\ 8733-74}$		
				L=12 h14	10	0.02кг
Б4		9	1Ф.654.00.208	Втулка		
				Труба $\frac{25\times4\ ГОСТ\ 8734-75}{Ст10\ ГОСТ\ 8733-74}$		
				L=28 h14	8	0.04кг

Инв.№ подл. | Подп. и дата | Взам.инв.№ | Инв.№ дубл. | Подп. и дата

				1Ф.654.00.200	
Изм. Лист № докум. Подп. Дата				Рама затвора	Лит. Лист Листов
Разраб. Кулагина					И 1 2
Пров. Пендерев					Мосводоканалниипроект Отдел №5
Н. контр. Полуткоб					

Формат 11

Формат	Зона	Поз.	Обозначение	Наименование	Кол.	Примечание
				Стандартные изделия		
		10		Болт М12×55.58.096 ГОСТ 7798-70	22	
		11		Болт М12×120.58.096 ГОСТ 7798-70	2	
		12		Гайка М12.5.096 ГОСТ 5915-70	24	

Инв.№ подл. | Подп. и дата | Взам.инв.№ | Инв.№ дубл. | Подп. и дата

				1Ф.654.00.200	Лист 2
Изм. Лист № докум. Подп. Дата					

Формат 11

1Ф.654.00.201

Rz 80

1Ф.654.00.201 - изображено
1Ф.654.00.201-01-3 - зеркальное отражение

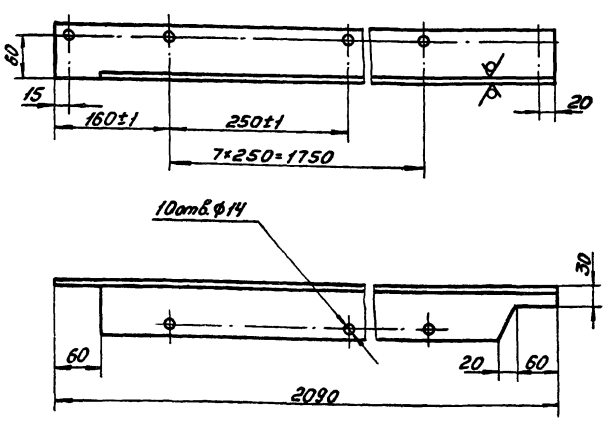

Неуказанные предельные отклонения размеров: H14; h14; $\pm\frac{IT14}{2}$.

				1Ф.654.00.201	
Изм. Лист № докум. Подп. Дата				Направляющая	Лит. Масса Масштаб
Разраб. Кулагина					И 18.1 1:5
Пров. Пендерев					Лист Листов 1
Н. контр. Полуткоб				Уголок $\frac{5-75\times75\times8\ ГОСТ\ 8509-72}{ВСт\ 3сп\ ГОСТ\ 535-79}$	Мосводоканалниипроект Отдел №5

Инв.№ подл. | Подп. и дата | Взам.инв.№ | Инв.№ дубл. | Подп. и дата

Копировал: 19157-08 8 Формат 11

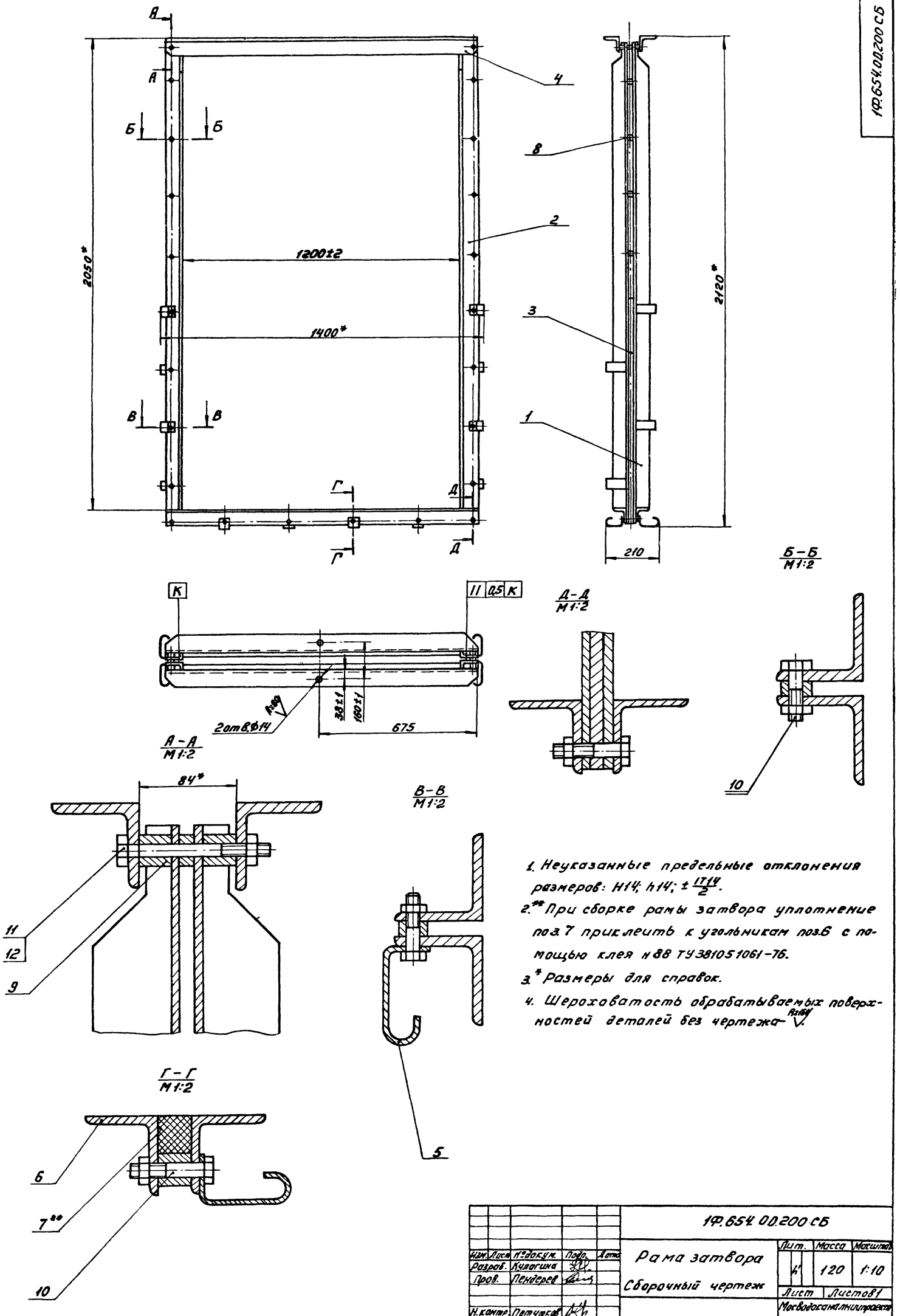

1. Неуказанные предельные отклонения размеров: H14; h14; $\pm\frac{IT14}{2}$.
2.** При сборке рамы затвора уплотнение поз.7 приклеить к угольникам поз.6 с помощью клея №88 ТУ 38105 1061-76.
3.* Размеры для справок.
4. Шероховатость обрабатываемых поверхностей деталей без чертежа — Ra160 ∨.

					1Ф.654.00.200 СБ			
Изм.	Лист	№ докум.	Подп.	Дата	Рама затвора	Лит.	Масса	Масштаб
Разраб.		Кулагина				4	120	1:10
Пров.		Пендерев			Сборочный чертеж	Лист	Листов 1	
Н.контр.		Потутков				Мосводоканалниипроект Отдел №5		

Копировал: 19157-08 9 Формат 22

1Ф.654.00.202

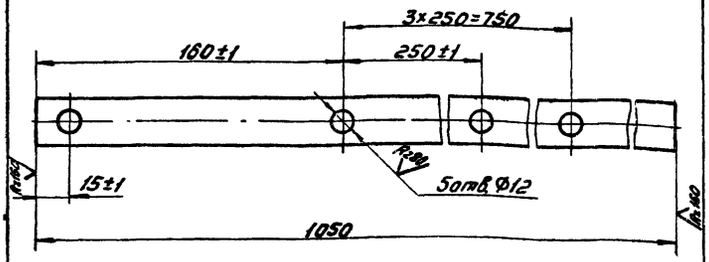

Неуказанные предельные отклонения размеров: H14; h14; $\pm\frac{IT14}{2}$.

Изм.	Лист	№ докум.	Подп.	Дата	1Ф.654.00.202			
Разраб.		Кулагина			Полоса	Лит.	Масса	Масштаб
Пров.		Пендерев				И	2,47	1:2
Н.контр.		Потутков			Полоса Б-2-12×25 ГОСТ 103-76 / ВСт3сп ГОСТ 535-79	Лист	Листов 1	
						Мосводоканалниипроект Отдел №5		

Формат 11

1Ф.654.00.203

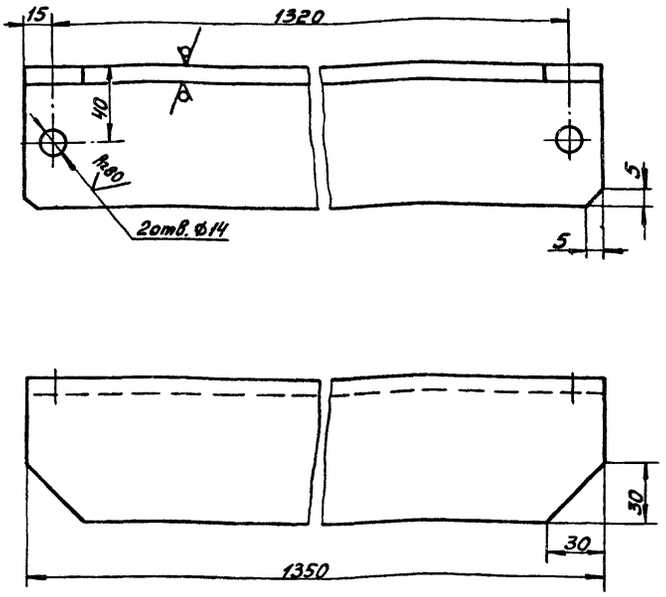

H14; h14; $\pm\frac{IT14}{2}$.

Изм.	Лист	№ докум.	Подп.	Дата	1Ф.654.00.203			
Разраб.		Кулагина			Поперечина	Лит.	Масса	Масштаб
Пров.		Пендерев				И	12,2	1:2
Н.контр.		Потутков			Уголок Б 75×75×8 ГОСТ 8509-72 / ВСт3сп ГОСТ 535-79	Лист	Листов 1	
						Мосводоканалниипроект Отдел №5		

Инв.№подл. | Подп. и дата | Взам.инв.№ | Инв.№дубл. | Подп. и дата

Формат 11

1Ф.654.00.204

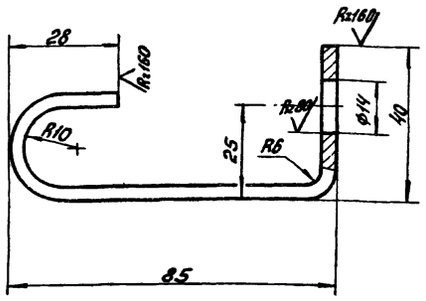

H14; h14; $\pm\frac{IT14}{2}$.

Изм.	Лист	№ докум.	Подп.	Дата	1Ф.654.00.204			
Разраб.		Кулагина			Анкер	Лит.	Масса	Масштаб
Пров.		Пендерев				И	0,2	1:1
Н.контр.		Потутков			Полоса Б-2-4×40 ГОСТ 103-76 / ВСт3сп ГОСТ 535-79	Лист	Листов 1	
						Мосводоканалниипроект Отдел №5		

Инв.№подл. | Подп. и дата | Взам.инв.№ | Инв.№дубл. | Подп. и дата

Формат 11

1Ф.654.00.205

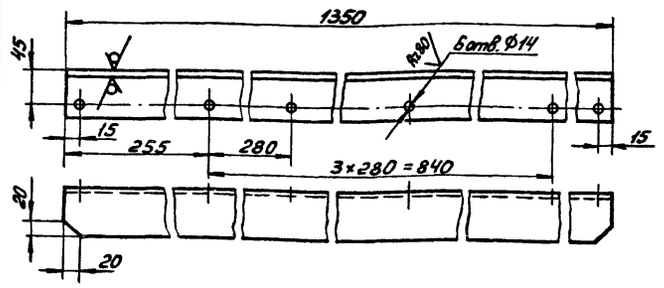

H14; h14; $\pm\frac{IT14}{2}$.

Изм.	Лист	№ докум.	Подп.	Дата	1Ф.654.00.205			
Разраб.		Кулагина			Уголок	Лит.	Масса	Масштаб
Пров.		Пендерев				И	6,4	1:5
Н.контр.		Потутков			Уголок Б 63×63×5 ГОСТ 8509-72 / ВСт3сп ГОСТ 535-79	Лист	Листов 1	
						Мосводоканалниипроект Отдел №5		

Инв.№подл. | Подп. и дата | Взам.инв.№ | Инв.№дубл. | Подп. и дата

Копировал

Формат 11

1Ф.654.00.206

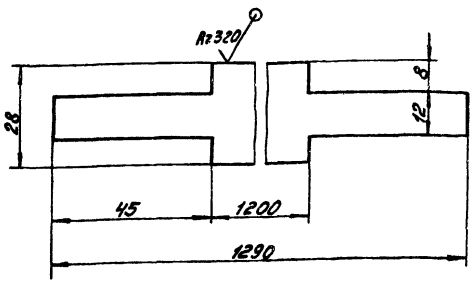

h14, ± IT14/2.

Изм.	Лист	№ докум.	Подп.	Дата	
Разраб.		Кулагина			
Пров.		Пендерев			
Н. контр.		Потуткова			

1Ф.654.00.206

Уплотнение

Лит.	Масса	Масштаб
И	0,8	1:1

Лист | Листов 1

Пластина IПМБ-с-30-1.2 ГОСТ 7338-77

Мосводоканалниипроект Отдел №25

Формат А4

Формат	Зона	Поз.	Обозначение	Наименование	Кол.	Примечание
				Документация		
А1			1Ф.654.01.300СБ	Сборочный чертеж		
				Детали		
А1		1	1Ф.654.00.301	Гайка подъемная	1	
А2		2	1Ф.654.00.302	Шпилька	2	
А1		3	1Ф.654.00.303	Маховик	1	
А1		4	1Ф.654.00.304	Пластина верхняя	1	
А1		5	1Ф.654.00.305	Пластина нижняя	1	
				Стандартные изделия		
		6		Винт М6х10.58.096 ГОСТ 1477-75	3	
		7		Гайка М12.5.096 ГОСТ 5915-70	4	

Инв.№ подл. | Подп. и дата | Взам. инв.№ | Инв.№ дубл. | Подп. и дата

Изм.	Лист	№ докум.	Подп.	Дата
Разраб.		Кулагина		
Пров.		Пендерев		
Н. контр.		Потуткова		

1Ф.654.00.300

Привод ручной

Лит.	Лист	Листов
И		1

Мосводоканалниипроект Отдел №25

Формат А1

1Ф.654.00.300СБ

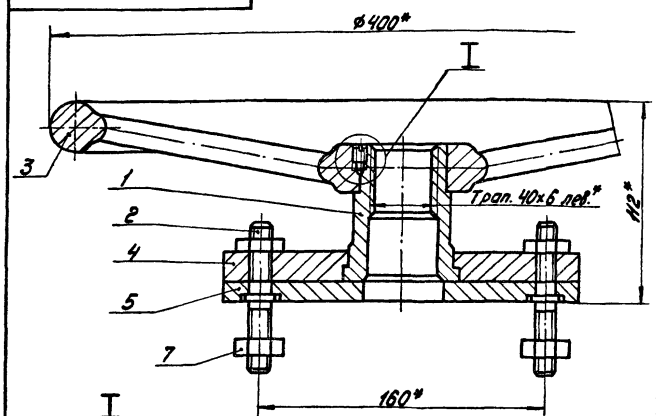

I
М1:1

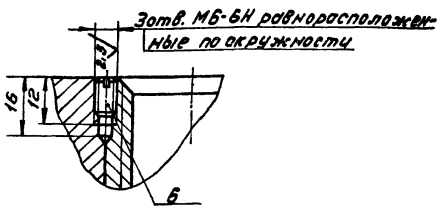

1. ± IT14/2.
2.* Размеры для справок.

Изм.	Лист	№ докум.	Подп.	Дата
Разраб.		Кулагина		
Пров.		Пендерев		
Н. контр.		Потуткова		

1Ф.654.00.300СБ

Привод ручной

Сборочный чертеж

Лит.	Масса	Масштаб
И	12,3	1:2

Лист | Листов 1

Мосводоканалниипроект Отдел №25

Формат А1

1Ф.654.00.001

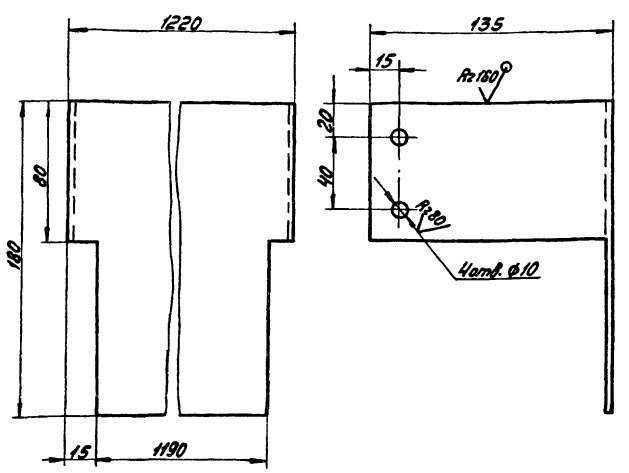

± IT14/2.

Изм.	Лист	№ докум.	Подп.	Дата
Разраб.		Кулагина		
Пров.		Пендерев		
Н. контр.		Потуткова		

1Ф.654.00.001

Ограждение

Лит.	Масса	Масштаб
И	3,67	1:2

Лист 5-2 ГОСТ 19903-74 / Лист 8 Ст.3сп ГОСТ 16523-70

Лист | Листов 1

Мосводоканалниипроект Отдел №25

Копировал: 19157-08 11 Формат А1

1Ф.654.00.301

Rz 80 (√)

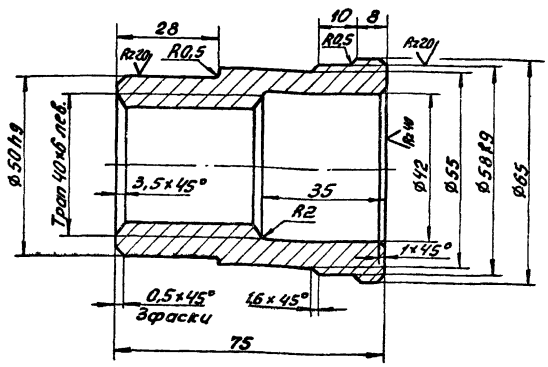

1. Неуказанные предельные отклонения размеров: H14; h14; $\pm \frac{IT14}{2}$.
2. Допускаемые отклонения на размеры отливки выполнить по III кл. точности ГОСТ 1855-55
3. Литейные радиусы, неуказанные на чертеже, выполнить R3.

Изм. Лист	№ докум.	Подп.	Дата	1Ф.654.00.301			
Разраб.	Булагина			Гайка подъемная	Лит.	Масса	Масштаб
Пров.	Пенёрев				И	0,58	1:1
					Лист	Листов 1	
Н. контр.	Потупчик			СЧ18-36 ГОСТ 1412-79	Мосводоканалниипроект Отдел №5		

Формат А1

1Ф.654.00.302

Rz 80 (√)

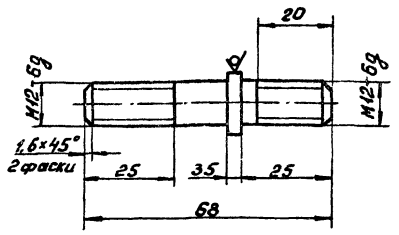

$h14; \pm \frac{IT14}{2}$.

Инв.№ подл.	Подп. и дата	Взам.инв.№	Инв.№ дубл.	Подп. и дата					
Изм. Лист	№ докум.	Подп.	Дата	1Ф.654.00.302			
---	---	---	---	---	---	---	---
Разраб.	Булагина			Шпилька	Лит.	Масса	Масштаб
Пров.	Пенёрев				И	0,06	1:1
					Лист	Листов 1	
Н. контр.	Потупчик			Круг $\frac{B\,18\ ГОСТ\ 2590-71}{ВСт3сп\ ГОСТ\ 535-79}$	Мосводоканалниипроект Отдел №5		

Формат А1

1Ф.654.00.303

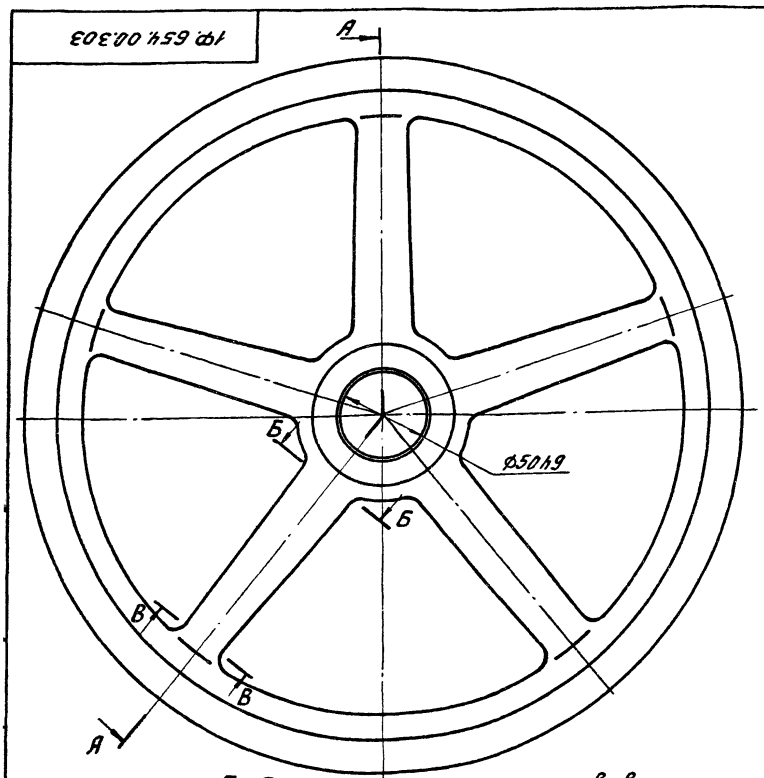

Б-Б
М 1:1

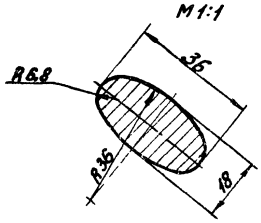

В-В
М 1:1

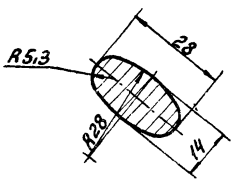

А-А

√ (√)

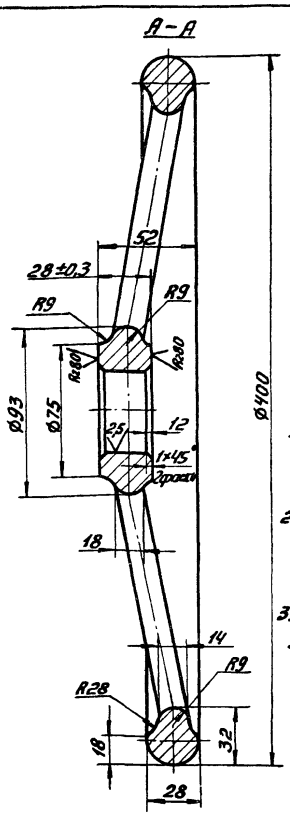

1. Неуказанные предельные отклонения размеров: H14; h14; $\pm \frac{IT14}{2}$.
2. Допускаемые отклонения на размеры отливки - по III кл. точности ГОСТ 1855-55.
3. Литейные радиусы, неуказанные на чертеже, выполнить R3.

Изм. Лист	№ докум.	Подп.	Дата	1Ф.654.00.303			
Разраб.	Булагина			Маховик	Лит.	Масса	Масштаб
Пров.	Пенёрев				И	8,4	1:2
					Лист	Листов 1	
Н. контр.	Потупчик			СЧ18-36 ГОСТ 1412-79	Мосводоканалниипроект Отдел №5		

Копировал: [illegible] 19157-08 12

Формат А2

1Ф.654.00.304

Rz80 (√)

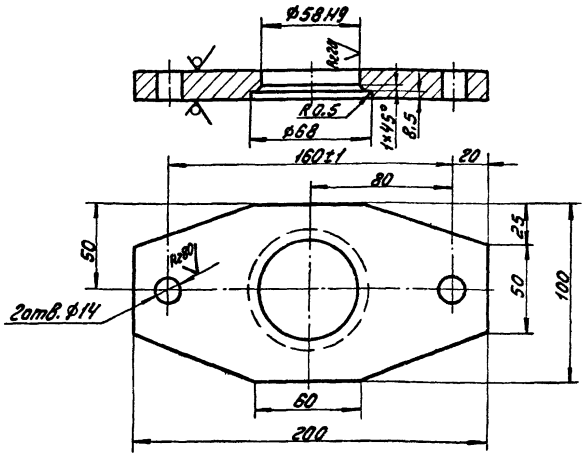

Неуказанные предельные отклонения размеров: H14, h14, $\pm\frac{IT14}{2}$.

				1Ф.654.00.304			
Изм.	Лист	N докум.	Подп.	Дата	Пластина верхняя	Лит.	Масса	Масштаб
Разраб.		Кулагина				Н	1.5	1:2
Пров.		Пендерев				Лист	Листов 1
Н.контр.		Патутков			Лист 616 ГОСТ 19903-74 / Вст.3сп ГОСТ 14637-79	Мосводоканалнипроект Отдел №5	

Формат 11

1Ф.654.00.305

Rz80 (√)

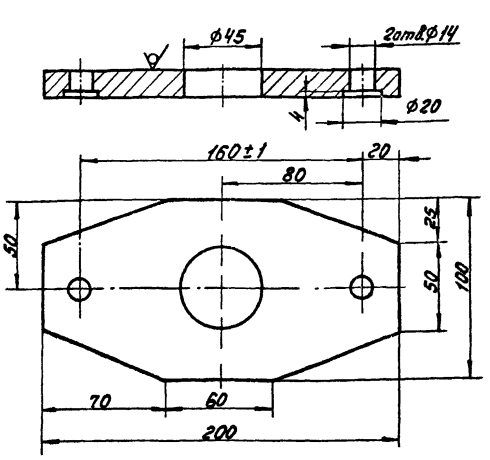

Неуказанные предельные отклонения размеров: H14, h14, $\pm\frac{IT14}{2}$.

				1Ф.654.00.305			
Изм.	Лист	N докум.	Подп.	Дата	Пластина нижняя	Лит.	Масса	Масштаб
Разраб.		Кулагина				Н	1.7	1:2
Пров.		Пендерев				Лист	Листов 1
Н.контр.		Патутков			Лист 614 ГОСТ 19903-74 / Вст.3сп ГОСТ 14637-79	Мосводоканалнипроект Отдел №5	

Формат 11

Инв.№подл. | Подп. и дата | Взам.инв.№ | Инв.№дубл. | Подп. и дата

1Ф.654.00.002

Rz80 (√)

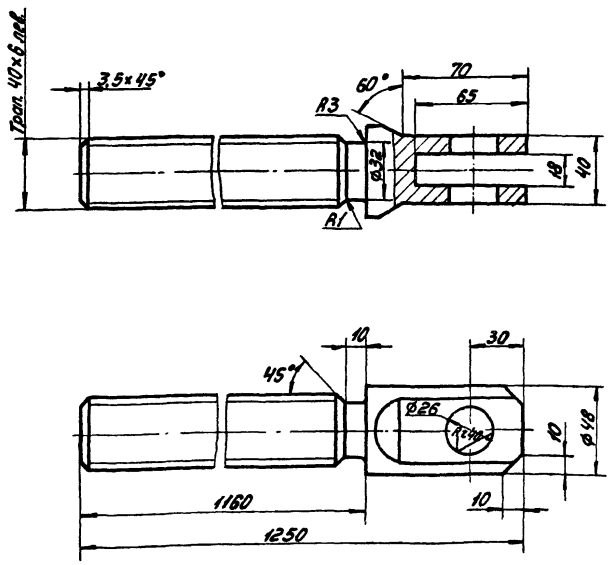

H14, h14, $\pm\frac{IT14}{2}$.

				1Ф.654.00.002			
Изм.	Лист	N докум.	Подп.	Дата	Штанга винтовая	Лит.	Масса	Масштаб
Разраб.		Кулагина				Н	12.3	1:2
Пров.		Пендерев				Лист	Листов 1
Н.контр.		Патутков			20Х13 ГОСТ 5632-72	Мосводоканалнипроект Отдел №5	

Формат Н

1Ф.654.00.003

Rz80 (√)

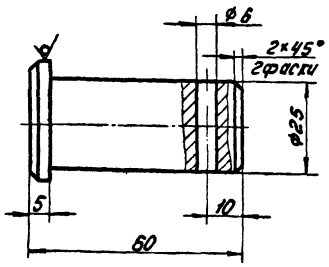

H14, h14, $\pm\frac{IT14}{2}$.

				1Ф.654.00.003			
Изм.	Лист	N докум.	Подп.	Дата	Палец	Лит.	Масса	Масштаб
Разраб.		Кулагина				Н	0.23	1:1
Пров.		Пендерев				Лист	Листов 1
Н.контр.		Патутков			Круг В32 ГОСТ 2590-71 / Вст.3сп ГОСТ 535-79	Мосводоканалнипроект Отдел №5	

Формат 11

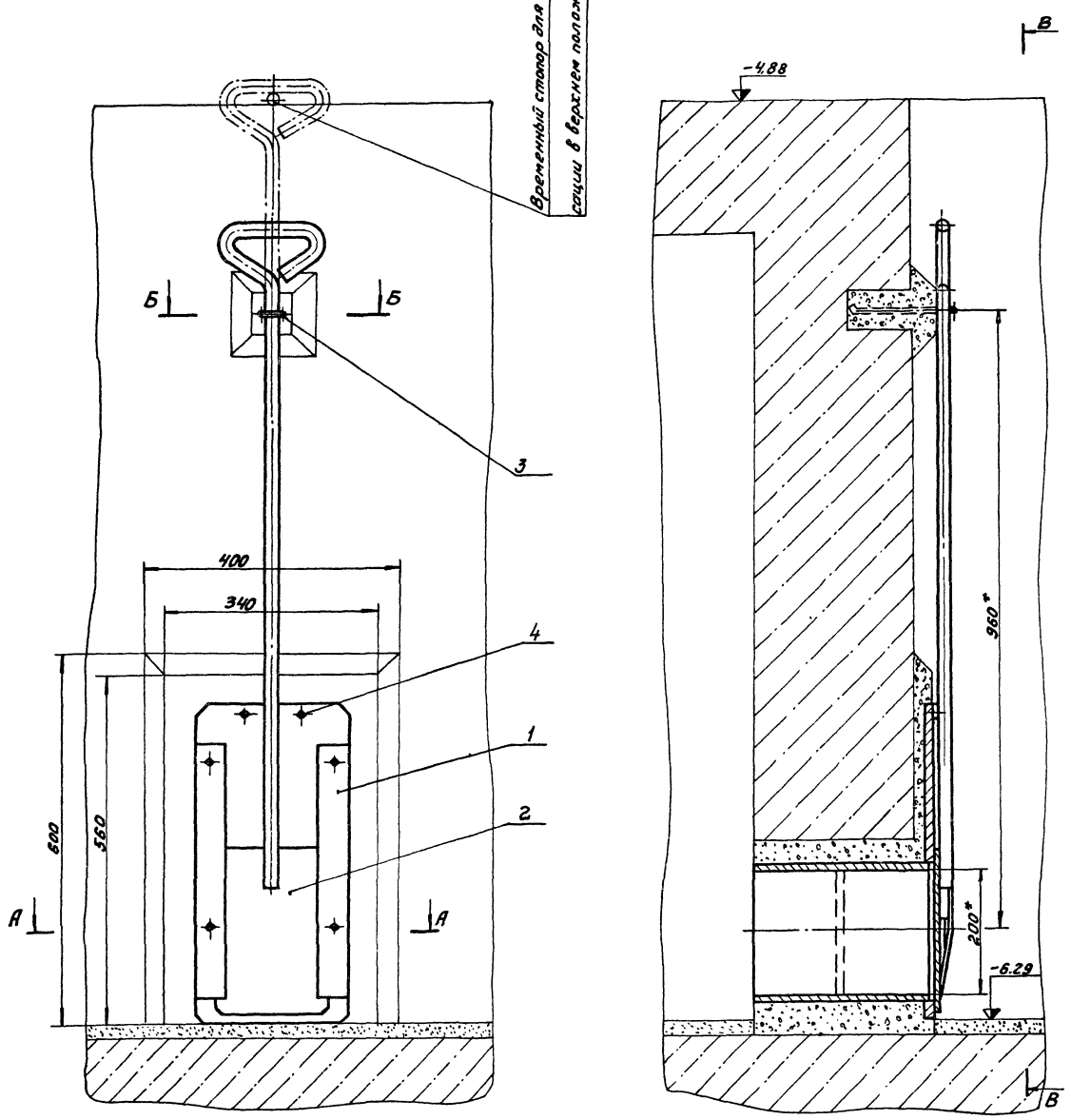

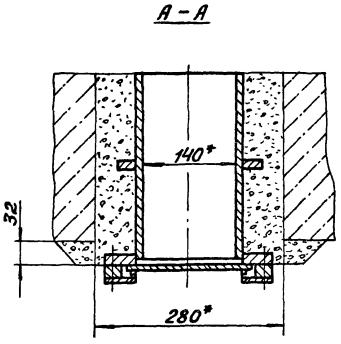

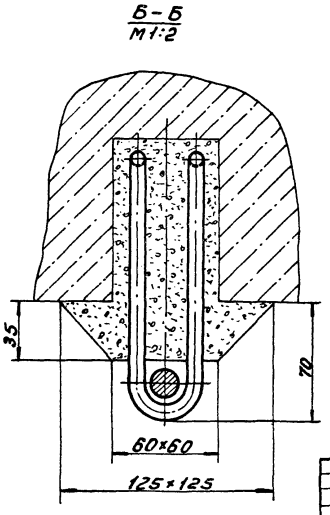

*Размер для справок.

					1Ф.655.00.000СБ		
Изм.	Лист	№ докум.	Подп.	Дата	Затвор донного выпуска. Сборочный чертеж	Лит.	Масса	Масштаб
Разраб.		Кулаева				А1	27.0	1:5
Пров.		Пендерев				Лист	Листов 1
Рук.		Пендерев				Мосводоканалпроект отдел №5	
Н. контр.		Потуткова					

Копировал: 19157-08 14 Формат А2

Формат	Зона	Поз.	Обозначение	Наименование	Кол.	Примечание
				Документация		
22			1Ф.655.00.000СБ	Сборочный чертеж		
				Сборочные единицы		
11		1	1Ф.655.00.100	Рама затвора	1	
11		2	1Ф.655.00.200	Щиток	1	
				Детали		
11		3	1Ф.655.00.001	Скоба	1	
				Стандартные изделия		
		4		Винт М10×18.58.096 ГОСТ 1491-80	2	

Изм.	Лист	№ докум.	Подп.	Дата
Разраб.		Кулагина		
Пров.		Самохина		
Рук.		Пендерев		
Н. контр.		Потуткой		

1Ф.655.00.000

Затвор донного выпуска

Лит.	Лист	Листов
И		1

Мосводоканалниипроект Отдел №5

Формат 11

Формат	Зона	Поз.	Обозначение	Наименование	Кол.	Примечание
				Документация		
12			1Ф.655.00.100СБ	Сборочный чертеж		
				Сборочные единицы		
11		1	1Ф.655.00.110	Обрамление	1	
				Детали		
11		2	1Ф.655.00.101	Направляющая левая	1	
11		3	1Ф.655.00.101-01	Направляющая правая	1	
11		4	1Ф.655.00.102	Проставка	2	
				Стандартные изделия		
		5		Болт М10×50.58.096 ГОСТ 7798-70	4	
		6		Гайка М10.5.096 ГОСТ 5915-70	4	

Инв. № подл. | Подп. и дата | Взам. инв. № | Инв. № дубл. | Подп. и дата

Изм.	Лист	№ докум.	Подп.	Дата
Разраб.		Кулагина		
Пров.		Самохина		
Рук.		Пендерев		
Н. контр.		Потуткой		

1Ф.655.00.100

Рама затвора

Лит.	Лист	Листов
И		1

Мосводоканалниипроект Отдел №5

Формат 11

1Ф.655.00.100СБ

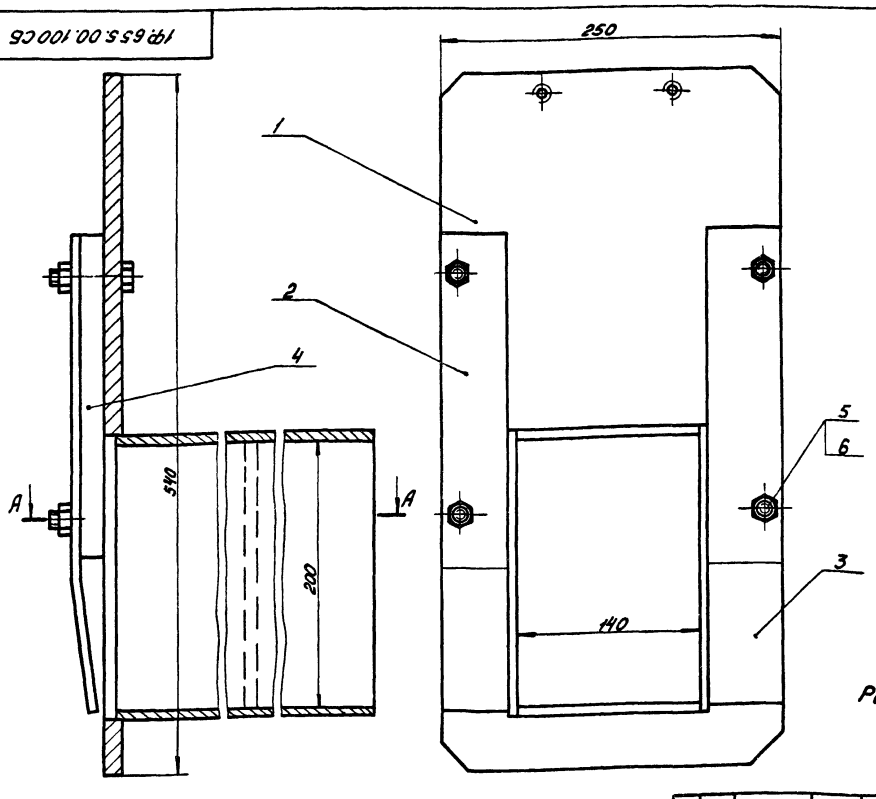

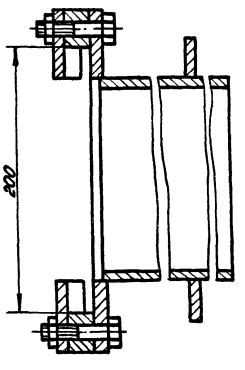

Размеры для справок.

Изм.	Лист	№ докум.	Подп.	Дата
Разраб.		Кулагина		
Пров.		Самохина		
Рук.		Пендерев		
Н. контр.		Потуткой		

1Ф.655.00.100СБ

Рама затвора

Сборочный чертеж

Лит.	Масса	Масштаб
И	21,5	1:2,5
Лист	Листов 1	

Мосводоканалниипроект Отдел №5

Копировал: 19157-08 15 Формат 12

1Ф.655.00.101

Rz320 (√)

1Ф.655.00101- изображено
1Ф.655.00.101-01-зеркальное отражение

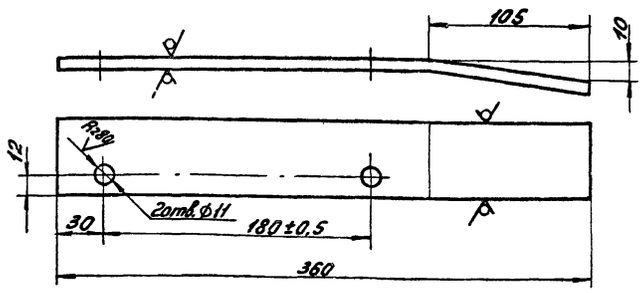

Неуказанные предельные отклонения размеров: H14; h14; $\pm\frac{IT14}{2}$.

Изм.	Лист	№ докум.	Подп.	Дата	1Ф.655.00.101			
Разраб.		Кулагина			Направляющая левая	Лит.	Масса	Масштаб
Пров.		Пендерев				Н	0.85	1:2.5
						Лист	Листов 1	
Н.контр.		Потутков			Полоса Б-2-6×50 ГОСТ 103-76 / ВСт3сп ГОСТ 535-79	Мосводоканалниипроект Отдел №5		

Формат 11

1Ф.655.00.102

(√)

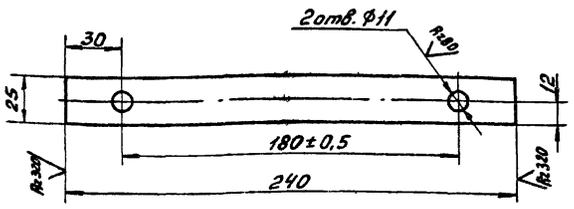

Неуказанные предельные отклонения размеров: H14; h14; $\pm\frac{IT14}{2}$.

Изм.	Лист	№ докум.	Подп.	Дата	1Ф.655.00.102			
Разраб.		Кулагина			Проставка	Лит.	Масса	Масштаб
Пров.		Пендерев				Н	0.94	1:2
						Лист	Листов 1	
Н.контр.		Потутков			Полоса Б-2-25×20 ГОСТ 103-76 / ВСт3сп ГОСТ 535-79	Мосводоканалниипроект Отдел №5		

Формат 11

Инв.№подл. | Подп. и дата | Взам.инв.№ | Инв.№дубл. | Подп. и дата

1Ф.655.00.200СБ

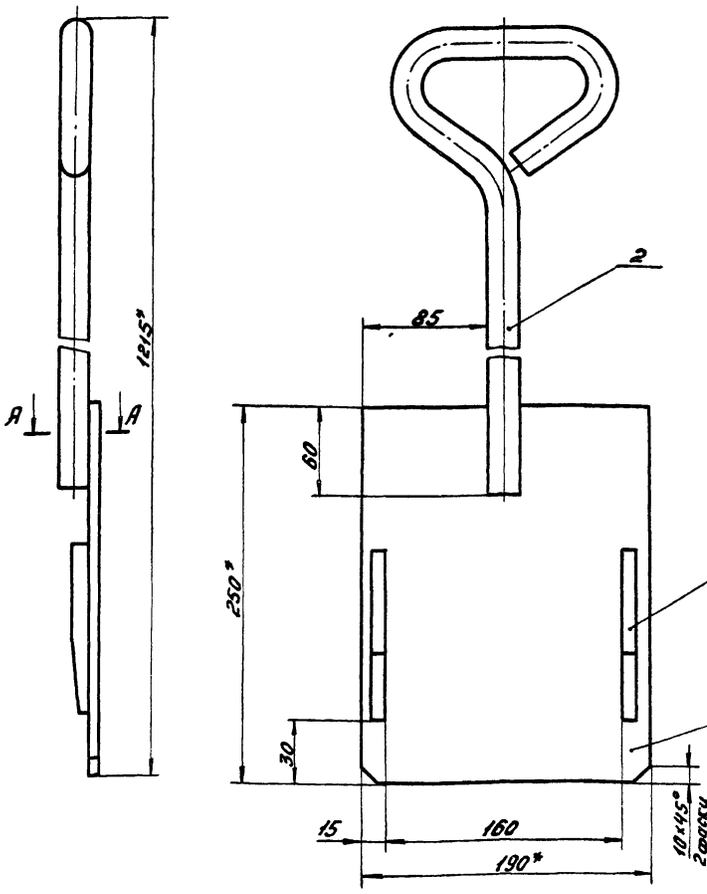

А – А
М1:1

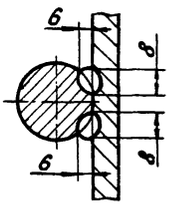

1. h14; $\pm\frac{IT14}{2}$.
2. Неуказанные сварные швы выполнять по ГОСТ 5264-80.
3. Шероховатость обрабатываемых поверхностей деталей без чертежа – Rz160 √.
4. *Размеры для справок.

Изм.	Лист	№ докум.	Подп.	Дата	1Ф.655.00.200СБ			
Разраб.		Кулагина			Щиток	Лит.	Масса	Масштаб
Пров.		Самохина			Сборочный чертеж	Н	5,5	1:2,5
Рук.		Пендерев				Лист	Листов 1	
Н.контр.		Потутков				Мосводоканалниипроект Отдел №5		

Копировал: 19157-08 16

Формат 12

Формат	Зона	Поз.	Обозначение	Наименование	Кол.	Примечание
				Документация		
А2			1Ф.655.00.110СБ	Сборочный чертеж		
				Детали.		
А1		1	1Ф.655.00.111	Пластина	1	
Б4		2	1Ф.655.00.112	Стенка горизонтальная		
				Лист Б5 ГОСТ 19903-74 / ВСт.3сп ГОСТ 14637-79		
				140 h14 × 274 h14	2	1,57кг
Б4		3	1Ф.655.00.113	Стенка вертикальная		
				Лист Б5 ГОСТ 19903-74 / ВСт.3сп ГОСТ 14637-79		
				210 h14 × 274 h14	2	2,24кг
Б4		4	1Ф.655.00.114	Ребро		
				Полоса Б-2,5×30 ГОСТ 103-76 / ВСт.3сп ГОСТ 535-79		
				L = 210 h14	2	0,25кг

Изм.	Лист	№ докум.	Подп.	Дата	1Ф.655.00.110			
Разраб.		Купагина			Обрамление	Лит.	Лист	Листов
Пров.		Сотохина				И		1
Рук.		Пендерей				Мосводоканалниипроект Отдел №25		
Н.контр.		Полутиков						

Формат 11

Формат	Зона	Поз.	Обозначение	Наименование	Кол.	Примечание
				Документация		
А2			1Ф.655.00.200СБ	Сборочный чертеж		
				Детали.		
А1		1	1Ф.655.00.201	Клин	2	
А1		2	1Ф.655.00.202	Ручка	1	
Б4		3	1Ф.655.00.203	Пластина		
				Лист Б-6 ГОСТ 19903-74 / ВСт.3сп ГОСТ 14637-79		
				190 h14 × 250 h14	1	2,2кг

Инв.№ подл. | Подп. и дата | Взам.инв.№ | Инв.№ дубл. | Подп. и дата

Изм.	Лист	№ докум.	Подп.	Дата	1Ф.655.00.200			
Разраб.		Купагина			Щиток	Лит.	Лист	Листов
Пров.		Сотохина				И		1
Рук.		Пендерей				Мосводоканалниипроект Отдел №25		
Н.контр.		Полутиков						

Формат 11

1Ф.655.00.110СБ

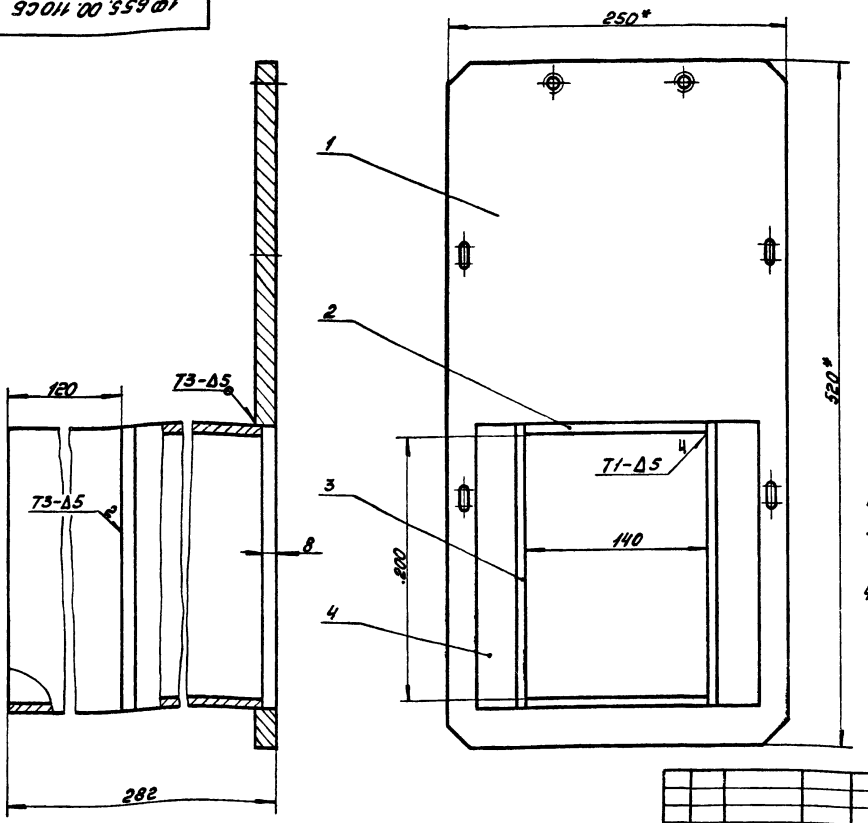

1. h14.
2. * Размеры для справок.
3. Сварные швы выполнять по ГОСТ 5264-80.
4. Шероховатость обрабатываемых поверхностей деталей без чертежа - Rz 80 V.

Изм.	Лист	№ докум.	Подп.	Дата	1Ф.655.00.110СБ			
Разраб.		Купагина			Обрамление	Лит.	Масса	Масштаб
Пров.		Сотохина			Сборочный чертеж	И	17,7	1:25
Рук.		Пендерей				Лист	Листов 1	
Н.контр.		Полутиков				Мосводоканалниипроект Отдел №25		

Копировал: А4 19157-08 17 Формат А2

1Ф.655.00.201

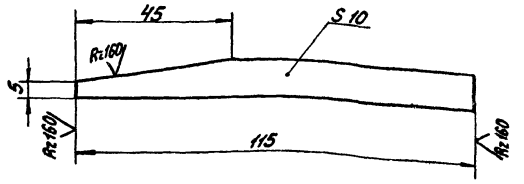

h14, $\pm\frac{IT14}{2}$.

Изм.	Лист	№ докум.	Подп.	Дата
Разраб.		Куликина		
Пров.		Пендерев		
Н.контр.		Полутков		

1Ф.655.00.201

Клин

Лит.	Масса	Масштаб
Н	0,1	1:1
Лист	Листов 1	

Квадрат $\frac{B10\ ГОСТ\ 2591-71}{Вст.3сп\ ГОСТ\ 535-79}$

Мосводоканалниипроект
Отдел №5

Формат 11

1Ф.655.00.202

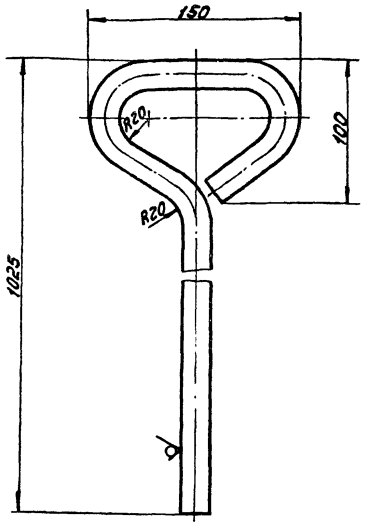

h14, $\pm\frac{IT14}{2}$.

Изм.	Лист	№ докум.	Подп.	Дата
Разраб.		Куликина		
Пров.		Пендерев		
Н.контр.		Полутков		

1Ф.655.00.202

Ручка

Лит.	Масса	Масштаб
Н	3,2	1:2,5
Лист	Листов 1	

Круг $\frac{B20\ ГОСТ\ 2590-71}{Вст.3сп\ ГОСТ\ 535-79}$

Мосводоканалниипроект
Отдел №5

Формат 11

Инв.№подл. | Подп. и дата | Взам.инв.№ | Инв.№дубл. | Подп. и дата

1Ф.655.00.111

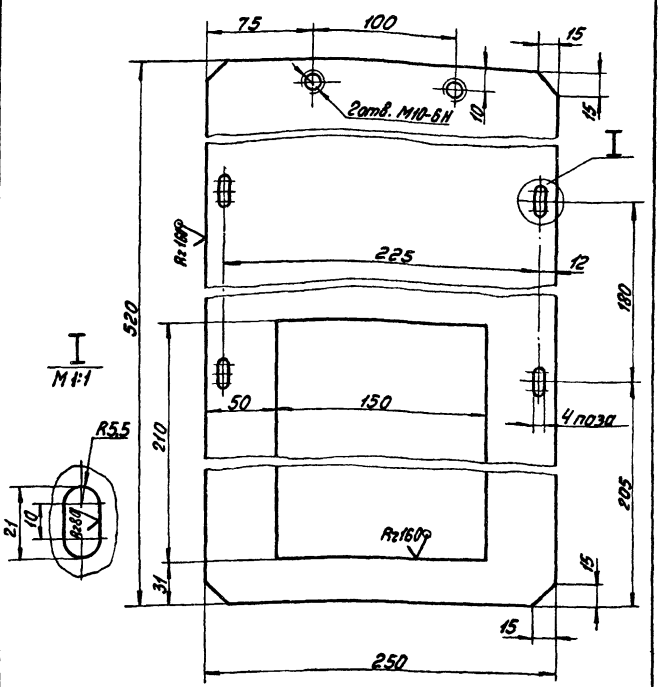

H14, h14, $\pm\frac{IT14}{2}$.

Изм.	Лист	№ докум.	Подп.	Дата
Разраб.		Куликина		
Пров.		Пендерев		
Н.контр.		Полутков		

1Ф.655.00.111

Пластина

Лит.	Масса	Масштаб
Н	9,8	1:2,5
Лист	Листов 1	

Лист $\frac{Б12\ ГОСТ\ 19903-74}{Вст.3сп\ ГОСТ\ 14637-79}$

Мосводоканалниипроект
Отдел №5

Формат 11

1Ф.655.00.001

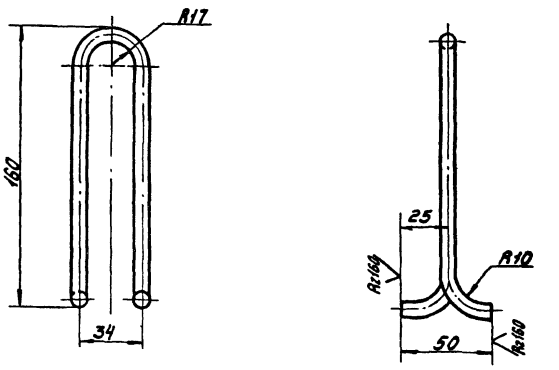

h14, $\pm\frac{IT14}{2}$.

Изм.	Лист	№ докум.	Подп.	Дата
Разраб.		Куликина		
Пров.		Самохина		
Рук.		Пендерев		
Н.контр.		Полутков		

1Ф.655.00.001

Скоба

Лит.	Масса	Масштаб
Н	0,15	1:2
Лист	Листов 1	

Круг $\frac{B8\ ГОСТ\ 2590-71}{Вст.3\ ГОСТ\ 535-79}$

Мосводоканалниипроект
Отдел №5

Копировал: 19157-08 18

Формат 11

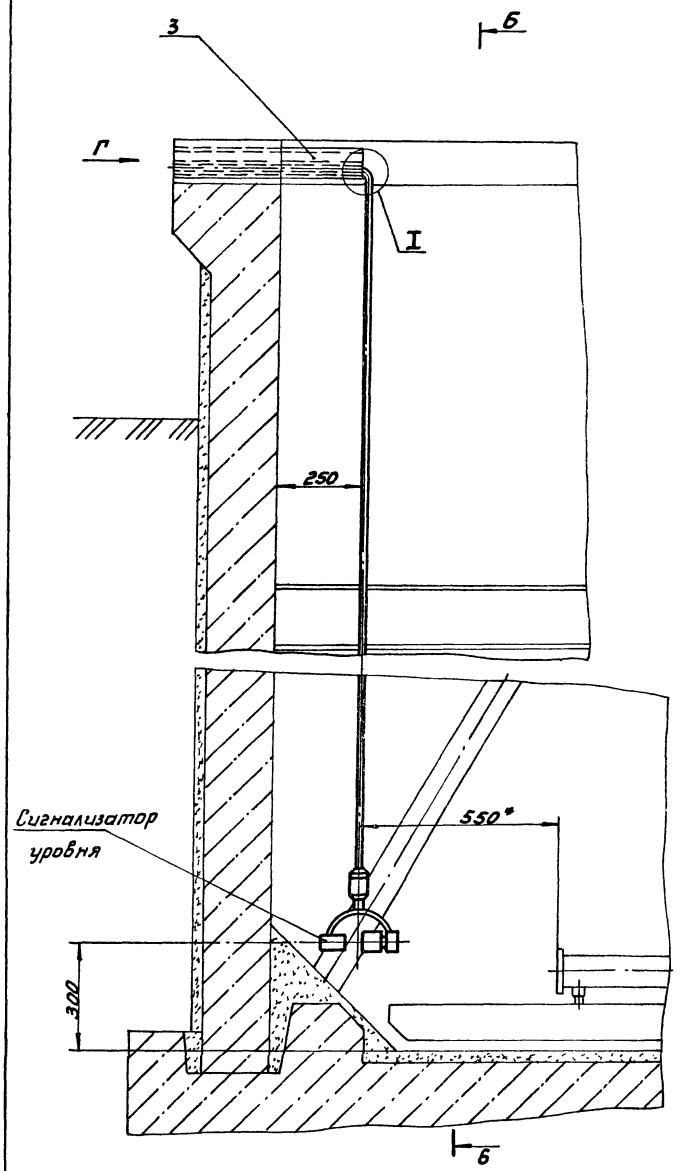

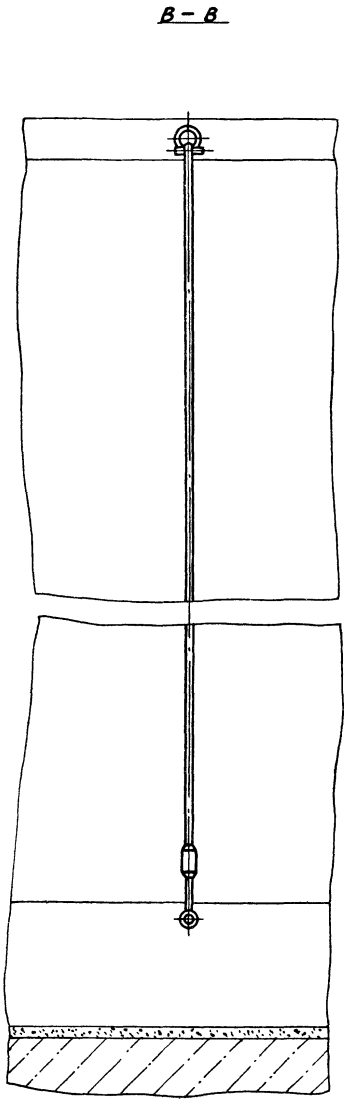

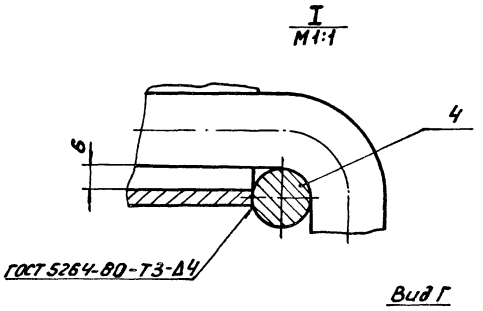

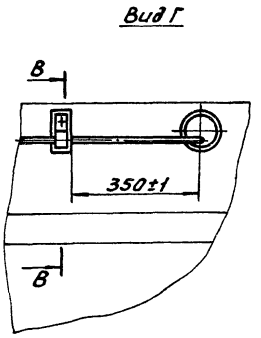

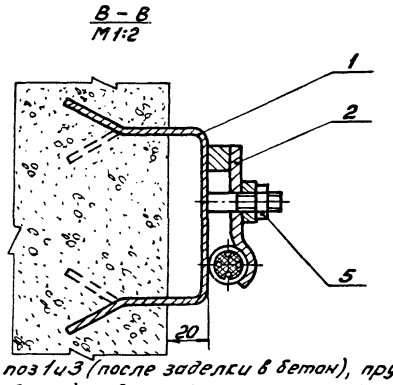

1. Детали поз 1 и 3 (после заделки в бетон), пруток поз. 4 (после приварки) и деталь поз. 2 покрыть грунтом ХС-010; краска Эм ХС-710, серый, лак ХС-76 IV В ГОСТ 9355-81 кругом, кроме резьбы.
2. Конец патрубка поз. 3 заделать в борт отстойника.
3. Шероховатость обрабатываемых поверхностей деталей без чертежа – $\sqrt{\text{Ra 160}}$.

					3Р.75.000 СБ			
Изм	Лист	№ докум.	Подп.	Дата	Установка сигнализатора уровня осадка с фотосопротивлением	Лит.	Масса	Масштаб
Разраб.		Кулагина				И	6.0	1:10
Пров.		Пендерев			Сборочный чертеж	Лист	Листов 1	
Н контр.		Потутков				Мосводоканалниипроект Отдел №5		

Копировал: Ц 19157-08 19 Формат 22

Формат	Зона	Поз.	Обозначение	Наименование	Кол.	Примечание
				Документация		
22			3Р.75.000СБ	Сборочный чертеж		
				Сборочные единицы		
11	1		3Р.75.100	Скоба закладная	1	
11	2		3Р.75.200	Прижим	1	
				Детали		
64	3		3Р.75.001	Патрубок закладной		
				Труба 65×4 ГОСТ 3262-75		
				$L = 490\ h14$	1	3,5 кг
61	4		3Р.75.002	Пруток		
				Круг $\frac{B16\ ГОСТ\ 2590-71}{Вст.3сп\ ГОСТ\ 535-79}$		
				$L = 76\ h14$	1	0,11 кг
				Стандартные изделия		
		5		Гайка М10.5.09Г ГОСТ 5915-70	1	

Изм.	Лист	№ докум.	Подп.	Дата
Разраб.		Кулагина		
Пров.		Пендерев		
Н. контр.		Потупков		

3Р.75.000

Установка сигнализатора уровня осадка с фотосопротивлением

Лит.	Лист	Листов
		1

Мосводоканалниипроект
Отдел №5

3Р.75.100

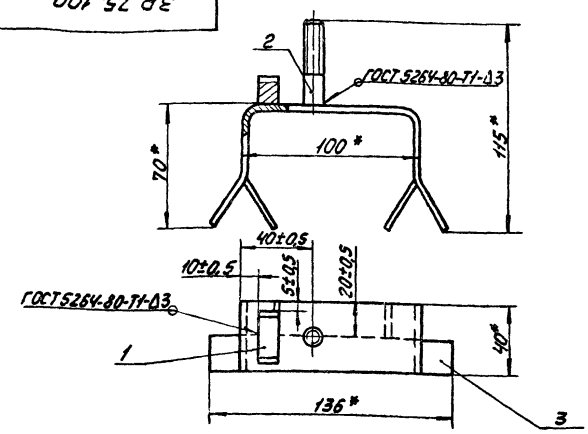

* Размеры для справок.

Формат	Зона	Поз.	Обозначение	Наименование	Кол.	Примечание
				Детали		
11		1	3Р.75.101	Упор	1	
11		2	3Р.75.102	Шпилька	1	
11		3	3Р.75.103	Скоба	1	

Изм.	Лист	№ докум.	Подп.	Дата
Разраб.		Кулагина		
Пров.		Пендерев		
Рук.		Пендерев		
Н. контр.		Потупков		

3Р.75.100

Скоба закладная

Лит.	Масса	Масштаб
Н	0,4	1:2
Лист	Листов 1	

Мосводоканалниипроект
Отдел №5

Формат 11

3Р.75.200

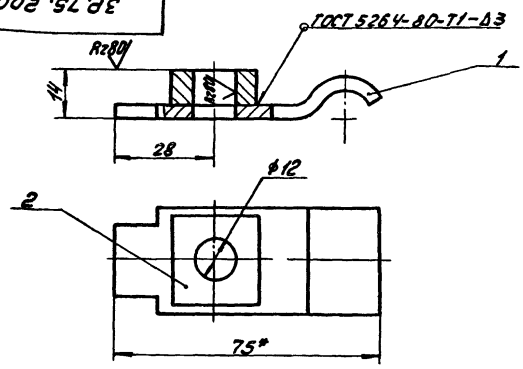

1. $H14,\ h14,\ \pm\frac{IT14}{2}$.
2. Шероховатость обрабатываемых поверхностей детали без чертежа – Rz80.
3. * Размеры для справок.

Формат	Зона	Поз.	Обозначение	Наименование	Кол.	Примечание
				Детали		
11		1	3Р.75.201	Полоса	1	
64		2	3Р.75.202	Бобышка		
				Лист $\frac{S12\ ГОСТ\ 19903-74}{Вст.3сп\ ГОСТ\ 14637-79}$		
				25 h14×25 h14	1	0,06 кг

Изм.	Лист	№ докум.	Подп.	Дата
Разраб.		Кулагина		
Пров.		Пендерев		
Рук.		Пендерев		
Н. контр.		Потупков		

3Р.75.200

Прижим

Лит.	Масса	Масштаб
Н	0,12	1:1
Лист	Листов 1	

Мосводоканалниипроект
Отдел №5

Формат 11

3Р.75.101

Rz80

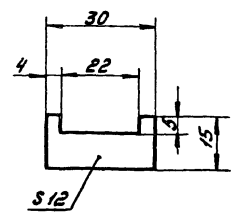

$H14,\ h14,\ \pm\frac{IT14}{2}$.

Изм.	Лист	№ докум.	Подп.	Дата
Разраб.		Кулагина		
Пров.		Пендерев		
Н. контр.		Потупков		

3Р.75.101

Упор

Ст.3 ГОСТ 380-71

Лит.	Масса	Масштаб
Н	0,01	1:1
Лист	Листов 1	

Мосводоканалниипроект
Отдел №5

Копировал

Формат 11

ЭР 75. 102

Rz80 (√)

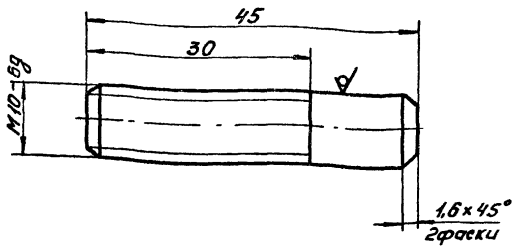

h14; ±IT14/2.

Изм.	Лист	№ докум.	Подп.	Дата
Разраб.		Кулагина		
Пров.		Пендерев		
Н. контр.		Потутков		

ЭР 75. 102

Шпилька

Лит.	Масса	Масштаб
И	0,03	2:1
Лист	Листов 1	

Круг В10 ГОСТ 2590-71 / ВСт.3сп ГОСТ 535-79

Мосводоканалнипроект
Отдел №5

Формат 11

ЭР 75. 103

Rz80 (√)

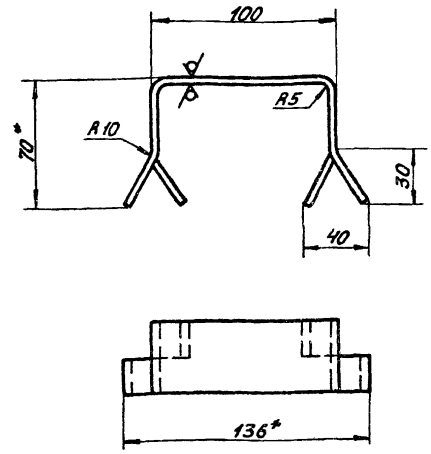

1. h14; ±IT14/2.
2.* Размеры для справок.

Изм.	Лист	№ докум.	Подп.	Дата
Разраб.		Кулагина		
Пров.		Пендерев		
Н. контр.		Потутков		

ЭР 75. 103

Скоба

Лит.	Масса	Масштаб
И	0,3	1:2
Лист	Листов 1	

Полоса Б-2-4х40 ГОСТ 103-76 / ВСт.3сп ГОСТ 535-79

Мосводоканалнипроект
Отдел №5

Формат 11

Инв. № подл. | Подп. и дата | Взам. инв. № | Инв. № дубл. | Подп. и дата

ЭР 75. 201

Rz80 (√)

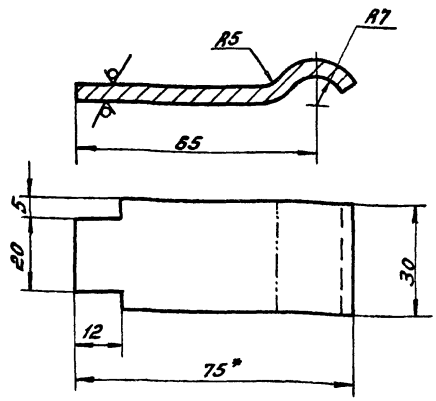

1. H14; h14; ±IT14/2.
2.* Размер для справок.

Изм.	Лист	№ докум.	Подп.	Дата
Разраб.		Кулагина		
Пров.		Пендерев		
Н. контр.		Потутков		

ЭР 75. 201

Полоса

Лит.	Масса	Масштаб
И	0,08	1:1
Лист	Листов 1	

Лист Б4 ГОСТ 19903-74 / ВСт.3сп ГОСТ 14637-79

Мосводоканалнипроект
Отдел №5

Формат 11

Формат	Зона	Поз.	Обозначение	Наименование	Кол.	Примечание
				Документация		
22			9А. 456. 00. 000 СБ	Сборочный чертеж		
				Сборочные единицы		
11		1	9А. 456. 01. 000	Корпус	1	
11		2	9А. 456. 02. 000	Крышка откидная	1	
				Детали		
11		3	9А. 456. 00. 001	Ось	1	
				Стандартные изделия		
		4		Шайба 8.36.096 ГОСТ 11371-78	2	
		5		Шплинт 2,5х16 ГОСТ 397-79	2	

Изм.	Лист	№ докум.	Подп.	Дата
Разраб.		Кулагина		
Пров.		Пендерев		
Рук.		Пендерев		
Н. контр.		Потутков		
Утв.		Гаврилов		

9А. 456. 00. 000

Пробоотборник

Лит.	Лист	Листов
И		1

Мосводоканалнипроект
Отдел №5

Копировал: 19157-08 21 Формат 11

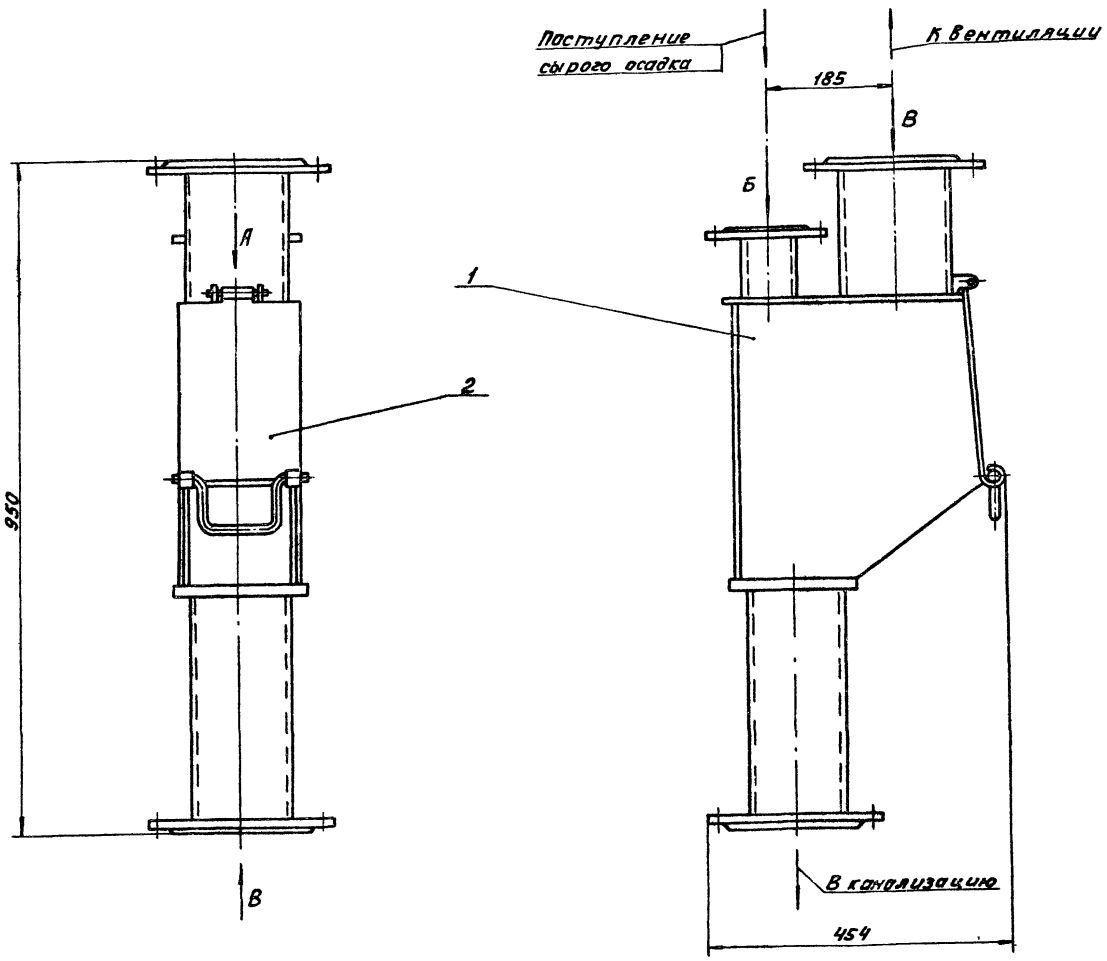

Вид А
М 1:1

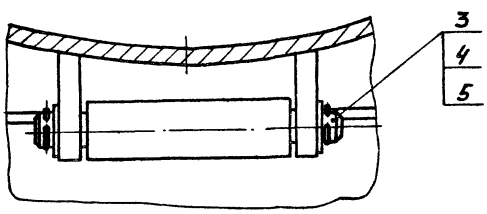

Вид В

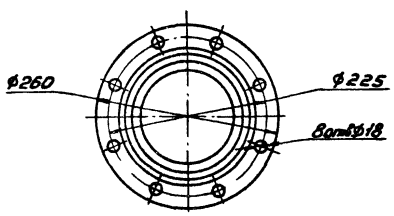

Вид Б

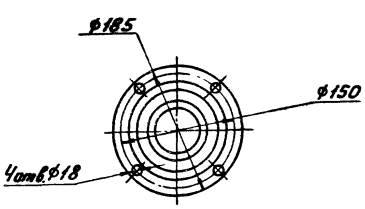

1. h14.
2. Размеры для справок.
3. Окраску произвести грунтом ХС-010, краской ЭмХС-710 и лаком ХС-76 IV ГОСТ 9355-60.

					9Я.456.00.000СБ		
Изм.	Лист	№ докум.	Подп.	Дата	Пробоотборник	Лит.	Масса	Масштаб
Разраб.		Кулагина						
Пров.		Сапрыкина			Сборочный чертеж	1	32,3	1:5
Рук.		Пендерей				Лист	Листов 1	
Н.контр.		Полчутков				Мособлканалпроект Отдел №5		
Утв.		Гаврилов						

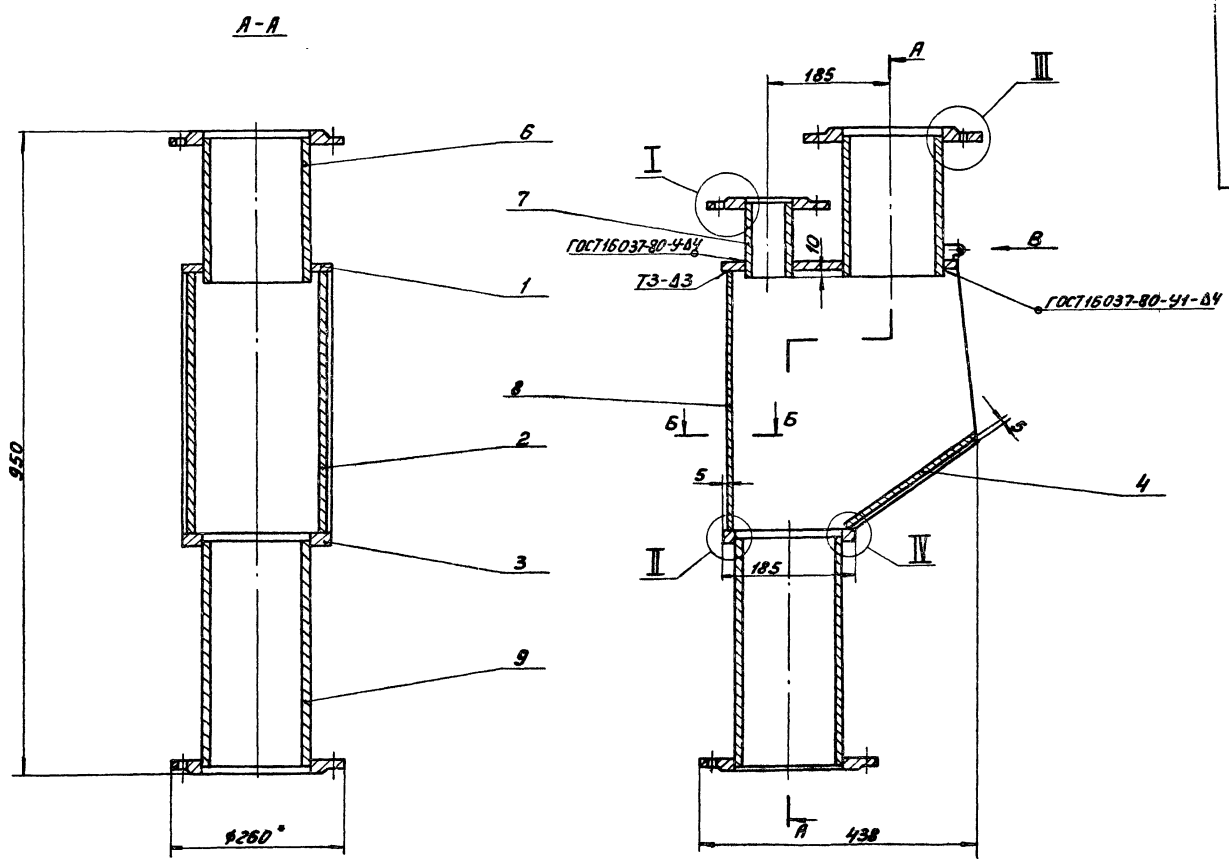

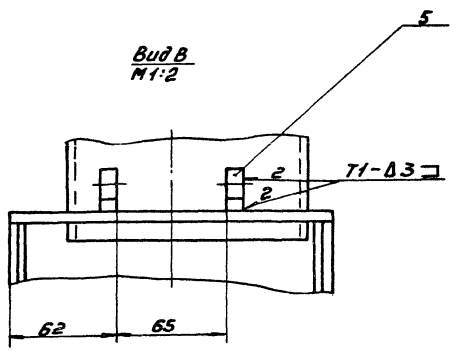

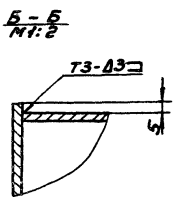

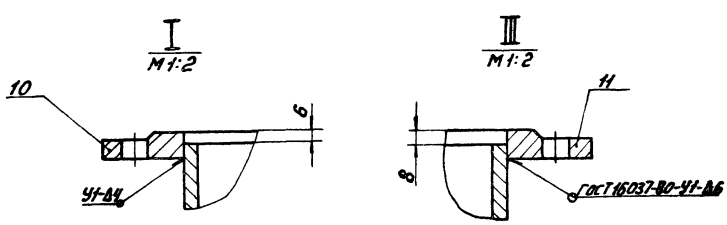

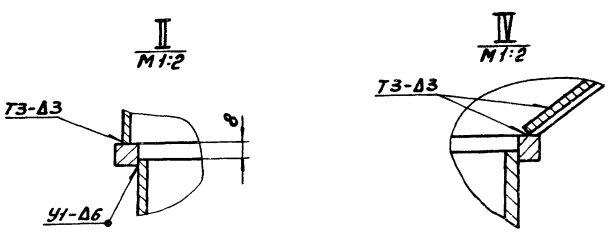

1. H14; h14; $\pm\frac{IT14}{2}$.
2. Шероховатость обрабатываемых поверхностей деталей без чертежа - $\sqrt{}$ Rz 160.
3. Неуказанные сварные швы выполнить по ГОСТ 5264-80-Т1-Д3.
4. * Размер для справок.

					9А.456.01.000СБ		
Изм.	Лист	№ докум.	Подп.	Дата	Корпус Сборочный чертеж	Лит.	Масса	Масштаб
Разраб.		Кулагина				И	30.8	1:5
Пров.		Самохина				Лист	Листов 1	
Рук.		Пендерев				Мосводоканалниипроект Отдел №5		
Н. контр.		Потупчик						

Формат	Зона	Поз.	Обозначение	Наименование	Кол.	Примечание
				Документация.		
22			9А.456.01.000СБ	Сборочный чертеж		
				Детали.		
11		1	9А.456.01.001	Лист	1	
11		2	9А.456.01.002	Боковина	2	
11		3	9А.456.01.003	Фланец	1	
11		4	9А.456.01.004	Дно	1	
11		5	9А.456.01.005	Ушко	2	
64		6	9А.456.01.006	Патрубок		
				Труба 159×4,5 ГОСТ 8732-78 / ВСт.2сп ГОСТ 8731-74		
				L = 210 h14	1	3,6 кг
64		7	9А.456.01.007	Патрубок		
				Труба 89×4 ГОСТ 8732-78 / ВСт.2сп ГОСТ 8731-74		
				L = 100 h14	1	0,84 кг
64		8	9А.456.01.008	Стенка		
				Лист Б3 ГОСТ 19903-74 / ВСт.3сп ГОСТ 16523-70		
				395 h16 × 190 h14	1	1,75 кг

Изм.	Лист	№ докум.	Подп.	Дата
Разраб.		Кулагина		
Пров.		Самохина		
Рук.		Пендерей		
Н. контр.		Потупчик		

9А.456.01.000

Корпус

Лит.	Лист	Листов
И	1	2

Мосводоканалниипроект Отдел №5

Формат А4

Формат	Зона	Поз.	Обозначение	Наименование	Кол.	Примечание
		9	9А.456.01.009	Патрубок		
				Труба 159×4,5 ГОСТ 8732-78 / ВСт.2сп ГОСТ 8731-74		
				L = 330 h14	1	5,7 кг
				Стандартные изделия.		
		10		Фланец 80-2.5		
				ГОСТ 12820-80	1	1,84 кг
		11		Фланец 150-2.5		
				ГОСТ 12820-80	2	3,43 кг

Инв. № подл. | Подп. и дата | Взам. инв. № | Инв. № дубл. | Подп. и дата

Изм.	Лист	№ докум.	Подп.	Дата

9А.456.01.000

Лист 2

Формат А4

9А.456.01.002

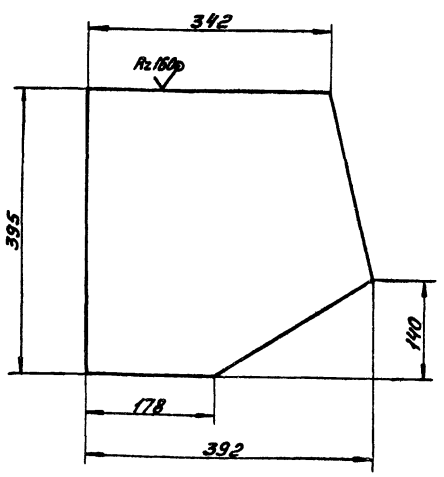

h14; ±IT14/2.

9А.456.01.002

Изм.	Лист	№ докум.	Подп.	Дата
Разраб.		Кулагина		
Пров.		Самохина		
Н. контр.		Потупчик		

Боковина

Лит.	Масса	Масштаб
И	3,1	1:5

Лист Б-3 ГОСТ 19903-74 / ВСт.3сп ГОСТ 16523-70

Листов 1

Мосводоканалниипроект Отдел №5

Формат А4

9А.456.01.003

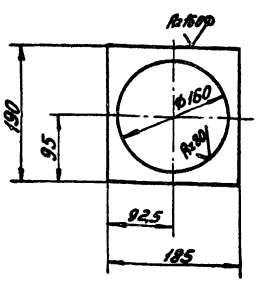

H14; h14; ±IT14/2.

Инв. № подл. | Подп. и дата | Взам. инв. № | Инв. № дубл. | Подп. и дата

9А.456.01.003

Изм.	Лист	№ докум.	Подп.	Дата
Разраб.		Кулагина		
Пров.		Самохина		
Н. контр.		Потупчик		

Фланец

Лит.	Масса	Масштаб
И	4,7	1:5

Лист Б12 ГОСТ 19903-74 / ВСт.3сп ГОСТ 14637-79

Лист

Листов 1

Мосводоканалниипроект Отдел №5

Копировал: Н 19157-03 24 Формат А4

9А. 456. 01. 004

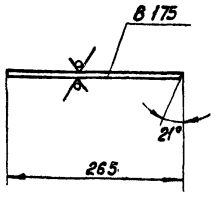

h14.

Изм.	Лист	№ докум.	Подп.	Дата	9А. 456. 01. 004	Лит.	Масса	Масштаб
Разраб.		Кулагина			Дно	И	1,1	1:5
Пров.		Самохина				Лист	Листов 1	
Н. контр.		Потутков			Лист Б-3 ГОСТ 19903-74 / ВСт.3сп ГОСТ 16523-70	Мосводоканалниипроект Отдел №5		

Формат 11

9А. 456. 01. 005

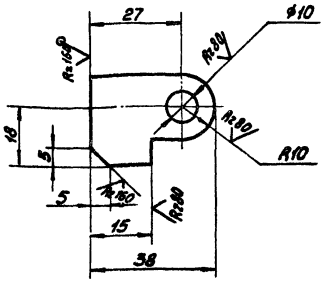

H14, h14, $\pm\frac{IT14}{2}$.

Изм.	Лист	№ докум.	Подп.	Дата	9А. 456. 01. 005	Лит.	Масса	Масштаб
Разраб.		Кулагина			Ушко	И	0,05	1:1
Пров.		Самохина				Лист	Листов 1	
Н. контр.		Потутков			Полоса Б-2-8х28 ГОСТ 103-76 / ВСт.3сп ГОСТ 535-79	Мосводоканалниипроект Отдел №5		

Формат 11

Инв. № подл. | Подп. и дата | Взам. инв. № | Инв. № дубл. | Подп. и дата

9А. 456. 02. 000СБ

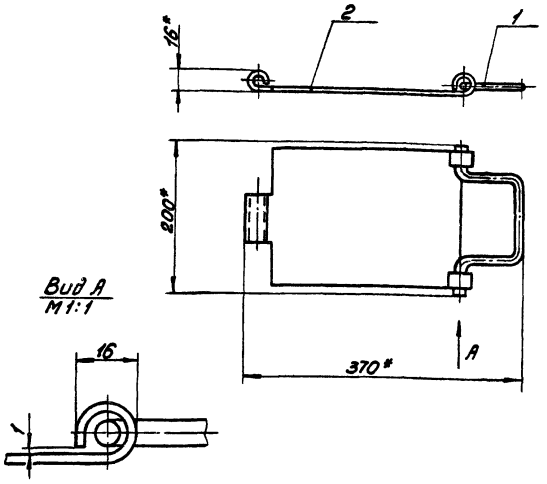

1. $\pm\frac{IT14}{2}$.
2. Деталь поз.1 после изгиба петли должна проворачиваться без заеданий о трущуюся поверхность.
3.* Размеры для справок.

Изм.	Лист	№ докум.	Подп.	Дата	9А. 456. 02. 000СБ	Лит.	Масса	Масштаб
Разраб.		Кулагина			Крышка откидная Сборочный чертеж	И	1,44	1:5
Пров.		Самохина				Лист	Листов 1	
Н. контр.		Потутков				Мосводоканалниипроект Отдел №5		

Формат 11

Формат	Зона	Поз.	Обозначение	Наименование	Кол.	Примечание
				Документация.		
11			9А. 456. 02 000СБ	Сборочный чертеж		
				Детали.		
11		1	9А. 456. 02. 001	Ручка	1	
12		2	9А. 456. 02. 002	Крышка	1	

Инв. № подл. | Подп. и дата | Взам. инв. № | Инв. № дубл. | Подп. и дата

Изм.	Лист	№ докум.	Подп.	Дата	9А. 456. 02. 000	Лит.	Лист	Листов
Разраб.		Кулагина			Крышка откидная	И		1
Пров.		Самохина				Мосводоканалниипроект Отдел №5		
Рук.		Пендерев						
Н. контр.		Потутков						

Копировал: 19157-08 25

Формат 11

9А.456.02.001

Rz 80 (√)

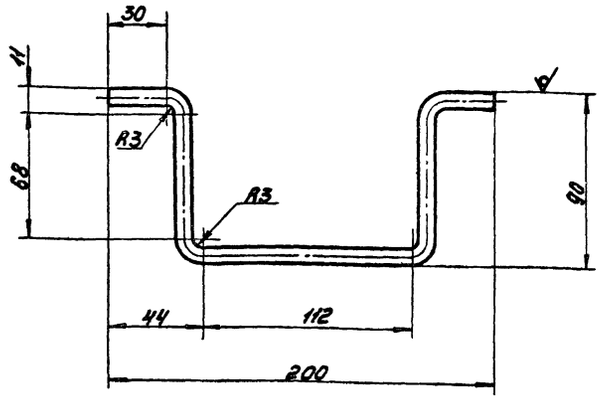

h14, ± IT14/2.

Изм.	Лист	№ докум.	Подп.	Дата	9А.456.02.001	
Разраб.		Купогина			Ручка	Лит. Масса Масштаб: Н 0,14 1:2
Пров.		Самохина				Лист Листов 1
Н.контр.		Полуэктов			Круг В8 ГОСТ 2590-71 / В Ст.3сп ГОСТ 535-79	Мосводоканалниипроект Отдел №5

Инв.№ подл. | Подп. и дата | Взам. инв.№ | Инв.№ дубл. | Подп. и дата

Формат А4

9А.456.02.002

(√)

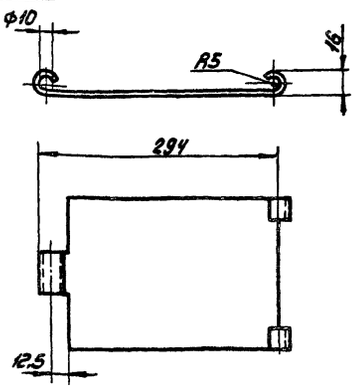

Развертка

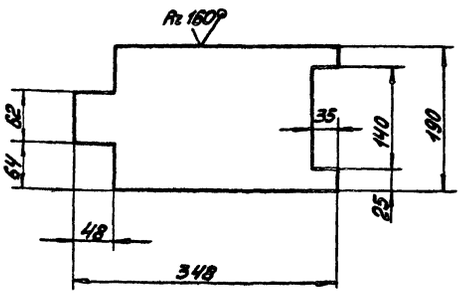

H14, h14, ± IT14/2.

Изм.	Лист	№ докум.	Подп.	Дата	9А.456.02.002	
Разраб.		Купогина			Крышка	Лит. Масса Масштаб: Н 1,3 1:5
Пров.		Самохина				Лист Листов 1
Н.контр.		Полуэктов			Лист 6-3 ГОСТ 19903-74 / В Ст.3сп ГОСТ 16523-70	Мосводоканалниипроект Отдел №5

Инв.№ подл. | Подп. и дата | Взам. инв.№ | Инв.№ дубл. | Подп. и дата

Формат А4

9А.456.01.001

Rz 160 (√)

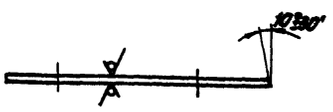

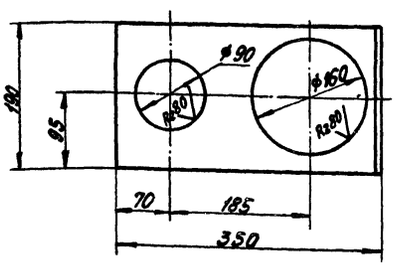

H14, h14, ± IT14/2.

Изм.	Лист	№ докум.	Подп.	Дата	9А.456.01.001	
					Лист	Лит. Масса Масштаб: Н 1,1 1:5
Н.контр.		Полуэктов			Лист 6-3 ГОСТ 19903-74 / В Ст.3сп ГОСТ 16523-70	Лист Листов 1 / Мосводоканалниипроект Отдел №5

Инв.№ подл. | Подп. и дата | Взам. инв.№ | Инв.№ дубл. | Подп. и дата

Формат А4

9А.456.00.001

Rz 80 (√)

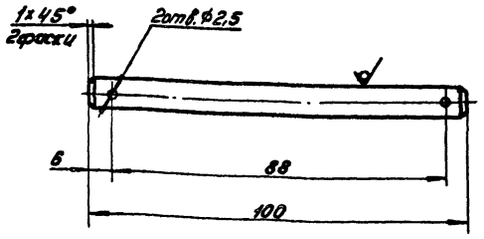

H14, h14, ± IT14/2.

Изм.	Лист	№ докум.	Подп.	Дата	9А.456.00.001	
Разраб.		Купогина			Ось	Лит. Масса Масштаб: Н 0,04 1:1
Пров.		Самохина				Лист Листов 1
Н.контр.		Полуэктов			Круг В8 ГОСТ 2590-71 / В Ст.3сп ГОСТ 535-79	Мосводоканалниипроект Отдел №5

Инв.№ подл. | Подп. и дата | Взам. инв.№ | Инв.№ дубл. | Подп. и дата

Копировал: 19157-08

Формат А4

gost.e-ecolog.ru