ТИПОВОЙ ПРОЕКТ

902-2-378.83

ОТСТОЙНИКИ

КАНАЛИЗАЦИОННЫЕ

РАДИАЛЬНЫЕ ПЕРВИЧНЫЕ

ИЗ СБОРНОГО ЖЕЛЕЗОБЕТОНА

ДИАМЕТРОМ 30 м

/НЕСТАНДАРТИЗИРОВАННОЕ ОБОРУДОВАНИЕ/

Альбом VI

ЧАСТЬ 2

СТР. 68-128

19157-07

ЦЕНА 4-79

gost.e-ecolog.ru

ЦЕНТРАЛЬНЫЙ ИНСТИТУТ ТИПОВОГО ПРОЕКТИРОВАНИЯ
ГОССТРОЯ СССР

Москва, А-445, Стромынка ул., 22

Сдано в печать XII 1983 г.

Заказ № 1440 Тираж 550 экз.

ЧИ.457.04.00.000СБ

N п.п.	Скорость вращения илоскреба об/ч.	Сменная пара шестерен поз. 4,5,6		поз. 7,8,9		Скорость вращения колеса об/мин.
		Z_1	Обозначение	Z_2		
1	2,2	32	ЧИ.457.04.00.001	45	ЧИ.457.04.00.004	1,34
2	1,76	28	ЧИ.457.04.00.002	49	ЧИ.457.04.00.005	1.075
3	1,4	24	ЧИ.457.04.00.003	53	ЧИ.457.04.00.006	0,855

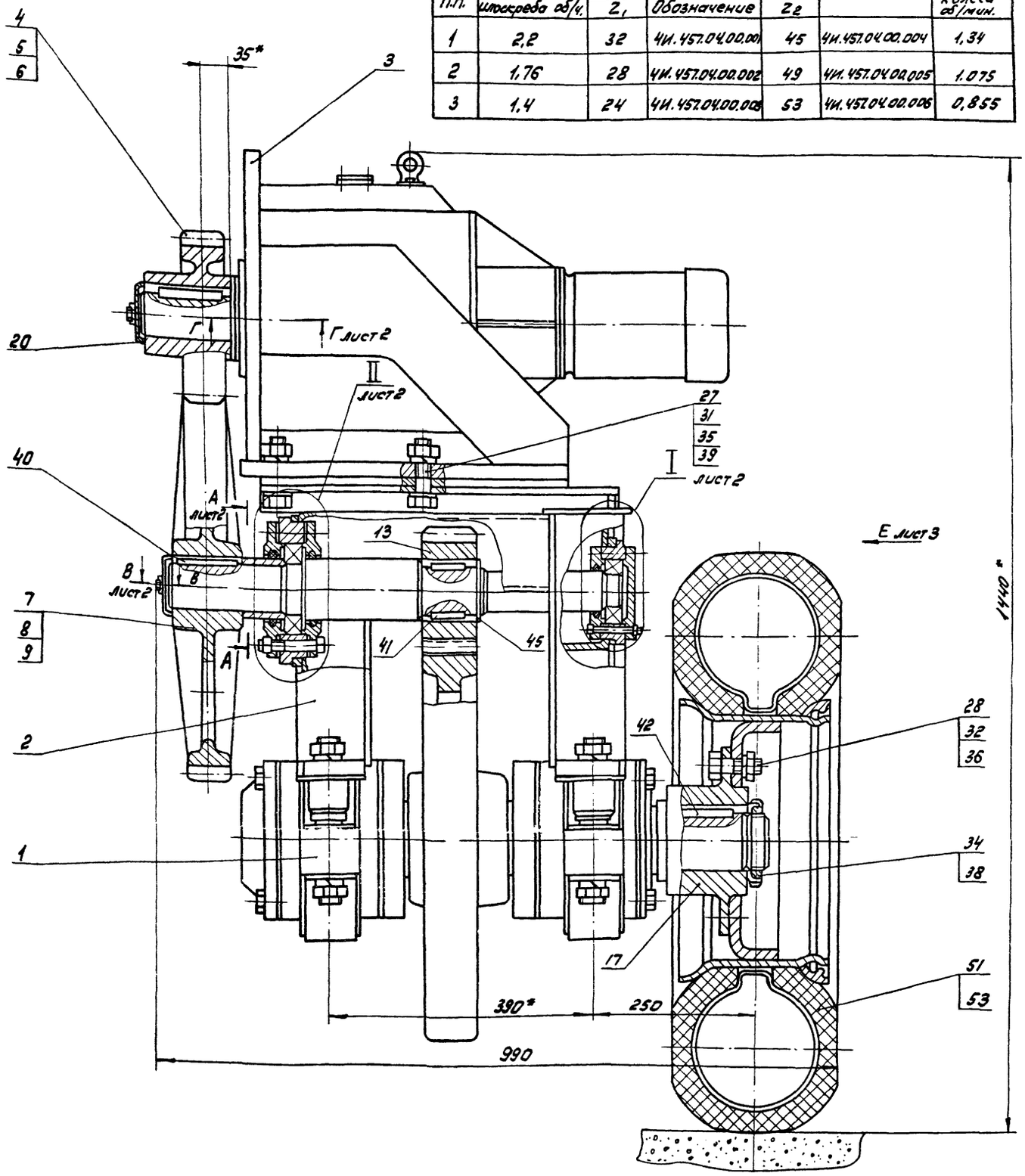

2. При подсчете общего веса привода, учтена только одна пара сменных колеса и шестерни.
3. Для регулировки межцентрового расстояния допускается подложить под кронштейн поз. 3 мотора - редуктора подкладки, размером 100х300 толщиной 0,5 мм. Количество подкладок определить при монтаже по месту.
4. Для смазки подшипников рекомендуется применять смазку ЦИАТИМ-203 ГОСТ 8773-73
5. При сборке привода применяется заднее (малое) колесо автопогрузчика 4043 или автопогрузчика 4045 Диск и обод в сборе N 5.005-15-3101012.
Шина 240-381 (8,25-15) модель Л-187. ГОСТ 8430-76.
6* Размеры для справок.
7 h14, $\pm \frac{IT14}{2}$.

1. Для изменения скорости вращения илоскреба в приводе предусмотрены три пары шестерен поз 4,5,6. и сменных колес поз 7,8,9 в помещенной на чертеже таблице указаны скорости вращения илоскреба и ходового колеса, получающиеся в результате установки каждой из пар. Комплектация привода сменными колесами и шестернями производится в соответствии с технологическими соображениями по усмотрению заказчика.

					ЧИ457.04.00.000СБ			
Изм	Лист	№ докум.	Подп	Дата	Привод	Лит.	Масса	Масштаб
Разраб.		Самохина				И	820	1:4
Пров.		Пендерев			Сборочный чертеж	Лист 1	Листов 3	
Рук.		Пендерев						
Н.контр.		Кулагина				Мосводоканал Ниипроект Отдел N 5		

Копировал: 19157-07 2 формат 22

В–В
М1:1 лист1

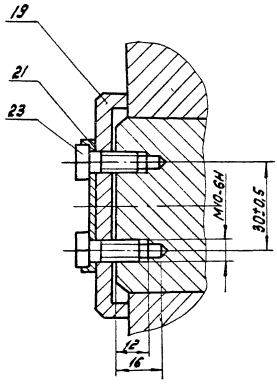

А–А
М1:2 лист1

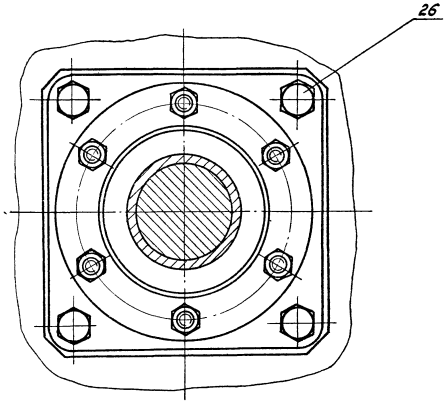

I
М1:2 лист1

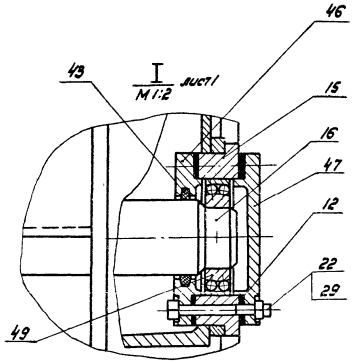

II
М1:2 лист1

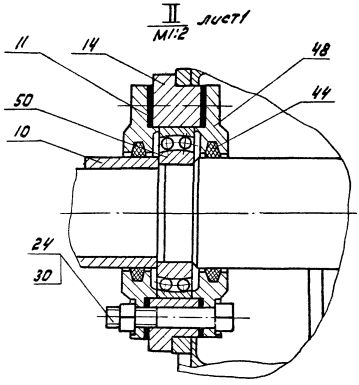

Г–Г
М1:2 лист1

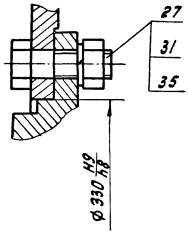

Б–Б
М1:2 лист3

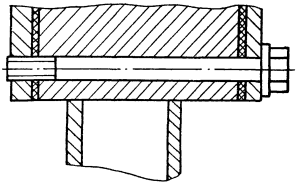

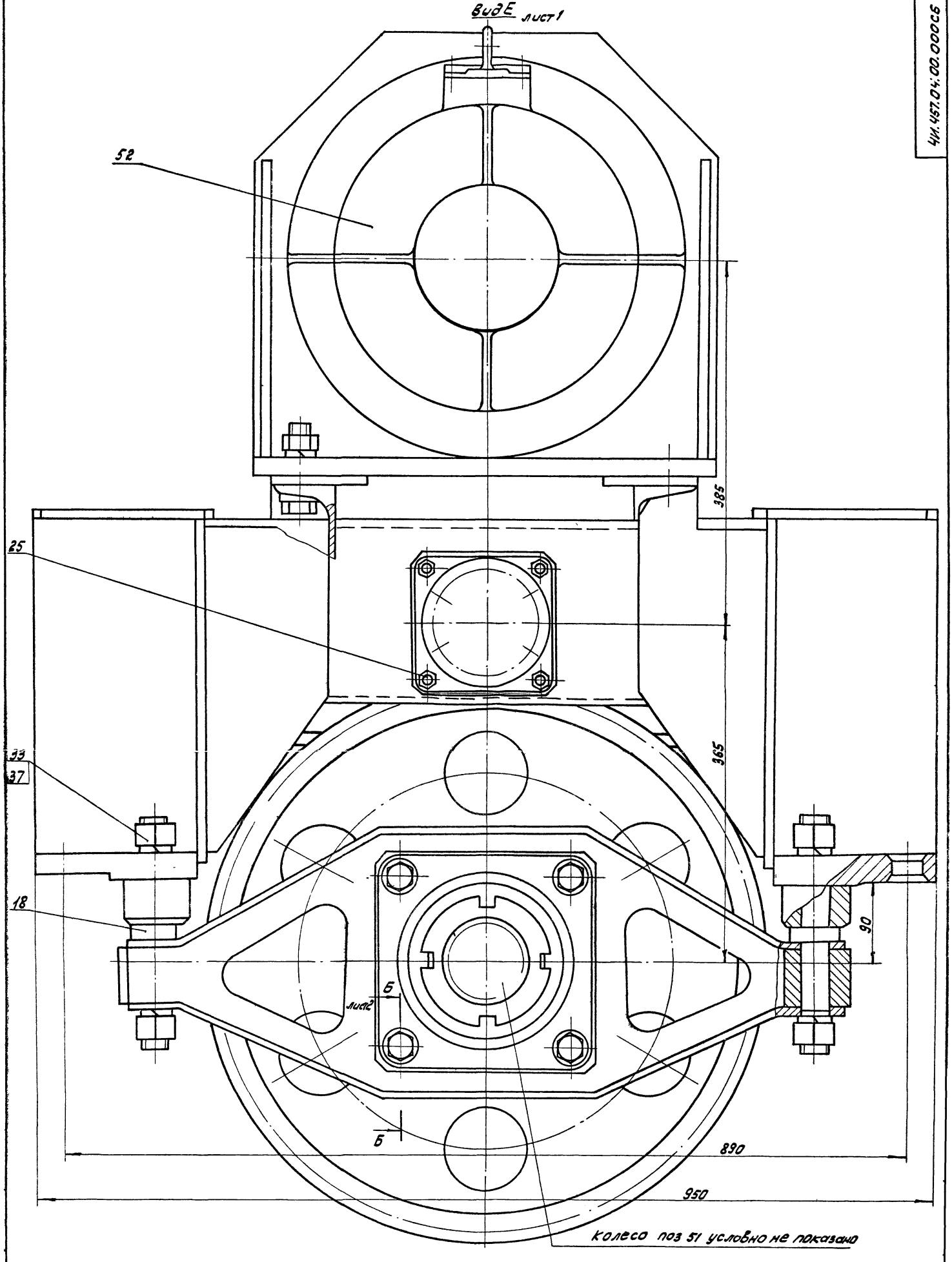
Вид Е лист 1
52
25
33
37
18
385
365
90
Б
лист 2
Б
890
950
Колесо поз 51 условно не показано

Формат	Зона	Поз.	Обозначение	Наименование	Кол.	Примечание
				Документация		
22			ЧИ.457.04.00.000СБ	Сборочный чертеж		
				Сборочные единицы		
11		1	ЧИ.457.04.01.000	Вал в сборе	1	
11		2	ЧИ.451.04.02.000	Рама	1	
11		3	ЧИ.457.04.03.000	Кронштейн	1	
				Детали		
12		4	ЧИ.457.04.00.001	Шестерня сменная	1	см. табл. на сборочн. черт.
12		5	ЧИ.457.04.00.002	Шестерня сменная	1	
12		6	ЧИ.457.04.00.003	Шестерня сменная	1	
22		7	ЧИ.457.04.00.004	Колесо зубчатое сменное	1	см. табл. на сборочн. черт.
22		8	ЧИ.457.04.00.005	Колесо зубчатое сменное	1	
22		9	ЧИ.457.04.00.006	Колесо зубчатое сменное	1	
11		10	ЧИ.457.04.00.007	Втулка дистанционная	1	
11		11	ЧИ.457.04.00.008	Прокладка	2	

Инв.№ подл. | Подп. и дата | Взам. инв.№ | Инв.№ дубл. | Подп. и дата

Изм. Лист № докум. Подп. Дата

ЧИ.457.04.00.000

Разраб. Самохина

Пров. Пендерев

Н.контр. Кулагина

Привод

Лит. | Лист 1 | Листов 4

Мосводоканалниипроект Отдел № 5

Формат 11

Формат	Зона	Поз.	Обозначение	Наименование	Кол.	Примечание
11		12	ЧИ.457.04.00.008-01	Прокладка	2	
12		13	ЧИ.457.04.00.009	Шестерня	1	
11		14	ЧИ.457.04.00.011	Стакан	1	
11		15	ЧИ.457.04.00.012	Стакан	1	
12		16	ЧИ.457.04.00.013	Вал промежуточный	1	
11		17	ЧИ.457.04.00.014	Ступица	1	
11		18	ЧИ.457.04.00.015	Палец	4	
11		19	ЧИ.457.04.00.016	Шайба глухая	1	
11		20	ЧИ.457.04.00.016-01	Шайба глухая	1	
11		21	ЧИ.457.04.00.017	Шайба стопорная	2	
				Стандартные изделия		
				Болты ГОСТ 7798-70		
		22		М8х75.58.096	6	
		23		М10х20.58.096	4	
		24		М10х75.58.096	6	
		25		М12х35.58.096	4	
		26		М16х35.58.096	4	
		27		М20х75.58.096	10	
		28		М22х60.58.096	6	
				Гайки ГОСТ 5915-70		
		29		М8.5.096	6	
		30		М10.5.096	6	
		31		М20.5.096	10	
		32		М22.5.096	6	

Инв.№ подл. | Подп. и дата | Взам. инв.№ | Инв.№ дубл. | Подп. и дата

Изм. Лист № докум. Подп. Дата

ЧИ.457.04.00.000

Лист 2

Формат 11

Формат	Зона	Поз.	Обозначение	Наименование	Кол.	Примечание
		33		М30.5.096	8	
		34		Гайка М85х2.5.096 ГОСТ 11871-80	1	
				Шайбы ГОСТ 6402-70		
		35		20.65Г.096	10	
		36		22.65Г.096	6	
		37		30.65Г.096	8	
		38		Шайба 85.02.096 ГОСТ 11872-80	1	
		39		Шайба 20.02.096 ГОСТ 10906-78	4	
				Шпонки ГОСТ 23360-78		
		40		20х12х90	1	
		41		20х12х50	2	
		42		24х14х90	1	
		43		Кольцо СП-76х59-6 ГОСТ 6308-71	1	
		44		Кольцо СП 103-84-7 ГОСТ 6308-71	2	
		45		Кольцо 16-70 ГОСТ 13940-80	1	
		46		Крышка 2-90х60 ГОСТ 11641-73	1	
		47		Крышка 2,2-90 ГОСТ 18511-73	1	

Инв.№ подл. | Подп. и дата | Взам. инв.№ | Инв.№ дубл. | Подп. и дата

Изм. Лист № докум. Подп. Дата

ЧИ.457.04.00.000

Лист 3

Формат 11

Формат	Зона	Поз.	Обозначение	Наименование	Кол.	Примечание
		48		Крышка 2-130х86.5 ГОСТ 11641-73	2	
		49		Подшипник 1210 ГОСТ 5720-75	1	
		50		Подшипник 1215 ГОСТ 5720-75	1	
				Прочие изделия		
		51		Колесо №303.5.00-45	1	п.5
		52		Мотор-редуктор МПО2-15Ф-204-075/67 А02-12-4	1	Тамбов-полимермаш
		53		Шина 240-381 (8,25-16) модель 11-187	1	г. Л-9 п/я Л-15м п.5

Инв.№ подл. | Подп. и дата | Взам. инв.№ | Инв.№ дубл. | Подп. и дата

Изм. Лист № докум. Подп. Дата

ЧИ.457.04.00.000

Лист 4

Формат 11

Формат	Зона	Поз.	Обозначение	Наименование	Кол.	Примечание
				Документация		
12			4И.457.04.01.000 СБ	Сборочный чертеж		
				Сборочные единицы		
11		1	4И.457.04.01.100	Траверса	2	
				Детали		
11		2	4И.457.04.01.001	Втулка	1	
12		3	4И.457.04.01.002	Колесо зубчатое	1	
12		4	4И.457.04.01.003	Крышка подшипника	1	
12		5	4И.457.04.01.004	Вал	1	
11		6	4И.457.04.01.005	Кольцо дистанционное	2	
11		7	4И.457.04.01.006	Прокладка	4	
11		8	4И.457.04.01.007	Кольцо уплотнительное	2	
11		9	4И.457.04.01.008	Полукольцо	4	
12		10	4И.457.04.01.009	Крышка подшипника	2	
12		11	4И.457.04.01.011	Крышка подшипника	1	

Изм.	Лист	№ докум.	Подп.	Дата
Разраб.	Заруцкая			
Пров.	Пендерев			
Н.контр.	Кулагина			

4И.457.04.01.000

Вал в сборе

Лит.	Лист	Листов
И	1	2

Мосводоканал Ниипроект
Отдел №5

формат 11

Формат	Зона	Поз.	Обозначение	Наименование	Кол.	Примечание
				Стандартные изделия		
		12		Болт М16×180.58.096		
				ГОСТ 7798-70	8	
		13		Винт М16×40.58.096		
				ГОСТ 1482-75	1	
		14		Гайка М85×2,5 .096		
				ГОСТ 11871-80	1	
		15		Кольцо СП-129-104-0,5		
				ГОСТ 6308-71	1	
		16		Масленка 1,2 Ц6		
				ГОСТ 19853-74	2	
		17		Подшипник 318		
				ГОСТ 8338-75	4	
		18		Шайба 16.65Г		
				ГОСТ 6402-70	1	
		19		Шайба 85.02.096		
				ГОСТ 11872-80	1	
		20		Шпонка 32×18×120		
				ГОСТ 23360-78	1	

Подп. и дата | Инв. № дубл. | Взам. инв. № | Подп. и дата | Инв. № подл.

Изм.	Лист	№ докум.	Подп.	Дата

4И.457.04.01.000

Лист 2

формат 11

4И.457.04.01.000 СБ

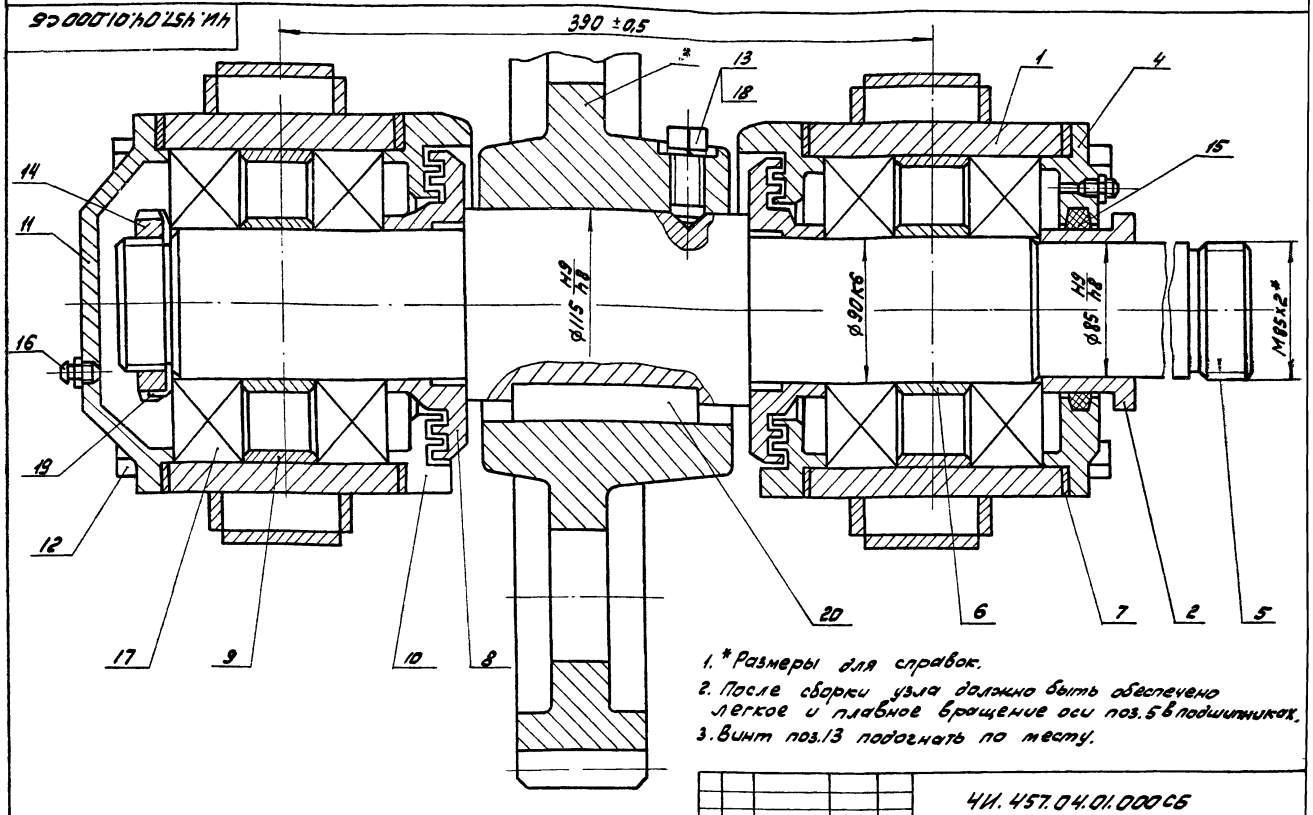

1. * Размеры для справок.
2. После сборки узла должно быть обеспечено легкое и плавное вращение оси поз.5 в подшипниках.
3. Винт поз.13 подогнать по месту.

Изм.	Лист	№ докум.	Подп.	Дата
Разраб.	Самохина			
Пров.	Пендерев			
Рук.	Пендерев			
Н.контр.	Кулагина			

4И.457.04.01.000 СБ

Вал в сборе

Сборочный чертеж

Лит.	Масса	Масштаб
И	335	1:2

Лист | Листов: 1

Мосводоканал Ниипроект
Отдел №5

Копировал: Зц. 19157-07 6

формат 12

ЧИ.457.04.01.100С6

Альбом VI, часть 2

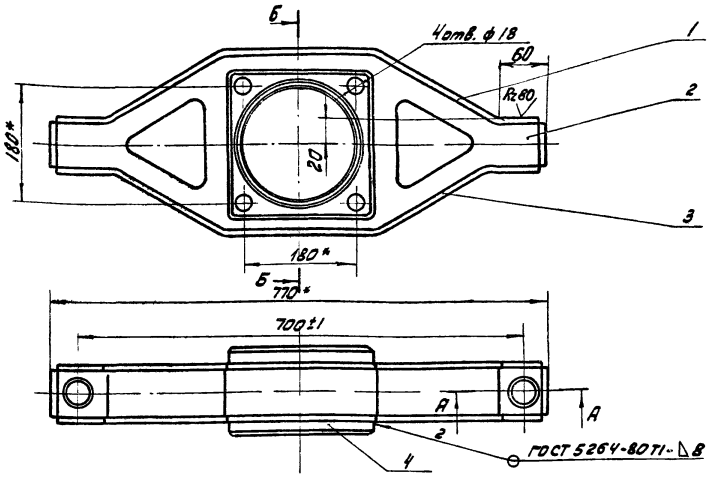

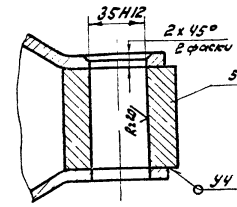

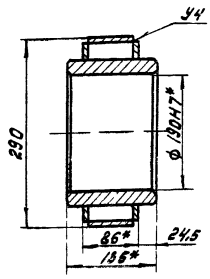

1. Неуказанные предельные отклонения размеров Н14; h14; $\pm\frac{IT14}{2}$
2. Шероховатость обрабатываемых поверхностей детали без чертежа – Rz160
3. * Размеры для справок.

					ЧИ.457.04.01.100С6			
Изм.	Лист	№ докум.	Подп.	Дата	Траверса	Лит.	Масса	Масштаб
Разраб.		Самохина				И	50,0	1:5
Пров.		Пендерев			Сборочный чертеж	Лист	Листов: 1	
Рук.		Пендерев				Мосводоканал Ниипроект		
Н. контр.		Кулагина				Отдел N5		

формат 12

Формат	Зона	Поз.	Обозначение	Наименование	Кол.	Примечание
				Документация		
22			ЧИ.457.04.01.100С6	Сборочный чертеж		
				Детали		
11		1	ЧИ.457.04.01.101	Полоса верхняя	1	
11		2	ЧИ.457.04.01.102	Стенка	2	
11		3	ЧИ.457.04.01.103	Полоса нижняя	1	
11		4	ЧИ.457.04.01.104	Обойма	1	
Б4		5	ЧИ.457.04.01.105	Бобышка		
				Квадрат В70 ГОСТ 2591-71 / Вст3 сп ГОСТ 535-79		
				L = 62h14	2	2,4 кг

ЧИ.457.04.01.101

Rz160 (√)

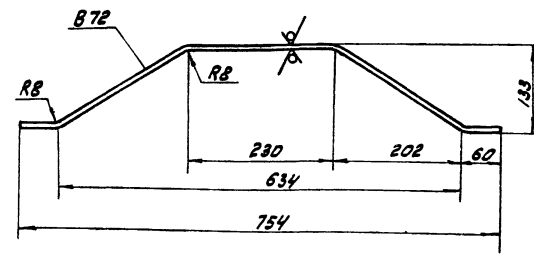

h14; $\pm\frac{IT14}{2}$.

					ЧИ.457.04.01.101			
Изм.	Лист	№ докум.	Подп.	Дата	Полоса верхняя	Лит.	Масса	Масштаб
Разраб.		Зарицкая				И	3,7	1:5
Пров.		Пендерев				Лист	Листов: 1	
Н. контр.		Кулагина			Лист Б10 ГОСТ 19903-74 / Вст3 сп ГОСТ 14637-79	Мосводоканал Ниипроект		
						Отдел N5		

					ЧИ.457.04.01.100			
Изм.	Лист	№ докум.	Подп.	Дата	Траверса	Лит.	Лист	Листов
Разраб.		Самохина				И		1
Пров.		Пендерев				Мосводоканал Ниипроект		
Н. контр.		Кулагина				Отдел N5		

Инв. № подл. | Подп. и дата | Взам. инв. № | Инв. № дубл. | Подп. и дата

формат 11

Копировал: Эц. 19157-07 7 формат 11

ЧИ.457.04.01.103

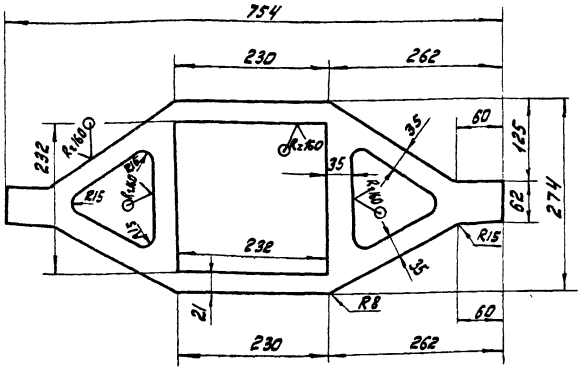

H14; h14; ± $\frac{IT14}{2}$.

Изм.	Лист	№ докум.	Подп.	Дата	4И.457.04.01.102	Лит.	Масса	Масштаб
Разраб.		Самохина			Стенка	И	3,8	1:5
Пров.		Пендерев				Лист	Листов: 1	
Н.контр.		Кулагина			Лист 68 ГОСТ 19903-74 / В ст 3 сп ГОСТ 14637-79	Мосводоканал Ниипроект Отдел № 5		

Формат 11

ЧИ.457.04.01.103

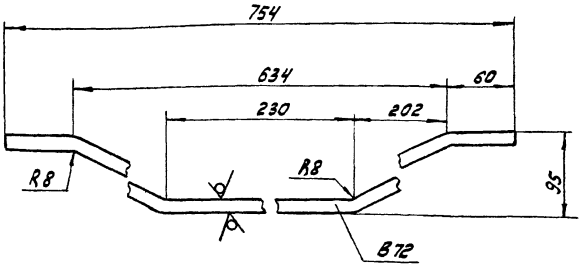

h14; ± $\frac{IT14}{2}$.

Изм.	Лист	№ докум.	Подп.	Дата	4И.457.04.01.103	Лит.	Масса	Масштаб
Разраб.		Самохина			Полоса нижняя	И	1,45	1:2
Пров.		Пендерев				Лист	Листов: 1	
Н.контр.		Кулагина			Лист 68 ГОСТ 19903-74 / В ст. 3 сп ГОСТ 14637-79	Мосводоканал Ниипроект Отдел № 5		

Формат 11

ЧИ.457.04.01.104

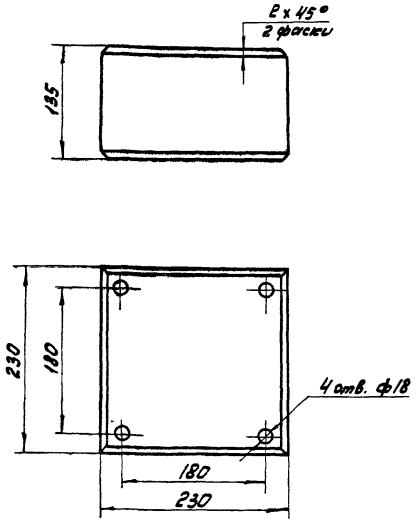

Неуказанные предельные отклонения размеров:
H14; h14; ± $\frac{IT14}{2}$

Изм.	Лист	№ докум.	Подп.	Дата	4И.457.04.01.104	Лит.	Масса	Масштаб
Разраб.		Самохина			Обойма	И	32,0	1:4
Пров.		Пендерев				Лист	Листов: 1	
Н.контр.		Кулагина			ст.3 ГОСТ 380-71	Мосводоканал Ниипроект Отдел № 5		

Формат 11

ЧИ.457.04.01.100

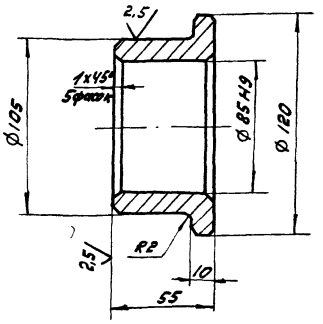

1. Неуказанные предельные отклонения размеров: h14; ± $\frac{IT14}{2}$.
2. HRC 40...45.

Изм.	Лист	№ докум.	Подп.	Дата	4И.457.04.01.001	Лит.	Масса	Масштаб
Разраб.		Самохина			Втулка	И	1,45	1:2
Пров.		Пендерев				Лист	Листов: 1	
Н.контр.		Кулагина			Сталь 45 ГОСТ 1050-74	Мосводоканал Ниипроект Отдел № 5		

Формат 11

Инв. № подл. | Подп. и дата | Взам. инв. № | Инв. № дубл. | Подп. и дата

ЧИ.457.04.01.002

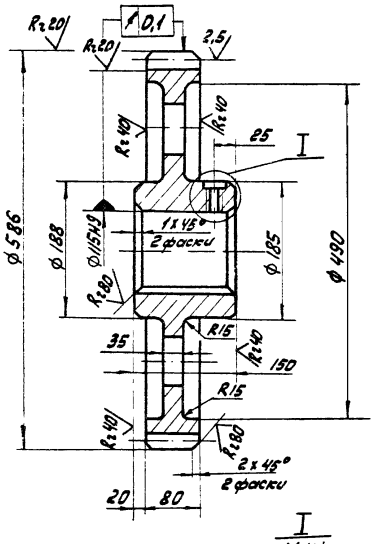

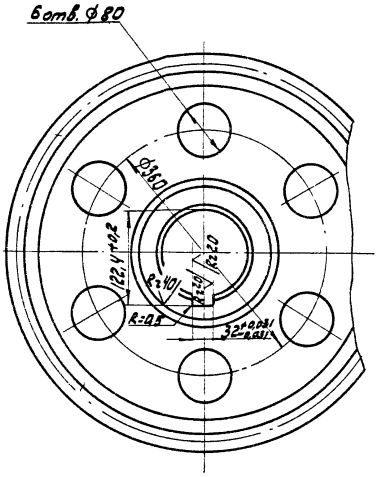

Модуль	m	10
Число зубьев	Z	57
Нормальный исходный контур	—	ГОСТ 13755-81
Коэффициент смещения	X	0,2
Степень точности по ГОСТ 1643-81	—	8-Ва
Толщина зуба по хорде	S	$12.585^{-0,26}_{-0,495}$
Высота головки зуба по хорде	hx	5,72
Делительный диаметр	d	570
Обозначение чертежа сопряженной шестерни		ЧИ.457.04.00.003

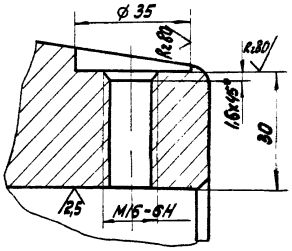

1. Допускаемые отклонения на размеры отливки — по III классу точности ГОСТ 1855-55.
2. Литейные радиусы - R5, уклоны 1:20.
3. Неуказанные предельные отклонения размеров: H14; h14; $\pm \frac{IT14}{2}$.

Изм.	Лист	№ докум.	Подп.	Дата	ЧИ.457.04.01.002
Разраб.		Сотохина			Колесо зубчатое
Пров.		Пендерев			
Рук.		Пендерев			
Н.контр.		Кулагина			

Лит.	Масса	Масштаб
И	110,0	1:5
Лист	Листов: 1	

С424-44 ГОСТ 1412-79

Мосводоканалнипроект Отдел N5

Формат 12

ЧИ.457.04.01.003

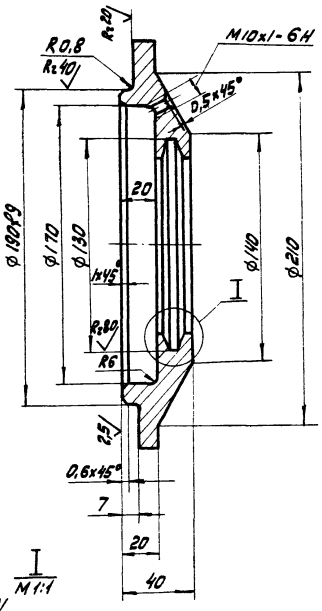

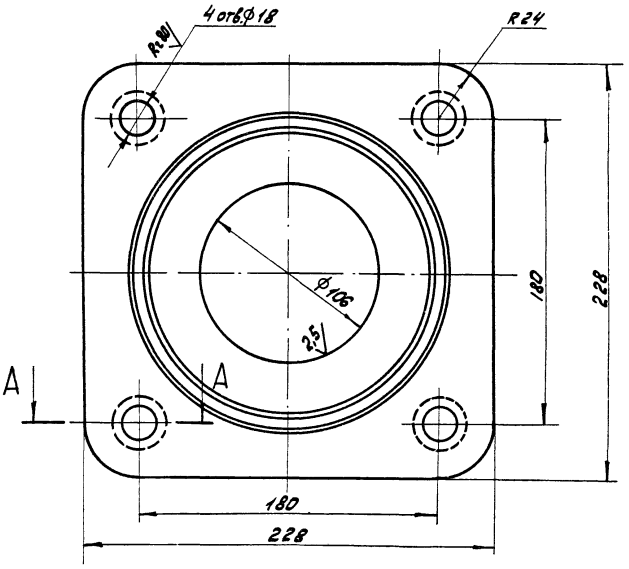

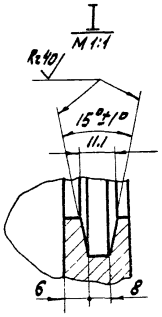

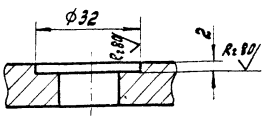

1. Допускаемые отклонения на размеры отливки выполнить по III классу точности по ГОСТ 1855-55.
2. Литейные радиусы - R3.
3. Неуказанные предельные отклонения размеров: H14; h14; $\pm \frac{IT14}{2}$.

Изм.	Лист	№ докум.	Подп.	Дата	ЧИ.457.04.01.003
Разраб.		Сотохина			Крышка подшипника
Пров.		Пендерев			
Н.контр.		Кулагина			

Лит.	Масса	Масштаб
И	3,5	1:2
Лист	Листов: 1	

С418-36 ГОСТ 1412-79

Мосводоканалнипроект Отдел N5

Формат 12

Копировал

ЧИ.457.04.01.004

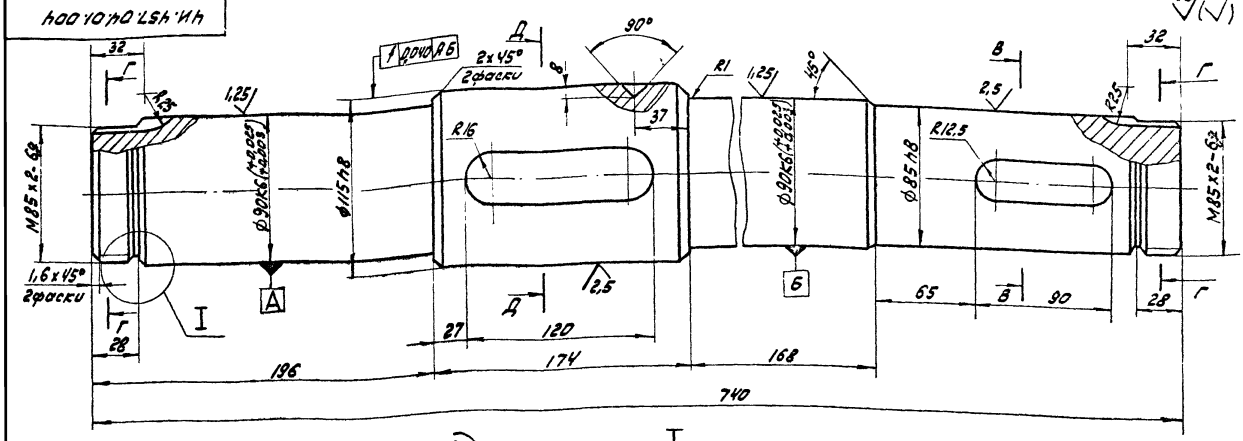

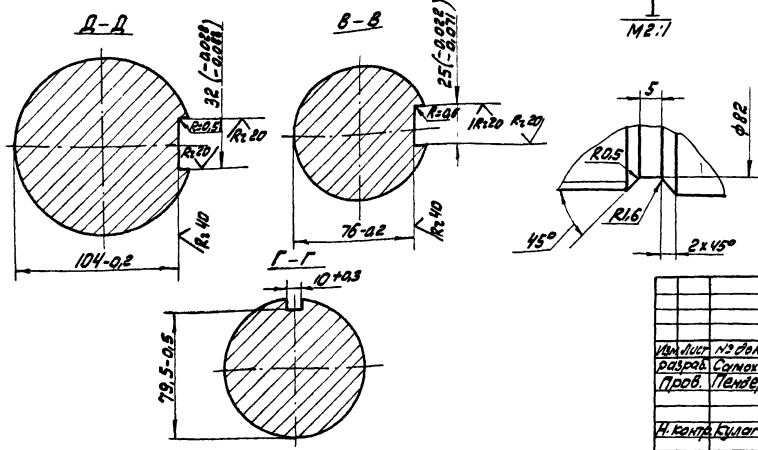

Неуказанные предельные отклонения размеров: H14; h14; $\pm \frac{IT14}{2}$.

				ЧИ.457.04.01.004			
Изм.	Лист	№ докум.	Подп.	Дата			
Разраб.		Самохина			Вал	Лит.	Масса	Масштаб
Пров.		Пендерев				И	43,0	1:2
Н. контр.		Кулагина				Лист	Листов: 1
					Сталь 45 ГОСТ 1050-74	Мособлканалпроект Отдел N5	

Формат 12

ЧИ.457.04.01.005

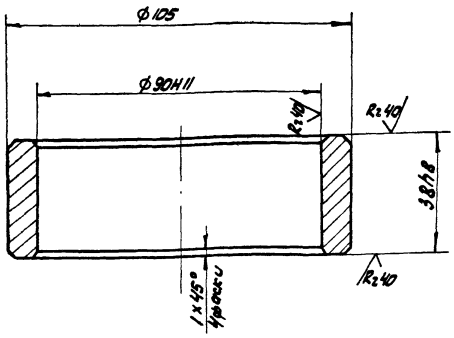

Неуказанные предельные отклонения размеров: h14; $\pm \frac{IT14}{2}$.

				ЧИ.457.04.01.005			
Изм.	Лист	№ докум.	Подп.	Дата			
Разраб.		Самохина			Кольцо дистанционное	Лит.	Масса	Масштаб
Пров.		Пендерев				И	0,31	1:1
						Лист	Листов: 1
					Ст. 3 ГОСТ 380-71	Мособлканалпроект Отдел N5	

Формат 11

ЧИ.457.04.01.006

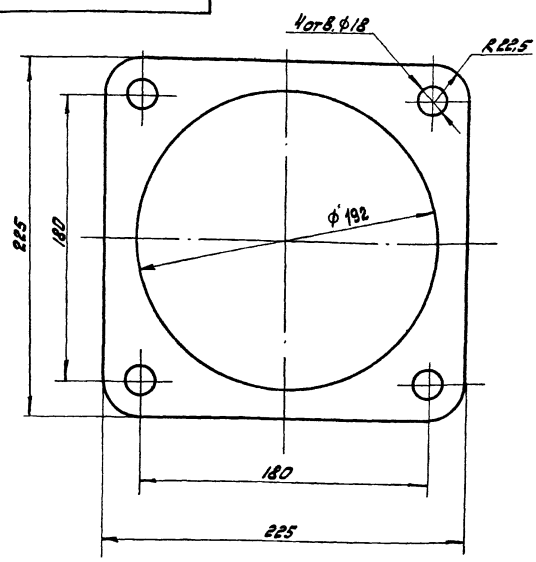

H14; h14; $\pm \frac{IT14}{2}$.

				ЧИ.457.04.01.006			
Изм.	Лист	№ докум.	Подп.	Дата			
Разраб.		Самохина			Прокладка	Лит.	Масса	Масштаб
Пров.		Пендерев				И	0,03	1:2
						Лист	Листов: 1
Н. контр.		Логутков			Картон А1.5 ГОСТ 9347-74	Мособлканалпроект Отдел N5	

Формат 11

Инв. № подл. | Подп. и дата | Взам. инв. № | Инв. № дубл. | Подп. и дата

Копировал: ЭСЧ 19157 07 10

ЧИ. 457.04.01.007

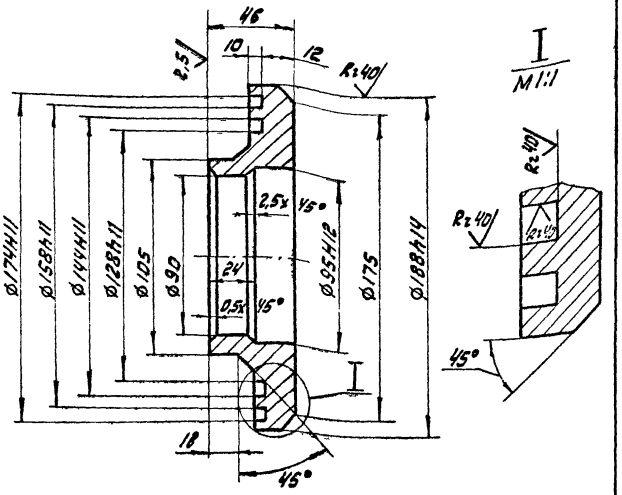

1. Неуказанные предельные отклонения размеров H14; h14; $\pm\frac{IT14}{2}$.
2. Допускаемые отклонения на размеры отливки выполнить по III классу точности ГОСТ 1855-55.

Изм. Лист № докум. Подп. Дата	ЧИ. 457.04.01.007			
Разраб. Самохина	Кольцо уплотнительное	Лит.	Масса	Масштаб
Пров. Пендерев		И	3,8	1:2
		Лист	Листов: 1	
Н. контр. Погутков	СЧ18-36 ГОСТ 1412-79	Мособводоканалниипроект Отдел N5		

Формат 11

ЧИ. 457.04.01.008

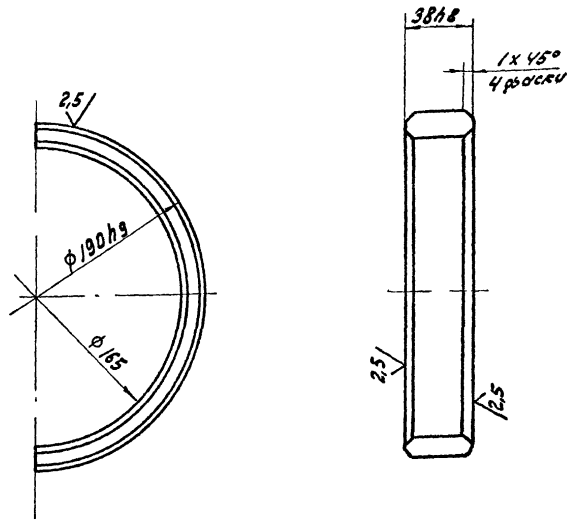

Неуказанные предельные отклонения размеров:
$h14; \pm\frac{IT14}{2}$.

Изм. Лист № докум. Подп. Дата	ЧИ. 457.04.01.008			
Разраб. Самохина	Полукольцо	Лит.	Масса	Масштаб
Пров. Пендерев		И	0,05	1:2
		Лист	Листов: 1	
Н. контр. Погутков	Лист 616 ГОСТ 19903-74 В ст 3 сп ГОСТ 14637-79	Мособводоканалниипроект Отдел N5		

Формат 11

Инв. № подл. | Подп. и дата | Взам. инв. № | Инв. № дубл. | Подп. и дата

ЧИ. 457.04.01.009

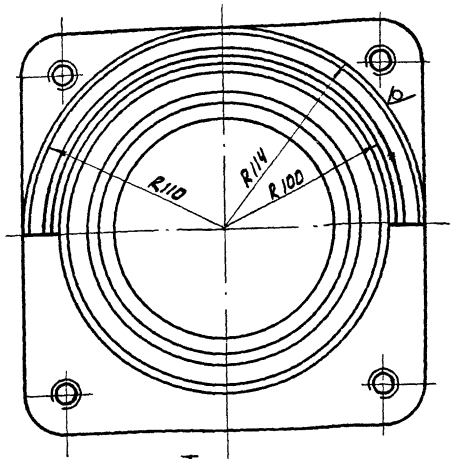

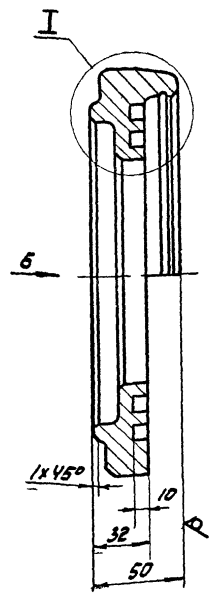

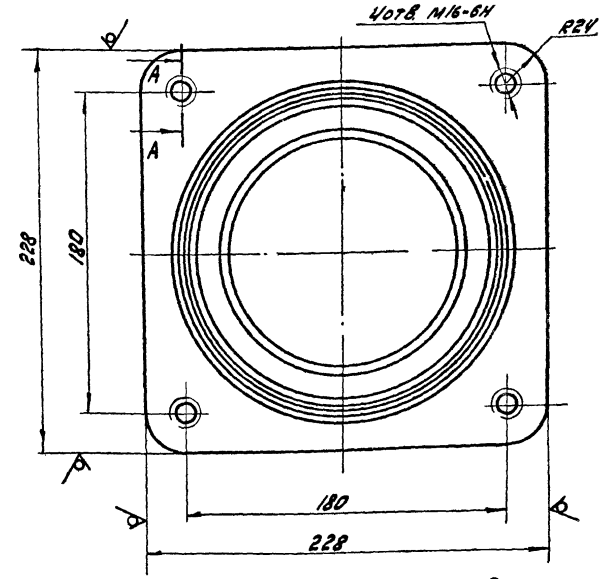

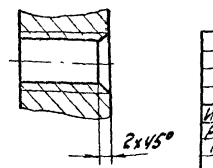

1. Допускаемые отклонения на размеры отливки выполнить по III классу точности по ГОСТ 1855-55.
2. Литейные радиусы - R3, уклоны 1:10.
3. Неуказанные предельные отклонения размеров: H14; h14; $\pm\frac{IT14}{2}$

Изм. Лист № докум. Подп. Дата	ЧИ. 457.04.01.009			
Разраб. Самохина	Крышка подшипника	Лит.	Масса	Масштаб
Пров. Пендерев		И	7,0	1:2
		Лист	Листов: 1	
Н. контр. Кулагина	СЧ18-36 ГОСТ 1412-79	Мособводоканалниипроект Отдел N5		

Копировал: [illegible] 19157-07 11 Формат 11

ИИ. 457.04.01.011

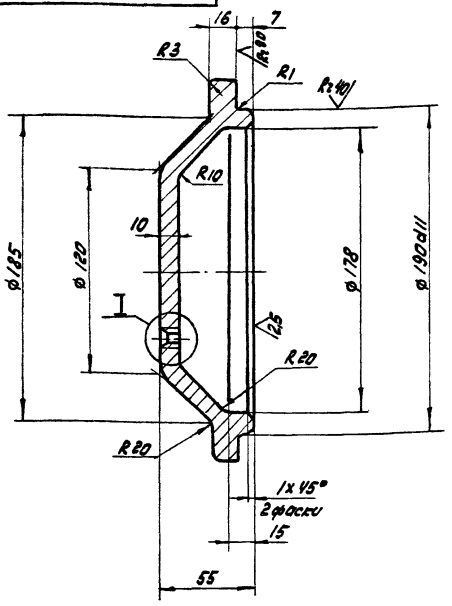

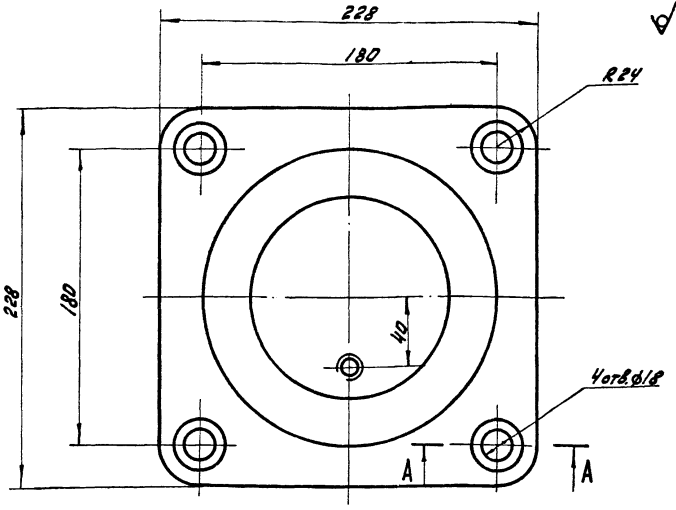

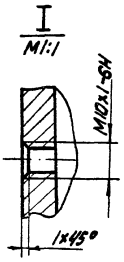

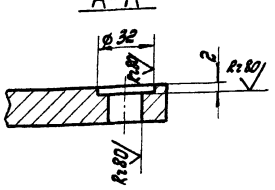

1. Допускаемые отклонения на размеры отливки выполнить по III классу точности по ГОСТ 1855-55.
2. Литейные радиусы - R3, уклоны 1:5.
3. Неуказанные предельные отклонения размеров: $H14; h14; \pm \frac{IT14}{2}$.

						ИИ.457.04.01.011		
Изм.	Лист	№ докум.	Подп.	Дата	Крышка подшипника	Лит.	Масса	Масштаб
Разраб.		Самохина				И	6,0	1:2
Пров.		Пендерев				Лист	Листов 1	
Н. контр.		Кулагина			СЧ18-36 ГОСТ 1412-79	Мособлканалпроект Отдел №5		

Формат 12

Формат	Зона	Поз.	Обозначение	Наименование	Кол.	Примеч.
				Документация		
			ИИ.457.04.02.000 СБ	Сборочный чертеж		
				Детали		
11		1	ИИ.457.04.02.001	Накладка	4	
11		2	ИИ.457.04.02.001-01	Накладка	1	
11		3	ИИ 457.04.02.001-02	Накладка	1	
11		4	ИИ.457.04.02.002	Швеллер	1	
11		5	ИИ.457.04.02.002-01	Швеллер	1	
11		6	ИИ.457.04.02.003	Ребро	4	
11		7	ИИ.457.04.02.004	Лапа	4	
БЧ		8	ИИ.457.04.02.005	Стяжка Швеллер 12 ГОСТ 8240-72 / Ст3сп ГОСТ 535-79		
				L = 270 h14	2	2,8 кг
БЧ		9	ИИ.457.04.02.006	Пластина полоса Б2-14х100 ГОСТ 103-76 / Вст3сп ГОСТ 535-79		
				L = 425 h14	2	3,1 кг

						ИИ.457.04.02.000		
Изм.	Лист	№ докум.	Подп.	Дата	Рама	Лит.	Лист	Листов 2
Разраб.		Самохина				И	1	
Пров.		Пендерев				Мособлканалпроект Отдел №5		
Н. контр.		Кулагина						

Формат 11

Формат	Зона	Поз.	Обозначение	Наименование	Кол.	Примеч.
БЧ		10	ИИ.457.04.02.011	Ребро лист Б10 ГОСТ 19903-74 / Вст3сп ГОСТ 14637-79		
				105 h14 х 375 h14	4	3,1 кг
БЧ		11	ИИ.457.04.02.012	Ребро лист Б10 ГОСТ 19903-74 / Вст3сп ГОСТ 14637-79		
				170 h14 х 375 h14	4	5,0 кг
БЧ		12	ИИ.457.04.02.013	Бобышка круг В70 ГОСТ 2590-71 / Вст3сп ГОСТ 535-79		
				L = 50 h14	4	1,5 кг
БЧ		13	ИИ.457.04.02.014	Швеллер Швеллер 20 ГОСТ 8240-72 / Вст3сп ГОСТ 535-79		
				L = 590 h14	1	10,9 кг
БЧ		14	ИИ.457.04.02.015	Швеллер Швеллер 24 ГОСТ 8240-72 / Вст3сп ГОСТ 535-79		
				L = 590 h14	1	14,2 кг

Инв.№ подл. | Подп. и дата | Взам. инв.№ | Инв.№ дубл. | Подп. и дата

						ИИ.457.04.02.000		Лист 2
Изм.	Лист	№ докум.	Подп.	Дата				

Копировал 721-19157-07 12 Формат 11

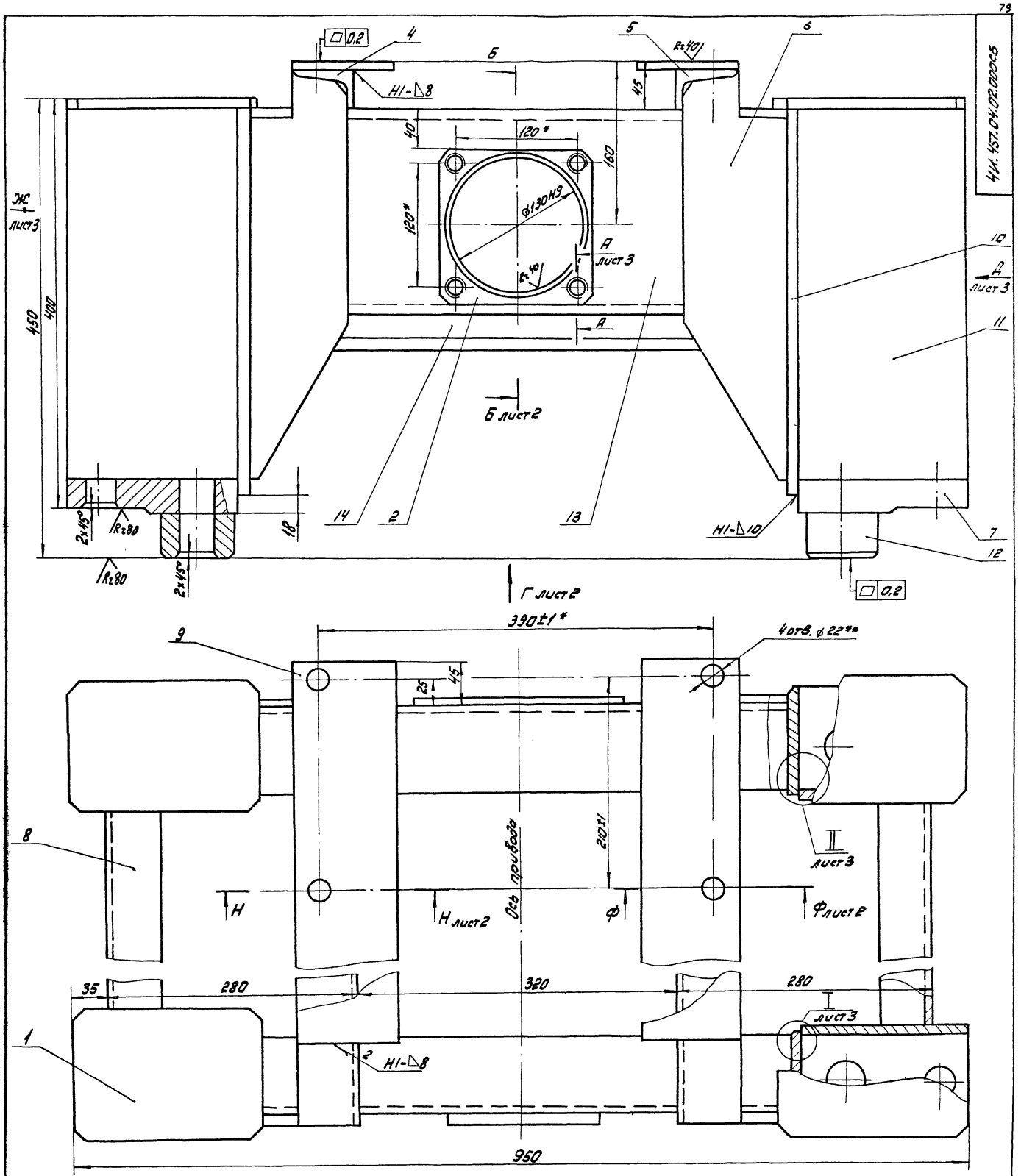

1. Неуказанные предельные отклонения размеров: Н14; h14; $\pm\frac{IT14}{2}$.
2. Сварку произвести по контуру прилегания деталей по ГОСТ 5264-80-Т1-Δ8, кроме мест обозначенных особо.
3. Шероховатость обрабатываемых поверхностей деталей без чертежа Rz160.
4. ** Размечать по сопрягаемым деталям.
5. * Размеры для справок

					ЧИ.457.04.02.000СБ			
Изм.	Лист	№ докум.	Подп.	Дата	Рама Сборочный чертеж	Лит.	Масса	Масштаб
Разраб.		Самохина				И	124,0	1:2,5
Пров.		Пендерев				Лист 1	Листов: 3	
Рук.		Пендерев				Мосводоканал Ниипроект		
Н.контр.		Кулагина				Отдел N5		

Копировал: Ж.Ц. 19157-07 13 Формат 22

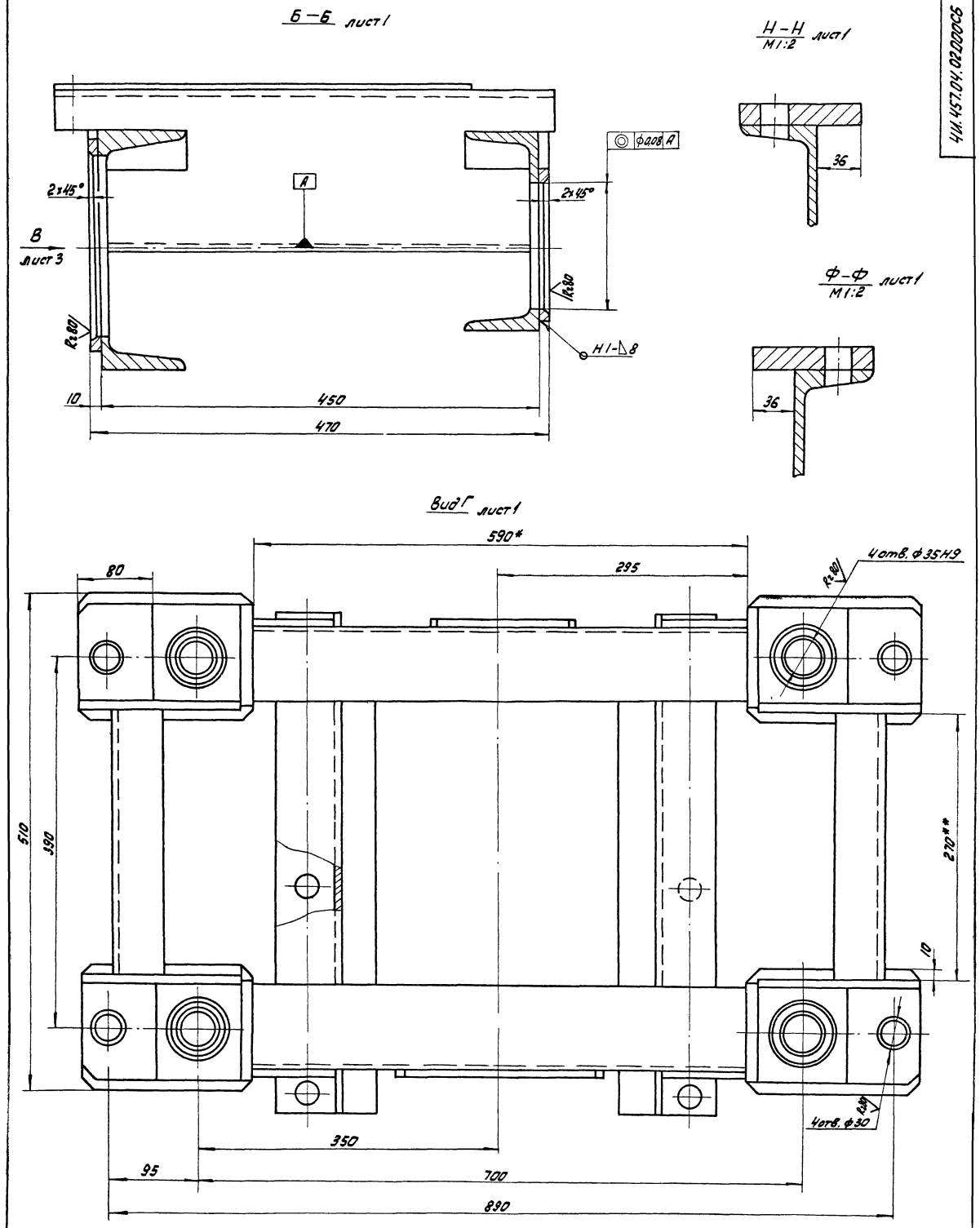

4И.457.04.02.000СБ

Изм.	Лист	№ докум.	Подп.	Дата	4И.457.04.02.000СБ	Лист 2

Копировал: ИЗ- 19157-07 14 формат 22

Вид Ж лист 2

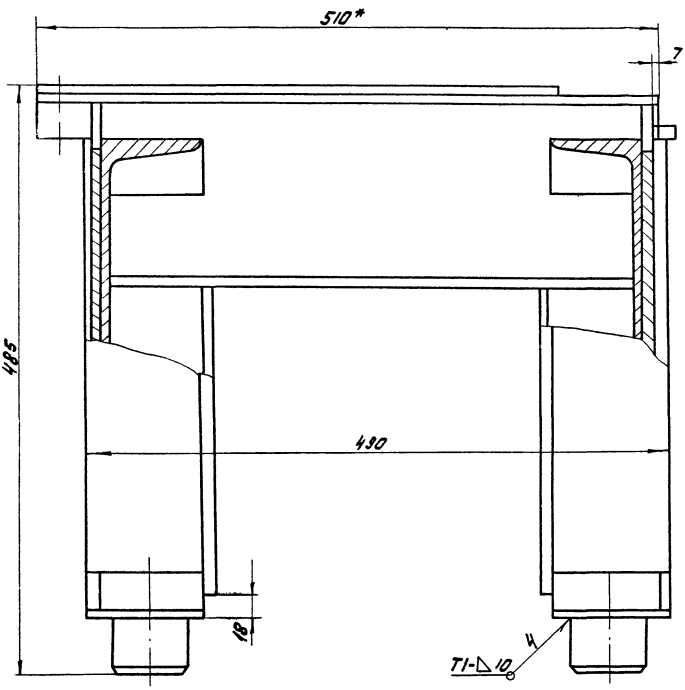

I
М1:2 лист 1

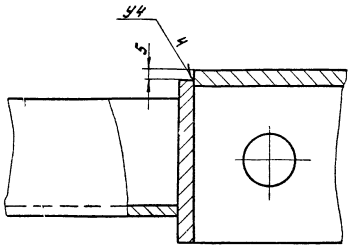

II
М1:2 лист 1

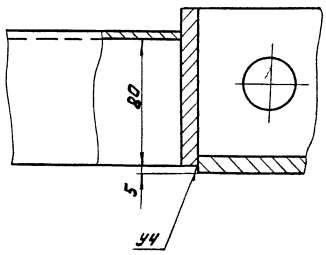

Вид В лист 2

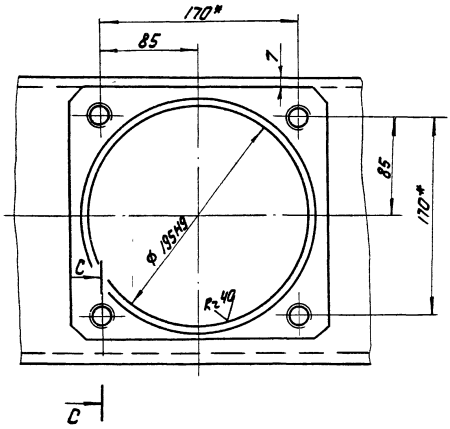

Вид Д лист 1

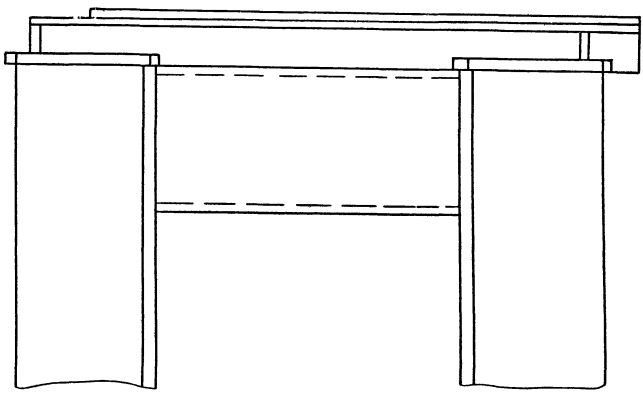

А – А
М1:1 лист 1

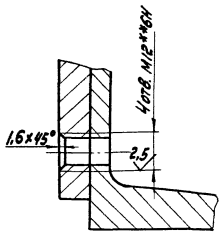

С – С
М1:1

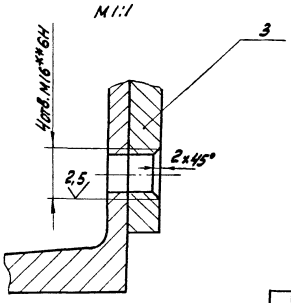

Изм.	Лист	№ докум.	Подп.	Дата	ЧИ. 457.04.02.000СБ	Лист 3

ЧИ.457.04.02.001

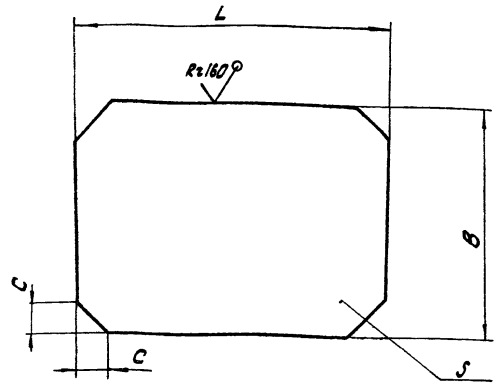

Обозначение	Размеры, мм				Масса, кг
	L	B	S	C	
ЧИ.457.04.02.001	190	130	10	10	1,8
ЧИ.457.04.02.001-01	150	150	14	10	2,5
ЧИ.457.04.02.001-02	216	216	14	18	4,5

$h14; \pm \frac{IT14}{2}$.

ЧИ.457.04.02.001

Изм. Лист № докум. Подп. Дата
Разраб. Самохина
Пров. Пенгерев
Н.контр. Кулагина

Наклавка

Лит. И | Масса см. табл. | Масштаб —
Лист | Листов: 1

Лист 6 ГОСТ 19903-74
Вст3сп ГОСТ 14637-79

Мосводоканалнипроект
Отдел N5

Формат 11

ЧИ.457.04.02.002

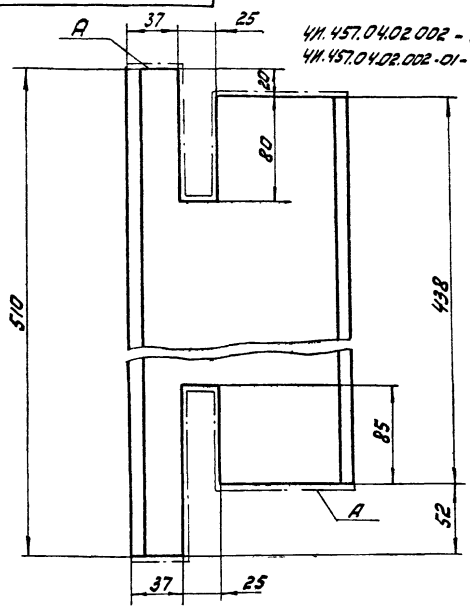

ЧИ.457.04.02.002 - изображено
ЧИ.457.04.02.002-01 - зеркальное отражение

1. Шероховатость поверхности А - Rz160
2. H14; h14; $\pm \frac{IT14}{2}$.

Инв.№ подл. | Подп. и дата | Взам. инв.№ | Инв.№ дубл. | Подп. и дата

ЧИ.457.04.02.002

Изм. Лист № докум. Подп. Дата
Разраб. Самохина
Пров. Пенгерев
Н.контр. Кулагина

Швеллер

Лит. И | Масса 6,2 | Масштаб 1:2,5
Лист | Листов: 1

Швеллер 16 ГОСТ 8240-72
Вст3сп ГОСТ 535-79

Мосводоканалнипроект
Отдел N5

Формат 11

ЧИ.457.04.02.003

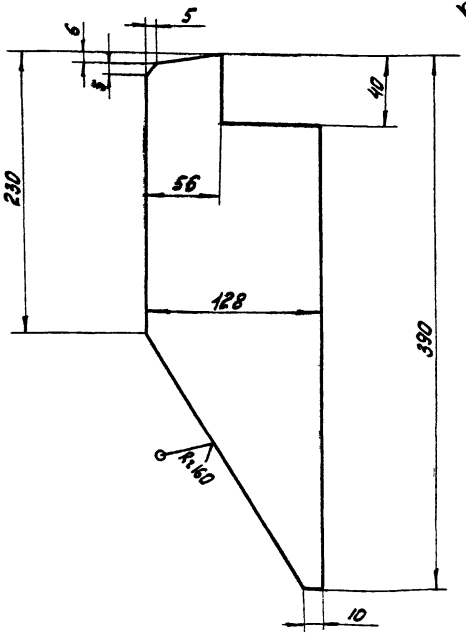

$h14; \pm \frac{IT14}{2}$.

ЧИ.457.04.02.003

Изм. Лист № докум. Подп. Дата
Разраб. Самохина
Пров. Пенгерев
Н.контр. Кулагина

Ребро

Лит. И | Масса 2,0 | Масштаб 1:2,5
Лист | Листов: 1

Лист 68 ГОСТ 19903-74
Вст3сп ГОСТ 14637-79

Мосводоканалнипроект
Отдел N5

Формат 11

ЧИ.457.04.02.004

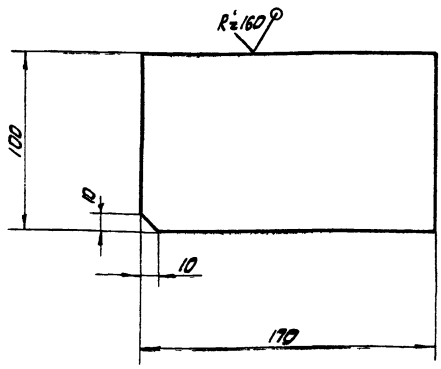

H14; h14; $\pm \frac{IT14}{2}$.

ЧИ.457.04.02.004

Изм. Лист № докум. Подп. Дата
Разраб. Самохина
Пров. Пенгерев
Н.контр. Кулагина

Лапа

Лит. И | Масса 4,2 | Масштаб 1:2
Лист | Листов: 1

Полоса 6-2.32х100 ГОСТ 103-76
Вст.3сп ГОСТ 535-79

Мосводоканалнипроект
Отдел N5

Инв.№ подл. | Подп. и дата | Взам. инв.№ | Инв.№ дубл. | Подп. и дата

Копировал: 19157-07 Формат

ГИ.457.04.03.000СБ

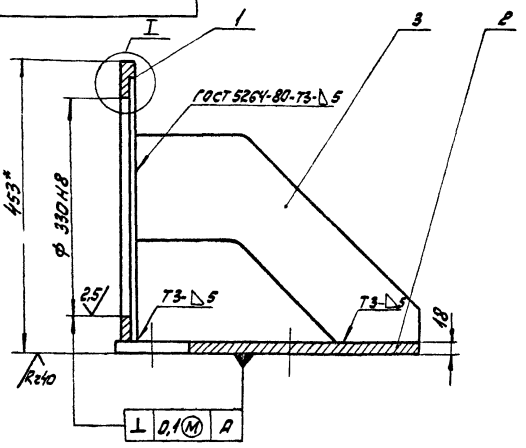

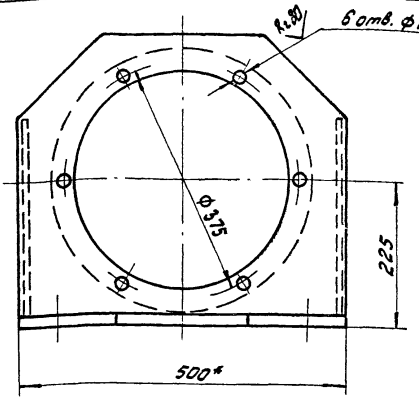

I
М1:2

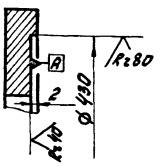

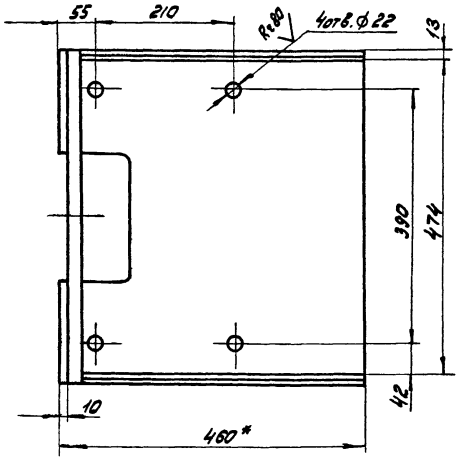

1. H14; h14; $\pm \frac{IT14}{2}$.
2. *Размеры для справок.

				ГИ.457.04.03.000СБ	
Изм.	Лист	№ докум.	Подп.	Дата	Кронштейн Сборочный чертеж
Разраб.		Сатохина			
Пров.		Пенёрев			
Н. контр.		Кулагина			

Лит.	Масса	Масштаб
И	56,5	1:5
Лист	Листов: 1	

Мосводоканалниипроект
Отдел №5

Формат 12

Формат	Зона	Поз.	Обозначение	Наименование	Кол.	Примечание
				Документация		
12			ГИ.457.04.03.000СБ	Сборочный чертеж		
				Детали		
11		1	ГИ.457.04.03.001	Фланец	1	
11		2	ГИ.457.04.03.002	Основание	1	
11		3	ГИ.457.04.03.003	Ребро	2	

				ГИ.457.04.03.000	
Изм.	Лист	№ докум.	Подп.	Дата	Кронштейн
Разраб.		Сатохина			
Пров.		Пенёрев			
Н. контр.		Кулагина			

Лит.	Лист	Листов
И		1

Мосводоканалниипроект
Отдел №5

Формат 11

Инв. № подл. | Подп. и дата | Взам. инв. № | Инв. № дубл. | Подп. и дата

ГИ.457.04.03.001

(V)

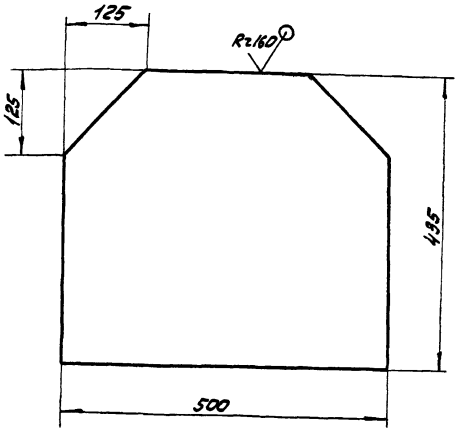

H14; h14; $\pm \frac{IT14}{2}$.

				ГИ 457.04.03.001	
Изм.	Лист	№ докум.	Подп.	Дата	Фланец
Разраб.		Сатохина			
Пров.		Пенёрев			
Н. контр.		Кулагина			

Лит	Масса	Масштаб
И	19,4	1:5
Лист	Листов: 1	

Мосводоканалниипроект
Отдел №5

Лист 620 ГОСТ 19903-74
8 ст. 3 сп ГОСТ 14637-79

Формат 11

Копировал

ЧИ.457.04.03.002

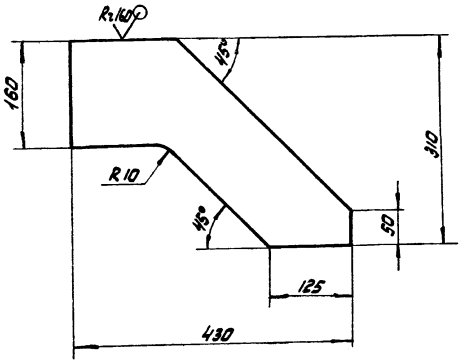

$h14;\pm\frac{IT14}{2}$

Изм.	Лист	№ докум.	Подп.	Дата	ЧИ.457.04.03.002			
Разраб.		Сотохина			Ребро	Лит.	Масса	Масштаб
Пров.		Пендерев				Ч1	4,3	1:5
Н.контр.		Кулагина				Лист	Листов 1	
					Лист 58 ГОСТ 19903-74 Ст3сп ГОСТ 14637-79	Мосводоканалнипроект Отдел №5		

Формат А1

ЧИ.457.04.03.003

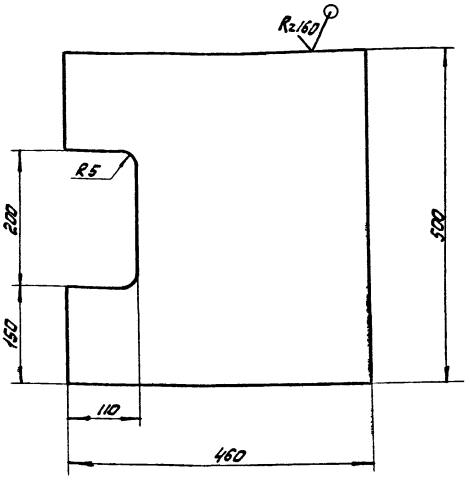

$H14;h14;\pm\frac{IT14}{2}$.

Изм.	Лист	№ докум.	Подп.	Дата	ЧИ.457.04.03.003			
Разраб.		Сотохина			Основание	Лит.	Масса	Масштаб
Пров.		Пендерев				И	32,5	1:5
Н.контр.		Кулагина				Лист	Листов 1	
					Лист 5-20 ГОСТ 19903-74 Ст3сп ГОСТ 14637-79	Мосводоканалнипроект Отдел №5		

Инв.№ подл. | Подп. и дата | Взам. инв.№ | Инв.№ дубл. | Подп. и дата

Формат А1

ЧИ.457.04.00.001

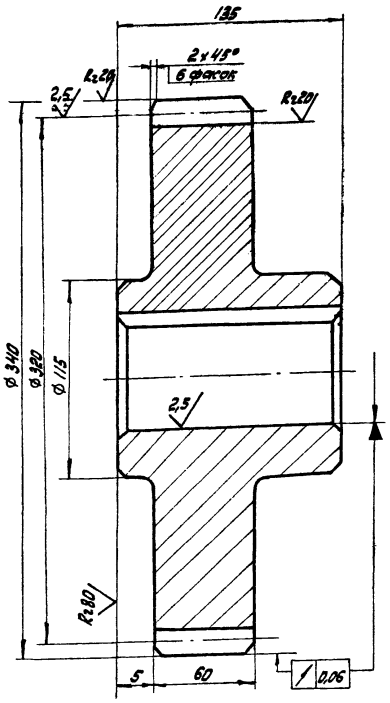

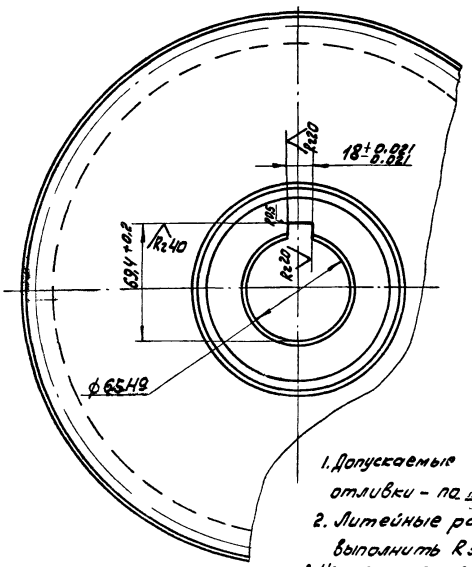

Модуль	m	10
Число зубьев	z	32
Нормальный исходный контур	—	ГОСТ 13755-81
Коэффициент смещения	x	0,0
Степень точности по ГОСТ 1643-81		8-8d
Толщина зуба по хорде	S	$13,87^{-0,185}_{-0,365}$
Высота зуба по хорде	hx	7,48
Делительная окружность	d	320
Обозначение чертежа сопряженного колеса	—	ЧИ.457.04.00.004

1. Допускаемые отклонения на размеры отливки – по 11-й степени точности ГОСТ 1855-55.
2. Литейные радиусы, не указанные на чертеже, выполнить R3, уклоны 1:10
3. Неуказанные предельные отклонения размеров: $h14;\pm\frac{IT14}{2}$.

Изм.	Лист	№ докум.	Подп.	Дата	ЧИ.457.04.00.001			
Разраб.		Сотохина			Шестерня сменная	Лит.	Масса	Масштаб
Пров.		Пендерев				Ч	31,0	1:2
Рук.		Пендерев				Лист	Листов 1	
Н.контр.		Кулагина			С424-44 ГОСТ 1412-79	Мосводоканалнипроект Отдел №5		

Копировал: Ж

19157-07 1В Формат А2

ЧИ.457.04.00.002

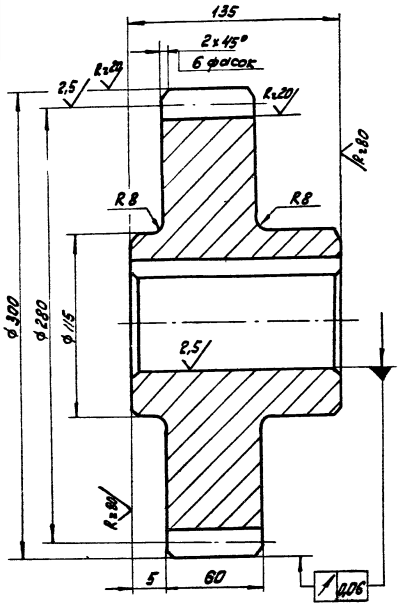

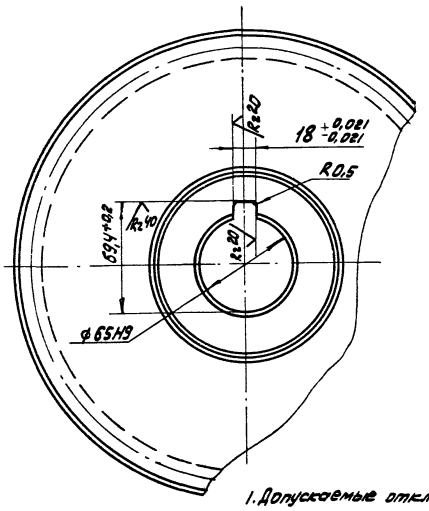

Модуль	m	10
Число зубьев	z	28
Нормальный исходный контур	—	ГОСТ 13755-81
Коэффициент смещения	x	0,0
Степень точности по ГОСТ 1643-81		8-Ва
Толщина зуба по хорде	S	$13{,}87^{-0{,}185}_{-0{,}365}$
Высота зуба по хорде	hx	7,48
Делительная окружность	d	280
Обозначение чертежа сопряженного колеса	—	ЧИ.457.04.00.005

1. Допускаемые отклонения на размеры отливки – по III кл. точности ГОСТ 1855-55.
2. Литейные радиусы неуказанные на чертеже выполнить R3, уклоны 1:10.
3. h14; ± $\frac{IT14}{2}$.

Изм.	Лист	№ докум.	Подп.	Дата	ЧИ.457.04.00.002			
Разраб.		Самохина			Шестерня сменная	Лит. И	Масса 29,0	Масштаб 1:2
Пров.		Пендерев				Лист	Листов: 1	
Рук.		Пендерев						
Н.контр.		Кулагина			СЧ24-44 ГОСТ 1412-79	Мосводоканал Ниипроект Отдел N5		

формат 12

ЧИ.457.04.00.003

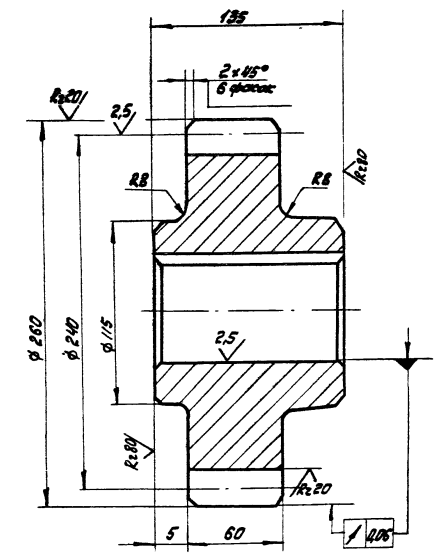

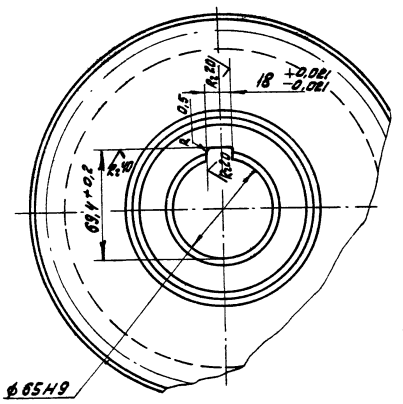

Модуль	m	10
Число зубьев	z	24
Нормальный исходный контур	—	ГОСТ 13755-81
Коэффициент смещения	x	0,0
Степень точности по ГОСТ 1643-81		8-Ва
Толщина зуба по хорде	S	$13{,}87^{-0{,}185}_{-0{,}365}$
Высота зуба по хорде	hx	7,48
Делительная окружность	d	240
Обозначение чертежа сопряженного колеса	—	ЧИ.457.04.00.006

1. Допускаемые отклонения на размеры отливки – по III кл. точности ГОСТ 1855-55.
2. Литейные радиусы неуказанные на чертеже выполнить R3, уклоны 1:10.
3. h14; ± $\frac{IT14}{2}$.

Изм.	Лист	№ докум.	Подп.	Дата	ЧИ.457.04.00.003			
Разраб.		Самохина			Шестерня сменная	Лит. И	Масса 23,0	Масштаб 1:2
Пров.		Пендерев				Лист	Листов: 1	
Рук.		Пендерев						
Н.контр.		Кулагина			СЧ24-44 ГОСТ 1412-79	Мосводоканал Ниипроект Отдел N5		

ЧИ.457.04.00.004

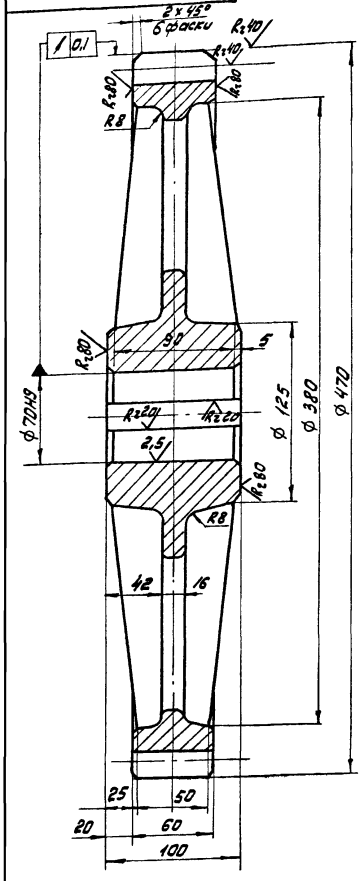

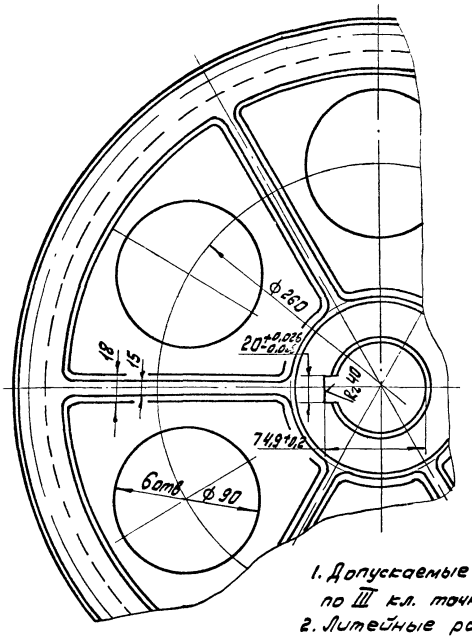

Модуль	m	10
Число зубьев	z	45
Нормальный исходный контур	—	ГОСТ 13755-81
Коэффициент смещения	x	0,0
Степень точности по ГОСТ 1643-81	—	8-8а
Толщина зуба по хорде	S	$13,87^{-0,22}_{-0,40}$
Высота зуба по хорде	hx	7,476
Делительный диаметр	d	450
Обозначение чертежа сопряженной шестерни		ЧИ.457.04.00.001

1. Допускаемые отклонения на размеры отливки по III кл. точности ГОСТ 1855-55.
2. Литейные радиусы, неуказанные на чертеже – R3, уклоны – 1:10.
3. H14; h14 $\pm \frac{IT14}{2}$.

Изм.	Лист	№ докум.	Подп.	Дата	ЧИ.457.04.00.004
Разраб.		Самохина			Колесо зубчатое сменное
Пров.		Пендерев			
Н. контр.		Кулагина			СЧ 24-44 ГОСТ 1412-79

Лит.	Масса	Масштаб
И	46,0	1:2,5
Лист	Листов: 1	

Мосводоканалнипроект Отдел №5

Формат 12

ЧИ.457.04.00.005

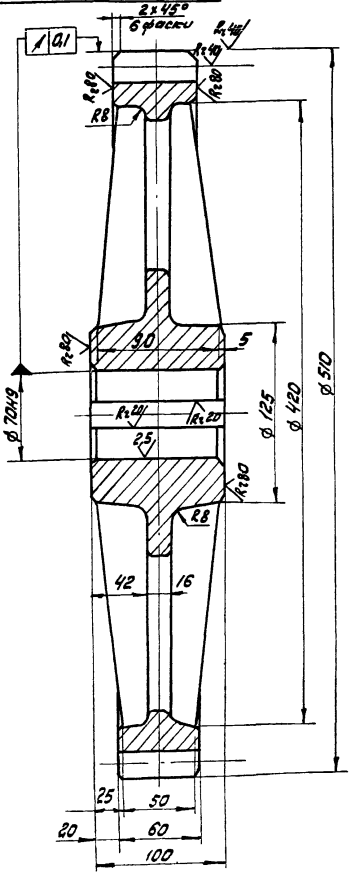

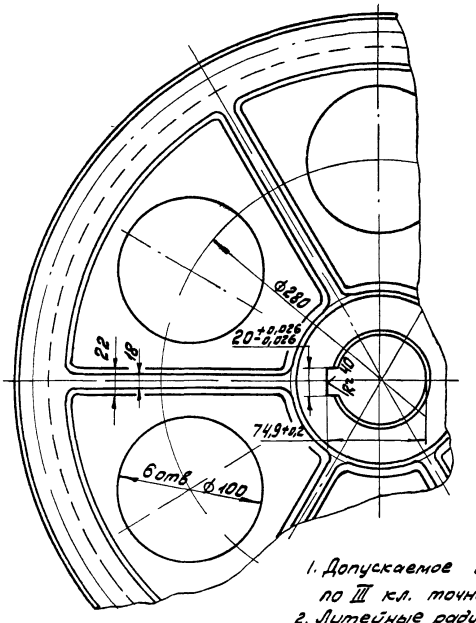

Модуль	m	10
Число зубьев	z	49
Нормальный исходный контур	—	ГОСТ 13755-81
Коэффициент смещения	x	0,0
Степень точности по ГОСТ 1643-81	—	8-8а
Толщина зуба по хорде	S	$13,87^{-0,22}_{-0,40}$
Высота зуба по хорде	hx	7,476
Делительный диаметр	d	490
Обозначение чертежа сопряженной шестерни		ЧИ.457.04.00.0

1. Допускаемое отклонение на размеры отливки по III кл. точности ГОСТ 1855-55.
2. Литейные радиусы, неуказанные на чертеже R3, уклоны 1:10.
3. H14; h14; $\pm \frac{IT14}{2}$.

Изм.	Лист	№ докум.	Подп.	Дата	ЧИ.457.04.00.005
Разраб.		Самохина			Колесо зубчатое сменное
Пров.		Пендерев			
Н. контр.		Кулагина			СЧ 24-44 ГОСТ 1412-79

Лит.	Масса	Масштаб
И	51,0	1:2,5
Лист	Листов: 1	

Мосводоканалнипроект Отдел №5

Копировал: [illegible] 19157-07 20 Формат 12

ЧИ.457.04.00.006

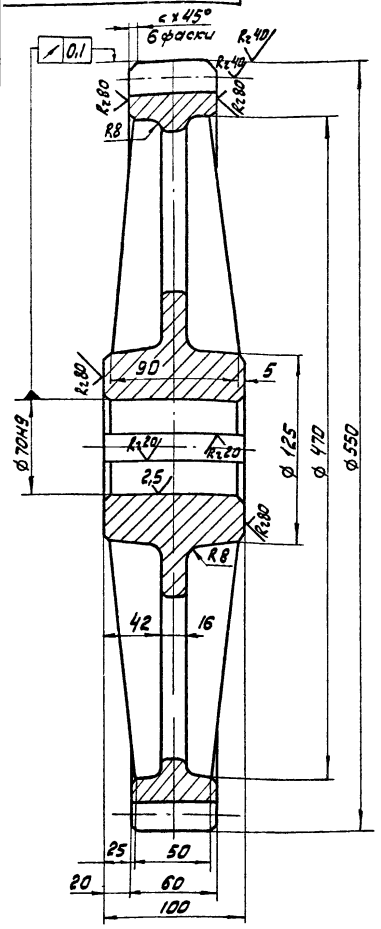

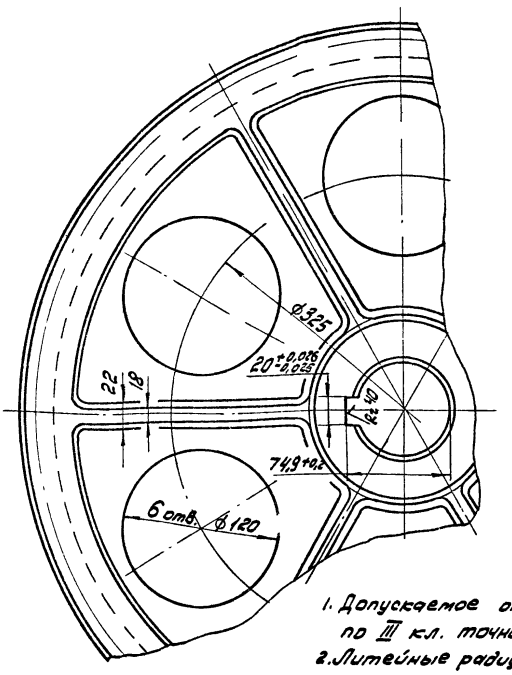

Модуль	m	10
Число зубьев	z	53
Нормальный исходный контур	—	ГОСТ 13755-81
Коэффициент смещения	X	0,0
Степень точности по ГОСТ 1643-81	—	8-ва
Толщина зуба по хорде	S	$13{,}87^{-0{,}22}_{-0{,}40}$
Высота зуба по хорде	hx	7,476
Делительный диаметр	d	530
Обозначение чертежа сопряженной шестерни		ЧИ.457.04.00.003

1. Допускаемое отклонение на размеры отливки по III кл. точности ГОСТ 1855-55.
2. Литейные радиусы, не указанные на чертеже R3, уклоны 1:10
3. H14; h14; $\pm\frac{1714}{2}$.

Изм.	Лист	№ докум.	Подп.	Дата	ЧИ.457.04.00.006			
Разраб.		Самохина			Колесо зубчатое сменное	Лит. И	Масса 54,0	Масштаб 1:2,5
Пров.		Пендерев				Лист	Листов: 1	
Н.контр.		Кулагина			СЧ 24-44 ГОСТ 1412-79	Мосводоканал Ниипроект Отдел N5		

формат 12

ЧИ.457.04.00.007

Rz40 (√)

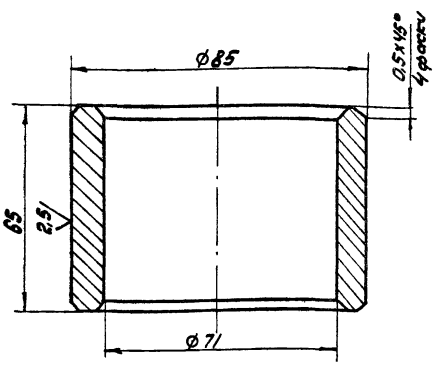

1. H14; h14
2. HRC 40...45

Изм.	Лист	№ докум.	Подп.	Дата	ЧИ.457.0400 007			
Разраб.		Самохина			Втулка дистанционная	Лит. И	Масса 0,78	Масштаб 1:1
Пров.		Пендерев				Лист	Листов: 1	
Н.контр.		Кулагина			сталь 45 ГОСТ 1050-74	Мосводоканал Ниипроект Отдел N5		

формат 11

ЧИ.457.04.00.008

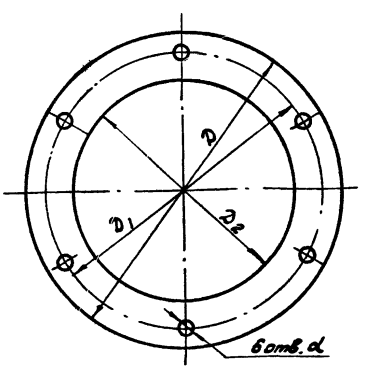

Обозначение	Размеры, мм D	D1	D2	d	Масса, кг
ЧИ.457.04.00.008	Ø175	Ø150	Ø132	Ø11	0,02
ЧИ.457.04.00.008-01	Ø130	Ø110	Ø92	Ø10	0,015

H14; h14; $\pm\frac{1714}{2}$.

Изм.	Лист	№ докум.	Подп.	Дата	ЧИ.457.04.00.008			
Разраб.		Самохина			Прокладка	Лит. И	Масса см. табл.	Масштаб —
Пров.		Пендерев				Лист	Листов: 1	
Н.контр.		Кулагина			картон А2 ГОСТ 9347-74	Мосводоканал Ниипроект Отдел N5		

Инв. N подл. | Подп. и дата | Взам. инв. | Инв. N дубл. | Подп. и дата

Копировал: [illegible] 19157-07 21 формат 11

ЧИ.457.04.00.009

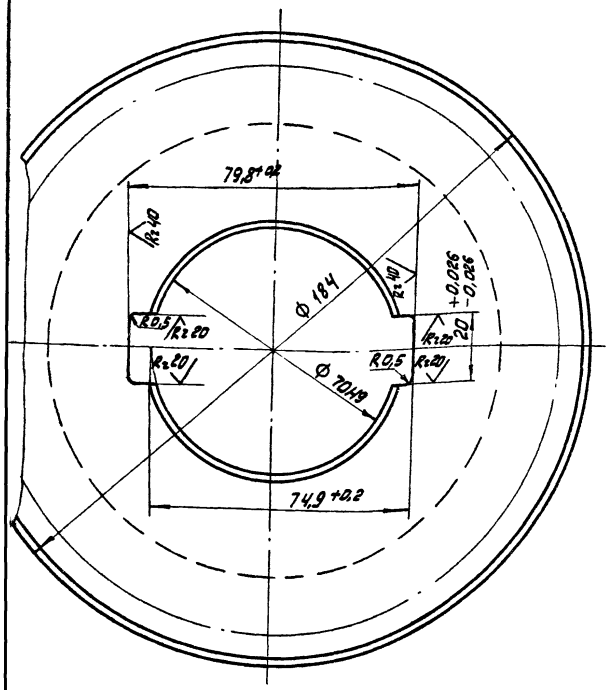

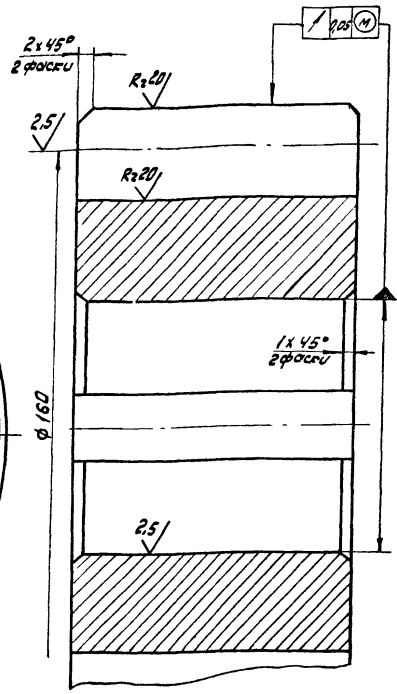

Модуль	m	10
Число зубьев	z	16
Нормальный исходный контур	—	ГОСТ 13755-81
Коэффициент смещения	X	0,2
Степень точности по ГОСТ 1643-81		8-Ва
Толщина зуба по хорде	S	15,157 -0,145 -0,300
Высота зуба по хорде	hx	9,24
Делительная окружность	d	160
Обозначение чертежа сопряженного колеса	—	ЧИ.457.04.01.002

Неуказанные предельные отклонения размеров: h14; ± $\frac{IT14}{2}$.

Изм.	Лист	№ докум.	Подп.	Дата	ЧИ.457.04.00.009			
Разраб.		Самохина			Шестерня	Лит. И	Масса 9,0	Масштаб 1:1
Пров.		Пендерев				Лист	Листов: 1	
Н.контр.		Кулагина			Ст5 ГОСТ 380-71	Мосводоканал Ниипроект Отдел №5		

копировал: 35- формат 12

ЧИ.457.04.00.011

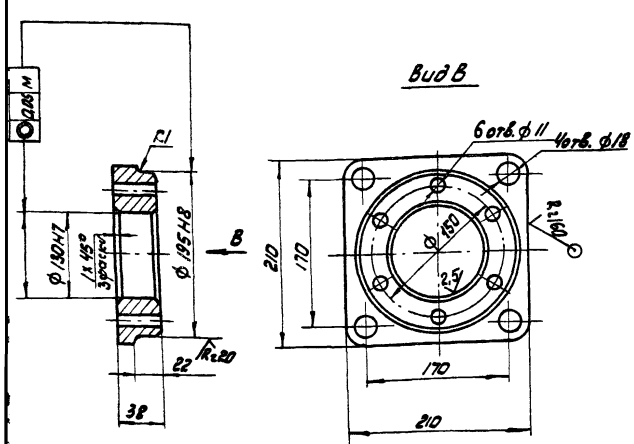

1. Допускаемые отклонения на размеры отливки — по III кл. точности ГОСТ 1855-55.
2. Неуказанные предельные отклонения размеров: H14; h14; ± $\frac{IT14}{2}$.

Изм.	Лист	№ докум.	Подп.	Дата	ЧИ.457.04.00.011			
Разраб.		Самохина			Стакан	Лит. И	Масса 6,2	Масштаб 1:4
Пров.		Пендерев				Лист	Листов: 1	
Н.контр.		Кулагина			СЧ18-36 ГОСТ 1412-79	Мосводоканал Ниипроект Отдел №5		

формат 11

ЧИ.457.04.00.012

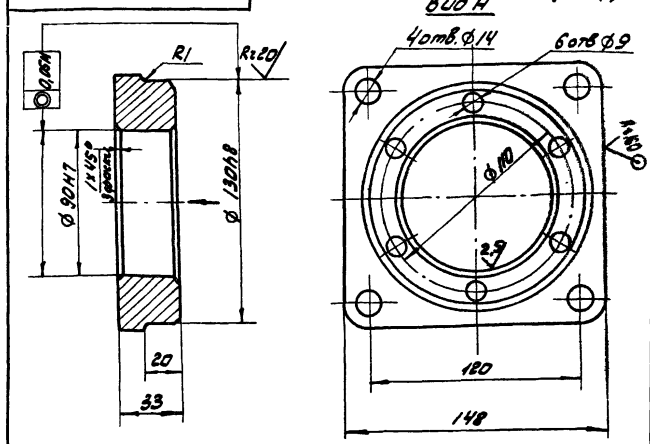

1. Допускаемые отклонения на размеры отливки выполнить по III кл. точности, по ГОСТ 1855-55.
2. Неуканные предельные отклонения размеров: H14; h14; ± $\frac{IT14}{2}$.

Изм.	Лист	№ докум.	Подп.	Дата	ЧИ.457.04.00.012			
Разраб.		Самохина			Стакан	Лит. И	Масса 2,8	Масштаб 1:2
Пров.		Пендерев				Лист	Листов: 1	
Н.контр.		Кулагина			СЧ18-36 ГОСТ 1412-79	Мосводоканал Ниипроект Отдел №5		

Инв. № подл. | Подп. и дата | Взам. инв. № | Инв. № дубл. | Подп. и дата

ЧИ.457.04.00.013

Rz 80 (√)

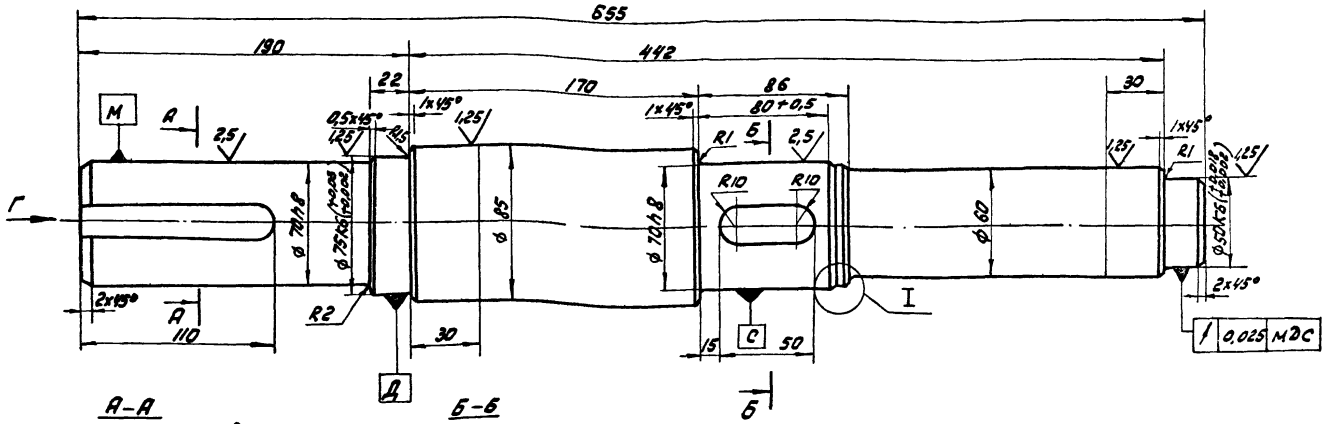

А–А

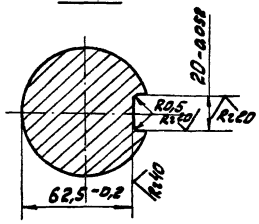

Б–Б

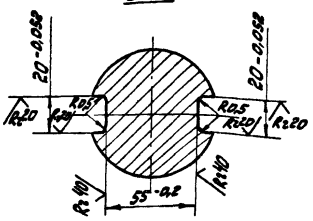

1. Неуказанные предельные отклонения размеров: $H14; h14; \pm \frac{IT14}{2}$

Вид Г

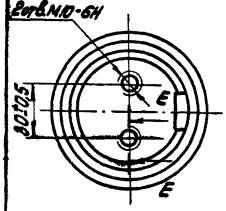

Е–Е

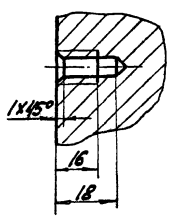

I

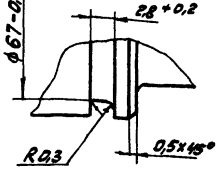

				ЧИ.457.04.00.013		
Изм.	Лист	№ докум.	Подп.	Дата		
Разраб.		Самохина			Вал промежуточный	Лит. И; Масса 20,3; Масштаб 1:2
Пров.		Пемберей				Лист; Листов: 1
Рук.		Пемберей			Сталь 45 ГОСТ 1050-74	Мосводоканалнипроект Отдел №5
Н.контр.		Кулагина				Формат 12

ЧИ.457.04.00.014

Rz 80 (√)

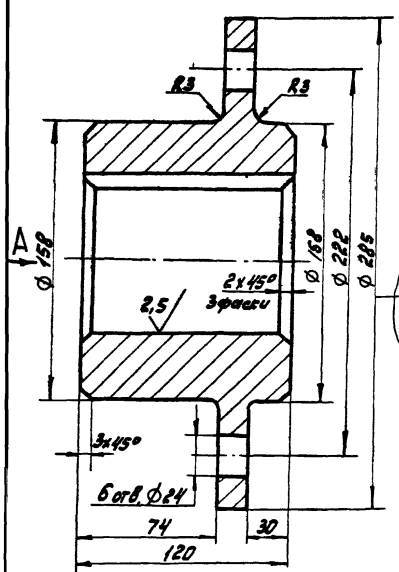

Неуказанные предельные отклонения размеров: $H14; h14; \pm \frac{IT14}{2}$

				ЧИ.457.04.00.014		
Изм.	Лист	№ докум.	Подп.	Дата		
Разраб.		Самохина			Ступица	Лит. И; Масса 18,5; Масштаб 1:2
Пров.		Пемберей				Лист; Листов: 1
Н.контр.		Кулагина			Ст.3 ГОСТ 380-71	Мосводоканалнипроект Отдел №5
						Формат 11

ЧИ.457.04.00.015

Rz 80 (√)

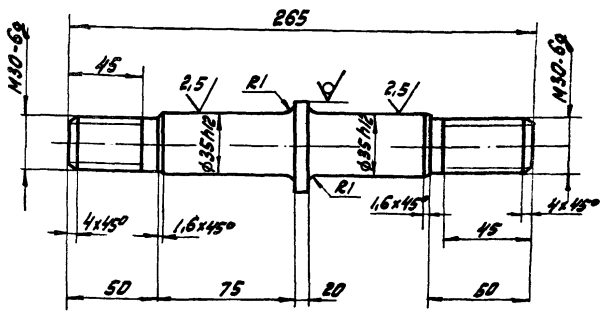

Неуказанные предельные отклонения размеров: $h14; \pm \frac{IT14}{2}$.

				ЧИ.457.04.00.015		
Изм.	Лист	№ докум.	Подп.	Дата		
Разраб.		Самохина			Палец	Лит. И; Масса 1,2; Масштаб 1:2
Пров.		Пемберей				Лист; Листов: 1
Н.контр.		Кулагина			Круг В50 ГОСТ 2590-71 Ст.3 сп ГОСТ 535-79	Мосводоканалнипроект Отдел №5
						Формат 11

Инв.№ подл. | Подп. и дата | Взам. инв.№ | Инв.№ дубл. | Подп. и дата

Копировал: [illegible] 19157-07 23

ЧИ 457.04.00.016

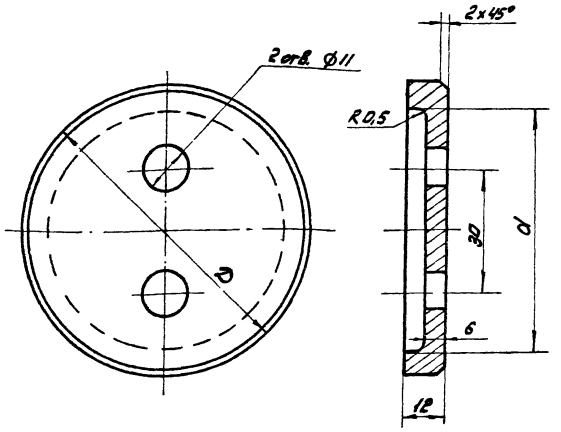

H14; h14; ± IT14/2.

Обозначение	D, мм	d, мм	Масса, кг
ЧИ.457.04.00.016	85	72	0,34
ЧИ.457.04.00.016-01	80	66	0,30

ЧИ.457.04.00.016

Шайба глухая

Лит. И | Масса: см. табл. | Масштаб: —

Лист | Листов: 1

Ст.3 ГОСТ 380-71

МосводоканалНИИпроект Отдел №5

Разраб. Самохина; Пров. Пенджиев; Н.контр. Кулагина

Формат 11

ЧИ.457.04.00.017

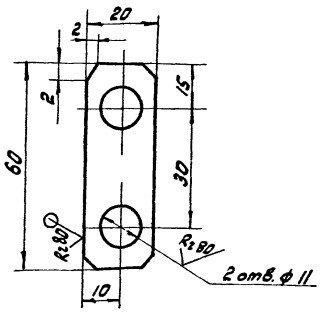

H14; h14; ± IT14/2.

ЧИ.457.04.00.017

Шайба стопорная

Лит. И | Масса: 0,01 | Масштаб: 1:1

Лист | Листов: 1

Лист 51.0 ГОСТ 19903-74 / В ст 3сп ГОСТ 16523-70

МосводоканалНИИпроект Отдел №5

Разраб. Самохина; Пров. Пенджиев; Н.контр. Кулагина

Формат 11

ЧИ.457.05.00.000СБ

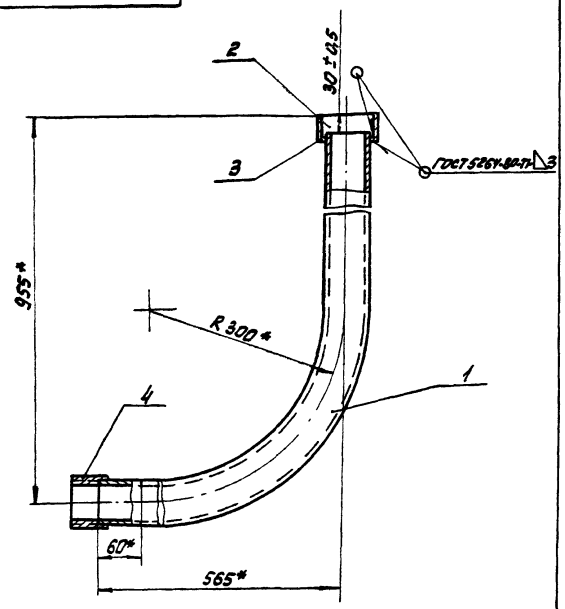

1. Шероховатость обрабатываемых поверхностей детали без чертежа — Rz 80.
2. * Размер для справок.

ЧИ.457.05.00.000СБ

Труба для кабеля Сборочный чертеж

Лит. И | Масса: 7,3 | Масштаб: 1:5

Лист | Листов: 1

МосводоканалНИИпроект Отдел №5

Разраб. Самохина; Пров. Пенджиев; Н.контр. Кулагина

Формат 11

Формат	Зона	Поз.	Обозначение	Наименование	Кол.	Примеч.
				Документация		
11			ЧИ.457.05.00.000СБ	Сборочный чертеж		
				Детали		
11		1	ЧИ.457.05.00.001	Труба	1	
Б4		2	ЧИ.457.05.00.002	Кольцо		
				Труба 76×3 ГОСТ 8732-78 / В10 ГОСТ 8731-74		
				L=32h14	1	0,17кг
Б4		3	ЧИ.457.05.00.003	Шайба		
				Лист Б3 ГОСТ 19903-74 / Вст3сп ГОСТ 16523-70		
				ф62h14 × ф76h14	1	0,03
				Стандартные изделия		
		4		Муфта короткая 50 ГОСТ 8966-75	1	

ЧИ 457.05.00.000

Труба для кабеля

Лит. И | Лист | Листов 1

МосводоканалНИИпроект Отдел №5

Разраб. Самохина; Пров. Пенджиев; Н.контр. Кулагина

Копировал

Формат 11

ЧИ.457.06.00.001

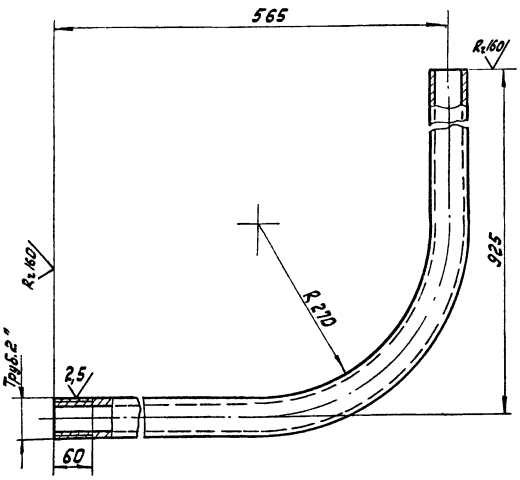

h14; ± 1T14/2.

					ЧИ. 457.05.00.001			
Изм.	Лист	№ докум.	Подп.	Дата	Труба	Лит.	Масса	Масштаб
Разраб.		Самохина				И	6,7	1:5
Пров.		Пендерев				Лист	Листов: 1	
Н.контр.		Кулагина			Труба 50×4,5 ГОСТ 3262-75	Мосводоканал Ниипроект Отдел N5		

Формат 11

ЧИ.457.06.00.000СБ

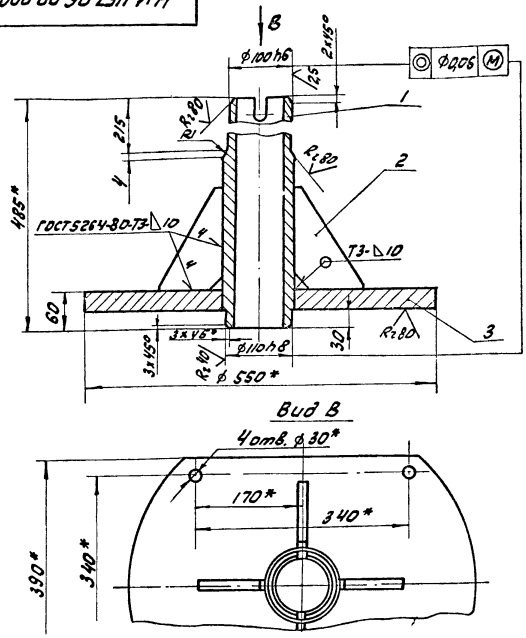

1. Неуказанные предельные отклонения размеров: h14; ± 1T14/2.
2.* Размеры для справок.

					ЧИ. 457.06.00.000СБ			
Изм.	Лист	№ докум.	Подп.	Дата	Опора центральная Сборочный чертеж	Лит.	Масса	Масштаб
Разраб.		Самохина				И	73,0	1:5
Пров.		Пендерев				Лист	Листов: 1	
Н.контр.		Кулагина				Мосводоканал Ниипроект Отдел N5		

Формат 11

Формат	Зона	Позиц.	Обозначение	Наименование	кол.	Примеч.
				Документация		
11			ЧИ.457.06.00.000СБ	Сборочный чертеж		
				Детали		
11		1	ЧИ. 457.06.00.001	Труба	1	
11		2	ЧИ. 457.06.00.002	Ребро	4	
11		3	ЧИ. 457.06.00.003	Фланец	1	

					ЧИ. 457.06.00.000			
Изм.	Лист	№ докум.	Подп.	Дата	Опора центральная	Лит.	Лист	Листов
Разраб.		Самохина				И		1
Пров.		Пендерев				Мосводоканал Ниипроект Отдел N5		
Н.контр.		Кулагина						

Формат 11

ЧИ.457.06.00.001

Rz160 (√)

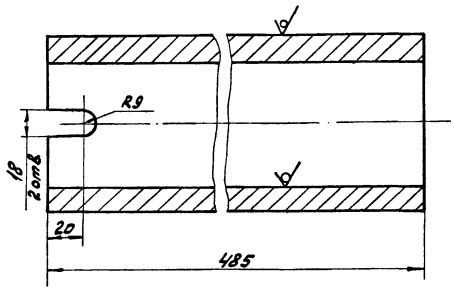

h14; ± 1T14/2.

					ЧИ. 457.06.00.001			
Изм.	Лист	№ докум.	Подп.	Дата	Труба	Лит.	Масса	Масштаб
Разраб.		Самохина				И	14,5	1:2
Пров.		Пендерев				Лист	Листов: 1	
Н.контр.		Кулагина			Труба 114×16 ГОСТ 8732-78 Вст10 ГОСТ 8731-74	Мосводоканал Ниипроект Отдел N5		

Копировал: [illegible] 19157-07 25 Формат 11

ЧИ.457.06.00.002

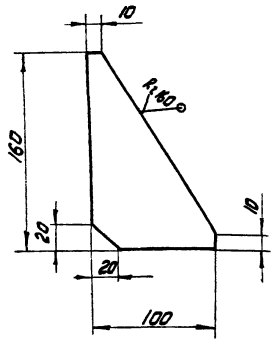

$h14; \pm \frac{IT14}{2}$.

Изм.	Лист	№ докум.	Подп.	Дата	ЧИ.457.06.00.002		
Разраб.		Самохина			Ребро	Лит. И	Масса 0,7	Масштаб 1:2,5
Пров.		Пендерев				Лист	Листов: 1
Рук.		Пендерев			Лист Б10 ГОСТ 19903-74 / Вст3 сп ГОСТ 14637-79	Мосводоканал Ниипроект Отдел N 5	
Н.контр.		Кулагина					

формат 11

ЧИ.457.06.00.003

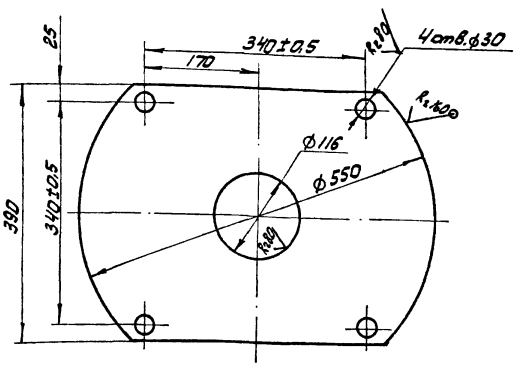

Неуказанные предельные отклонения размеров:
$H14; h14; \pm \frac{IT14}{2}$.

Изм.	Лист	№ докум.	Подп.	Дата	ЧИ.457.06.00.003		
Разраб.		Самохина			Фланец	Лит. И	Масса 55,0	Масштаб 1:5
Пров.		Пендерев				Лист	Листов: 1
Н.контр.		Кулагина			Лист Б32 ГОСТ 19903-74 / Вст3 сп ГОСТ 14637-79	Мосводоканал Ниипроект Отдел N 5	

Инв. N подл. | Подп. и дата | Взам. инв. | Инв. N дубл. | Подп. и дата

формат 11

ЧИ.457.07.00.000СБ

А – А

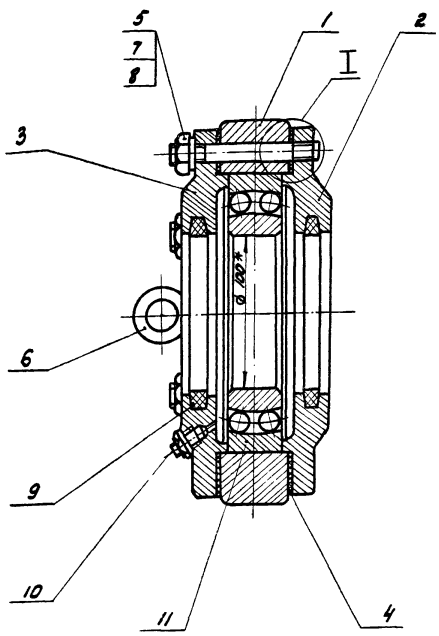

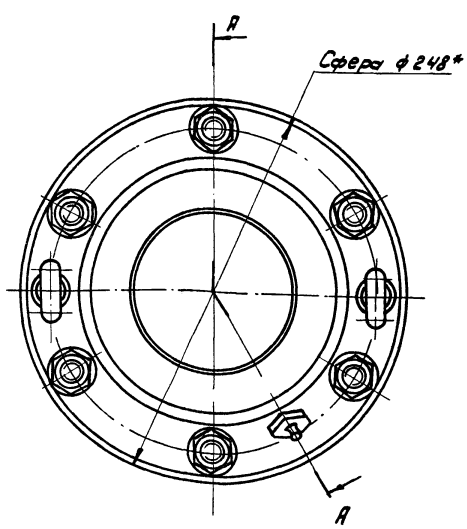

* Размеры для справок.

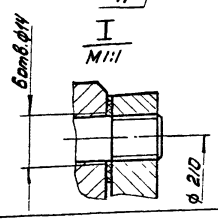

Изм.	Лист	№ докум.	Подп.	Дата	ЧИ.457.07.00.000СБ		
Разраб.		Самохина			Опора радиальная	Лит. И	Масса 21,0	Масштаб 1:2
Пров.		Пендерев			Сборочный чертеж	Лист	Листов: 1
Н.контр.		Кулагина				Мосводоканал Ниипроект Отдел N 5	

копировал: 19157-07 26 формат 12

Формат	Зона	Поз.	Обозначение	Наименование	Кол.	Примеч.
				Документация		
12			ЧИ. 457.07.00.000 СБ	Сборочный чертеж		
				Детали		
11		1	ЧИ. 457.07.00.001	Обойма	1	
12		2	ЧИ. 457.07.00.002	Крышка подшипника	1	
2		3	ЧИ. 457.07.00.003	Крышка подшипника	1	
54		4	ЧИ. 457.07.00.004	Прокладка		
				картон прокладочный		
				А-1 ГОСТ 9347-74		
				ф235h14 x ф182h14	2	0,03кг
				Стандартные изделия		
		5		Гайка М12.5.096		
				ГОСТ 5915-70	6	
		6		Рым-болт М8-019		
				ГОСТ 4751-73	2	
		7		Шайба 12.65Г		
				ГОСТ 6402-70	6	

Изм.	Лист	№ докум.	Подп.	Дата	ЧИ. 457.07.00.000			
Разраб.		Самохина			Опора радиальная	Лит. И	Лист 1	Листов 2
Пров.		Пендерев				Мосводоканал Ниипроект Отдел № 5		
Н. контр.		Кулагина						

формат 11

Формат	Зона	Поз.	Обозначение	Наименование	Кол.	Примеч.
		8		Шпилька М12-6g x 80.5.8.096		
				ГОСТ 22033-76	6	
		9		Кольцо СП124x99x9,5		
				ГОСТ 6308-71	2	
		10		Масленка 1.2.Ц6		
				ГОСТ 19853-74	1	
		11		Подшипник 1220		
				ГОСТ 5720-75	1	

Инв. № подл. | Подп. и дата | Взам. инв. № | Инв. № дубл. | Подп. и дата

Изм.	Лист	№ докум.	Подп.	Дата	ЧИ. 457.07.00.000	Лист 2

формат 11

ЧИ. 457.07.00.001

Rz80 √ (√)

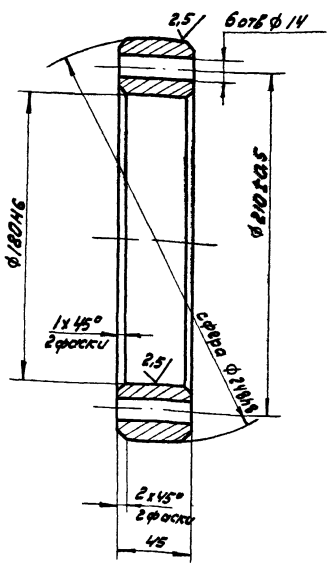

Неуказанные предельные отклонения: h14; ± IT14/2.

Изм.	Лист	№ докум.	Подп.	Дата	ЧИ. 457.07.00.001			
Разраб.		Самохина			Обойма	Лит. И	Масса 7,5	Масштаб 1:2
Пров.		Пендерев				Лист	Листов: 1	
Н. контр.		Кулагина			СЧ18-36 ГОСТ 1412-79	Мосводоканал Ниипроект Отдел № 5		

формат 11

ЧИ. 457.07.00.002

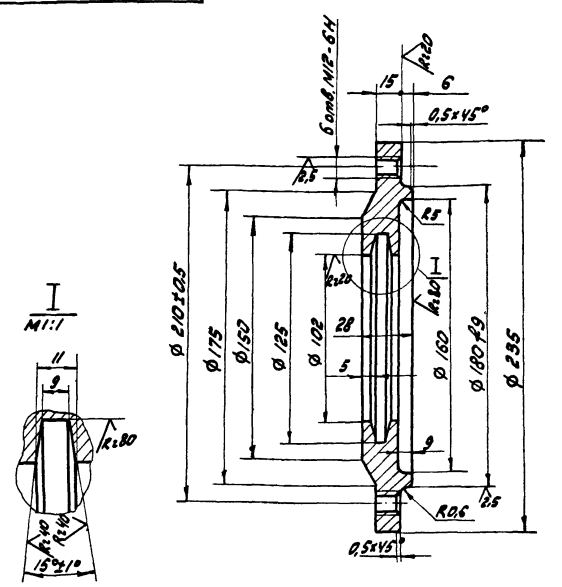

1. Допускаемые отклонения на размеры отливки выполнять по III классу точности ГОСТ 1855-55.
2. Неуказанные литейные радиусы выполнить – R3.
3. Неуказанные предельные отклонения размеров: H14; h14; ± IT14/2.

Изм.	Лист	№ докум.	Подп.	Дата	ЧИ. 457.07.00.002			
Разраб.		Самохина			Крышка подшипника	Лит. И	Масса 4,55	Масштаб 1:2
Пров.		Пендерев				Лист	Листов: 1	
Н. контр.		Кулагина			СЧ18-36 ГОСТ 1412-79	Мосводоканал Ниипроект Отдел № 5		

Инв. № подл. | Подп. и дата | Взам. инв. № | Инв. № дубл. | Подп. и дата

Копировал: Ив- 19157-07 27 формат 11

ЧИ.457.07.00.003

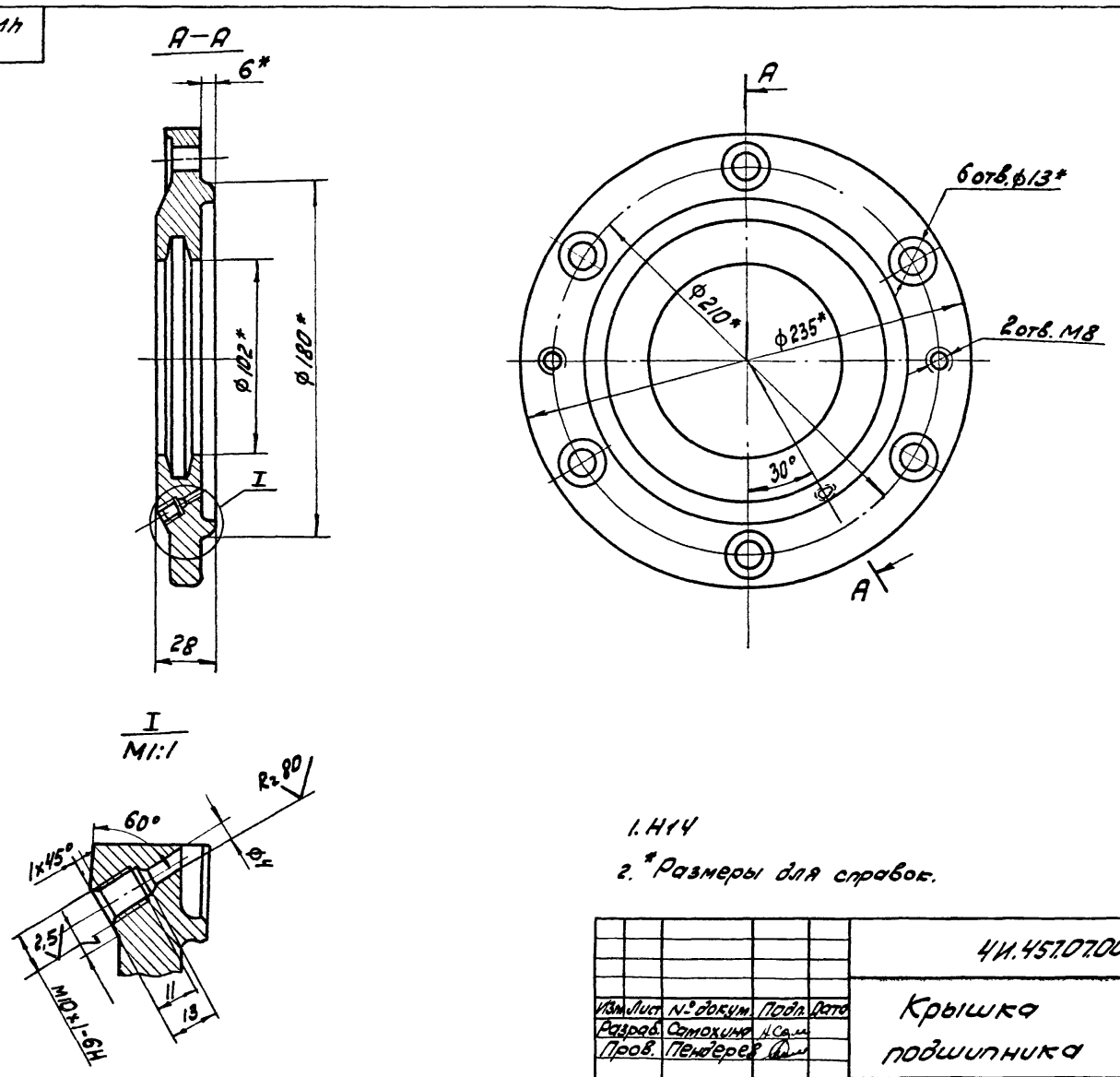

1. Н14
2. *Размеры для справок.

					ЧИ.457.07.00.003			
Изм.	Лист	№ докум.	Подп.	Дата	Крышка подшипника	Лит.	Масса	Масштаб
Разраб.		Самохина				И	4,5	1:2
Пров.		Пендерев				Лист	Листов: 1	
Н.контр.		Кулагина			Крышка е-180×102 ГОСТ11641-73	Мосводоканал Ниипроект Отдел N 5		

формат 12

ЧИ.457.08.00.000СБ

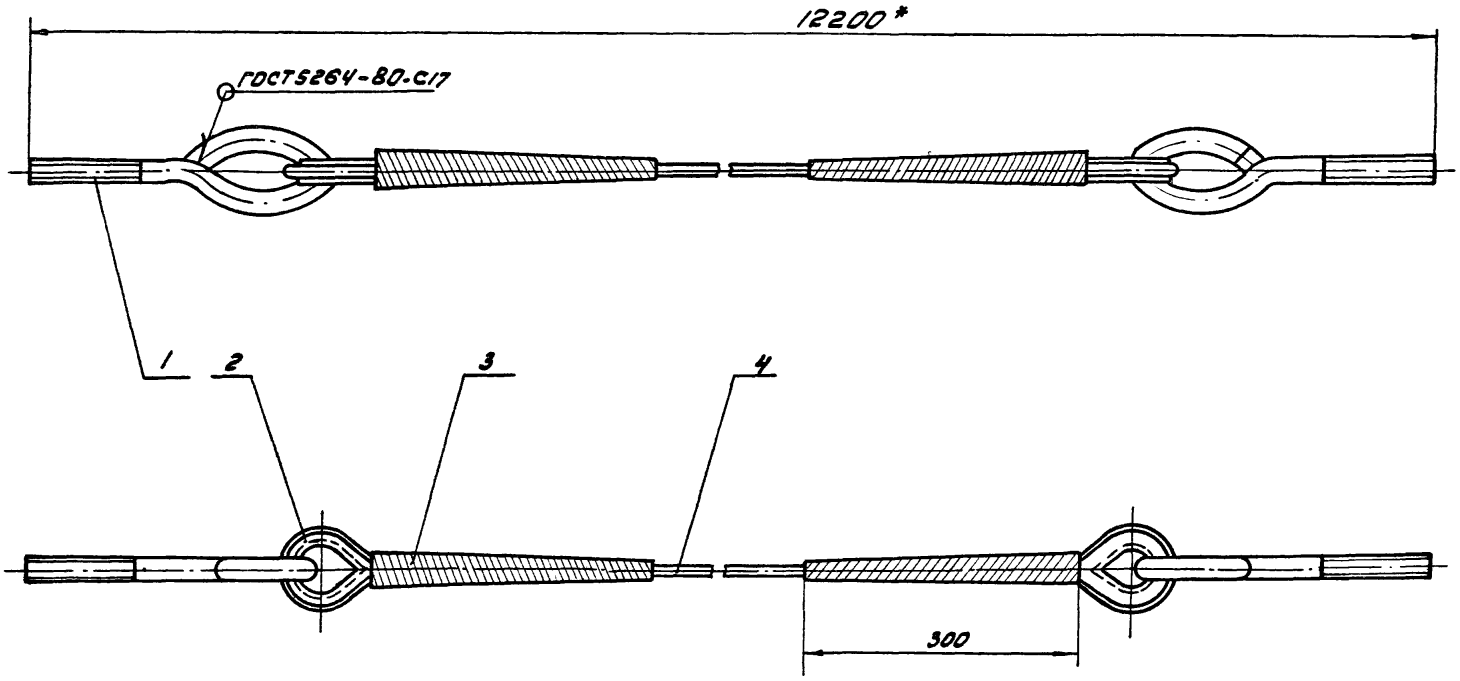

1. h14.
2. При заделке коушей поз.2 свободные концы каната поз.4 заплести на длине не менее 300мм; места заплетки обмотать мягкой оцинкованной проволокой (поз.3)
3. *Размер для справок.

					ЧИ.457.08.00.000СБ			
Изм.	Лист	№ докум.	Подп.	Дата	Расчалка Сборочный чертеж	Лит.	Масса	Масштаб
Разраб.		Самохина				И	24,0	1:5
Пров.		Пендерев				Лист	Листов: 1	
Н.контр.		Кулагина				Мосводоканал Ниипроект Отдел N5		

копировал: [illegible] 19157-07 28 формат 12

Формат	Зона	Поз.	Обозначение	Наименование	Кол.	Примечание
				Документация		
12			4И.457.08.00.000СБ	Сборочный чертеж		
				Детали		
11			4И.457.08.00.001	Серьга	2	
				Стандартные изделия		
		2		Коуш 50 ГОСТ 2224-72	2	
		3		Проволока К02		
				ГОСТ 792-67	28м	
		4		Канат 16-Г-1-СС-Р-120		
				ГОСТ 3063-80	15м	

Изм.	Лист	№ докум.	Подп.	Дата	4И.457.08.00.000			
Разраб.		Самохина			Расчалка	Лит. И	Лист	Листов 1
Пров.		Пендерев				Мосводоканал Ниипроект Отдел N5		
Н.контр.		Кулагина						

формат 11

4И.457.08.00.001

R2160 (√)

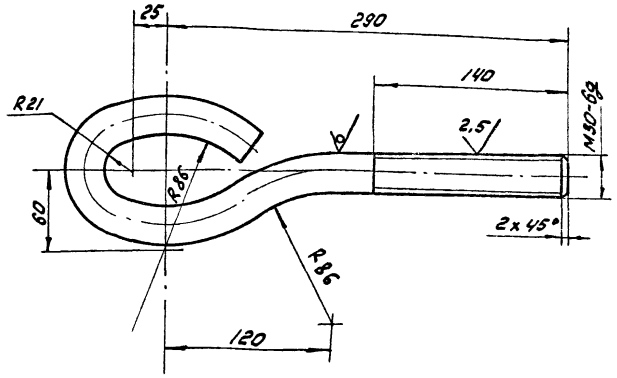

1. $\pm \frac{IT14}{2}$.
2. Развернутая длина L - 540мм.

Изм.	Лист	№ докум.	Подп.	Дата	4И.457.08.00.001			
Разраб.		Самохина			Серьга	Лит. И	Масса 2,4	Масштаб 1:2,5
Пров.		Пендерев				Лист	Листов: 1	
Н.контр.		Кулагина			Круг В30 ГОСТ 2590-71 / Ст 3сп ГОСТ 535-79	Мосводоканал Ниипроект Отдел N5		

формат 11

4И.457.09.00.000СБ

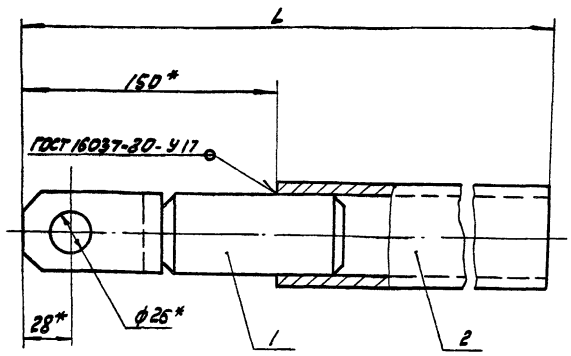

Обозначение	Размеры, мм L	Масса, кг
4И.457.09.00.000	3220	21,7
4И.457.09.00.000-01	26 00	17,9

1. h14.
2. Длина трубы поз.2 дана с припуском. После уточнения на месте монтажа, скребкового крыла отрезать лишнюю часть трубы.
3. * Размеры для справок.
4. Шероховатость обрабатываемых поверхностей детали без чертежа - $\frac{R_{z}160}{}$

Изм.	Лист	№ докум.	Подп.	Дата	4И.457.09.00.000СБ			
Разраб.		Самохина			Стержень	Лит. И	Масса см. табл.	Масштаб —
Пров.		Пендерев			Сборочный чертеж	Лист	Листов: 1	
Н.контр.		Кулагина				Мосводоканал Ниипроект Отдел N5		

формат 11

Формат	Зона	Поз.	Обозначение	Наименование	Кол.	Примечание
				Документация		
11			4И.457.09.00.000СБ	Сборочный чертеж		
				Сборочные единицы		
11		1	4И.457.31.00.000-01	Вилка	1	
				Переменные данные для исполнений		
				4И.457.09.00.000		
				Детали		
64		2	4И.457.09.00.001	Труба L = 3070 h14		
				Труба 50x4,5 ГОСТ 3262-75	1	18,0кг
				4И.429.09.00.000-01		
				Детали		
64		2	4И.457.09.00.001-01	Труба L = 2450 h14		
				Труба 50x4,5 ГОСТ 3262-75	1	15,1кг

Изм.	Лист	№ докум.	Подп.	Дата	4И.457.09.00.000			
Разраб.		Самохина			Стержень	Лит. И	Лист	Листов
Пров.		Пендерев				Мосводоканал Ниипроект Отдел N5		
Н.контр.		Кулагина						

копировал: [illegible] 19157-07 20 формат 11

ЧИ.457.10.00.000СБ

ЧИ.457.10.00.000 - изображено
ЧИ.457.10.00.000-01 - зеркальное отражение

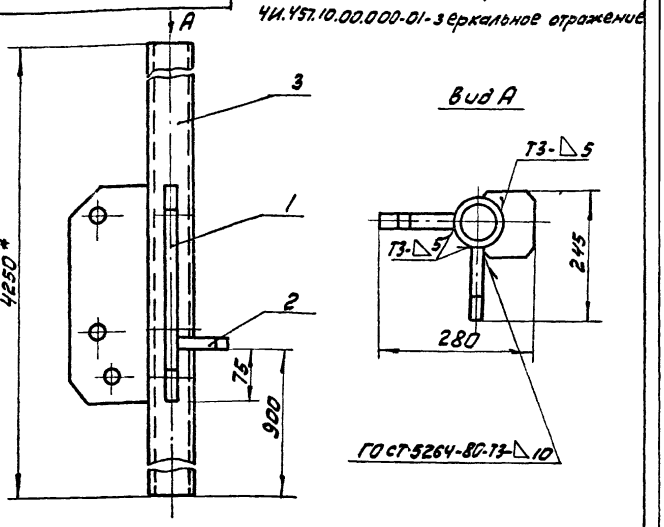

1. Длина трубы поз.3 дана с припуском. После уточнения на месте монтажа и лоскреба лишнюю часть трубы отрезать.
2. Предельные отклонения размеров - по $\pm \frac{IT14}{2}$.
3. Шероховатость обрабатываемых поверхностей деталей без чертежа - Rz160.
4. * Размер для справок.

Изм.	Лист	№ докум.	Подп.	Дата
Разраб.	Самохина			
Пров.	Пендерев			
Н.контр.	Кулагина			

ЧИ.457.10.00.000СБ

Стойка
Сборочный чертеж

Лит.	Масса	Масштаб
И	52,5	1:5

Лист | Листов: 1

Мосводоканал Ниипроект
Отдел N5

формат 11

Формат	Зона	Поз.	Обозначение	Наименование	Кол.	Примеч.
				Документация		
11			ЧИ.457.10.00.000СБ	Сборочный чертеж		
				Детали		
11		1	ЧИ.457.10.00.001	Ребро	2	
11		2	ЧИ.457.10.00.002	Ребро	1	
Б4		3	ЧИ.457.10.00.003	Труба		
				Труба 80×4,5 ГОСТ 3262-75 L = 4250 h14	1	39,5 кг

Инв. N подл. | Подп. и дата | Взам. инв. | Инв. N дубл. | Подп. и дата

Изм.	Лист	№ докум.	Подп.	Дата
Разраб.	Самохина			
Пров.	Пендерев			
Н.контр.	Кулагина			

ЧИ.457.10.00.000

Стойка

Лит.	Лист	Листов
И		1

Мосводоканал Ниипроект
Отдел N5

формат 11

ЧИ.457.10.00.001

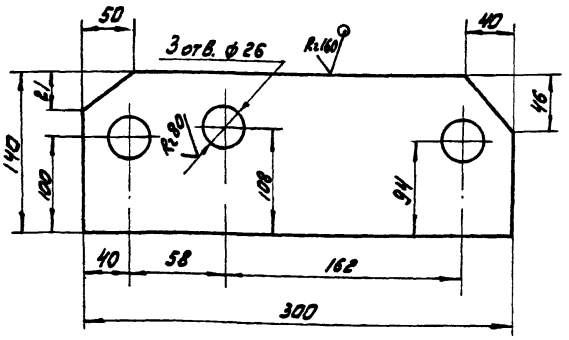

H14; h14; $\pm \frac{IT14}{2}$.

Изм.	Лист	№ докум.	Подп.	Дата
Разраб.	Самохина			
Пров.	Пендерев			
Н.контр.	Кулагина			

ЧИ.457.10.00.001

Ребро

Лит.	Масса	Масштаб
И	4,0	1:2,5

Лист | Листов: 1

Лист 616 ГОСТ 19904-74
Вст3сп ГОСТ 14637-79

Мосводоканал Ниипроект
Отдел N5

формат 11

ЧИ.457.10.00.002

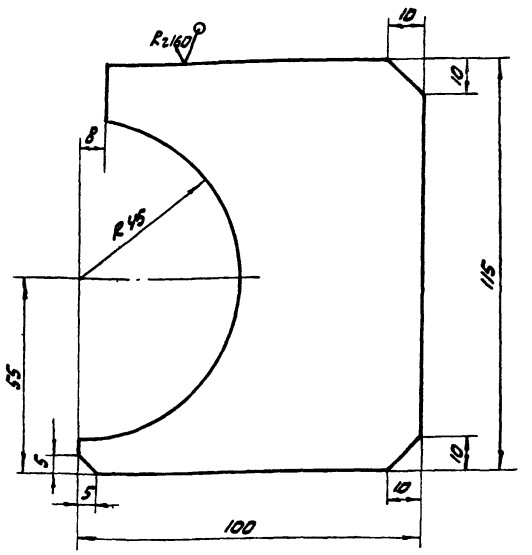

H14; h14; $\pm \frac{IT14}{2}$.

Изм.	Лист	№ докум.	Подп.	Дата
Разраб.	Самохина			
Пров.	Пендерев			
Н.контр.	Кулагина			

ЧИ.457.10.00.002

Ребро

Лит.	Масса	Масштаб
И	1,0	1:1

Лист | Листов: 1

Лист 616 ГОСТ 19903-74
Вст3сп ГОСТ 14637-79

Мосводоканал Ниипроект
Отдел N°5

копировал: [illegible] 19157-07 30 формат 11

ЧИ.457.11.00.000СБ

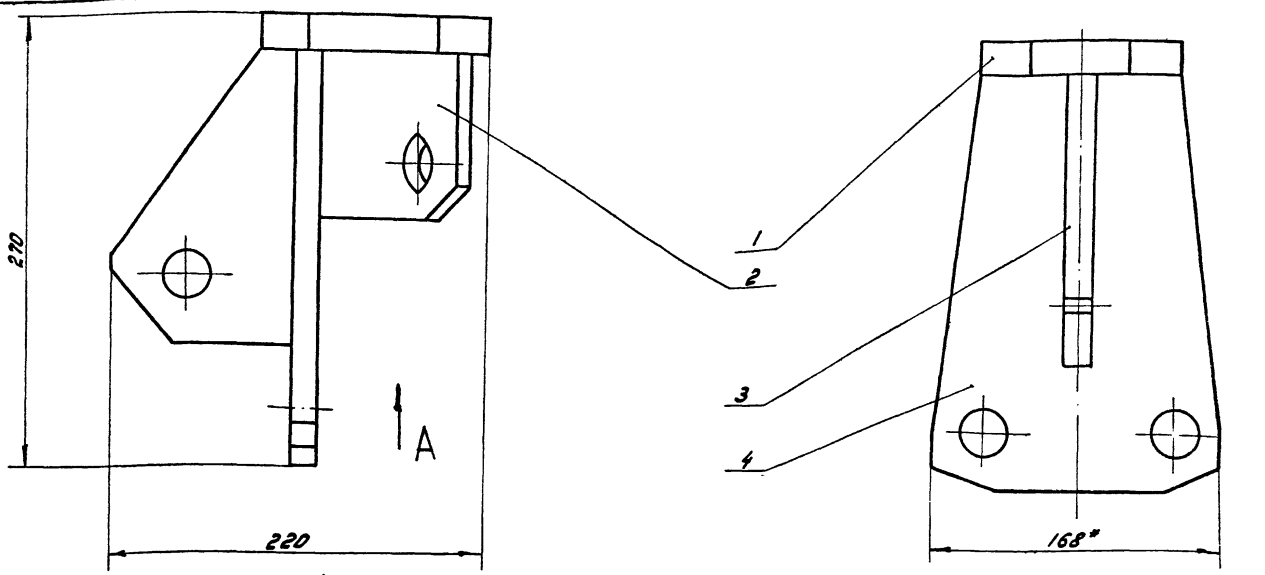

Вид А

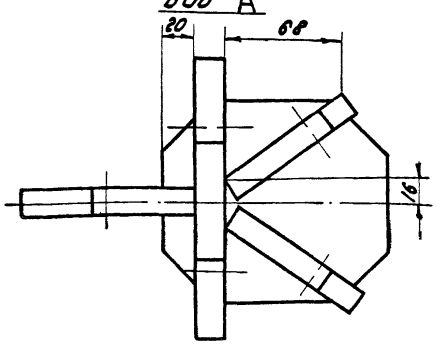

1. h14; ± $\frac{IT14}{2}$.
2. Размеры для справок.
3. Сварку производить по контуру прилегания деталей, по ГОСТ 5264-80-Т1-Δ15.

Изм.	Лист	№ докум.	Подп.	Дата	ЧИ.457.11.00.000СБ			
Разраб.		Самохина			Узел крепления Сборочный чертеж	Лит.	Масса	Масштаб
Пров.		Пендерев				И	9,0	1:2
Н.контр.		Кулагина				Лист	Листов: 1	
						Мосводоканалниипроект Отдел N 5		

Формат 12

Формат	Зона	Поз.	Обозначение	Наименование	кол.	Примеч.
				Документация		
12			ЧИ.457.11.00.000СБ	Сборочный чертеж		
				Детали		
11		1	ЧИ.457.11.00.001	Пластина	1	
11		2	ЧИ.457.11.00.002	Ребро	2	
11		3	ЧИ.457.11.00.003	Ребро	1	
11		4	ЧИ.457.11.00.004	Ребро	1	

ЧИ.457.11.00.001

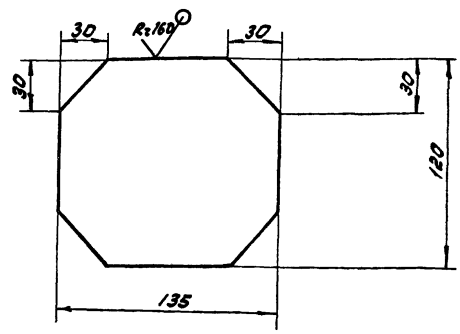

h14; ± $\frac{IT14}{2}$.

Изм.	Лист	№ докум.	Подп.	Дата	ЧИ.457.11.00.000			
Разраб.		Самохина			Узел крепления	Лит.	Лист	Листов
Пров.		Пендерев				И		1
Н.контр.		Кулагина				Мосводоканалниипроект Отдел N 5		

Инв.N подл. | Подп. и дата | Взам.инв.N | Инв.N дубл. | Подп. и дата

Изм.	Лист	№ докум.	Подп.	Дата	ЧИ.457.11.00.001			
Разраб.		Самохина			Пластина	Лит.	Масса	Масштаб
Пров.		Пендерев				И	2,4	1:2
Н.контр.		Кулагина				Лист	Листов: 1	
					Лист Б20 ГОСТ 19903-74 ВСт3сп ГОСТ 14637-79	Мосводоканалниипроект Отдел N 5		

Формат 11 | Копировал: | 19157-07 31 | Формат 11

ЧИ. 457.11.00.002

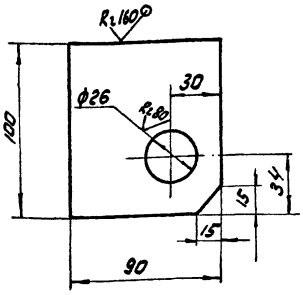

Н14; h14; ± IT14/2.

Изм.	Лист	№ докум.	Подп.	Дата
Разраб.		Самохина		
Пров.		Пендерев		
Н. контр.		Кулагина		

ЧИ. 457.11.00.002

Ребро

Лит.	Масса	Масштаб
И	1,1	1:2
Лист	Листов: 1	

Лист 616 ГОСТ 19903-74 / 8 ст 3сп ГОСТ 14637-79

МосводоканалНИИпроект Отдел N 5

Формат 11

ЧИ. 457.11.00.003

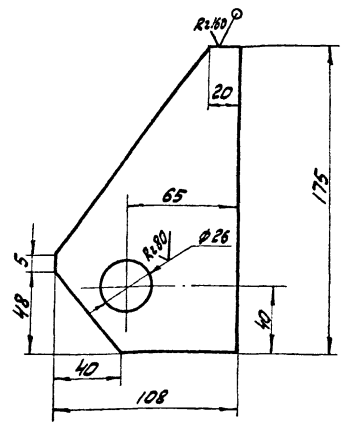

Н14; h14; ± IT14/2.

Изм.	Лист	№ докум.	Подп.	Дата
Разраб.		Самохина		
Провер.		Пендерев		
Н. контр.		Кулагина		

ЧИ. 457.11.00.003

Ребро

Лит.	Масса	Масштаб
И	1,35	1:2
Лист	Листов: 1	

Лист 616 ГОСТ 19903-74 / 8 ст 3сп ГОСТ 14637-79

МосводоканалНИИпроект Отдел N 5

Формат 11

Инв. N подл. | Подп. и дата | Взам. инв. N | Инв. N дубл. | Подп. и дата

ЧИ. 457.11.00.004

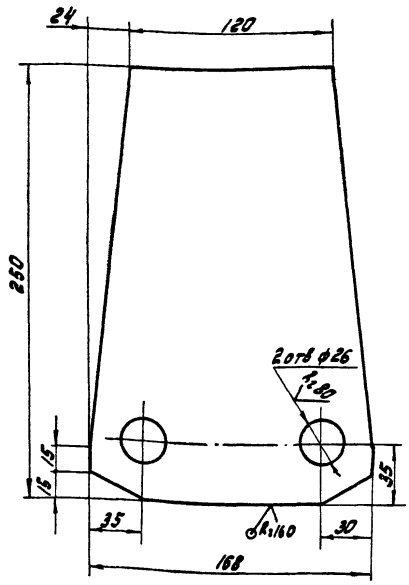

Н14; h14; ± IT14/2.

Изм.	Лист	№ докум.	Подп.	Дата
Разраб.		Самохина		
Пров.		Пендерев		
Рук.		Пендерев		
Н. контр.		Кулагина		

ЧИ. 457.11.00.004

Ребро

Лит.	Масса	Масштаб
И	4,1	1:2
Лист	Листов: 1	

Лист 616 ГОСТ 19903-74 / 8 ст 3сп ГОСТ 14637-79

МосводоканалНИИпроект Отдел N 5

Формат 11

ЧИ. 457.12.00.000

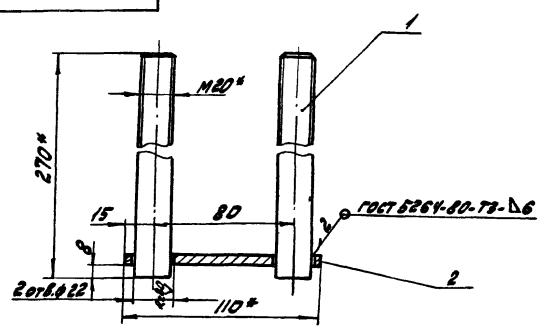

1. * Размеры для справок.
2. Н14; h14; ± IT14/2.
3. Шероховатость обрабатываемых поверхностей детали без чертежа – Rz160.

Формат	Зона	Поз.	Обозначение	Наименование	Кол.	Приме.
				Детали		
11		1	ЧИ. 457.12.00.001	Стержень	2	
64		2	ЧИ. 457.12.00.002	Пластина		
				Полоса Б-2-6х30 ГОСТ 103-76 / В ст 3сп ГОСТ 535-79		
				е = 110 h14	1	0,12кг

Изм.	Лист	№ докум.	Подп.	Дата
Разраб.		Самохина		
Пров.		Пендерев		
Н. контр.		Кулагина		

ЧИ. 457.12.00.000

Плита анкерная

Лит.	Масса	Масштаб
И	1,5	1:2
Лист	Листов: 1	

МосводоканалНИИпроект Отдел N 5

Инв. N подл. | Подп. и дата | Взам. инв. N | Инв. N дубл. | Подп. и дата

Копировал: [illegible] 19157-07 32 Формат 11

ЧИ.457.12.00.001

Rz 80 (√)

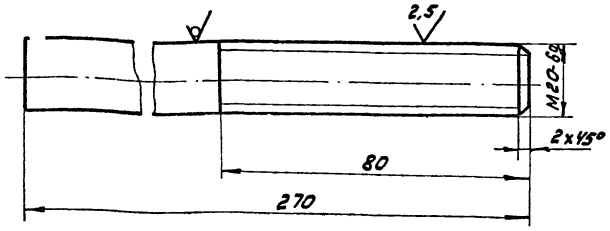

h14; ±IT14/2.

Изм.	Лист	№ докум.	Подп.	Дата
Разраб.		Самохина		
Пров.		Пендерев		
Н. контр.		Кулагина		

ЧИ.457.12.00.001

Стержень

Лит.	Масса	Масштаб
И	0,68	1:1

Лист | Листов 1

круг Ø20 ГОСТ 2590-71 / Ст3сп ГОСТ 535-79

Мосводоканалниипроект Отдел №5

Формат 11

Формат	Зона	Поз.	Обозначение	Наименование	Кол.	Примеч.
				Документация		
12			ЧИ.457.13.00.000СБ	Сборочный чертеж		
				Сборочные единицы		
11		1	ЧИ.457.13.01.000	Вилка	1	
				Детали		
12		2	ЧИ.457.13.00.001	Ребро	1	
11		3	ЧИ.457.13.00.002	Лист	1	
11		4	ЧИ.457.13.00.003	Труба	1	
12		5	ЧИ.457.13.00.004	Ребро	1	
6,4		6	ЧИ.457.13.00.005	Заглушка		
				Лист 6 ГОСТ 19903-74 / Ст3сп ГОСТ 14637-79		
				Ф110 h14	1	0,03 кг

Инв. № подл. | Подп. и дата | Взам. инв. № | Инв. № дубл. | Подп. и дата

Изм.	Лист	№ докум.	Подп.	Дата
Разраб.		Самохина		
Пров.		Пендерев		
Н. контр.		Кулагина		

ЧИ.457.13.00.000

Скребок дополнительный

Лит.	Лист	Листов
И		1

Мосводоканалниипроект Отдел №5

Формат 11

ЧИ.457.13.00.000СБ

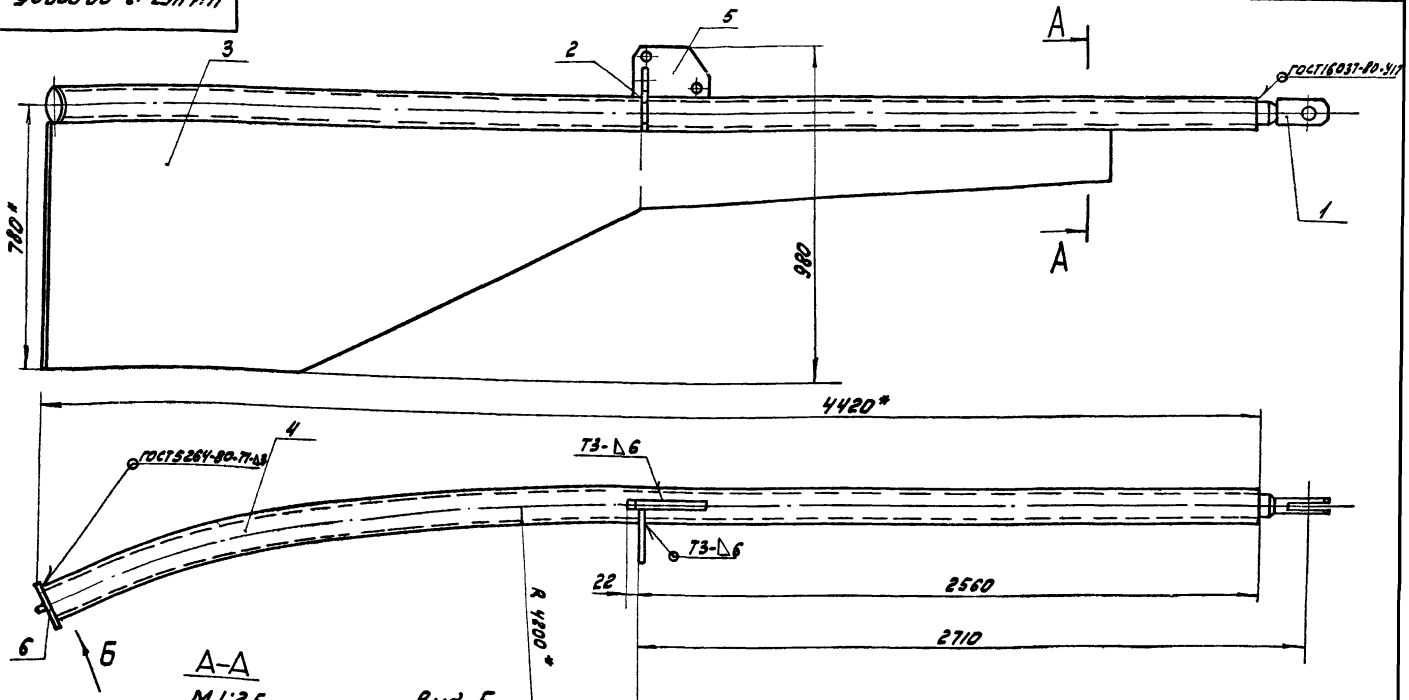

1. * Размеры для справок.
2. h14; ±IT14/2.
3. Шероховатость обрабатываемых поверхностей детали без чертежа — Rz 80 (√).

Изм.	Лист	№ докум.	Подп.	Дата
Разраб.		Самохина		
Пров.		Пендерев		
Н. контр.		Кулагина		

ЧИ.457.13.00.000СБ

Скребок дополнительный Сборочный чертеж

Лит	Масса	Масштаб
И	145,0	1:10

Лист | Листов 1

Мосводоканалниипроект Отдел №5

ЧИ 457.13.01.000

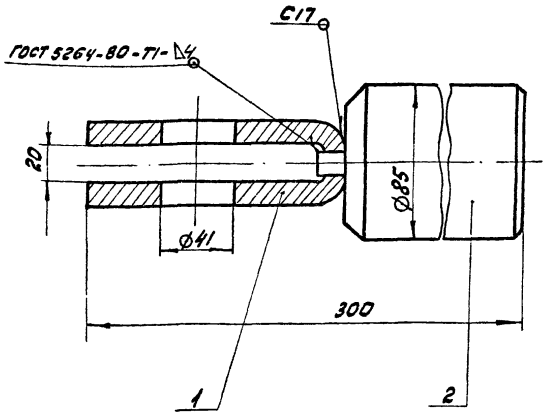

Размеры для справок.

Формат	Зона	Поз.	Обозначение	Наименование	кол.	Примеч.
				Детали		
II		1	ЧИ. 457.13.01.001	Скоба	1	
II		2	ЧИ. 457.13.01.002	Вставка	1	

ЧИ. 457.13.01.000

Изм. Лист № докум. Подп. Дата
Разраб. Самохина
Пров. Пендерев
Н.контр. Кулагина

Вилка

Лит. И | Масса 9,0 | Масштаб 1:2
Лист | Листов: 1

Мосводоканалнипроект Отдел N5

Формат II

ЧИ 457.13.01.001

Rz 80 (√)

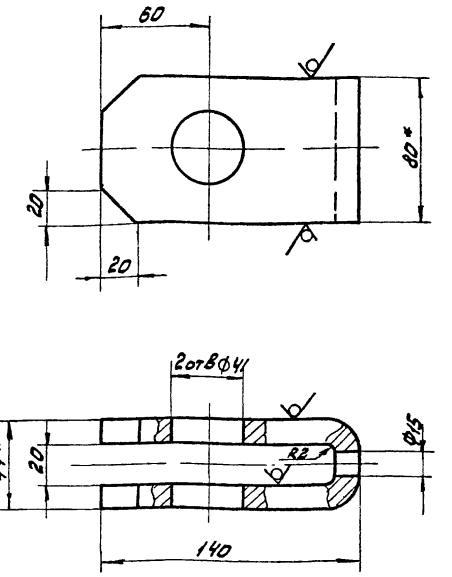

1. H14; h14; ± IT14/2.
2. * Размеры для справок.

ЧИ. 457.13.01.001

Изм. Лист № докум. Подп. Дата
Разраб. Самохина
Пров. Пендерев
Н.контр. Кулагина

Скоба

Полоса Б 12 х 80 ГОСТ 103-76 / Вст3сп ГОСТ 535-79

Лит. И | Масса 1,8 | Масштаб 1:2
Лист | Листов: 1

Мосводоканалнипроект Отдел N5

Формат II

ЧИ 457.13.01.002

Rz 80

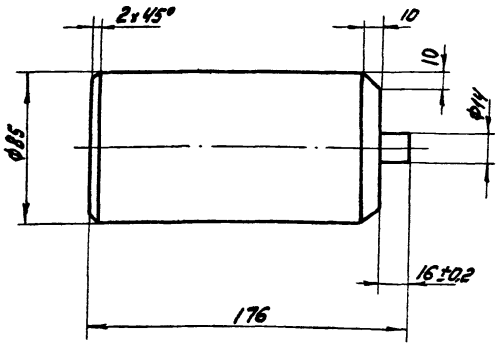

h14; ± IT14/2.

ЧИ. 457.13.01.002

Изм. Лист № докум. Подп. Дата
Разраб. Самохина
Пров. Пендерев
Н.контр. Кулагина

Вставка

Ст. 3. ГОСТ 380-71

Лит. И | Масса 7,1 | Масштаб 1:2
Лист | Листов: 1

Мосводоканалнипроект Отдел N5

Формат II

ЧИ 457.13.00.001

(√)

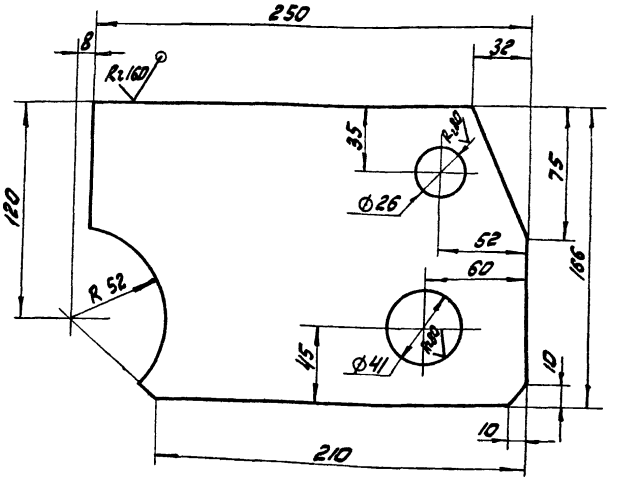

ЧИ. 457.13.00.001

Изм. Лист № докум. Подп. Дата
Разраб. Самохина
Пров. Пендерев
Н.контр. Кулагина

Ребро

Лист Б16 ГОСТ 19903-74 / Вст3сп ГОСТ 14637-79

Лит. И | Масса 3,8 | Масштаб 1:2
Лист | Листов: 1

Мосводоканалнипроект Отдел N5

Формат II

Копировал: [illegible]

ЧИ.457.13.00.002

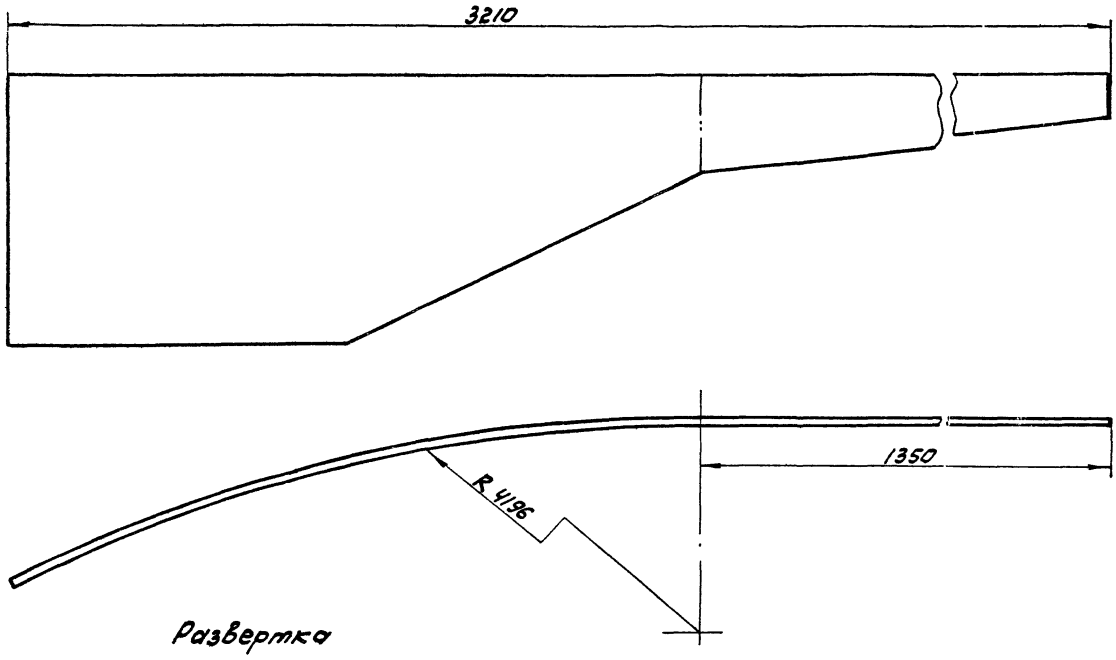

Развертка

М 1:20

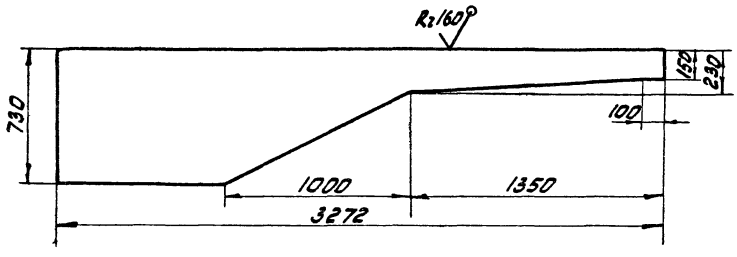

h14; ± IT14/2.

Изм.	Лист	№ докум.	Подп.	Дата	
Разраб.		Самохина			
Пров.		Пендерева			
Н. контр.		Кулагина			

ЧИ.457.13.00.002

Лист

Лит.	Масса	Масштаб
И	540	1:10

Лист | Листов: 1

Лист 58 ГОСТ 19903-74
Вст3сп ГОСТ 14637-79

МосводоканалНИИпроект
Отдел №5

Формат 12

ЧИ.457.13.00.003

R2,160 (√)

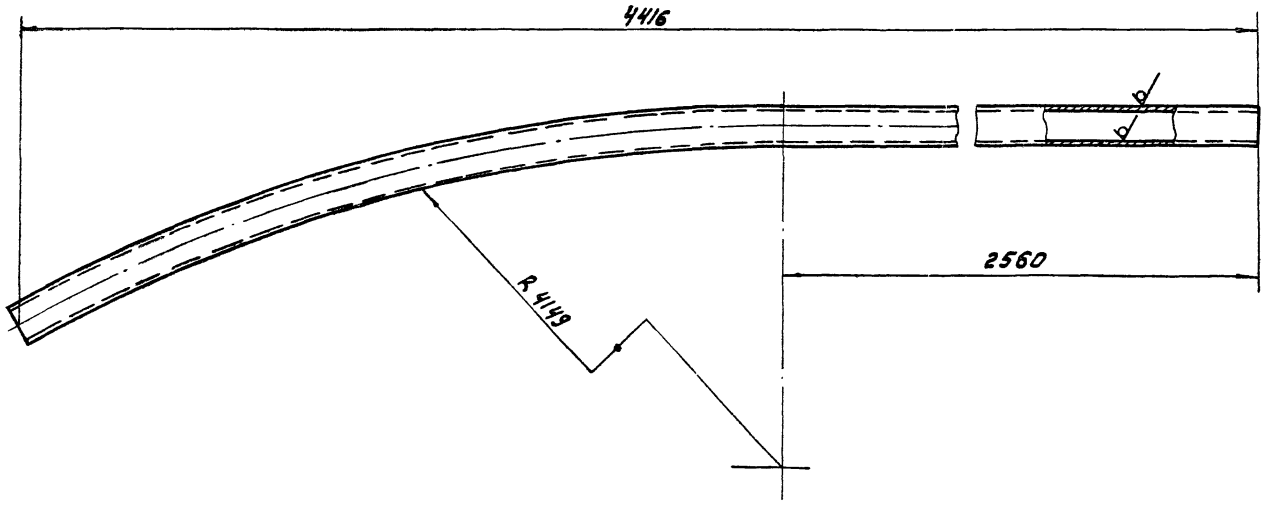

h14; ± IT14/2.

Изм.	Лист	№ докум.	Подп.	Дата	
Разраб.		Самохина			
Пров.		Пендерева			
Н. контр.		Кулагина			

ЧИ.457.13.00.003

Труба

Лит.	Масса	Масштаб
И	72,0	1:10

Лист | Листов: 1

Труба 102х7 ГОСТ 8732-78
Вст2сп ГОСТ 8731-74

МосводоканалНИИпроект
Отдел №5

Копировал: [illegible] 19157-01 35 Формат А2

ЧИ.457.13.00.004

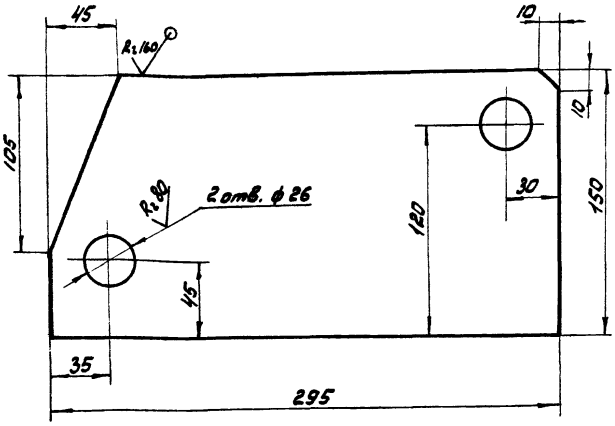

H14; h14; ± $\frac{IT14}{2}$.

Изм.	Лист	№ докум.	Подп.	Дата
Разраб.		Самохина		
Пров.		Пендерев		
Н.контр.		Кулагина		

ЧИ.457.13.00.004

Ребро

Лит.	Масса	Масштаб
И	5,6	1:2

Лист | Листов: 1

Лист Б16 ГОСТ 19903-74 / В ст3сп ГОСТ 14637-79

Мосводоканал Ниипроект Отдел N5

формат 11

Формат	Зона	Поз.	Обозначение	Наименование	Кол.	Примеч.
				Документация		
12			ЧИ. 457.14.00. 000 СБ	Сборочный чертеж		
				Детали		
11		1	ЧИ. 457.14.00.001	Окантовка	2	
11		2	ЧИ. 457.14.00.002	Угольник	2	
11		3	ЧИ. 457.14.00.003	Ребро	1	
11		4	ЧИ. 457.14.00.004	Обечайка	1	
11		5	ЧИ. 457.14.00.005	Пластина		
				лист 66 ГОСТ 19903-74 / В ст 3 сп ГОСТ 14637-79		
				68h14 x 55h14	1	0,17кг

Инв. N подл. | Подп. и дата | Взам. инв. | Инв. N дубл. | Подп. и дата

Изм.	Лист	№ докум.	Подп.	Дата
Разраб.		Самохина		
Пров.		Пендерев		
Н.контр.		Кулагина		

ЧИ.457.14.00.000

Секция цилиндра направляющего

Лит.	Лист	Листов
И		1

Мосводоканал Ниипроект Отдел N5

формат 11

ЧИ.457.14.00.000СБ

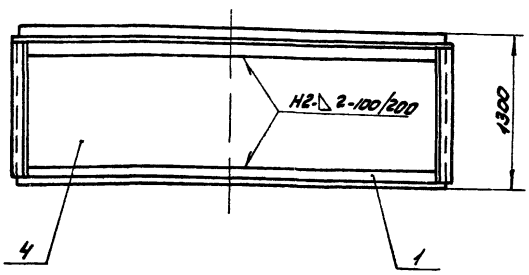

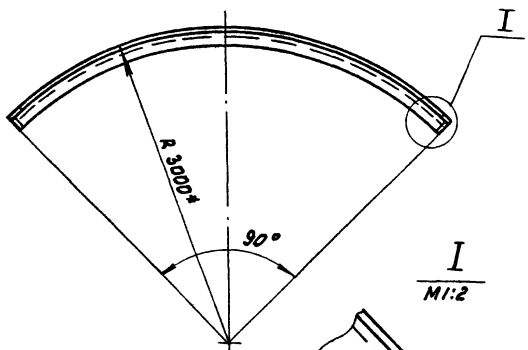

I
M1:2

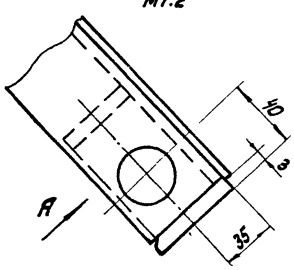

Вид А повернуто
M1:2

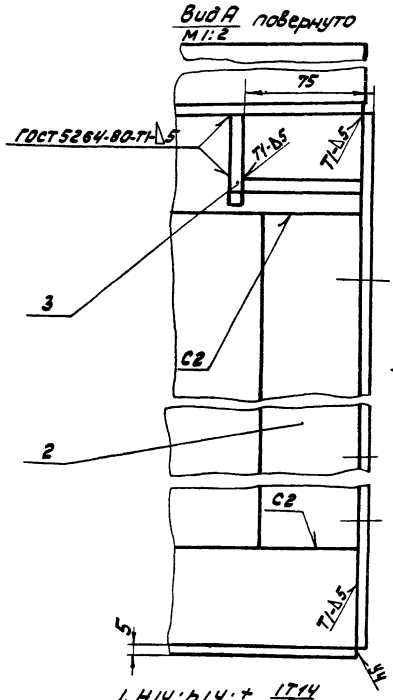

Вид Б
M1:2

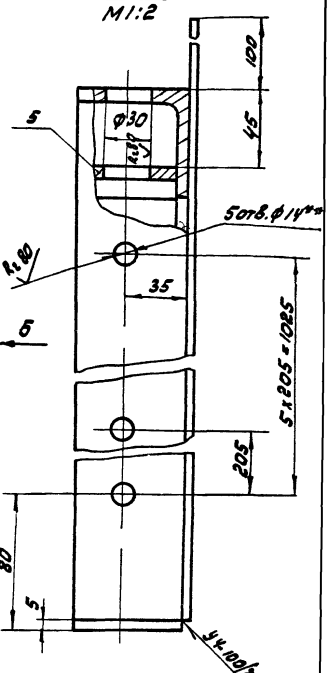

1. H14; h14; ± $\frac{IT14}{2}$.
2. ** Размечать совместно с сопрягающейся секцией
3. * Размеры для справок.
4. Шероховатость обрабатываемых поверхностей деталей без чертежа R₂160

Изм.	Лист	№ докум.	Подп.	Дата
Разраб.		Самохина		
Пров.		Пендерев		
Н.контр.		Кулагина		

ЧИ.457.14.00.000СБ

Секция цилиндра направляющего

Сборочный чертеж

Лит.	Масса	Масштаб
И	187,5	1:25

Лист | Листов: 1

Мосводоканал Ниипроект Отдел N5

Копировал: [illegible] 19157-07 36

формат 12

ЧИ. 457.14.00.001

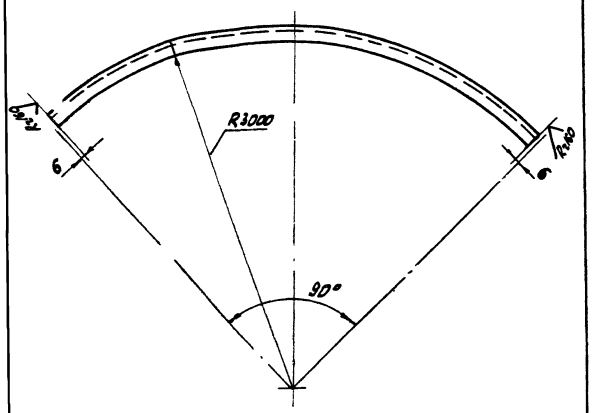

$\pm \frac{IT14}{2}$.

Изм.	Лист	№ докум.	Подп.	Дата	ЧИ. 457.14.00.001			
Разраб.		Самохина			Окантовка	Лит.	Масса	Масштаб
Пров.		Пендерев				И	27,0	1:25
						Лист	Листов: 1	
Н. контр.		Кулагина			Уголок 663х63х5 ГОСТ 8509-72 / 8 Ст3сп ГОСТ 535-79	Мосводоканалниипроект Отдел № 5		

формат 11

ЧИ. 457.14.00.002

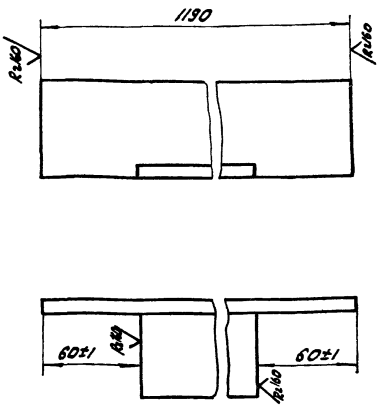

$h14; \pm \frac{IT14}{2}$.

Изм.	Лист	№ докум.	Подп.	Дата	ЧИ. 457.14.00.002			
Разраб.		Самохина			Угольник	Лит.	Масса	Масштаб
Пров.		Пендерев				И	6,5	1:2
						Лист	Листов: 1	
Н. контр.		Кулагина			Уголок 663х63х5 ГОСТ 8509-72 / 8. Ст 3 ГОСТ 535-79	Мосводоканалниипроект Отдел № 5		

Инв. № подл. | Подп. и дата | Взам. инв. | Инв. № дубл. | Подп. и дата

ЧИ. 457.14.00.003

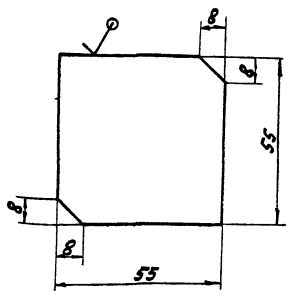

$h14; \pm \frac{IT14}{2}$.

Изм.	Лист	№ докум.	Подп.	Дата	ЧИ. 457.14.00.003			
Разраб.		Самохина			Ребро	Лит.	Масса	Масштаб
Пров.		Пендерев				И	0,15	1:1
						Лист	Листов: 1	
Н. контр.		Кулагина			Лист 56 ГОСТ 19903-74 / 8 ст3сп ГОСТ 14637-79	Мосводоканалниипроект Отдел № 5		

формат 11

ЧИ. 457.14.00.004

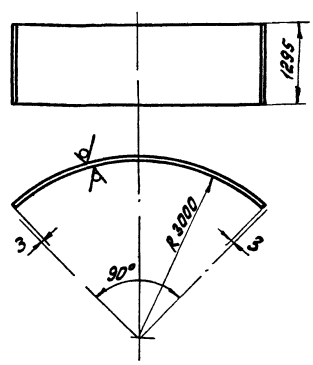

$h14; \pm \frac{IT14}{2}$.

Изм.	Лист	№ докум.	Подп.	Дата	ЧИ. 457.14.00.004			
Разраб.		Самохина			Обечайка	Лит.	Масса	Масштаб
Пров.		Пендерев				И	120,0	1:50
						Лист	Листов: 1	
Н. контр.		Кулагина			Лист 6 25 ГОСТ 19903-74 / 8 3сп ГОСТ 16523-70	Мосводоканалниипроект Отдел № 5		

Инв. № подл. | Подп. и дата | Взам. инв. | Инв. № дубл. | Подп. и дата

Копировал: [illegible] 19157-07 37 формат 11

ЧИ.457.15.00.000СБ

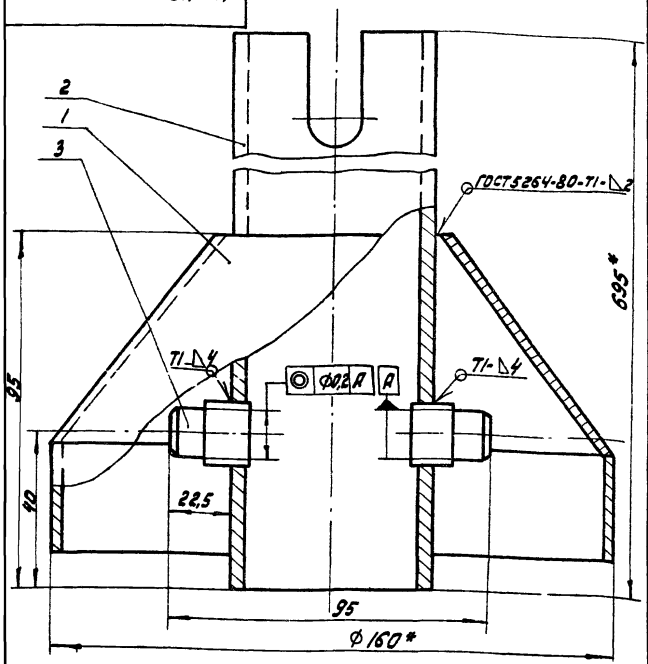

1. * Размеры для справок.
2. h14; ± IT14/2.

Изм.	Лист	№ докум.	Подп.	Дата
Разраб.		Самохина		
Пров.		Пендерев		
Рук.		Пендерев		
Н.контр.		Кулагина		

ЧИ.457.15.00.000СБ

Стойка
Сборочный чертеж

Лит.	Масса	Масштаб
И	4,0	1:1
Лист	Листов: 1	

Мосводоканалниипроект
Отдел №5

Формат II

Формат	Зона	Поз.	Обозначение	Наименование	Кол.	Примеч.
				Документация		
II			ЧИ.457.15.00.000СБ	Сборочный чертеж		
				Сборочные единицы		
II		1	ЧИ.457.15.01.000	Козырек	1	
				Детали		
II		2	ЧИ.457.15.00.001	Труба	1	
II		3	ЧИ.457.15.00.002	Палец	2	

Инв.№подл. | Подп. и дата | Взам.инв.№ | Инв.№дубл. | Подп. и дата

Изм.	Лист	№ докум.	Подп.	Дата
Разраб.		Самохина		
Пров.		Пендерев		
Н.контр.		Кулагина		

ЧИ.457.15.00.000

Стойка

Лит.	Лист	Листов
И		1

Мосводоканалниипроект
Отдел №5

Формат II

ЧИ.457.15.01.000

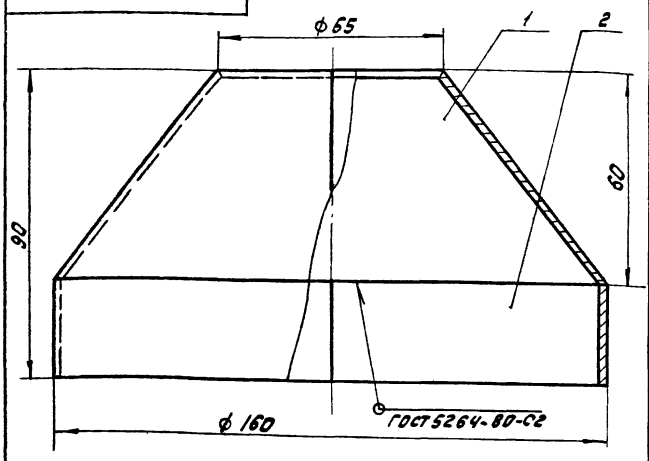

Формат	Зона	Поз.	Обозначение	Наименование	Кол.
				Детали	
II		1	ЧИ.457.15.01.001	Обечайка коническая	1
II		2	ЧИ.457.15.01.002	Обечайка цилиндрическая	1

Размеры для справок.

Изм.	Лист	№ докум.	Подп.	Дата
Разраб.		Самохина		
Пров.		Пендерев		

ЧИ.457.15.01.000

Козырек

Лит.	Масса	Масштаб
И	0,65	1:1
Лист	Листов: 1	

Мосводоканалниипроект
Отдел №5

Формат II

ЧИ.457.15.01.001

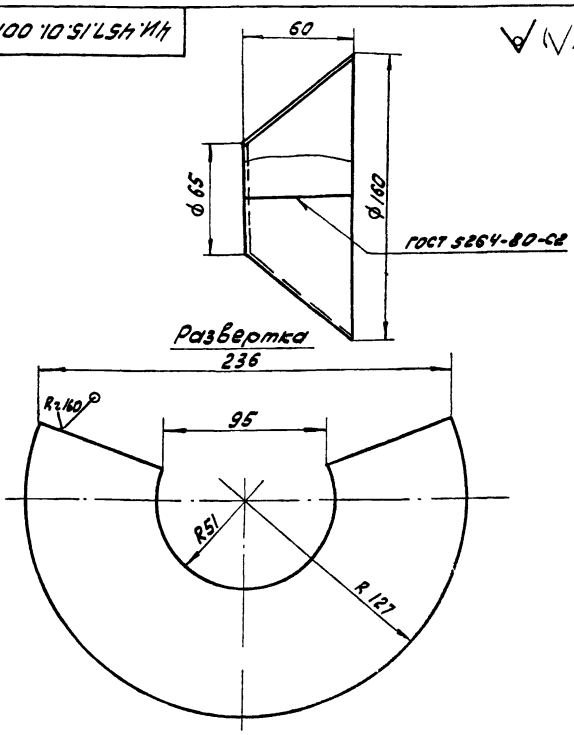

H14; h14; ± IT14/2.

Инв.№подл. | Подп. и дата | Взам.инв.№ | Инв.№дубл. | Подп. и дата

Изм.	Лист	№ докум.	Подп.	Дата
Разраб.		Самохина		
Пров.		Пендерев		
Н.контр.		Кулагина		

ЧИ.457.15.01.001

Обечайка коническая

Лит.	Масса	Масштаб
И	0,4	1:2
Лист	Листов: 1	

Мосводоканалниипроект
Отдел №5

Лист 62.0 ГОСТ 19903-74
8 ст 3 сп ГОСТ 16523-70

Формат II

Копировал: Зец

ЧИ.457.15.00.002

Rz 160 / (√)

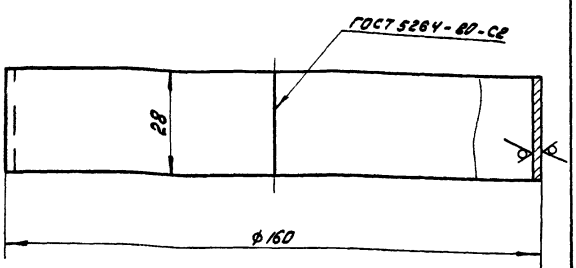

h14.

			ЧИ.457.15.01.002		
Изм. Лист	№ докум.	Подп.	Дата		
Разраб.	Самохина			Обечайка цилиндрическая	Лит. И; Масса 0,23; Масштаб 1:1
Пров.	Пендерев				Лист; Листов 1
Н.контр.	Кулагина			Лист 620 ГОСТ 19903-74 / Вст3сп ГОСТ 16523-70	МосВодоканалНИИпроект, Отдел №5

Формат 11

ЧИ.457.15.00.001

Rz 80 / (√)

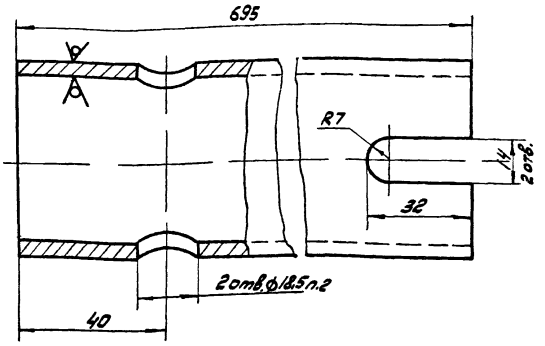

1. H14; h14; ± IT14/2.
2. Отверстия ф18,5 сверлить за один проход.

Инв.№ подл. | Подп. и дата | Взам. инв.№ | Инв.№ дубл. | Подп. и дата

			ЧИ.457.15.00.001		
Изм. Лист	№ докум.	Подп.	Дата		
Разраб.	Самохина			Труба	Лит. И; Масса 3,3; Масштаб 1:1
Пров.	Пендерев				Лист; Листов 1
Н.контр.	Кулагина			Труба 60х4,5 ГОСТ 3262-75	МосВодоканалНИИпроект, Отдел №5

Формат 11

ЧИ.457.15.00.002

Rz 80 / (√)

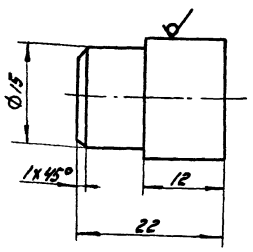

h14; ± IT14/2.

			ЧИ.457.15.00.002		
Изм. Лист	№ докум.	Подп.	Дата		
Разраб.	Самохина			Палец	Лит. И; Масса 0,03; Масштаб 2:1
Пров.	Пендерев				Лист; Листов 1
Н.контр.	Кулагина			Круг В 18 ГОСТ 2590-71 / Вст3сп ГОСТ 535-79	МосВодоканалНИИпроект, Отдел №5

Формат 11

Инв.№ подл. | Подп. и дата | Взам. инв.№ | Инв.№ дубл. | Подп. и дата

Формат	Зона	Поз.	Обозначение	Наименование	Кол.	Примеч.
				Документация		
А3			ЧИ.457.16.00.000СБ	Сборочный чертеж		
				Детали		
А1		1	ЧИ.457.16.00.001	Пластина	2	
А1		2	ЧИ.457.16.00.002	Распорка	2	
А1		3	ЧИ.457.16.00.003	Лапа	2	
Б4		4	ЧИ.429.16.00.004	Ножка		
				Уголок 50х50х5 ГОСТ 8509-72 / Вст3сп ГОСТ 535-79		
				L = 590 h14	2	2,2 кг

			ЧИ.457.16.00.000		
Изм. Лист	№ докум.	Подп.	Дата		
Разраб.	Самохина			Стойка	Лит. И; Лист; Листов 1
Пров.	Пендерев				
Н.контр.	Кулагина				МосВодоканалНИИпроект, Отдел №5

Копировал

Формат 11

ЧИ.457.16.00.000СБ

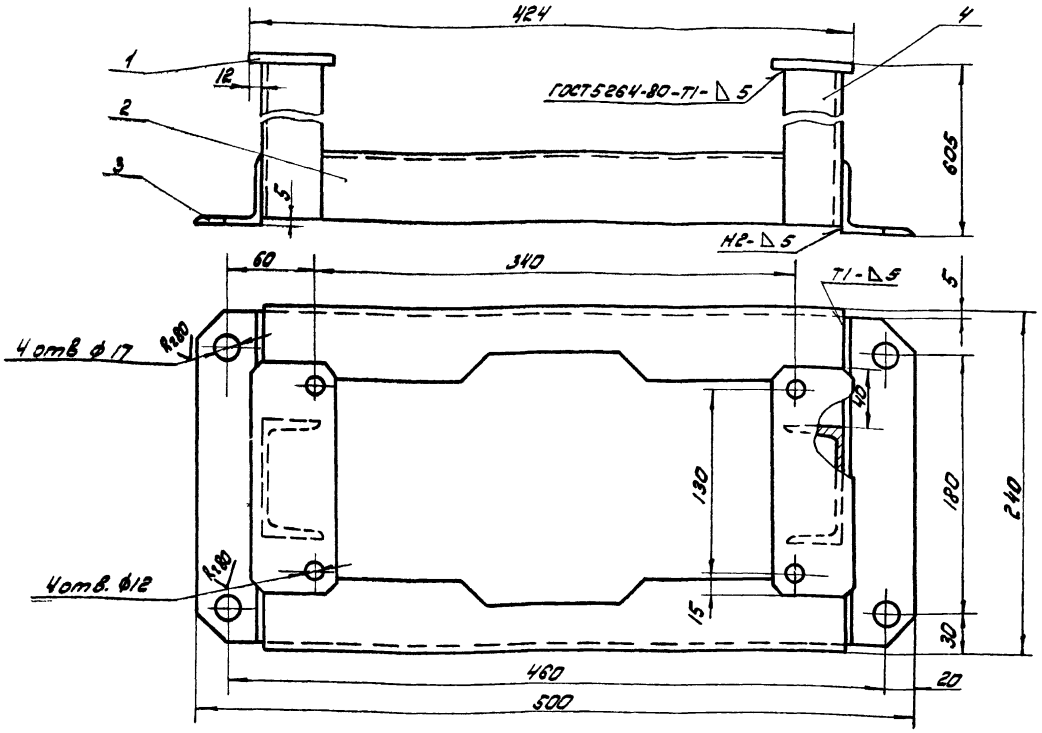

1. Н14; h14; ± $\frac{IT14}{2}$.
2. Шероховатость поверхностей деталей без чертежа – R=160

Изм.	Лист	№ докум.	Подп.	Дата
Разраб.		Самохина		
Пров.		Пендерев		
Н.контр.		Кулагина		

ЧИ.457.16.00.000СБ

Стойка

Сборочный чертеж

Лит.	Масса	Масштаб
И	14,3	1:2,5

Лист | Листов: 1

Мосводоканал Ниипроект Отдел N 5

Формат 11

ЧИ.457.16.00.001

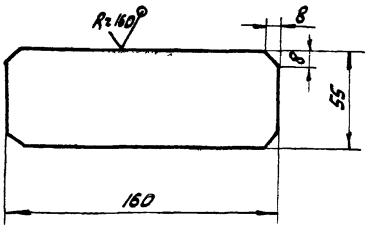

h14; ± $\frac{IT14}{2}$.

Изм.	Лист	№ докум.	Подп.	Дата
Разраб.		Самохина		
Пров.		Пендерев		
Н.контр.		Кулагина		

ЧИ.457.16.00.001

Пластина

Лит.	Масса	Масштаб
И	0,65	1:2

Лист | Листов: 1

Лист В10 ГОСТ 19903-74 / Вст3сп ГОСТ 14637-79

Мосводоканал Ниипроект Отдел N 5

Формат 11

ЧИ.457.16.00.002

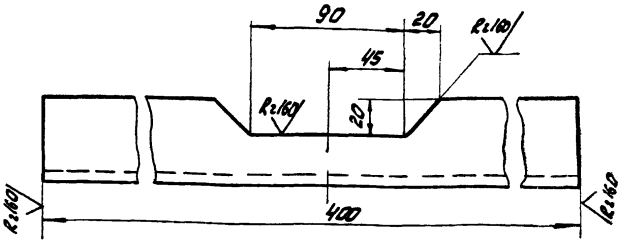

h14; ± $\frac{IT14}{2}$.

Изм.	Лист	№ докум.	Подп.	Дата
Разраб.		Самохина		
Пров.		Пендерев		
Н.контр.		Кулагина		

ЧИ.457.16.00.002

Распорка

Лит.	Масса	Масштаб
И	1,4	1:2

Лист | Листов: 1

Уголок Б50х50х5 ГОСТ 8509-72 / Вст3 сп ГОСТ 535-79

Мосводоканал Ниипроект Отдел N 5

Формат 11

Инв. N подл. | Подп. и дата | Взам. инв. N | Инв. N дубл. | Подп. и дата

Копировал: Зуз

19157-07 40

4И.457.16.00.003

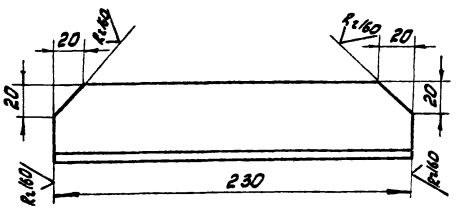

h14; ± IT14/2.

Изм.	Лист	№ докум.	Подп.	Дата	4И.457.16.00.003			
Разраб.		Самохина			Лапа	Лит. И	Масса 0,85	Масштаб 1:2
Пров.		Пендерев				Лист	Листов: 1	
Н.контр.		Кулагина			Уголок Б50х50х5 ГОСТ 8509-72 / Вст3сп ГОСТ 535-79	Мосводоканал Ниипроект Отдел №5		

формат 11

Формат	Зона	Поз.	Обозначение	Наименование	кол.	Примеч.
				Документация		
12			4И.457.17.00.000СБ	Сборочный чертеж		
				Детали		
11		1	4И.457.17.00.001	Лапа	1	
11		2	4И.457.17.00.001-01	Лапа	1	
11		3	4И.457.17.00.002	Лапа	1	
11		4	4И.457.17.00.002-01	Лапа	1	
11		5	4И.457.17.00.003	Стойка	2	
64		6	4И.457.17.00.004	Перекладина		
				круг Б20 ГОСТ 2590-71 / Ст3сп ГОСТ 535-79		
				L = 424 h14	3	1,1кг

Инв. № подл. | Подп. и дата | Взам. инв. | Инв. № дубл. | Подп. и дата

Изм.	Лист	№ докум.	Подп.	Дата	4И.457.17.00.000			
Разраб.		Самохина			Лестница	Лит. И	Лист	Листов 1
Пров.		Пендерев				Мосводоканал Ниипроект Отдел №5		
Н.контр.		Кулагина						

формат 11

4И.457.17.00.000СБ

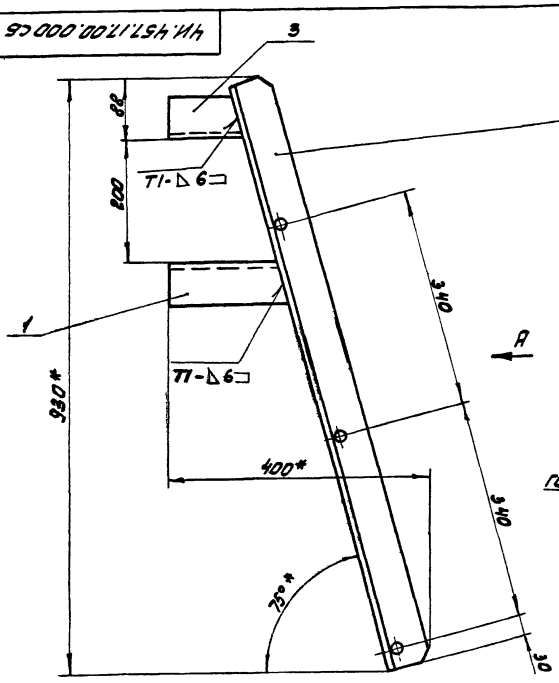

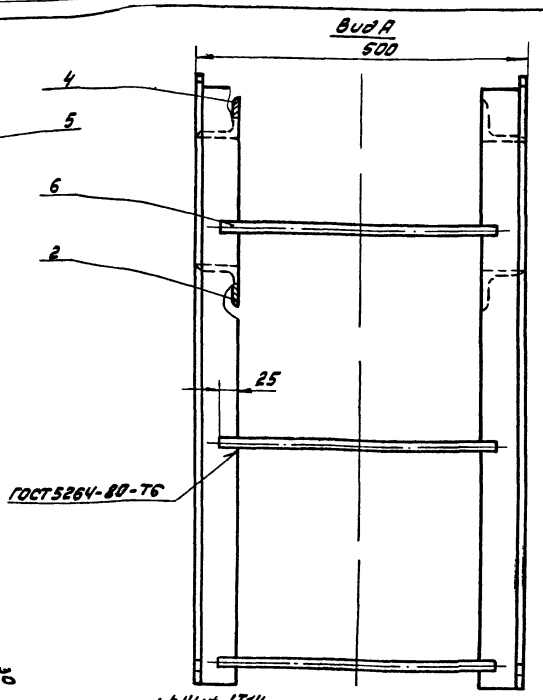

1. h14; ± IT14/2.
2. Шероховатость обрабатываемых поверхностей детали без чертежа — R=160.
3. * Размеры для справок.

Изм.	Лист	№ докум.	Подп.	Дата	4И.457.17.00.000СБ			
Разраб.		Самохина			Лестница	Лит. И	Масса 17,5	Масштаб 1:5
Пров.		Пендерев			Сборочный чертеж	Лист	Листов: 1	
Н.контр.		Кулагина				Мосводоканал Ниипроект Отдел №5		

копировал: [illegible]

ЧИ.457.17.00.001

√(√)

ЧИ.457.17.00.001 – изображено

ЧИ.457.17.00.001-01-зеркальное отражение

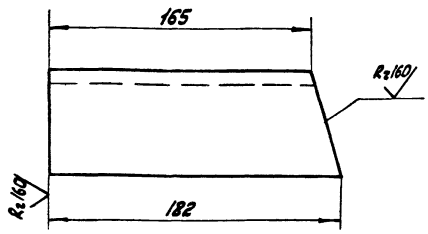

h14.

				ЧИ.457.17.00.001		
Изм.	Лист	№ докум.	Подп.	Дата		
Разраб.		Самохина			Лапа	Лит. И; Масса 1,0; Масштаб 1:2
Пров.		Пендерев				Лист; Листов 8:1
Н.контр.		Кулагина			Уголок Б-63х63х6 ГОСТ 8509-72 / Ст3 ГОСТ 535-79	Мосводоканалнипроект, Отдел N5

Формат 11

ЧИ.457.17.00.002

√(√)

ЧИ.457.17.00.002 – изображено

ЧИ.457.17.00.002-01–зеркальное отражение

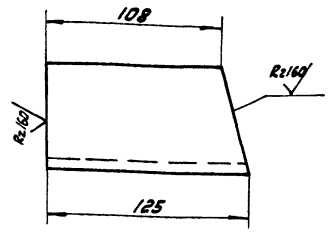

h14.

				ЧИ.457.17.00.002		
Изм.	Лист	№ докум.	Подп.	Дата		
Разраб.		Самохина			Лапа	Лит. И; Масса 0,66; Масштаб 1:2
Пров.		Пендерев				Лист; Листов 8:1
Н.контр.		Кулагина			Уголок Б-63х63х6 ГОСТ 8509-72 / Вст3сп ГОСТ 535-79	Мосводоканалнипроект, Отдел N5

Формат 11

Инв.N подл. | Подп. и дата | Взам. инв.N | Инв.N дубл. | Подп. и дата

ЧИ.457.17.00.003

√(√)

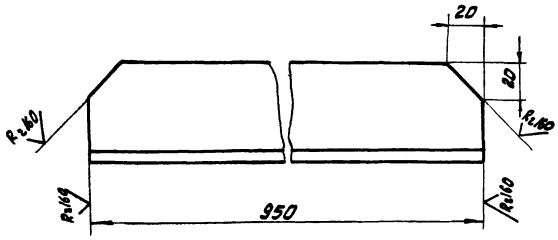

$h14/2\ \frac{IT14}{2}$.

				ЧИ.457.17.00.003		
Изм.	Лист	№ докум.	Подп.	Дата		
Разраб.		Самохина			Стойка	Лит. И; Масса 5,4; Масштаб 1:2
Пров.		Пендерев				Лист; Листов 8:1
Н.контр.		Кулагина			Уголок Б-63х63х6 ГОСТ 8509-72 / Вст3сп ГОСТ 535-79	Мосводоканалнипроект, Отдел N5

Формат 11

ЧИ.457.18.00.000СБ

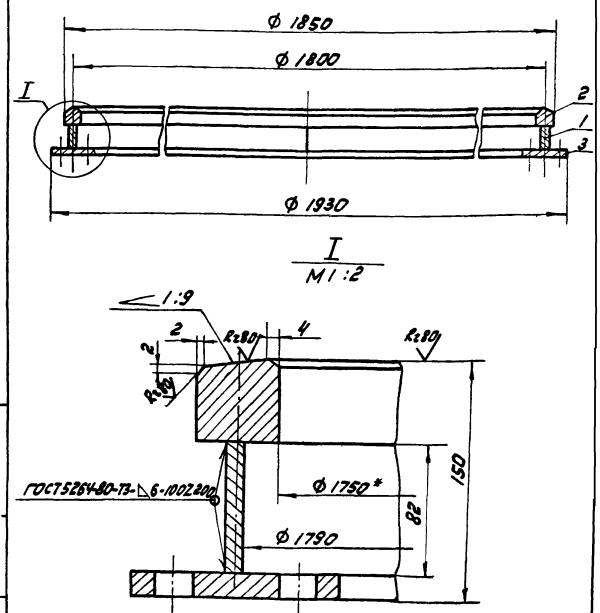

1. h14.

2.* Размеры для справок.

				ЧИ.457.18.00.000СБ		
Изм.	Лист	№ докум.	Подп.	Дата		
Разраб.		Самохина			Путь рельсовый	Лит. И; Масса 240,0; Масштаб 1:10
Пров.		Пендерев			Сборочный чертеж	Лист; Листов 8:1
Н.контр.		Кулагина				Мосводоканалнипроект, Отдел N5

Копировал: Ф1-

Формат 11

Н.льдом КЦ, часто =

Формат	Зона	Поз.	Обозначение	Наименование	Кол.	Примеч.
				Документация		
11			4И. 457.18.00.000 СБ	Сборочный чертеж		
				Детали		
11		1	4И. 457.18.00.001	Кольцо	1	
11		2	4И. 457.18.00.002	Головка	1	
11		3	4И. 457.18.00.003	Основание	1	

Изм.	Лист	№ докум.	Подп.	Дата	4И. 457.18.00.000			
Разраб.		Самохина			Путь рельсовый	Лит. И	Лист	Листов 1
Пров.		Пендерев				Мосводоканал Ниипроект Отдел N 5		
Н.контр.		Кулагина						

формат 11

4И. 457.18.00.001

Rz160 (√)

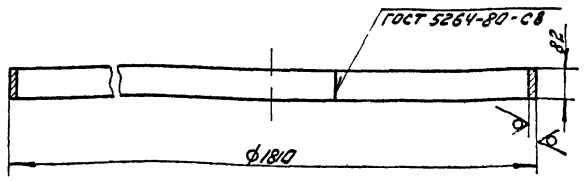

1. Развернутая длина заготовки L = 5652 мм.
2. h14.

Изм.	Лист	№ докум.	Подп.	Дата	4И. 457.18.00.001			
Разраб.		Самохина			Кольцо	Лит. И	Масса 36,2	Масштаб 1:10
Пров.		Пендерев				Лист	Листов: 1	
Н.контр.		Кулагина			Лист 610 ГОСТ 19903-74 Вст 3 сп ГОСТ 14637-79	Мосводоканал Ниипроект Отдел N 5		

формат 11

4И. 457.18.00.002

Rz160 (√)

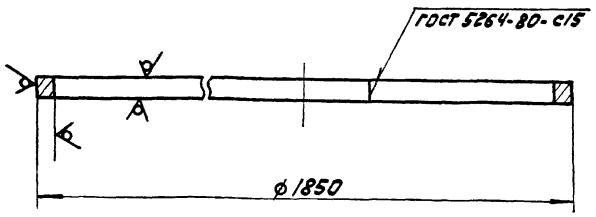

1. Развернутая длина заготовки L = 5652 мм.
2. h14.

Изм.	Лист	№ докум.	Подп.	Дата	4И. 457.18.00.002			
Разраб.		Самохина			Головка	Лит. И	Масса 110,0	Масштаб 1:10
Пров.		Пендерев				Лист	Листов: 1	
Н.контр.		Кулагина			Квадрат 853 ГОСТ 2591-71 Вст 3 сп ГОСТ 535-79	Мосводоканал Ниипроект Отдел N 5		

формат 11

4И. 457.18.00.003

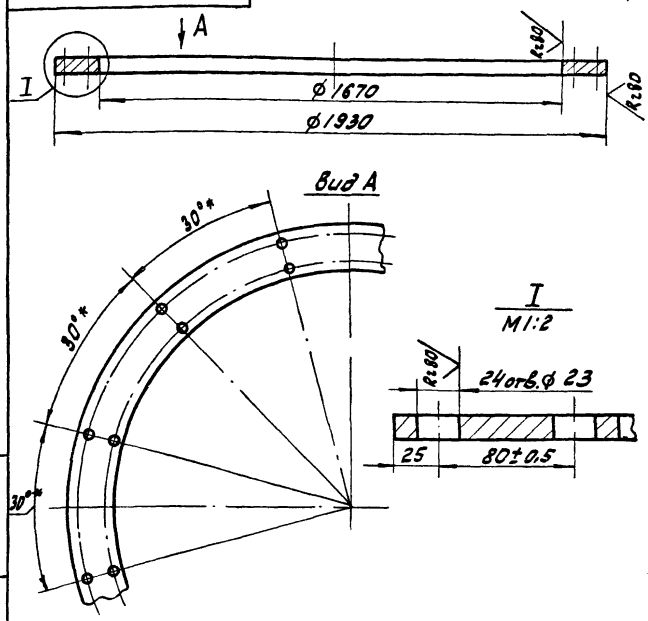

1. Деталь допускается изготовить из нескольких частей, соединив их швом по ГОСТ 5264-80-С17.
2. Неуказанные предельные отклонения размеров: H14; h14; ± 1T14/2.
3.* Размеры для справок.

Изм.	Лист	№ докум.	Подп.	Дата	4И. 457.18.00.003			
Разраб.		Самохина			Основание	Лит. И	Масса 92,5	Масштаб 1:10
Пров.		Пендерев				Лист	Листов: 1	
Н.контр.		Кулагина			Лист 616 ГОСТ 19903-74 Вст 3 сп ГОСТ 14637-79	Мосводоканал Ниипроект Отдел N 5		

Копировал. Дил- 19157-07 43 формат 11

ИИ.457.19.00.000СБ

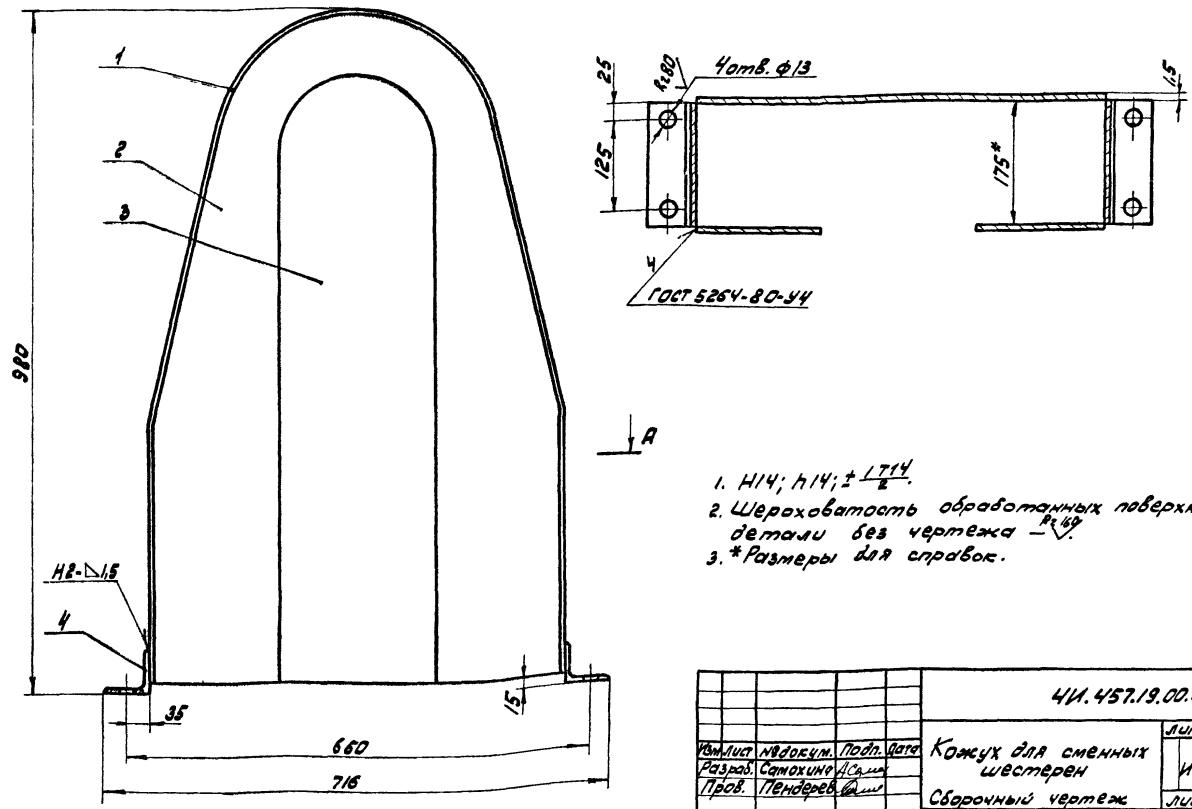

1. H14; h14; $\pm \frac{IT14}{2}$.
2. Шероховатость обработанных поверхностей детали без чертежа — $R_z 160$ V.
3. * Размеры для справок.

Изм.	Лист	№ докум.	Подп.	Дата
Разраб.		Самохина		
Пров.		Пендерев		
Н.контр.		Кулагина		

ИИ.457.19.00.000СБ

Кожух для сменных шестерен

Сборочный чертеж

Лит.	Масса	Масштаб
И	16,0	1:5
Лист	Листов 8: 1	

МосводоканалНИИпроект
Отдел №5

Формат 12

Формат	Зона	Поз.	Обозначение	Наименование	Кол.	Примеч.
				Документация		
12			ИИ.457.19.00.000СБ	Сборочный чертеж		
				Детали		
11		1	ИИ.457.19.00.001	Стенка боковая	1	
11		2	ИИ.457.19.00.002	Стенка передняя	1	
11		3	ИИ.457.19.00.003	Стенка задняя	1	
64		4	ИИ.457.19.00.004	Угольник		
				Уголок Б63х63х6 ГОСТ 8509-72 / Ст3 сп. ГОСТ 535-79		
				ℓ = 175 h14	2	1,0 кг

Изм.	Лист	№ докум.	Подп.	Дата
Разраб.		Самохина		
Пров.		Пендерев		
Н.контр.		Кулагина		

ИИ.457.19.00.000

Кожух для сменных шестерен

Лит.	Лист	Листов
И		1

МосводоканалНИИпроект
Отдел №5

Формат 11

ИИ.457.19.00.001

$R_z 160$ V(√)

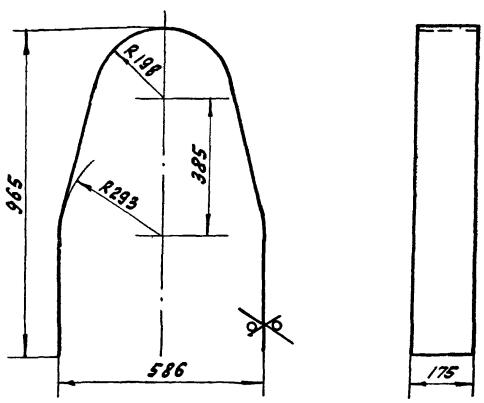

1. H14; h14; $\pm \frac{IT14}{2}$.
2. Деталь гнуть по сопрягаемой стенке задней черт. ИИ.457.19.00.003.

Изм.	Лист	№ докум.	Подп.	Дата
Разраб.		Самохина		
Пров.		Пендерев		
Н.контр.		Кулагина		

ИИ.457.19.00.001

Стенка боковая

Лит.	Масса	Масштаб
И	4,5	1:10
Лист	Листов: 1	

Лист 61.6 ГОСТ 19903-74 / Вст 3 сп ГОСТ 16523-70

МосводоканалНИИпроект
Отдел № 5

Инв.№подл. | Подп. и дата | Взам. инв.№ | Инв.№дубл. | Подп. и дата

Копировал: [illegible] 19157-07 44 Формат 11

ЧИ.457.19.00.002

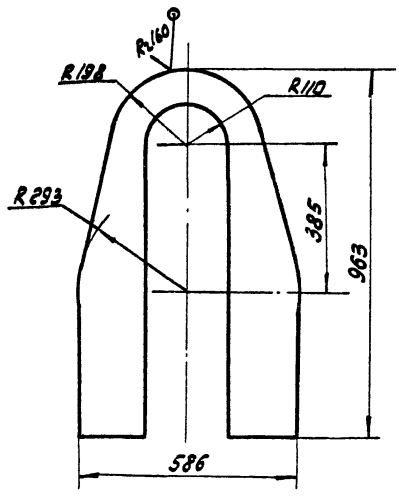

$H14; h14; \pm \frac{IT14}{2}$.

		ЧИ.457.19.00.002			
Изм. Лист	№ докум.	Подп.	Дата		
Разраб.	Самохина			Стенка передняя	Лит. И; Масса 43; Масштаб 1:10
Пров.	Пендерев				Лист; Листов 1
Н.контр.	Кулагина			Лист 61.6 ГОСТ 19903-74 Вст3сп ГОСТ 16523-70	Мосводоканалниипроект Отдел №5

Формат А1

ЧИ.457.19.00.003

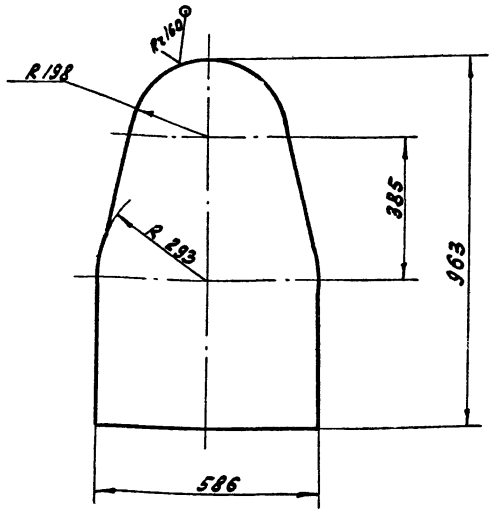

$h14; \pm \frac{IT14}{2}$.

		ЧИ.457.19.00.003			
Изм. Лист	№ докум.	Подп.	Дата		
Разраб.	Самохина			Стенка задняя	Лит. И; Масса 6,0; Масштаб 1:10
Пров.	Пендерев				Лист; Листов 1
Н.контр.	Кулагина			Лист 61.6 ГОСТ 19903-74 Вст3сп ГОСТ 16523-70	Мосводоканалниипроект Отдел №5

Инв.№ подл. | Подп. и дата | Взам. инв.№ | Инв.№ дубл. | Подп. и дата

Формат А1

ЧИ.457.20.00.000СБ

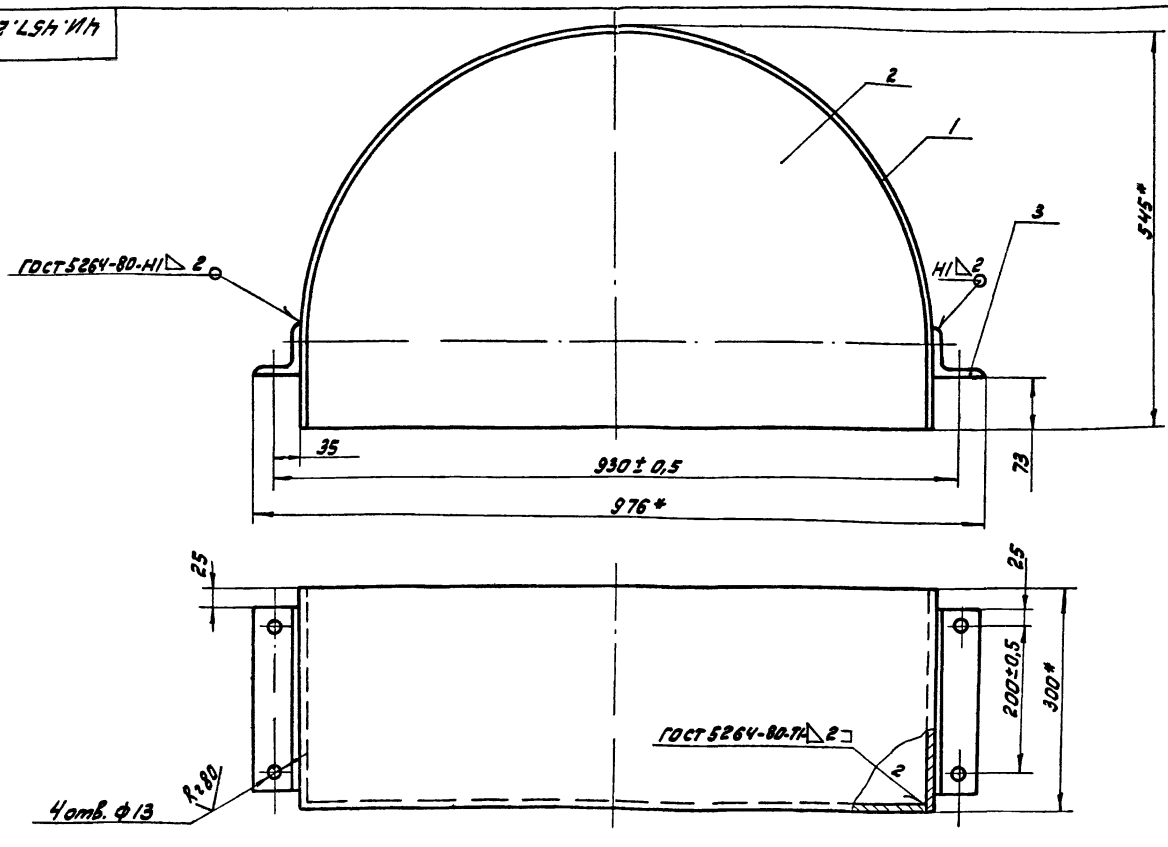

1. $H14; \pm \frac{IT14}{2}$.
2. * Размеры для справок.
3. Шероховатость обрабатываемых поверхностей деталей без чертежа – $R_z 160$.

		ЧИ.457.20.00.000СБ			
Изм. Лист	№ докум.	Подп.	Дата		
Разраб.	Самохина			Кожух	Лит. И; Масса 13,0; Масштаб 1:5
Пров.	Пендерев			Сборочный чертеж	Лист; Листов 1
Рук.	Пендерев				Мосводоканалниипроект Отдел №5
Н.контр.	Кулагина				

Копировал:

Формат А2

Формат	Зона	Поз.	Обозначение	Наименование	Кол.	Примеч.
				Документация		
12			4И.457.20.00.000СБ	Сборочный чертеж		
				Детали		
11		1	4И.457.20.00.001	Лист боковой	1	
11		2	4И.457.20.00.002	Стенка	1	
64		3	4И.457.20.00.003	Угольник		
				уголок 663х63х6 ГОСТ 8509-72 / Вст3сп ГОСТ 535-79		
				$\ell = 250 h14$	2	1,4кг

Изм.	Лист	№ докум.	Подп.	Дата
Разраб.		Самохина		
Пров.		Пендерев		
Н.контр.		Кулагина		

4И.457.20.00.000

Кожух

Лит.	Лист	Листов
И		1

Мосводоканал Ниипроект Отдел N 5

формат 11

4И.457.20.00.001

Rz160 (√)

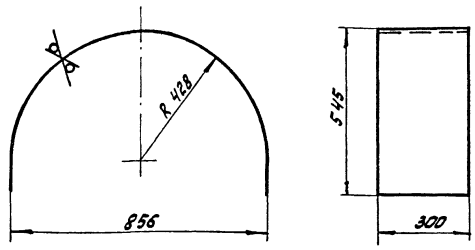

1. H14; h14; $\pm \frac{IT14}{2}$.
2. Деталь гнуть по сопрягаемой стенке черт. 4И.457.20.00.002.

Изм.	Лист	№ докум.	Подп.	Дата
Разраб.		Самохина		
Пров.		Пендерев		
Н.контр.		Кулагина		

4И.457.20.00.001

Лист боковой

Лит.	Масса	Масштаб
И	5,9	1:10

Лист 61,6 ГОСТ 19903-74 / Вст.3 сп ГОСТ 16523-70

Лист | Листов: 1

Мосводоканал Ниипроект Отдел N 5

формат 11

4И.457.20.00.002

(√)

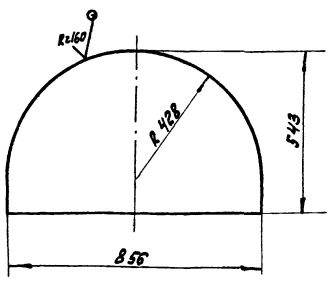

$h14; \pm \frac{IT14}{2}$.

Изм.	Лист	№ докум.	Подп.	Дата
Разраб.		Самохина		
Пров.		Пендерев		
Н.контр.		Кулагина		

4И.457.20.00.002

Стенка

Лит.	Масса	Масштаб
И	4,7	1:10

Лист 61,6 ГОСТ 19903-74 / Вст3сп ГОСТ 16523-70

Лист | Листов: 1

Мосводоканал Ниипроект Отдел N 5

формат 11

Формат	Зона	Поз.	Обозначение	Наименование	Кол.	Примеч.
				Документация		
11			4И.457.21.00.000СБ	Сборочный чертеж		
				Детали		
11		1	4И.457.21.00.001	Раскос	1	
11		2	4И.457.21.00.001-01	Раскос	1	
11		3	4И.457.21.00.002	Пластина	1	
11		4	4И.457.21.00.003	Ребро	1	
11		5	4И.457.21.00.004	Накладка	1	

Изм.	Лист	№ докум.	Подп.	Дата
Разраб.		Самохина		
Пров.		Пендерев		
Н.контр.		Кулагина		

4И.457.21.00.000

Кронштейн

Лит.	Лист	Листов
И		1

Мосводоканал Ниипроект Отдел N 5

формат 11

копировал: [illegible] 19157-07 46

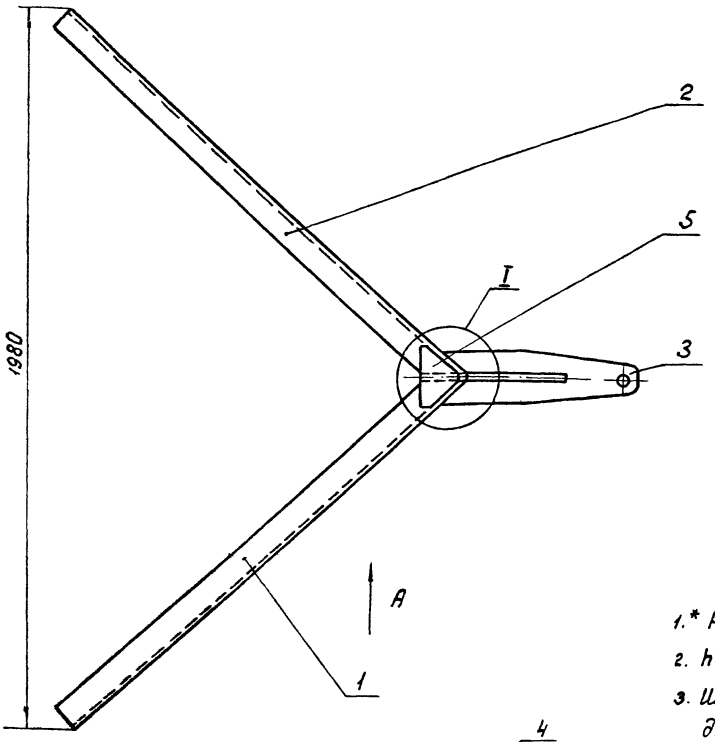

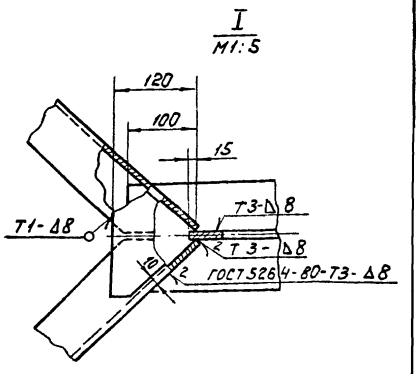

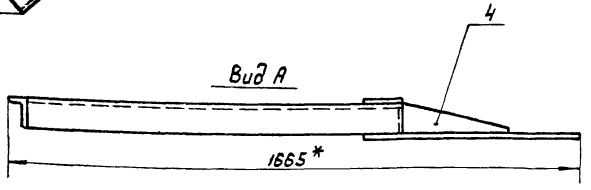

1.* Размеры для справок

2. h14; ± IT14/2

3. Шероховатость обрабатываемых поверхностей деталей без чертежа – Rz 160

					ИИ.457.21.00.000СБ		
Изм.	Лист	№ докум.	Подп.	Дата	Кронштейн сборочный чертеж	Лит.	Масса / Масштаб
Разраб.		Сапохина				И	48.0 / 1:10
Пров.		Пендерев				Лист	Листов 1
Рук.		Пендерев				Москводоканалниипроект Отдел №5	
Н.контр.		Кулагина					

Формат 12

∀(√)

ИИ.457.21.00.001 – изображено

ИИ.457.21.00.001-01 – зеркальное отражение

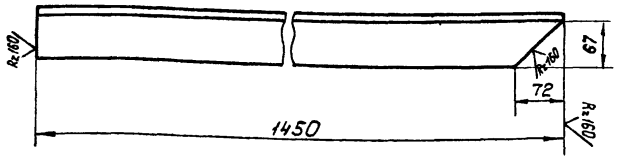

h14; ± IT14/2.

					ИИ 457 21 00 001		
Изм.	Лист	№ докум.	Подп.	Дата	Раскос	Лит.	Масса / Масштаб
Разраб.		Сапохина				И	12,5 / 1:5
Пров.		Пендерев				Лист	Листов 1
Н.контр.		Кулагина			Уголок Б 75х75х8 ГОСТ 8509-72 / Вст 3сп ГОСТ 535-79	Москводоканалниипроект Отдел №5	

Формат 11

∀(√)

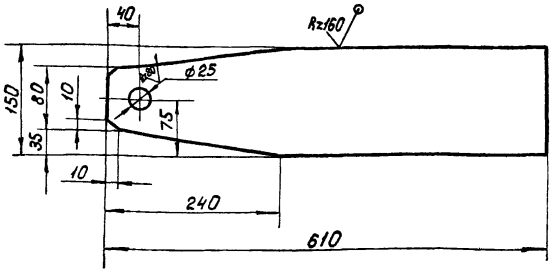

H14; h14; ± IT14/2

					ИИ.457.21.00.002		
Изм.	Лист	№ докум.	Подп.	Дата	Пластина	Лит.	Масса / Масштаб
Разраб.		Сапохина				И	10,5 / 1:5
Пров.		Пендерев				Лист	Листов 1
Н.контр.		Кулагина			Лист Б16 ГОСТ 19903-74 / Вст 3 сп ГОСТ 14637-79	Москводоканалниипроект Отдел №5	

Инв.№ подл. | Подп. и дата | Взам. инв.№ | Инв.№ дубл. | Подп. и дата

Копировал: 19157-07 47

Формат 11

ЧИ.457.21.00.003

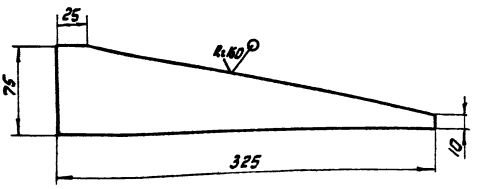

$h14; \pm \frac{IT14}{2}$.

Изм.	Лист	№ докум.	Подп.	Дата	ЧИ.457.21.00.003		
Разраб.		Самохина			Ребро	Лит. И	Масса 1,1	Масштаб 1:2
Пров.		Пендерев				Лист	Листов: 1
Н.контр.		Кулагина			Лист 610 ГОСТ 19903-74 / В Ст 3 сп ГОСТ 14637-79	Мосводоканал Ниипроект Отдел № 5	

формат 11

ЧИ.457.21.00.004

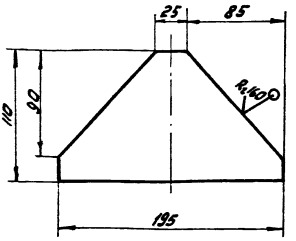

$h14; \pm \frac{IT14}{2}$.

Изм.	Лист	№ докум.	Подп.	Дата	ЧИ.457.21.00.004		
Разраб.		Самохина			Накладка	Лит. И	Масса 10,8	Масштаб 1:5
Пров.		Пендерев				Лист	Листов: 1
Н.контр.		Кулагина			Лист 610 ГОСТ 19903-74 / В Ст 3 сп ГОСТ 14637-79	Мосводоканал Ниипроект Отдел № 5	

формат 11

Инв. № подл. | Подп. и дата | Взам. инв. | Инв. № дубл. | Подп. и дата

ЧИ.457.22.00.000СБ

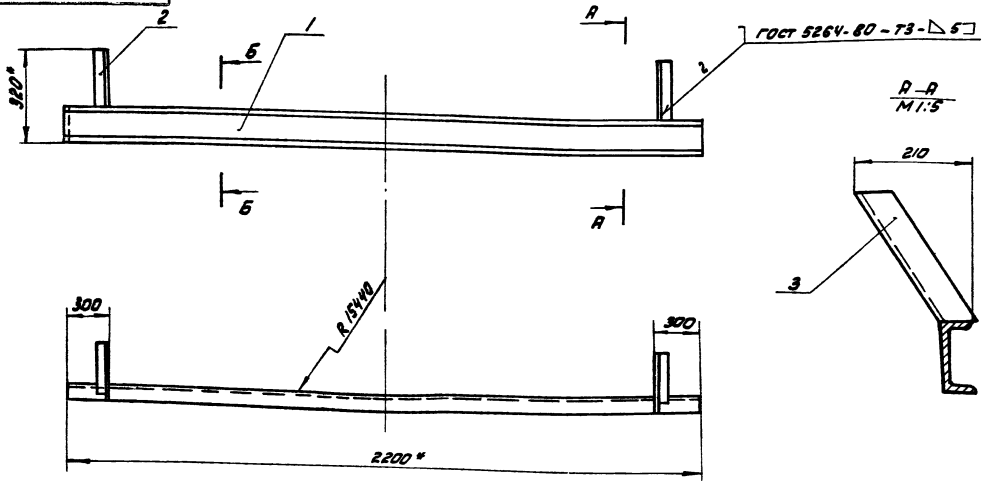

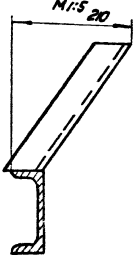

1. $\pm \frac{IT14}{2}$.
2. * Размеры для справок

Изм.	Лист	№ докум.	Подп.	Дата	ЧИ.457.22.00.000СБ		
Разраб.		Самохина			Кронштейн	Лит. И	Масса 24,5	Масштаб 1:10
Пров.		Пендерев			Сборочный чертеж	Лист	Листов: 1
Н.контр.		Кулагина				Мосводоканал Ниипроект Отдел № 5	

Копировал: 19157-07 48 формат 12

Формат	Зона	Поз.	Обозначение	Наименование	Кол.	Примеч.
				Документация		
12			4И.457.22.00.000СБ	Сборочный чертеж		
				Детали		
11		1	4И.457.22.00.001	Швеллер	1	
11		2	4И.457.22.00.002	Угольник	1	
11		3	4И.457.22.00.002-01	Угольник	1	

Изм.	Лист	№ докум.	Подп.	Дата	4И.457.22.00.000			
Разраб.		Самохина			Кронштейн	Лит. И	Лист	Листов 1
Пров.		Пендерев				Мосводоканал Ниипроект Отдел №5		
Н.контр.		Кулагина						

формат 11

4И.457.22.00.001

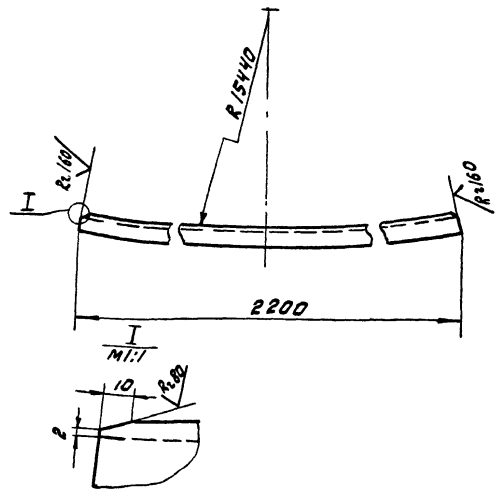

$h14; \pm \frac{IT14}{2}$.

Изм.	Лист	№ докум.	Подп.	Дата	4И.457.22.00.001			
Разраб.		Самохина			Швеллер	Лит. И	Масса 23,0	Масштаб 1:10
Пров.		Пендерев				Лист	Листов 1	
Н.контр.		Кулагина			Швеллер 12 ГОСТ 8240-72 / Вст3сп ГОСТ 535-79	Мосводоканал Ниипроект Отдел №5		

формат 11

4И.457.22.00.002

4И.457.22.00.002 - изображено

4И.457.22.00.002-01 - зеркальное отражение

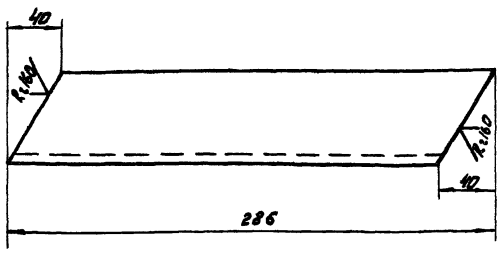

$H14; \pm \frac{IT14}{2}$.

Изм.	Лист	№ докум.	Подп.	Дата	4И.457.22.00.002			
Разраб.		Самохина			Угольник	Лит. И	Масса 0,75	Масштаб 1:2
Пров.		Пендерев				Лист	Листов 1	
Н.контр.		Кулагина			Уголок Б-50×50×5 ГОСТ 8509-72 / Ст.3. ГОСТ 535-79	Мосводоканал Ниипроект Отдел №5		

формат 11

4И.457.23.00.000

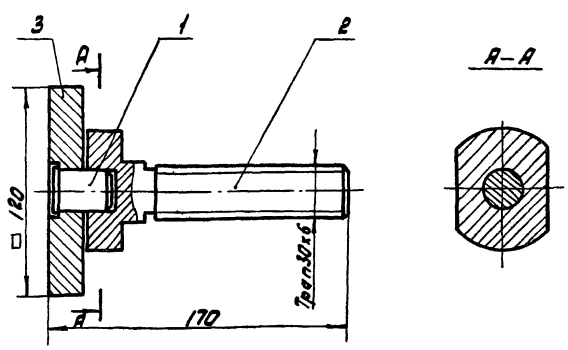

Формат	Зона	Поз.	Обозначение	Наименование	Кол.	Примеч.
				Детали		
11		1	4И.457.23.00.001	Штифт	1	
11		2	4И.457.23.00.002	Винт	1	
11		3	4И.457.23.00.003	Плита	1	

Размеры для справок.

Изм.	Лист	№ докум.	Подп.	Дата	4И.457.23.00.000			
Разраб.		Самохина			Домкрат	Лит. И	Масса 3,7	Масшт. 1:2
Пров.		Пендерев				Лист	Листов 1	
Н.контр.		Кулагина				Мосводоканал Ниипроект Отдел №5		

Копировал: 19157-07 49 формат 11

ЧИ.457.23.00.001

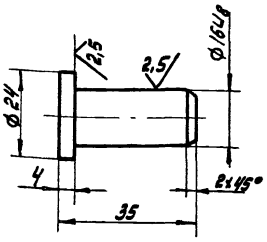

Неуказанные предельные отклонения размеров: $h14; \pm \frac{IT14}{2}$.

Изм. Лист	№ докум.	Подп.	Дата	ЧИ.457.23.00.001	
Разраб.	Самохина			Штифт	Лит. И; Масса 0,06; Масштаб 1:1
Пров.	Пендерев				Лист; Листов 1
Н.контр.	Кулагина			Ст.3 гост 380-71	Мосводоканалниипроект Отдел №5

Формат А1

ЧИ.457.23.00.002

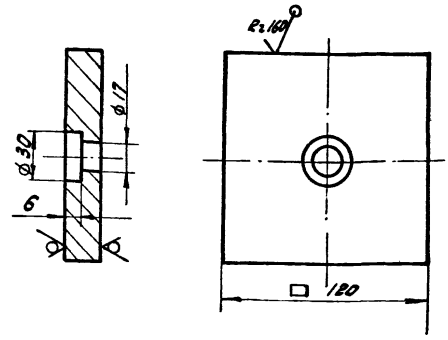

$H14; h14; \pm \frac{IT14}{2}$.

Изм. Лист	№ докум.	Подп.	Дата	ЧИ.457.23.00.002	
Разраб.	Самохина			Плита	Лит. И; Масса 2,1; Масштаб 1:2
Пров.	Пендерев				Лист; Листов 1
Н.контр.	Кулагина			Лист 620 гост 19903-74 Вст3сп гост 14637-79	Мосводоканалниипроект Отдел №5

Инв.№ подл. | Подп. и дата | Взам. инв.№ | Инв.№ дубл. | Подп. и дата

Формат А1

ЧИ.457.23.00.003

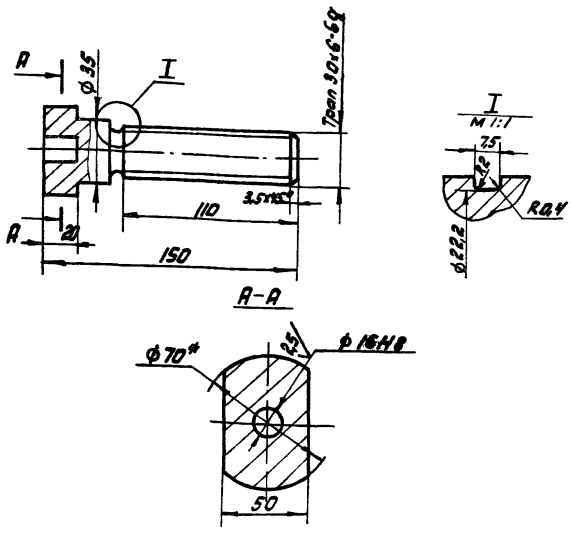

1. Неуказанные предельные отклонения размеров: $H14; h14; \pm \frac{IT14}{2}$.

Изм. Лист	№ докум.	Подп.	Дата	ЧИ.457.23.00.003	
Разраб.	Самохина			Винт	Лит. И; Масса 1,5; Масштаб 1:2
Пров.	Пендерев				Лист; Листов 1
Н.контр.	Кулагина			Круг В70 гост 2590-71 Вст3сп гост 535-79	Мосводоканалниипроект Отдел №5

Формат А1

ЧИ.457.24.00.000СБ

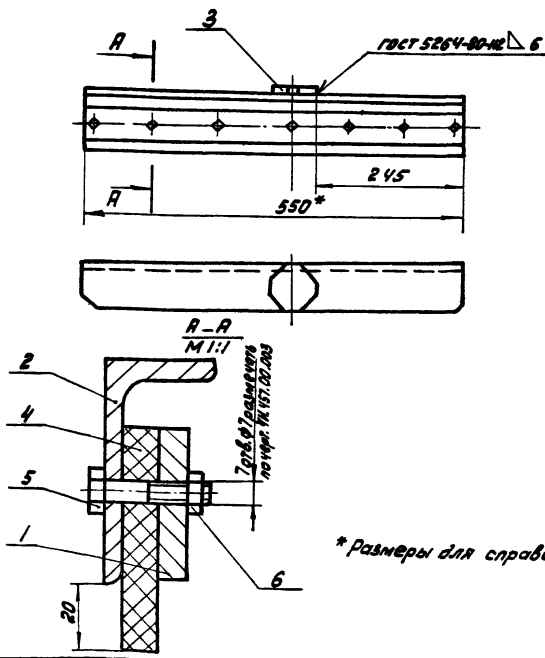

*Размеры для справок.

Изм. Лист	№ докум.	Подп.	Дата	ЧИ.457.24.00.000СБ	
Разраб.	Самохина			Скребок	Лит. И; Масса 5,0; Масштаб 1:5
Пров.	Пендерев			Сборочный чертеж	Лист; Листов 1
Рук.	Пендерев				Мосводоканалниипроект Отдел №5
Н.контр.	Кулагина				

Инв.№ подл. | Подп. и дата | Взам. инв.№ | Инв.№ дубл. | Подп. и дата

Формат А1

Формат	Зона	Поз.	Обозначение	Наименование	Кол.	Примеч.
				Документация		
11			4И.457.24.00.000 СБ	Сборочный чертеж		
				Детали		
11		1	4И.457.24.00.001	Планка	1	
11		2	4И.457.24.00.002	Угольник	1	
11		3	4И.457.24.00.003	Накладка	1	
Б.4		4	4И.457.24.00.004	Щетка		
				Пластина I М6-с-10-1,2		
				ГОСТ 7338-77		
				60h14×550h14	1	
				Стандартные изделия		
		5		Болт М6×35.58.096		
				ГОСТ 7798-70	7	
		6		Гайка М6.5.096		
				ГОСТ 5915-70	7	

Изм.	Лист	№ докум.	Подп.	Дата
Разраб.		Самохина		
Пров.		Пендерев		
Н.контр.		Кулагина		

4И.457.24.00.000

Скребок

Лит.	Лист	Листов
И		1

Мосводоканалниипроект Отдел № 5

формат 11

4И.457.24.00.001

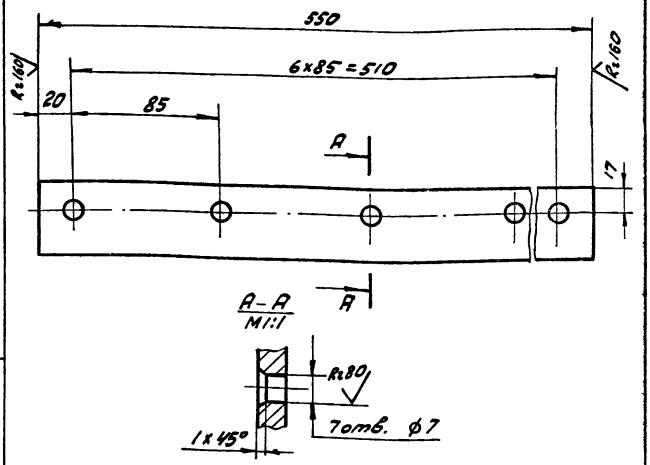

H14; h14; ± $\frac{IT14}{2}$.

Изм.	Лист	№ докум.	Подп.	Дата
Разраб.		Самохина		
Пров.		Пендерев		
Н.контр.		Кулагина		

4И.457.24.00.001

Планка

Лит.	Масса	Масштаб
И	1,3	1:2

Полоса Б-2-8×40 ГОСТ 103-76 / 8 ст 3 сп ГОСТ 535-79

Лист | Листов: 1

Мосводоканалниипроект Отдел № 5

формат 11

4И.457.24.00.002

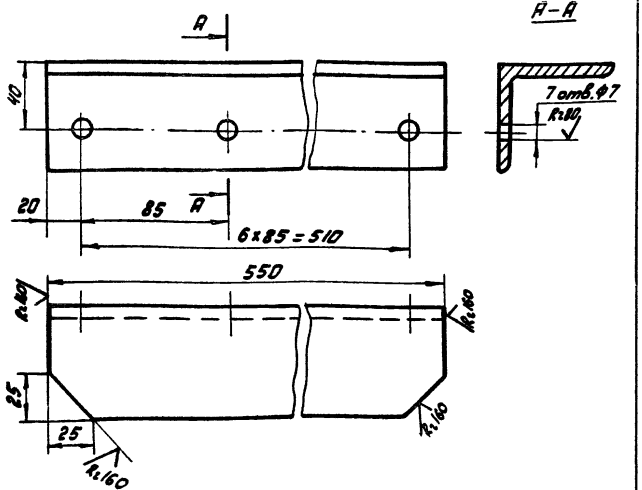

H14; h14; ± $\frac{IT14}{2}$.

Изм.	Лист	№ докум.	Подп.	Дата
Разраб.		Самохина		
Пров.		Пендерев		
Н.контр.		Кулагина		

4И.457.24.00.002

Угольник

Лит.	Масса	Масштаб
И	3,0	1:2

Уголок Б-63×63×6 ГОСТ 8509-72 / 8 ст 3 сп ГОСТ 535-79

Лист | Листов: 1

Мосводоканалниипроект Отдел № 5

формат 11

4И.457.24.00.003

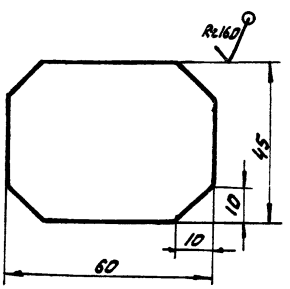

h14; ± $\frac{IT14}{2}$.

Изм.	Лист	№ докум.	Подп.	Дата
Разраб.		Самохина		
Пров.		Пендерев		
Н.контр.		Кулагина		

4И.457.24.00.003

Накладка

Лит.	Масса	Масштаб
И	0,17	1:1

Лист | Листов: 1

Лист Б8 ГОСТ 19903-74 / 8 ст 3 сп ГОСТ 14637-79

Мосводоканалниипроект Отдел № 5

формат 11

Инв. № подл. | Подп. и дата | Взам. инв. № | Инв. № дубл. | Подп. и дата

4И.457.25.00.000

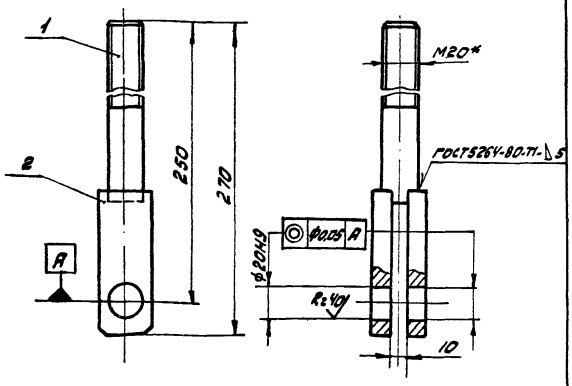

1. Неуказанные предельные отклонения размеров: $H14; h14; \pm \frac{IT14}{2}$.
2. * Размеры для справок.

Формат	Зона	Поз.	Обозначение	Наименование	кол.	Примеч.
				Детали		
11		1	4И.457.25.00.001	Винт	1	
11		2	4И.457.25.00.002	Планка	2	

Изм.	Лист	№ докум.	Подп.	Дата	4И.457.25.00.000	Лит.	Масса	Масштаб
Разраб.		Самохина			Штанга	И	1,0	1:2
Пров.		Пендерев				Лист	Листов: 1	
Н.контр.		Кулагина				Мосводоканал Ниипроект Отдел № 5		

формат 11

4И.457.25.00.001

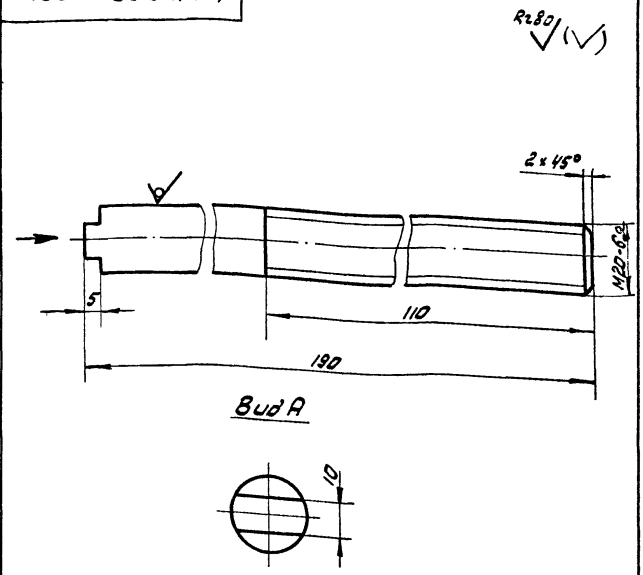

$h14; \pm \frac{IT14}{2}$.

Изм.	Лист	№ докум.	Подп.	Дата	4И.457.25.00.001	Лит.	Масса	Масштаб
Разраб.		Самохина			Винт	И	0,6	1:1
Пров.		Пендерев				Лист	Листов: 1	
Н.контр.		Кулагина			круг В20 ГОСТ 2590-71 / В Ст 3 сп ГОСТ 535-79	Мосводоканал Ниипроект Отдел № 5		

формат 11

4И.457.25.00.002

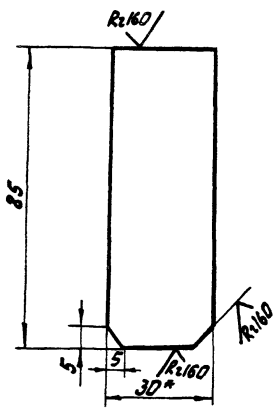

1. $h14; \pm \frac{IT14}{2}$.
2. * Размер для справок.

Изм.	Лист	№ докум.	Подп.	Дата	4И.457.25.00.002	Лит.	Масса	Масштаб
Разраб.		Самохина			Планка	И	0,2	1:1
Пров.		Пендерев				Лист	Листов: 1	
Н.контр.		Кулагина			Полоса Б-2-10х30 ГОСТ 103-76 / В ст 3 сп ГОСТ 535-79	Мосводоканал Ниипроект Отдел № 5		

формат 11

4И.457.26.00.000

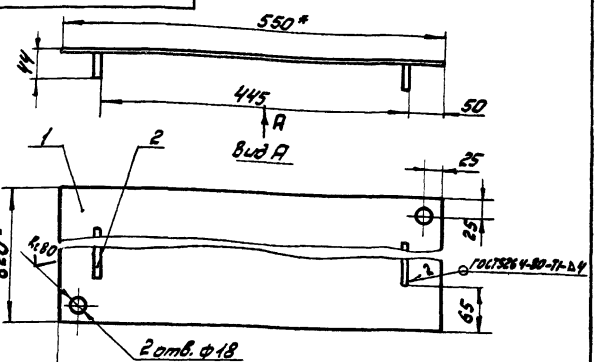

1. Шероховатость обрабатываемых поверхностей детали без чертежа – Rz80.
2. * Размеры для справок.

Формат	Зона	Поз.	Обозначение	Наименование	кол.	Примеч.
				Детали		
64		1	4И.457.26.00.001	Лист 550h14×820h14		
				лист ромб. 0-ПН-4 Б ст 3 сп		
				ГОСТ 8568-77	1	12,6 кг
64		2	4И.457.26.00.002	Полоса L=690h14		
				Полоса Б-2-4х40 ГОСТ 103-76 / В ст 3 сп ГОСТ 535-79	2	0,8 кг

Изм.	Лист	№ докум.	Подп.	Дата	4И.457.26.00.000	Лит.	Масса	Масштаб
Разраб.		Самохина			Перекрытие съемное	И	14,5	1:5
Пров.		Пендерев				Лист	Листов: 1	
Н.контр.		Кулагина				Мосводоканал Ниипроект Отдел № 5		

формат 11

Инв. № подл. | Подп. и дата | Взам. инв. № | Инв. № дубл. | Подп. и дата

копировал: [illegible]

ЧИ.457.27.00.000

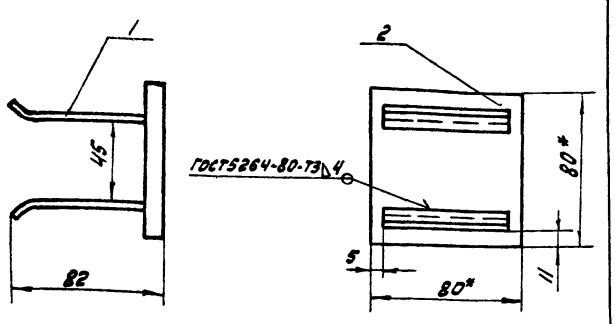

1. H14; h14; ± IT14/2.
2. Шероховатость обрабатываемых поверхностей деталей без чертежа Ra 160 (▽).
3. * Размеры для справок.

Формат	Зона	Поз.	Обозначение	Наименование	Кол.	Примеч.
				Детали		
11		1	ЧИ.457.27.00.001	Анкер	2	
Б4		2	ЧИ.457.27.00.002	Плита		
				Лист Б10 ГОСТ 19903-74 / Вст3сп ГОСТ 14637-79		
				80h14 x 80h14	1	0,5 кг

ЧИ.457.27.00.000

Изм.	Лист	№ докум.	Подп.	Дата
Разраб.		Самохина		
Пров.		Пендерев		
Н.контр.		Кулагина		

Кронштейн

Лит.	Масса	Масштаб
И	1,0	1:1
Лист	Листов: 1	

Мосводоканалнипроект Отдел N5

Формат 11

ЧИ.457.27.00.001

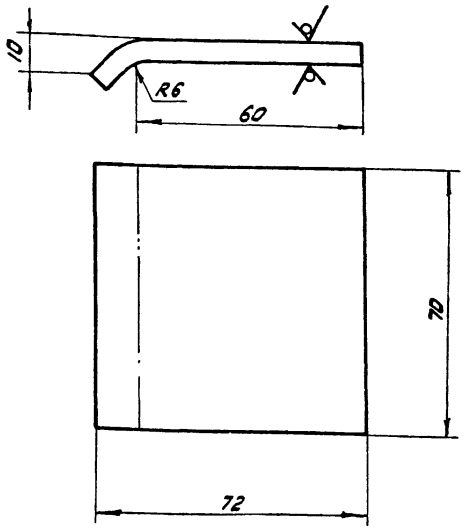

h14 ± IT14/2.

Изм.	Лист	№ докум.	Подп.	Дата
Разраб.		Самохина		
Пров.		Пендерев		
Н.контр.		Кулагина		

Анкер

Лит.	Масса	Масштаб
И	0,24	1:1
Лист	Листов: 1	

Лист Б6 ГОСТ 19903-74 / Вст3сп ГОСТ 14637-79

Мосводоканалнипроект Отдел N5

Формат 11

ЧИ.457.28.00.000СБ

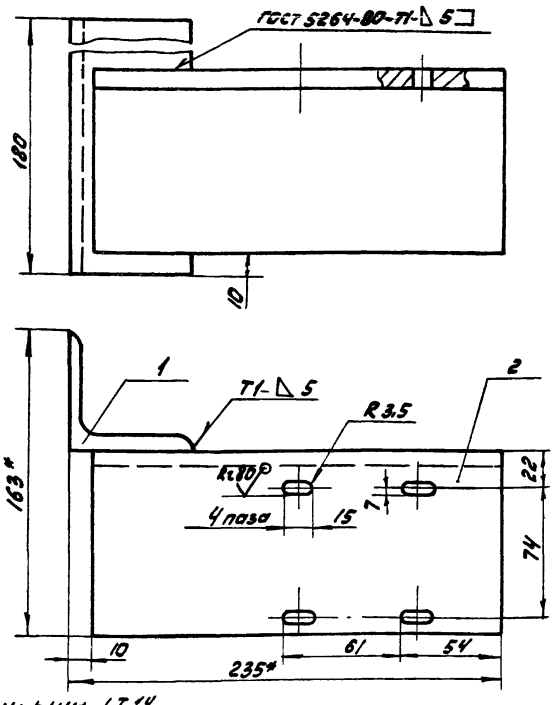

1. H14; h14; ± IT14/2.
2. * Размеры для справок.
3. Шероховатость обрабатываемых поверхностей деталей без чертежа Ra 160 (▽).

Формат	Зона	Поз.	Обозначение	Наименование	Кол.	Примеч.
				Документация		
11			ЧИ.457.28.00.000СБ	Сборочный чертеж		
				Детали		
Б4		1	ЧИ.457.28.00.001	Уголок		
				Уголок 63x63x5 ГОСТ 8509-72 / Вст3сп ГОСТ 535-79		
				L = 180h14	1	1,0 кг
Б4		2	ЧИ.457.28.00.002	Уголок		
				Уголок 100x100x7 ГОСТ 8509-72 / Вст3сп ГОСТ 535-79		
				L = 225h14	1	2,4 кг

ЧИ.457.28.00.000СБ

Изм.	Лист	№ докум.	Подп.	Дата
Разраб.		Самохина		
Пров.		Пендерев		
Н.контр.		Кулагина		

Плита

Сборочный чертеж

Лит.	Масса	Масштаб
И	4,4	1:2
Лист	Листов: 1	

Мосводоканалнипроект Отдел N5

Формат 11

ЧИ.457.28.00.000

Изм.	Лист	№ докум.	Подп.	Дата
Разраб.		Самохина		
Пров.		Пендерев		
Н.контр.		Кулагина		

Плита

Лит.	Лист	Листов
И		1

Мосводоканалнипроект Отдел N5

Формат	Зона	Поз.	Обозначение	Наименование	Кол.	Примеч.
				Документация		
11			4И.457.29.00.000 СБ	Сборочный чертеж		
				Детали		
Б4		1	4И.457.29.00.001	Панель		
				Лист $\frac{0\text{-ЛН-4 Б Ст.3}}{\text{ГОСТ 8568-77}}$		
				400 h 14 × 725 h 14	1	9,1 кг
Б4		2	4И.457.29.00.002	Полоса		
				Полоса $\frac{\text{Б-2-4 х 40 ГОСТ 103-76}}{\text{Вст3сп ГОСТ 535-79}}$		
				ℓ = 725 h 14	1	0,91 кг
Б4		3	4И.457.29.00.003	Полоса		
				Полоса $\frac{\text{Б-2-4 х 40 ГОСТ 103-76}}{\text{Вст3сп ГОСТ 535-79}}$		
				ℓ = 680 h 14	1	0,85 кг

Изм.	Лист	№ докум.	Подп.	Дата
Разраб.		Самохина		
Пров.		Пендерев		
Н. контр.		Кулагина		

4И.457.29.00.000

Перекрытие

Лит.	Лист	Листов
И		1

Мосводоканалнипроект
Отдел N 5

Формат 11

Инв. № подл. | Подп. и дата | Взам. инв. № | Инв. № дубл. | Подп. и дата

4И.457.29.00.000СБ

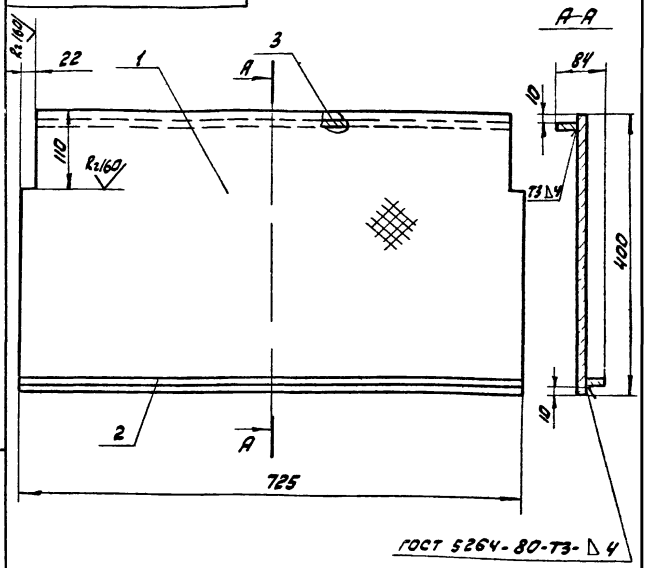

ГОСТ 5264-80-Т3-Δ4

1. h14; $\pm \frac{IT14}{2}$.

2. Шероховатость обрабатываемых поверхностей деталей без чертежа — Rz 160 ▽.

Изм.	Лист	№ докум.	Подп.	Дата
Разраб.		Самохина		
Пров.		Пендерев		
Н. контр.		Кулагина		

Перекрытие
Сборочный чертеж

Лит.	Масса	Масштаб
И	11,5	1:5

Лист | Листов 1:1

Мосводоканалнипроект
Отдел N 5

Формат 11

4И.457.30.00.000СБ

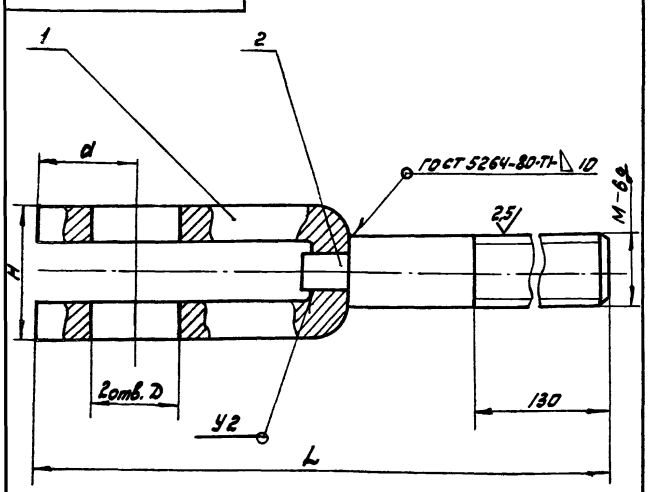

Обозначение	Размеры, мм					Масса, кг
	L	H	d	$H_{левая}$	D	
4И.457.30.00.000	255	38	28	20	26	1,0
4И.457.30.00.000-01	325	48	60	30	41	3,3

Размеры для справок.

Изм.	Лист	№ докум.	Подп.	Дата
Разраб.		Самохина		
Пров.		Пендерев		
Н. контр.		Кулагина		

4И.457.30.00.000СБ

Вилка
Сборочный чертеж

Лит.	Масса	Масштаб
И	см. табл.	—

Лист | Листов 1:1

Мосводоканалнипроект
Отдел N 5

Формат 11

Формат	Зона	Поз.	Обозначение	Наименование	Кол.	Прим.
				Документация		
11			4И.457.30.00.000СБ	Сборочный чертеж		
				Переменные данные для исполнений		
				4И.457.30.00.000		
				Детали		
11		1	4И.457.30.00.001	Скоба	1	
11		2	4И.457.30.00.002	Пруток	1	
				4И.457.30.00.000-01		
11		1	4И.457.30.00.001-01	Скоба	1	
11		2	4И.457.30.00.002-01	Пруток	1	

Инв. № подл. | Подп. и дата | Взам. инв. № | Инв. № дубл. | Подп. и дата

Изм.	Лист	№ докум.	Подп.	Дата
Разраб.		Самохина		
Пров.		Пендерев		
Н. контр.		Кулагина		

4И.457.30.00.000

Вилка

Лит.	Лист	Листов
И		1

Мосводоканалнипроект
Отдел N 5

Копировал: [illegible] 19157-07 54 Формат 11

ЧИ. 457.30.00.002

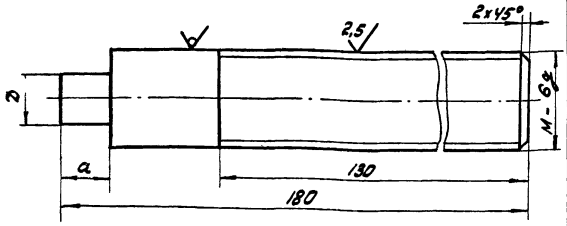

Обозначение	Размеры, мм D	M дев.	a	Материал	Масса, кг
ЧИ.457.30.00.002	12	20	15	круг В20, ГОСТ 2590-71 / Ст3сп ГОСТ 535-79	0,41
ЧИ.457.30.00.002-01	16	30	17	круг В30 ГОСТ 2590-71 / Ст3сп ГОСТ 535-79	1,1

h14; ± IT14/2.

ЧИ.457.30.00.002

Изм. Лист	№ докум.	Подп.	Дата
Разраб.	Самохина		
Пров.	Пендерев		
Н. контр.	Кулагина		

Пруток

см. таблицу

Лит.	Масса	Масштаб
И	см. табл.	—
Лист	Листов 1	

МосводоканалНИИпроект Отдел №5

Формат 11

Инв. № подл. | Подп. и дата | Взам. инв. № | Инв. № дубл. | Подп. и дата

ЧИ. 457.30.00.001

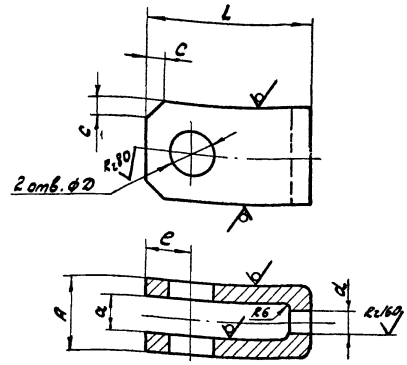

Обозначение	Размеры, мм L	e	A	a	D	a	c	Материал	Масса, кг
ЧИ.457.30.00.001	90	28	38	18	26	14	10	полоса В-2х50х90 ГОСТ 103-76 / Ст3сп ГОСТ 535-79	0,45
ЧИ.457.30.00.001-01	160	60	48	24	41	17	20	полоса В-2х120х180 ГОСТ 103-76 / Ст3сп ГОСТ 535-79	2,2

H14; h14; ± IT14/2

ЧИ.457.30.00.001

Изм. Лист	№ докум.	Подп.	Дата
Разраб.	Самохина		
Пров.	Пендерев		
Н. контр.	Кулагина		

Скоба

см. таблицу

Лит.	Масса	Масштаб
И	см. табл.	—
Лист	Листов 1	

МосводоканалНИИпроект Отдел №5

Формат 11

ЧИ. 457.31.00.000СБ

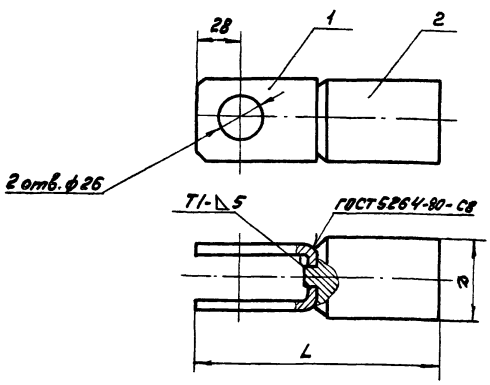

Обозначение	Размеры, мм L	D	Масса, кг
ЧИ.457.31.00.000	140	76	3
ЧИ.457.31.00.000-01	190	49	2,5

Размеры для справок

ЧИ.457.31.00.000СБ

Изм. Лист	№ докум.	Подп.	Дата
Разраб.	Самохина		
Пров.	Пендерев		
Н. контр.	Кулагина		

Вилка

Сборочный чертеж

Лит.	Масса	Масштаб
И	см. табл.	—
Лист	Листов 1	

МосводоканалНИИпроект Отдел №5

Формат 11

Формат	Зона	Поз.	Обозначение	Наименование	Кол.	Примеч.
				Документация		
11			ЧИ.457.31.00.000 СБ	Сборочный чертеж		
				Переменные данные для исполнений		
				ЧИ.457.31.00.000		
				Детали		
11		1	ЧИ.457.31.00.001	Скоба	1	
11		2	ЧИ.457.31.00.002	Вставка	1	
				ЧИ.457.31.00.000-01		
				Детали		
11		1	ЧИ.457.31.00.001-01	Скоба	1	
11		2	ЧИ.457.31.00.002-01	Вставка	1	

Инв. № подл. | Подп. и дата | Взам. инв. № | Инв. № дубл. | Подп. и дата

ЧИ.457.31.00.000

Изм. Лист	№ докум.	Подп.	Дата
Разраб.	Самохина		
Пров.	Пендерев		
Н. контр.	Кулагина		

Вилка

Лит.	Лист	Листов
И		1

МосводоканалНИИпроект Отдел №5

Копировал: [illegible] 19157-07 55 Формат 11

ЧИ.457.31.00.002

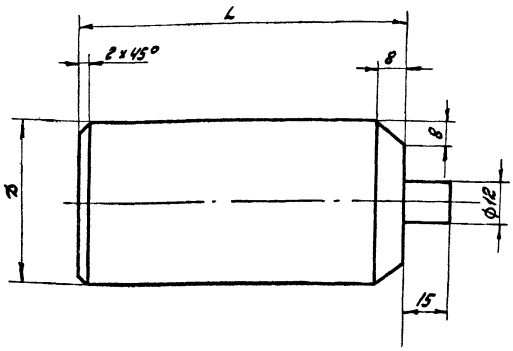

Обозначение	Размеры, мм L	D	Масса, кг
ЧИ.457.31.00.002	65	76	2,3
ЧИ.457.31.00.002-01	115	49	1,9

$h14; \pm \frac{IT14}{2}$

Изм. Лист	№ докум.	Подп.	Дата
Разраб.	Самохина		
Пров.	Пендерев		
Н. контр.	Кулагина		

ЧИ.457.31.00.002

Вставка

Лит.	Масса	Масштаб
И	см. табл.	—
Лист	Листов: 1	

Ст.3 ГОСТ 380-71

Мосводоканалниипроект Отдел N5

Формат 11

ЧИ.457.31.00.001

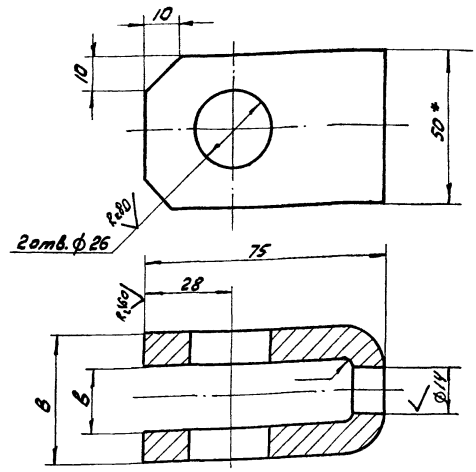

Обозначение	Размеры, мм B	b	Масса, кг
ЧИ.457.31.00.001	40	20	0.7
ЧИ.457.31.00.001-01	38	18	0.6

1. $H14; h14; \pm \frac{IT14}{2}$.
2. * Размеры для справок.

Изм.	Лист	№ докум.	Подп.	Дата
Разраб.		Самохина		
Пров.		Пендерев		
Н. контр.		Кулагина		

ЧИ.457.31.00.001

Скоба

Лит.	Масса	Масштаб
И	см. табл.	—
Лист	Листов: 1	

Полоса Б-2-10х50 ГОСТ 103-76 / Ст3сп ГОСТ 535-79

Мосводоканалниипроект Отдел N5

Формат 11

Инв.№ подл. | Подп. и дата | Взам. инв.№ | Инв.№ дубл. | Подп. и дата

Формат	Зона	Поз.	Обозначение	Наименование	Кол.	Примеч.
				Документация		
11			ЧИ.457.32.00.000СБ	Сборочный чертеж		
				Сборочный чертеж		
11		1	ЧИ.457.32.01.000	Штанга	1	
				Детали		
11		2	ЧИ.457.32.00.001	Ось	1	
11		3	ЧИ.457.32.00.002	Каток	1	
11		4	ЧИ.457.32.00.003	Оседержатель	1	
				Стандартные изделия		
		5		Болт М8х16.58.096 ГОСТ 7798-70	2	
		6		Шайба 8.65Г ГОСТ 6402-70	2	

Изм.	Лист	№ докум.	Подп.	Дата
Разраб.		Самохина		
Пров.		Пендерев		
Н. контр.		Кулагина		

ЧИ.457.32.00.000

Толкатель

Лит.	Лист	Листов
И		1

Мосводоканалниипроект Отдел N5

Формат 11

ЧИ.457.32.00.000СБ

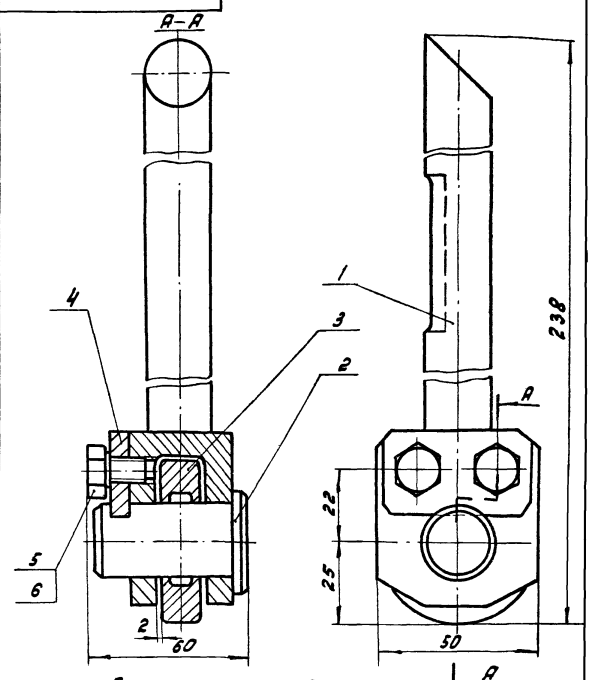

Размеры для справок.

Изм.	Лист	№ докум.	Подп.	Дата
Разраб.		Самохина		
Пров.		Пендерев		
Н. контр.		Кулагина		

ЧИ.457.32.00.000СБ

Толкатель

Сборочный чертеж

Лит.	Масса	Масштаб
И	1,4	1:1
Лист	Листов: 1	

Мосводоканалниипроект Отдел N5

Копировал

ЧИ.457.32.01.000

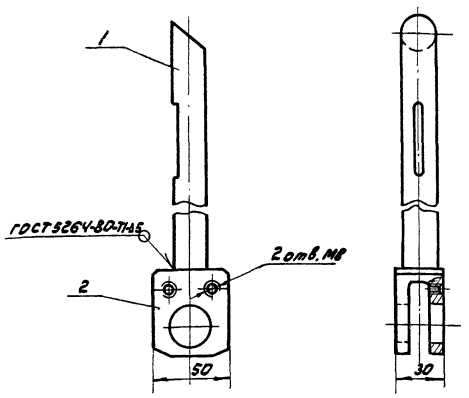

Размеры для справок.

Формат	Зона	Поз.	Обозначение	Наименование	Кол.	Примечание
				Детали		
11		1	ЧИ.457.32.01.001	Стержень	1	
11		2	ЧИ.457.32.01.002	Вилка	1	

ЧИ.457.32.01.000

Изм.	Лист	№ докум.	Подп.	Дата	Штанга	Лит.	Масса	Масштаб
Разраб.		Самохина				И	1,0	1:2
Пров.		Пендерев				Лист	Листов: 1	
Н. контр.		Кулагина				Мосводоканал Ниипроект Отдел N5		

Формат 11

ЧИ.457.32.01.001

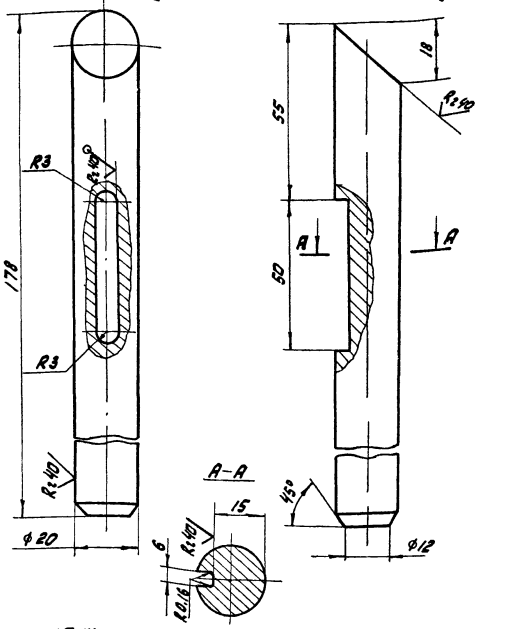

h14; ± 1T14/2

Изм.	Лист	№ докум.	Подп.	Дата	Стержень	Лит.	Масса	Масштаб
Разраб.		Самохина				И	0,52	1:1
Пров.		Пендерев				Лист	Листов: 1	
Н. контр.		Кулагина			Круг В22 ГОСТ 2590-71 / В ст3сп ГОСТ 535-79	Мосводоканал Ниипроект Отдел N5		

Формат 11

ЧИ.457.32.01.002

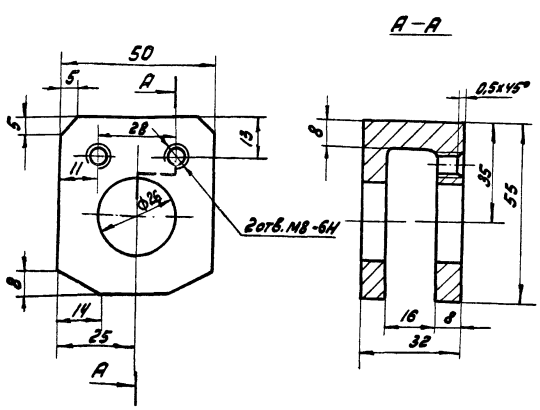

H14; h14; ± 1T14/2.

ЧИ.457.32.01.002

Изм.	Лист	№ докум.	Подп.	Дата	Вилка	Лит.	Масса	Масштаб
Разраб.		Самохина				И	0,35	1:1
Пров.		Пендерев				Лист	Листов: 1	
Н. контр.		Кулагина			В ст3 ГОСТ 380-71	Мосводоканал Ниипроект Отдел N5		

Формат 11

ЧИ.457.32.00.001

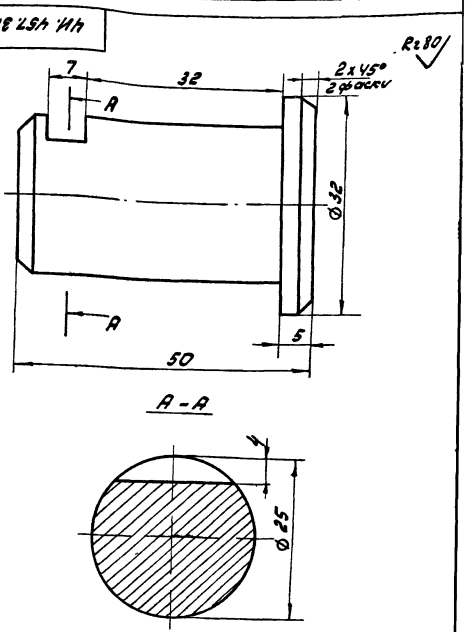

H14; h14; ± 1T14/2.

ЧИ.457.32.00.001

Изм.	Лист	№ докум.	Подп.	Дата	Ось	Лит.	Масса	Масштаб
Разраб.		Самохина				И	0,2	2:1
Пров.		Пендерев				Лист	Листов: 1	
Н. контр.		Кулагина			Ст.3 ГОСТ 380-71	Мосводоканал Ниипроект Отдел N5		

Копировал: 19157-07 57 Формат 11

Назначение VII, частные

4И.457.32.00.002

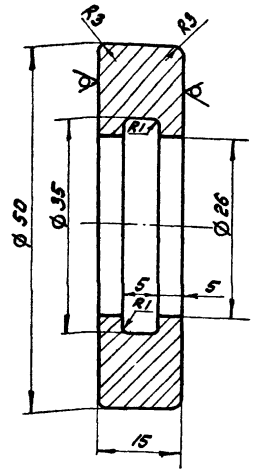

H14; h14; ± $\frac{IT14}{2}$.

Изм.	Лист	№ докум.	Подп.	Дата	4И.457.32.00.002		
Разраб.		Самохина			Каток	Лит. И	Масса 0,14	Масштаб 2:1
Пров.		Пендерев				Лист	Листов: 1
Н.контр.		Кулагина			Круг В53 ГОСТ 2590-71 / Ст3 ГОСТ 535-79	Мосводоканал Ниипроект Отдел N5	

Формат 11

4И.457.32.00.003

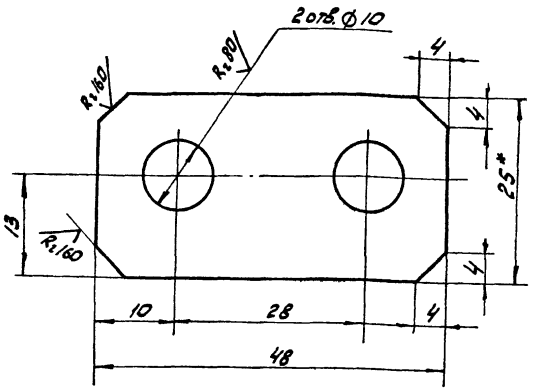

1. *Размеры для справок.
2. H14; h14; ± $\frac{IT14}{2}$.

Изм.	Лист	№ докум.	Подп.	Дата	4И.457.32.00.003		
Разраб.		Самохина			Оседержатель	Лит. И	Масса 0,05	Масштаб 2:1
Пров.		Пендерев				Лист	Листов: 1
Н.контр.		Кулагина			Полоса Б-2,6×25 ГОСТ 103-76 / Вст3сп ГОСТ 535-79	Мосводоканал Ниипроект Отдел N5	

Формат 11

Инв. N подл. | Подп. и дата | Взам. инв. N | Инв. N дубл. | Подп. и дата

4И.457.00.00.001

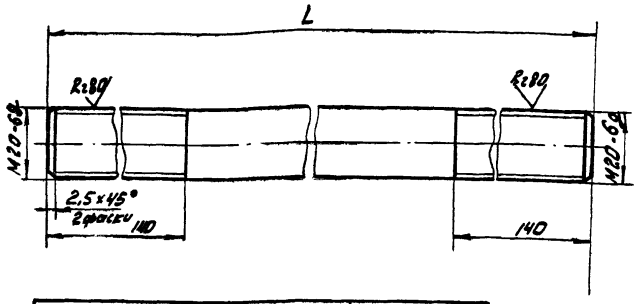

Обозначение	Размеры, мм L	Масса, кг
4И.457.00.00.001	3730	9,1
4И.457.00.00.001-01	3250	7,9
4И.457.00.00.001-02	2580	6,3
4И.457.00.00.001-03	2440	6,0
4И.457.00.00.001-04	1760	4,3

h14; ± $\frac{IT14}{2}$.

Изм.	Лист	№ докум.	Подп.	Дата	4И.457.00.00.001		
Разраб.		Самохина			Тяга	Лит. И	Масса см. табл.	Масштаб —
Пров.		Пендерев				Лист	Листов: 1
Н.контр.		Кулагина			Круг В20 ГОСТ 2590-71 / Вст3сп ГОСТ 535-79	Мосводоканал Ниипроект Отдел N5	

Формат 11

4И.457.00.00.002

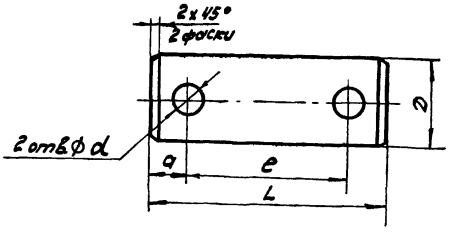

Обозначение	Размеры, мм L	a	D	d	e	Масса, кг
4И.457.00.00.002	70	12	25	6,5	46	0,27
4И.457.00.00.002-01	85	14	40	8,5	57	0,83

H14; h14; ± $\frac{IT14}{2}$.

Изм.	Лист	№ докум.	Подп.	Дата	4И.457.00.00.002		
Разраб.		Самохина			Ось	Лит. И	Масса см. табл.	Масштаб —
Пров.		Пендерев				Лист	Листов: 1
Н.контр.		Кулагина			Ст.3 ГОСТ 380-71	Мосводоканал Ниипроект Отдел N5	

Копировал: [illegible] 19157-07 58 Формат 11

ЧИ.457.00.00.003

R2 80

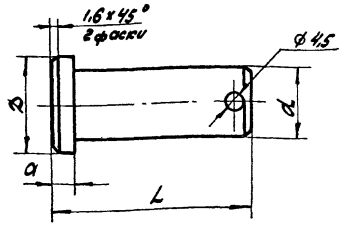

Обозначение	Размеры, мм				Масса, кг
	L	a	D	d	
ЧИ.457.00.00.003	60	6	28	20	0,13
ЧИ.457.00.00.003-01	42	5	26	18	0,07

H14; h14; ± $\frac{IT14}{2}$.

Изм.	Лист	№ докум.	Подп.	Дата	ЧИ.457.00.00.003	Лит.	Масса	Масштаб
Разраб.		Самохина			Ось	И	см. табл.	—
Пров.		Пендерев				Лист	Листов: 1	
Н.контр.		Кулагина			Ст.3 ГОСТ 380-71	Мосводоканал Ниипроект Отдел № 5		

формат 11

ЧИ.457.00.00.004

R2 80 (√)

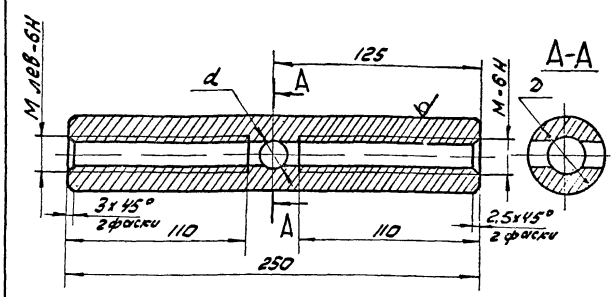

Обозначение	Размеры, мм				Материал	Масса, кг
	D	d	M	Млев.		
ЧИ.457.00.00.004	17	16	20	20	Круг В45 ГОСТ 2590-71 / В ст3сп ГОСТ 535-79	2,5
ЧИ.457.00.00.004-01	32	20	30	30	Круг В65 ГОСТ 2590-71 / В ст3сп ГОСТ 535-79	5,1

H14; h14; ± $\frac{IT14}{2}$.

Изм.	Лист	№ докум.	Подп.	Дата	ЧИ.457.00.00.004	Лит.	Масса	Масштаб
Разраб.		Самохина			Муфта	И	см. табл.	—
Пров.		Пендерев				Лист	Листов: 1	
Н.контр.		Кулагина			см. таблицу	Мосводоканал Ниипроект Отдел № 5		

формат 11

Подп. и дата | Взам. инв. | Инв. № дубл. | Подп. и дата | Инв. № подл.

ЧИ.457.00.00.005

R2 160 (√)

ЧИ.457.00.00.005 - изображено

ЧИ.457.00.00.005-01 - зеркальное отражение

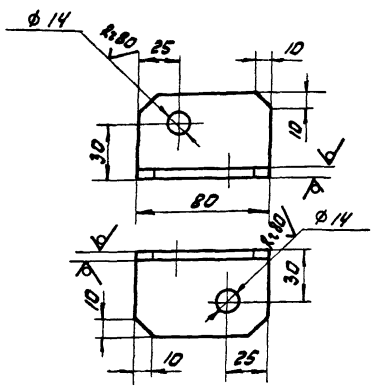

H14; h14; ± $\frac{IT14}{2}$.

Изм.	Лист	№ докум.	Подп.	Дата	ЧИ.457.00.00.005	Лит.	Масса	Масштаб
Разраб.		Самохина			Угольник	И	0,3	1:2
Пров.		Пендерев				Лист	Листов: 1	
Н.контр.		Кулагина			Уголок Б-50×50×5 ГОСТ 8509-72 / В ст3 ГОСТ 535-79	Мосводоканал Ниипроект Отдел № 5		

формат 11

ЧИ.457.00.00.006

R2 160 (√)

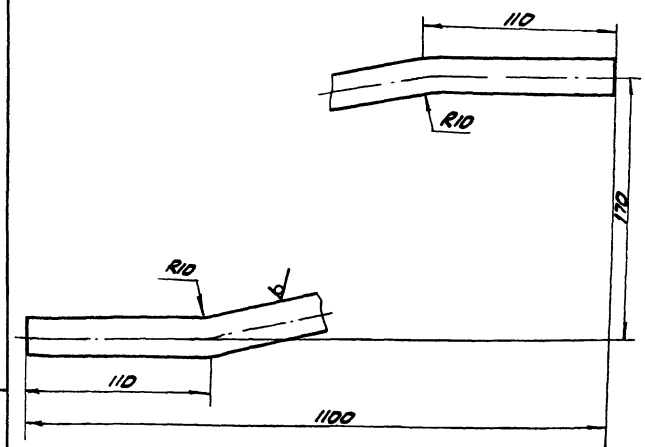

1. Развернутая длина - L = 1120 мм
2. h14; ± $\frac{IT14}{2}$.

Изм.	Лист	№ докум.	Подп.	Дата	ЧИ.457.00.00.006	Лит.	Масса	Масштаб
Разраб.		Самохина			Подкос	И	2,8	1:2
Пров.		Пендерев				Лист	Листов: 1	
Н.контр.		Кулагина			Круг В20 ГОСТ 2590-71 / В ст3сп ГОСТ 535-79	Мосводоканал Ниипроект Отдел № 5		

копировал: [illegible] 19157-07 59 формат 11

4И.457.00.00.007

Rz80 (√)

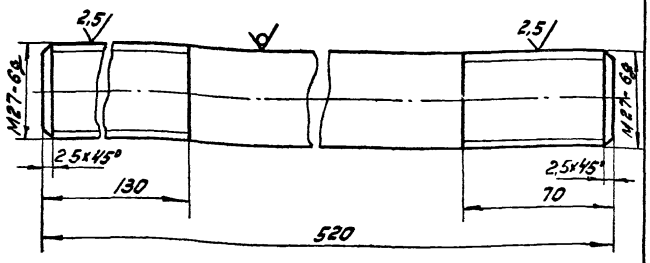

h14; ± $\frac{IT14}{2}$.

Изм.	Лист	№ докум.	Подп.	Дата	4И.457.00.00.007	Лит.	Масса	Масштаб
Разраб.		Самохина			Шпилька	И	2,3	1:1
Пров.		Пендерев				Лист	Листов:1	
Н.контр.		Кулагина			Круг В27 ГОСТ 2590-71 / В ст3 сп ГОСТ 535-79	Мосводоканал Ниипроект Отдел N5		

формат 11

4И.457.00.00.008

(√)

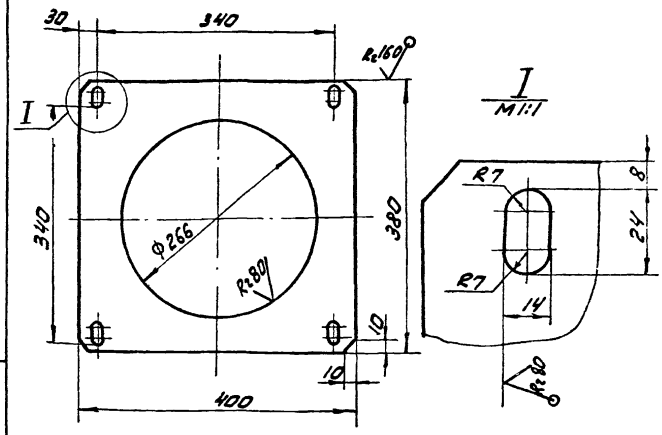

H14; h14; ± $\frac{IT14}{2}$.

Изм.	Лист	№ докум.	Подп.	Дата	4И.457.00.00.008	Лит.	Масса	Масштаб
Разраб.		Самохина			Лист средний	И	7,4	1:2
Пров.		Пендерев				Лист	Листов:1	
Н.контр.		Кулагина			Лист 610 ГОСТ 19903-74 / В ст3 сп ГОСТ 14637-79	Мосводоканал Ниипроект Отдел N5		

формат 11

Инв. N подл. | Подп. и дата | Взам. инв. | Инв. N дубл. | Подп. и дата

4И.457.00.00.009

Rz160 (√)

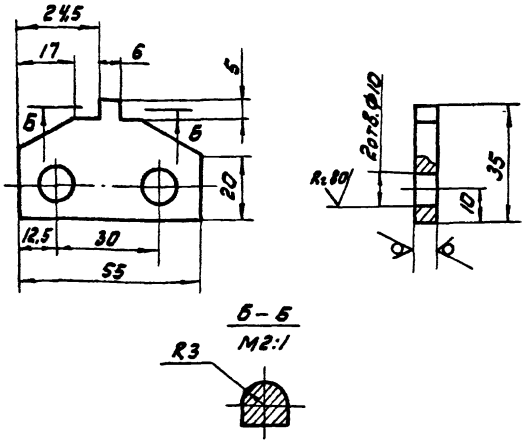

H14; h14; ± $\frac{IT14}{2}$.

Изм.	Лист	№ докум.	Подп.	Дата	4И.457.00.00.009	Лит.	Масса	Масштаб
Разраб.		Самохина			Планка	И	0,06	1:1
Пров.		Пендерев				Лист	Листов:1	
Н.контр.		Кулагина			Лист 56 ГОСТ 19903-74 / В ст3 сп ГОСТ 14637-79	Мосводоканал Ниипроект Отдел N5		

формат 11

4И.457.00.00.011

Rz80 (√)

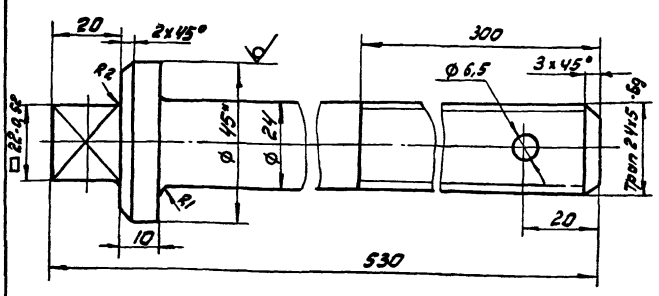

1. H14; h14; ± $\frac{IT14}{2}$.
2. *Размеры для справок.

Изм.	Лист	№ докум.	Подп.	Дата	4И.457.00.00.011	Лит.	Масса	Масштаб
Разраб.		Самохина			Винт подъемный	И	3,0	1:1
Пров.		Пендерев				Лист	Листов:1	
Н.контр.		Кулагина			Круг В45 ГОСТ 2590-71 / В ст3 сп ГОСТ 535-79	Мосводоканал Ниипроект Отдел N5		

копировал: [illegible] 19157-07 60 формат 11

Инв. N подл. | Подп. и дата | Взам. инв. | Инв. N дубл. | Подп. и дата

ЧИ.457.00.00.012

Rz80 (√)

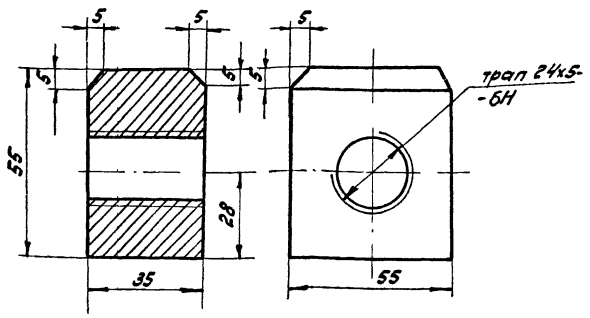

H14; h14; ± IT14/2.

				ЧИ.457.00.00.012			
Изм.	Лист	№ докум.	Подп.	Дата	Гайка	Лит. И	Масса 0,7	Масштаб 1:1
Разраб.		Самохина				Лист	Листов: 1
Пров.		Пендерев					
Н.контр.		Кулагина			Бронза ОЦС5-5-5 гост 613-79	Мосводоканал Ниипроект Отдел № 5	

формат 11

ЧИ.457.00.00.013

Rz160 (√)

Развертка

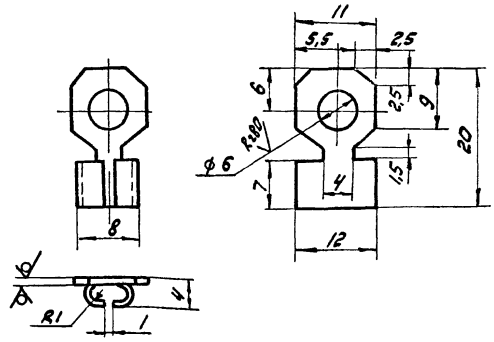

H 14; h 14; ± IT14/2.

				ЧИ.457.00.00.013			
Изм.	Лист	№ докум.	Подп.	Дата	Наконечник	Лит. И	Масса 0,002	Масштаб 2:1
Разраб.		Самохина				Лист	Листов: 1
Пров.		Пендерев					
Н.контр.		Кулагина			Лист Л68 1х12х20 гост 931-78	Мосводоканал Ниипроект Отдел № 5	

формат 11

Инв. № подл. | Подп. и дата | Взам. инв. | Инв. № дубл. | Подп. и дата

ЧИ.457.00.00.014

(√)

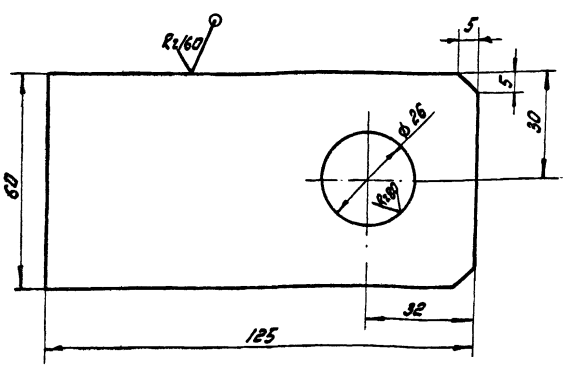

H14; h14; ± IT14/2.

				ЧИ.457.00.00.014			
Изм.	Лист	№ докум.	Подп.	Дата	Ребро	Лит. И	Масса 0,88	Масштаб 1:1
Разраб.		Самохина				Лист	Листов: 1
Пров.		Пендерев					
Н.контр.		Кулагина			Лист Б16 гост 19903-74 / Вст3сп гост 14637-79	Мосводоканал Ниипроект Отдел № 5	

формат 11

ЧИ.457.00.00.015

(√)

ЧИ.457.00.00.015 — изображено

ЧИ.457.00.00.015-01 — зеркальное отражение

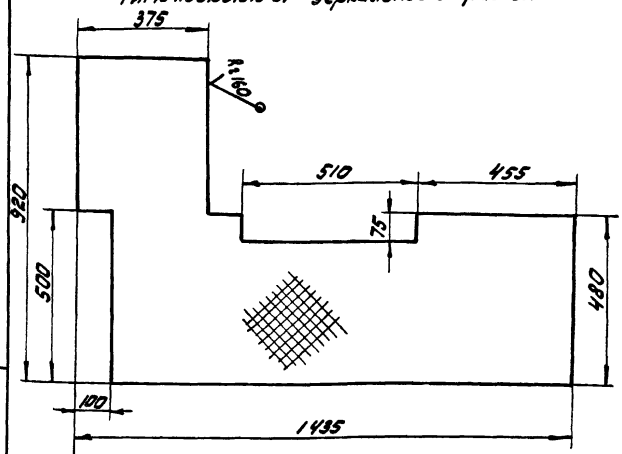

H14; h14; ± IT14/2.

				ЧИ.457.00.00.015			
Изм.	Лист	№ докум.	Подп.	Дата	Перекрытие	Лит. И	Масса 30,0	Масштаб 1:10
Разраб.		Самохина				Лист	Листов: 1
Пров.		Пендерев					
Н.контр.		Кулагина			Лист ромб. 0-ПН-4,0 6ст3сп гост 8568-77	Мосводоканал Ниипроект Отдел № 5	

Инв. № подл. | Подп. и дата | Взам. инв. | Инв. № дубл. | Подп. и дата

Копировал: 19157-07 61 формат 11

ЧИ.457.00.00.016

Rz160 (√)

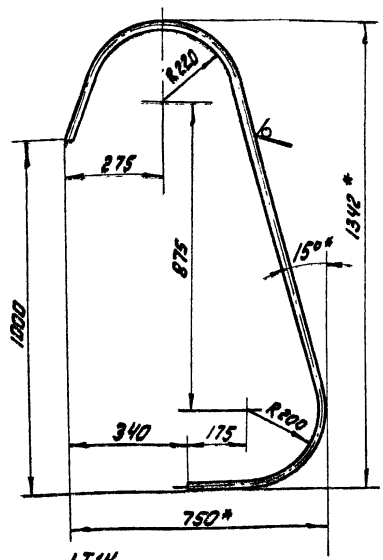

1. H14; h14; ± $\frac{IT14}{2}$.
2. Развернутая длина L ≈ 2300 мм.
3.* Размеры для справок.

					ЧИ.457.00.00.016			
Изм.	Лист	№ докум.	Подп.	Дата	Поручень	Лит.	Масса	Масштаб
Разраб.	Самохина					И	5,5	1:10
Пров.	Пендерев					Лист	Листов: 1	
Н. контр.	Кулагина				Труба 25х2 ГОСТ 3262-75	Мосводоканал Ниипроект Отдел N5		

формат 11

ЧИ.457.00.00.017

Rz80 (√)

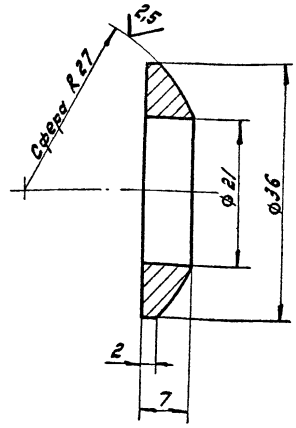

1. H14; h14; ± $\frac{IT14}{2}$.
2. HRC 40÷45.

					ЧИ.457.00.00.017			
Изм.	Лист	№ докум.	Подп.	Дата	Шайба сферическая	Лит.	Масса	Масштаб
Разраб.	Самохина					И	0,021	2:1
Пров.	Пендерев					Лист	Листов: 1	
Н. контр.	Кулагина				Сталь 45 ГОСТ 1050-74	Мосводоканал Ниипроект Отдел N5		

формат 11

ЧИ.457.00.00.018

√ (√)

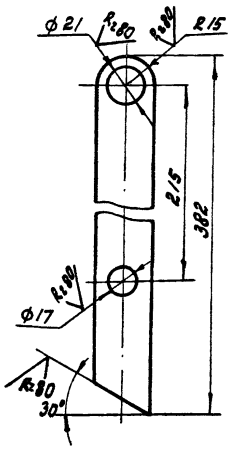

H14; h14; ± $\frac{IT14}{2}$.

					ЧИ.457.00.00.018			
Изм.	Лист	№ докум.	Подп.	Дата	Рычаг	Лит.	Масса	Масштаб
Разраб.	Самохина					И	0,8	1:5
Пров.	Пендерев					Лист	Листов: 1	
Н. контр.	Кулагина				Полоса Б-2-8х30 ГОСТ 103-76 / Вст3сп ГОСТ 535-79	Мосводоканал Ниипроект Отдел N5		

формат 11

ЧИ.457.00.00.019

√ (√)

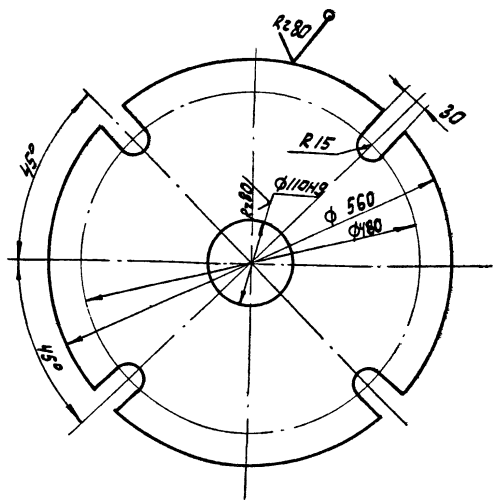

H14; h14; ± $\frac{IT14}{2}$.

					ЧИ.457.00.00.019			
Изм.	Лист	№ докум.	Подп.	Дата	Плита	Лит.	Масса	Масштаб
Разраб.	Самохина					И	55,0	1:5
Пров.	Пендерев					Лист	Листов: 1	
Н. контр.	Кулагина				Лист 532 ГОСТ 19903-74 / Вст3сп ГОСТ 14637-79	Мосводоканал Ниипроект Отдел N5		

Копировал: 19157-01 (62) формат 11

gost.e-ecolog.ru