ТИПОВОЙ ПРОЕКТ

902-2-378.83

ОТСТОЙНИКИ

КАНАЛИЗАЦИОННЫЕ

РАДИАЛЬНЫЕ ПЕРВИЧНЫЕ

ИЗ СБОРНОГО ЖЕЛЕЗОБЕТОНА

ДИАМЕТРОМ 30 М

Альбом V

19157-05

ЦЕНА 2-58

gost.e-ecolog.ru

ЦЕНТРАЛЬНЫЙ ИНСТИТУТ ТИПОВОГО ПРОЕКТИРОВАНИЯ
ГОССТРОЯ СССР

Москва, А-445, Смольная ул., 22

Сдано в печать XII 1983 года

Заказ № 14142 Тираж 550 экз.

ТИПОВОЙ ПРОЕКТ
902-2-378.83

ОТСТОЙНИКИ КАНАЛИЗАЦИОННЫЕ РАДИАЛЬНЫЕ ПЕРВИЧНЫЕ ИЗ СБОРНОГО ЖЕЛЕЗОБЕТОНА

ДИАМЕТРОМ 30 М

СОСТАВ ПРОЕКТА:

АЛЬБОМ:

I	Технологическая и санитарно-техническая части
II	Архитектурно-строительная часть
III	Строительные изделия
IV	Электротехническая часть
V	Задание заводу-изготовителю
VI	Нестандартизированное оборудование. Илоскреб. Часть 1 и часть 2
VII	Нестандартизированное оборудование. Затворы щитовые, установка сигнализатора уровня осадка и фасонные части
VIII	Нестандартизированное оборудование. Токоприемник кольцевой. (из т.п. 902-2-346)
IX	Нестандартизированное оборудование. Устройство для удаления плавающих веществ
X	Спецификации оборудования
XI	Сборник спецификаций оборудования
XII	Ведомость потребности в материалах
XIII	Сметы

АЛЬБОМ V

РАЗРАБОТАН
проектным институтом
„МосводоканалНИИпроект"

Главный инженер института СОКОЛИН
Главный инженер проекта КАЗАНОВ

Рабочие чертежи введены в действие
МосводоканалНИИпроектом
Приказ № 192 от 10 августа 1983

Привязан:

Инв. №

Содержание альбома

NN стр.	Наименование	NN черт.
	Щиты по ОСТ 16 0.800.485-77	
3	Перечень комплектных устройств	ЭМ-38
	Щит защищенный 1ШЩ. Технические данные аппаратов. Лист 1,2,3.	ЭМ-39
4	Щит защищенный 1ШЩ. Технические данные аппаратов. Лист 4,5,6.	ЭМ-39
	Щит защищенный 1ШЩ. Таблица перечня надписей. Лист 1.	ЭМ-39ПН
5	Щит защищенный 1ШЩ. Таблица перечня надписей. Лист 2,3,4,5.	ЭМ-39ПН
6	Щит защищенный 1ШЩ. Таблица перечня надписей. Лист 6,7.	ЭМ-39ПН
	Щит защищенный 1ШЩ. Чертеж общего вида. Лист 2	ЭМ-39ОВ
7	Щит защищенный 1ШЩ. Чертеж общего вида. Лист 1.	ЭМ-39ОВ
8	Щит защищенный 1ШЩ. Чертеж общего вида. Лист 3,4	ЭМ-39ОВ
9	Щит защищенный 1ШЩ. Чертеж общего вида. Лист 5,6.	ЭМ-39ОВ
10	Щит защищенный 1ШЩ. Схема электрическая соединений. Лист 1.	ЭМ-39Сх
11	Щит защищенный 1ШЩ. Схема электрическая соединений. Лист 2.	ЭМ-39Сх
12	Щит защищенный 1ШЩ. Схема электрическая соединений. Лист 3.	ЭМ-39Сх
13	Щит защищенный 1ШЩ. Схема электрическая соединений. Лист 4	ЭМ-39Сх
14	Щит защищенный 1ШЩ. Схема электрическая соединений. Лист 5.	ЭМ-39Сх
15	Щит защищенный 1ШЩ. Схема электрическая соединений. Лист 6.	ЭМ-39Сх
16	Щит защищенный 1ШЩ. Схема электрическая соединений. Лист 7.	ЭМ-39Сх
17	Щит защищенный 1ШЩ. Схема электрическая соединений. Лист 8.	ЭМ-39Сх
18	Щит защищенный 2ШЩ. Технические данные аппаратов. Лист 1÷4	ЭМ-40
19	Щит защищенный 2ШЩ. Таблица перечня надписей. Лист 1÷4.	ЭМ-40ПН
20	Щит защищенный 2ШЩ. Чертеж общего вида. Лист 1.	ЭМ-40ОВ
21	Щит защищенный 2ШЩ. Чертеж общего вида. Лист 2,3.	ЭМ-40ОВ
22	Щит защищенный 2ШЩ. Схема электрическая соединений. Лист 1.	ЭМ-40Сх
23	Щит защищенный 2ШЩ. Схема электрическая соединений. Лист 3.	ЭМ-40Сх
24	Щит защищенный 2ШЩ. Схема электрическая соединений. Лист 2,4.	ЭМ-40Сх
25	Ящик 1Я (2Я, 3Я, 4Я). Технические данные аппаратов. Лист 1,2.	ЭМ-41ТД
	Ящик 1Я (2Я, 3Я, 4Я). Чертеж общего вида. Лист 1.	ЭМ-410В
26	Ящик 1Я (2Я, 3Я, 4Я). Чертеж общего вида. Лист 2	ЭМ-410В
	Ящик 1Я (2Я, 3Я, 4Я) Таблица перечня надписей	ЭМ-41ПН
	Ящик 1Я (2Я, 3Я, 4Я). Схема электрическая соединений.	ЭМ-41Сх
27	Щит защищенный 1ШЩ. Схема электрическая соединений. Лист 9.	ЭМ-39Сх
	Щиты по ОСТ 36.13-76	
27	Ведомость документов	АМ-6
	Спецификация щитов. Лист 1.	АМ-С02
28	Спецификация щитов. Лист 2	АМ-С02
	Щит КИП. Общий вид. Лист 1,2	АМ-8
29	Щит КИП. Общий вид. Лист 3,4,6.	АМ-8
30	Щит КИП. Общий вид. Лист 5,7,8	АМ-8
31	Щит КИП. Общий вид. Лист 9÷12.	АМ-8
32	Щит КИП. Общий вид. Лист 13,14	АМ-8

Альбом V

тп 902-2

NN п/п	Наименование	кол. НКУ	кол. приведенных панелей	Обозначение таблицы аппаратов	Примечан.
1	Щит 1ШЩ	1	16	ЭМ-39	
2	Щит 2ШЩ	1	5	ЭМ-40	
3	Ящик 1Я (2Я, 3Я, 4Я)	1	1	ЭМ-41	

Нач. отд.	Болотов	
Гл. спец.	Редникин	
Н. контр.	Фешин	
Гл. инж. пр.	Фешин	
Рук. бр.	Гасумянц	

т.п. 902-2-378.83 ЭМ-38

Перечень комплектных устройств.

Стадия	Лист	Листов
Р		

Мосводоканалниипроект

формат А4

Формат	Зона	Позиц.	Обозначение	Наименование	Кол	Примеч.
				Документация		
*			ЭМ-39 ОВ	Чертеж общего вида	6	12,22
*			ЭМ-39 Сх	Схема соединений	9	11,22
11			ЭМ-39 ПН	Таблица перечня надписей	5	
				Сборочные единицы		
	1 4 5	01		РБУ5101-03А2И	05	
	1 5	02		РБУ 5101-13А2В	02	
	1	03		РБУ 5101-03А2Л	01	
	1	04		РБУ 5101-03А2Е	01	
	1 2 4 5	05		РБУ 5401-03А2Ж	08	
	2 5	06		РБУ 5101-23А2В	02	
	2			Н1 01		
		07		Выключатель А3734БУ3 Iр 250А пп	01	QF1

Нач. отд.	Болотов	
Гл. спец.	Редникин	
Н. контр.	Фешин	
Гл. инж. пр.	Фешин	
Рук. бр.	Гасумянц	

т.п. 902-2-378.83 ЭМ-39

Щит защищенный 1ШЩ. Технические данные аппаратов.

Стадия	Лист	Листов
Р	1	6

Мосводоканалниипроект

формат А4

Формат	Зона	Позиц.	Обозначение	Наименование	Кол.	Прим.
		08		Реле ПЭ21-7У3 ~220В	02	K1 K2
		09		Рубильник Р34У3 пп	01	Q1
	3			Н2 01		
		10		Выключатель АП50-3МТУ3 Iр 10А отс. 3,5	02	QF3 QF5
		11		Выключатель АП50-3МТУ3 Iр 2,5А отс. 3	01	SF1
		12		Контактор КТ6033У3 ~380В 6к 2з 2р	03	KM1 KM2 KM3
	4			Н3 01		
		07		Выключатель А3734БУ3 Iр 250А пп	01	QF2
		08		Реле ПЭ21-7У3 ~220В	02	K3 K4
		09		Рубильник Р34У3 пп	01	Q2
		11		Выключатель АП50-3МТУ3 Iр 2,5А отс. 3	01	SF2
		13		Выключатель АП50-3МТУ3 Iр 4А отс. 3,5	01	QF7
	5			Н4 01		
		10		Выключатель АП50-3МТУ3 Iр 10А отс. 3,5	02	QF4 QF6

ЭМ-39 Лист 2

Формат	Зона	Позиц.	Обозначение	Наименование	Кол.	Прим.
	1			Н51 01		
		14		Переключатель УП5313-А19У3 рев.	02	1-SA1 9-SA1
		15		Переключатель УП5317-С423У3 рев	01	SA1
		16		Переключатель УП5313-С142У3 рев.	01	9-SA2
		17		Кнопка КЕ011У3 исполн. 2 черный толк.	02	5-SB2 5-SB3
		18		Кнопка КЕ011У3 исполн. 2 красн. толк.	01	5-SB4
		19		Табло ТСБ Т3 ~220В	01	HLA1 HLA5 HLA9
		20		Арматура АС53 У 220В цвет зел.	03	1-HL2 5-HL2 9-HL2
		21		Арматура АС53 У 220В цвет красн.	03	1-HL1 5-HL1 9-HL1
	1			Н52 01		
		14		Переключатель УП5313 А19 У3 рев.	01	2-SA1
		15		Переключатель УП5317-С423У3 рев.	01	SA2
		22		Переключатель УП5311-И3У3 рев.	01	18-SA1
		17		Кнопка КЕ 011У3 исполн 2 черн. толк.	02	6-SB2 6-SB3
		18		Кнопка КЕ 011У3 исполн. 2 красн. толк.	01	6-SB4

т.п. 902-2-378 83 ЭМ-39 Лист 3

Формат	Зона	Позиц.	Обозначение	Наименование	Кол.	Прим.
		19		Табло ТСБ ТЗ ~220В	03	HLA2 HLA6 HLA25
		20		Арматура ЛС53 У220В цвет. зел.	02	2-HL2 6-HL2
		21		Арматура ЛС53 У 220В цвет красн.	02	2-HL1 6-HL1
	2 5			Н53 02		
		14		Переключатель УП5313-А19У3 рев.	01	14-SA1 15-SA1
		23		Переключатель УП5314-У555У3 рев.	01	14-SA2 15-SA2
		16		Переключатель УП5313-С142У3 рев	02	12-SA1 16-SA1 13-SA1 17-SA1
		17		Кнопка КЕ011У3 исполн. 2 черн. толк	04	12-SB2 12-SB3 16-SB2 16-SB3 13-SB2 13-SB3 17-SB2 17-SB3
		18		Кнопка КЕ011У3 исполн 2 красн. толк.	02	12-SB4 16-SB4 13-SB4 17-SB4
		19		Табло ТСБТЗ ~220В	03	HLA14 HLA12 HLA16 HLA15 HLA13 HLA17

Формат А4

Формат	Зона	Позиц.	Обозначение	Наименование	Кол	Прим
		20		Арматура ЛС53 ~220В цвет. зел.	03	14-HL2 12-HL2 16-HL2 15-HL2 13-HL2 17-HL2
		21		Арматура ЛС53 У220В цвет красн.	03	14-HL1 12-HL1 16-HL1 15-HL1 13-HL1 17-HL1
	3			Н54 01		
		21		Арматура ЛС-53 У 220В цвет. красн.	01	HL1
	4			Н55 02		
		14		Переключатель УП5313-А19У3 рев	01	3-SA1 4-SA1
		15		Переключатель УП5317-С423У3 рев.	01	SA3 SA4
		17		Кнопка КЕ011У3 исполн.2 черн. толк.	02	7-SB2 7-SB3 8-SB2 8-SB3
		18		Кнопка КЕ011У3 исполн.2 красн. толк.	01	7-SB4 8-SB4
		19		Табло ТСБ ТЗ ~220В	02	HLA3 HLA7 HLA4 HLA8
		20		Арматура ЛС-53 У220В цвет зел	02	3-HL2 7-HL2 4-HL2 8-HL2
		21		Арматура ЛС53 У220В цвет красн.	02	3-HL1 7-HL1 4-HL1 8-HL1

Формат А4

Формат	Зона	Позиц.	Обозначение	Наименование	Кол.	Прим.
	5			Н56 01		
		14		Переключатель УП5313-А19У3 рев.	02	20-SA1 10-SA1
		23		Переключатель УП5311-С23У3 рев.	02	20-SA2 20-SA3
		24		Переключатель УП5312-С29У3 рев.	01	20-SA4
		16		Переключатель УП5313-С112У3 рев.	01	10-SA2
		19		Табло ТСБ ТЗ ~220В	02	HLA19 HLA10
		21		Арматура ЛС53 У220В цвет красн.	02	20-HL1 10-HL1
		20		Арматура ЛС53 У 220В цвет зел.	01	10-HL2
				Колодка на 15 зажимов на ток 10 А	25	
				Колодка на 5 зажимов на ток 10 А	03	

Формат А4

Панель	Строка	Набор	Позиц. обознач.	Место надписи	Текст	Кол	Вид шрифта	Заготовка
		1		Табличка	1- илоскреб; 5- задвижка, 9- плунж. насос, 19- ВС	1		
		2	1-HL2	— " —	Илоскреб 1 - откл.	1		
1		3	1-HL1	— " —	Илоскреб 1 - вкл.	1		
		4	1-SA1 9-SA1 2-SA1	— " —	Избиратель управления	9		
2			14-SA1					
4			3-SA1 4-SA1					
5			15-SA1 20-SA1 10-SA1					
		5	SA1	— " —	Илоскреб 1, задв.5 Избират. режима	1		
1		6	5-HL2	— " —	Задв.5 - закр.	1		
		7	5-HL1	— " —	Задв.5 - откр.	1		
		8	5-SB2 6-SB2	— " —	Открыть	8		
2			12-SB2 16-SB2					
4			7-SB2 8-SB2					
5			13-SB2 17-SB2					
1		9	5-SB3 6-SB3	— " —	Закрыть	8		
2			12-SB3 16-SB3					
4			7-SB3 8-SB3					
5			13-SB3 17-SB3					

Нач. отд	Болотов		т.п. 902-2-378.83 ЭМ-39 ПН
Гл. спец.	Редникин		Щит защищенный 1ЩЦ
Н. контр.	Фешин		Таблица перечня надписей
Гл. инж. пр.	Фешин		Стадия Р; Лист 1; Листов 7
Рук. бриг.	Гасунянц		Мосводоканалнипроект

Альбом V

тп 902-2

Панель	Строка	Надпись	Позиц. обознач.	Место надписи	Текст	Кол.	Вид шрифта	Заготовка
1		10	5-SB4 6-SB4	Табличка	Стоп	8		
2			12-SB4 16-SB4					
4			7-SB4 8-SB4					
5			13-SB4 17-SB4					
1		11	9-HL2	—"—	Плунж. нас. 9 - откл.	1		
		12	9-HL1	—"—	Плунж. нас. 9 - вкл.	1		
		13	9-SA2	—"—	Избиратель режима	9		
2			14-SA2 12-SA1 16-SA1					
5			15-SA2 13-SA1 17-SA1 20-SA2 10-SA2					
1		14	HLA1	Табло	Илоскреб 1. Авария	1		
		15	HLA5	—"—	Задвижка 5. Авария	1		
		16	HLA9	—"—	Плунж. нас. 9. Авария	1		
		17	1-SA1 9-SA1 2-SA1	На ключе	Отк. - Вкл.	9		
2			14-SA1					
4			3-SA1 4-SA1					
5			15-SA1 20-SA1 10-SA1					
1		18	SA1 9-SA2 SA2	—"—	Местн. - Дистн. - Авт.			
2			12-SA1 16-SA1					
4			SA3 SA4					
5			13-SA1 17-SA1 10-SA2					

ЭМ-39ПН Лист 2

Формат А4

Панель	Строка	Надпись	Позиц. обознач.	Место надписи	Текст	Кол.	Вид шрифта	Заготовка
1		19		Табличка	2 - илоскреб, 6 - задвижка 18 - дренажн. нас.	1		
		20	2-HL2	—"—	Илоскреб 2 - откл.	1		
		21	2-HL1	—"—	Илоскреб 2 - Вкл.	1		
		22	SA2	—"—	Илоскреб 2, задв. 6 Избиратель режима	1		
		23	6-HL2	—"—	Задв. 6 - закр.	1		
		24	6-HL1	—"—	Задв. 6 - откр.	1		
		25	18-SA1	—"—	Дренажн. нас 18 Избиратель режима	1		
		26	HLA2	Табло	Илоскреб 2 Авария	1		
		27	HLA6	—"—	Задв. 6 Авария	1		
		28	HLA18	—"—	Авар. уров. в дренаж приямке	1		
		29	18-SA1	На ключе	Местн - Откл. - Авт.	1		
2		30		Табличка	Ввод 1 - нас. 14 - нас. перекач. жира 12,16 - задвижка	1		
		31	14-HL2	—"—	Насос 14 - откл.	1		
		32	14-HL1	—"—	Насос 14 - Вкл.	1		
		33	12-HL2	—"—	Задв. 12 - закр.	1		
		34	12-HL1	—"—	Задв. 12 - откр.	1		
		35	16-HL2	—"—	Задв. 16 - закр.	1		
		36	16-HL1	—"—	Задв. 16 - откр.	1		
		37	HLA14	Табло	Насос 14. Авария	1		
		38	HLA12	—"—	Задв. 12. Авария	1		
		39	HLA16	—"—	Задв. 16. Авария	1		
		40	14-SA2	На ключе	Местн. - Дистн. - Авт. - Резерв	2		
5			15-SA2					
3		41	HL1	Табличка	АВР	1		

ЭМ-39ПН Лист 3

Формат А4

Панель	Строка	Надпись	Позиц. обознач.	Место надписи	Текст	Кол.	Вид шрифта	Заготовка
4		42		Табличка	Ввод 2 3 - илоскреб 7 - задвижка	1		
		43	3-HL2	—"—	Илоскреб 3 - откл.	1		
		44	3-HL1	—"—	Илоскреб 3 - вкл.	1		
		45	SA3	—"—	Илоскреб 3, задв. 7 Избиратель режима	1		
		46	7-HL2	—"—	Задв. 7 - закр.	1		
		47	7-HL1	—"—	Задв. 7 - откр.	1		
		48	HLA3	Табло	Илоскреб 3. Авария	1		
		49	HLA7	—"—	Задв. 7. Авария	1		
		50		Табличка	4 - илоскреб, 8 - задвижка	1		
		51	4-HL2	—"—	Илоскреб 4 - откл.	1		
		52	4-HL1	—"—	Илоскреб 4 - вкл.	1		
		53	SA4	—"—	Илоскреб 4. задв. 8 Избиратель режима	1		
		54	8-HL2	—"—	Задв 8 - закр.	1		
		55	8-HL1	—"—	Задв. 8 - откр.	1		
		56	HLA4	Табло	Илоскреб 4. Авария	1		
		57	HLA8	—"—	Задв. 8. Авария	1		
5		58		Табличка	15 - нас. перекачки жира 13, 17 - задвижки	1		
		59	15-HL2	—"—	Насос 15 - откл	1		
		60	15-HL1	—"—	насос 15 - вкл.	1		
		61	13-HL2	—"—	Задв. 13 - закр.	1		
		62	13-HL1	—"—	Задв. 13 - откр.	1		
		63	17-HL2	—"—	Задв 17 - закр.	1		
		64	17-HL1	—"—	Задв. 17 - откр.	1		

ЭМ-39ПН Лист 4

Панель	Строка	Надпись	Позиц. обознач.	Место надписи	Текст	Кол.	Вид шрифта	Заготовка
5		65	HLA15	Табло	Насос 15. Авария	1		
		66	HLA13	—"—	Задв. 13. Авария	1		
		67	HLA17	—"—	Задв. 17. Авария	1		
		68		Табличка	20 - приточная система 10 - плунжерный насос	1		
		69	20-HL1	—"—	ПС - вкл.	1		
		70	20-SA4	—"—	ПС. Режим работы	1		
		71	20-SA3	—"—	ПС. Ручное регулирование	1		
		72	10-HL2	—"—	Плунж. нас. 10 - откл	1		
		73	10-HL1	—"—	Плунж. нас. 10 - вкл	1		
		74	HLA19	Табло	ПС. Авария	1		
		75	HLA10	—"—	Плунж. нас. 10. Авария	1		
		76	20-SA2	На ключе	Местн. - откл. - авт.	1		
		77	20-SA4	—"—	Ручн. - откл. - авт	1		
		78	20-SA3	—"—	Понизить - откл. - повысить	1		
1				Табличка	1	1		
				—"—	2	1		
				—"—	9	1		
				—"—	18	1		
				—"—	19	1		
				—"—	5	1		
				—"—	6	1		

т.п. 902-2-378.83 ЭМ-39ПН Лист 5

Альбом V

т.п. 902-2

Панель	Строка	Надпись	Позиц. обознач.	Место надписи	Текст	Кол	Вид шрифта	Заготовка
2		79	QF1*	Табличка	Ввод 1	1		
				—"—	К1	1		
				—"—	К2	1		
				—"—	Q1	1		
				—"—	14	1		
				—"—	12	1		
				—"—	16	1		
3		80	QF3	—"—	Автоматика и КИП	1		
		81	QF5	—"—	ЩО N1	1		
		82	SF1	—"—	1 секция. Питание АВР	1		
				—"—	КМ1	1		
				—"—	КМ2	1		
				—"—	КМ3	1		
4		83	QF2	—"—	Ввод 2	1		
				—"—	К3	1		
				—"—	К4	1		
				—"—	Q2	1		
				—"—	3	1		
				—"—	4	1		
		84	SF2	—"—	2 секция. Питание АВР	1		
		85	QF7	—"—	Резерв	1		
				—"—	7	1		
				—"—	8	1		

ЭМ-39ПН Лист 6

Формат А4

Панель	Строка	Надпись	Позиц. обознач.	Место надписи	Текст	Кол	Вид шрифта	Заготовка
5				Табличка	10	1		
				—"—	20	1		
		86	QF4	—"—	Автоматика и КИП	1		
		87	QF6	—"—	ЩО N2	1		
				—"—	15	1		
				—"—	13	1		
				—"—	17	1		

ЭМ-39ПН Лист 7

Формат А4

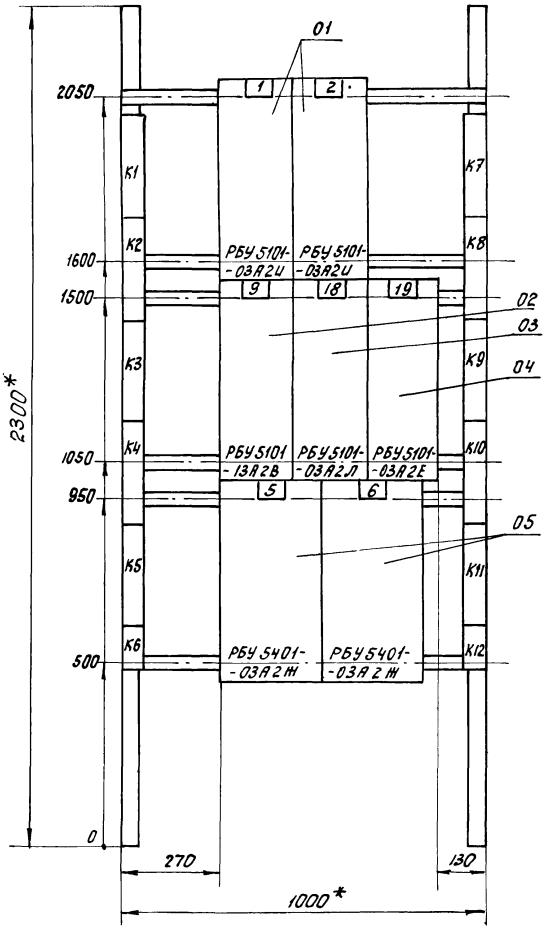

Панель 1

			т.п. 902-2-378.83	ЭМ-390В
Нач.отд.	Болотов		Отстойники канализационные радиальные первичные из сборного ж/б диаметром 30м. Щит защищенный 1ЩЩ. Чертеж общего вида.	Стадия: Р; Лист: 2; Листов: 6
Гл.спец.	Ребникин			
Н.контр.	Фешин			Мосводоканалниипроект
Гл.инж.пр.	Фешин			
Рук.бр.	Гасумянц			

Копировал: [illegible] 19157-05 7 Формат А3

Вид спереди
Двери не показаны

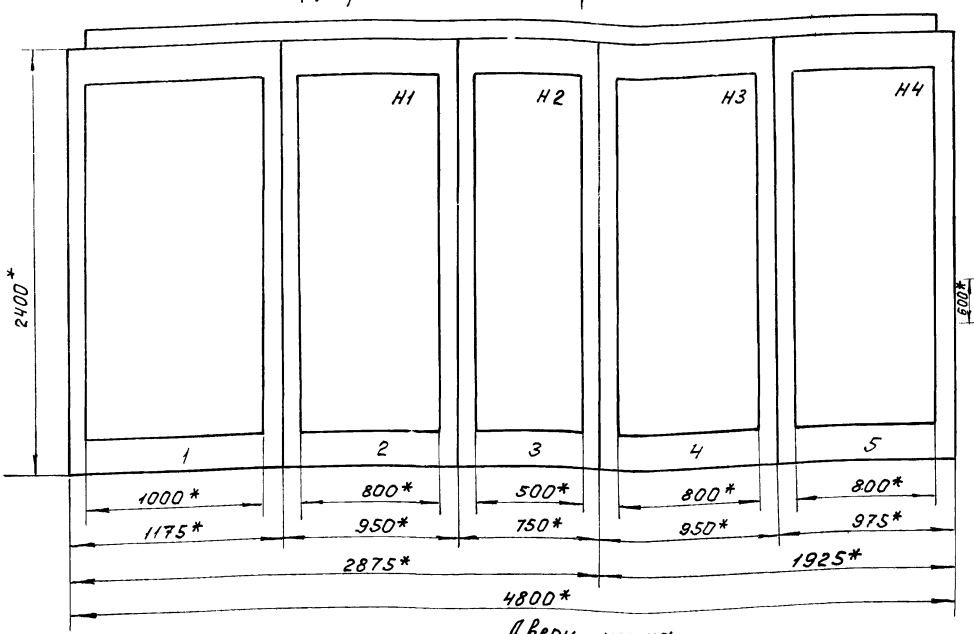

Двери щита
Вид спереди
М 1:10

Вид А
М 1:50

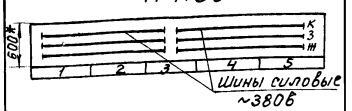

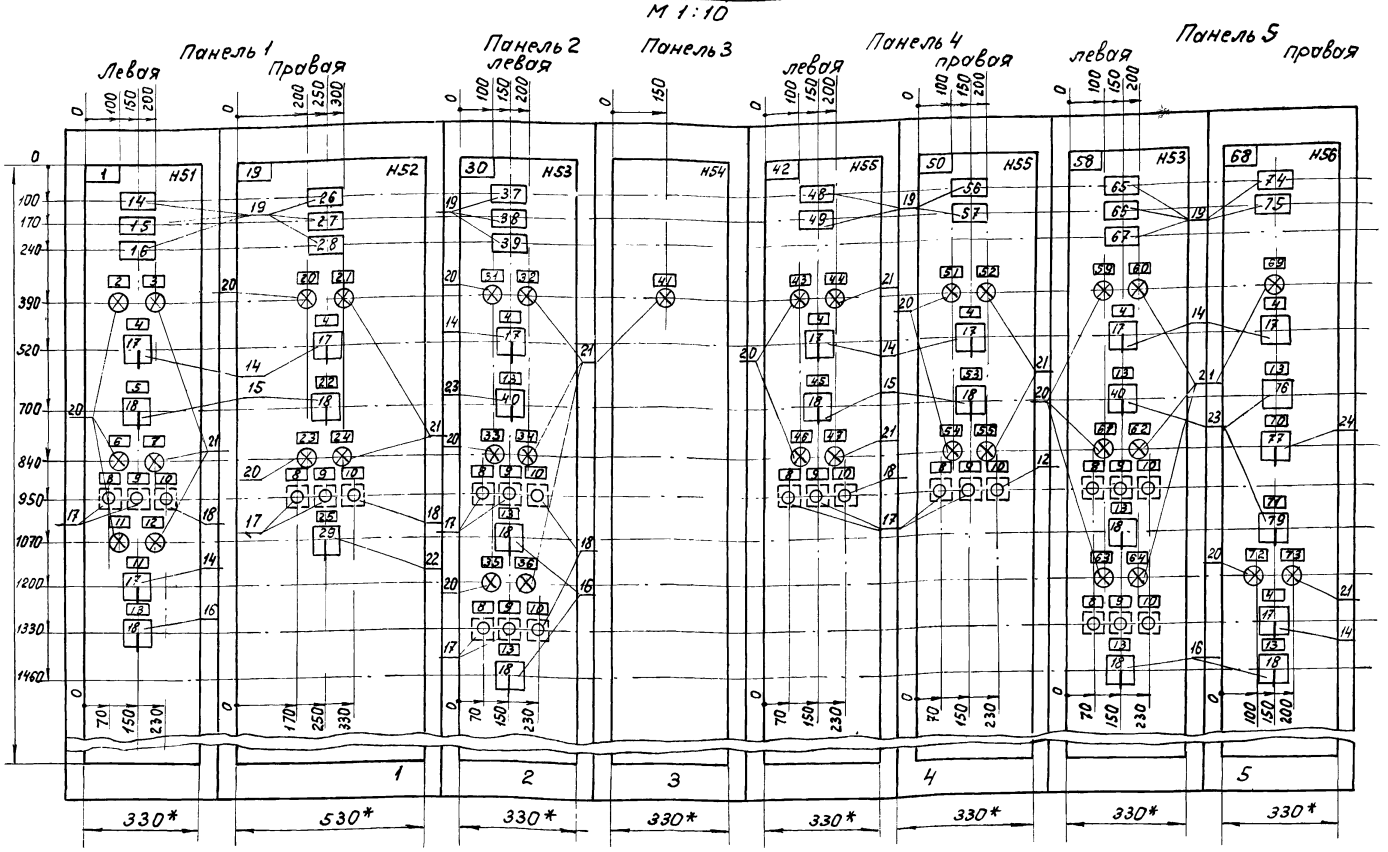

1. * Размеры для справок.
2. Неуказанные предельные отклонения размеров по ОСТ 160.800.652-79.
3. В контуре табличек и аппаратов указаны номера надписей по перечню надписей.
4. Щит одностороннего обслуживания.

			т.п. 902-2-378.83		ЭМ-39 ОВ
			Отстойники канализационные радиальные первичные из сборного ж/б диаметром 30м.	Стадия	Лист	Листов
				Р	1	6
Нач.отд.	Болотов		Щит защищенный 1ЩЗ. Чертеж общего вида.	Мосводоканалниипроект		
Гл.спец.	Редникин					
Н.контр.	Фешин					
Ст.инж.пр.	Фешин					
Рук.бр.	Восумянц					

Копировал: [illegible] 19757-05 8 формат А2

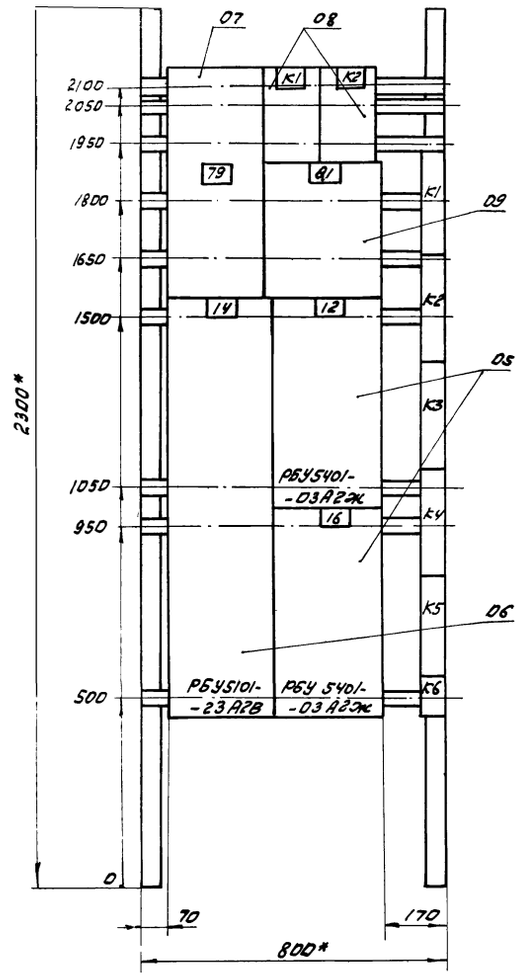

Панель 2 (набор 1)

			т.п. 902-2-378.83		ЭМ-3908	
			Отстойники канализационные радиальные первичные из сборного ж/б диаметром 30м	Стадия	Лист	Листов
Нач.отд.	Болотов			Р	3	6
Гл.спец.	Родникин					
Н.контр.	Фешин		Щит защищенный 1ЩЗ	Мосводоканалниипроект		
Гл.инж.пр.	Фешин					
Рук.бриг.	Гасумянц		Чертеж общего вида			

формат А3

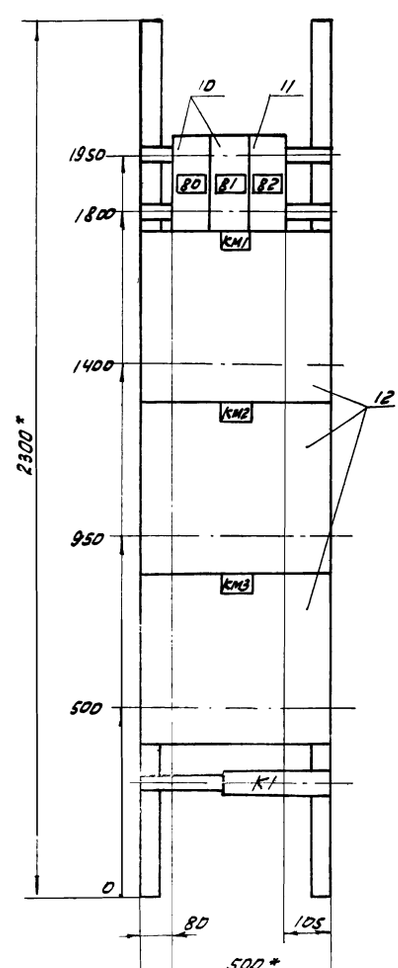

Панель 3 (набор 2)

			т.п. 902-2-378.83		ЭМ-3908	
			Отстойники канализационные радиальные первичные из сборного ж/б диаметром 30м	Стадия	Лист	Листов
Нач.отд.	Болотов			Р	4	6
Гл.спец.	Родникин					
Н.контр.	Фешин		Щит защищенный 1ЩЗ	Мосводоканалниипроект		
Гл.инж.пр.	Фешин					
Рук.бриг.	Гасумянц		Чертеж общего вида			

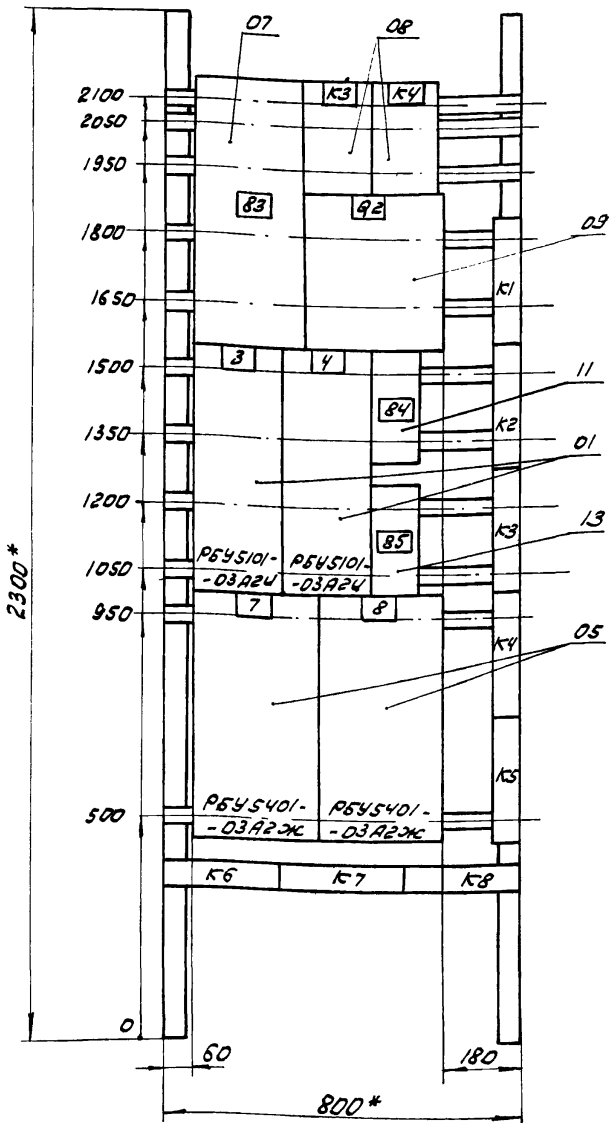

Панель 4 (набор 3)

Т.П. 902-2-378.83			ЭМ-390В
Нач.отд. Болотов	Отстойники канализационные радиальные первичные из сборного ж/б диаметром 30м	Стадия	Лист	Листов
Гл.спец. Редникин		Р	5	6
Н.контр. Фешин	Щит защищенный /ЩЗЩ/	МосводоканалНИИпроект		
Гл.инж.пр. Фешин	Чертеж общего вида			
Рук.бр. Гасумянц				

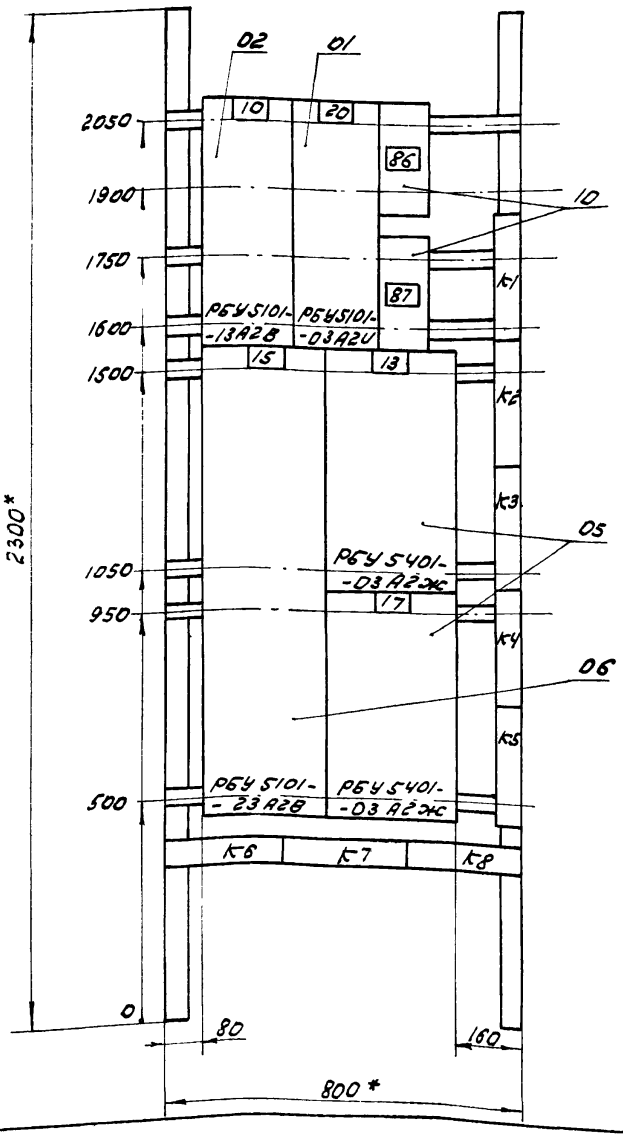

Панель 5 (набор 4)

Т.П. 902-2-378.83			ЭМ-390В
Нач.отд. Болотов	Отстойники канализационные радиальные первичные из сборного ж/б диаметром 30м	Стадия	Лист	Листов
Гл.спец. Редникин		Р	6	6
Н.контр. Фешин	Щит защищенный /ЩЗЩ/	МосводоканалНИИпроект		
Гл.инж.пр. Фешин	Чертеж общего вида			
Рук.бр. Гасумянц				

Формат А3

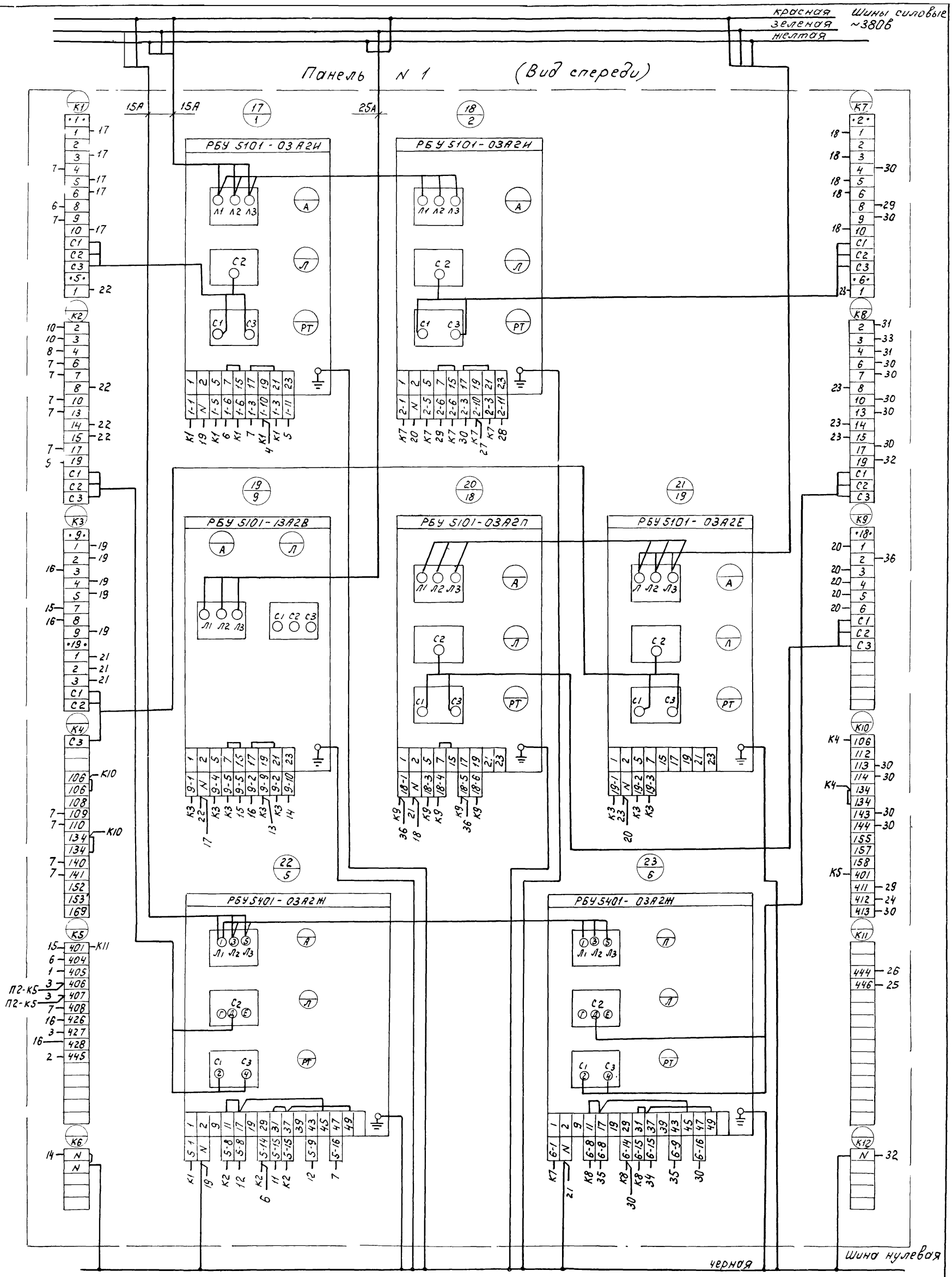

				т.п. 902-2-378.83		ЭМ-39 сх	
Нач.отд.	Болотов			Отстойники канализационные радиальные первичные из сборного ж/б диаметром 30м.	Стадия	Лист	Листов
Гл.спец.	Редникин				Р	1	9
Гл.инж.пр.	Фешин						
Н.контр.	Фешин			Щит защищенный 1ЩЩ. Схема электрических соединений.	Мосводоканал-НИИпроект		
Рук.бр.	Гасумянц						
Вед.инж.	Рязанова						

Альбом V

т.п. 902-2

Левая дверь панели (вид со стороны монтажа) | Панель 1 (вид спереди) | Правая дверь панели (вид со стороны монтажа)

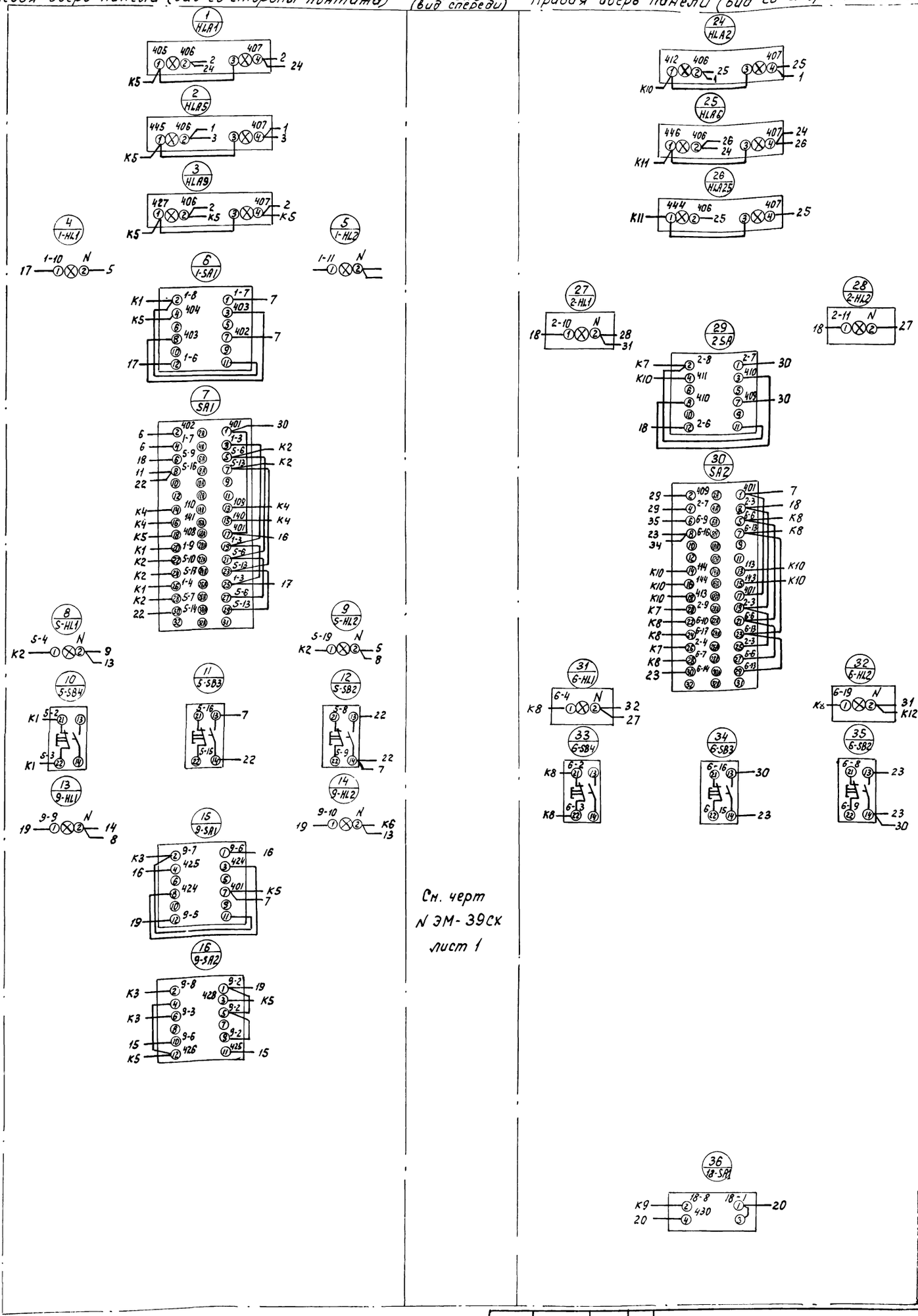

Сн. черт N ЭМ-39сх лист 1

				т.п. 902-2-378.83		ЭМ-39 СХ
Нач.отд.	Болотова			Отстойники канализационные радиальные первичные из сборного ж/б. диаметром 30м.	Стадия	Лист	Листов
Гл.спец.	Редникин				Р	2	9
Гл.инж.пр.	Фешин						
Н.контр.	Фешин			Щит защищенный 1ЩЗ. Схема электрических соединений.	Мосводоканал-НИИпроект		
Рук.бр.	Гасиляниц						
Ведущ.	Рязанова						

12 Формат А2

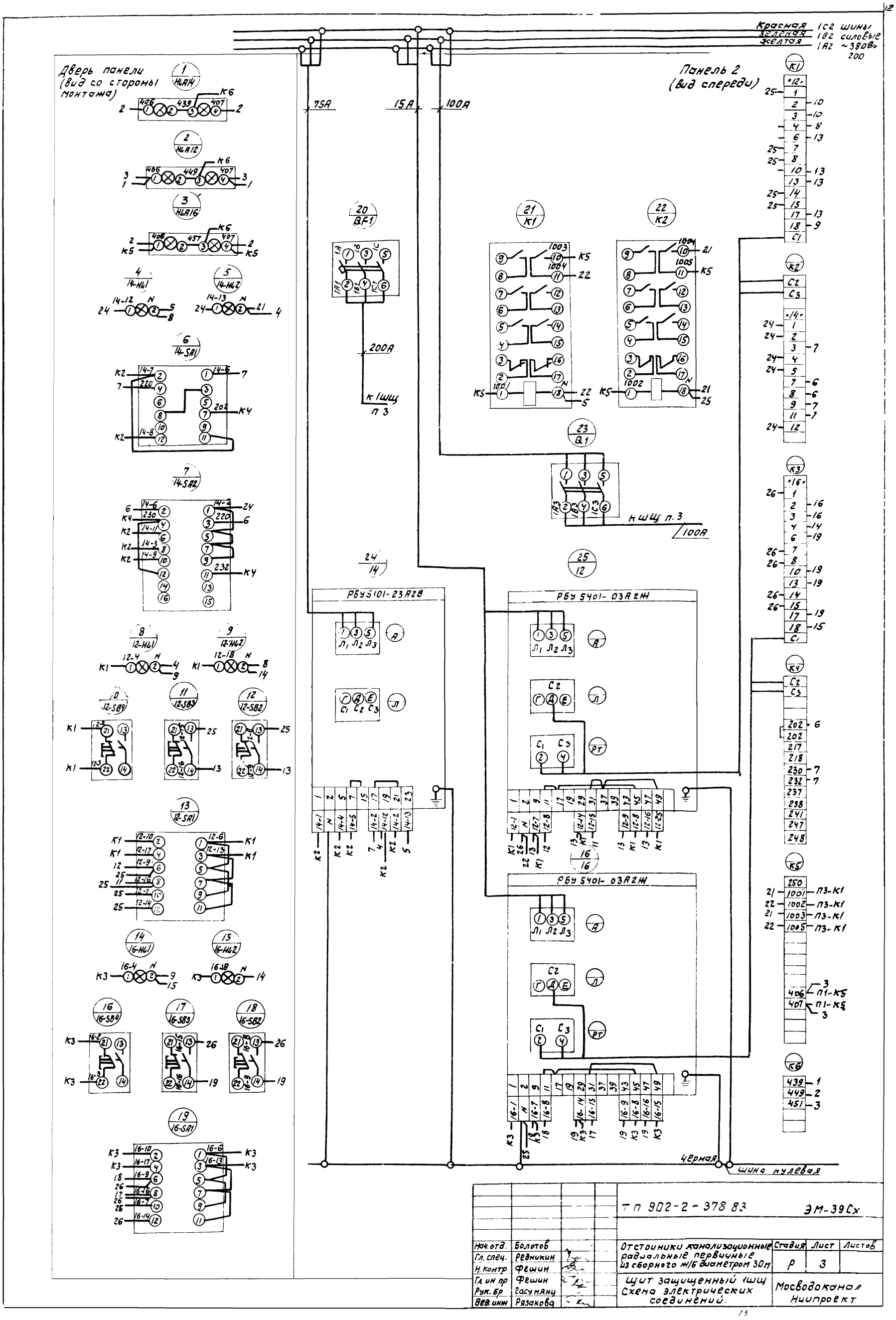
Красная 1С2 шины
Зеленая 1В2 силовые
Желтая 1А2 ~380В>200
Дверь панели (вид со стороны монтажа)
Панель 2 (вид спереди)
75А
15А
100А
200А
к 1ШЩ п 3
к ШЩ п. 3
РБУ 5101-23А2В
РБУ 5401-03А2Ж
РБУ 5401-03А2Ж
черная
шина нулевая
ТП 902-2-378 83
ЭМ-39Сх
Нач.отд. Болотов
Гл. спец. Редникин
Н. контр Фешин
Гл. ин. пр Фешин
Рук. бр Гасумянц
Вед. инж Рязакова
Отстойники канализационные радиальные первичные из сборного ж/б диаметром 30м
Стадия Р
Лист 3
Листов
Щит защищенный 1ШЩ Схема электрических соединений.
Мосводоканал Ниипроект

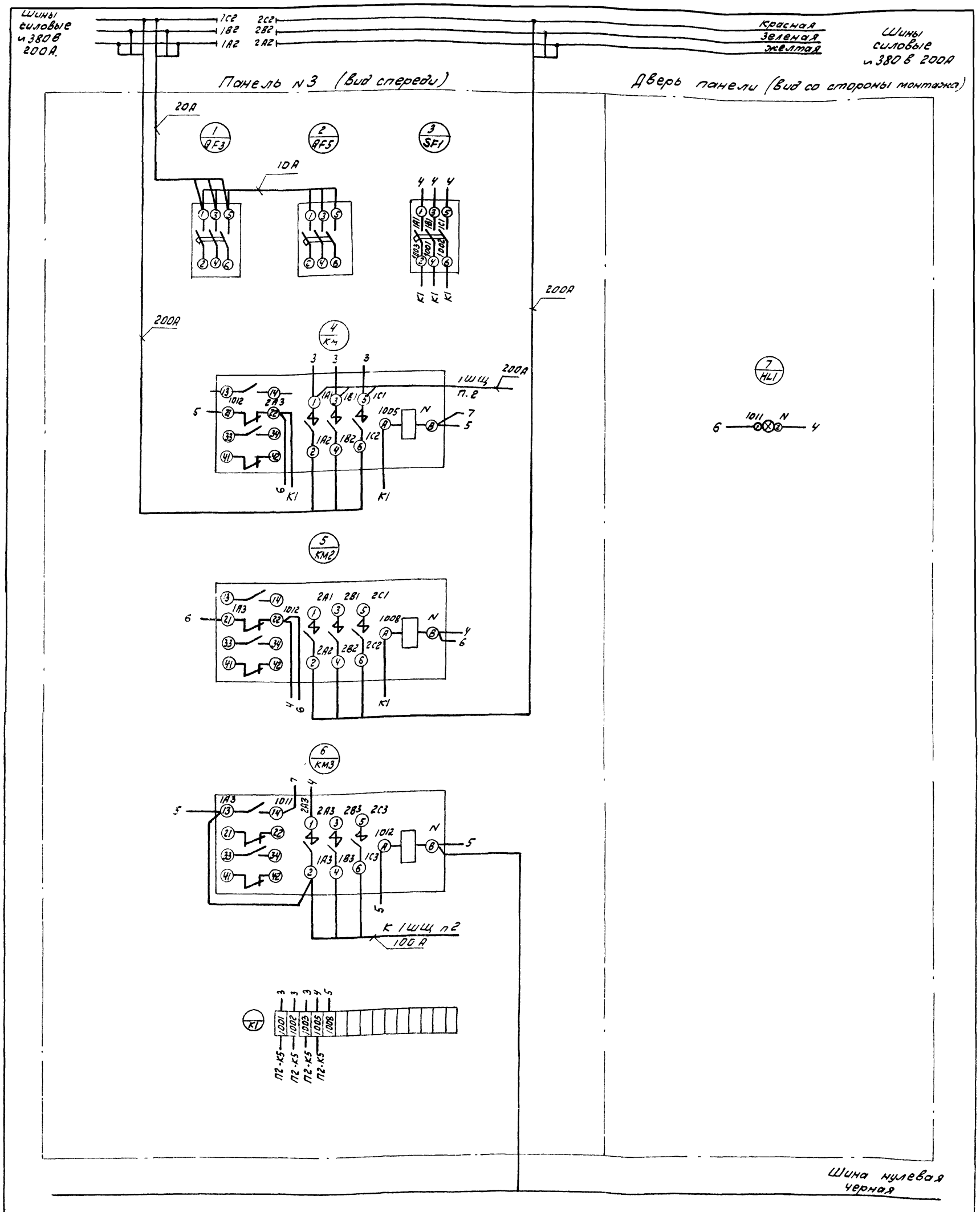

Альбом V

Т.П. 902-2

				т.п. 902-2-378.83		ЭМ-39СХ	
Нач отд	Болотов			Отстойники канализационные радиальные первичные из сборного ж/б диаметром 30м	Стадия	Лист	Листов
Гл.спец	Редникин				Р	4	9
Н.контр	Фешин						
Гл.инж.пр	Фешин			Щит защищенный 1ШЩ. Схема электрическая соединений	Мосводоканал Ниипроект		
Рук.бр.	Гасумяну						
Вед.инж	Рязанова						

Альбом V

Т.П. 902-2

Красная
Зеленая
Желтая

Шины силовые 200А ~380В

Панель 4 (вид спереди)

15А 15А 100А 15А

12 QF2

13 К3

14 К4

15 QF2

16 3 РБУ5101-03А2Ц

17 4 РБУ5101-03А2Ц

18 SF2

19 QF7

20 7 РБУ5401-03А2Ж

21 8 РБУ5401-03А2Ж

К1 К2 К3 К4 К5 К6 К7 К8

Шина нулевая

Т.П. 902-2-378.83				ЭМ-39 Сх
Нач. отд.	Болотов		Отстойники канализационные радиальные первичные из сборного ж/б диаметром 30м	Стадия: Р; Лист: 5; Листов: 9
Гл. спец.	Ревчикин			
Гл. ин. пр.	Фешин			
Н. контр.	Фешин		Щит защищенный 1ящ Схема электрических соединений.	Мосводоканалниипроект
Рук. бр.	Гасумянц			
Вед. инж.	Разанова			

Альбом V

Т.п. 902-2

Левая дверь панели (Вид со стороны монтажа)

Панель №4
Вид спереди

Правая дверь панели (Вид со стороны монтажа)

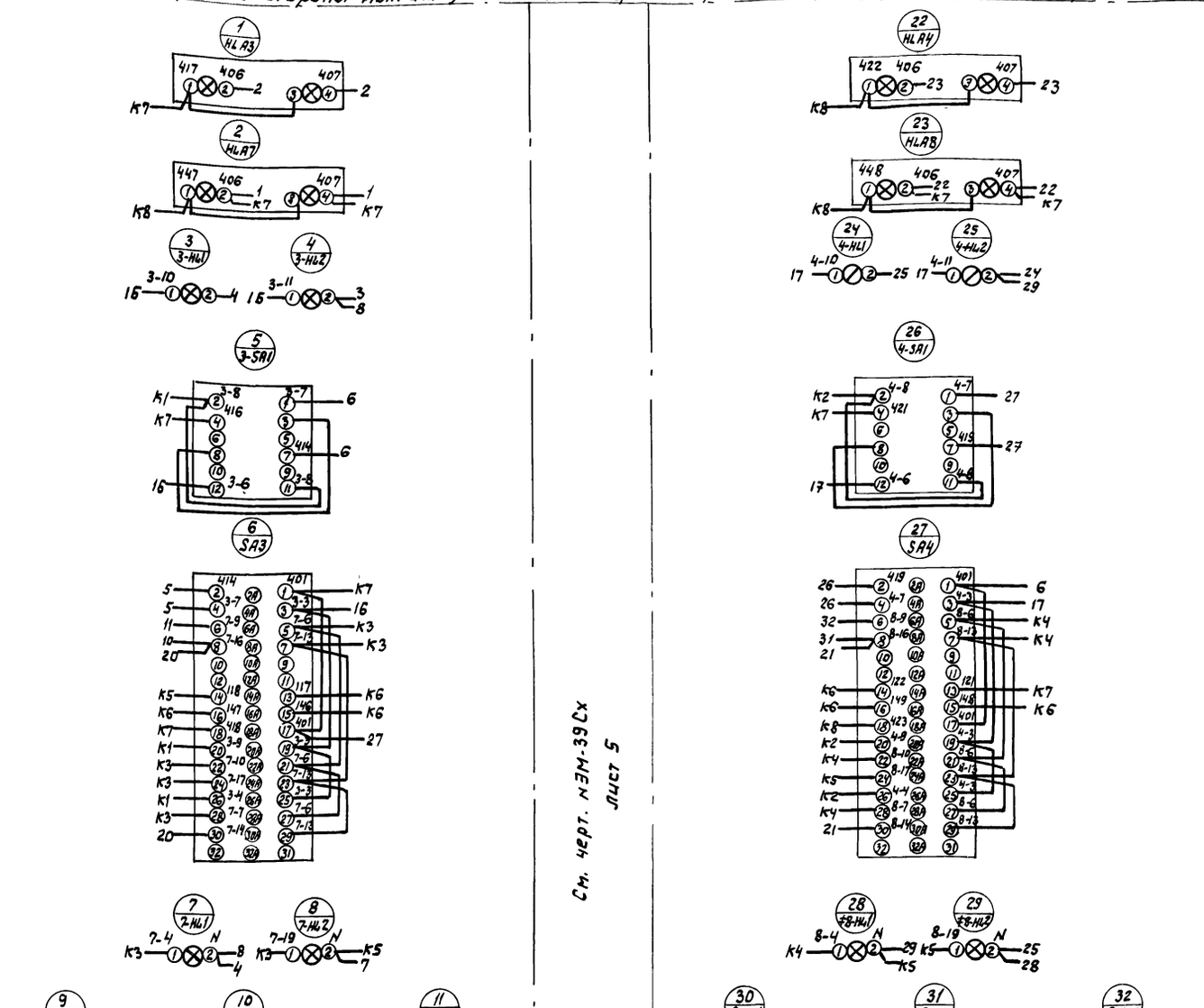

См. черт. НЭМ-39Сх
лист 5

				Т.п. 902-2-378.83		ЭМ-39Сх
Нач. отд	Болотов			Отстойники канализационные радиальные первичные из сборного ж/б диаметром 30п.	Стадия	Лист	Листов
Гл. спец	Редникин				Р	6	9
Гл.ин пр	Фешин						
Н. контр	Фешин			Щит защищенный 1шц. Схема электрических соединений.	Мосводоканал-НИИпроект		
Рук. гр.	Гасчянц						
Инж.	Дюнина						

Копировал: 9 19157-05 16 Формат А2

Альбом V

Т.П. 902-2

Красная С
Зеленая В
Желтая А
Шины силовые ~ 380В 200А

Панель 5. Вид спереди

7.5А 25А 15А 15А 15А

20/10 РБУ5101-13А2В

21/20 РБУ5101-03А2И

22 QF4

23 QF6

24/15 РБУ5101-23А2В

25/13 РБУ5401-03А2М

26/17 РБУ5401-03А2М

К1 К2 К3 К4 К5 К6 К7

Черная шина нулевая

Нач.отд	Балотов	Т.П. 902-2-378.83	ЭМ-39Сх
Гл.спец	Ревникин	Отстойники канализационные радиальные первичные из сборного ж/б диаметром 30м	Стадия Р; Лист 7; Листов 9
Н.контр	Фешин	Щит защищенный 1щщ. Схема электрическая соединений.	Мосводоканалниипроект
Гл.ин.пр	Фешин		
Рук.бр.	Гасунянц		
Вед.инж.	Рязанова		

19157-05 17 Формат А2

Левая дверь панели (вид со стороны монтажа) | Панель 5 (вид спереди) | Правая дверь панели (вид со стороны монтажа)

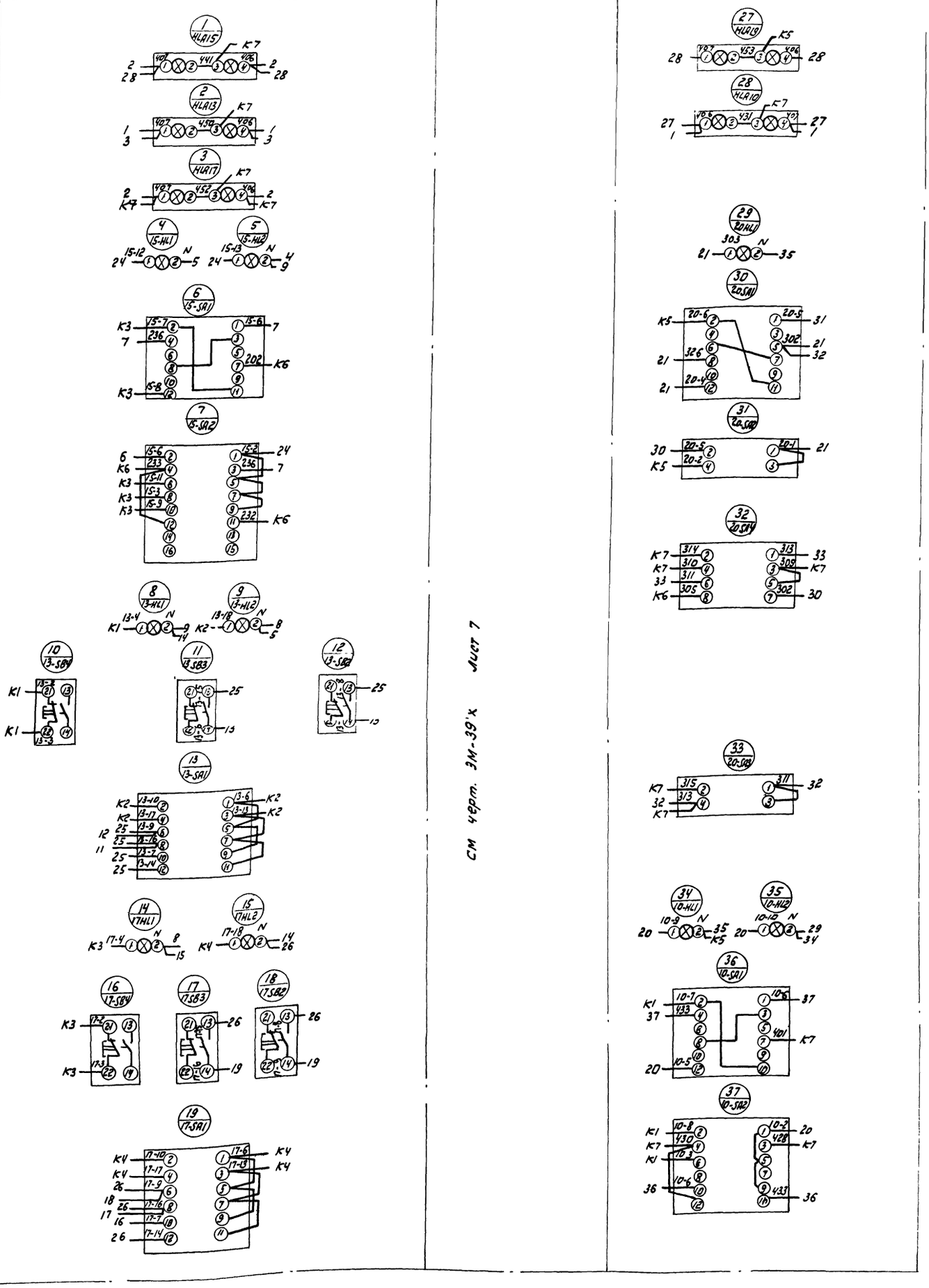

СМ черт. ЭМ-39'х Лист 7

				Т.П. 902-2-378.83			ЭМ-39СХ
Нач. отд.	Болотов			Отстойники канализационные радиальные первичные из сборного ж/б диаметром 30 м	Стадия	Лист	Листов
Гл. спец.	Редникин				Р	8	9
Н. контр.	Фешин						
Гл. инж. пр.	Фешин			Щит защищенный (ЩЦ) Схема электрическая соединений	Мосводоканалниипроект		
Рук. бр.	Гасумянц						
Вед. инж.	Рязанова						

Копировал: [illegible] 19157-05 18 Формат А2

Формат	Зона	Позиц.	Обозначение	Наименование	кол.	Прим.
				Документация		
*			ЭМ-40	Чертеж общего вида	3	24,12
*			ЭМ-40СХ	Схема электрическая соединений	5	24,11
11			ЭМ-40ПН	Таблица перечня надписей	4	
				Сборочные единицы		
	1			Н1 01		
		01		Выключатель А63 м У3 ~ 220В Iр 2,5А отс. 3,5	01	SF3
		02		Реле ПЭ21-7У3 ~ 220В	22	1-К1 К6 КН1 К10 2-К1 К7 КН2 К11 3-К1 К8 КН3 К12 4-К1 К9 КН4 К13 9-К1 10-К1

Т.П. 902-2-378.83		ЭМ-40	
Нач.отд. Бологов	Щит защищенный 2ЩЗ Технические данные аппаратов	Стадия: Р	Лист: 1	Листов: 4
Гл.спец. Редникин			
Н.контр. Фешин			
Гл.инж.пр. Фешин		Мосводоканалнипроект	
Рук.брига Гасумянц			

Формат А4

Формат	Зона	Позиц.	Обозначение	Наименование	кол.	Прим.
						КТ14 КТ15 КТ16 КТ5
		03		Реле РВП72-3221-00У4	11	КТ7 КТ11 КТ8 КТ12 КТ9 КТ13 КТ10 КТ14 КТ1 КТ6 КТ4
		04		Реле ВС10-66У4 ~ 220В	02	КТ2 КТ3
		05		Реле ВС10-35У4 ~ 220В	01	КТ5
		06		Реле РУ-21У4 I 0,015А п.п.	04	КН5 КН6 КН7 КН8
	2			Н2 01		
		01		Выключатель А63-МУ3 ~ 220В Iр 2,5А отс. 3,5	03	SF4 SF5 SF6
		02		Реле ПЭ21-7У3 ~ 220В	22	К17 К18 К19 К20 К21 К22 К23 14-К1 15-К1 КН12 КН13

ЭМ-40	Лист 2

Формат А4

Формат	Зона	Позиц.	Обозначение	Наименование	кол.	Прим.
						КН14 КН15 КН16 КН17 К26 К27 К28 К29 К30 К31 К25
		07		Реле ПЭ21-12У3	01	К24
		03		Реле РВП72-3221-00У4	10	КТ16 КТ17 КТ18 КТ19 КТ20 КТ21 КТ22 КТ23 КТ24 КТ25
		08		Реле ВС10-64У4 и 220В	01	КТ15
		09		Реле РИС-Э3МУ4 п.п.	01	КНА
		10		Резистор ПЭВ10 R 4700 ом 10%	01	R1
	1			Н51 01		
		11		Тумблер ТВ1-2	01	S1
		12		Переключатель УП5314-К275У3	01	SA5
		13		Табло ТСБ Т3 и 220В	02	HLA20 HLA18

ЭМ-40	Лист 3

Формат А4

Формат	Зона	Позиц.	Обозначение	Наименование	кол.	Прим.
	2			Н52 01		
		11		Тумблер ТВ1-2	02	S2 S3
		14		Переключатель УП 5313-С70У3	01	SA6
		15		Кнопка КЕ011У3 исполн. 2	01	SB6
		13		Табло ТСБ Т3 и 220В	06	HLA21 HLA22 HLA23 HLA24 HLA26 HLA27
		16		Арматура АС-53 ~ 220В цвет. красн.	01	HL6
				Колодка на 15 зажимов на ток 10А	16	
				Колодка на 5 зажимов на ток 10А	1	

Т.П. 902-2-378.83 ЭМ-40	Лист 4

Копировал: Инв.-19157-05 19 Формат А4

Альбом V

тп 902-2

Панель	Строка	Надпись	Позиц. обознач.	Место надписи	Текст	Кол	Вид шрифта	Заготовка
		1		Табличка	Схема откачки осадка	1		
		2	S1	—"—	Питание схемы откачки	1		
1		3	SA5	—"—	Выбор режима откачки	1		
		4	HLA20	Табло	Нет питания в сх. откач.	1		
		5	HLA18	—"—	Засор насосов перекач. осад.	1		
		6	SA5	На ключе	Время – Уровень	1		
	1 2 3	7		Табличка	Схема перекачки жира Управл и регулир ПС Аварийная сигнолизац.	1		
		8	HL6	—"—	Питание цепей сигн	1		
		9	S2	—"—	Питание сх. перекач. жира	1		
		10	S3	—"—	Питание сх. упр. и рег. ПС	1		
2		11	SA6	—"—	Ключ провер. авар. сигн.	1		
		12	SB6	—"—	Съем сигнала	1		
		13	HLA21	Табло	Нет питан. в сх. перекач. жира	1		
		14	HLA22	—"—	Нет питан. в сх. упр. ПС	1		
		15	HLA23	—"—	Авар. уров. в жиросборн. 1.	1		
		16	HLA24	—"—	Авар. уров. в жиросборн. 2	1		
		17	HLA26	—"—	Жиросборник 1 поставл на откачку	1		
		18	HLA27	—"—	Жиросборник 2 поставлен на откачку	1		
		19	SA6	На ключе	Проверка – Работа	1		

			т. п. 902-2-378.83	ЭМ-40ПН
Нач. отд	Белотов		Щит защищенный ЩЗЩ	Стадия: Р; Лист: 1; Листов: 4
Гл. спец	Редникин		Перечень надписей	Мосводоканалниипроект
Н. контр	Фешин			
Гл. инж. пр	Фешин			
Рук. бр	Госунянц			

Формат А4

Панель	Строка	Надпись	Позиц. обознач.	Место надписи	Текст	Кол	Вид шрифта	Заготовка
				Табличка	1-К1	1		
				—"—	К6	1		
				—"—	КН1	1		
				—"—	К10	1		
				—"—	КТ7	1		
				—"—	КТ11	1		
				—"—	2-К1	1		
				—"—	К7	1		
				—"—	КН2	1		
				—"—	К11	1		
1				—"—	КТ8	1		
				—"—	КТ12	1		
				—"—	3-К1	1		
				—"—	К8	1		
				—"—	КН3	1		
				—"—	К12	1		
				—"—	КТ9	1		
				—"—	КТ13	1		
				—"—	4-К1	1		
				—"—	К9	1		
				—"—	КН4	1		
				—"—	К13	1		
				—"—	КТ10	1		
				—"—	КТ14	1		
				—"—	КТ2	1		

ЭМ-40ПН Лист 2

Формат А4

Панель	Строка	Надпись	Позиц. обознач.	Место надписи	Текст	Кол	Вид шрифта	Заготовка
				Табличка	КТ3	1		
				—"—	КТ5	1		
		20	SF3	—"—	Питание схемы откачки	1		
				—"—	КН5	1		
				—"—	КН6	1		
				—"—	КН7	1		
				—"—	КН8	1		
1				—"—	9-К1	1		
				—"—	10-К1	1		
				—"—	КТ1	1		
				—"—	К14	1		
				—"—	К15	1		
				—"—	К16	1		
				—"—	К5	1		
				—"—	КТ6	1		
				—"—	КТ4	1		
				—"—	К17	1		
				—"—	К18	1		
				—"—	К19	1		
				—"—	К20	1		
2				—"—	КТ16	1		
				—"—	КТ17	1		
				—"—	К21	1		
				—"—	К22	1		
				—"—	К23	1		

ЭМ-40ПН Лист 3

Формат А4

Панель	Строка	Надпись	Позиц. обознач.	Место надписи	Текст	Кол	Вид шрифта	Заготовка
				Табличка	14-К1	1		
				—"—	КТ18	1		
				—"—	КТ19	1		
				—"—	15-К1	1		
				—"—	КН12	1		
				—"—	КН13	1		
				—"—	КН14	1		
				—"—	КТ20	1		
				—"—	КТ21	1		
				—"—	КН15	1		
				—"—	КН16	1		
				—"—	КН17	1		
2				—"—	К24	1		
				—"—	КТ22	1		
				—"—	КТ23	1		
				—"—	К26	1		
				—"—	К27	1		
				—"—	К28	1		
				—"—	К29	1		
				—"—	КТ24	1		
				—"—	КТ25	1		
				—"—	К30	1		
				—"—	К31	1		
				—"—	К25	1		
				—"—	КТ15	1		
		21	SF4	—"—	Питание сх. перекач. жира	1		
		22	SF5	—"—	Питание сх. упр. ПС	1		
				—"—	КНА	1		
		23	SF6	—"—	Питание сх. авар. сигн.	1		
				—"—	R1	1		

т п 902-2-378.83 ЭМ-40ПН Лист 4

Формат А4

Альбом V

ТП 902-2

Вид спереди
Двери не показаны

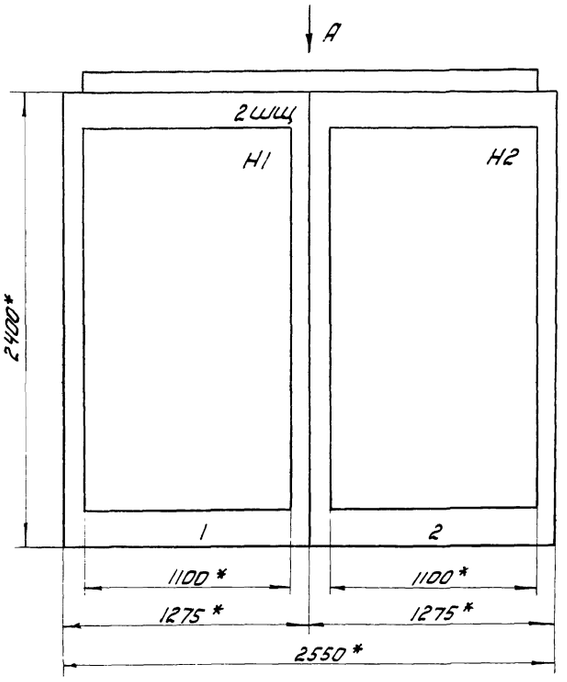

Вид А
М1:50

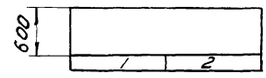

Двери щита
Вид спереди
М1:10

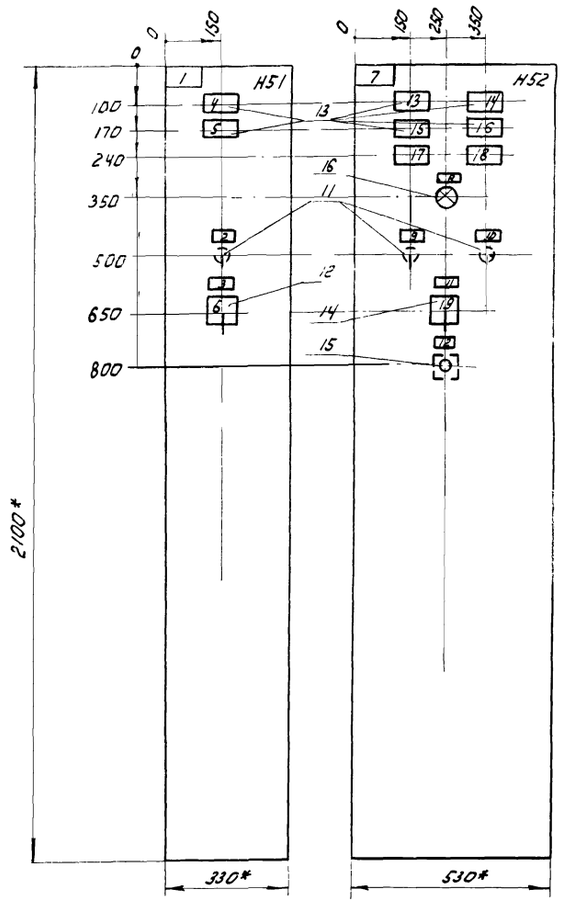

1.* Размеры для справок.
2. Неуказанные предельные отклонения размеров по ОСТ 16 0.800.652-79
3. В контуре табличек и аппаратов указаны номера по перечню подписей.
4. Щит одностороннего обслуживания.

				т.п. 902-2-378.83		ЭМ-400В	
Нач.отд.	Б. [illegible]отов			Отстойники канализационные Радиальные первичные из сборного ж/б диаметром 30м	Стадия	Лист	Листов
Гл.спец.	Р[illegible]икин				Р	1	3
Н.контр.	Ф[illegible]ин			Щит защищенный 2 ШЩ Чертеж общего вида.	Мосводоканал Ниипроект		
Гл.инж.пр.	Ф[illegible]ин						
Рук.бр.	Гас[illegible]янц						

Копировал: [illegible] 19157-05 21 Формат А2

Альбом V

Т.П. 902-2

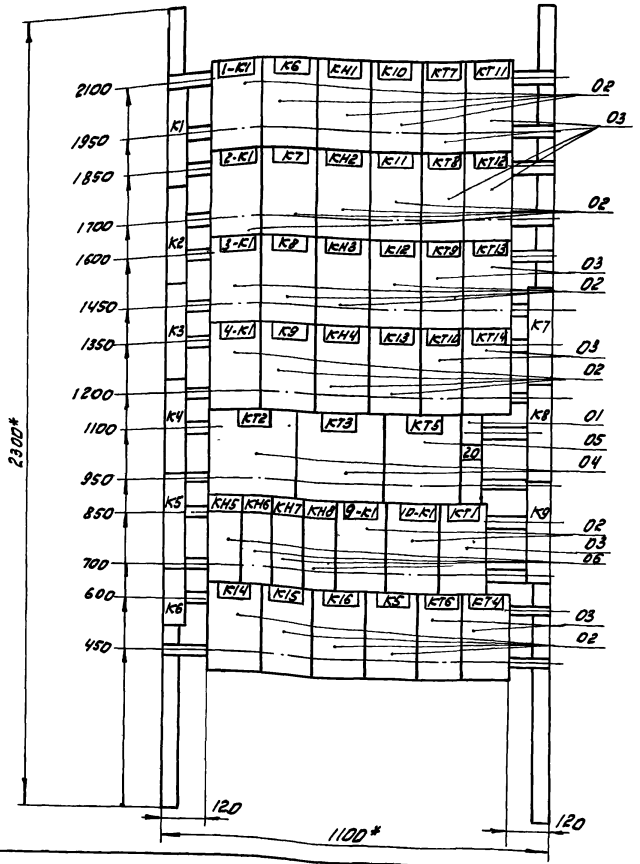

Панель 1 (набор 1)

				Т.П. 902-2-378.83		ЭМ-40 ОВ
				Отстойники канализационные радиальные первичные из сборного ж/б диаметром 30м	Стадия	Лист	Листов
					Р	2	3
Нач.отд.	Болотов			Щит защищенный 2 шт.			
Гл.спец.	Редникин			Чертеж общего вида	Мосводоканалниипроект		
Н.контр.	Решин						
Гл.инж.пр.	Решин						
Рук.бр.	Гасумянц						

Формат А3

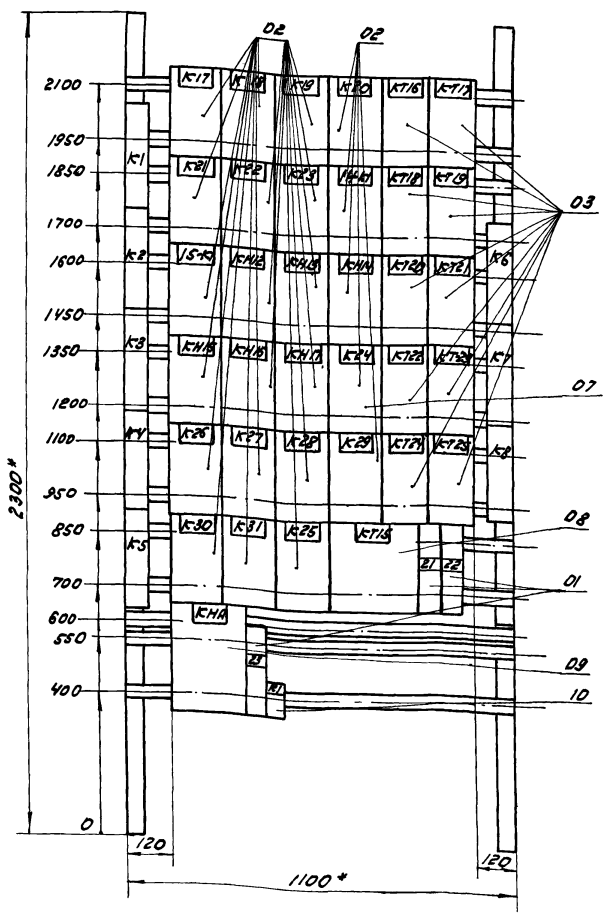

Панель 2 (Набор 2)

				Т.П. 902-2-378.83		ЭМ-40 ОВ
				Отстойники канализационные радиальные первичные из сборного ж/б диаметром 30м	Стадия	Лист	Листов
					Р	3	3
Нач.отд.	Болотов			Щит защищенный 2 шт.			
Гл.спец.	Редникин			Чертеж общего вида	Мосводоканалниипроект		
Н.контр.	Решин						
Гл.инж.пр.	Решин						
Рук.бр.	Гасумянц						

Копировал

19757-05 22

Формат А3

Альбом V

т.п. 902-2

Панель 1 (Вид со стороны монтажа)

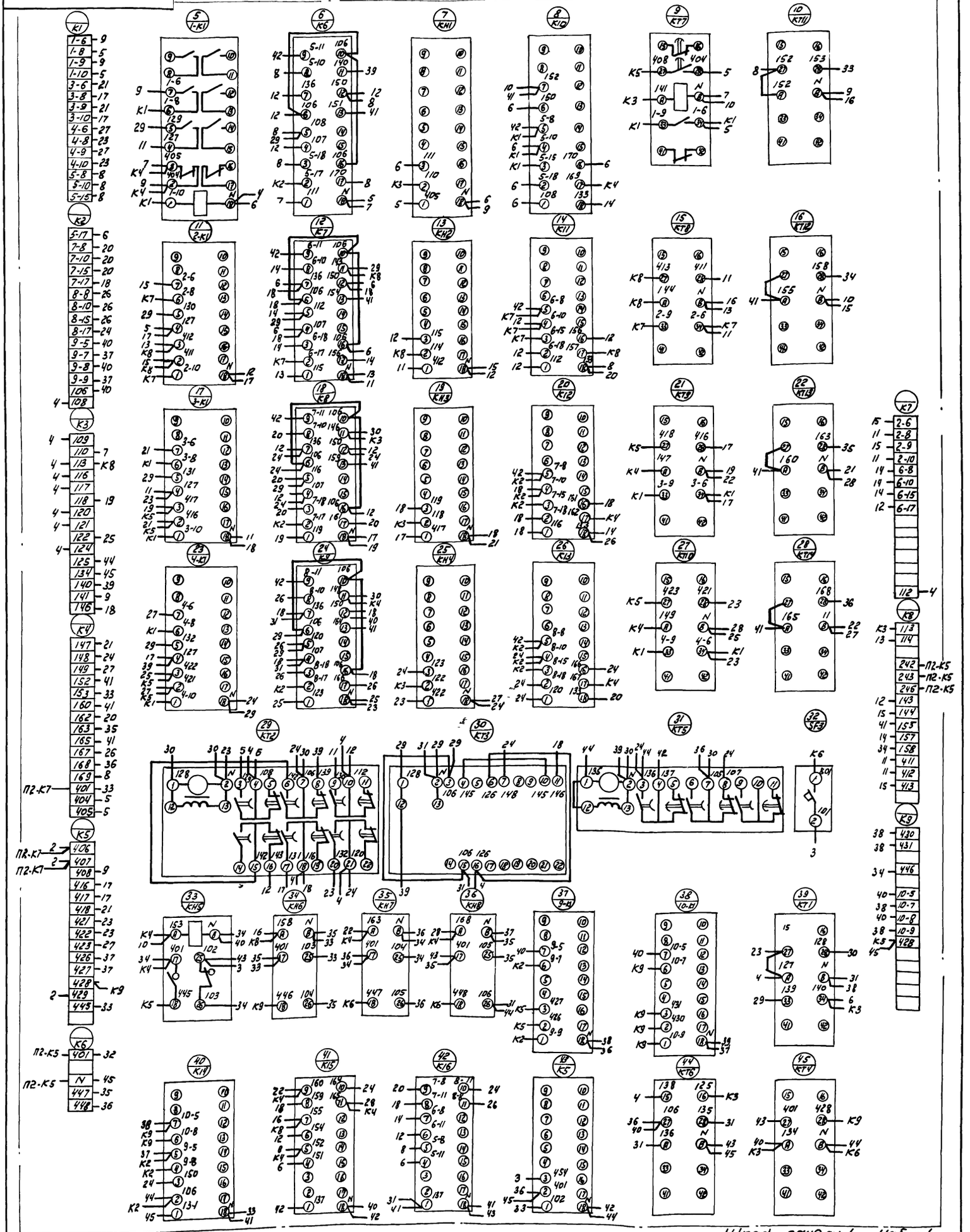

Шкаф панели 1. Набор 1

1. Чертеж рассматривать совместно с черт. ЭМ-6 СХ лист 2

				т.п. 902-2-378.83			ЭМ-40Сх
Нач. отд.	Болотов			Отстойники канализационные радиальные первичные из сборного ж/б диаметром 30 м	Стадия	Лист	Листов
Гл. спец.	Редникин				Р	1	5
Н. контр.	Фешин						
Гл. инж. пр.	Фешин			Щит защищенный 2 шт. Схема электрическая соединений	Мосводоканалниипроект		
Рук. бр.	Гасумянц						
Инж.	Дюнина						

Копировал: [illegible] 19157-05 23 формат А2

Панель 2 (вид со стороны монтажа)

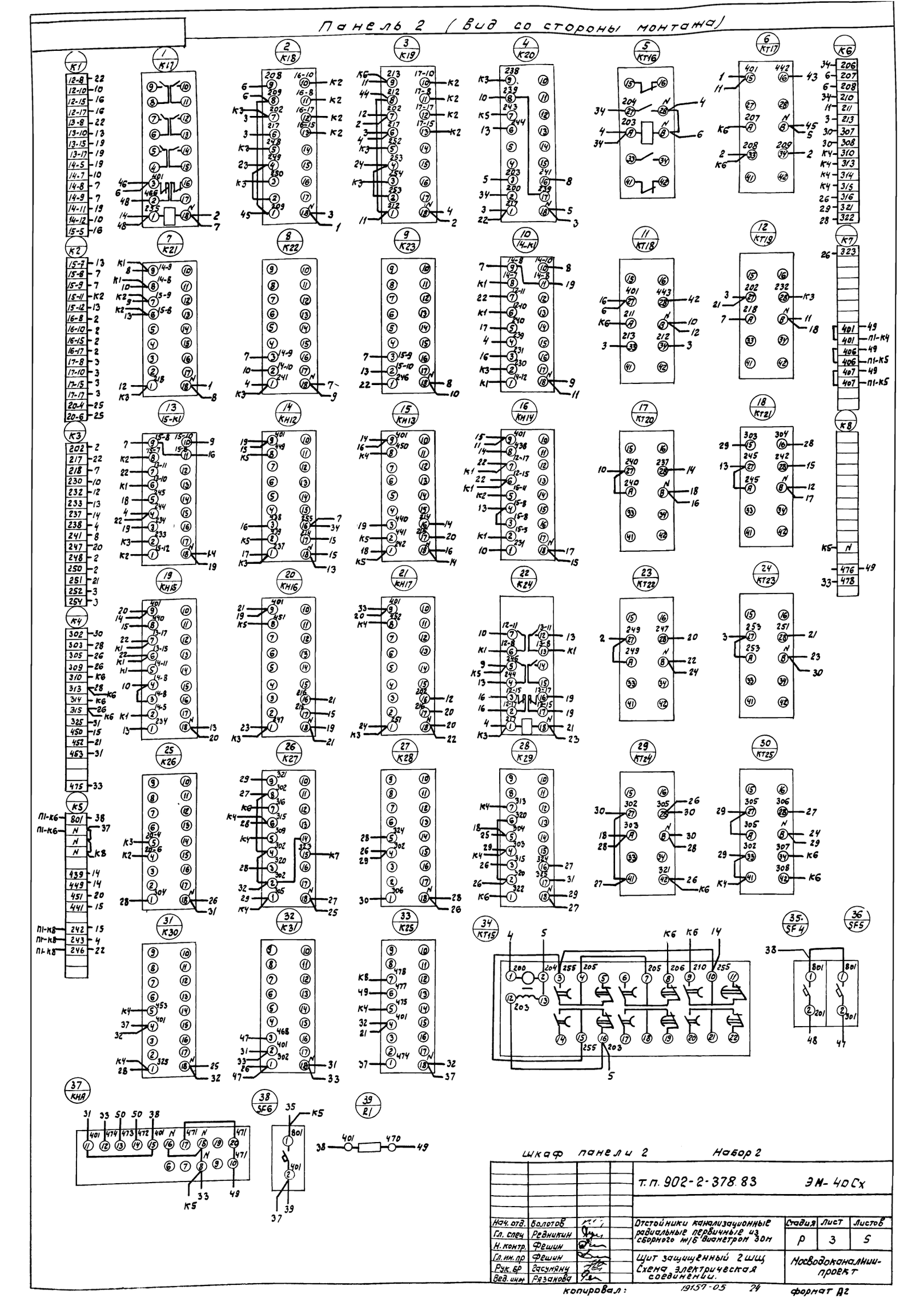

Шкаф панели 2			Набор 2	
			Т.П. 902-2-378.83	ЭМ-40Сх
Нач. отд.	Болотов		Отстойники канализационные радиальные первичные из сборного м/б диаметром 30м	Стадия: Р; Лист: 3; Листов: 5
Гл. спец.	Ревникин			
Н. контр.	Фешин			
Гл. ин. пр.	Фешин		Щит защищенный 2 шт. Схема электрическая соединений.	Мосводоканалниипроект
Рук. бр.	Сасуляну			
Вед. инж.	Рязанова			

Копировал: 19159-05 24 Формат А2

Панель 1

Левая дверь панели 1

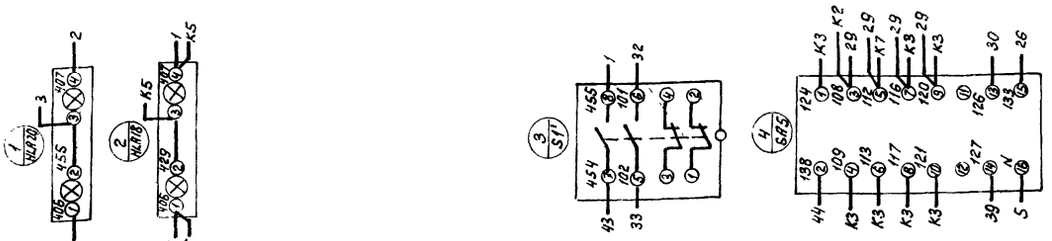

1. Чертеж рассматривать совместно с черт ЭМ-36Сх лист 1.

Шкаф панели 1. Набор 51.

				т.п 902-2-378.83		ЭМ-36Сх	
Нач.отд	Болотов			Отстойники канализационные радиальные первичные из сборного ж/б диаметром 30м	Стадия	Лист	Листов
Гл.спец.	Ребникин				Р	2	4
Н.контр.	Фешин						
Гл.инж.пр.	Фешин			Щит защищенный 2ЩЩ. Схема электрическая соединений.	Мосводоканалнипроект		
Рук.бр.	Гасунянц						
Инж.	Дюнина						

Формат А3

Панель 2

Правая дверь панели 2

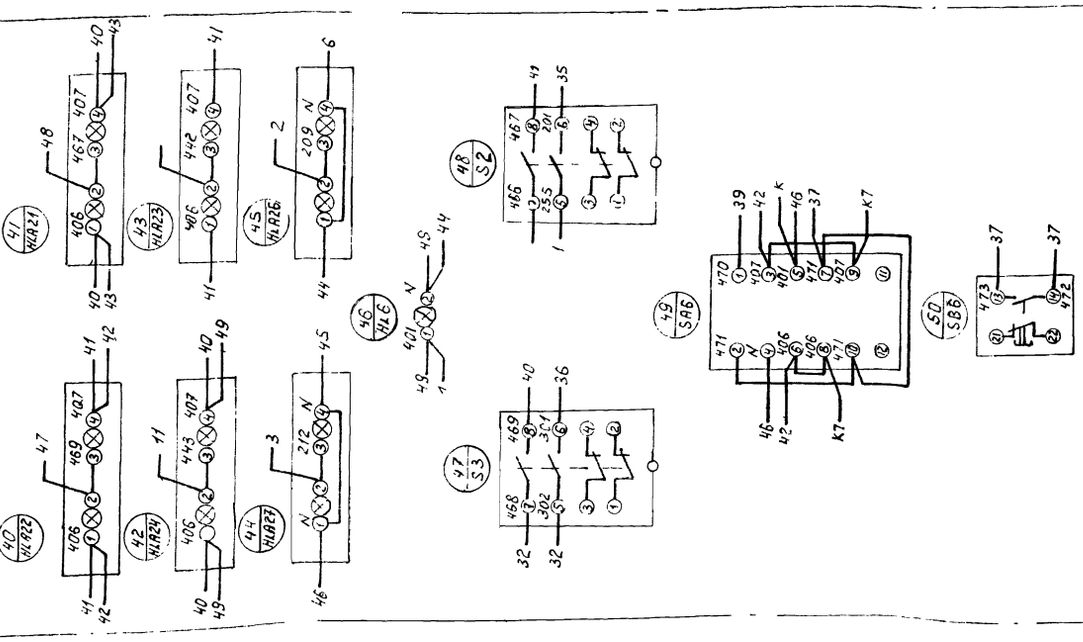

1. Чертеж рассматривать совместно с черт ЭМ-36Сх лист 3

Шкаф панели 2. Набор 52

				т.п 902-2-378.83		ЭМ-40Сх	
Нач.отд.	Болотов			Отстойники канализационные радиальные первичные из сборного ж/б диаметром 30м	Стадия	Лист	Листов
Гл.спец.	Ребникин				Р	4	5
Н.контр.	Фешин						
Гл.инж.пр.	Фешин			Щит защищенный 2ЩЩ. Схема электрическая соединений.	Мосводоканалнипроект		
Рук.бр.	Гасунянц						
Инж.	Дюнина						

Альбом V

Т.П. 902-2

Формат	Зона	Позиц.	Обозначение	Наименование	кол.	Прим.
	*			Документация		
*			эм-4108	Чертеж общего вида		12, 11
12			эм-41Сх	Схема электрическая соединений		
11			эм-41ПН	Таблица перечня надписей		
				Сборочные единицы		
				Н1 01		
		01		Пост ПКЕ 212-2У3 толк верхн. 1з 1р толк нижн. 1з 1р	01	В*
		02		Трансформатор ОСМ-0.25У3 У 220/24	01	Г*

Нач. отд.	Болотов	
Гл. спец.	Родникин	
Н. контр.	Фешин	
Гл. инж. пр.	Фешин	
Рук. бр.	Гасумянц	
Вед. инж.	Рязанова	

Т.П. 902-2-378.83 эм-417ТД

Ящик 1Я (2Я, 3Я, 4Я). Технические данные аппаратов

Стадия	Лист	Листов
Р	1	2

Мосводоканалнипроект

Формат А4

Формат	Зона	Позиц.	Обозначение	Наименование	кол.	Прим.
				Н51 01		
		03		Тумблер Т81-1	01	Б*
				Колодка на 10 зажимов на ток 10А	02	

* Позиционные обозначения см. таблицу на листе 2 черт. эм-4108

эм-417ТД Лист 2

Формат А4

Вид спереди
Дверь не показана

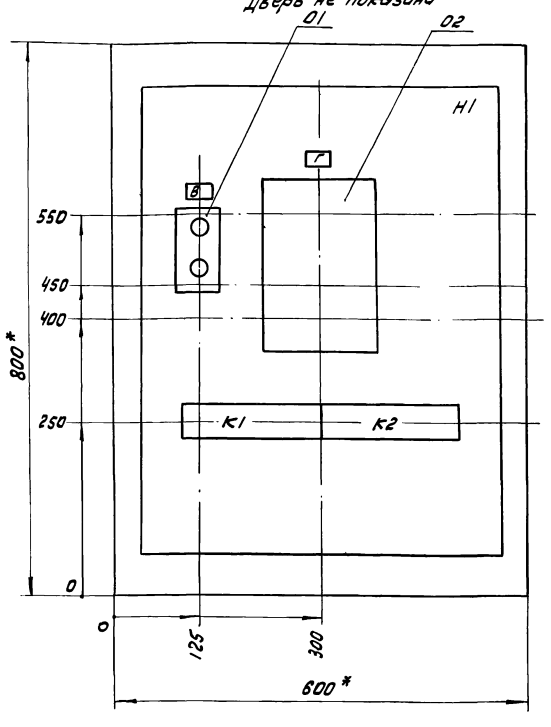

Дверь ящика
Вид спереди

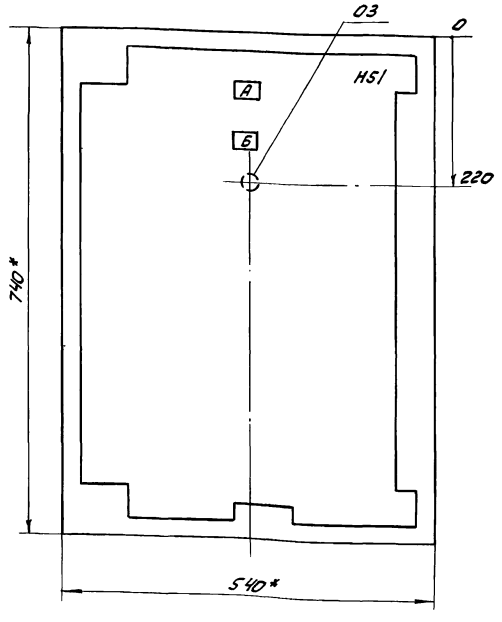

1.* Размеры для справок.
2. Неуказанные предельные отклонения размеров по ГОСТ 16.0.684.116-74.
3. В контуре табличек и аппаратов указаны номера надписей по перечню надписей.
4. Глубина ящика 350 мм.

Нач. отд.	Болотов	
Гл. спец.	Родникин	
Н. контр.	Фешин	
Гл. инж. пр.	Фешин	
Рук. бр.	Гасумянц	
Вед. инж.	Рязанова	

Т.П. 902-2-378.83 эм-4108

Отстойники канализационные радиальные первичные из сборного ж/б диаметром 30м

Стадия	Лист	Листов
Р	1	2

Ящик 1Я (2Я, 3Я, 4Я) Чертеж общего вида

Мосводоканалнипроект

Копировал: [illegible]

Формат А3

Альбом V

ТП 902-2

Расшифровка буквенных обозначений

Обозначение ящика	Обозначение аппарата		
А	Б	В	Г
1Я	1-S1	1-SB1	TV1
2Я	2-S1	2-SB1	TV2
3Я	3-S1	3-SB1	TV3
4Я	4-S1	4-SB1	TV4

Панель	Строка	Надпись	Позиц. обознач.	Место надписи	Текст	Кол. об.	Примечание
				Ящик 1Я			
		А		Табличка	1Я	1	
		Б	1-S1	Табличка	Выключатель безопасности	1	
		В	1-SB1	Табличка	Илоскреб 1	1	
		Г	TV1	Табличка	Трансформатор освещения	1	
				Ящик 2Я			
		А		Табличка	2Я	1	
		Б	2-S1	Табличка	Выключатель безопасности	1	
		В	2 SB1	Табличка	Илоскреб 2	1	
		Г	TV2	Табличка	Трансформатор освещения	1	
				Ящик 3Я			
		А		Табличка	3Я	1	
		Б	3-S1	Табличка	Выключатель безопасности	1	
		В	3-SB1	Табличка	Илоскреб 3	1	
		Г	TV3	Табличка	Трансформатор освещения	1	
				Ящик 4Я			
		А		Табличка	4Я	1	
		Б	4-S1	Табличка	Выключатель безопасности	1	
		В	4-SB1	Табличка	Илоскреб 4	1	
		Г	TV4	Табличка	Трансформатор освещения	1	

Нач. отд.	Болотов	ТП 902-2-378.83	ЭМ-41ПН
Гл. спец.	Репников	Ящик 1Я (2Я, 3Я, 4Я) Таблица перечня надписей	Стадия: Р; Лист; Листов
Н. контр.	Фешин		Мосводоканалниипроект
Гл. инж. пр.	Фешин		
Рук. бр.	Гасумянц		
Ведущ.	Рязанцева		

ЭМ-410В Лист 2

Формат А4

Формат А4

Вид спереди

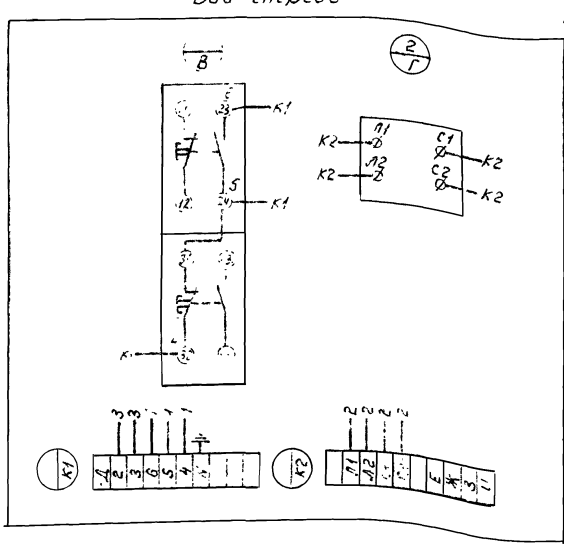

Дверь ящика
Вид со стороны монтажа

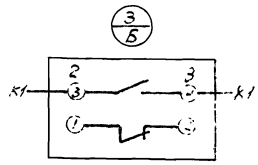

Обозначение ящика	Обозначение аппарата			Обозначение привода	Маркировка цепей			
А	Б	В	Г	Д	Е	Ж	З	И
1Я	1-S1	1-SB1	TV1	1	511	512	513	514
2Я	2-S1	2-SB1	TV2	2	515	516	517	518
3Я	3-S1	3-SB1	TV3	3	519	520	521	522
4Я	4-S1	4-SB1	TV4	4	523	524	525	526

Нач. отд.	Болотов	ТП 902-2-378.83	ЭМ-41СХ
Гл. спец.	Репников	Этетройники канализационные радиальные первичные из сборного ж/б диаметром 30м. Ящик 1Я (2Я, 3Я, 4Я). Схема электрическая соединений.	Стадия: Р; Лист; Листов
Н. контр.	Фешин		Мосводоканалниипроект
Гл. инж. пр.	Фешин		
Рук. бр.	Гасумянц		

Альбом V

Т.П 902-2

Поз.	Обозначение	Наименование	Кол.	Приниеч.
1	АМ-С02	Спецификация щитов	2	
2	АМ-8	Щит. КИП. Общий вид	14	

			Т.П 902-2-378.83 АМ-6		
Нач.отд.	Болотов		Отстойники канализационные радиальные первичные из сборного ж/б диаметром 30м	Стадия	Лист	Листов
Гл.спец.	Редникин			Р	1	1
Н.контр.	Фешин					
Гл.инж.пр.	Фешин					
Рук.гр.	Гасунянц		Ведомость документов.	Мосводоканалниипроект		
Вед.инж.	Рязанова					

Формат А4

Позиция	Наименование и техническая характеристика оборудования и материалов. Завод-изготовитель (для импортного оборудования – страна, фирма).	Тип, марка оборудования. Обозначение документа и N опросного листа	Единица измерения: Наименование	Единица измерения: код	Код завода изготовителя	Код оборудования, материала	Цена единицы тыс.руб.	Количество	Масса единицы оборудования кг
1	2	3	4	5	6	7	8	9	10
	1. Щиты								
1	Щит шкафной с задней дверью	Щш-3д1-800х600-У4-1Р00 ОСТ 36.13-76 черт. АМ-8	шт.	796				1	200

			Т.П. 902-2-378.83 АМ-С02			
Нач.отд.	Болотов		Отстойники канализационные радиальные первичные из сборного ж/б диаметром 30м	Стадия	Лист	Листов
Гл.спец.	Редникин			Р	1	2
Н.контр.	Фешин					
ГИП	Фешин		Спецификация щитов.	Мосводоканалниипроект		
Рук.гр.	Гасунянц					
Вед.инж.	Рязанова					

Копировал 19157-05 28 Формат А3

Альбом V

т.п. 902-2

Позиция	Наименование и техническая характеристика оборудования и материалов. Завод-изготовитель (для импортного оборудования - страна, фирма).	Тип, марка оборудования. Обозначение документа и № опросного листа	Единица измерения: Наименование	Единица измерения: Код	Код завода изготовителя	Код оборудования материала	Цена единицы тыс.руб.	Количество	Масса единицы оборудования кг
1	2	3	4	5	6	7	8	9	10
	2. Аппаратура и приборы, поставляемые комплектно со щитом								
1.	Ступенчатый импульсный прерыватель	СИП-01УМ	шт.	796				1	
2	Переключатель пакетный	ПП2-10/Н2	шт.	796				1	
3	Автоматический выключатель	А63М							
3.1	$I_{нр}$ = 1А		шт.	796				2	
3.2	$I_{нр}$ = 2А		шт.	796				1	
4	Автоматический выключатель $I_{нр}$ = 4А	АК63-2Н	шт.	796				1	
5	Блок зажимов	БЗ-10	шт.	796				6	

АМ-С02 Лист 2

Формат А3

Поз.	Обозначение	Наименование	Кол.	Примеч.
		Детали		
1	РБ ТКЗ-101-77	Рейка	1	
2	Р1 ТКЗ-100-77	Рейка	7	
3	К1 ТКЗ-105-77	Кронштейн	6	
		Стандартные изделия		
4		Щит шкафной ЩШ-3Д-I--800х600-44-1Р00 ОСТ 36.13-76	1	
		Прочие изделия		
5		Прибор с дифференциально-трансформаторной измерительной схемой КСД2-003	2	
6		Миллиамперметр самопишущий КСУ2-004	1	
7		Измерительный блок индукционного расходомера ИР-51 ТУ-25-02-321-72	1	

Поз	Обозначение	Наименование	Кол.	Примеч.
8		Полупроводниковый регулятор температуры РТ-3-4,2 392.574.096-01	1	
9		Блок регулирования сигнализатора уровня СУ-101 ТЕ2.834.000	1	
10		Ступенчатый импульсный прерыватель СИП-01УМ ТУ50-58-76	1	
		Автоматический выключатель А63М ТУ.16.522.110-74		У2 ТМЗ-14-77
11		$I_{н.р.}$ = 1А	2	
12		$I_{н.р}$ = 2А	1	
13		Автоматический выключатель АК63-2М $I_{н.р.}$ = 4А ОСТ.18.0522.000-79	1	У7 ТМЗ-14-77
14		Пакетный переключатель ПП2-10/Н2 ОСТ16.0526.001-77	1	У19 ТМЗ-14-77
15		Блок зажимов БЗ-10 ТУ 36.1750-74	6	

Нач.отд.	Болотов				
Гл.спец.	Редникин				
Н.контр.	Фешин				
Гл.инж.пр.	Фешин				
Рук.бр.	Гасумянц				
Вед.инж.	Разанова				

т.п. 902-2-378.83 АМ-8

Оттойники канализационные радиальные первичные из сборного ж/б диаметром 30м.

Стадия	Лист	Листов
Р	1	14

Щит КИП. Общий вид.

Мосводоканалниипроект

АМ-8 Лист 2

Альбом V

Т.П. 902-2

N поз.	Обозначение	Наименование	кол.	Примеч.
16		Упор ТУ36 1751-74	2	
17		Рамка 66х26 ТУ36 1130-74	11	
		Материалы		
18		Провод 380 ГОСТ 6323-71	50	
		ПВ1 х 1,5		

АМ-8 Лист 3

Формат А4

Таблица 1

Надписи на табло и в рамках

продолжение таблицы

№ надп.	Надпись	кол.
	Рамка 66х26	
1	Уровень. Жиросборник N 1	1
2	Уровень. Жиросборник N 2	1
3	Расход сырого осадка	1
4	Расход сырого осадка	1
5	Температура приточного воздуха	1
6	Уровень осадка в отстойнике	1

№ надп.	Наименование	кол
7	Питание. Уровень. Жиросборник N 1	1
8	Питание. Уровень. Жиросборник N 2	1
9	Питание. Уровень осадка в отстойнике	1
10	Питание. Расход	1
11	Переключатель питания цепей автоматики и КИП	1

АМ-8 Лист 6

Формат А4

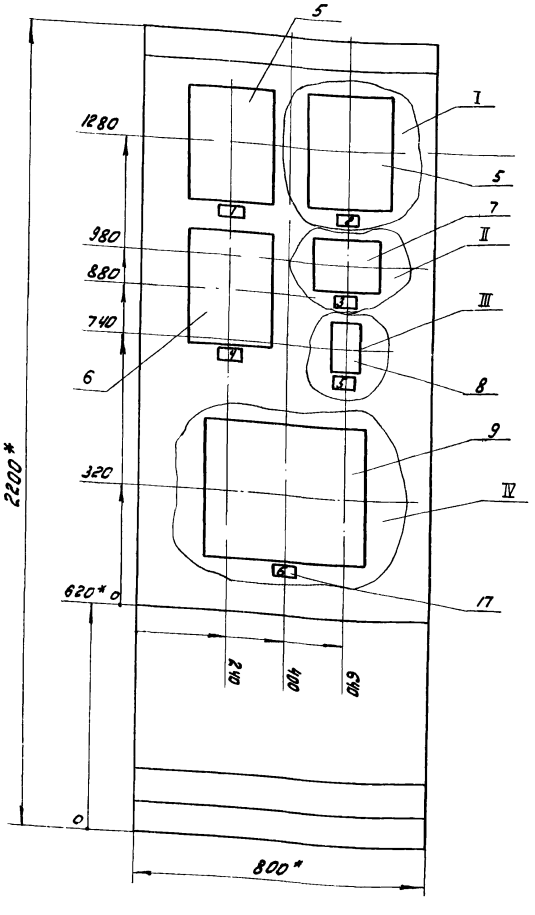

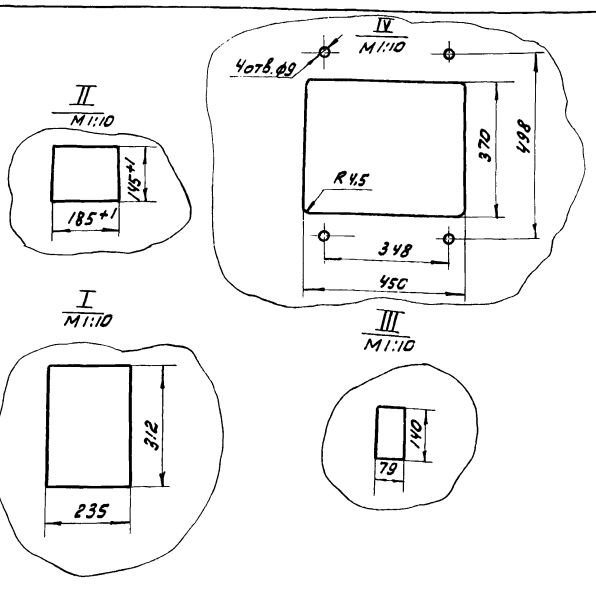

1.* Размеры для справок.

2. Покрытие - вариант 5 ОСТ 36.13-76.

3. Таблицы соединений и подключений выполнены на основании схем.

Т.П. 902-2-378.83 АМ-8 Лист 4

Копировал: ЭСИ - 19157-05 30 Формат А3

Вид на внутренние плоскости (развернуто)

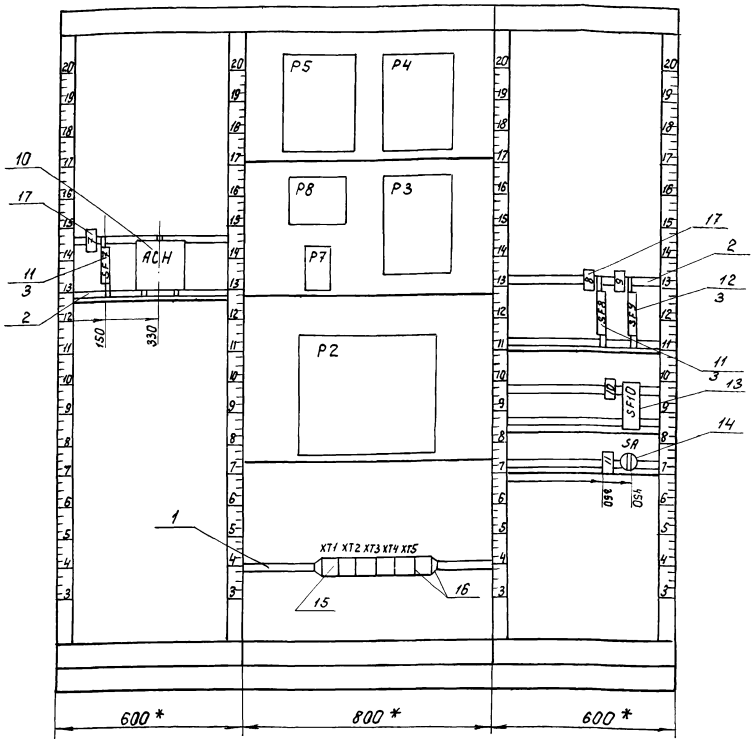

АМ-8 Лист 5

формат А3

Таблица 3

Соединения проводок

Проводник	Откуда идет	Куда поступает	Данные провода	Примечание
109	Р2/хР7/1	ХТ1/1		
113	Р2/хР7/2	ХТ1/2		
117	Р2/хР7/3	ХТ1/3		
121	Р2/хР7/4	ХТ1/4		
124	SF9/2	ХТ1/5		
125	Р2/хР9/2	ХТ1/6		
206	ХТ2/5	Р4/3-А1		
206	Р4/3-А1	Р4/3-А2		П
207	ХТ2/6	Р4/3-А3		
208	ХТ2/7	Р4/3-Б1		
210	ХТ2/8	Р5/3-А1	ПВ1х1,5	
210	Р5/3-А1	Р5/3-А2		П
211	ХТ2/9	Р5/3-А3		
213	ХТ2/10	Р5/3-Б1		
310	ХТ3/1	АСН/1		
310	АСН/1	АСН/3		П
310	АСН/3	Р7/15		
312	АСН/2	Р7/13		
312	Р7/13	Р7/12		П

АМ-8 Лист 7

Продолжение таблицы 3

Проводник	Откуда идет	Куда поступает	Данные провода	Примечание
314	ХТ3/2	Р7/22		
316	ХТ3/3	Р7/21		
317	ХТ3/4	Р7/28		
317	Р7/28	Р7/29		П
318	ХТ3/5	Р7/19		
318	Р7/19	Р7/20		П
319	ХТ3/6	Р7/8		
319	Р7/8	Р7/3	ПВ1х1,5	П
428	ХТ1/7	Р3/3-А2		
428	Р3/3-А2	Р3/3-А1		П
429	Р3/3-Б2	ХТ1/8		
501	ХТ3/9	Р4/2-Б1		
502	ХТ3/10	Р4/2-Б2		
503	ХТ4/1	Р4/2-А3		
504	ХТ4/2	Р4/2-Б3		
505	Р4/1-1	SF7/2		
506	ХТ4/3	Р5/2-Б1		
507	ХТ4/4	Р5/2-Б2		
508	ХТ4/5	Р5/2-А3		
509	ХТ4/6	Р5/2-Б3		

т.п. 902-2-378.83 АМ-8 Лист 8

формат А4

Продолжение таблицы 3

Проводник	Откуда идет	Куда поступает	Данные провода	Примечание
510	Р5/1-1	SF8/2		
511	ХТ4/7	Р2/ХР3/1		
512	ХТ4/8	Р2/ХР4/1		
513	ХТ4/9	Р2/ХР1/1		
514	ХТ4/10	Р2/ХР2/1		
515	ХТ5/1	Р2/ХР3/2		
516	ХТ5/2	Р2/ХР4/2		
517	ХТ5/3	Р2/ХР1/2		
518	ХТ5/4	Р2/ХР2/2		
519	ХТ5/5	Р2/ХР3/3		
520	ХТ5/6	Р2/ХР4/3		
521	ХТ5/7	Р2/ХР1/3	ПВ1х1,5	
522	ХТ5/8	Р2/ХР2/3		
523	ХТ5/9	Р2/ХР3/4		
524	ХТ5/10	Р2/ХР4/4		
525	ХТ6/1	Р2/ХР1/4		
526	ХТ6/2	Р2/ХР2/4		
527	Р3/2-А3	Р8/Х3-14		
528	Р3/2-Б3	Р8/Х3-5		
529	Р3/2-А1	Р3/2-А2		
530	Р8/Х3-7	ХТ3/7		

Продолжение таблицы 3

Проводник	Откуда идет	Куда поступает	Данные провода	Примечание
531	Р8/Х3-17	ХТ3/8		
801	SA/C1	SF10/1		
801	SF10/1	SF9/1		
801	SF9/1	SF8/1		
801	SF8/1	SF7/1		
801	SF7/1	ХТ1/9	ПВ1х1,5	
803	Р8/Х3-19	Р3/1-2		
804	Р8/Х3-9	Р3/1-1		
806	SA/1Л1	ХТ2/3		
807	SA/2Л1	ХТ2/4		
N	ХТ1/10	ХТ2/1	п	п
N	ХТ2/1	ХТ2/2	п	п
N	ХТ2/2	SA/C2		
N	SA/C2	SF10/3		
N	SF10/3	Р2/ХР9/2		
			ПВ1х1,5	
N	Р2/ХР9/2	Р7/5		
N	Р7/5	Р4/1-2		
N	Р4/1-2	Р5/1-2		
N	Р5/1-2	АСН/4		

Продолжение таблицы 3

Проводник	Откуда идет	Куда поступает	Данные провода	Примечание
земля	Р8/⏚	рейка/⏚		
земля	Р3/⏚	рейка/⏚		
земля	Р4/⏚	рейка/⏚		
земля	Р5/⏚	рейка/⏚	ПВ1х1,5	
земля	Рейки для			
	установки			
	аппаратов			
	и приборов/⏚	Стойка ⏚		

Таблица
Подключения проводок

Продолжение таблицы

Проводник	Вывод	Вид контакта	Вывод	Проводник
		SF7		
801*	1		2	505
		АСН		
310*	1п		2	3/2
310*	3п		4	N
		Р5		
		(1)		
510	1		2	N*
		(2)		
	(А)		(Б)	
			1	506
			2	507
508	3		3	509
		(3)		
	(А)		(Б)	
210*	1п		1	2/3
210	2п			
211	3			
			⏚	земля
		Р4		
		(1)		
505	1		2	N*

Проводник	Вывод	Вид контакта	Вывод	Проводник
		(2)		
	(А)		(Б)	
			1	501
			2	502
503	3		3	510
		(3)		
	(А)		(Б)	
206*	1п		1	208
206	2п			
207	3			
			⏚	земля
		Р3		
		(1)		
803	1		2	804
		(2)		
	(А)		(Б)	
			1п	529
			2п	529
527	3		3	528
		(3)		
	(А)		(Б)	
428*	1п			
428	2п		2	429
			⏚	земля

Альбом V

т.п. 902-2

Продолжение таблицы

Проводник	Вывод	Вид контакта	Вывод	Проводник
		PB		
528	X3-4		X3-5	527
530	X3-7		X3-17	531
804	X3-9		X3-19	803
			⏚	земля
		P7		
N*	5		п19	318*
319*	8 п		п20	318
319	3 п		21	316
312	12 п		22	314
312*	13 п		п28	317*
310	15		п29	317
		P2		
		(XP7)		
109	1		2	113
117	3		4	127
		(XP9)		
N*	1		2	125
		XT1		
109	1		2	113
117	3		4	121
124	5		6	125
428	7		8	429
801	9		п10	N

Продолжение таблицы

Проводник	Вывод	Вид контакта	Вывод	Проводник
		XT2		
N	1п		п2	N
806	3		4	807
206	5		6	207
208	7		8	210
211	9		10	213

АМ-8 Лист 13

Формат А4

Продолжение таблицы

Проводник	Вывод	Вид контакта	Вывод	Проводник
		XT3		
310	1		2	314
316	3		4	317
318	5		6	319
530	7		8	531
501	9		10	502
		XT4		
503	1		2	504
506	3		4	507
508	5		6	509
511	7		8	512
513	9		10	514
		XT5		
515	1		2	516
517	3		4	518
519	5		6	520
521	7		8	522
523	9		10	524
		XT6		
525	1		2	526
		SF8		
801*	1		2	510
		SF9		
801*	1		2	124

Продолжение таблицы

Проводник	Вывод	Вид контакта	Вывод	Проводник
		SF10		
801*	1		2	803
N*	3		4	804
		SA		
806	1Л1		C1	801
807	2Л1			
	1Л2		C2	N*
	2Л2			

АМ-8 Лист 14

Формат А4

Откуда идет			Куда поступает			Генеральная маркировка
Панель	Колод-ка	Зажим	Панель	Колод-ка	Зажим	
1	K5	406	2	K5	406	406
2	K5	1001	3	K1	1001	1001
2	K5	1003	3	K1	1003	1003
4	K7	406	5	K7	406	406
4	K7	401	5	K7	401	401

Откуда идет			Куда поступает			Генеральная маркировка
Панель	Колод-ка	Зажим	Панель	Колод-ка	Зажим	
1	K5	407	2	K5	407	407
2	K5	1002	3	K1	1002	1002
2	K5	1005	3	K1	1005	1005
4	K7	407	5	K7	407	407

Нач.отд	Болотов	
Гл.спец	Редникин	
Н.контр	Фешин	
Гл.инж.пр	Фешин	
Рук.гр	Гасумянц	
Вед.инж	Рязанова	

т.п. 902-2-378.83 ЭМ-39 СХ

Щит защищенный 1ШЩ. Схема электрическая соединений.

Стадия	Лист	Листов
Р	9	9

Мосводоканалнипроект

Откуда идет			Куда поступает			Генеральная маркировка
Панель	Колод-ка	Зажим	Панель	Колод-ка	Зажим	
1	K4	401	2	K7	401	401
1	K5	407	2	K7	406	406
1	K6	N	2	K6	N	N
1	K8	243	2	K5	243	243

Откуда идет			Куда поступает			Генеральная маркировка
Панель	Колод-ка	Зажим	Панель	Колод-ка	Зажим	
1	K5	406	2	K7	406	406
1	K6	801	2	K6	801	801
1	K8	242	2	K5	242	242
1	K8	246	2	K5	246	246

Нач.отд	Болотов	
Гл.спец	Редникин	
Н.контр	Фешин	
Гл.инж.пр	Фешин	
Рук.гр	Гасумянц	
Вед.инж	Рязанова	

т.п. 902-2-378.83 ЭМ-40 СХ

Щит защищенный 2ШЩ. Схема электрическая соединений.

Стадия	Лист	Листов
Р	5	5

Мосводоканалнипроект

gost.e-ecolog.ru