ТИПОВОЙ ПРОЕКТ
902-2-378.83

ОТСТОЙНИКИ КАНАЛИЗАЦИОННЫЕ РАДИАЛЬНЫЕ ПЕРВИЧНЫЕ ИЗ СБОРНОГО ЖЕЛЕЗОБЕТОНА

ДИАМЕТРОМ 30 М

АЛЬБОМ III

Строительные изделия

19157-03
ЦЕНА 1-71

				Привязан:
Инв. №				

gost.e-ecolog.ru

ЦЕНТРАЛЬНЫЙ ИНСТИТУТ ТИПОВОГО ПРОЕКТИРОВАНИЯ
ГОССТРОЯ СССР

Москва А-445, Смирновская ул., 23
Сдано в печать XII 1983 г.
Заказ № 14128 Тираж 550 экз.

ТИПОВОЙ ПРОЕКТ
902-2-378.83

ОТСТОЙНИКИ КАНАЛИЗАЦИОННЫЕ РАДИАЛЬНЫЕ ПЕРВИЧНЫЕ ИЗ СБОРНОГО ЖЕЛЕЗОБЕТОНА

ДИАМЕТРОМ 30м

СОСТАВ ПРОЕКТА:

АЛЬБОМ:

I ТЕХНОЛОГИЧЕСКАЯ И САНИТАРНО-ТЕХНИЧЕСКАЯ ЧАСТИ
II АРХИТЕКТУРНО-СТРОИТЕЛЬНАЯ ЧАСТЬ
III СТРОИТЕЛЬНЫЕ ИЗДЕЛИЯ
IV ЭЛЕКТРОТЕХНИЧЕСКАЯ ЧАСТЬ
V ЗАДАНИЕ ЗАВОДУ-ИЗГОТОВИТЕЛЮ
VI НЕСТАНДАРТИЗИРОВАННОЕ ОБОРУДОВАНИЕ. ИЛОСКРЕБ. ЧАСТЬ 1 И ЧАСТЬ 2
VII НЕСТАНДАРТИЗИРОВАННОЕ ОБОРУДОВАНИЕ. ЗАТВОРЫ ЩИТОВЫЕ, УСТАНОВКА СИГНАЛИЗАТОРА УРОВНЯ ОСАДКА И ФАСОННЫЕ ЧАСТИ
VIII НЕСТАНДАРТИЗИРОВАННОЕ ОБОРУДОВАНИЕ. ТОКОПРИЕМНИК КОЛЬЦЕВОЙ (ИЗ Т.П. 902-2-346)
IX НЕСТАНДАРТИЗИРОВАННОЕ ОБОРУДОВАНИЕ. УСТРОЙСТВО ДЛЯ УДАЛЕНИЯ ПЛАВАЮЩИХ ВЕЩЕСТВ
X СПЕЦИФИКАЦИИ ОБОРУДОВАНИЯ
XI СБОРНИК СПЕЦИФИКАЦИЙ ОБОРУДОВАНИЯ
XII ВЕДОМОСТЬ ПОТРЕБНОСТИ В МАТЕРИАЛАХ
XIII СМЕТЫ

АЛЬБОМ III

РАЗРАБОТАН
ПРОЕКТНЫМ ИНСТИТУТОМ
„МОСВОДОКАНАЛНИИПРОЕКТ"

ГЛАВНЫЙ ИНЖЕНЕР ИНСТИТУТА СОКОЛИН
ГЛАВНЫЙ ИНЖЕНЕР ПРОЕКТА КАЗАНОВ

РАБОЧИЕ ЧЕРТЕЖИ ВВЕДЕНЫ В ДЕЙСТВИЕ
„МОСВОДОКАНАЛНИИПРОЕКТОМ"
ПРИКАЗ №192 от 10 августа 1983 г.

Привязан

ИНВ №

Содержание альбома

Формат	Обозначение	Наименование	Стр.	Примеч.
А3				
А3	ТП.902-2-378.83 -ТТ	Технические требования	3	
А3				
А3	КЖИ-ПСЦ3-36-1а/1	Панель стеновая ПСЦ3-36-1а/1	4	
А4	КЖИ-ПСЦ3-36-1а/2	ПСЦ3-36-1а/2	5	
А4	КЖИ-ПСЦ-42-62а	ПСЦ-42-62а	6,7	2 листа
А3	КЖИ-ЛТ1 6-9-6/1	Лоток ЛТ1 6-9-6/1	8	
А3	КЖИ-ПТ1	Плита ПТ1	9,10	2 листа
А3	КЖИ-К1	Колонна К1	11	
А3	КЖИ-КР1	Каркас плоский КР1	12	
А3	КЖИ-КР11	КР11	13	
А3	КЖИ-КР12	КР12	14	
А3	КЖИ-С1	Сетка С1	15	
А3	КЖИ-С3	С3	16	
А4	КЖИ-С4	С4	17	
А4	КЖИ-С6	С6	17	
А3	КЖИ-С5	С5	18	
А4	КЖИ-С-34а	С-34а	19	
А4	КЖИ-С-35а	С-35а	19	
А4	КЖИ-С-36а	С-36а	20	
А4	КЖИ-С-36б	С-36б	20	
А4	КЖИ-М1-1	Изделие закладное М1-1	21	
А4	КЖИ-М1-2	М1-2	21	
А4	КЖИ-М2-1	М2-1	22	
А4	КЖИ-М2-2	М2-2	22	
А4	КЖИ-М2-3(4)	М2-3(4)	23	
А4	КЖИ-М3-1	М3-1	23	
А4	КЖИ-М4-1	М4-1	24	
А4	КЖИ-М5-1	М5-1	24	
А4	КЖИ-МН1	МН1	25	
А4	КЖИ-МН5	МН5	25	
А3	КЖИ-МН8	Изделие закладное МН8	26	
А3	КЖИ-МН9	МН9	27	
А3	КЖИ-МН4	МН4	28	
А3	КЖИ-МН6	МН6	29	
А4	КЖИ-МН10	МН10	30	
А4	КЖИ-МН11	МН11	30	
А3	КЖИ-МН12	МН12	31	
А3	КЖИ-СП01	Подкос СП01	32	
А3	КЖИ-СП02	СП02	33	
А3	КЖИ-СРП1	Ригель СРП1	34	
А3	КЖИ-Р1	Рама Р1	35	
А3	КЖИ-Р2	Р2	36	
А3	КЖИ-РШ1	РШ1	37	
А3	КЖИ-ЛС1	Лестница ЛС1	38	
А3	КЖИ-ЛС2	Лестница ЛС2	39	
А3	КЖИ-ОГ-1	Ограждение ОГ1	40	
А3	КЖИ-ОГ2	ОГ2	41	
А3	КЖИ-Кн1	Кронштейн Кн1	42	
А4	КЖИ-В1	Водослив В1	48	

Технические требования

В альбоме даны железобетонные, арматурные и закладные изделия.

Сборные железобетонные стеновые панели приняты по серии 3.900-3, выпуски 45 с дополнениями по данному альбому.

Сборные железобетонные лотки индивидуальные с возможностью изготовления в опалубке лотков по серии 3.900-3, выпуск 8.

Технические требования на изготовление сборных железобетонных изделий приняты по серии 3.900-3, выпуски 4.5 часть I.

Бетон сборных конструкций гидротехнический, марок:
по прочности М200,
по морозостойкости Мрз100,
по водонепроницаемости В4,
в соответствии с требованиями Гост'а 4795-68 „Бетон гидротехнический. Технические требования."

Арматурные и закладные изделия должны изготавливаться в соответствии с Гост'ом 10922-75 „Арматурные изделия и закладные детали сварные железобетонных конструкций. Контактная и ванная сварка, Основные типы и конструктивные элементы."

На поверхность закладных деталей нанести цинковое покрытие слоем 0,06 мм в соответствии с требованиями СНиП'а III-23-76 „Защита строительных конструкций и сооружений от коррозии."

Покрытие поверхностей монтируемых металлоконструкций осуществляется окраской лаком ХВ784 по Гост'у 7313-75* за три раза по огрунтовке ХС-010 за два раза.

				Т.П.902-2-378.83		-ТТ
Нач.отд.	Мешалкин			Технические требования	Стадия	Лист	Листов
Н.контр.	Мильцер				Р		1
Гл.спец.	Русин				Мосводоканалнипроект		
ГИП	Крюков						

Копировал: [illegible] 19157-03 4 Формат А3

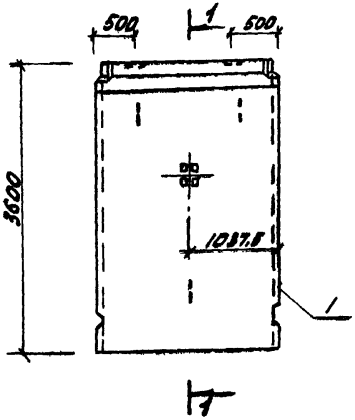

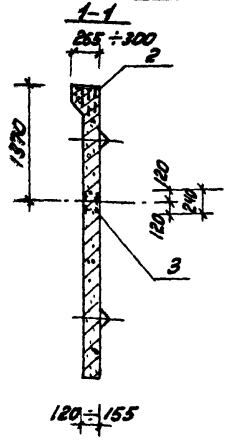

Формат	Зона	Поз.	Обозначение	Наименование	Кол.	Примечание
				Документация		
А3			Серия 3.900-3, вып.5	Панели стеновые		
				для цилиндрических		
				сооружений		
				Сборочные единицы		
А3		1	Серия 3.900-3. вып.5, с 1.2	Панель ПСЦЗ-36-1	1	
А4		2	Т.П.902-2-378 83 КЖИ-М1-1	Изделие закладное М1-1	2	
А4		3	КЖИ-М1-2	М1-2	1	

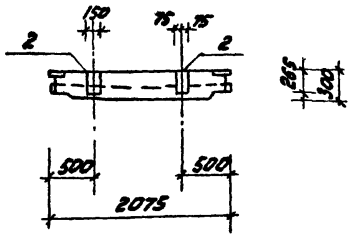

Ведомость расхода стали на дополнительные закладные изделия, кг

Марка элемента	Изделия закладные						Общий расход
	Арматура класса		Прокат марки				
	А-II		Вст 3 кп2				
	ГОСТ 5781-82		ГОСТ 103-76				
	ф16	Итого	-150×8	-150×10	-50×10	Итого	
ПСЦЗ-36-1а/1	5,6	5,6	5,5	2,8	0,8	9,1	14,7

Нач.отд.	Мешалкин		
Н.контр.	Мильцер		
Гл.спец.	Руссин		
ГИП	Крюков		
Рук.бр.	Болотова		
Ст.инж.	Корнеева		

Т.П.902-2-378.83 КЖИ-ПСЦЗ-36-1а/1

Панель стеновая ПСЦЗ-36-1а/1

Стадия	Масса	Масштаб
Р	2800	1:50
Лист	Листов: 1	

Мосгородоканалниипроект

Копировал: ЗВЯ 19157-03 5 формат А3

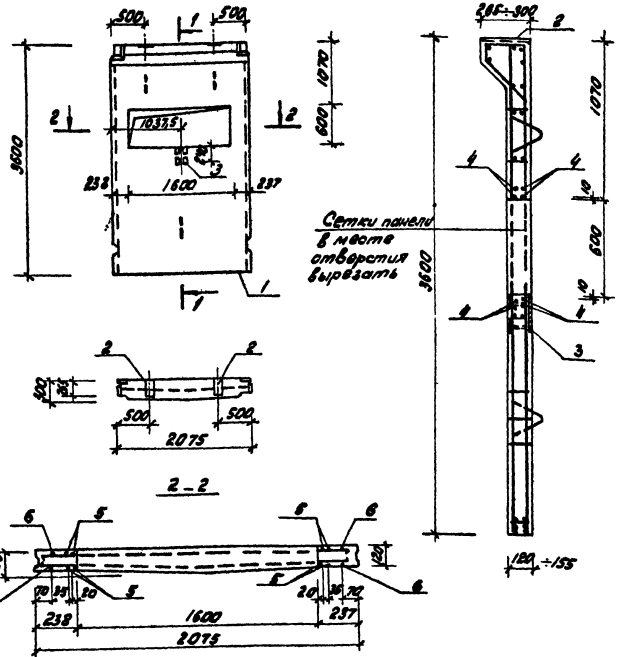

Формат	Зона	Поз.	Обозначение	Наименование	Кол.	Примечание
				Документация		
А3			Серия 3.900-3, вып. 5	Панели стеновые для цилиндрических сооружений		
				Сборочные единицы		
А3		1	Серия 3.900-3 вып. 5 ч. 1,2	Панель ПСЦ3-36-1	1	
А4		2	Т.П. 902-2-378.83 - КЖИ-М1-1	Изделие закладное М1-1	2	
А4		3	- КЖИ-М1-2	М1-2	1	
				Детали		
Б4		4		ф 6 АIII ГОСТ 5781-82; е=2050	8	0,5 кг
Б4		5		ф 16 АIII ГОСТ 5781-82; е=3580	8	4,9 кг
Б4		6		ф 16 АIII ГОСТ 5781-82; е=3490	4	5,5 кг

Ведомость расхода стали на дополнительные закладные изделия и детали

Марка элемента	Изделия закладные									Общий расход
	Арматура класса					Прокат марки				
	А-II			А-I		В ст 3 кп 2				
	ГОСТ 5781-82					ГОСТ 103-76				
	ф 6	ф 16	Итого	ф 16	Итого	-150×8	-150×10	-50×10	Итого	
ПСЦ3-36-1а/2	4,0	56,4	60,4	5,6	5,6	5,5	2,8	0,8	9,1	75,1

Нач. отд.	Мешалкин		
Н. контр.	Мильцер		
Гл. спец.	Руссин		
ГИП	Крюков		
Рук. бр.	Болотова		
Ст. инж.	Корнеева		

Т.П. 902-2-378.83 КЖИ-ПСЦ3-1а/2

Панель стеновая ПСЦ3-36-1а/2

Стадия	Масса	Масштаб
Р	2500	1:50
Лист	Листов 1	

Мосводоканал Ниипроект

копировал: [illegible]

19157-03 6

формат А3

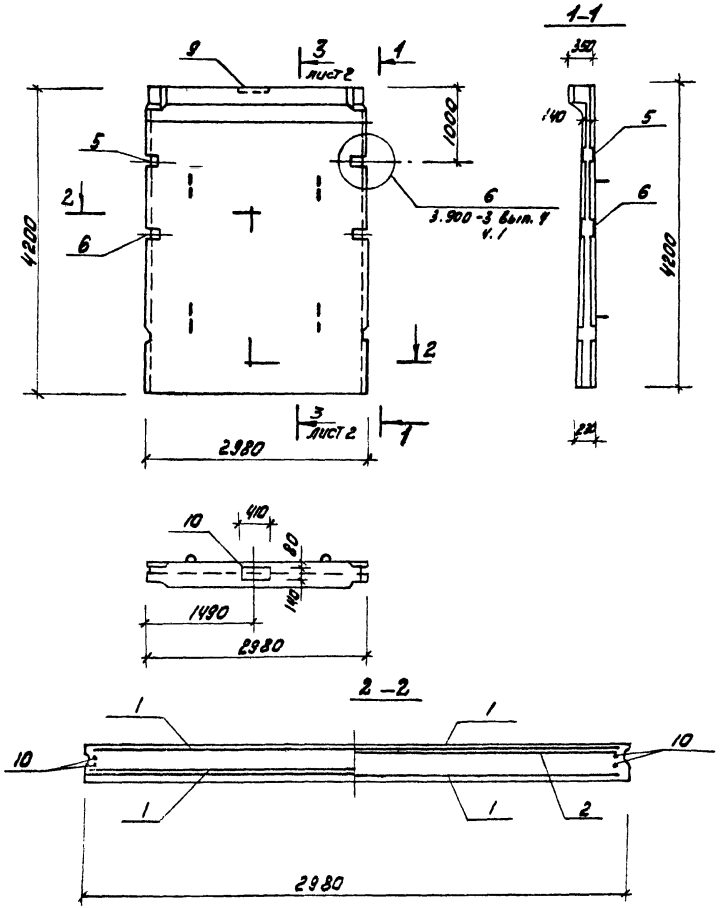

Формат	Зона	Поз.	Обозначение	Наименование	Кол.	Примечание
				Документация		
А3			Серия 3.900-3 вып. 4	Панель стеновая		
				балочная для прямоугольных сооружений		
				Сборочные единицы		
А4		1	Серия 3.900-3 вып. 4 ч. 2 л. 9	Сетка С23	2	
А4		2	л. 13	Сетка С33	1	
А4		3	л. 18	Каркас КР2	4	
А4		4	л. 24, 25, 26	Изделие закладное МН3	1	
А4		5	л. 27, 28	МН-10	1	
А4		6	л. 27, 28	МН-12	1	
А4		7	л. 29, 30, 31	МН-25	2	
А4		8	л. 29, 30, 31	МН-26	2	
А4		9	Т.П. 902-2-378.83 КЖИ-МЗ-1	МЗ-1	1	
				Детали		
А4		10	Серия 3.900-3 вып. 4 ч. 2 л. 23	Поз. 11	4	
				Материалы		
		11		Бетон М200	—	2,53 m^3

Нач. отд.	Мешалкин		
Н. контр.	Мильцер		
Гл. спец.	Руссин		
ГИП	Крюков		
Рук. бр.	Болотова		
Рук. бр.	Попов		
Ст. инж.	Корнеева		

Т.П. 902-2-378.83 КЖИ-ПС1-42-62а

Панель стеновая ПС1-42-62а

Стадия	Масса	Масштаб
Р	6330	1:50 1:20
лист 1	листов 2	

Мосводоканал Нитроект

копировал: [illegible] 19757-03 7 формат А3

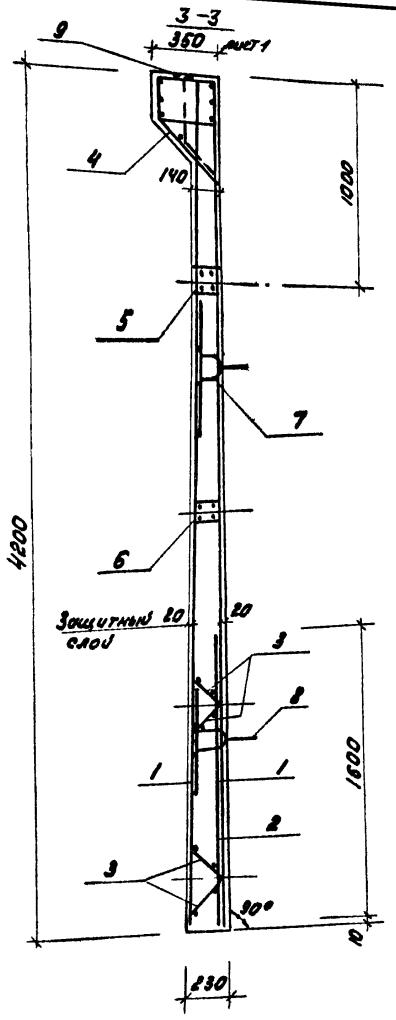

Ведомость расхода стали на элемент, кг

Марка элемента	Изделия арматурные								Изделия закладные			
	Арматура класса							Всего	Арматура класса			
	B-I		A I		A III				B-I		A II	
	ГОСТ 6727-80		ГОСТ 5781-82						ГОСТ 6727-80		ГОСТ 5781-82	
	ф5	Итого	ф10	Итого	ф10	ф22	Итого		ф5	Итого	ф10	Итого
ПСІ-42-62а	21,8	21,8	9,1	9,1	103,2	62,1	165,3	196,2	7,2	7,2	8,2	8,2

Продолжение:

Изделия закладные												Общий расход
Арматура класса						Всего	Прокат марки					
A II		A III					В ст 3 кп 2					
ГОСТ 5781-82							ГОСТ 103-76			ГОСТ 19903-74	Всего	
ф18	Итого	ф10	ф12	ф14	Итого		-40×5	-120×5	-140×12	Итого	лист ст.б-в		
13,6	13,6	6,9	10,2	21	38,1	67,1	0,6	6,4	5,4	12,4	21,2	33,6	296,9

Нач. отд.	Мешалкин		
Н. контр.	Мильцер		
Гл. спец.	Руссин		
ГИП	Крюков		
Рук. бр.	Болотова		
Рук. бр.	Попов		
Ст. инж.	Корнеева		

т.п. 902-2-378.83 КЖИ-ПСІ-42-62а

Панель стеновая ПСІ-42-62а

Стадия	Масса	Масштаб
Р	—	1:20
Лист 2	Листов	

Мособводоканалнипроект

Копировал: [illegible] 19157-03 9 Формат А3

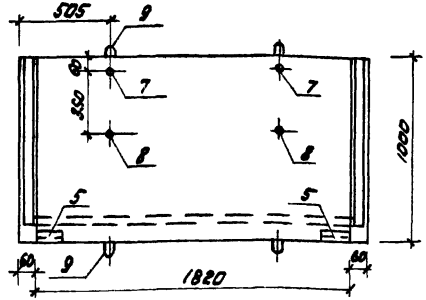

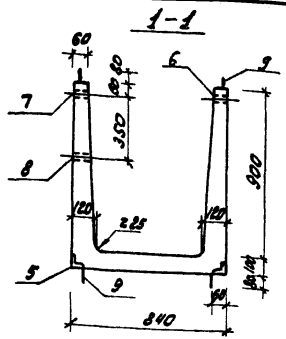

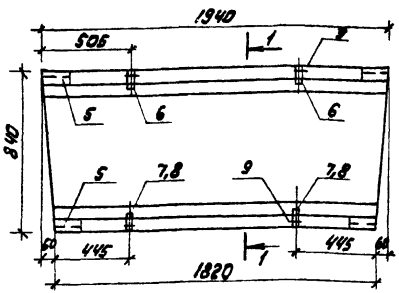

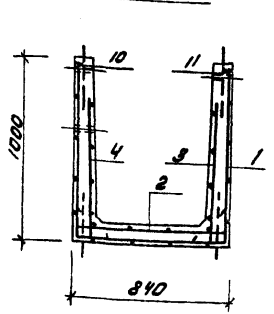

Формат	Зона	Поз.	Обозначение	Наименование	Кол.	Примечание
				Документация		
А3			Т.П. 902-2-378.83 -ТТ	Технические требования		
				Сборочные единицы		
А4		1	Т.П. 902-2-378.83-КЖИ-С-34а	Сетка С-34а	1	
А4		2	-С-35б	С-35а	1	
А4		3	-С-36а	С-36а	1	
А4		4	-С-36б	С-36б	1	
А4		5	Т.П. 902-2-378.83-КЖИ-МЕ-1	Изделие закладное МЕ-1	4	
А4		6	-МЕ-2	МЕ-2	2	
А4		7	-МЕ-3	МЕ-3	2	
А4		8	-МЕ-4	МЕ-4	2	
А4		9	Серия 1.400-9, вып.1, л.9	Петля УП1-4	8	
				Детали		
Б.Ч		10		ф8 AIII ГОСТ 5781-82; l=1820	1	0,72кг
Б.Ч		11		l=1920	1	0,76кг
				Материалы		
		12		Бетон М200	—	0,5м³

1. Петли поз. 9 приварить к стержням сеток.
2. Защитный слой 20мм.

Ведомость расхода стали на элемент, кг

Марка элемента	Изделия арматурные								Изделия закладные								Общий расход
	Арматура класса								Арм. кл.	Прокат марки							
	Вр I			А-I		А-III			А-III	Вст3кп2							
	ТУ 14-4-68-73			ГОСТ 5781-82			Всего		ГОСТ 5781-82	ГОСТ 8509-72			ГОСТ 3268-75			Всего	
	ф4	ф5	Итого	ф10	Итого	ф8	Итого		ф8	L63х6	Итого		Тр.50 ф15	Тр.50 ф25	Итого		
ЛТ1б-9-6/1	8,3	11,9	20,2	4,8	4,8	1,5	1,5	26,5	2,52	3,44	3,44		0,18	0,88	1,1	7,1	27,6

				Т.П. 902-2-378.83	КЖИ-ЛТ1б-9-6/1
				Лоток ЛТ1б-9-6/1	Стадия: Р; Вес: 1900; Масштаб: 1:20
Нач.отд.	Мешалкин				Лист; Листов 1
Н.контр.	Мильцер				
Гл.спец.	Русский				
ГИП	Крюков				Мосводоканалнипроект
Рук.бр.	Болотова				
Ст.инж.	Корнеева				

Копировал: [illegible] 19157 03 9 Формат А3

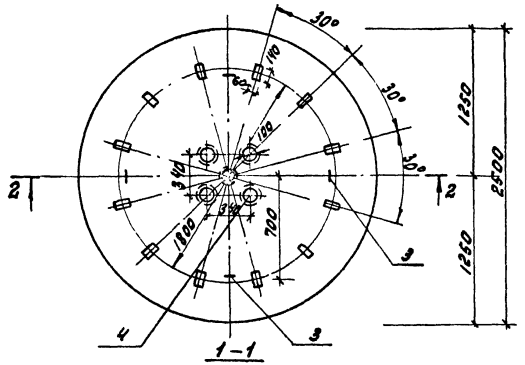

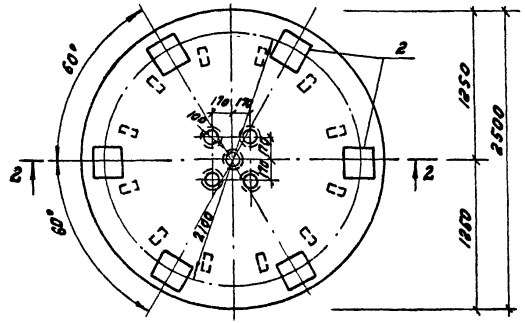

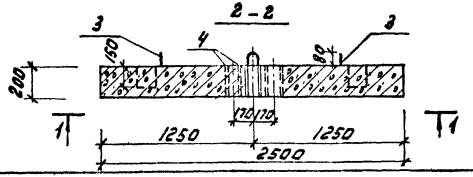

Формат	Зона	Поз.	Обозначение	Наименование	Кол.	Примечание
				Документация		
А3			т.п.902-2-378.83 -ТТ	Технические требования		
				Сборочные единицы		
А3		1	Т.П. 902-2-378.83-КЖИ-С1	Сетка С1	2	
А4		2	Т.П. 902-2-378.83 -КЖИ-МЧ-1	Изделие закладное МЧ-1	6	
А4		3	Серия 1.400-9, Вып.1 л.18	Петля УП2-3	4	
				Детали		
Б4		4		Трубы d100 ГОСТ 3262-75* С-208	5	2,4кг
Б4		5		ф10 АI ГОСТ 5781-82; Вст3ПО	12	0,1кг
				Материалы		
		6		Бетон М200		0,98м³

Нач.отд.	Мешалкин		
Н.контр.	Мильцер		
Гл.спец.	Руссин		
ГИП	Крюков		
Рук.гр.	Болотова		
Ст.инж.	Киселева		

Т.П. 902-2-378.83 КЖИ-П1

Плита П1

Стадия	Масса	Масштаб
Р	2450	1/10
Лист 1	Листов 2	

МосводоканалНИИпроект

Копировал: [illegible]

19137-03 10

Формат А3

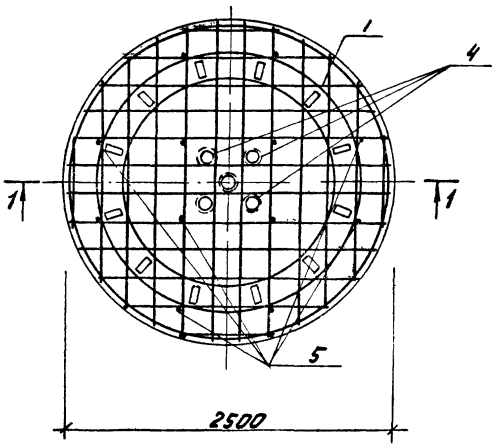

1–1

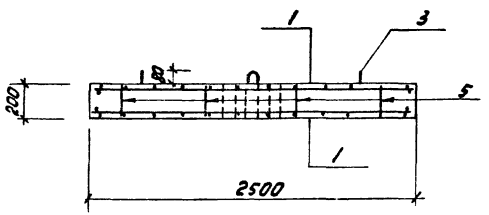

Ведомость расхода стали на элемент, кг

Марка элемента	Изделия армат.		Изделия закладные				
	Арматура кл.		Арматура класса				
	А II		А I		А II		
	ГОСТ 5781-82		ГОСТ 5781-82		ГОСТ 5781-82		
	ф 14	Итого	ф 12	Итого	ф 10	ф 16	Итого
Плита П1	133,4	133,4	3,4	3,4	1,2	7,2	8,4

продолжение:

Изделия закладные						Общий расход
Прокат марки					Всего	
В ст 3 кп 2						
ГОСТ 103-76	ГОСТ 82-70*		ГОСТ 3252-75*			
–50x10	–280x10	Итого	тр. 100	Итого		
4,8	37,2	42,0	12	12	54	199,2

Защитный слой арматуры принят 25 мм

				Т.п. 902-2-378.83		КЖИ-П1	
				Плита П1	Стадия	Масса	Масштаб
Нач. отд.	Мешалкин				Р		б/м
Н. контр.	Мильцер				лист 2	листов	
Гл. спец.	Руссин						
ГИП	Крюков						
Рук. бр.	Болотова				Мосводоканалниипроект		
Ст. инж.	Киселева						

копировал: [illegible] 19157-03 11 формат А3

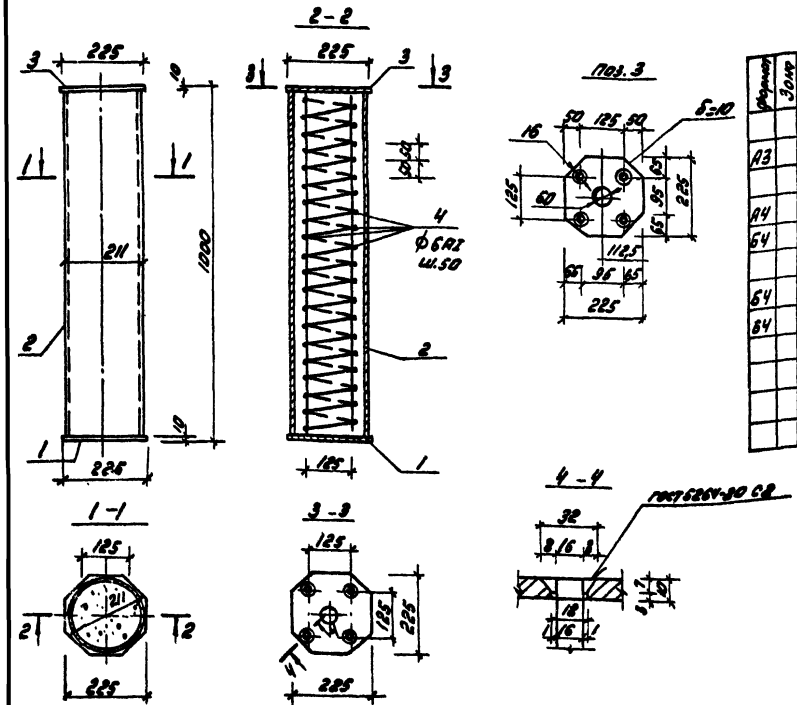

Формат	Зона	Поз.	Обозначение	Наименование	Кол.	Приме-
				Документация		
А3			т.п. 902-2-378.83 -ТТ	Технические требования		
				Сборочные единицы		
А4		1	т.п. 902-2-378.83 - КЖИ-МЗ-1	Изделие закладное МЗ-1	1	
Б4		2		Тр. асбестодет. ГОСТ 1839-80 δ=пласт	1	13 кг
				Детали		
Б4		3		Лист. ст. δ=10 ГОСТ 19903-74*	1	40 кг
В4		4		ф6 AI ГОСТ 5781-82; L=9500	1	2,1 кг
				Материалы		
		5		Бетон М200		0,35 м³

Ведомость расхода стали на элемент, кг

Марка элемента	Изделия закладные					Прокат марки Вст3 кп2			Общий расход
	Арматура класса				Всего	ГОСТ 19903-74*			
	А-I ГОСТ 5781-82		А-II			лист. ст. δ=10	Итого	Всего	
	ф6	Итого	ф16	Итого					
Колонна К1	2,1	2,1	6,4	6,4	8,5	8	8	8	16,5

Нач. отд.	Мешалкин		
Н. контр.	Мильчер		
Гл. спец.	Русин		
ГИП	Кленков		
Рук. гр.	Болотова		
Ст. инж.	Кувелево		

т.п. 902-2-378.83 КЖИ-К1

Колонна К1

Стадия	Масса	Масштаб
Р	875	1:10
Лист	Листов: 1	

Новосибирская Нижнеобская

Копировал: [illegible]

19137-03 12

Формат А3

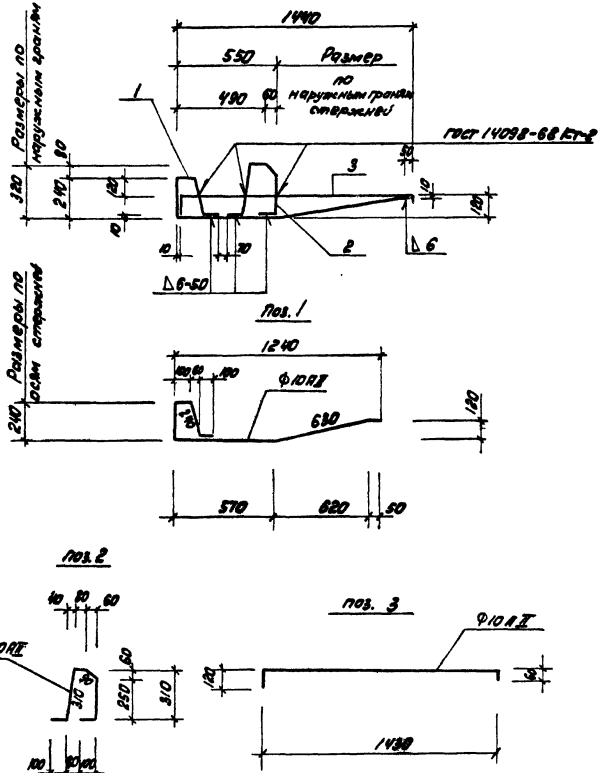

Формат	Зона	Поз.	Обозначение	Наименование	Кол.	Примеч.
				Документация		
А3			Т.П. 902-2-378.83 -ТТ	Технические требования		
				Детали		
Б4		1		Ф10АII ГОСТ 5781-82; e=1930	1	1,2 кг
Б4		2		e=930	1	0,6 кг
Б4		3		e=1610	1	1,0 кг

Нач.отд.	Мешалкин		
Н.контр.	Мильцер		
Гл.спец.	Руссин		
ГИП	Крюков		
Рук.бриг.	Болотова		
Ст.инж.	Гудкова		V-83

Т.П. 902-2-378.83 КЖИ-КР1

Каркас плоский КР1

Стадия	Масса	Масштаб
Р	2,8	1:20
Лист	Листов: 1	

Мосводоканал Мингроект

копировал: [illegible]

19157-03 13

формат А3

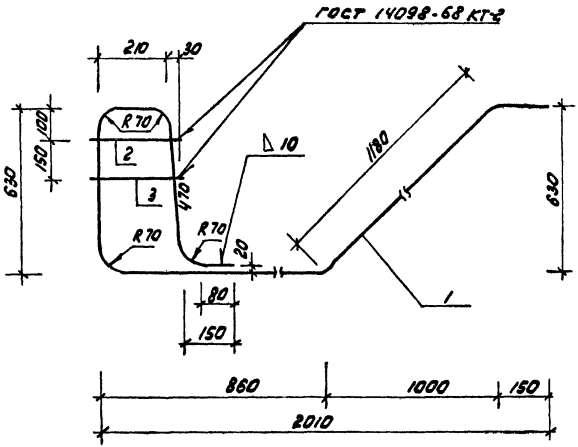

Формат	Зона	Поз.	Обозначение	Наименование	Кол.	Примечание
				Документация		
А3			Т.П. 902-2-378.83 -ТТ	Технические требования		
				Детали		
Б4		1		ф18АII ГОСТ 5781-82; е=3670	1	7,34кг
Б4		2		ф10АII ГОСТ 5781-82; е=250	1	0,16кг
Б4		3		е=270	1	0,17кг

Нач.отд.	Мешалкин			Т.П. 902-2-378.83	КЖИ – КР11	
Н.контр.	Мильцер			Каркас плоский КР11	Стадия	Масса	Масштаб
Гл.спец.	Руссин				Р	7,7	1:10
ГИП	Крюков				лист	листов 1	
Рук.бр.	Болотова				Мосводоканал Ниипроект		
Ст.инж.	Корнеев						

Копировал: [illegible] 19157-03 14 формат А3

Развертка

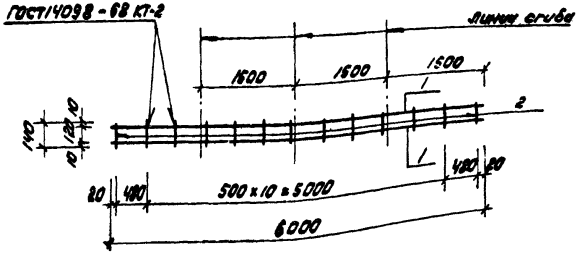

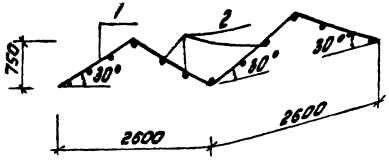

Формат	Зона	Поз.	Обозначение	Наименование	Кол.	Приме-чание
				Документация		
А3			Т.П. 902-2-378.83 -ТТ	Технические требования		
				Детали		
БЧ		1		Ф20 А II ГОСТ 5781-82; L=6000	2	14,85 кг
БЧ		2		Ф18 А II ГОСТ 5781-82; L=1400	13	0,9 кг

			Т.П. 902-2-378.83		КЖИ-КР12
			Каркас плоский КР12	Стадия: Р	Масса: 33,6	Масштаб: 1:50
				Лист	Листов 1
Нач. отд.	Мешалкин			Мосводоканалнипроект	
Н. контр.	Мильцер				
Гл. спец.	Руссин				
ГИП	Крюков				
Рук. гр.	Балотова				
Ст. инж.	Киселева				

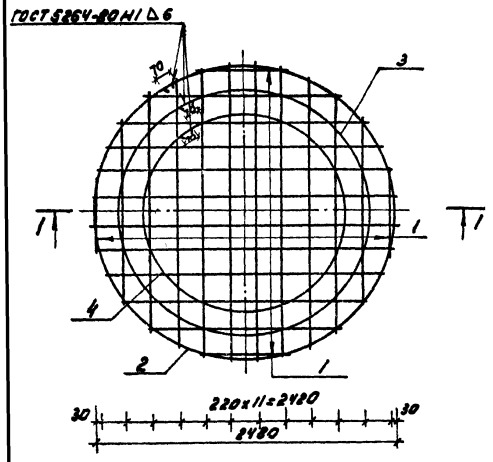

1-1

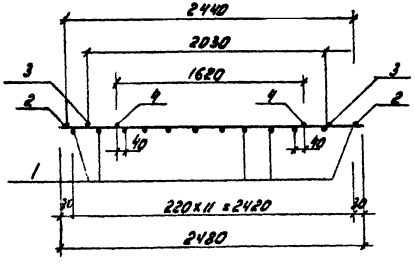

Формат	Зона	Поз.	Обозначение	Наименование	Кол.	Примечание
				Документация		
А3			Т.П. 902-2-378.83 -ТТ	Технические требования		
				Детали		
Б4		1		ф14 АII ГОСТ 5781-82; $e_{ср}$=1560	24	1,9 кг
Б4		2		e=7730	1	9,4 кг
Б4		3		e=6440	1	5,4 кг
Б4		4		e=5160	1	6,3 кг

				Т.П. 902-2-378.83		КЖИ-01	
				Сетка С1	Стадия	Масса	Масштаб
Нач.отд.	Мешалкин				Р	66,7	б/м
Н.контр.	Мильцер				Лист	Листов 1	
Гл.спец.	Руссин						
ГИП	Крюков				Мосводоканал Ниипроект		
Рук.бр.	Болотова						
Ст.инж.	Киселева						

копировал: 19157-83 16 формат А3

Формат	Зона	Поз.	Обозначение	Наименование	Кол.	Примечание
				Документация		
А3			Т.П. 902-2-378.83 -77	Технические требования		
				Детали		
Б4		1		ф 20 AIII, ГОСТ 5781-82, ℓ=7030	10	17,4 кг
Б4		2		ф 10 AII, ГОСТ 6727-82, ℓ=2250	33	1,4 кг

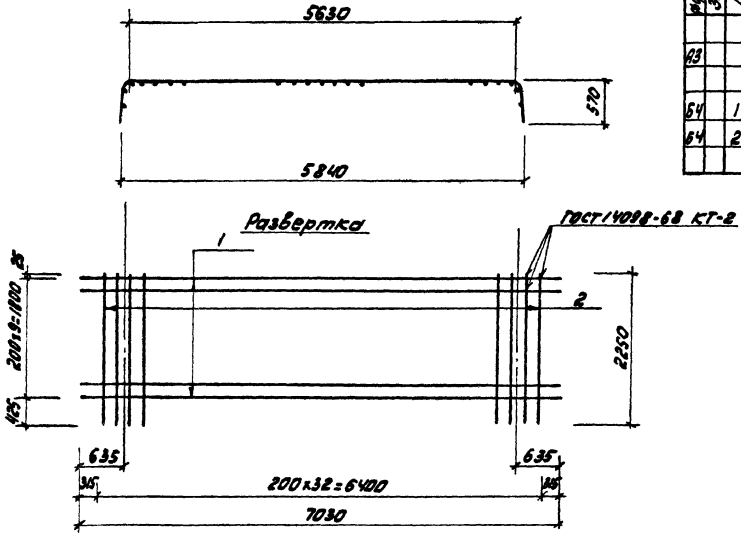

Поз. 1

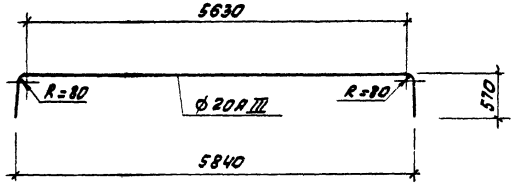

Нач.отд.	Нешапкин		
Н.контр.	Мильцер		
Гл.спец.	Русских		
ГИП	Крюков		
Рук.бр.	Болотова		
Инженер	Нарушец		

Т.П. 902-2-378.83 КЖИ-СЗ

Сетка С3

Стадия	Масса	Масштаб
Р	220,2	1:50
Лист	Листов 1	

Мосводоканалнипроект

Копировал: [illegible]

19157-03 17

Формат А3

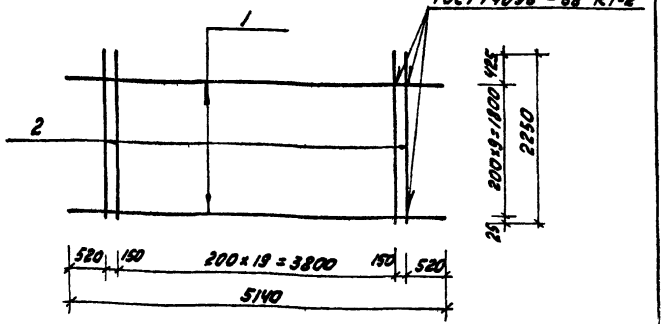

Формат	Зона	Поз.	Обозначение	Наименование	Кол.	Примечание
				Документация		
А3			Т.П. 902-2-378.83 -ТТ	Технические требования		
				Детали		
А4		1		ф18 А-II ГОСТ 5781-82; l=5140	10	10,3 кг
А4		2		ф10 А-II ГОСТ 5781-82; l=7250	22	1,4 кг

Т.П. 902-2-378 83		КЖИ - С4	
Сетка С4	Стадия	Масса	Масштаб
	Р	133,8	1:50
	Лист	Листов: 1	
Мосводоканалнипроект			

Нач.отд.	Мещеряк	
Н.контр.	Мильцер	
Гл.спец.	Руссин	
ГИП	Крюков	

Инв.№ подл. | Подпись и дата | Взам. инв.№

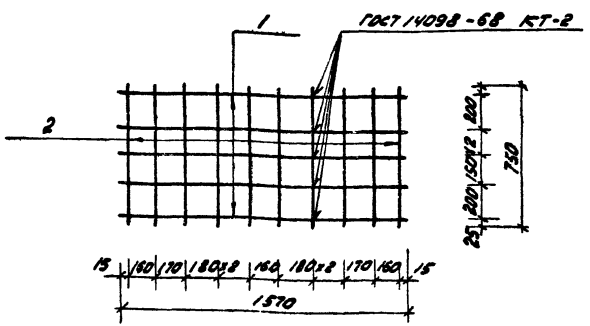

Формат	Зона	Поз.	Обозначение	Наименование	Кол.	Примечание
				Документация		
А3			Т.П. 902-2-378.83 -ТТ	Технические требования		
				Детали		
А4		1		ф12 А-II ГОСТ 5781-82; l=1570	5	1,4 кг
А4		2		ф12 А-II ГОСТ 5781-82; l=750	10	0,7 кг

Т.П.902-2-378.83		КЖИ - С6	
Сетка С6	Стадия	Масса	Масштаб
	Р	14	1:20
	Лист	Листов: 1	
Мосводоканалнипроект			

Нач.отд.	Мещеряк	
Н.контр.	Мильцер	
Гл.спец.	Руссин	
ГИП	Крюков	
Рук.гр.	Болотова	

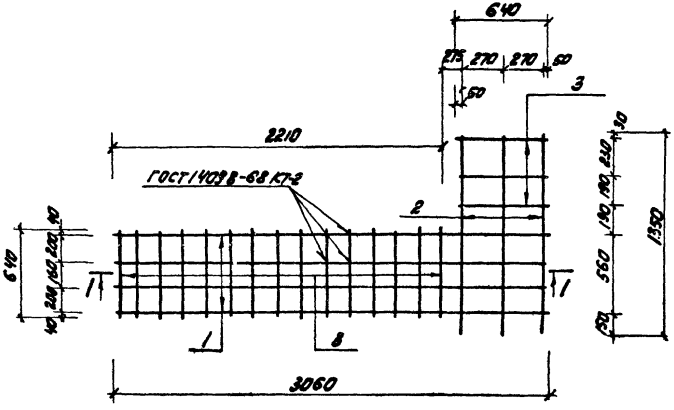
640
275
270
270
50
50
3
2210
10
ГОСТ 14098-68 К1-2
2
140
140
140

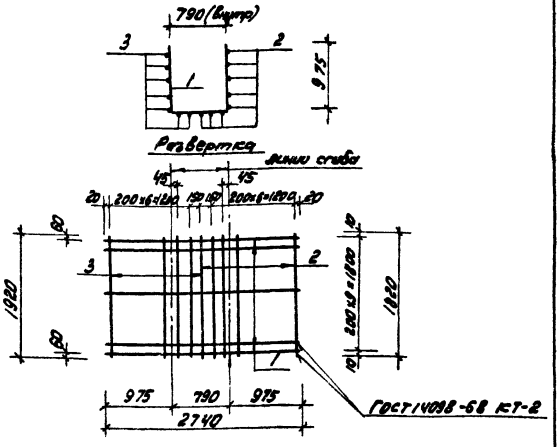

Формат	Зона	Поз.	Обозначение	Наименование	Кол.	Примечание
				Документация		
А3			Т.П. 902-2-378.83 -77	Технические требования		
				Детали		
Б4		1		ф 58 р I ТУ 14-4-659-75 е=2710	10	0,4 кг
Б4		2		е=1220	8	0,28 кг
Б4		3		е=1920	7	0,3 кг

Т.П. 902-

КЖИ - С34а

Сетка С-34а

Стадия	Масса	Масштаб
Р	7,7	1:50

Лист | Листов: 1

Мосводоканалнитроект

Нач.отд.	Мешалкин	
Н.контр.	Мильцер	
Гл.спец.	Руссин	
ГИП	Крюков	
Рук.бр.	Болотова	
Ст.инж.	Киселева	

копировал: [illegible]

формат А4

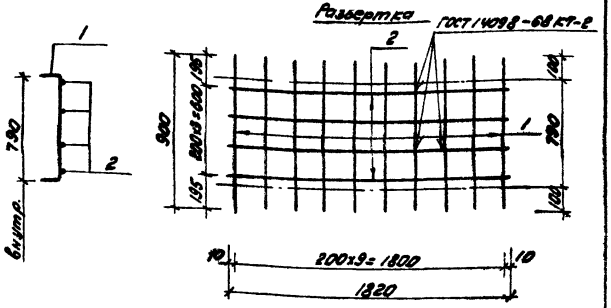

Формат	Зона	Поз.	Обозначение	Наименование	Кол.	Примечание
				Документация		
А3			Т.П. 902-2-378.83 -77	Технические требования		
				Детали		
Б4		1		ф 68 р I ТУ 14-4-659-75; е=990	10	0,162 кг
Б4		2		ф 48 р I ТУ 14-4-659-75; е=1820	4	0,18 кг

Т.П. 902-2-378.83

КЖИ - С-35а

Сетка С-35а

Стадия	Масса	Масштаб
Р	2,34	1:25

Лист | Листов: 1

Мосводоканалнитроект

Нач.отд.	Мешалкин	
Н.контр.	Мильцер	
Гл.спец.	Руссин	
ГИП	Крюков	
Рук.бр.	Болотова	
Ст.инж.	Киселева	

Т.П. 902-2-378.83

Инв. № подл. | Подпись и дата | Взам. инв.

копировал: [illegible]

19157-03 20

формат А4

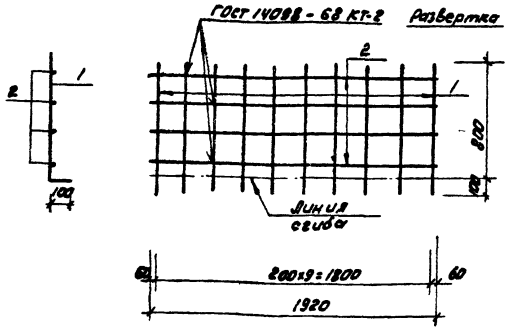

Формат	Зона	Поз.	Обозначение	Наименование	Кол.	Примечание
				Документация		
А3			Т.П. 902.2-378.83 -ТТ	Технические требования		
				Детали		
Б4		1		ф5ВрIТУ 14-4-659-75; ℓ=900	10	0,13 кг
Б4		2		ф4ВрIТУ 14-4-659-75; ℓ=1920	4	0,2 кг

Нач. отд.	Мешалкин		
Н. контр.	Мильцер		
Гл. спец.	Руссин		
ГИП	Крюков		
Рук. бр.	Болотова		
Ст. инж.	Киселева		

Т.П. 902-2-378.83 КЖИ - С36а

Сетка С-36а

Стадия	Масса	Масштаб
Р	2,1	М1:20

Лист | Листов: 1

Мосводоканал Ниипроект

копировал: [illegible] формат А4

Т.П. 902-2-378.83

Инв. № подл. | Подпись и дата | Взам. инв. №

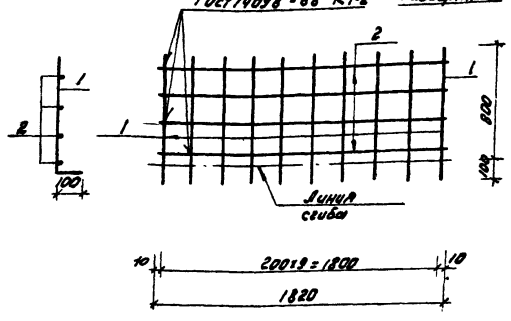

Формат	Зона	Поз.	Обозначение	Наименование	Кол.	Примечание
				Документация		
А3			Т.П. 902-2-378.83 -ТТ	Технические требования		
				Детали		
Б4		1		ф5ВрIТУ 14-4-659-75; ℓ=900	10	0,13 кг
Б4		2		ф4ВрIТУ 14-4-659-75; ℓ=1820	4	0,18 кг

Нач. отд.	Мешалкин		
Н. контр.	Мильцер		
Гл. спец.	Руссин		
ГИП	Крюков		
Рук. бр.	Болотова		
Ст. инж.	Киселева		

Т.П. 902-2-378.83 КЖИ - С-36б

Сетка С-36б

Стадия	Масса	Масштаб
Р	2,0	М1:20

Лист | Листов: 1

Мосводоканал Ниипроект

копировал: [illegible] 19157-03 21 формат А4

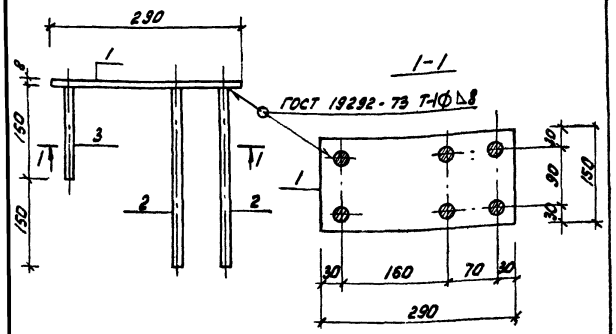

Формат	Зона	Поз.	Обозначение	Наименование	Кол.	Примеч.
				Документация		
А3			Т.П. 902-2-378.83 -ТТ	Технические требования		
				Детали		
Б4		1		Полоса $\frac{6-150\times8\ ГОСТ 103-76}{Вст3кп2\ ГОСТ 535-79^*}$; $e=290$	1	2,73 кг
Б4		2		Ф16АII ГОСТ 5781-82; $e=300$	4	0,48 кг
Б4		3		$e=150$	2	0,24 кг

Т.П. 902-2-378.83 КЖИ-М1-1

Изделие закладное М1-1

Нач. отд.	Мешалкин	
Н. контр.	Мильцер	
Гл. спец.	Руссин	
ГИП	Крюков	
Рук. бриг.	Болотова	
Ст. инж.	Гудкова	

Стадия	Масса	Масштаб
Р	5,13	1:10
Лист	Листов: 1	

Мосводоканал Ниипроект

Т.П. 902-2-378 83

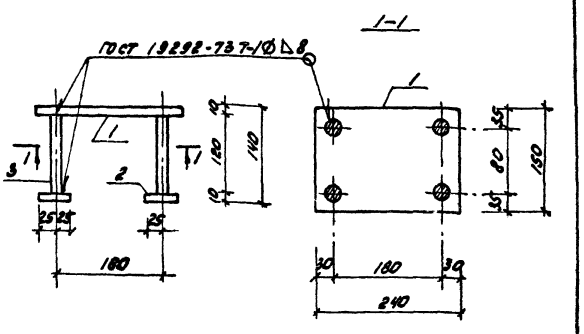

Формат	Зона	Поз.	Обозначение	Наименование	Кол.	Примеч.
				Документация		
А3			Т.П. 902-2-378.83 -ТТ	Технические требования		
				Детали		
Б4		1		Полоса $\frac{6-150\times10\ ГОСТ 103-76}{Вст3кп2\ ГОСТ 535-79^*}$; $e=240$	1	2,8 кг
Б4		2		Полоса $\frac{8-50\times10\ ГОСТ 103-76}{Вст3кп2\ ГОСТ 535-79^*}$; $e=50$	4	0,2 кг
Б4		3		Ф16АII ГОСТ 5781-82; $e=120$	4	0,2 кг

Т.П. 902-2-378.83 КЖИ-М1-2

Изделие закладное М1-2

Нач. отд.	Мешалкин	
Н. контр.	Мильцер	
Гл. спец.	Руссин	
ГИП	Крюков	
Рук. бр.	Болотова	
Ст. инж.	Гудкова	

Стадия	Масса	Масштаб
Р	4,4	1:10
Лист	Листов: 1	

Мосводоканал Ниипроект

Инв. № подл. | Подпись и дата | Взам. инв. №

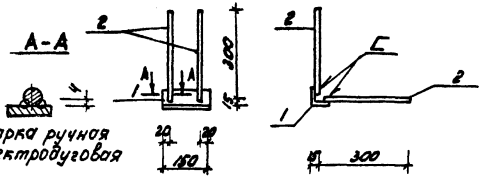

Сварка ручная электродуговая

Формат	Зона	Поз.	Обозначение	Наименование	Кол.	Примечание
				Документация		
А3			Т.П. 902-2-378.83 -ТТ	Технические требования		
				Детали		
Б4		1		Итого: Б-63×36 ГОСТ 8509-93* / Ст3кп2 ГОСТ 535-79* Б=10	1	0,86 кг
Б4		2		Ф 8 АIII ГОСТ 5781-82; Б=300	4	0,12 кг

Нач. отд.	Мешалкин		
Н. контр.	Мильцер		
Гл. спец.	Русских		
ГИП	Крюков		
Рук. бр.	Болотова		
Ст. инж.	Киселева		

Т.П. 902-2-378.83 КЖИ-М2-1

Изделие закладное М2-1

Стадия	Масса	Масштаб
Р	1,34	1:10
Лист	Листов: 1	

НовосибирскГипровостокнефть

Копировал:

Формат А4

Инв.№ подл. | Подпись и дата | Взам. инв.№

Т.П. 902-2-378.83

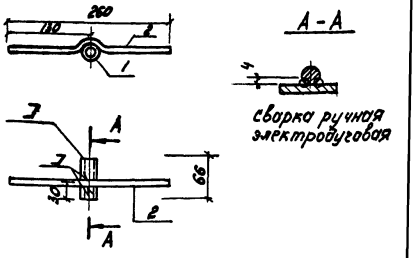

Формат	Зона	Поз.	Обозначение	Наименование	Кол.	Примечание
				Документация		
А3			Т.П. 902-2-378.83 -ТТ	Технические требования		
				Детали		
Б4		1		Гр 16×3,2 ГОСТ 3262-75* Б=40	1	0,09 кг
Б4		2		Ф 8 АIII ГОСТ 5781-82; Б=260	1	0,1 кг

Нач. отд.	Мешалкин		
Н. контр.	Мильцер		
Гл. спец.	Русских		
ГИП	Крюков		
Рук. бр.	Болотова		
Ст. инж.	Киселева		

Т.П. 902-2-378.83 КЖИ-М2-2

Изделие закладное М2-2

Стадия	Масса	Масштаб
Р	0,19	1:5
Лист	Листов: 1	

НовосибирскГипровостокнефть

Копировал:

19157-03 23

Формат А4

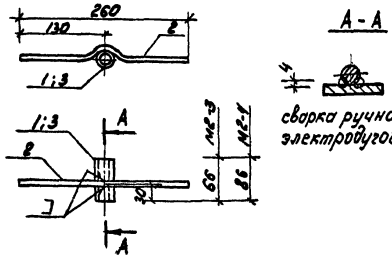

Формат	Зона	Поз.	Обозначение	Наименование	Кол.	Примечание
				Документация		
А3			Т.п. 902-2-378.83 - ТТ	Технические требования		
				Изделие закладное М2-3		
				Детали		
Б.Ч	1			Тр.25х4 ГОСТ 32682-75* l=66	1	0,19кг
Б.Ч	2			ф8АIII ГОСТ 5781-82; l=260	1	0,10кг
				Изделие закладное М2-4		
				Детали		
Б.Ч	3			Тр.25х4 ГОСТ 32682-75* l=86	1	0,25кг
Б.Ч	2			ф8АIII ГОСТ 5781-82; l=260	1	0,10кг

Нач.отд.	Мешалкин		Т.п. 902-2-378.83	КЖИ-М2-3(4)
Н.контр.	Мильцер		Изделие закладное М2-3(4)	Стадия: Р; Масса: 0,29 / 0,35; Масштаб: 1:5
Гл.спец.	Руссин			Лист; Листов: 1
ГИП	Коморов			Мособводоканалнипроект
Рук.бриг.	Белогло			
Ст.инж.	Киселева			

Копировал: Ж-

Формат А4

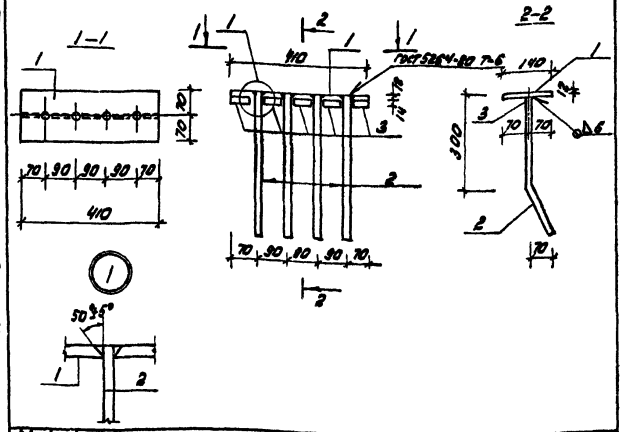

Формат	Зона	Поз.	Обозначение	Наименование	Кол.	Примечание
				Документация		
А3			Т.п. 902-2-378.83 - ТТ	Технические требования		
				Детали		
Б.Ч	1			Полоса Б-120х8 ГОСТ 103-76 l=410 / Полоса Б-120х8 ГОСТ 535-79* l=410	1	5,4кг
Б.Ч	2			ф14АIII ГОСТ 5781-82; l=920	4	0,51кг
Б.Ч	3					

Инв.№ подл. | Подпись и дата | Взам.инв.№

Нач.отд.	Мешалкин		Т.п. 902-2-378.83	КЖИ-М3-1
Н.контр.	Мильцер		Изделие закладное М3-1	Стадия: Р; Масса: 7,84; Масштаб: 1:5
Гл.спец.	Руссин			Лист; Листов: 1
ГИП	Коморов			Мособводоканалнипроект
Рук.бриг.	Белогло			
Ст.инж.	Киселева			

Копировал: Ж-

19157-03 24

Формат А4

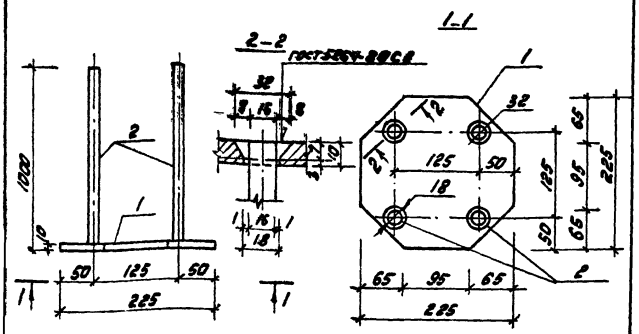

Формат	Зона	Поз.	Обозначение	Наименование	Кол.	Примечание
				Документация		
А3			Т.П. 902-2-378.83 -ТТ	Технические требования		
				Детали		
Б.Ч		1		Б-10 ГОСТ 19903-74* l=225 / Ст3кп2 ГОСТ 14637-79	1	4,0 кг
Б.Ч		2		ф16 А-II ГОСТ 5781-82; l=1000	4	1,6 кг

Нач. отд.	Мешалкин		
Н. контр.	Мильцер		
Гл. спец.	Руссин		
ГИП	Крюков		
Рук. гр.	Болотова		
Ст. инж.	Киселева		

Т.П. 902-2-378.83 КЖИ-М4-1

Изделие закладное М4-1

Стадия	Масса	Масштаб
Р	10,4	1:5
Лист	Листов: 1	

Мосводоканалнипроект

Копировал: Эту-

Формат А4

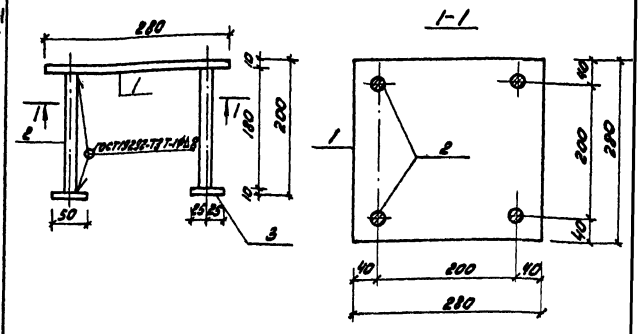

Формат	Зона	Поз.	Обозначение	Наименование	Кол.	Примечание
				Документация		
А3			Т.П. 902-2-378.83 -ТТ	Технические требования		
				Детали		
Б.Ч		1		Лист Б-10 ГОСТ 19903-74* l=280 / Ст3кп2 ГОСТ 14637-89	1	6,2 кг
Б.Ч		2		ф16 А-II ГОСТ 5781-82; l=180	4	0,3 кг
Б.Ч		3		Полоса Б-10х50 ГОСТ 103-76 l=50 / Ст3кп2 ГОСТ 535-79*	4	0,2 кг

Нач. отд.	Мешалкин		
Н. контр.	Мильцер		
Гл. спец.	Руссин		
ГИП	Крюков		
Рук. гр.	Болотова		
Ст. инж.	Киселева		

Т.П. 902-2-378.83 КЖИ-М5-1

Изделие закладное М5-1

Стадия	Масса	Масштаб
Р	8,2	1:5
Лист	Листов: 1	

Мосводоканалнипроект

Копировал: Эту-

Формат А4

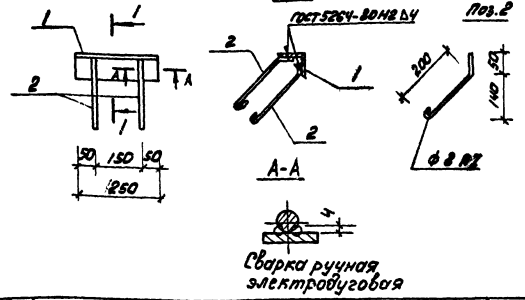

Формат	Зона	Поз.	Обозначение	Наименование	Кол.	Примечание
				Документация		
А3			т.п. 902-2-378.83 -ТТ	Техническое требование		
				Детали		
Б4		1		Уголок 6-75х75х8 ГОСТ 8509-72* / Ст3кп2 ГОСТ 535-79* ℓ=250	1	2,3 кг
Б4		2		ф8АI ГОСТ 5781-82; ℓ=110	4	0,12 кг

Нач. отд.	Мешалкин		Т.П. 902-2-378.83 КЖИ-МН1			
Н. контр.	Мильцер		Изделие закладное МН1	Стадия	Масса	Масштаб
Гл. спец.	Русин			Р	2,8	1:10
ГИП	Ершов			Лист	Листов 1	
Рук. гр.	Болотов			Москводоканалнипроект		
Ст. инж.	Киселева					

Копировал: ЗРЗ- Формат А4

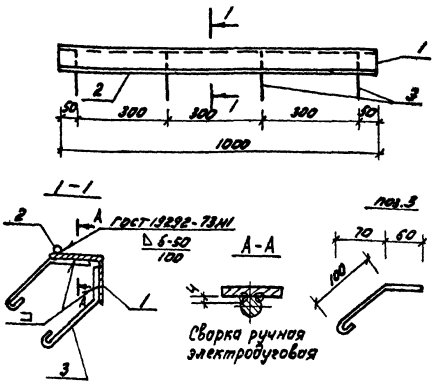

Формат	Зона	Поз.	Обозначение	Наименование	Кол.	Примечание
				Документация		
А3			Т.П. 902-2-378.83 -ТТ	Техническое требование		
				Детали		
Б4		1		Уголок 6-75х75х8 ГОСТ 8509-72* / Ст3кп2 ГОСТ 535-79* ℓ=1000	1	9,0 кг
Б4		2		ф8АI ГОСТ 5781-82; ℓ=1000	1	0,4 кг
Б4		3		ℓ=205	8	0,05 кг

Нач. отд.	Мешалкин		Т.П. 902-2-378.83 КЖИ-МН5			
Н. контр.	Мильцер		Изделие закладное МН5	Стадия	Масса	Масштаб
Гл. спец.	Русин			Р	9,8	1:10 1:5
ГИП	Ершов			Лист	Листов 1	
Рук. гр.	Болотов			Москводоканалнипроект		
Ст. инж.	Киселева					

Копировал: ЗРЗ- Формат А4

Т.П. 902-2-378.83 АЛ

Инв. № подл. | Подпись и дата | Взам. инв. №

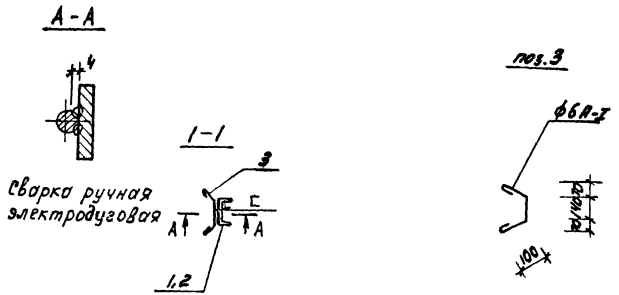

Формат	Зона	Поз.	Обозначение	Наименование	кол.	Примечание
				Документация		
А3			Т.П.902-2-378.83 -ТТ	Технические требования		
				Детали		
Б.4		1		Швеллер 1Ч ГОСТ 8240-72*, Е=1610 / В ст3 кп2 ГОСТ 535-79*	2	19,8 кг
Б.4		2		Швеллер 1Ч ГОСТ 8240-72 Е=1340 / В ст3 кп2 ГОСТ 535-79*	1	16,5 кг
Б.4		3		ф6 AI ГОСТ 5781-82; е=430	23	0,1 кг

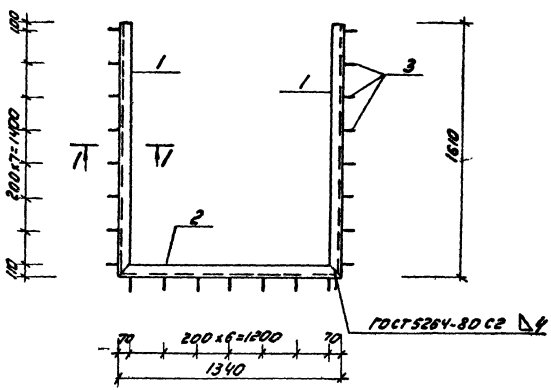

				Т.П.902-2-378.83	КЖИ-МН2	
				Изделие закладное МН2	Стадия	Масса	Масштаб
Нач.отд.	Мешалкин				Р	58,3	1:20
Н.контр.	Мильцер				лист	листов 1	
Гл.спец.	Руссин						
ГИП	Крюков				Мосводоканалниипроект		
Рук.бр.	Болотова						
Ст.инж.	Киселева						

копировал: [illegible] 19157-03 27 формат А3

поз. 3

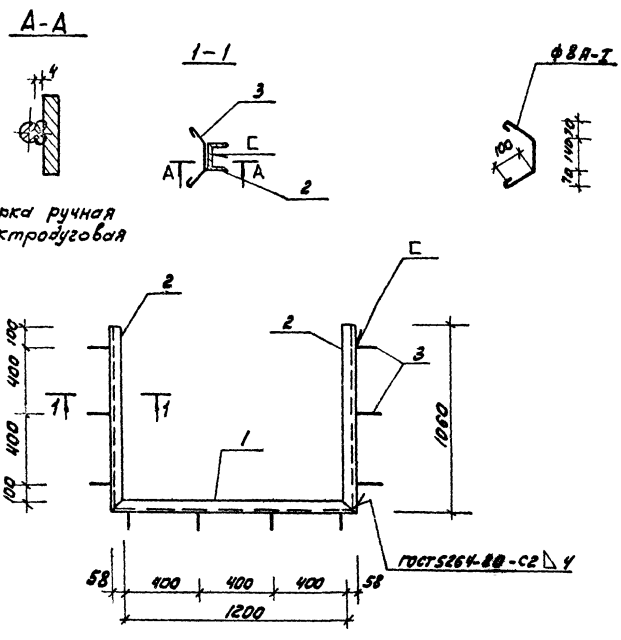

Формат	Зона	Поз.	Обозначение	Наименование	Кол.	Примечание
				Документация		
А3			Т.П.902-2-378.83 -ТТ	Технические требования		
				Детали		
Б4		1		Швеллер $\frac{14\ ГОСТ\ 8240\text{-}72^{*}}{Ст3кп2\ ГОСТ\ 535\text{-}79^{*}}$ ℓ=1360	1	16,3 кг
Б4		2		Швеллер $\frac{14\ ГОСТ\ 8240\text{-}72^{*}}{Ст3кп2\ ГОСТ\ 535\text{-}79^{*}}$ ℓ=1060	2	13,1 кг
Б4		3		ф8А-I ГОСТ 5781-82; ℓ=400	10	0,2 кг

				Т.П.902-2-378.83	КЖИ-МНЗ	
Нач. отд.	Мешалкин			Изделие закладное МНЗ	Стадия	Масса	Масштаб
Н. контр.	Мильцер				Р	445	
Гл. спец.	Руссин				Лист	Листов 1
ГИП	Крюков				Мособлгазпроект	
Рук. бр.	Болгова					
Ст. инж.	Киселев					

Копировал: Иванц 19157-03 28 Формат А3

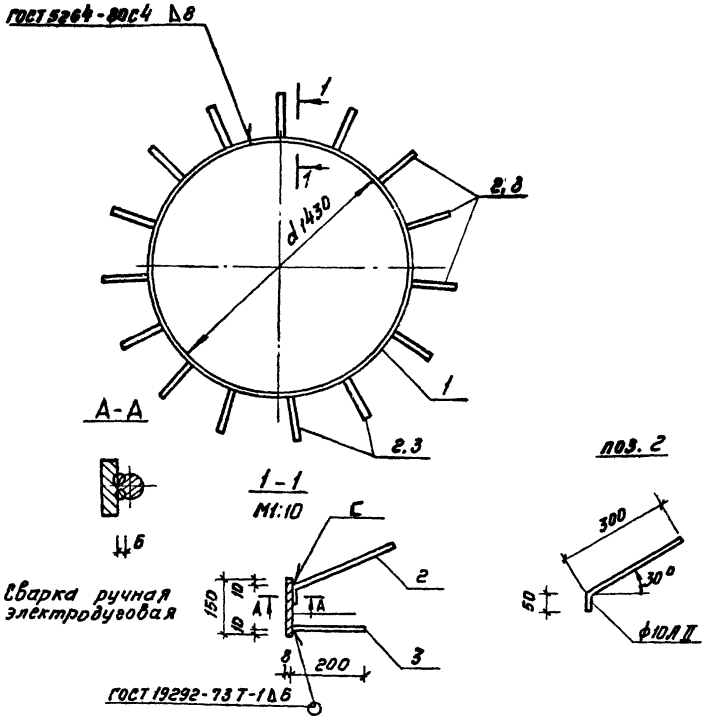

Формат	Зона	Поз.	Обозначение	Наименование	Кол.	Примечание
				Документация		
А3			т.п. 902-2-378.83 —ТТ	Технические требования		
				Детали		
Б4		1		Полоса $\frac{Б\text{-}8\times150\ ГОСТ\ 103\text{-}76}{В\ ст3\ кп2\ ГОСТ\ 535\text{-}79}$ ℓ=4540	1	42,8кг
Б4		2		Ф10-Л II ГОСТ 5781-82; ℓ=350	15	0,22кг
Б4		3		ℓ=200	15	0,12кг

				т.п. 902-2-378.83	КЖИ - МН4		
				Изделие закладное МН4	Стадия	Масса	Масштаб
Нач. отд.	Мешалкин				Р	47,9	1:20
Н контр	Мильцер				Лист	Листов 1	
Гл. спец	Руссин						
Гип	Крюков						
Рук бр	Болотова				Мосводоканал Ниипроект		
Ст. инж	Киселева						

копировал: [illegible] 19157-03 29 формат А3

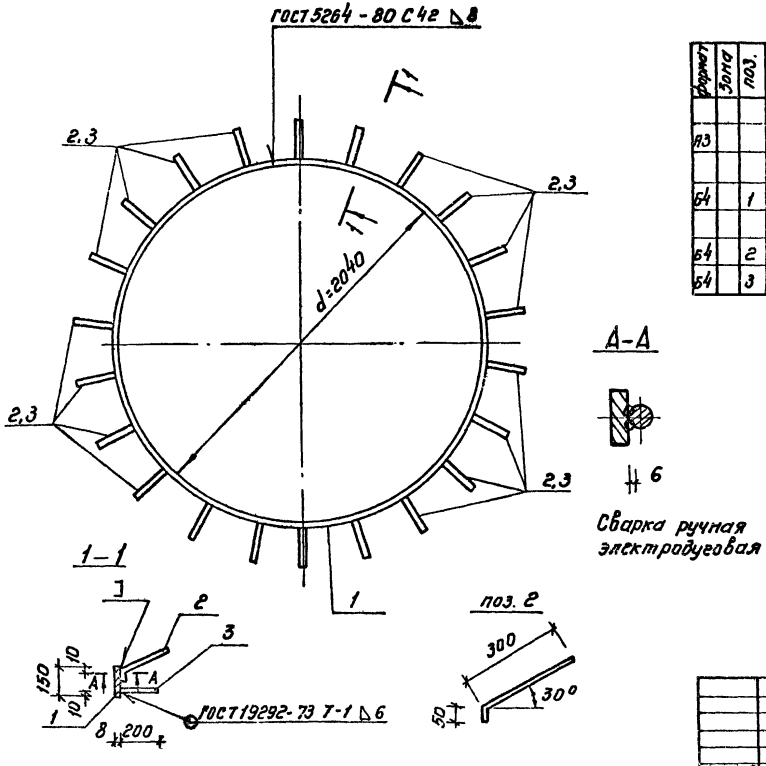

Формат	Зона	Поз.	Обозначение	Наименование	Кол.	Примечание
				Документация		
А3			т.п. 902-2-378.83 -ТТ	Технические требования		
				Детали		
Б4		1		пл. ЛСО $\frac{5\text{-}8\times150\ ГОСТ\ 103\text{-}76}{В\ ст3кп2\ ГОСТ\ 535\text{-}79^{*}}$ ℓ=6460	1	60,9кг
Б4		2		Ф10АII ГОСТ 5781-82; ℓ=350	22	0,22кг
Б4		3		ℓ=200	22	0,12кг

				т.п. 902-2-378.83	КЖИ-МН6		
				Изделие закладное МН-6	Стадия	Масса	Масштаб
Нач. отд	Мешалкин				Р	68,4	1:20
Н. контр.	Мильцер				лист	листов 1	
Гл. спец.	Руссин						
Гип.	Крюков						
Рук. бр.	Болотова				Мосвод	оканал	Ниипроект
Ст. инж	Киселева						

копировал: Зволк 19157-03 30 формат А3

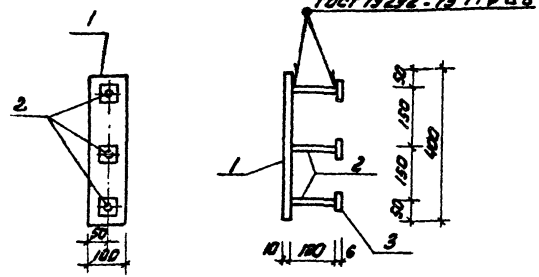

Формат	Зона	Поз.	Обозначение	Наименование	Кол.	Примеч.
				Документация		
А3			Т.П. 902-2-378.83 -ТТ	Технические требования		
				Детали		
Б4		1		Полоса 6-10×100 ГОСТ 103-76 ℓ=190 Вст3кп2 ГОСТ 535-79*	1	3.10 кг
Б4		2		ф12 AI ГОСТ 5781-82 ℓ=120	3	0.11 кг
Б4		3		Полоса 6-6×50 ГОСТ 103-76 ℓ=50 Вст3кп2 ГОСТ 535-79*	3	0.12 кг

Нач. отд.	Мешалкин		Т.П. 902-2-378.83	КЖИ-МН10
Н. контр.	Мильцер		Изделие закладное МН10	Стадия: Р; Масса: 3,8; Масштаб: 1:10
Гл. спец.	Руссин			Лист; Листов 1
ГИП	Крюков			МосводоканалНИИпроект
Рук. бриг.	Болотова			
Ст. инж.	Гудкова			

Копировал: ЗАО

Формат А4

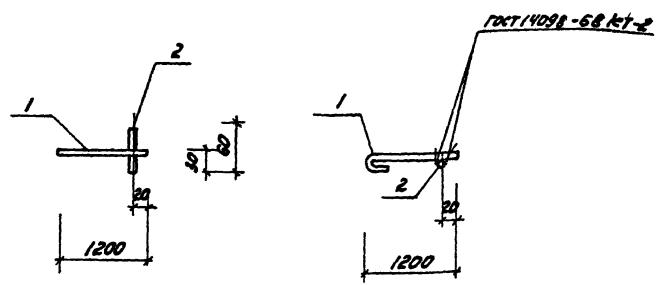

Формат	Зона	Поз.	Обозначение	Наименование	Кол.	Примеч.
				Документация		
А3			Т.П. 902-2-378.83 -ТТ	Технические требования		
				Детали		
Б4		1		ф12 AI ГОСТ 5781-82 ℓ=1290	1	1,2 кг
Б4		2		ф20 AI ГОСТ 5781-82 ℓ=60	1	0,3 кг

Нач. отд.	Мешалкин		Т.П. 902-2-378.83	КЖИ-МН11
Н. контр.	Мильцер		Изделие закладное МН11	Стадия: Р; Масса: 1,5; Масштаб: 1:20
Гл. спец.	Руссин			Лист; Листов 1
ГИП	Крюков			МосводоканалНИИпроект
Рук. бриг.	Болотова			
Ст. инж.	Гудкова			

Инв. № подл. | Подпись и дата | Взам. инв. №

Копировал: ЗАО

Формат А4

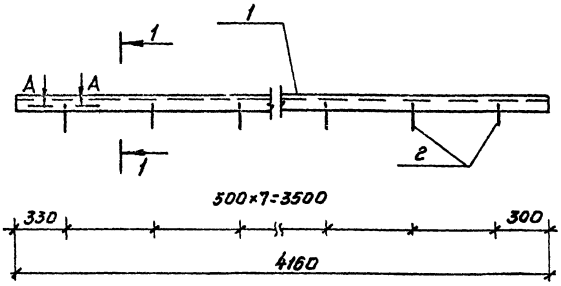

Формат	Зона	Поз.	Обозначение	Наименование	Кол.	Примеч.
				Документация		
А3			т.п. 902-2-378.83 -ТТ	Технические требования		
				Детали		
Б4		1		Уголок Б-50×50×5 ГОСТ8509-72* / В ст3кп2 ГОСТ535-79*, С=4160	1	15,7кг
Б4		2		Ф8АI ГОСТ5781-82; С=215	16	0,1кг

А – А

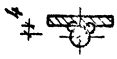

1 – 1

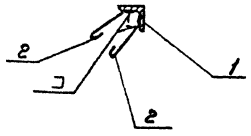

Поз. 2

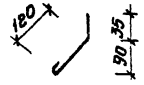

Сварка ручная электродуговая

				т.п. 902-2-378.83		КЖИ-МН12	
				Изделие закладное МН12	Стадия	Масса	Масштаб
Нач. отд.	Мешалкин				Р	17,3	1:20
Н. контр.	Мильцер				Лист	листов: 1	
Гл. спец.	Руссин						
Гип	Крюков				Мосводоканал Ниипроект		
Рук. бр.	Болотова						
Ст. инж.	Гудкова						

19157-03 32

копировал: Зволк

формат А3

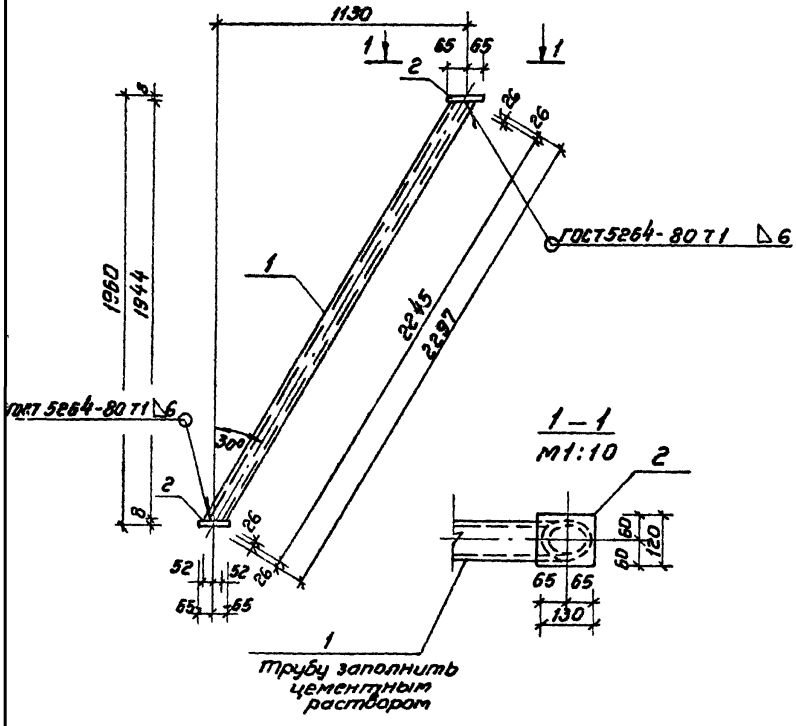

Формат	Зона	Поз.	Обозначение	Наименование	Кол.	Примечание
				Документация		
А3			т.п. 902-2-378.83 -ТТ	Технические требования		
				Детали		
А4		1		Труба $\frac{89\times6\ \text{ГОСТ}\ 8732\text{-}78^{*}\ \ell=2297}{\text{Ст10 ГОСТ}\ 8731\text{-}74^{*}}$	1	28.2кг
А4		2		Полоса $\frac{6\text{-}8\times120\ \text{ГОСТ}\ 103\text{-}76\ \ell=130}{\text{Ст3кп2 ГОСТ}\ 535\text{-}79^{*}}$	2	2.0кг

Нач.отд.	Мешалкин		
Н.контр.	Мильцер		
Гл.спец.	Руссин		
ГИП	Крюков		
Рук.бр	Болотова		
Ст.инж.	Киселева		

т.п. 902-2-378.83 КЖИ-СПО-1

Подкос СП01

Стадия	Масса	Масштаб
Р	32.2	1:20
Лист	Листов 1	

Мосводоканалнипроект

Копировал Звалп

19157-03 33 Формат А3

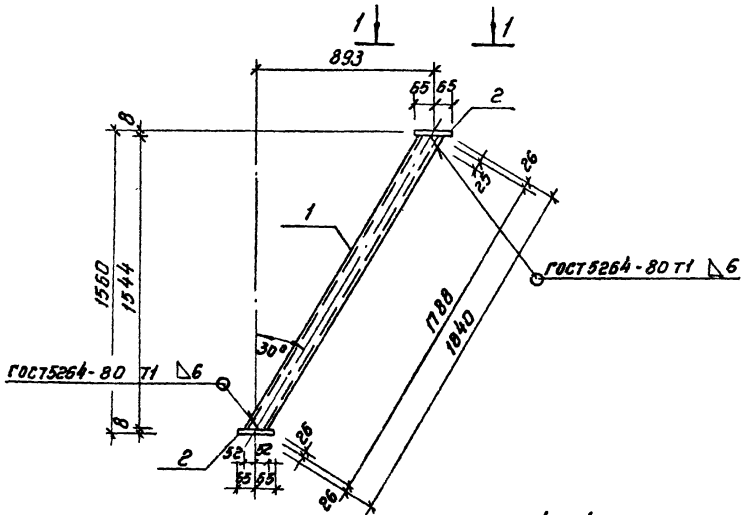

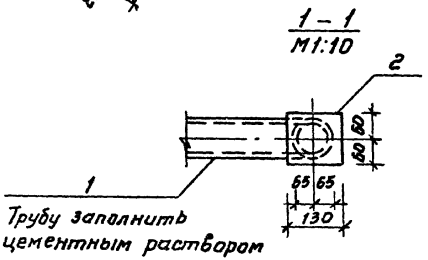

Формат	Зона	Поз.	Обозначение	Наименование	Кол.	Примечание
				Документация		
А3			т.п. 902-2-378.83 – ТТ	Технические требования		
				Детали		
Б4		1		Труба 89×6 ГОСТ 8732-78* / Б ст10 ГОСТ 8731-74*, ℓ=1840	1	22,6кг
Б4		2		Полоса 5-8×120 ГОСТ 103-76 / Вст3кп2 ГОСТ 535-79*, ℓ=130	2	2,0кг

				т.п. 902-2-378.83	КЖИ-СП02		
				Подкос СП02	Стадия	Масса	Масштаб
Нач отд	Мешалкин				Р	26,6	1:20
Н контр	Мильцер				Лист	Листов: 1	
Гл спец	Руссин						
ГИП	Крюков						
Рук. бр.	Болотова				Мосводоканалниипроект		
Ст инж	Киселева						

копировал: [signature] 19157-03 34 формат А3

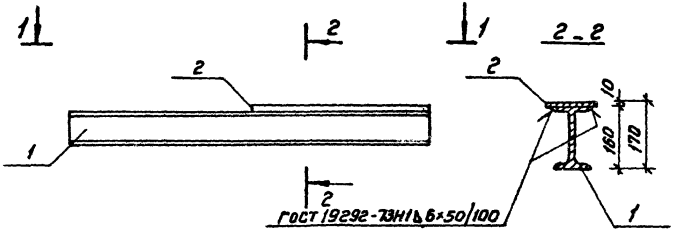

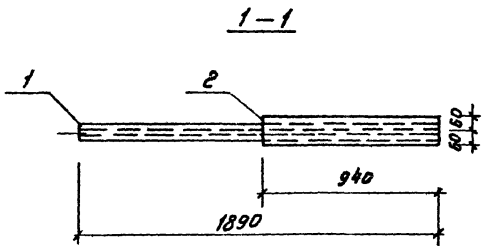

Формат	Зона	Поз.	Обозначение	Наименование	Кол.	Примечание
				Документация		
А3			т.п. 902-2-378.83 -ТТ	Технические требования		
				Детали		
Б4		1		Двутавр 16 ГОСТ 8239-72* ℓ=1890 / Вст3кп2 ГОСТ 535-79*	1	30,1кг
Б4		2		Полоса Б10×120 ГОСТ 103-76 ℓ=940 / Вст3кп2 ГОСТ 535-79*	1	8,9кг

				т.п. 902-2-378.83	КЖИ-СРП1		
				Ригель СРП1	Стадия	Масса	Масштаб
Нач отд.	Мешалкин				Р	39,0	1:20
Н контр	Мильцер				Лист		Листов: 1
Гл.спец	Руссин						
Гип	Крюков				Мосводоканал Ниипроект		
Рук бр	Болотова						
Ст инж	Киселева						

копировал: ЗВолп 19/57-03 35 формат А3

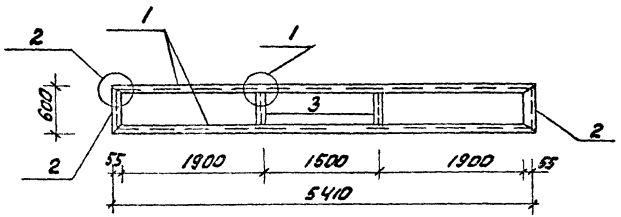

Формат	Зона	Поз.	Обозначение	Наименование	Кол.	Примечание
				Документация		
А3			Т.П.902-2-378.83 -ТТ	Технические требования		
				Детали		
Б.Ч.		1		Швеллер 10 ГОСТ 8240-72*; ℓ=5410 Ст3кп2 ГОСТ 535-79*	2	46.5 кг
Б.Ч.		2		ℓ=600	2	5.2 кг
Б.Ч.		3		Уголок Б-50х50х5 ГОСТ 8509-72* ℓ=590 Ст3кп2 ГОСТ 535-79*	2	2.3 кг

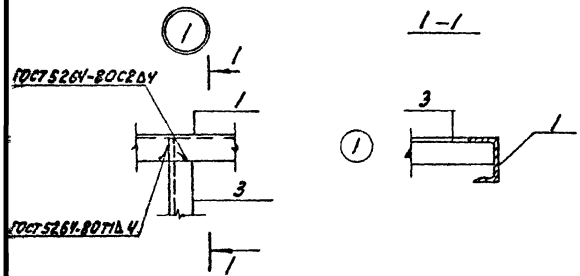

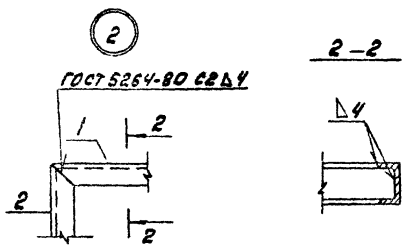

				Т.П. 902-2-378.83		КЖИ - Р1	
Нач.отд.	Мошницин			Рама Р1	Стадия	Масса	Масштаб
Н.контр.	Мильчер				Р	108	1:50 / 1:10
Гл.спец.	Руссин				Лист	Листов 1	
ГИП	Кыков				Мосводоканалнипроект		
Рук.гр.	Болотова						
Ст.инж.	Киселева						

Копировал: [illegible] 19157-03 36 Формат А3

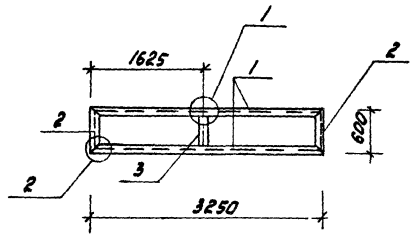

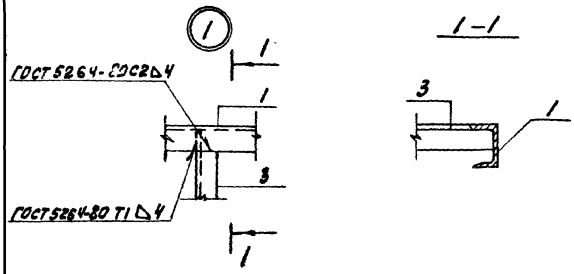

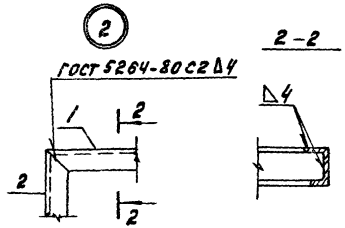

Формат	Зона	Поз.	Обозначение	Наименование	Кол.	Примечание
				Документация		
А3			Т.П. 902-2-378.83 -ТТ	Технические требования		
				Детали		
Б4		1		Швеллер 10ГОСТ8240-72* / Вст3кп2ГОСТ535-79* ℓ=3250	2	28,0кг
Б4		2		ℓ=600	2	5,2кг
Б4		3		Уголок 6-50х50х5ГОСТ8509-72* / Вст3кп2ГОСТ535-79* ℓ=590	1	2,3кг

				Т.П. 902-2-378.83 КЖИ-Р2			
Нач.отд.	Мешалкин			Рама Р2	Стадия	Масса	Масштаб
Н.контр.	Мильцер				Р	68,7	1:50 1:10
Гл.спец.	Руссин				лист	листов 1	
ГИП	Крюков						
Рук.бр.	Болотова				Мосводоканал Ниипроект		
Ст.инж.	Киселева						

Копировал: ЗМЛ- 19157-03 37 формат А3

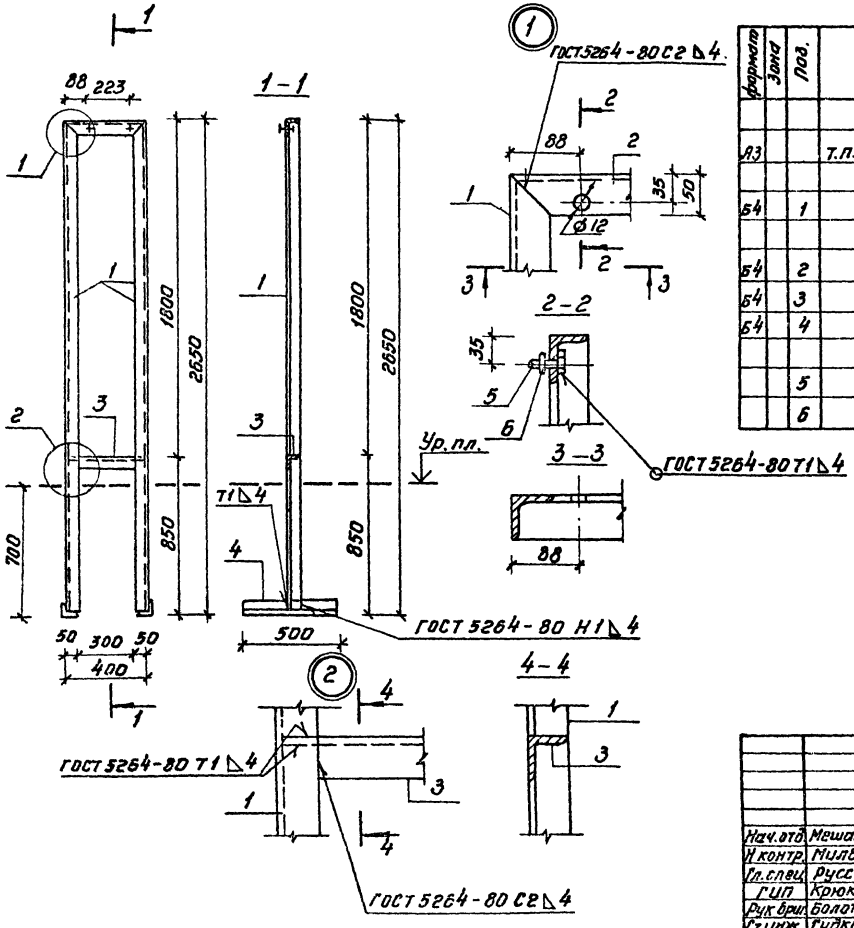

Формат	Зона	Поз.	Обозначение	Наименование	Кол.	Примеч.
				Документация		
А3			т.п. 902-2-378.83 -ТТ	Технические требования		
				Детали		
Б4		1		Уголок Б-50×50×5 ГОСТ 8509-72* ℓ=2650 Ст3сп2 ГОСТ 1535-79*	2	10.0кг
Б4		2		ℓ=400	1	1.5кг
Б4		3		ℓ=390	1	1.5кг
Б4		4		ℓ=500	2	1.9кг
				Стандартные изделия		
		5		Болт М10×30 ГОСТ 7798-70*	2	
		6		Гайка М10 ГОСТ 5915-70*	2	

				т.п. 902-2-378.83	КЖИ - РШ1
Нач.отд	Мешалкин			Рама РШ1	Стадия: Р; Масса: 26,9; Масштаб: 1:50
Н.контр.	Мильцер				Лист; Листов 1
Гл.спец.	Руссин				Мосводоканалниипроект
ГИП	Крюков				
Рук.бри	Болотова				
Ст.инж.	Гудкова				

Копировал: [illegible] 19157-03 38 Формат А3

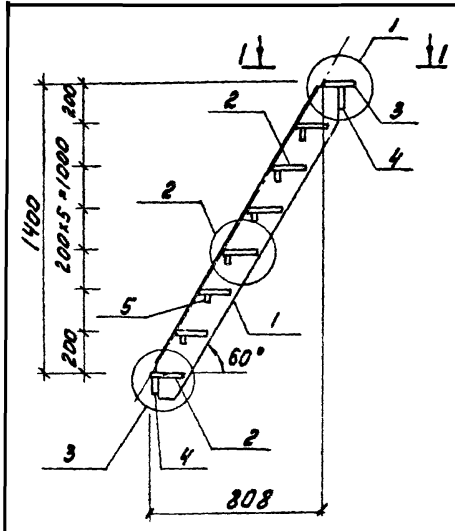

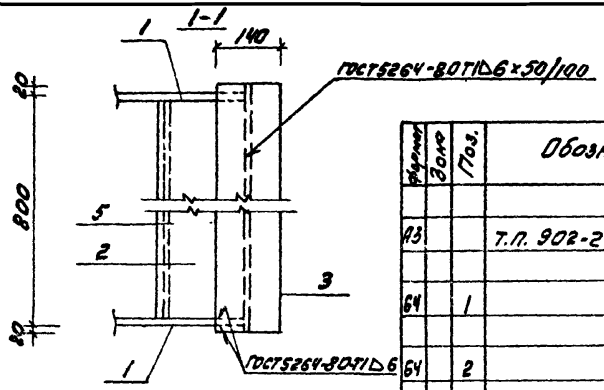

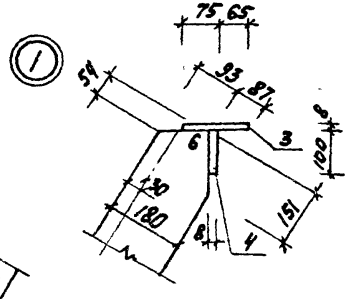

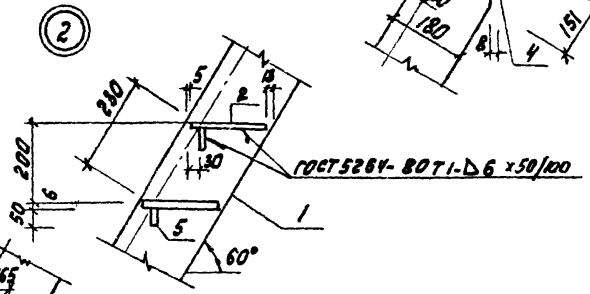

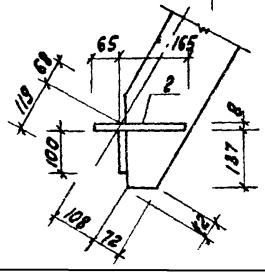

Формат	Зона	Поз.	Обозначение	Наименование	Кол.	Примеч.
				Документация		
А3			Т.П. 902-2-378.83 -ТТ	Технические требования		
				Детали		
64		1		Полоса $\frac{6\text{-}6\times180\ ГОСТ103\text{-}76}{В\ ст3кп2\ ГОСТ535\text{-}79*}$ е=765	2	15,1кг
64		2		Лист ромб. 6,0×230×790 ВСт3кп ГОСТ8568-77*	7	9,1кг
64		3		Лист ромб. 6,0×140×840 ВСт3кп ГОСТ8568-77*	1	7,7кг
64		4		Полоса $\frac{6\text{-}8\times100\ ГОСТ103\text{-}76}{В\ ст3кп2\ ГОСТ535\text{-}79*}$ е=840	2	5,3кг
64		5		е=790	6	1,6кг

1. Сварку производить электродами типа Э-42 по ГОСТ 9467-75.

				Т.П. 902-2-378.83	КЖИ-ЛС1		
Нач. отд.	Мешалкин			Лестница ЛС1	Стадия	Масса	Масштаб
Н. контр.	Мильцер				Р	121,8	1:20
Гл. спец.	Руссин				Лист 1	Листов 5	
ГИП	Крюков				Мосводоканал	Ниипроект	
Рук. бр.	Болотова						
Ст. инж.	Гудкова						

копировал: [illegible] 19157-03 39 формат А3

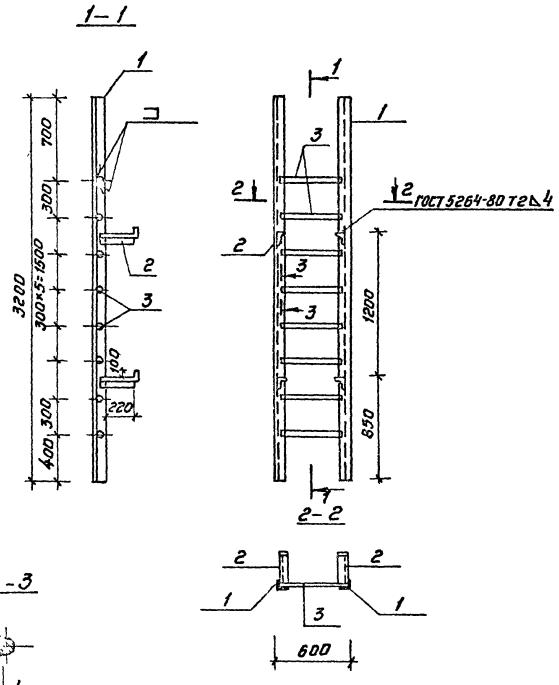

Сварка ручная электродуговая

Формат	Зона	Поз.	Обозначение	Наименование	Кол.	Примеч.
				Документация		
А3			т.п. 902-2-378.83 -ТТ	Технические требования		
				Детали		
Б4		1		Уголок $\frac{Б63\times63\times6\ ГОСТ\ 8509-72^*}{В\ ст3кп2\ ГОСТ\ 535-79^*}$ ℓ=3200	2	18,3кг
Б4		2		ℓ=370	4	2,15кг
Б4		3		ф18АI ГОСТ 5781-82; ℓ=570	8	1,15кг

				т.п. 902-2-378.83		КЖИ-ЛС2	
Нач.отд.	Мешалкин			Лестница ЛС2	Стадия	Масса	Масштаб
Н.контр.	Мильцер				Р	54,4	1:25
Гл.спец.	Руссин				Лист	Листов: 1	
ГИП	Крюков				Мосводоканал Ниипроект		
Рук.бр.	Золотова						
Ст.инж.	Гудкова						

Копировал: Зв... 19157-03 40 формат А3

1-1

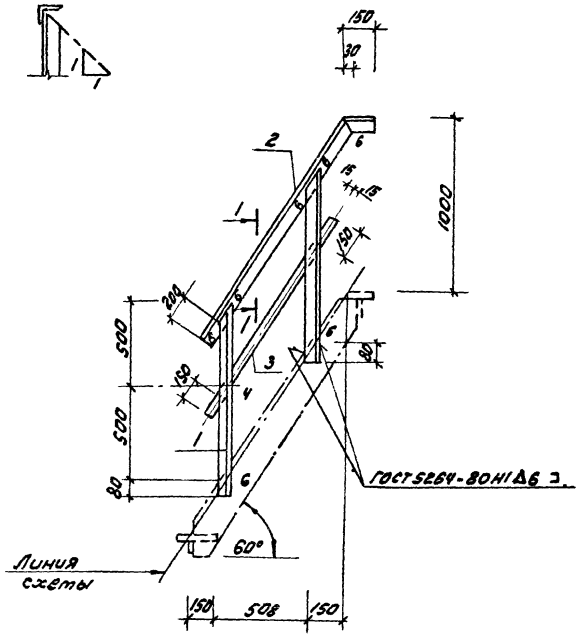

Формат	Зона	Поз.	Обозначение	Наименование	Кол.	Примеч.
				Документация		
А3			Т.П. 902-2-378.83 -ТТ	Технические требования		
				Детали		
Б4		1		Уголок Б-50х50х5 ГОСТ 8509-72* / Ст3кп2 ГОСТ 535-79	2	4 кг
				ℓ=1080		
Б4		2		ℓ=1610	1	6,1 кг
Б4		3		Полоса Б-4х130 ГОСТ 103-76 / Ст3кп2 ГОСТ 535-79*	1	1,2 кг
				ℓ=300		

Нач.отд.	Мешалкин			Т.П.902-2-378.83	КЖИ-ОГ1
Н.контр.	Мильцер			Ограждение ОГ1	Стадия: Р; Масса: 15,3; Масштаб: 1:20
Гл.спец.	Руссин				Лист; Листов 1
ГИП	Крюков				Мосводоканалниипроект
Рук.бр.	Балотова				
Ст.инж.	Гудкова		1-83		

Копировал: [illegible]

Формат А3

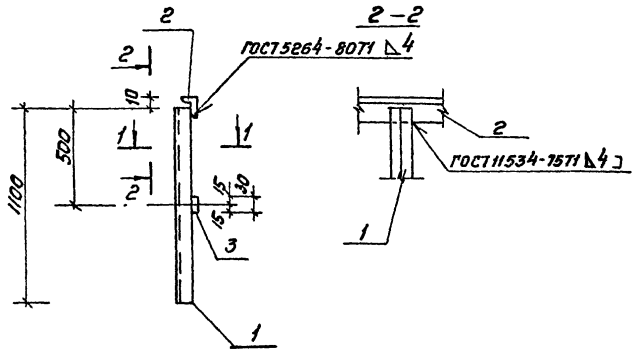

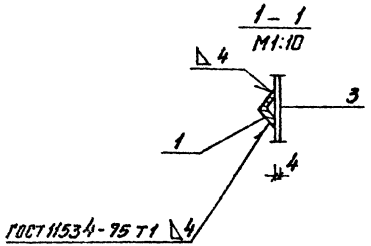

Формат	Зона	Поз.	Обозначение	Наименование	Кол.	Приме-чание
				Документация		
А3			т.п. 902-2-378.83 – ТТ	Технические требования		
				Детали		
Б4		1		Уголок Б-30×30×5 ГОСТ 8509-72* / Ст3кп2 ГОСТ 535-79* ℓ=1100	2	4,2кг
Б4		2		ℓ=1000	1	3,8кг
Б4		3		Полоса Б-4×30 ГОСТ 103-76 / Ст3кп2 ГОСТ 535-79* ℓ=1000	1	0,9кг

Нач.отд.	Мешалкин		
Н.контр.	Милодер		
Гл.спец.	Русских		
ГИП	Крюков		
Рук.бриг.	Болотова		
Ст.инж.	Губкова		

т.п. 902-2-378.83 КЖИ-ОГ2

Ограждение ОГ2

Стадия	Масса	Масштаб
Р	13,1	1:20
Лист	Листов: 1	

Москомархитектурпроект

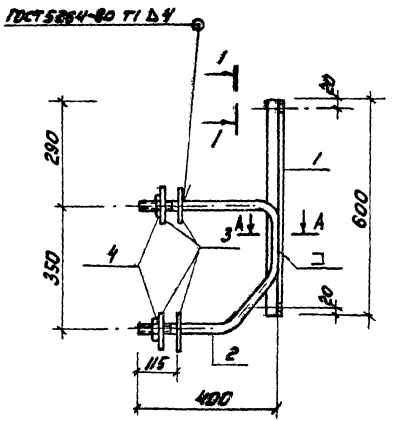

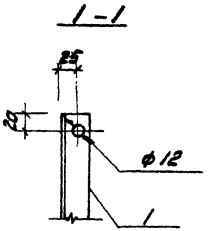

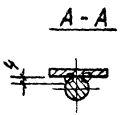

Сварка ручная электродуговая

Поз.2

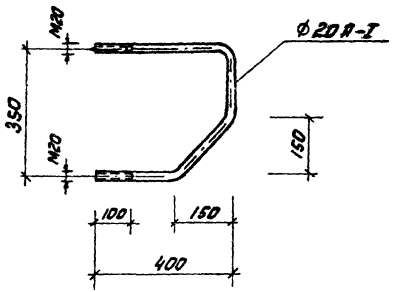

Формат	Зона	Поз.	Обозначение	Наименование	Кол.	Примечание
				Документация		
А3			Т.П.902-2-378.83 -ТТ	Технические требования		
				Детали		
Б4		1		Уголок Б-40х40х4 ГОСТ 8509-72* Ст3кп2 ГОСТ 535-79* ℓ=600	1	1,45 кг
Б4		2		ф20 А-I ГОСТ 5781-82; ℓ=1050	1	2,6 кг
Б4		3		Полоса Б-100х4 ГОСТ 103-76. Ст3кп2 ГОСТ 535-79* ℓ=100	4	0,3 кг
				Стандартные изделия		
		4		Гайка М20 ГОСТ 5915-70*	2	

Нач. отд.	Мешалкин		Т.П.902-2-378.83 КЖИ-КМ1
Н. контр.	Мильцер		Изделие закладное КМ1
Гл. спец.	Руссин		Стадия: Р; Масса: 5,4; Масштаб: 1:10
ГИП	Крюков		Лист; Листов 1
Рук. гр.	Болотова		Мосводоканалнипроект
Ст. инж.	Кисилева		

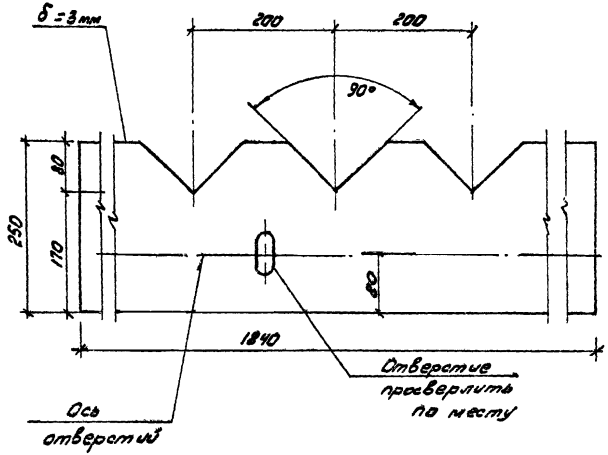

т.п. 902-2-378.83

Ал

Стадия	Масса	Масштаб
лист	листов	

Мосводоканалниипроект

Изм.	Кол.	Подпись и дата	Взам. инв.

Нач. отд.	Мешалкин	
Н. контр.	Мильцер	
Гл. спец.	Руссин	
ГИП	Крюков	
Рук. бр.	Болотова	
Ст. инж.	Гудкова	

т.п. 902-2-378.83 КЖИ-В1

Водослив В1

стекло СБПТ, II, 3×1360×1190, ГОСТ 9784-75*

Стадия	Масса	Масштаб
Р		1:5
лист	листов 1	

Мосводоканалниипроект

gost.e-ecolog.ru

копировал: [illegible] формат

копировал: [illegible] 19157-03 (44) формат А4