ГОСУДАРСТВЕННЫЙ СТРОИТЕЛЬНЫЙ КОМИТЕТ СССР

/ГОССТРОЙ СССР/

ТИПОВАЯ ДОКУМЕНТАЦИЯ НА КОНСТРУКЦИИ ИЗДЕЛИЯ
И УЗЛЫ ЗДАНИЙ И СООРУЖЕНИЙ

СЕРИЯ 3.904-18

КЛАПАНЫ И ЗАСЛОНКИ ДЛЯ ВЕНТИЛЯЦИОННЫХ СИСТЕМ ВЗРЫВООПАСНЫХ ПРОИЗВОДСТВ

ВЫПУСК 3

КЛАПАНЫ ВЗРЫВОЗАЩИЩЕННЫЕ КРУГЛОГО СЕЧЕНИЯ/МАЛЫХ РАЗМЕРОВ/

РАБОЧИЕ ЧЕРТЕЖИ

РАЗРАБОТАНЫ
ГПИ САНТЕХПРОЕКТ
ГОССТРОЯ СССР

Утверждены:
Главным управлением проектирования
Госстроя СССР.
протоколом от 7 декабря 1987 г. №91,
введены в действие ГПИ Сантехпроект
приказом от 8 декабря 1987 г. № 236

ГЛАВНЫЙ ИНЖЕНЕР ИНСТИТУТА /ШИЛЛЕР Ю.И./

ГЛАВНЫЙ ИНЖЕНЕР ПРОЕКТА /СПИВАК В.А./

gost.e-ecolog.ru

Госстрой СССР
Тбилисский филиал
ЦИТП
Типовой проект /серия/
№ 3-020-18 83
Заказ № 324
Цена 0 руб. 99 коп.
Тираж 1500
Дата 22 06 1988 г.

Содержание

Обозначение	Наименование	Стр.
	Содержание	2
АЗЕ 072.000Д	Клапаны обратные взрывозащищенные круглого сечения (малых размеров). Рекомендации по применению	2
АЗЕ 072.000	Клапан обратный взрывозащищенный, круглого сечения (малых размеров)	3
АЗЕ 072.010	Корпус	
АЗЕ 072.000 СБ	Клапан обратный взрывозащищенный, круглого сечения (малых размеров)	4
АЗЕ 072.010 СБ	Корпус	5
АЗЕ 072.001	Полуось	6
АЗЕ 072.002	Втулка	
АЗЕ 072.003	Упор	
АЗЕ 072.004	Полуось	
АЗЕ 072.005	Указатель	7
АЗЕ 072.008	Втулка	
АЗЕ 072.009	Втулка	
АЗЕ 072.011	Уголок	
АЗЕ 072.020	Полотно	8
АЗЕ 072.020 СБ	Полотно	
АЗЕ 072.013	Фланец	9
АЗЕ 072.014	Обечайка	
АЗЕ 072.015	Уплотнение	
АЗЕ 072.016	Уплотнение	
АЗЕ 072.017	Упор	10
АЗЕ 072.018	Упор	
АЗЕ 072.019	Планка	
АЗЕ 072.023	Полотно	11
АЗЕ 072.024	Накладка	
АЗЕ 072.025	Накладка	

Настоящий выпуск 3 является дополнением к серии 3.904-18 „Клапаны и заслонки для вентиляционных систем взрывоопасных производств" и содержит рабочие чертежи клапанов обратных взрывозащищенных круглого сечения (малых размеров) диаметром 100, 125, 160, 200 мм.

Термин „взрывозащищенный" взамен ранее применявшегося „искробезопасный", принят в соответствии с установленной в настоящее время головным институтом ВНИИКондиционер терминологией для взрывозащищенных вентиляторов.

Клапаны обратные взрывозащищенные предназначены для вентиляционных систем взрывоопасных производств и должны использоваться в соответствии с требованиями СНиП 2.04.05-86 „Отопление, вентиляция и кондиционирование".

Клапаны обратные взрывозащищенные допускаются для применения в вентиляционных системах, перемещающих взрывоопасные паро-газовоздушные смеси всех категорий и групп по классификации ГОСТ 12.1.011-78 и могут устанавливаться во взрывоопасных зонах помещений, относящихся к классам В-1, В-1А и В-1б по классификации ПУЭ-76.

Клапаны обратные взрывозащищенные не допускаются для применения в вентсистемах, перемещающих паро-газовоздушные смеси от технологических установок, в которых взрывоопасные вещества нагреваются выше температуры их самовоспламенения или находятся под избыточным давлением, а также в вентсистемах, перемещающих взрывоопасные пыли.

Конструктивное исполнение взрывозащиты выполнено по рекомендациям Всесоюзного научно-исследовательского института взрывозащищенного и рудничного электрооборудования (ВНИИВЭ) и основано на применении пары металлов латунь-сталь в деталях, которые в процессе работы могут соударяться между собой (полуоси, края полотен и др.) Данные клапаны могут устанавливаться в системах с давлением до 150 кгс/м² и скоростью перемещаемой воздушной среды 6÷20 м/с.

Значения потерь давления (Δ Н) клапанов составляет 9,0-9,4 кгс/м².

Изм.	Лист	№ докум.	Подп.	Дата
Разраб.		Крутник		
Пров.		Айнберг		
Рук. гр.		Крутник		
Н. контр.		Черняков		
Утв.		Спивак		

АЗЕ 072.000Д

Клапаны обратные взрывозащищенные круглого сечения (малых размеров). Рекомендации по применению

Лит.	Лист	Листов
И		1

Госстрой СССР САНТЕХПРОЕКТ г. Москва

Серия 3.904-18 Выпуск 3

Инв. № подл. | Подп. и дата | Взам. инв. № | Инв. № дубл. | Подп. и дата

Формат	Зона	Поз.	Обозначение	Наименование	Кол.	Примечание
				Документация		
А2			АЗЕ 072.000 СБ	Сборочный чертеж		
А3			АЗЕ 072.000 Д	Рекомендации по применению		
				Детали		
А4		1	АЗЕ072.001	Полуось	1	
А4		2	АЗЕ072.002	Втулка	1	
А4		3	АЗЕ072.003	Упор	1	
А4		4	АЗЕ072.004	Полуось	1	
А4		5	АЗЕ072.005	Указатель	1	
				Стандартные изделия		
		6		Винт М6×8.48		
				ГОСТ 1476-84	1	
		7		Винт М6×12.58		
				ГОСТ 17473-80	4	
		8		Гайка М6.5 ГОСТ 5915-70	1	
		9		Гайка М8.4 ГОСТ 5915-70	1	
		10		Шайба пружинная		
				6.65Г ГОСТ 6402-70	5	

Изм. Лист. № докум. Подп. Дата

Разраб. Шершакова
Пров. Крупник
Рук. гр. Крупник
Н. контр. Мерзлякова
Утв. Спивак

АЗЕ 072 000

Клапан обратный взрывозащищенный, круглого сечения (малых размеров)

Лит. | Лист 1 | Листов 2

Госстрой СССР САНТЕХПРОЕКТ г. Москва

Копировал: Кульбакина Формат А4

Формат	Зона	Поз.	Обозначение	Наименование	Кол.	Примечание
				Переменные данные для исполнений		
				АЗЕ072.000		
				Сборочные единицы		
А4		11	АЗЕ072.010	Корпус	1	
А4		12	АЗЕ072.020	Полотно	1	
				АЗЕ072.000-01		
				Сборочные единицы		
А4		11	АЗЕ072.010-01	Корпус	1	
А4		12	АЗЕ072.020-01	Полотно	1	
				АЗЕ072.000-02		
				Сборочные единицы		
А4		11	АЗЕ072.010-02	Корпус	1	
А4		12	АЗЕ072.020-02	Полотно	1	
				АЗЕ072.000-03		
				Сборочные единицы		
А4		11	АЗЕ072.010-03	Корпус	1	
А4		12	АЗЕ072.020-03	Полотно	1	

Инв. № подл. | Подп. и дата | Взам. инв. № | Инв. № дубл. | Подп. и дата

Изм. Лист. № докум. Подп. Дата

АЗЕ 072. 000

Лист 2

Копировал: Кульбакина Формат А4

Серия 3.904-18 Выпуск 3

Формат	Зона	Поз.	Обозначение	Наименование	Кол.	Примечание
				Документация		
А2			АЗЕ 072.010 СБ	Сборочный чертеж		
				Детали		
А4		1	АЗЕ 072.008	Втулка	1	
А4		2	АЗЕ 072.009	Втулка	1	
А4		3	АЗЕ 072.011	Уголок	2	
Б4		4	АЗЕ 072.012	Уплотнение 10-052-15-087		
				Пластина 2 лист		
				М5-АМ ГОСТ 7338-77	2	0,005 кг
				Стандартные изделия		
		5		Заклепка 2×5.32		
				ГОСТ 10300-80	4	
				Переменные данные для исполнений		
				АЗЕ 072.010		
				Детали		
А4		6	АЗЕ 072.013	Фланец	2	
А4		7	АЗЕ 072.014	Обечайка	1	
А3		8	АЗЕ 072.015	Уплотнение	1	
А3		9	АЗЕ 072.016	Уплотнение	1	
А3		10	АЗЕ 072.017	Упор	1	
А3		11	АЗЕ 072.018	Упор	1	

Инв. № подл. | Подп. и дата | Взам. инв. № | Инв. № дубл. | Подп. и дата

Изм. Лист. № докум. Подп. Дата

Разраб. Шершакова
Пров. Крупник
Рук. гр. Крупник
Н. контр. Мерзлякова
Утв. Спивак

АЗЕ 072 010

Корпус

Лит. | Лист 1 | Листов 2

Госстрой СССР САНТЕХПРОЕКТ г. Москва

Формат	Зона	Поз.	Обозначение	Наименование	Кол.	Примечание
А4		12	АЗЕ 072.019	Планка	2	
				АЗЕ072.010-01		
				Детали		
А4		6	АЗЕ 072.013-01	Фланец	2	
А4		7	АЗЕ 072.014-01	Обечайка	1	
А3		8	АЗЕ 072.015-01	Уплотнение	1	
А3		9	АЗЕ 072.016-01	Уплотнение	1	
А3		10	АЗЕ 072.017-01	Упор	1	
А3		11	АЗЕ 072.018-01	Упор	1	
А4		12	АЗЕ 072.019-01	Планка	2	
				АЗЕ072.010-02		
				Детали		
А4		6	АЗЕ 072.013-02	Фланец	2	
А4		7	АЗЕ 072.014-02	Обечайка	1	
А3		8	АЗЕ 072.015-02	Уплотнение	1	
А3		9	АЗЕ 072.016-02	Уплотнение	1	
А3		10	АЗЕ 072.017-02	Упор	1	
А3		11	АЗЕ 072.018-02	Упор	1	
А4		12	АЗЕ 072.019-02	Планка	2	
				АЗЕ072.010-03		
				Детали		
А4		6	АЗЕ 072.013-03	Фланец	2	
А4		7	АЗЕ 072.014-03	Обечайка	1	
А3		8	АЗЕ 072.015-03	Уплотнение	1	
А3		9	АЗЕ 072.016-03	Уплотнение	1	
А3		10	АЗЕ 072.017-03	Упор	1	
А3		11	АЗЕ 072.018-03	Упор	1	
А4		12	АЗЕ 072.019-03	Планка	2	

Инв. № подл. | Подп. и дата | Взам. инв. № | Инв. № дубл. | Подп. и дата

Изм. Лист. № докум. Подп. Дата

АЗЕ 072. 010

Лист 2

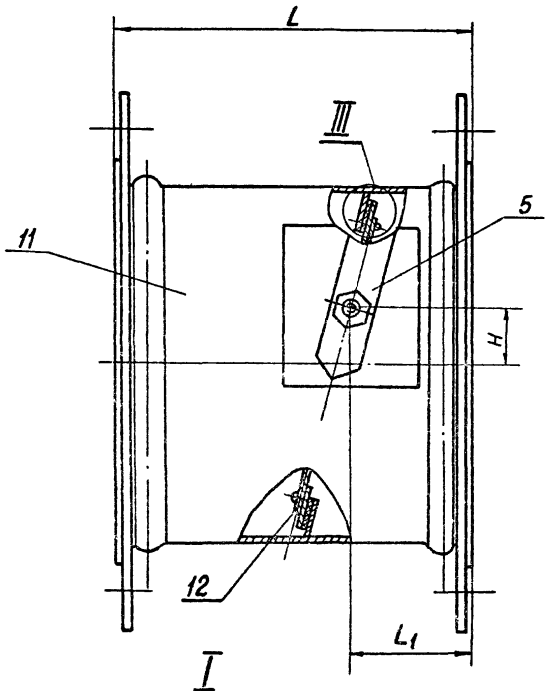

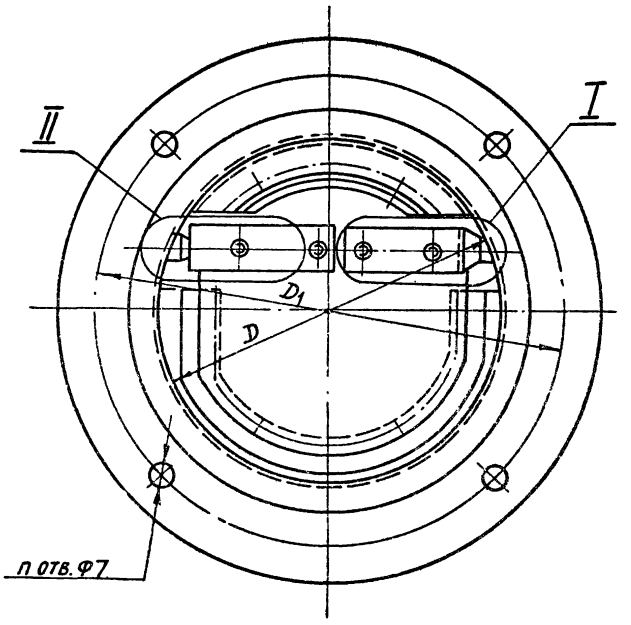

I
М2:1

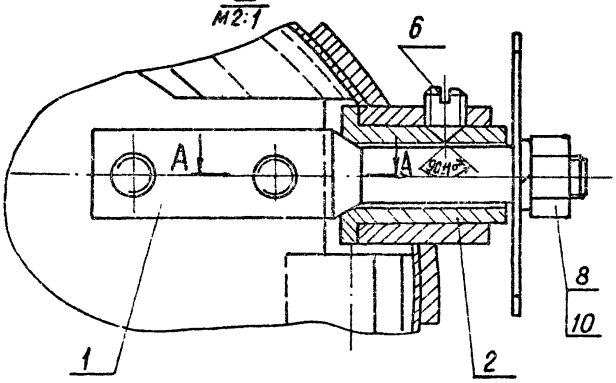

II
М2:1

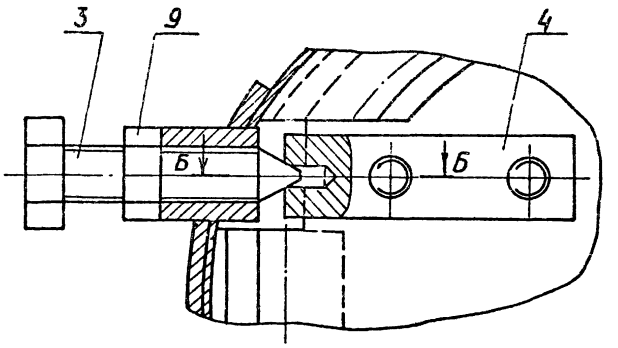

А-А

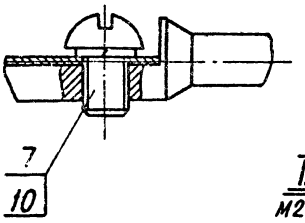

Б-Б

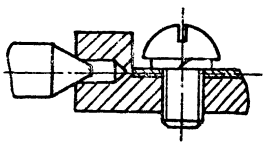

III
М2:1

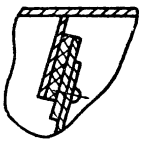

Размеры для справок, кроме указанного знаком.*

	Обозначение	Размеры, мм						Масса кг
		D	D1	L	L1	H	n	
4	АЗЕ072.000	100	130	97	35	16	4	1,33
	-01	125	155	126	43	21	6	1,58
	-02	150	190	164	55	26		2,15
1	-03	200	230	201	68	33		2,70

Изм.	Лист	№ докум.	Подп.	Дата
Разраб.		Шершакова		
Пров.		Крупник		
Рук.гр.		Крупник		
Гл.спец.		Вайнберг		
Н.контр.		Мерзлякова		
Утв.		Спивак		

АЗЕ072.000СБ

Клапан обратный взрывозащищенный, круглого сечения (малых размеров)

Лит.	Масса	Масштаб
Н	см. табл	-
Лист	Листов 1	

Госстрой СССР САНТЕХПРОЕКТ г. Москва

Серия 3.900-18 Выпуск 3

Инв.№подл. | Подп. и дата | Взам.инв.№ | Инв.№дубл. | Подп. и дата

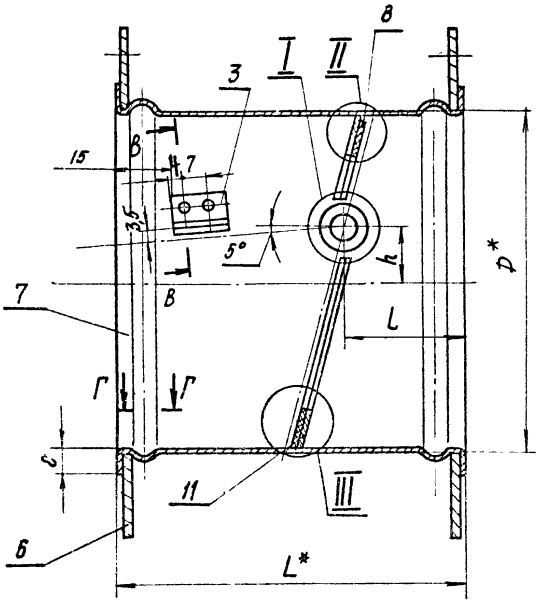

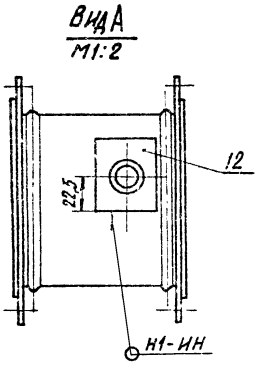

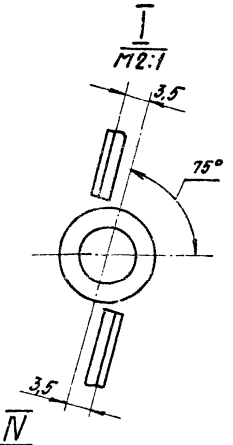

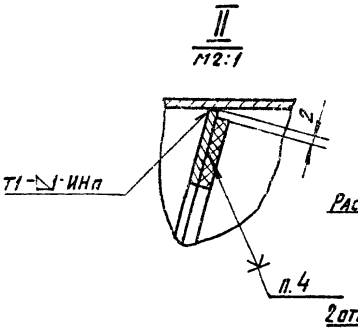

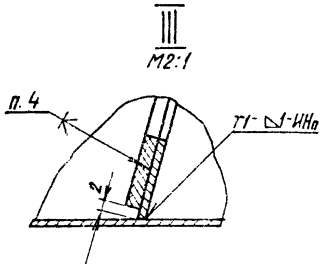

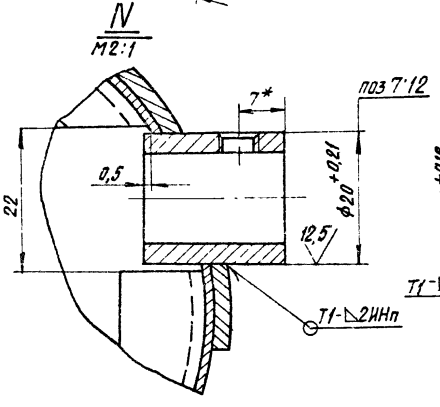

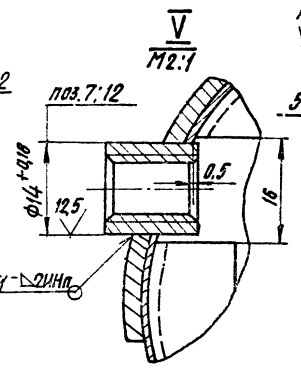

Обозначение	Размеры, мм						Масса, кг
	D*	D1*	L*	l	h	n	
АЗЕ072.010	100	130	100	35	16	4	1,01
-01	125	155	125	43	21	6	1,20
-02	150	190	154	55	26		1,65
-03	200	230	205	68	33		2,15

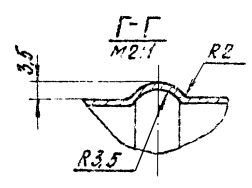

1.* Размеры для справок.

2. Неуказанные предельные отклонения размеров: $H14; \pm \frac{t_2}{2}$.

3. Сварные швы по ГОСТ 14771-76.

4. Клей 88Н ТУ38 1051061-76.

Изм.	Лист	№ докум.	Подп.	Дата
Разраб.		Шершакова		
Пров.		Крупник		
Рук. гр.		Крупник		
Гл. спец.		Вайнберг		
Н. контр.		Нерзякова		
Утв.		Спивак		

АЗЕ072.010 СБ

Корпус

Лит.	Масса	Масштаб
	см. табл.	—

Лист | Листов 1

Госстрой СССР САНТЕХПРОЕКТ в Москве

Серия 3.904-18 Выпуск 3

Инв. № подл. | Подп. и дата | Взам. инв. № | Инв. № дубл. | Подп. и дата

А3Е072.004

50 √(√)

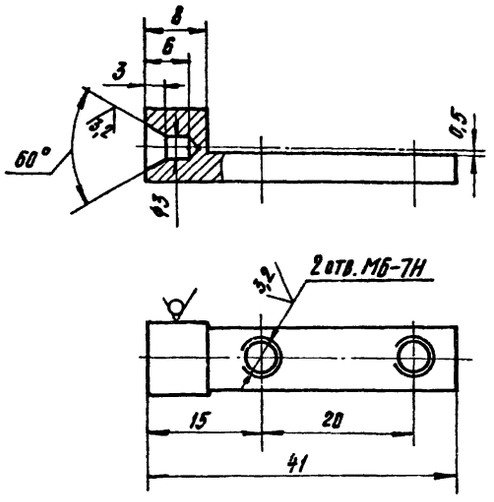

Неуказанные предельные отклонения размеров: $H14; h14; \pm \frac{t_2}{2}$

Изм.	Лист	№ докум.	Подп.	Дата	А3Е072.004			
Разраб.		Шершакова			Полуось	Лит.	Масса	Масштаб
Пров.		Крупник				И	0,036	2:1
Рук.гр.		Крупник				Лист	Листов 1	
Гл.спец.		Вайнберг			Пруток Л60Т.кр.Н.Т-15 ГОСТ 2060-73	Госстрой СССР САНТЕХПРОЕКТ г. Москва		
Н.контр.		Мерзлякова						
Утв.		Спивак						

Копировал: Кульбакина Формат А4

Инв. № подл. | Подп. и дата | Взам. инв. № | Инв. № дубл. | Подп. и дата

А3Е072.003

3,2 √(√)

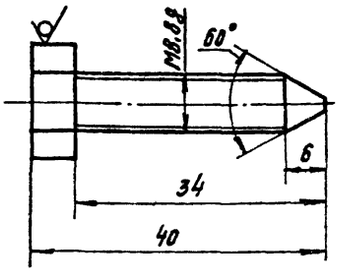

Неуказанные предельные отклонения размеров: $h14; \pm \frac{t_2}{2}$

Изм.	Лист	№ докум.	Подп.	Дата	А3Е072.003			
Разраб.		Шершакова			Упор	Лит.	Масса	Масштаб
Пров.		Крупник				И	0,022	2:1
Рук.гр.		Крупник				Лист	Листов 1	
Гл.спец.		Вайнберг			Шестигранник 13-5-ГОСТ 8580-72 45 ГОСТ 1051-73	Госстрой СССР САНТЕХПРОЕКТ г. Москва		
Н.контр.		Мерзлякова						
Утв.		Спивак						

Копировал: Кульбакина Формат А4

Инв. № подл. | Подп. и дата | Взам. инв. № | Инв. № дубл. | Подп. и дата

Серия 3.904-18 Выпуск 3

А3Е072.001

50 √(√)

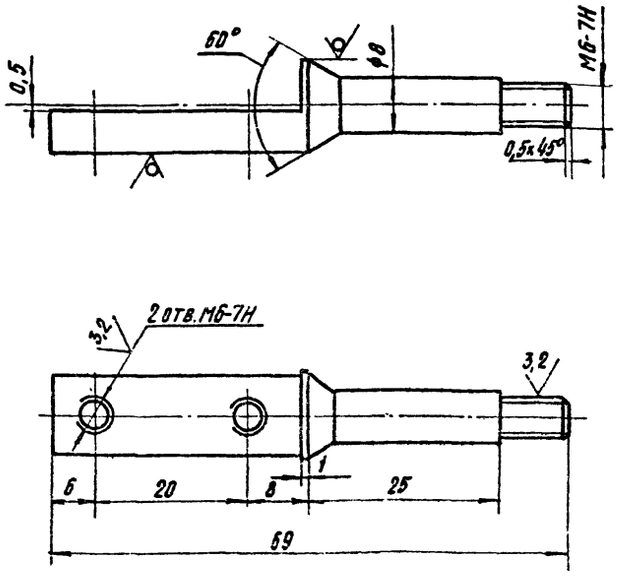

Неуказанные предельные отклонения размеров: $H14; h14; \pm \frac{t_2}{2}$

Изм.	Лист	№ докум.	Подп.	Дата	А3Е072.001			
Разраб.		Шершакова			Полуось	Лит.	Масса	Масштаб
Пров.		Крупник				И	0,05	2:1
Рук.гр.		Крупник				Лист	Листов 1	
Гл.спец.		Вайнберг			Круг 15-В-ГОСТ 2590-71 ВСт.3-Т ГОСТ 535-79	Госстрой СССР САНТЕХПРОЕКТ г. Москва		
Н.контр.		Мерзлякова						
Утв.		Спивак						

Копировал: Кульбакина Формат А4

Инв. № подл. | Подп. и дата | Взам. инв. № | Инв. № дубл. | Подп. и дата

А3Е072.002

12,5 √(√)

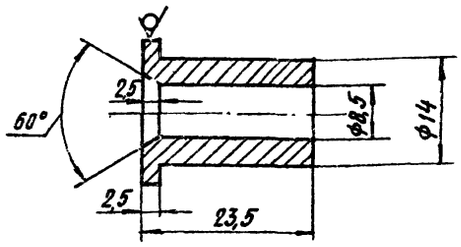

Неуказанные предельные отклонения размеров: $H14; h14; \pm \frac{t_2}{2}$

Изм.	Лист	№ докум.	Подп.	Дата	А3Е072.002			
Разраб.		Шершакова			Втулка	Лит.	Масса	Масштаб
Пров.		Крупник				И	0,03	2:1
Рук.гр.		Крупник				Лист	Листов 1	
Гл.спец.		Вайнберг			Пруток Л60Т.кр.Н.Т--20 ГОСТ 2060-73	Госстрой СССР САНТЕХПРОЕКТ г. Москва		
Н.контр.		Мерзлякова						
Утв.		Спивак						

Копировал: Кульбакина Формат А4

Инв. № подл. | Подп. и дата | Взам. инв. № | Инв. № дубл. | Подп. и дата

А3Е072.005

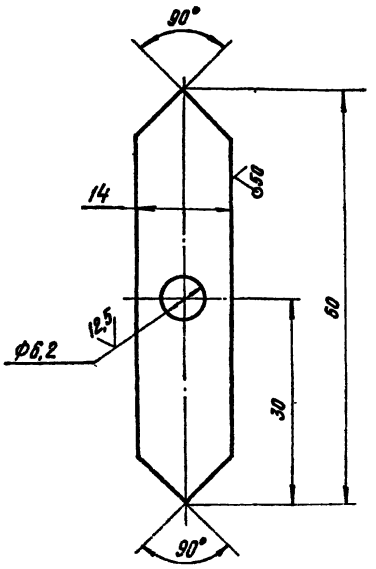

Неуказанные предельные отклонения размеров H14; h14; $\pm\frac{t_2}{2}$.

Изм.	Лист	№ докум.	Подп.	Дата
Разраб.		Шершакова		
Пров.		Крупник		
Гл. спец.		Вайнберг		
Рук. гр.		Крупник		
Н. контр.		Мерзлякова		
Утв.		Спивак		

А3Е072.005

Указатель

Лит.	Масса	Масштаб
И	0,005	2:1

Лист | Листов 1

Лист Б 1,0 ГОСТ 19903-74 / 4-IV-ВСт3 ГОСТ 16523-70

САНТЕХПРОЕКТ

Копировал: Кульбакина — Формат А4

А3Е072.008

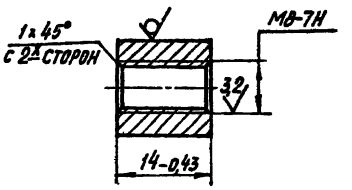

Изм.	Лист	№ докум.	Подп.	Дата
Разраб.		Шершакова		
Пров.		Крупник		
Гл. спец.		Вайнберг		
Рук. гр.		Крупник		
Н. контр.		Мерзлякова		
Утв.		Спивак		

А3Е072.008

Втулка

Лит.	Масса	Масштаб
И	0,011	2:1

Лист | Листов 1

Круг 14-В-ГОСТ 2590-71 / ВСТ3-I-ГОСТ 535-79

Госстрой СССР САНТЕХПРОЕКТ г. Москва

Копировал: Кульбакина — Формат А4

А3Е072.009

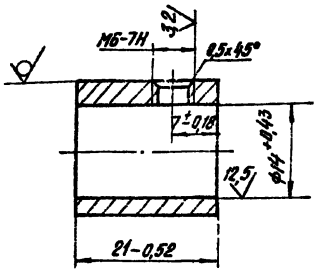

Изм.	Лист	№ докум.	Подп.	Дата
Разраб.		Шершакова		
Пров.		Крупник		
Рук. гр.		Крупник		
Гл. спец.		Вайнберг		
Н. контр.		Мерзлякова		
Утв.		Спивак		

А3Е072.009

Втулка

Лит.	Масса	Масштаб
И	0,03	2:1

Лист | Листов 1

Круг 20-В-ГОСТ 2590-71 / ВСТ3-I-ГОСТ 535-79

Госстрой СССР САНТЕХПРОЕКТ г. Москва

Копировал: Кульбакина — Формат А4

А3Е072.011

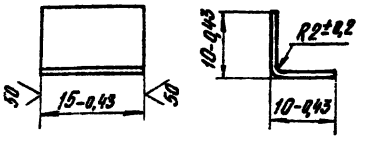

Изм.	Лист	№ докум.	Подп.	Дата
Разраб.		Шершакова		
Пров.		Крупник		
Рук. гр.		Крупник		
Гл. спец.		Вайнберг		
Н. контр.		Мерзлякова		
Утв.		Спивак		

А3Е072.011

Уголок

Лит.	Масса	Масштаб
И	0,003	2:1

Лист | Листов 1

Лист Л63 Пт 1,0 ГОСТ 931-78

Госстрой СССР САНТЕХПРОЕКТ г. Москва

Копировал: Кульбакина — Формат А4

Серия 3.904-18 Выпуск 3

Инв. № подл. | Подп. и дата | Взам. инв. № | Инв. № дубл. | Подп. и дата

Формат	Зона	Поз.	Обозначение	Наименование	Кол.	Примечание
				Документация		
А3			АЗЕ072.020 СБ	Сборочный чертеж		
				Стандартные изделия		
		1		Заклепка 2×5.32 ГОСТ10300-80	12	
			Переменные	данные для исполнения		
				АЗЕ072.020		
				Детали		
А3		2	АЗЕ072.023	Полотно	1	
А3		3	АЗЕ072.024	Накладка	1	
А3		4	АЗЕ072.025	Накладка	1	
				АЗЕ072.020-01		
				Детали		
А3		2	АЗЕ072.023-01	Полотно	1	
А3		3	АЗЕ072.024-01	Накладка	1	
А3		4	АЗЕ072.025-01	Накладка	1	

Инв.№подл. | Подп. и дата | Взам.инв.№ | Инв.№дубл. | Подп. и дата

Изм.	Лист	№докум.	Подп.	Дата
Разраб.		Шершакова		
Пров.		Крупник		
Рук.гр.		Крупник		
Н.контр.		Мерзлякова		
Утв.		Спивак		

АЗЕ072.020

Полотно

Лит. | Лист 1 | Листов 2

Госстрой СССР г.Москва САНТЕХПРОЕКТ

Копировал: Кильбакина Формат А4

Формат	Зона	Поз.	Обозначение	Наименование	Кол.	Примечание
				АЗЕ072.020-02		
				Детали		
А3		2	АЗЕ072.023-02	Полотно	1	
А3		3	АЗЕ072.024-02	Накладка	1	
А3		4	АЗЕ072.025-02	Накладка	1	
				АЗЕ072.020-03		
				Детали		
А3		2	АЗЕ072.023-03	Полотно	1	
А3		3	АЗЕ072.024-03	Накладка	1	
А3		4	АЗЕ072.025-03	Накладка	1	

Инв.№подл. | Подп. и дата | Взам.инв.№ | Инв.№дубл. | Подп. и дата

Изм. Лист №докум. Подп. Дата

АЗЕ072.020

Лист 2

Копировал: Кильбакина Формат А4

АЗЕ072.020 СБ

Серия 3.904-18 Выпуск 3

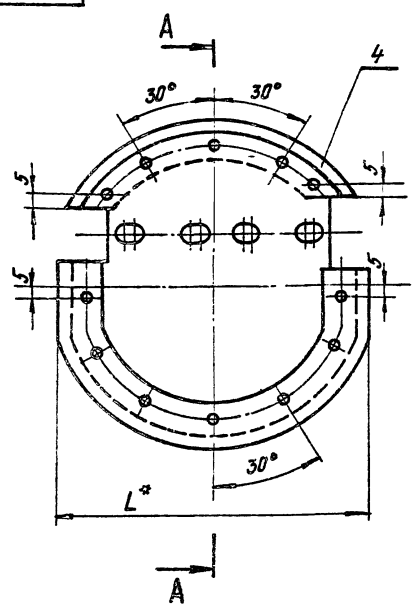

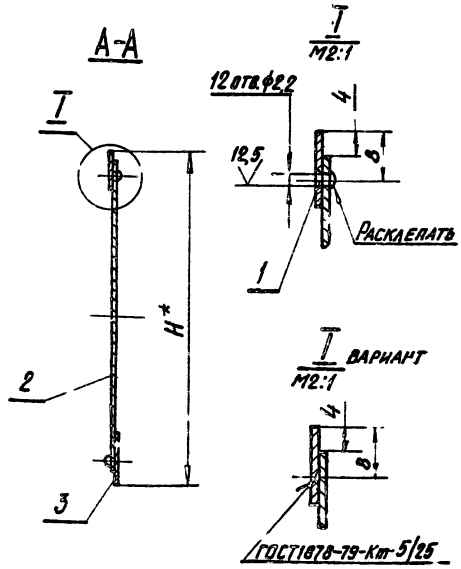

1.* Размеры для справок

2. $H14; \pm\frac{t}{2}$

Обозначение	Размеры, мм H*	Размеры, мм L*	Масса, кг
АЗЕ072.020	97	88	0,08
-01	123	113	0,14
-02	159	144	0,23
-03	201	182	0,32

Инв.№подл. | Подп. и дата | Взам.инв.№ | Инв.№дубл. | Подп. и дата

Изм.	Лист	№докум.	Подп.	Дата
Разраб.		Шершакова		
Пров.		Крупник		
Рук.гр.		Крупник		
Гл.спец.		Вайнберг		
Н.контр.		Мерзлякова		
Утв.		Спивак		

АЗЕ072.020 СБ

Полотно

Лит. | Масса | Масштаб

И | см. табл. | –

Лист | Листов 1

Госстрой СССР г.Москва САНТЕХПРОЕКТ

АЗЕ 072.013

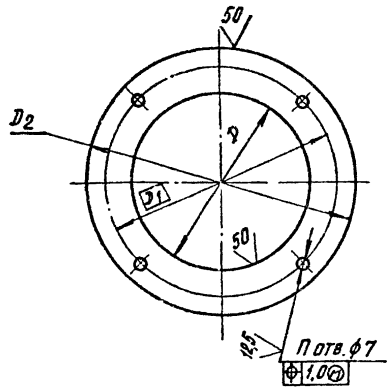

Обозначение	Размеры, мм				Масса, кг
	D	D1	D2	n	
АЗЕ072.013	$100^{+0,87}$	130	150-1	4	0,23
-01	125^{+1}	155	175-1	6	0,27
-02	160^{+1}	190	210-1,15		0,34
-03	$200^{+1,15}$	230	250-1,3		0,41

Изм.	Лист	№ докум.	Подп.	Дата
Разраб.	Шершакова			
Пров.	Крупник			
Рук. гр.	Крупник			
Гл. спец.	Вайнберг			
Н. контр.	Мерзлякова			
Утв.	Спивак			

АЗЕ 072.013

Фланец

Лит. И | Масса: см. табл. | Масштаб: —

Лист | Листов 1

Лист Б 3,0 ГОСТ 19903-74 / 4-IV-ВСт3 ГОСТ 16523-70

Госстрой СССР САНТЕХПРОЕКТ г. Москва

Копировал: Кульбакина Формат А4

АЗЕ 072.014

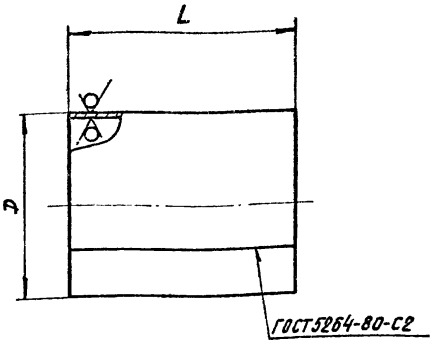

Обозначение	Размеры, мм		Масса, кг
	D	L	
АЗЕ072.014	$100_{-0,87}$	130-1	0,32
-01	125-1	147-1	0,45
-02	160-1	$185_{-1,15}$	0,73
-03	$200_{-1,15}$	$225_{-1,15}$	1,10

Изм.	Лист	№ докум.	Подп.	Дата
Разраб.	Шершакова			
Пров.	Крупник			
Рук. гр.	Крупник			
Гл. спец.	Вайнберг			
Н. контр.	Мерзлякова			
Утв.	Спивак			

АЗЕ 072.014

Обечайка

Лит. И | Масса: см. табл. | Масштаб: —

Лист | Листов 1

Лист Б 1,0 ГОСТ 19903-74 / 4-IV-ВСт3 ГОСТ 16523-70

Госстрой СССР САНТЕХПРОЕКТ г. Москва

Копировал: Кульбакина Формат А4

АЗЕ 072.015

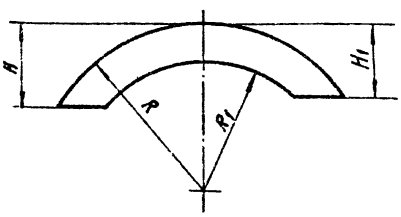

Обозначение	Размеры, мм				Масса, кг
	R	R1	H	H1	
АЗЕ072.015	47	37	23	20	0,003
-01	59,5	49,5	30,5	27,5	0,004
-02	77	67	43	40	0,005
-03	97	87	56	53	0,006

Неуказанные предельные отклонения размеров $h14; \pm \frac{t_2}{2}$.

Изм.	Лист	№ докум.	Подп.	Дата
Разраб.	Шершакова			
Пров.	Крупник			
Рук. гр.	Крупник			
Гл. спец.	Вайнберг			
Н. контр.	Мерзлякова			
Утв.	Спивак			

АЗЕ 072.015

Уплотнение

Лит. И | Масса: см. табл. | Масштаб: —

Лист | Листов 1

Пластина 2, лист МБ-АМ ГОСТ 7338-77

САНТЕХПРОЕКТ

АЗЕ 072.016

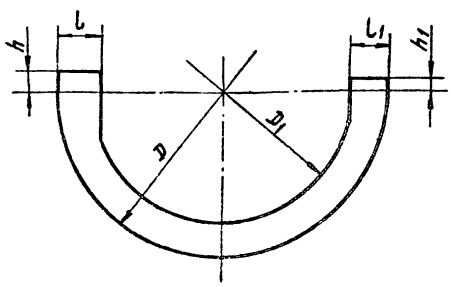

Обозначение	Размеры, мм						Масса, кг
	D	D1	h	h1	l	l1	
АЗЕ072.016	94	74	6	4	12	11	0,006
-01	119	99	11	8	13	13	0,007
-02	154	134	16	13	14,5	13,5	0,009
-03	194	174	23	20	15	14	0,012

Неуказанные предельные отклонения размеров $h14; \pm \frac{t_2}{2}$.

Изм.	Лист	№ докум.	Подп.	Дата
Разраб.	Шершакова			
Пров.	Крупник			
Рук. гр.	Крупник			
Гл. спец.	Вайнберг			
Н. контр.	Мерзлякова			
Утв.	Спивак			

АЗЕ 072.016

Уплотнение

Лит. И | Масса: см. табл. | Масштаб: —

Лист | Листов 1

Пластина 2, лист МБ-АМ ГОСТ 7338-77

САНТЕХПРОЕКТ

АЗЕ072.017

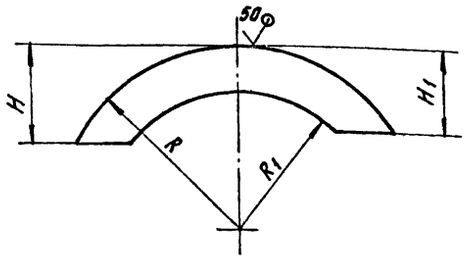

Обозначение	Размеры, мм				Масса, кг
	R	R_1	H	H_1	
АЗЕ072.017	49	37	25	22	0,007
-01	61,5	49,5	32,5	29,5	0,015
-02	79	67	45	42	0,016
-03	99	87	58	55	0,018

Неуказанные предельные отклонения размеров h14; $\pm\frac{t_2}{2}$.

Изм.	Лист	№ докум.	Подп.	Дата	АЗЕ 072. 017			
Разраб.		Шершакова			Упор	Лит.	Масса	Масштаб
Пров.		Крупник				И	См. табл.	—
Рук. гр.		Крупник				Лист	Листов 1	
Гл. спец.		Ваннберг			Лист Б1.0 ГОСТ 19903-74 4-IV-ВСт.3 ГОСТ 16523-70	САНТЕХПРОЕКТ		
Н. контр.		Мерзлякова						
Утв.		Спивак						

Копировал: Кульбакина Формат А4

АЗЕ072.018

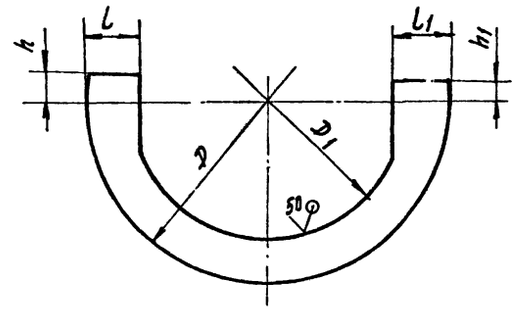

Обозначение	Размеры, мм						Масса, кг
	D	D_1	h	h_1	l	l_1	
АЗЕ072.018	98	74	8	6	14	15	0,014
-01	123	99	13	10	15		0,018
-02	158	134	18	15	16		0,022
-03	198	174	25	22	17	16	0,029

Неуказанные предельные отклонения размеров h14; $\pm\frac{t_2}{2}$.

Изм.	Лист	№ докум.	Подп.	Дата	АЗЕ 072. 018			
Разраб.		Шершакова			Упор	Лит.	Масса	Масштаб
Пров.		Крупник				И	См. табл.	—
Рук. гр.		Крупник				Лист	Листов 1	
Гл. спец.		Ваннберг			Лист Б1.0 ГОСТ 19903-74 4-IV-ВСт.3 ГОСТ 16523-70	САНТЕХПРОЕКТ		
Н. контр.		Мерзлякова						
Утв.		Спивак						

Копировал: Кульбакина Формат А4

АЗЕ072.019

Рис. 1

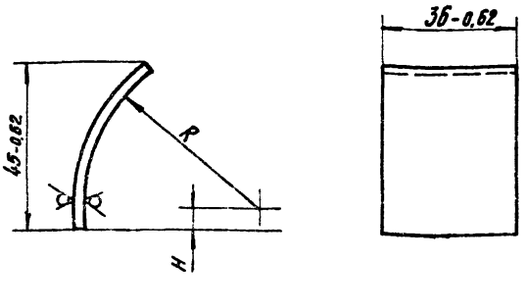

Обозначение	Рис.	Размеры, мм		Масса, кг
		R	H	
АЗЕ072.019	1	50	6	0,023
-01		62,5	2	0,03
-02	2	80	4	0,05
-03		100	11	0,035

Рис. 2

Остальное см. рис. 1

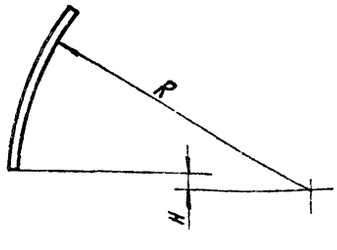

Неуказанные предельные отклонения размеров $\pm\frac{t_2}{2}$.

Изм.	Лист	№ докум.	Подп.	Дата	АЗЕ 072. 019			
Разраб.		Шершакова			Планка	Лит.	Масса	Масштаб
Пров.		Крупник				И	См. табл.	—
Рук. гр.		Крупник				Лист	Листов 1	
Гл. спец.		Ваннберг			Лист Б2,5 ГОСТ 19903-74 4-IV-ВСт.3 ГОСТ 16523-70	САНТЕХПРОЕКТ		
Н. контр.		Мерзлякова						
Утв.		Спивак						

Копировал: Кульбакина Формат А3

Серия 3.904-18 Выпуск 3

Инв. № подл. | Подп. и дата | Взам. инв. № | Инв. № дубл. | Подп. и дата

А3Е072.023

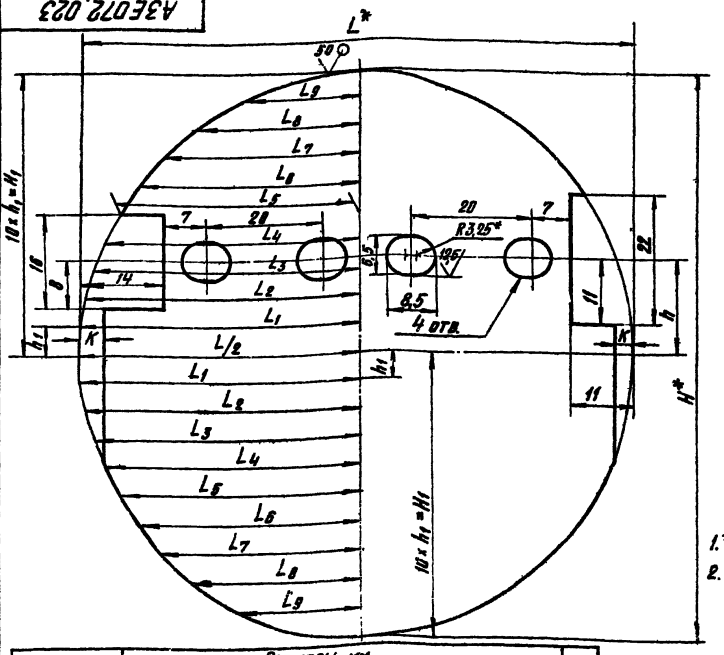

1.* Размеры для справок.
2. H14; h14; $\pm\frac{t_2}{2}$

Обозначение	Размеры, мм															Масса кг
	H*	h	h_1	H_1	L*	K	L_1	L_2	L_3	L_4	L_5	L_6	L_7	L_8	L_9	
А3Е072.023	89	16,5	4,45	44,5	86	3	42,7	42	41	39,3	37,2	34,4	30,7	25,8	18,7	0,057
-01	115	20,5	5,75	57,5	111		55,1	54,3	53	50,8	48	44,4	39,6	33,3	24	0,092
-02	151	26,5	7,55	75,5	146	5	72,5	71,5	69,6	66,8	63,2	58,4	52	43,8	31,8	0,16
-03	193	33,5	9,65	96,5	186	6	92,4	90	88,7	85	80,5	74,4	66,4	55,6	40,5	0,24

Изм.	Лист	№ докум.	Подп.	Дата
Разраб.		Шершакова		
Пров.		Крупник		
Рук. гр.		Крупник		
Гл. спец.		Вайнберг		
Н. контр.		Мерзлякова		
Утв.		Спивак		

А3Е072.023

Полотно

Лит.	Масса	Масштаб
Н	см. табл.	2:1

Лист | Листов 1

Лист Б1.0 ГОСТ 19903-74
1-IV В Ст3 ГОСТ 16523-70

Госстрой СССР
САНТЕХПРОЕКТ
г. Москва

Копировал: Кульбакина Формат А3

Инв. № подл. | Подп. и дата | Взам. инв. № | Инв. № дубл. | Подп. и дата

А3Е072.024

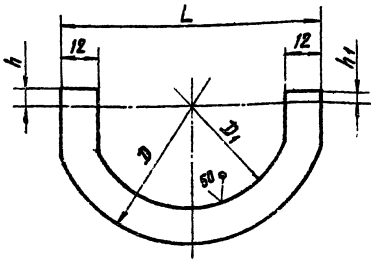

Обозначение	Размеры, мм					Масса, кг
	D	D_1	L	h	h_1	
А3Е072.024	94	70	88	6	4	0,016
-01	119	95	113	11	8	0,018
-02	154	130	144	16	13	0,026
-03	194	170	182	23	20	0,033

Неуказанные предельные отклонения размеров $h14; \pm\frac{t_2}{2}$.

А3Е072.024

Изм.	Лист	№ докум.	Подп.	Дата
Разраб.		Шершакова		
Пров.		Крупник		
Рук. гр.		Крупник		
Гл. спец.		Вайнберг		
Н. контр.		Мерзлякова		
Утв.		Спивак		

Накладка

Лит.	Масса	Масштаб
Н	см. табл.	—

Лист | Листов 1

Лист Л63Пт1,0 ГОСТ 931-78

САНТЕХПРОЕКТ

А3Е072.025

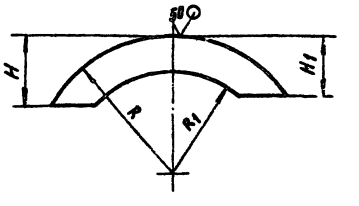

Обозначение	Размеры, мм				Масса, кг
	R	R_1	H	H_1	
А3Е072.025	47	35	23	26	0,009
-01	59,5	47,5	38,5	27,5	0,016
-02	77	65	43	40	0,019
-03	97	85	56	53	0,027

Неуказанные предельные отклонения размеров $h14; \pm\frac{t_2}{2}$.

А3Е072.025

Изм.	Лист	№ докум.	Подп.	Дата
Разраб.		Шершакова		
Пров.		Крупник		
Рук. гр.		Крупник		
Гл. спец.		Вайнберг		
Н. контр.		Мерзлякова		
Утв.		Спивак		

Накладка

Лит.	Масса	Масштаб
Н	см. табл.	—

Лист | Листов 1

Лист Л63Пт1,0 ГОСТ 931-78

САНТЕХПРОЕКТ

Серия 3.904-18 Выпуск 3

gost.e-ecolog.ru