ГОСУДАРСТВЕННЫЙ КОМИТЕТ СОВЕТА МИНИСТРОВ СССР ПО ДЕЛАМ СТРОИТЕЛЬСТВА
ГОССТРОЙ СССР

ТИПОВЫЕ КОНСТРУКЦИИ И ДЕТАЛИ ЗДАНИЙ И СООРУЖЕНИЙ
СЕРИЯ 3.904-18

КЛАПАНЫ И ЗАСЛОНКИ ДЛЯ ВЕНТИЛЯЦИОННЫХ СИСТЕМ ВЗРЫВООПАСНЫХ ПРОИЗВОДСТВ

ВЫПУСК 1
КЛАПАНЫ ОБРАТНЫЕ И ПЕРЕКИДНЫЕ
В ИСКРОЗАЩИЩЕННОМ ИСПОЛНЕНИИ

РАБОЧИЕ ЧЕРТЕЖИ

инв. №14829-02
цена: 3-06

gost.e-ecolog.ru

Всего 26 листов

Госстрой СССР
Тбилисский филиал ЦИТП
Типовой проект (серия)
№3.904-18.61
Заказ № ..1295.
Цена .....3..руб...06.коп
Тираж.....3600
Дата "25" .....VIII.1978.г.

ГОСУДАРСТВЕННЫЙ КОМИТЕТ СОВЕТА МИНИСТРОВ СССР ПО ДЕЛАМ СТРОИТЕЛЬСТВА
ГОССТРОЙ СССР

ТИПОВЫЕ КОНСТРУКЦИИ И ДЕТАЛИ ЗДАНИЙ И СООРУЖЕНИЙ
СЕРИЯ 3.904-18

КЛАПАНЫ И ЗАСЛОНКИ ДЛЯ ВЕНТИЛЯЦИОННЫХ СИСТЕМ ВЗРЫВООПАСНЫХ ПРОИЗВОДСТВ

ВЫПУСК 1

КЛАПАНЫ ОБРАТНЫЕ И ПЕРЕКИДНЫЕ
В ИСКРОЗАЩИЩЕННОМ ИСПОЛНЕНИИ

РАБОЧИЕ ЧЕРТЕЖИ

Главный инженер института Ю.И. Шиллер
Главный инженер проекта Я.Я. Гольтвегер

РАЗРАБОТАНЫ
ГОСУДАРСТВЕННЫМ ПРОЕКТНЫМ
ИНСТИТУТОМ САНТЕХПРОЕКТ
ГОССТРОЯ СССР

УТВЕРЖДЕНЫ
И ВВЕДЕНЫ В ДЕЙСТВИЕ
С 1 февраля 1978 г
ГЛАВПРОМСТРОЙПРОЕКТОМ
ГОССТРОЯ СССР
ПРИКАЗ N 3
ОТ "16" января 1978 г

Содержание альбома

Обозначение	Наименование	Стр.
	Содержание	2
АЗЕ025.000	Клапан обратный искробезопасный	
АЗЕ025.000 СБ	Клапан обратный искробезопасный. Сборочный чертеж	3
АЗЕ025.000 ПС	Клапан обратный искробезопасный. Паспорт	4, 5
АЗЕ025.001	Упор	
АЗЕ025.002	Полуось	5
АЗЕ025.000ТУ	Клапаны обратные и перекидные в искрозащищенном исполнении. Технические условия	6, 7
АЗЕ025.004	Планка	
АЗЕ025.005	Груз	
АЗЕ025.006	Бобышка	8
АЗЕ025.008	Упор	
АЗЕ025.010	Корпус	
АЗЕ025.003	Полуось	9
АЗЕ025.010СБ	Корпус. Сборочный чертеж	10
АЗЕ025.020	Лопатка	
АЗЕ025.020СБ	Лопатка. Сборочный чертеж	11
АЗЕ025.030	Фланец	
АЗЕ025.040	Обечайка	
АЗЕ025.014	Упор	12
АЗЕ024.064	Труба	
АЗЕ025.030СБ	Фланец. Сборочный чертеж	
АЗЕ025.024	Полотно	
АЗЕ025.046	Стенка	13
АЗЕ025.040СБ	Обечайка. Сборочный чертеж	
АЗЕ026.000	Клапан обратный искробезопасный	
АЗЕ026.000СБ	Клапан обратный искробезопасный. Сборочный чертеж	14
АЗЕ026.010	Корпус	15
АЗЕ026.010СБ	Корпус. Сборочный чертеж	16
АЗЕ026.020	Лопатка	17
АЗЕ026.030	Фланец	
АЗЕ026.040	Обечайка	
АЗЕ026.003	Упор	18
АЗЕ024.061	Накладка	
АЗЕ026.030СБ	Фланец. Сборочный чертеж	
АЗЕ026.040СБ	Обечайка. Сборочный чертеж	19
АЗЕ026.020СБ	Лопатка. Сборочный чертеж	
АЗЕ027.000	Клапан обратный искробезопасный	
АЗЕ027.000СБ	Клапан обратный искробезопасный. Сборочный чертеж	20
АЗЕ027.010	Корпус	
АЗЕ027.003	Упор	21
АЗЕ027.010СБ	Корпус. Сборочный чертеж	22
АЗЕ027.020	Лопатка	
АЗЕ027.030	Фланец	23
АЗЕ027.020СБ	Лопатка. Сборочный чертеж	
АЗЕ027.030СБ	Фланец. Сборочный чертеж	24
АЗЕ027.022	Полотно	
АЗЕ028.000	Клапан обратный искробезопасный	25,26
АЗЕ028.000ПС	Клапан обратный искробезопасный. Паспорт	26, 27
АЗЕ028.000СБ	Клапан обратный искробезопасный. Сборочный чертеж	28
АЗЕ028.001	Полуось	
АЗЕ028.002	Полуось	
АЗЕ028.003	Указатель	29
АЗЕ028.004	Полуось	
АЗЕ028.010	Корпус	30,31
АЗЕ028.011	Фланец	
АЗЕ028.012	Накладка	31
АЗЕ028.014	Обечайка	
АЗЕ028.010СБ	Корпус. Сборочный чертеж	32
АЗЕ028.007	Упор	33
АЗЕ028.008	Упор	
АЗЕ028.009	Уплотнение	34
АЗЕ028.013	Уплотнение	
АЗЕ028.020	Лопатка	35
АЗЕ028.020СБ	Лопатка. Сборочный чертеж	
АЗЕ028.015	Обечайка	36
АЗЕ028.013	Полоса	
АЗЕ028.016	Накладка	37
АЗЕ028.017	Накладка	
АЗЕ028.018	Полотно	38
АЗЕ028.005	Груз	
АЗЕ028.019	Стержень	39
АЗЕ028.030	Рычаг	
АЗЕ028.030СБ	Рычаг. Сборочный чертеж	
АЗЕ024.000	Клапан перекидной искробезопасный	40
АЗЕ024.001	Пластина	
АЗЕ024.010	Корпус	41, 42
АЗЕ024.000СБ	Клапан перекидной искробезопасный. Сборочный чертеж	43
АЗЕ024.010СБ	Корпус. Сборочный чертеж	
АЗЕ024.000ПС	Клапан перекидной искробезопасный. Паспорт	44, 45
АЗЕ024.003	Упор	45
АЗЕ024.005	Ось	
АЗЕ024.008	Стенка	
АЗЕ024.009	Стенка	46
АЗЕ024.011	Ребро	
АЗЕ024.012	Упор	
АЗЕ024.020	Лопатка	47
АЗЕ024.058	Хомут	
АЗЕ024.020СБ	Лопатка. Сборочный чертеж	48
АЗЕ024.059	Полотно	
АЗЕ024.030	Ось	49
АЗЕ024.030СБ	Ось. Сборочный чертеж	

В выпуске 1 приведена конструкторская документация (рабочие чертежи, паспорта и проект технических условий) на клапаны обратные и перекидные в искрозащищенном исполнении. Организация-изготовитель может приступить к изготовлению клапанов в искрозащищенном исполнении, только после согласования и утверждения технических условий, представленных в настоящем выпуске.

Серия 3.904-18 разработана взамен серий: ОВ-02-154, 3.904-1 и 3.904-4.

Формат	Зона	Поз	Обозначение	Наименование	Кол	Примечание
				Документация		
12			АЗЕ025.000 СБ	Сборочный чертеж		
11			АЗЕ025.000 ПС	Паспорт		
11			АЗЕ025.000 ТУ	Клапаны обратные и перекидные в искрозащищенном исполнении технические условия		
				Детали		
11		1	АЗЕ025.001	Упор	1	
11		2	АЗЕ025.002	Полуось	1	
11		3	АЗЕ025.003	Полуось	1	
11		4	АЗЕ025.004	Указатель	1	
				Стандартные изделия		
		5		Болт М6х16.36 ГОСТ 7798-70	6	
				Гайки ГОСТ 5915-70		
		6		М6.4	6	
		7		М8.4	1	
		8		М10.4	1	
				Шайбы ГОСТ 11371-68		
		9		6.02	8	
		10		8.02	1	

Изм	Лист	Н докум	Подп.	Дата
Разраб	Шершакова			
Пров	Фрадкин			
Рук.гр	Крупник			
Н.контр	Мерзлякова			
Утв.	Гольтвегер			

АЗЕ025.000

Клапан обратный искробезопасный

Лист | Листов 1

Госстрой СССР Сантехпроект г. Москва

Инв.№ подл. | Подп. и дата | Взам.инв.№ | Инв.№ дубл. | Подп. и дата

Формат	Зона	Поз	Обозначение	Наименование	Кол.	Примечание
				Переменные данные для исполнений		
				АЗЕ025.000		
				Сборочные единицы		
11		11	АЗЕ025.010	Корпус	1	
11		12	АЗЕ025.020	Лопатка	1	
				Детали		
11		13	АЗЕ025.005	Груз	1	
				АЗЕ025.000-01		
				Сборочные единицы		
11		11	АЗЕ025.010-01	Корпус	1	
11		12	АЗЕ025.020-01	Лопатка	1	
				Детали		
11		13	АЗЕ025.005-01	Груз	1	
				АЗЕ025.000-02		
				Сборочные единицы		
11		11	АЗЕ025.010-02	Корпус	1	
11		12	АЗЕ025.020-02	Лопатка	1	
				Детали		
11		13	АЗЕ025.005-02	Груз	1	

Изм | Лист | Н докум.

АЗЕ025.000

Лист 2

Серия 3.904-18 вып.1

АЗЕ025.000СБ

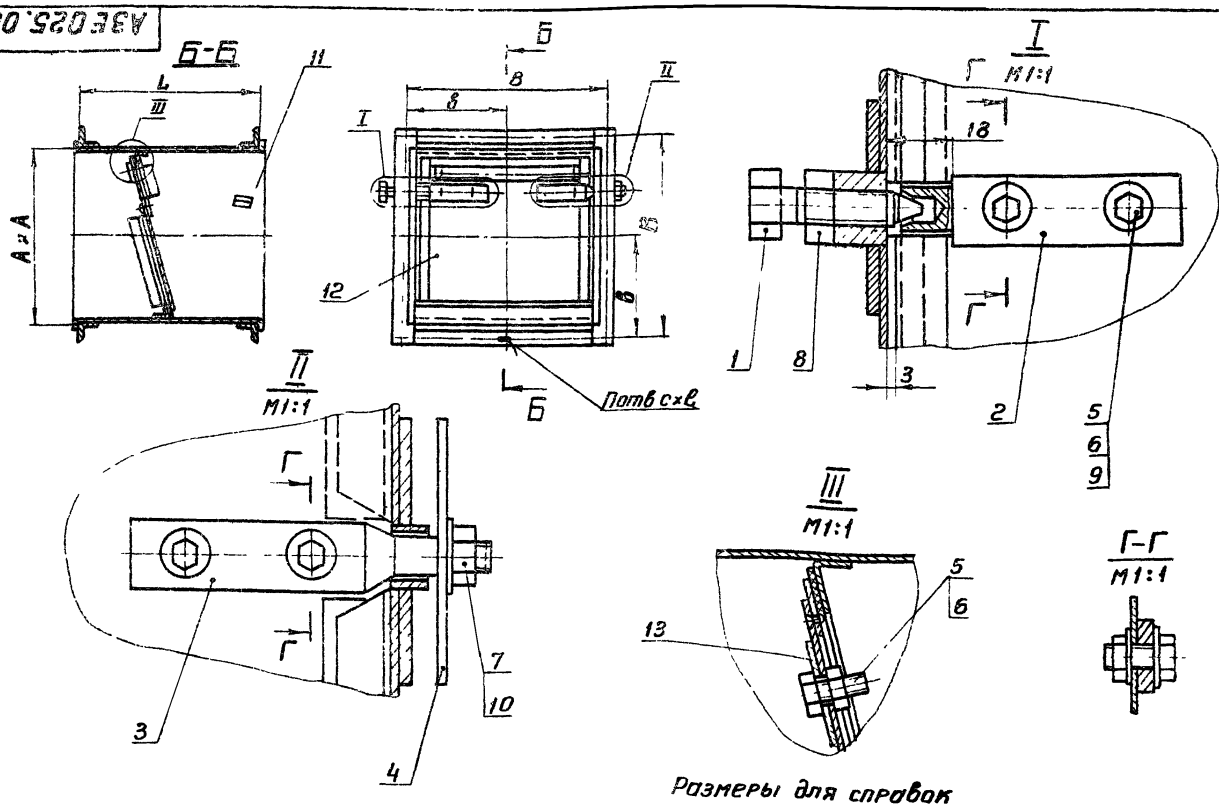

Размеры для справок

Обозначение	Размеры, мм						П, шт	Масса кг
	А	В	в	L	с	е		
АЗЕ025.000	200	250	115	202	7	10	8	8,0
-01	250	280	140	254				9,0
-02	300	330	165	306	9	14	16	11,5

Изм	Лист	Н докум.	Подп	Дата
Разраб	Шершакова			
Пров	Фрадкин			
Рук.гр	Крупник			
Гл.спец	Гольтвегер			
Н.контр	Мерзлякова			
Утв	Спивак			

АЗЕ025.000СБ

Клапан обратный искробезопасный Сборочный чертеж

Лит	Масса	Масш
Н	смотри табл	—

Лист | Листов 1

Госстрой СССР Сантехпроект г. Москва

Формат 12

Клапан обратный искробезопасный

Паспорт

АЗЕ025.000 ПС

1977

Инв. N подл. | Подп. и дата | Взам. инв. N | Инв. N дубл. | Подп. и дата

Формат А4

I Назначение

Клапаны обратные искробезопасные предназначены для применения в вентиляционных системах взрывоопасных производств, перемещающих взрывоопасные паро-газовоздушные смеси всех категорий и групп по классификации ПУЭ и используемые в соответствии с требованиями главы СНиП II-33-75 „Отопление, вентиляция и кондиционирование воздуха."

Клапаны имеют уровень искрозащиты „искробезопасный", что допускает их применение в вентиляционных системах взрывоопасных помещений, относящихся к классам В-I, В-Iа и В-Iб по классификации ПУЭ

Клапаны могут устанавливаться как на вертикальных, так и на горизонтальных участках воздуховодов. Установка клапанов на вертикальных участках воздуховодов более предпочтительна чем на горизонтальных участках, так как при этом коэффициенты местного сопротивления имеют меньшие значения.

Клапаны обратные искробезопасные не допускаются для перемещения газо-паровоздушных смесей от технологических установок, в которых взрывоопасные вещества нагреваются выше температуры их самовоспламенения или находятся под избыточным давлением, а также в вентсистемах, перемещающих взрывоопасные пыли.

Клапаны обратные искробезопасные могут применяться в вентиляционных системах с давлением до 150 кгс/м² и скорости перемещаемой воздушной среды 6-20 м/с.

Изм.	Лист	N докум.	Подп.	Дата
Разраб.		Крупник		
Рук. груп.		Крупник		
Гл. спец.		Забытвагер		
Н. контр.		Фрадкин		
Утв.		Спивак		

АЗЕ025.000 ПС

Клапан обратный искробезопасный Паспорт

Лит.	Лист	Листов
	2	6

Госстрой СССР САНТЕХПРОЕКТ г. Москва.

Формат А4

Серия 3.904-18 Вып. 1

2. Техническая характеристика

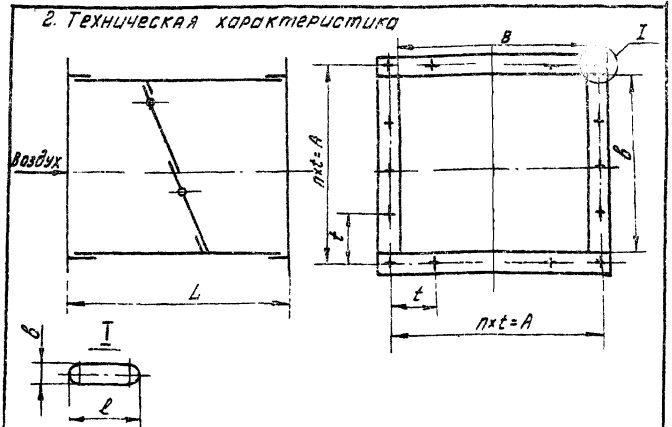

Обозначение	Размер проходного сечения, мм	Размеры, мм						n	Масса, кг
		B	L	A	t	в	l		
АЗЕ025.000	200×200	200	202	230	115	9	14	2	8,0
-01	250×250	250	254	280	140				9,0
-02	300×300	300	306	330	165			16	11,5
АЗЕ026.000	400×400	400	265	430	143,3	7	10	3	14,5
-01	500×500	500	330	536	134			4	20,6
-02	600×600	600	395	636	106	9	14	6	21,5
АЗЕ027.000	800×800	800	378	840	168			5	47,8
-01	1000×1000	1000	470	1048	149,7	11	16	7	66,7

3. Комплект поставки

В комплект поставки входят:

клапан в сборе;

паспорт.

4. Устройство и принцип работы

Конструкция клапана обратного искробезопасного представляет собой корпус в подшипниках которого на полуосях закреплены лопатки. Оси лопаток смещены относительно оси симметрии, благодаря чему при действии воздушного потока возникает момент открывающий лопатки. При прекращении движения воздуха, лопатки возвращаются в исходное положение и клапан закрывается.

Специальный указатель на внешней стенке корпуса показывает положение лопатки как в открытом, так и в закрытом состоянии.

Для обеспечения искрозащиты все детали, которые в процессе работы соприкасаются между собой /полуоси, края лопаток и др./ выполнены из пары металлов латунь-сталь.

Клапаны имеют химически стойкое лакокрасочное покрытие

5. Указания по монтажу и эксплуатации.

5.1. Монтаж клапанов должен производиться в соответствии с СНиП III-28-75

5.2. Обслуживание клапанов обратных искробезопасных должно производиться персоналом, ознакомленным с содержанием настоящего паспорта и условиями эксплуатации

5.3. В процессе эксплуатации должен систематически, не реже одного раза в месяц, проводиться профилактический остмотр клапанов, при котором следует особое внимание обратить на:

сохранность крепления латунных накладок на лопатках.

наличие требуемого зазора между кромками лопатки и стенками корпуса;

Инв. N подл. | Подп. и дата | Взам. инв. N | Инв. N дубл. | Подп. и дата

свободный, без заедания, поворот лопаток в подшипниковых узлах;

наличие смазки ЦИАТИМ-221, ГОСТ 9433-60 и отсутствие запыленности и загрязнения в подшипниковых узлах;

сохранность лакокрасочного покрытия;

отсутствие посторонних предметов внутри корпуса клапана

5.4 При обнаружении хотя бы одной из неисправностей, перечисленных в п 5.3 эксплуатация клапана запрещается до их полного исправления.

6. Указания мер безопасности

6.1 При монтаже и эксплуатации клапанов необходимо соблюдать общие и специальные правила техники безопасности.

6.2 При проведении любого вида обслуживания клапанов, должно быть обеспечено надлежащее освещение.

7. Гарантии

7.1 Завод изготовитель гарантирует надежную работу клапана при условии правильной эксплуатации в течение 12 месяцев со дня установки, но не более 18 месяцев со дня отгрузки заказчику.

Изм	Лист	Н докум	Подп	Дата	А3Е025.000 ПС	Лист 5

Инв. Н подл | Подп. и дата | Взам. инв. Н | Инв. Н дубл | Подп. и дата

Формат 11

Свидетельство о приемке

Клапан обратный искробезопасный _____ /обозначение/

/заводской номер/ _____ /размер проходного сечения/

Соответствует ТУ _____ и признан годным для эксплуатации

Дата выпуска " " _____ 197 __ г

Подпись лиц ответственных за приемку _____

М.П.

Свидетельство об упаковке

Клапан обратный искробезопасный _____ /обозначение/

/заводской номер/ _____ /диаметр проходного сечения/

Упакован согласно требованиям ТУ _____

Дата упаковки " " _____ 197

Упаковку произвел _____

Изделие после упаковки принял _____

Изм	Лист	Н докум.	Подп	Дата	А3Е025.000 ПС	Лист 6

Инв. Н подл | Подп. и дата | Взам. инв. Н | Инв. Н дубл | Подп. и дата

Формат 11

А3Е025.002

50 √(√)

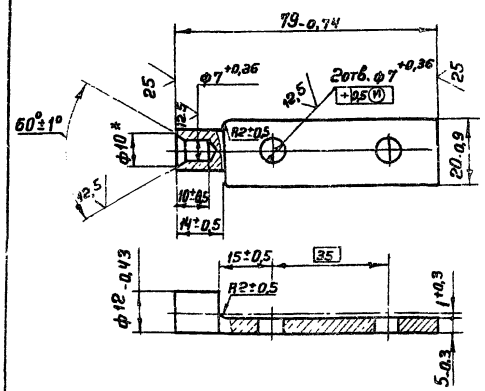

* Размер для справок

Серия 3.904-18 вып.1

Изм	Лист	Н докум	Подп	Дата	А3Е025.002	Лит	Масса	Масшт
Разраб		Шершакова			Полуось	И	0,05	1:1
Пров		Фрадкин				Лист	Листов 1	
Рук. гр.		Крупник						
Н. контр		Мерзляков			Пруток А63 Пр кр И24 ГОСТ 2060-73	Госстрой СССР Сантехпроект г. Москва		
Утв		Гольтвегер						

Инв. Н подл | Подп. и дата | Взам. инв. Н | Инв. Н дубл | Подп. и дата

Формат 11

А3Е025.001

12,5 √(√)

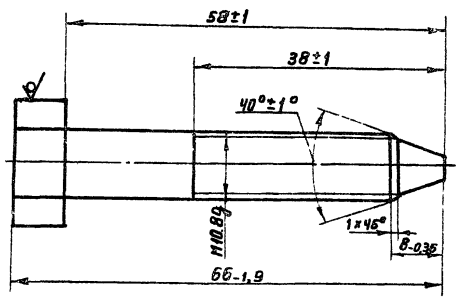

Изм	Лист	Н докум.	Подп	Дата	А3Е025.001	Лит	Масса	Масшт
Разраб		Шершакова			Упор	И	0,03	2:1
Пров.		Фрадкин				Лист	Листов 1	
Рук. гр.		Крупник						
Н. контр		Мерзляков			Шестигранник 17 ГОСТ 2879-69 Ст3 ГОСТ 535-58	Госстрой СССР Сантехпроект г. Москва		
Утв		Гольтвегер						

Инв. Н подл | Подп. и дата | Взам. инв. Н | Инв. Н дубл | Подп. и дата

Формат 11

(проект)

Министерство (ведомство) предприятия изготовителя

Согласовано:

Начальник Главпромстройпроекта Госстроя СССР

_____

"__" _____ 197 г

Начальник Главного управления министерства (ведомства) предприятия-изготовителя

_____

"__" _____ 197 г

Клапаны обратные и перекидные в искрозащищенном исполнении

Технические условия АЗЕ025.000ТУ

Срок введения с "__" _____ 197 г.

на срок до "__" _____ 197 г.

Согласовано:

Главный инженер ГПИ Сантехпроект

_____

"__" _____ 197 г

Руководитель предприятия изготовителя

_____

"__" _____ 197 г

Председатель ЦК Профсоюза рабочих строительства и промстройматериалов

_____

"__" _____ 197 г

Инв.№ подл. | Подп. и дата | Взам. инв.№ | Инв.№ дубл. | Подп. и дата

Настоящие технические условия распространяются на клапаны обратные и перекидные в искрозащищенном исполнении типовой серии 3.904-18 вып.1, предназначенные для применения в вентиляционных системах взрывоопасных производств, перемещающих взрывоопасные паро-газовоздушные смеси всех категорий и групп по классификации „Правил устройства электроустановок" (ПУЭ), и используемые в соответствии с требованиями главы СНиП II-33-75 „Отопление вентиляция и кондиционирование воздуха."

Клапаны обратные и перекидные могут применяться в вентиляционных системах с давлением до 150 кгс/м² и скорости перемещаемой воздушной среды 6÷20 м/с.

Клапаны обратные и перекидные имеют уровень искрозащиты „искровзопасный", что допускает их применение в вентиляционных системах взрывоопасных помещений, относящихся к классам В-I, В-Iа и В-Iб по классификации ПУЭ.

Клапаны обратные и перекидные искровзопасные не допускаются для перемещения газопаровоздушных смесей от технологических установок, в которых взрывоопасные вещества нагреваются выше температуры их самовоспламенения или находятся под избыточным давлением, а также в вентсистемах, перемещающих взрывоопасные пыли.

При заказе клапанов и заслонок следует указывать: наименование, уровень искрозащиты, обозначение по чертежу, размер

Изм.	Лист	№ докум.	Подп.	Дата	АЗЕ025.000ТУ		
Разраб.		Гнин			Клапаны обратные и перекидные в искрозащищенном исполнении. Технические условия	Лит.	Масса	Масштаб
Рук. гр.		Гнин						
Гл. сп.		Зверев					2	8
Н. контр.		Забин				Госстрой СССР Сантехпроект г. Москва		
Утв.		Иванов						

Формат А1

проходного сечения, условное обозначение искрозащиты, номер ТУ. Например: клапан обратный, искровзопасный АЗЕ028.000; Д250, Н475, ТУ....

1. Технические требования

1.1 Требования к изготовлению

1.1.1. Клапаны обратные и перекидные искровзопасные должны соответствовать требованиям настоящих технических условий и комплектом конструкторской документации АЗЕ024.000, АЗЕ025.000, АЗЕ026.000 АЗЕ027.000; АЗЕ028.000.

1.1.2. Изменения в техническую документацию могут быть внесены только организацией - автором проекта или с ее письменного разрешения.

1.1.3. Вытекающие из производственной необходимости отдельные разовые отклонения от требований чертежей и технических условий могут быть разрешены главным инженером завода изготовителя под его ответственность при условии если допущенные отклонения не нарушают требований искрозащиты, не влияют на техническую характеристику, прочность и товарный вид.

1.1.4. Качество материалов и комплектующих изделий и их соответствие государственным стандартам должны подтверждаться сертификатами и паспортами заводов-поставщиков.

1.1.5 Все узлы и детали, выполненные из листового, сортового и фасонного проката не должны иметь погнутостей, вмятин, перекосов, надрезов, забоин и других дефектов, влияющих на прочность и товарный вид изделия.

Серия 3.904-18 вып. 1

Инв.№ подл. | Подп. и дата | Взам. инв.№ | Инв.№ дубл. | Подп. и дата

Изм. Лист | № докум. | Подп. Дата | АЗЕ025.000ТУ | Лист 3

Формат А1

1.1.6. Параметры шероховатости поверхностей должны соответствовать ГОСТ 2789-73 и Методическим указаниям по внедрению ГОСТ 2789-73

1.1.7. Резьбовые элементы на болтах и гайках должны соответствовать ГОСТ 9150-59. Предельные отклонения размеров резьбы должны приниматься для болтов - 8g, гаек - 7Н согласно ГОСТ 16093-70

1.1.8. Места, подлежащие сварке, должны быть очищены от ерзи, окалины, масла, ржавчины и т.п.

1.1.9. Сварка деталей и узлов должна производиться:

ручная электродуговая сварка по ГОСТ 5264-69 электродами Э42 ГОСТ 9467-75

дуговая сварка в защитных газах по ГОСТ 14771-76 неплавящимся вольфрамовым электродом с присадочным материалом из сварочной проволоки марки Св-08 ГОСТ 2246-70 или без присадочного материала.

1.1.10. Сварной шов должен быть ровным и полным в местах сварки не должно быть прожогов, трещин, подрезов, непровара.

Металлические брызги должны быть удалены, швы очищены от шлака и окалины.

1.1.11. Сварные узлы /корпуса, лопатки и др./ после сварки должны быть отрихтованы и исправлены от различных деформаций.

1.1.12. Детали, окончательно обработанные, должны быть приняты отделом технического контроля, после чего допускаются в сборку.

1.1.13. Детали и сборочные единицы должны иметь лакокрасочное покрытие по ГОСТ 9.032-74, класс IV

Материал лакокрасочного покрытия: химстойкая

Инв.№ подл. | Подп. и дата | Взам. инв.№ | Инв.№ дубл. | Подп. и дата

Изм. Лист | № докум. | Подп. Дата | АЗЕ025.000ТУ | Лист 4

Формат А1

эмаль ХВ-785, ГОСТ 7313-75 или другие равноценные химически стойкие лакокрасочные покрытия

1.1.14. При сборке обеспечить свободный, без заеданий поворот лопаток в подшипниковых узлах клапанов и равномерное прилегание плоскости лопаток к поверхностям упоров при закрывании клапанов

1.1.15. Трущиеся детали осей и подшипников смазать смазкой ЦИАТИМ-221, ГОСТ 9433-60

1.2 Комплектность

1.2.1 В комплект поставки входят.

изделие в сборе;

паспорт.

1.3 Маркировка

1.3.1 Каждое изделие снабжается фирменной табличкой, закрепленной на боковой стенке корпуса, на которой должно быть указано:

завод-изготовитель и его товарный знак;

обозначение клапана;

наименование и размер проходного сечения;

номер ТУ;

* исполнение по искрозащите - И475;

заводской номер;

год выпуска

* Условное обозначение:

И - уровень искрозащиты, искробезопасный"

Ч - категория взрывоопасной среды по ПУЭ;

ТЗ - группа взрывоопасной среды по ПУЭ

1.4 Упаковка

1.4.1 Перед отправкой с завода изготовителя каждое изделие должно быть законсервировано

одним из способов согласно ГОСТ 13168-69

1.4.2. Изделие должно иметь упаковку, выполненную по чертежам завода - изготовителя

1.4.3 Конструкция упаковки должна предохранять изделие от механических повреждений и атмосферных осадков

1.4.4. Сопроводительная техническая документация должна быть завернута в водонепроницаемую двухслойную бумагу марки Б ГОСТ 8828-75

1.4.5. На упакованное изделие составляется свидетельство об упаковке, входящее в состав паспорта

2. Правила приемки

2.1. Все детали и сборочные единицы, поступающие на сборку должны подвергаться контролю на соответствие технической документации. Крепежные изделия подвергаются выборочному контролю до 1% от количества поступающей партии

2.2. При приемке проверяется:

соответствие изделия чертежам и техническим условиям,

надежность крепления латунных накладок на лопатках;

соблюдение требуемого зазора между кромками лопатки и стенками корпуса. Уменьшение зазора или трение кромок лопаток или осей о стенки корпуса не допускается;

свободный, без заеданий, поворот лопаток в подшипниковых узлах;

равномерность прилегания плоскости лопатки к поверхностям упоров при закрывании клапана.

2.3 На принятое ОТК изделие должно быть оформлено свидетельство о приемке, входящее в состав паспорта

3. Методы контроля

3.1 Контроль производится визуально, а также при помощи универсального и специального измерительного инструмента

4 Транспортирование и хранение

4.1 Изделия должны транспортироваться и храниться в условиях, исключающих их коррозию и механические повреждения

4.2 Условия транспортирования и хранения изделий по группе Ж2 ГОСТ 15150-69

5 Указания по эксплуатации

5.1 Эксплуатация искробезопасных клапанов должна проводиться в точном соответствии с указаниями по эксплуатации, имеющимся в паспорте, где должны быть предусмотрены пункты изложенные в настоящем разделе

5.2 В условиях эксплуатации необходимо систематически, не реже одного раза в месяц, проводить профилактические осмотры клапанов, обращая особое внимание на:

сохранность крепления латунных накладок на лопатках;

наличие требуемого зазора между кромками лопатки и стенками корпуса;

свободный без заеданий, поворот лопаток в подшипниковых узлах;

наличие смазки и отсутствие запыленности и загрязнения в подшипниковых узлах;

сохранность лакокрасочного покрытия;

отсутствие посторонних предметов внутри корпуса клапана.

При обнаружении какого-либо из вышеперечисленных дефектов эксплуатация изделий должна быть прекращена до их полного исправления или устранения.

5.3 Обслуживание искробезопасных клапанов должна проводиться специально обученным персоналом.

6 Требования безопасности

6.1 При монтаже и эксплуатации клапанов необходимо соблюдать общие правила техники безопасности

6.2 При проведении любого вида обслуживания клапанов должно быть обеспечено надлежащее освещение.

7 Гарантии поставщика

7.1 Готовое изделие должно быть принято отделом технического контроля предприятия-изготовителя

7.2 Изготовитель гарантирует соответствие готового изделия требованиям чертежей и настоящих технических условий при соблюдении потребителем условий эксплуатации, транспортирования и хранения, установленных техническими условиями

7.3 Срок гарантии устанавливается 12 месяцев со дня установки изделия, но не более 18 месяцев со дня отгрузки заводом-изготовителем, при условии соблюдения правил транспортирования, хранения, монтажа и эксплуатации.

Серия 3.904-18 Вып.1

А3Е025.004

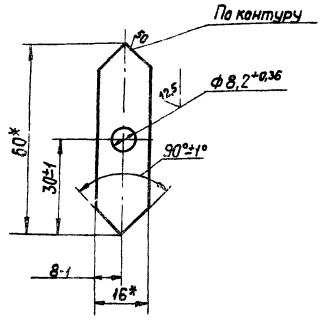

* Размеры для справок

Изм.	Лист	№ докум.	Подп.	Дата
Разраб.		Шершакова		
Пров.		Фрадкин		
Рук. груп.		Крупник		
Н. контр.		Мерзлякова		11-77
Утв.		Гольтвегер		

А3Е025.004

Указатель

Лит. | Масса | Масшт.
И | 0,015 | 1:1

Лист | Листов 1

Лист -2 ГОСТ 19903-74 / -IV Ст 3 ГОСТ 16523-70

Госстрой СССР Сантехпроект г. Москва

А3Е025.005

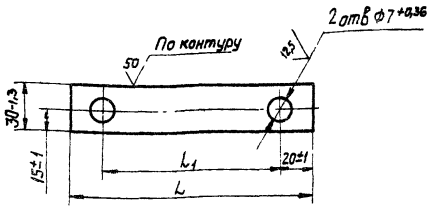

Обозначение	Размеры, мм		Масса, кг
	L	L1	
А3Е025.005	150-2,5	110±1	0,036
—01	200-2,9	160±1	0,048
—02	250-2,9	210±1	0,060
—03	350-3,3	310±1	0,084
—04	450-3,3	410±1	0,100
—05	550-3,3	510±1	0,132
—06	750-5	710±1	0,180
—07	850-5	810±1	0,200

Изм.	Лист	№ докум.	Подп.	Дата
Разраб.		Шершакова		
Пров.		Фрадкин		
Рук. груп.		Крупник		
Н. контр.		Мерзлякова		11-77
Утв.		Гольтвегер		

А3Е025.005

Груз

Лит. | Масса | Масшт.
И | Смотри табл. | —

Лист | Листов 1

Лист 6-1,5 ГОСТ 19903-74 / 1-IV Ст. 3 ГОСТ 16523-70

Госстрой СССР Сантехпроект г. Москва

А3Е025.006

Рис. 1

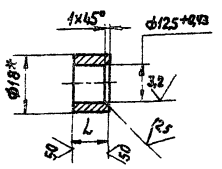

Рис. 2
Остальное см. Рис. 1

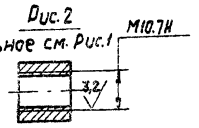

Обозначение	Рис.	L, мм	Масса, кг
А3Е025.006	1	10-0,36	0,020
—01	2	15-0,43	0,026

*Размер для справок

Изм.	Лист	№ докум.	Подп.	Дата
Разраб.		Шершакова		
Пров.		Фрадкин		
Рук. груп.		Крупник		
Н. контр.		Мерзлякова		11-77
Утв.		Гольтвегер		

А3Е025.006

Бабышка

Лит. | Масса | Масшт.
И | Смотри табл. | —

Лист | Листов 1

Круг 318 ГОСТ 2590-71 / Ст 3 ГОСТ 535-58

Госстрой СССР Сантехпроект г. Москва

Формат: 11

А3Е025.005

Рис. 1

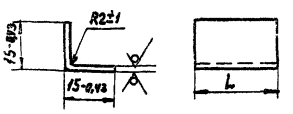

Рис. 2
Остальное см. рис. 1



Обозначение	L, мм	Материал	Масса, кг
А3Е025.008	25-1,3	Лист Л63 Пт1,0 ГОСТ 931-70	0,005
—01;-07	42-1,6	Лист 6-1,5 ГОСТ 19903-74 / 1-IV Ст 3 ГОСТ 16523-70	0,016
—02;-08	110-2,2		0,056
—03;-09	60-1,9		0,024
—04;-10	145-2,5		0,076
—05;-11	78-1,9		0,028
—06;-12	180-2,5		0,065

Обозначение	Рис
От А3Е025.008 до —06	1
От А3Е025.008 до —07 —12	2

Изм.	Лист	№ докум.	Подп.	Дата
Разраб.		Шершакова		
Пров.		Фрадкин		
Рук. груп.		Крупник		
Н. контр.		Мерзлякова		11-77
Утв.		Гольтвегер		

А3Е025.008

Упор

Лит. | Масса | Масшт.
И | Смотри табл. | —

Лист | Листов 1

Смотри табл.

Госстрой СССР Сантехпроект г. Москва

Копировал: Формат 11

Серия 3.904-18 вып. 1

Инв. № подл. | Подп. и дата | Взам. инв. № | Инв. № дубл. | Подп. и дата

Формат	Зона	Поз.	Обозначение	Наименование	Кол.	Примечание
				Документация		
22			АЗЕ025.010 СБ	Сборочный чертеж		
				Детали		
11		1	АЗЕ025.006	Бобышка	1	
11		2	— 01	Бобышка	1	
Б4		3	АЗЕ025.007	Прокладка; 12-1 х 25-1,3		
				Резина-пластина		
				2МБ-А-М ГОСТ 7338-77	2	0,001кг
11		4	АЗЕ025.008	Упор	2	
Б4		5	АЗЕ025.009	Шайба		
				Лист Б-3,0 ГОСТ 19903-74		
				1-IV ст3 ГОСТ 16523-70	2	0,3 кг
				Стандартные изделия		
		6		Заклепка 2х5 32 ГОСТ 10300-68	4	
			Переменные данные для исполнений			
				АЗЕ025.010		
				Сборочные единицы		
11		7	АЗЕ025.030	Фланец	2	
11		8	АЗЕ025.040	Обечайка	1	
				Детали		
11		9	АЗЕ025.008-01	Упор	1	
		10	— 02	Упор	1	
		11	— 07	Упор	1	
		12	— 08	Упор	1	
Б4		13	АЗЕ025.011	Прокладка; 12-1 х 196-2,9		
				Резина-пластина		
				2МБ-А-М ГОСТ 7338-77	2	0,012кг

Инв. N подл. | Подп. и дата | Взам. инв. N | Инв. N дубл. | Подп. и дата

Изм.	Лист	№ докум.	Подп.	Дата
Разраб.		Шершакова		
Пров.		Фрадкин		
Рук. гр.		Крупник		
Н. контр.		Мерзлякова		
Утв.		Голынвегер		

АЗЕ025.010

Корпус.

Лит.	Лист	Листов
И	1	3

Госстрой СССР Сантехпроект г. Москва

Копировал: Формат А4

Формат	Зона	Поз.	Обозначение	Наименование	Кол.	Примечание
Б4		14	АЗЕ025.012	Прокладка 12-1 х 106-2,2		
				Резина-пластина		
				2МБ-А-М ГОСТ 7338-77	2	0,006кг
Б4		15	АЗЕ025.013	Прокладка, 12-1 х 38-1,6		
				Резина-пластина		
				2МБ-А-М ГОСТ 7338-77	2	0,002кг
11		16	АЗЕ025.014	Упор	2	
				АЗЕ025.010-01		
				Сборочные единицы		
11		7	АЗЕ025.030-01	Фланец	2	
11		8	АЗЕ025.040-01	Обечайка	1	
				Детали		
11		9	АЗЕ025.008-03	Упор	1	
		10	— 04	Упор	1	
		11	— 09	Упор	1	
		12	— 10	Упор	1	
Б4		13	АЗЕ025.015	Прокладка, 12-1 х 246-2,9		
				Резина-пластина		
				2МБ-А-М ГОСТ 7338-77	2	0,014кг
Б4		14	АЗЕ025.016	Прокладка. 12-1 х 141-2,5		
				Резина-пластина		
				2МБ-А-М ГОСТ 7338-77	2	0,009кг
Б4		15	АЗЕ025.017	Прокладка; 12-1 х 56-1,9		
				Резина-пластина		
				2МБ-А-М ГОСТ 7338-77	2	0,004кг
11		16	АЗЕ025.014-01	Упор	2	
				АЗЕ025.010-02		
				Сборочные единицы		
11		7	АЗЕ025.030-02	Фланец	2	
11		8	АЗЕ025.040-02	Обечайка	1	

Инв. N подл. | Подп. и дата | Взам. инв. N | Инв. N дубл. | Подп. и дата

Изм.	Лист	N докум.	Подп.	Дата

АЗЕ025.010

Лист 2

Копировал: Формат А4

Серия 3.904-18 Вып. 1

Формат	Зона	Поз.	Обозначение	Наименование	Кол.	Примечание
				Детали		
11		9	АЗЕ025.008-05	Упор	1	
		10	— 06	Упор	1	
		11	— 11	Упор	1	
		12	— 12	Упор	1	
Б4		13	АЗЕ025.018	Прокладка; 12-1 х 296-3,3		
				Резина-пластина		
				2МБ-А-М ГОСТ 7338-77	2	0,015кг
Б4		14	АЗЕ025.019	Прокладка. 12-1 х 176-2,5		
				Резина-пластина		
				2МБ-А-М ГОСТ 7338-77	2	0,01кг
Б4		15	АЗЕ025.021	Прокладка; 12-1 х 74-1,9		
				Резина-пластина		
				2МБ-А-М ГОСТ 7338-77	2	0,005кг
11		16	АЗЕ025.014-02	Упор	2	

Инв. N подл. | Подп. и дата | Взам. инв. N | Инв. N дубл. | Подп. и дата

Изм.	Лист	N докум.	Подп.	Дата

АЗЕ025.010

Лист 3

Копировал: Формат А4

АЗЕ025.003

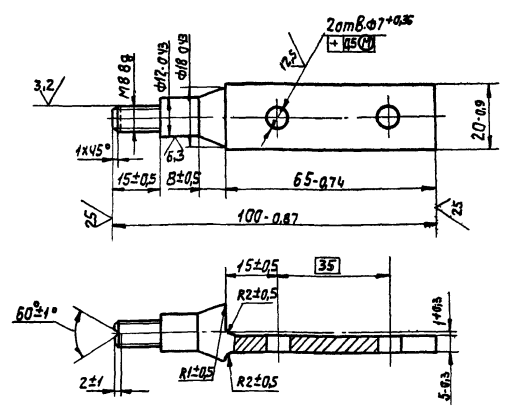

Изм.	Лист	№ докум.	Подп.	Дата
Разраб.		Шершакова		
Пров.		Фрадкин		
Рук. груп.		Крупник		
Н. контр.		Мерзлякова		
Утв.		Голынвегер		

АЗЕ025.003

Палуось

Лит.	Масса	Масшт.
И	0,06	1:1

Лист | Листов 1

Госстрой СССР Сантехпроект г. Москва

Пруток Б3 ПР. КР. НГЧ. ГОСТ 2060-73

Копировал: Формат А4

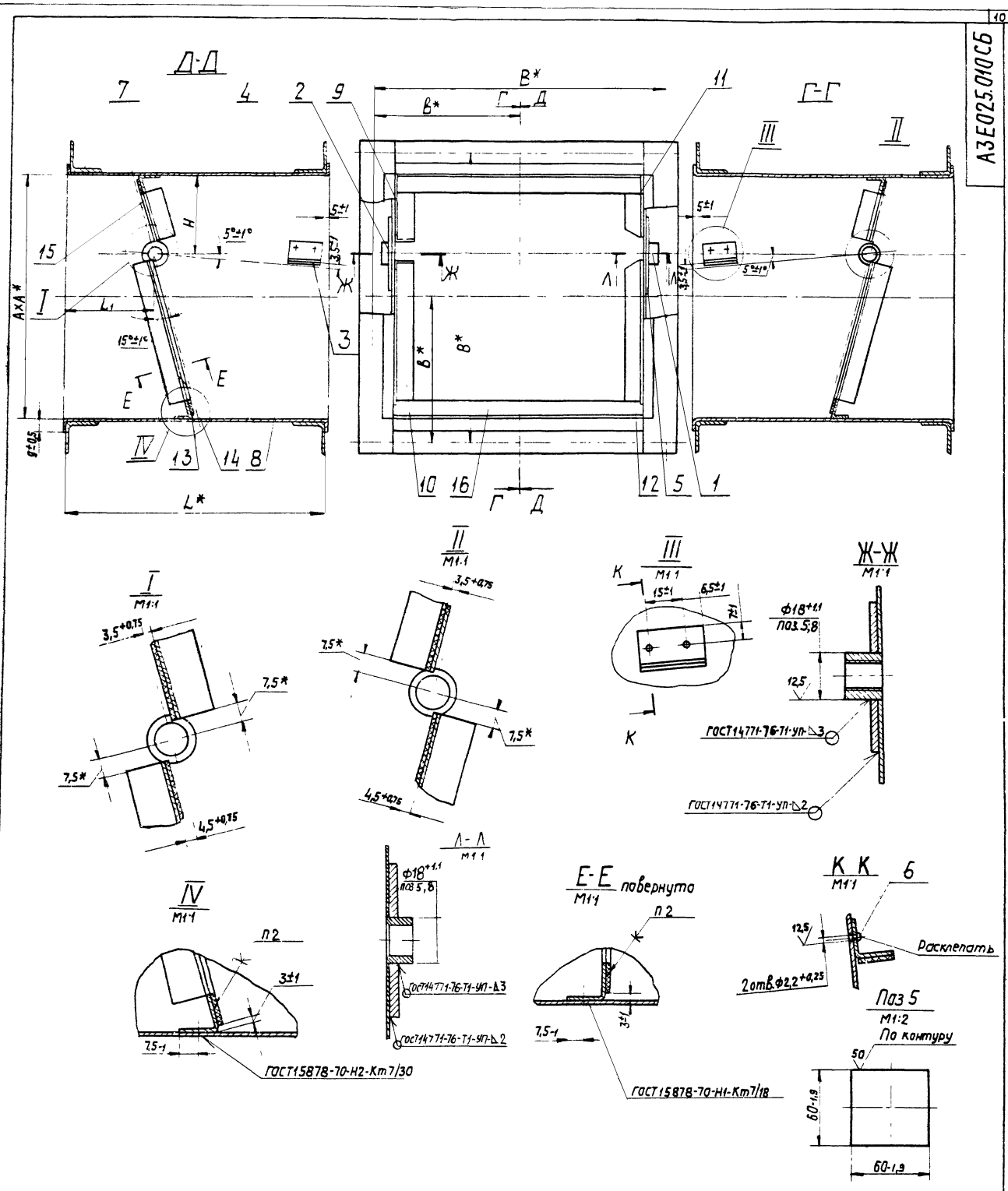

1.* Размеры для справок.
2. Клей 88-СА ТУ38 105929-75

Обозначение	Размеры, мм						Масса, кг
	A*	L*	B*	B*	L_1	H	
43Е025013	196	202	230	115	67±1	63±1	7,0
-01	226	254	280	140	84±1	79±1	8,2
-02	296	306	330	165	102±1	97±1	10,4

Изм.	Лист	№ докум.	Подп.	Дата	А3Е 025.010.СБ		
Разраб.		Шершакова			Корпус. Сборочный чертеж	Лит. И	Масса Смотри табл. —
Пров.		Фрадкин				Лист	Листов 1
Рук.груп.		Крупнов				Гостроя СССР Сантехпроект г. Москва	
Гл.спец.							
Н.контр.							
Утв.							

Копировал: [illegible]

Серия 3.904-18 вып.1

Подп. и дата | Взам. инв. № | Инв. № дубл. | Подп. и дата

Формат	Зона	Поз.	Обозначение	Наименование	Кол.	Примечание
				Документация		
А2			АЗЕ025.020СБ	Сборочный чертеж		
				Переменные данные для исполнений		
				АЗЕ025.020		
				Детали		
Б4		1	АЗЕ025.022	Полоса; 15-4,1×190-2,9		
				Лист А63 Пт4,0 ГОСТ 931-70	2	0,022 кг
Б4		2	АЗЕ025.023	Полоса; 15-4,1×34-4,6	1	0,004 кг
А1		3	АЗЕ025.024	Полотно	1	
Б4		4	АЗЕ025.025	Полоса; 15-4,1×111-2,2		
				Лист А63 Пт4,0 ГОСТ 931-70	1	0,013 кг
Б4		5	АЗЕ025.026	Полоса; 15-4,1×37,5-4,6		
				Лист А63 Пт4,0 ГОСТ 931-70	1	0,004 кг
Б4		6	АЗЕ025.027	Полоса; 15-4,1×114,5-2,2		
				Лист А63 Пт4,0 ГОСТ 931-70	1	0,013 кг
				Стандартные изделия		
		7		Заклепка 2×5.32 ГОСТ 10300-68	18	
				АЗЕ025.020-01		
				Детали		
Б4		1	АЗЕ025.028	Полоса; 15-4,1×240-2,9		
				Лист А63 Пт4,0 ГОСТ 931-70	2	0,028 кг
Б4		2	АЗЕ025.029	Полоса; 15-4,1×51-4,6		
				Лист А63 Пт4,0 ГОСТ 931-70	1	0,006 кг
А1		3	АЗЕ025.024-01	Полотно	1	
Б4		4	АЗЕ025.031	Полоса; 15-4,1×146-2,5		
				Лист А63 Пт4,0 ГОСТ 931-70	1	0,017 кг

Изм.	Лист	№ докум.	Подп.	Дата
Разраб.		Шершакова		
Пров.		Фрадкин		
Рук. гр.		Крупник		2.11.77
Н. контр.		Мерзлякова		VII-77
Утв.		Гальтвегер		

АЗЕ025.020

Лопатка

Лит.	Лист	Листов
Н	1	2

Госстрой СССР Сантехпроект г. Москва

Формат А1

Инв. № подл. | Подп. и дата | Взам. инв. № | Инв. № дубл. | Подп. и дата

Формат	Зона	Поз.	Обозначение	Наименование	Кол.	Примечание
Б4		5	АЗЕ025.032	Полоса; 15-4,1×53,5-4,6		
				Лист А63 Пт4,0 ГОСТ 931-70	1	0,006 кг
Б4		6	АЗЕ025.033	Полоса; 15-4,1×148,5-2,5		
				Лист А63 Пт4,0 ГОСТ 931-70	1	0,018 кг
				Стандартные изделия		
		7		Заклепка 2×5.32 ГОСТ 10300-68	22	
				АЗЕ025.020-02		
				Детали		
Б4		1	АЗЕ025.034	Полоса; 15-4,1×290-2,9		
				Лист А63 Пт4,0 ГОСТ 931-70	2	0,04 кг
Б4		2	АЗЕ025.035	Полоса; 15-4,1×70-1,9		
				Лист А63 Пт4,0 ГОСТ 931-70	1	0,009 кг
А1		3	АЗЕ025.024-02	Полотно	1	
Б4		4	АЗЕ025.036	Полоса; 15-4,1×179-2,5		
				Лист А63 Пт4,0 ГОСТ 931-70	1	0,024 кг
Б4		5	АЗЕ025.037	Полоса; 15-4,1×73,5-4,9		
				Лист А63 Пт4,0 ГОСТ 931-70	1	0,009 кг
Б4		6	АЗЕ025.038	Полоса; 15-4,1×182,5-2,3		
				Лист А63 Пт4,0 ГОСТ 931-70	1	0,025 кг
				Стандартные изделия		
		7		Заклепка 2×5.32 ГОСТ 10300-68	26	

Изм. | Лист | № докум. | Подп. | Дата

АЗЕ025.020

Лист 2

Формат А1

Инв. № подл. | Подп. и дата | Взам. инв. № | Инв. № дубл. | Подп. и дата

АЗЕ025.020СБ

Серия 3.904-18 в.1.1

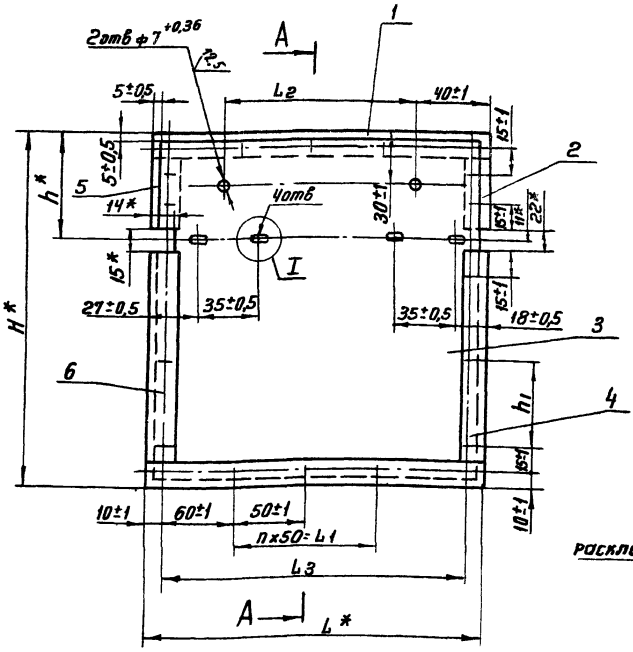

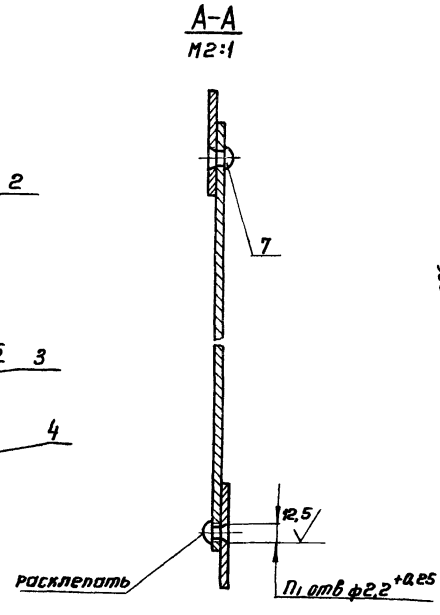

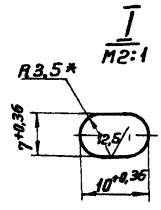

Обозначение	Размеры, мм							П	П1	Масса
	H*	h*	h1	L	L1	L2	L3	шт	шт	кг
АЗЕ025.020	197	60	43±1	190	50	110±1	170±1	1	18	0,40
-01	249	77	60±1	240	100	160±1	220±1	2	20	0,54
-02	301	96	77±1	290	150	210±1	270±1	3	22	0,80

* Размеры для справок

Изм.	Лист	№ докум.	Подп.	Дата
Разраб.		Шершакова		
Пров.		Фрадкин		
Рук. гр.		Крупник		2.11.77
Гл. спец.		Гальтвегер		
Н. контр.		Мерзлякова		VII-77
Утв.		Спивак		

АЗЕ025.020СБ

Лопатка

Сборочный чертеж

Лит.	Масса	Масштаб
	сборки	
Н	табл	—
Лист	Листов 1	

Госстрой СССР Сантехпроект г. Москва

Коп терентьева

Формат А2

Инв. № подл. | Подп. и дата | Взам. инв. № | Инв. № дубл. | Подп. и дата

Формат	Зона	Поз.	Обозначение	Наименование	Кол.	Примечание
				Документация		
11			АЗЕ025.030СБ	Сборочный чертеж		
				Переменные данные для исполнений		
				АЗЕ025 030		
				Детали		
БЧ		1	АЗЕ025.039	Уголок; L=250-1		
				Уголок Б-25×25×3 ГОСТ 8509-72 / Ст3 ГОСТ 535-58	2	0,28кг
БЧ		2	АЗЕ025.041	Уголок; L=200-1		
				Уголок Б-25×25×3 ГОСТ 8509-72 / Ст3 ГОСТ 535-58	2	0,22кг
				АЗЕ025.030-01		
				Детали		
БЧ		1	АЗЕ025.042	Уголок; L=300-1		
				Уголок Б-25×25×3 ГОСТ 8509-72 / Ст3 ГОСТ 535-58	2	0,34кг
БЧ		2	АЗЕ025.043	Уголок; L=250-1		
				Уголок Б-25×25×3 ГОСТ 8509-72 / Ст3 ГОСТ 535-58	2	0,28кг
				АЗЕ025.030-02		
				Детали		
БЧ		1	АЗЕ025.044	Уголок, L=356-1		
				Уголок Б-28×28×3 ГОСТ 8509-72 / Ст3 ГОСТ 535-58	2	0,46кг
БЧ		2	АЗЕ025.045	Уголок, L=300-1		
				Уголок Б-28×28×3 ГОСТ 8509-72 / Ст 3 ГОСТ 535-58	2	0,4кг

Изм. Лист. № докум. Подп. Дата

АЗЕ025.030

Разраб. Шеншакова
Пров. Фрадкин
Рук. гр. Крупник
Н. контр. Мерзлякова
Утв. Галыбегер

Фланец

Лит. И | Лист | Листов 1

Госстрой СССР Сантехпроект г. Москва

Формат 11

Формат	Зона	Поз.	Обозначение	Наименование	Кол.	Примечание
				Документация		
11			АЗЕ025.040СБ	Сборочный чертеж		
				Переменные данные для исполнений		
				АЗЕ025 040		
				Детали		
11		1	АЗЕ025.046	Стенка	4	
				АЗЕ025.040-01		
				Детали		
11		1	АЗЕ025.046-01	Стенка	4	
				АЗЕ025.040-02		
				Детали		
11		1	АЗЕ025.046-02	Стенка	4	

Изм. Лист. № докум. Подп. Дата

АЗЕ025.040

Разраб. Шеншакова
Пров. Фрадкин
Рук. гр. Крупник
Н. контр. Мерзлякова
Утв. Галыбегер

Обечайка

Лит. И | Лист | Листов 1

Госстрой СССР Сантехпроект г. Москва

Формат 11

Серия 3.904-18 Вып. 1

АЗЕ024.064

12,5

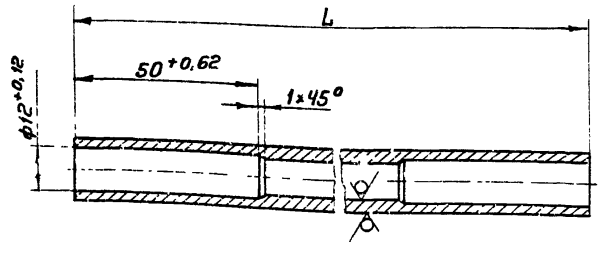

Обозначение	L, мм	Масса, кг
АЗЕ024.064	236-1,15	0,20
-01	336-1,35	0,28
-02	436-1,55	0,36
-03	636-2,0	0,53
-04	836-2,2	0,70

Изм. Лист. № докум. Подп. Дата

АЗЕ024.064

Разраб. Шеншакова
Пров. Фрадкин
Рук. гр. Крупник
Н. контр. Мерзлякова
Утв. Галыбегер

Труба

Лит. | Масса | Масштаб
И | Ст. 1 п.6.6.1

Лист | Листов 1

Труба 10×2,5 ГОСТ 8734-75 / Вес ГОСТ 8.133-74

Госстрой СССР Сантехпроект г. Москва

Формат 11

АЗЕ025.014

50

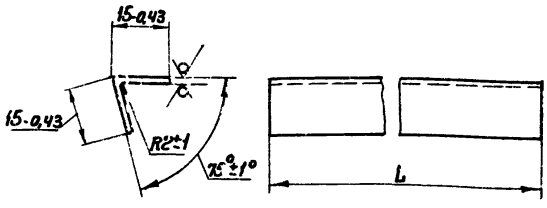

Обозначение	L, мм	Масса, кг
АЗЕ025.014	195-2,9	0,096
-01	245-2,9	0,128
-02	295-3,3	0,131
-03	397-3,8	0,200
-04	497-3,8	0,300
-05	597-3,8	0,400
-06	796-5	0,500
-07	996-5,5	0,700

Изм. Лист. № докум. Подп. Дата

АЗЕ025.014

Разраб. Шеншакова
Пров. Фрадкин
Рук. гр. Крупник
Н. контр. Мерзлякова
Утв. Галыбегер

Упор

Лит. | Масса | Масштаб
И | Сталь толщ. | —

Лист | Листов 1

Лист Б-1.5 ГОСТ 19903-74 / I-IV Ст 3 ГОСТ 16523-70

Госстрой СССР Сантехпроект г. Москва

Формат 11

АЗЕ025.030СБ

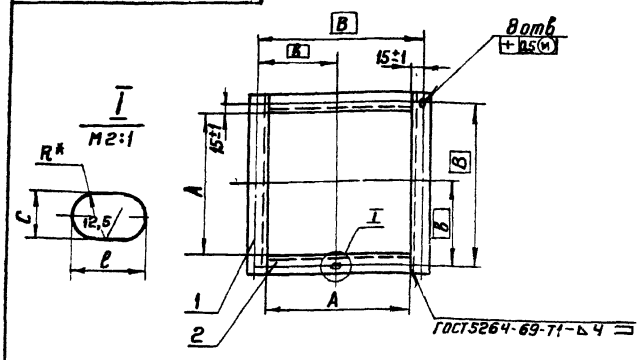

Обозначение	Размеры, мм						Масса, кг
	А	В	Б	С	е	R	
АЗЕ025.030	200^{+1}	230	115	$7^{+0,36}$	$10^{+0,36}$	3,5	0,9
-01	250^{+1}	280	140				1,1
-02	300^{+1}	330	165	$9^{+0,36}$	$14^{+0,43}$	4,5	1,7

* Размер для справок

Изм.	Лист	№ докум.	Подп.	Дата
Разраб.		Шершакова		
Пров.		Фрадкин		
Рук. гр.		Крупник		21.VII.77
Гл. спец.		Гольтвегер		
Н. контр.		Мерзлякова		VII-77
Утв.		Спивак		

АЗЕ025.030 СБ

Фланец
Сборочный чертеж

Лит	Масса	Масштаб
И	смотри табл.	—

Лист	Листов 1

Госстрой СССР
Сантехпроект
г. Москва

Формат 11

Инв. № подл. | Подп. и дата | Взам. инв. № | Инв. № дубл. | Подп. и дата

АЗЕ025.024

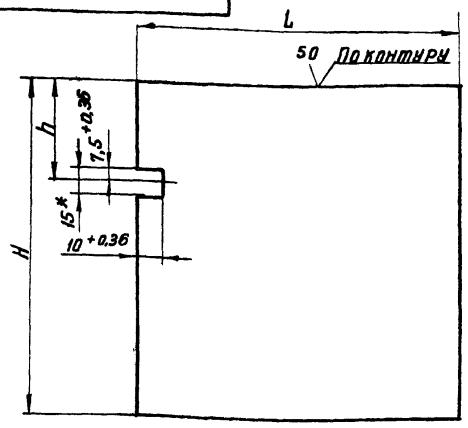

Обозначение	Размеры, мм			Масса, кг
	H	h	L	
АЗЕ025.024	187-1,15	55±1	180-1,15	0,30
-01	238-1,15	72±1	230-1,15	0,45
-02	291-1,35	91±1	280-1,35	0,65
-03	200-1,15	65±1	380-3,8	0,60
-04	252-1,15	82±1	480-3,8	1,00
-05	304-1,35	100±1	580-4,5	1,40

* Размер для справок

Изм.	Лист	№ докум.	Подп.	Дата
Разраб.		Шершакова		
Пров.		Фрадкин		
Рук. гр.		Крупник		21.VII.77
Н. контр.		Мерзлякова		VII-77
Утв.		Гольтвегер		

АЗЕ025.024

Полотно

Лит	Масса	Масштаб
И	смотри табл.	

Лист	Листов 1

Госстрой СССР
Сантехпроект
г. Москва

Лист Б-1 ГОСТ 19903-74
1-IV Ст3 ГОСТ 16523-70

Формат 11

Инв. № подл. | Подп. и дата | Взам. инв. № | Инв. № дубл. | Подп. и дата

Серия 3.904-18 Вып. 1

АЗЕ025.046

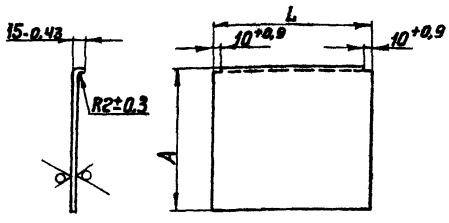

Обозначение	Размеры, мм		Масса, кг
	А	L	
АЗЕ025.046	198-1	222-2,9	0,40
-01	248-1	274-3,3	0,60
-02	298-1	326-3,3	0,95
-03	398-3,8	285-3,3	1,50
-04	498-3,8	350-3,3	2,20
-05	598-4,5	445-3,8	3,06

Изм.	Лист	№ докум.	Подп.	Дата
Разраб.		Шершакова		
Пров.		Фрадкин		
Рук. гр.		Крипник		21.VII.77
Н. контр.		Мерзлякова		VII-77
Утв.		Гольтвегер		

АЗЕ025.046

Стенка

Лит	Масса	Масштаб
И	смотри табл	

Лист	Листов 1

Госстрой СССР
Сантехпроект
г. Москва

Лист Б-1,2 ГОСТ 19903-74
1-IV Ст.3 ГОСТ 16523-70

Формат 11

Инв. № подл. | Подп. и дата | Взам. инв. № | Инв. № дубл. | Подп. и дата

АЗЕ025.040СБ

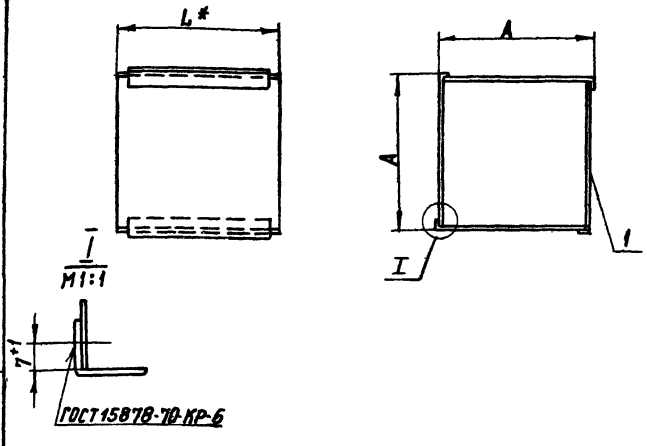

Обозначение	Размеры, мм		Масса кг
	А	L*	
АЗЕ025.040	200-1	222	1,6
-01	250-1	274	2,4
-02	300-1	326	3,8

* Размер для справок

Изм.	Лист	№ докум.	Подп.	Дата
Разраб.		Шершакова		
Пров.		Фрадкин		
Рук. гр.		Крупник		21.VII.77
Гл. спец.		Гольтвегер		
Н. контр.		Мерзлякова		VII-77
Утв.		Спивак		

АЗЕ025.040 СБ

Обечайка
Сборочный чертеж

Лит	Масса	Масштаб
И	смотри табл	—

Лист	Листов 1

Госстрой СССР
Сантехпроект
г. Москва

Коп. Терентьева

Формат 11

Инв. № подл. | Подп. и дата | Взам. инв. № | Инв. № дубл. | Подп. и дата

Формат	Зона	Поз	Обозначение	Наименование	Кол.	Примечание
				Документация		
12			АЗЕ026.000СБ	Сборочный чертеж		
11			АЗЕ025.000ПС	Паспорт		
11			АЗЕ025.000ТУ	Клапаны обратные и перекидные в искрозащищенном исполнении Технические условия		
				Детали		
11		1	АЗЕ025.001	Упор	1	
11		2	АЗЕ025.002	Полуось	1	
11		3	АЗЕ025.003	Полуось	1	
11		4	АЗЕ025.004	Указатель	1	
				Стандартные изделия		
		5		Болт М6×16.36 ГОСТ 7798-70	12	
				Гайки ГОСТ 5915-70		
		6		М6.4	12	
		7		М8.4	2	
		8		М10.4	2	
				Шайбы ГОСТ 11371-68		
		9		6.02	16	
		10		8.02	2	

Инв.№ подл. | Подп. и дата | Взам. инв.№ | Инв.№ дубл. | Подп. и дата

Изм. Лист | № докум. | Подп. | Дата

Разраб. Шершнева | Пров. Родкин | Рук. гр. Крупнин | Н. контр. Златкова | Утв. Слизкер

АЗЕ026.000

Клапан обратный искробезопасный

Лит | Лист 1 | Листов 2

Госстрой СССР Сантехпроект г. Москва

Формат А1

Форм.	Зона	Поз	Обозначение	Наименование	Кол.	Примечание
				Переменные данные для исполнений		
				АЗЕ026.000		
				Сборочные единицы		
11		11	АЗЕ026 010	Корпус	1	
11		12	АЗЕ026 020	Лопатка	1	
		13	-01	Лопатка	1	
				Детали		
11		14	АЗЕ025.005-03	Груз	2	
				АЗЕ026.000-01		
				Сборочные единицы		
11		11	АЗЕ026 010-01	Корпус	1	
11		12	АЗЕ026 020-02	Лопатка	1	
		13	-03	Лопатка	1	
				Детали		
11		14	АЗЕ025.005-04	Груз	2	
				АЗЕ026.000-02		
				Сборочные единицы		
11		11	АЗЕ026.010-02	Корпус	1	
11		12	АЗЕ026.020-04	Лопатка	1	
		13	-05	Лопатка	1	
				Детали		
11		14	АЗЕ025.005-05	Груз	2	

Инв.№ подл. | Подп. и дата | Взам. инв.№ | Инв.№ дубл. | Подп. и дата

Изм. Лист | № докум. | Подп. | Дата

АЗЕ026.000

Лист 2

Формат А1

АЗЕ026.000СБ

Серия 3.904-18 Вып. 1

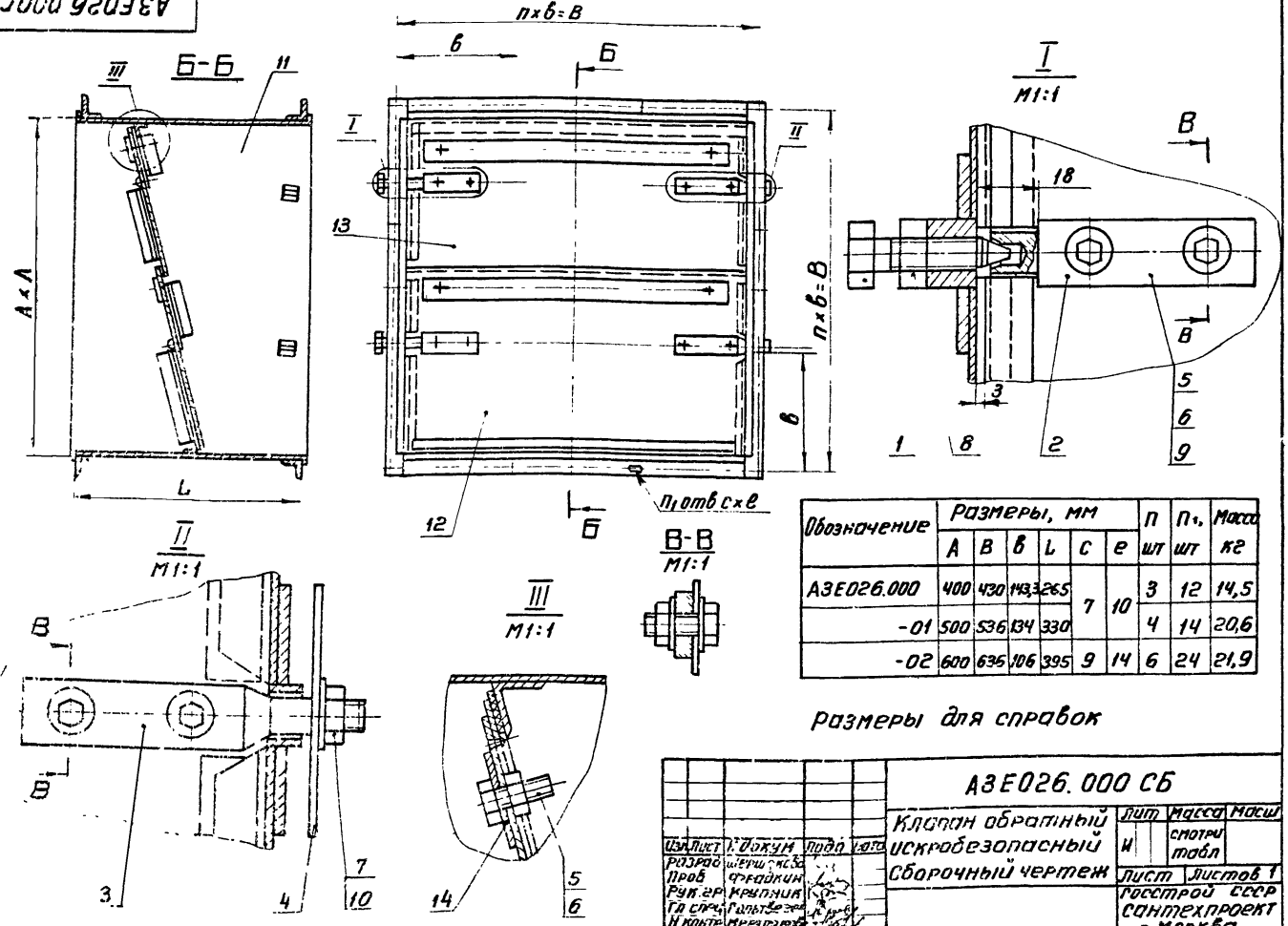

Обозначение	Размеры, мм						Пшт	Пl, шт	Масса кг
	A	B	b	L	c	e			
АЗЕ026.000	400	430	143	265	7	10	3	12	14,5
-01	500	536	134	330			4	14	20,6
-02	600	636	106	395	9	14	6	24	21,9

Размеры для справок

Инв.№ подл. | Подп. и дата | Взам. инв.№ | Инв.№ дубл. | Подп. и дата

Изм. Лист | № докум. | Подп. | Дата

Разраб. Шершнева | Пров. Родкин | Рук. гр. Крупнин | Гл. спец. Шлыкова | Н. контр. Мурзаева | Утв. Слизкер

АЗЕ026.000СБ

Клапан обратный искробезопасный сборочный чертеж

Лит | Масса | Масш.

И | смотри табл.

Лист | Листов 1

Госстрой СССР Сантехпроект г. Москва

Формат А2

Формат	Зона	Поз	Обозначение	Наименование	Кол	Примечание
				Документация		
А2			АЗЕ026.010СБ	Сборочный чертеж		
				Детали		
А1		1	АЗЕ025.006	Бобышка	2	
		2	-01	Бобышка	2	
А1		3	АЗЕ025.008	Упор	4	
Б4		4	АЗЕ026.001	Шайба		
				Лист Б-3 ГОСТ 19903-74		
				1-IV Ст3 ГОСТ 16523-70	4	0,3кг
Б4		5	АЗЕ026.002	Прокладка; 12-1 х 25-1,3		
				Резина-пластина		
				2МБ-А-М ГОСТ 7338-77	4	0,006кг
				Стандартные изделия		
		6		Заклепка 2х5,32 ГОСТ 10300-80	8	
			Переменные данные для исполнений			
				АЗЕ026.010		
				Сборочные единицы		
А1		7	АЗЕ026.030	Фланец	2	
А1		8	АЗЕ026.040	Обечайка	1	
				Детали		
А1		9	АЗЕ025.014-03	Упор	2	
А1		10	АЗЕ026.003	Упор	1	
		11	-01	Упор	1	
		12	-02	Упор	1	
		13	-03	Упор	1	
		14	-12	Упор	1	
		15	-13	Упор	1	

Инв.№ подл. | Подп. и дата | Взам.инв.№ | Инв.№ дубл. | Подп. и дата

Изм. Лист. № докум. Подп. Дата

АЗЕ026.010

Разраб. Шершакова
Пров. Фрадкин
Рук. гр. Крупник
Н. контр. Мерзлякова 11-77
Утв. Гольтвегер

Корпус

Лит. Лист 1 Листов 4

Госстрой СССР Сантехпроект г. Москва

Формат А1

Формат	Зона	Поз	Обозначение	Наименование	Кол	Примечание
А1		16	АЗЕ026.003-14	Упор	1	
		17	-15	Упор	1	
Б4		18	АЗЕ026.004	Прокладка; 12-1 х 114-2,2		
				Резина-пластина		
				2МБ-А-М ГОСТ 7338-77	2	0,006кг
Б4		19	АЗЕ026.005	Прокладка; 12-1 х 44-1,6		
				Резина-пластина		
				2МБ-А-М ГОСТ 7338-77	2	0,002кг
Б4		20	АЗЕ026.006	Прокладка; 12-1 х 120-2,5		
				Резина-пластина		
				2МБ-А-М ГОСТ 7338-77	2	0,007кг
Б4		21	АЗЕ026.007	Прокладка; 12-1 х 397-3,8		
				Резина-пластина		
				2МБ-А-М ГОСТ 7338-77	2	0,024кг
Б4		22	АЗЕ026.008	Прокладка; 12-1 х 50-1,6		
				Резина-пластина		
				2МБ-А-М ГОСТ 7338-77	2	0,003кг
				АЗЕ026.010-01		
				Сборочные единицы		
А1		7	АЗЕ026.030	Фланец	2	
А1		8	АЗЕ026.040	Обечайка	1	
				Детали		
А1		9	АЗЕ025.014-04	Упор	2	
А1		10	АЗЕ026.003-04	Упор	1	
		11	-05	Упор	1	
		12	-06	Упор	1	
		13	-07	Упор	1	
		14	-16	Упор	1	
		15	-17	Упор	1	
		16	-18	Упор	1	
		17	-19	Упор	1	

Инв.№ подл. | Подп. и дата | Взам.инв.№ | Инв.№ дубл. | Подп. и дата

Изм. Лист. № докум. Подп. Дата

АЗЕ026.010

Лист 2

Формат А1

Серия 3.904-18 вып.1

Формат	Зона	Поз	Обозначение	Наименование	Кол	Примечание
Б4		18	АЗЕ026.009	Прокладка; 12-1 х 149-2,5		
				Резина-пластина		
				2МБ-А-М ГОСТ 7338-77	2	0,009кг
Б4		19	АЗЕ026.011	Прокладка; 12-1 х 61-1,9		
				Резина-пластина		
				2МБ-А-М ГОСТ 7338-77	2	0,003кг
Б4		20	АЗЕ026.012	Прокладка; 12-1 х 152-2,5		
				Резина-пластина		
				2МБ-А-М ГОСТ 7338-77	2	0,009кг
Б4		21	АЗЕ026.013	Прокладка; 12-1 х 497-3,8		
				Резина-пластина		
				2МБ-А-М ГОСТ 7338-77	2	0,03кг
Б4		22	АЗЕ026.014	Прокладка; 12-1 х 67-1,9		
				Резина-пластина		
				2МБ-А-М ГОСТ 7338-77	2	0,004кг
				АЗЕ026.010-02		
				Сборочные единицы		
А1		7	АЗЕ026.030	Фланец	2	
А1		8	АЗЕ026.040	Обечайка	1	
				Детали		
А1		9	АЗЕ025.014-05	Упор	2	
А1		10	АЗЕ026.003-08	Упор	1	
		11	-09	Упор	1	
		12	-10	Упор	1	
		13	-11	Упор	1	
		14	-20	Упор	1	
		15	-21	Упор	1	
		16	-22	Упор	1	
		17	-23	Упор	1	
Б4		18	АЗЕ026.015	Прокладка; 12-1 х 183-2,9		
				Резина-пластина		
				2МБ-А-М ГОСТ 7338-77	2	0,011кг

Инв.№ подл. | Подп. и дата | Взам.инв.№ | Инв.№ дубл. | Подп. и дата

Изм. Лист. № докум. Подп. Дата

АЗЕ026.010

Лист 3

Формат А1

Формат	Зона	Поз	Обозначение	Наименование	Кол	Примечание
Б4		19	АЗЕ026.016	Прокладка; 12-1 х 80-1,9		
				Резина-пластина		
				2МБ-А-М ГОСТ 7338-77	2	0,004кг
Б4		20	АЗЕ026.017	Прокладка; 12-1 х 190-2,9		
				Резина-пластина		
				2МБ-А-М ГОСТ 7338-77	2	0,014кг
Б4		21	АЗЕ026.018	Прокладка; 12-1 х 597-4,5		
				Резина-пластина		
				2МБ-А-М ГОСТ 7338-77	2	0,03кг
Б4		22	АЗЕ026.019	Прокладка; 12-1 х 85-2,2		
				Резина-пластина		
				2МБ-А-М ГОСТ 7338-77	2	0,005кг

Инв.№ подл. | Подп. и дата | Взам.инв.№ | Инв.№ дубл. | Подп. и дата

Изм. Лист. № докум. Подп. Дата

АЗЕ026.010

Лист 4

Коп. Терентьева

Формат А1

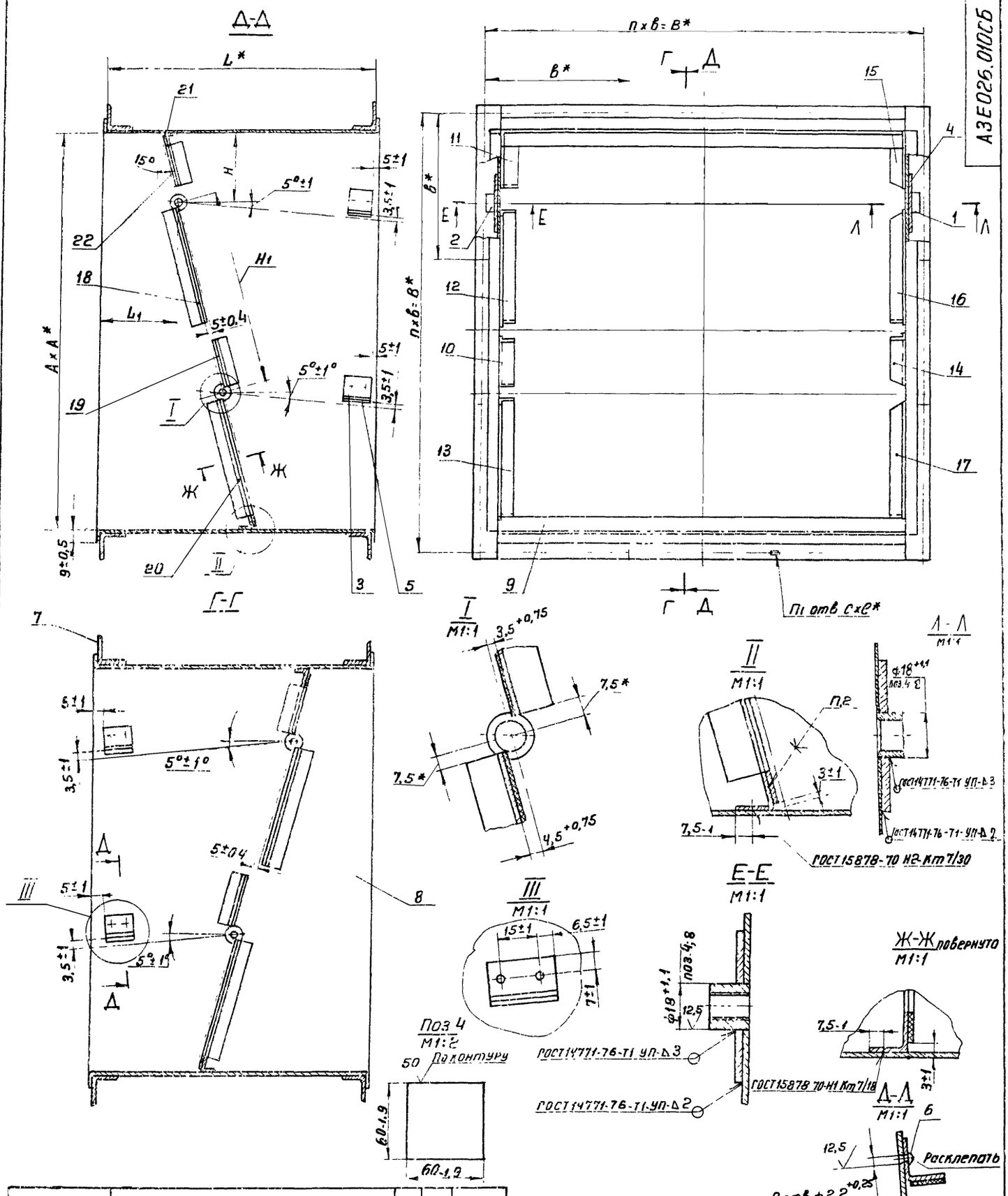

Обозначение	Размеры, мм									П	П1	Масса
	А*	L*	В*	В*	H_1	Н	H_1	С*	Е*	шт	шт	кг
А3Е026.010	396	265	430	143,3	72±1	79±1	195±1	7	10	3	12	11,6
-01	496	330	536	134	89±1	87±1	247±1			4	16	16,7
-02	596	395	636	159	107±1	104±1	299±1	9	14			21,3

1* Размеры для справок

2 Клей 88-СА 1938 105929-75

Изм.	Лист	№ докум.	Подп.	Дата	А3Е026.010СБ		
Разраб.	Шершакова				Корпус	Лит	Масса	Масшт.
Пров.	Фридман				Сборочный чертеж	И	смотри табл	—
Рук. гр.	Крупник					Лист	Листов 1
Гл. спец.	Гольтберг					Госстрой СССР Сантехпроект г. Москва	
Н. контр.	Мерзляков						
Утв.	Спивак						

Коп. Терентьева

Формат 22

Формат	Зона	Поз	Обозначение	Наименование	Кол	Примечание
				Документация		
12			АЗЕ026.020СБ	Сборочный чертеж		
			Переменные данные для исполнений			
				АЗЕ026.020		
				Детали		
11		1	АЗЕ025.024-03	Полотно	1	
БЧ		2	АЗЕ026.021	Полоса; 15-1,1×44-1,6		
				Лист Л63 Пт1,0 ГОСТ 931-70	1	0,005 кг
БЧ		3	АЗЕ026.022	Полоса; 15-1,1×390-3,8		
				Лист Л63 Пт1,0 ГОСТ 931-70	2	0,053 кг
БЧ		4	АЗЕ026.023	Полоса; 15-1,1×114-2,2		
				Лист Л63 Пт1,0 ГОСТ 931-70	1	0,013 кг
БЧ		5	АЗЕ026.024	Полоса; 15-1,1×47-1,6		
				Лист Л63 Пт1,0 ГОСТ 931-70	1	0,006 кг
БЧ		6	АЗЕ026.025	Полоса; 15-1,1×117-2,2		
				Лист Л63 Пт1,0 ГОСТ 931-70	1	0,013 кг
				Стандартные изделия		
		7		Заклепка 2×5.32 ГОСТ 10300-68	24	
				АЗЕ026.020-01		
				Детали		
11		1	АЗЕ025.024-03	Полотно	1	
БЧ		2	АЗЕ026.026	Полоса; 15-1,1×44-1,6		
				Лист Л63 Пт1,0 ГОСТ 931-70	1	0,005 кг
БЧ		3	АЗЕ026.027	Полоса; 15-1,1×390-3,8		
				Лист Л63 Пт1,0 ГОСТ 931-70	2	0,053 кг
БЧ		4	АЗЕ026.028	Полоса; 15-1,1×114-2,2		
				Лист Л63 Пт1,0 ГОСТ 931-70	1	0,013 кг

Подп. и дата | Инв. № дубл. | Взам. инв. № | Подп. и дата | Инв. № подл.

Изм	Лист	№ докум	Подп	Дата
Разраб	[illegible]	[illegible]		
Пров	[illegible]	[illegible]		
Рук. гр	[illegible]	[illegible]		
Н. контр	[illegible]	[illegible]		
Утв	[illegible]	[illegible]		

АЗЕ026.020

Лопатка

Лит	Лист	Листов
Н	1	4

Госстрой СССР
Сантехпроект
г. Москва

Формат 11

Формат	Зона	Поз	Обозначение	Наименование	Кол	Примечание
БЧ		5	АЗЕ026.029	Полоса; 15-1,1×47-1,6		
				Лист Л63 Пт1,0 ГОСТ 931-70	1	0,006 кг
БЧ		6	АЗЕ026.031	Полоса; 15-1,1×117-2,2		
				Лист Л63 Пт1,0 ГОСТ 931-70	1	0,013 кг
БЧ		8	АЗЕ026.032	Прокладка; 15-1,1×390-3,8		
				Резина-пластина		
				2МБ-А-М ГОСТ 7338-77	1	0,024 кг
				Стандартные изделия		
		7		Заклепка 2×5,32 ГОСТ 10300-68	24	
				АЗЕ026.020-02		
				Детали		
11		1	АЗЕ025.024-04	Полотно	1	
БЧ		2	АЗЕ026.033	Полоса; 15-1,1×61-1,9		
				Лист Л63 Пт1,0 ГОСТ 931-70	1	0,007 кг
БЧ		3	АЗЕ026.034	Полоса; 15-1,1×490-3,8		
				Лист Л63 Пт1,0 ГОСТ 931-70	2	0,06 кг
БЧ		4	АЗЕ026.035	Полоса; 15-1,1×194-2,5		
				Лист Л63 Пт1,0 ГОСТ 931-70	1	0,017 кг
БЧ		5	АЗЕ026.036	Полоса; 15-1,1×64-1,9		
				Лист Л63 Пт1,0 ГОСТ 931-70	1	0,008 кг
БЧ		6	АЗЕ026.037	Полоса; 15-1,1×152-2,5		
				Лист Л63 1,0 ГОСТ 931-70	1	0,018 кг
				Стандартные изделия		
		7		Заклепка 2×5 32 ГОСТ 10300-68	32	
				АЗЕ026.020-03		
				Детали		
11		1	АЗЕ025.024-04	Полотно	1	
БЧ		2	АЗЕ026.038	Полоса 15-1,1×61-1,9		
				Лист Л63 Пт1,0 ГОСТ 931-70	1	0,007 кг
БЧ		3	АЗЕ026.039	Полоса; 15-1,1×490-3,8		
				Лист Л63 Пт1,0 ГОСТ 931-70	2	0,06 кг

Подп. и дата | Инв. № дубл. | Взам. инв. № | Подп. и дата | Инв. № подл.

Изм	Лист	№ докум	Подп	Дата

АЗЕ026.020 Лист 2

Формат 11

Серия 3.904-18 вып1

Формат	Зона	Поз.	Обозначение	Наименование	Кол	Примечание
БЧ		4	АЗЕ026.041	Полоса; 15-1,1×194-2,5		
				Лист Л63 Пт1,0 ГОСТ 931-70	1	0,017 кг
БЧ		5	АЗЕ026.042	Полоса; 15-1,1×64-1,9		
				Лист Л63 Пт1,0 ГОСТ 931-70	1	0,008 кг
БЧ		6	АЗЕ026.043	Полоса; 15-1,1×152-2,5		
				Лист Л63 Пт1,0 ГОСТ 931-70	1	0,018 кг
БЧ		8	АЗЕ026.044	Прокладка 15-1,1×490-3,8		
				Резина-пласт 2МБ-А-М ГОСТ 7338-77	1	0,03 кг
				Стандартные изделия		
		7		Заклепка 2×5.32 ГОСТ 10300-68	32	
				АЗЕ026.020-04		
				Детали		
11		1	АЗЕ025.024-05	Полотно	1	
БЧ		2	АЗЕ026.045	Полоса; 15-1,1×79-1,9		
				Лист Л63 Пт1,0 ГОСТ 931-70	1	0,009 кг
БЧ		3	АЗЕ026.046	Полоса 15-1,1×590-3,8		
				Лист Л63 Пт1,0 ГОСТ 931-70	2	0,08 кг
БЧ		4	АЗЕ026.047	Полоса; 15-1,1×198-2,9		
				Лист Л63 Пт1,0 ГОСТ 931-70	1	0,026 кг
БЧ		5	АЗЕ026.048	Полоса; 15-1,1×82-1,9		
				Лист Л63 Пт1,0 ГОСТ 931-70	1	0,011 кг
БЧ		6	АЗЕ026.049	Полоса; 15-1,1×201-2,9		
				Лист Л63 Пт1,0 ГОСТ 931-70	1	0,027 кг
				Стандартные изделия		
		7		Заклепка 2×5,32		
				ГОСТ 10300-68	40	
				АЗЕ026.020-05		
				Детали		
11		1	АЗЕ025.024-05	Полотно	1	

Подп. и дата | Инв. № дубл. | Взам. инв. № | Подп. и дата | Инв. № подл.

Изм	Лист	№ докум	Подп	Дата

АЗЕ026.020 Лист 3

Формат: 11

Формат	Зона	Поз	Обозначение	Наименование	Кол.	Примечание
БЧ		2	АЗЕ026.051	Полоса; 15-1,1×79-1,9		
				Лист Л63 Пт1,0 ГОСТ 931-70	1	0,009 кг
БЧ		3	АЗЕ026.052	Полоса, 15-1,1×590-3,8		
				Лист Л63 Пт1,0 ГОСТ 931-70	2	0,08 кг
БЧ		4	АЗЕ026.053	Полоса; 15-1,1×198-2,9		
				Лист Л63 Пт-1,0 ГОСТ 931-70	1	0,026 кг
БЧ		5	АЗЕ026.054	Полоса; 15-1,1×82-1,9		
				Лист Л63 Пт1,0 ГОСТ 931-70	1	0,011 кг
БЧ		6	АЗЕ026.055	Полоса; 15-1,1×201-2,9		
				Лист Л63 Пт1,0 ГОСТ 931-70	1	0,027 кг
БЧ		8	АЗЕ026.056	Прокладка; 15-1,1×590-4,5		
				Резина-пластина		
				2МБ-А-М ГОСТ 7338-77	1	0,035 кг
				Стандартные изделия		
		7		Заклепка 2×5.32 ГОСТ 10300-		
				-68	40	

Подп. и дата | Инв. № дубл. | Взам. инв. № | Подп. и дата | Инв. № подл.

Изм	Лист	№ докум	Подп	Дата

АЗЕ026.020 Лист 4

Копировал Терентьева

Формат 11

Форм.	Зона	Поз.	Обозначение	Наименование	Кол.	Примечание
				Документация		
11			АЗЕ026.030 СБ	Сборочный чертеж		
			Переменные данные	для исполнений		
				АЗЕ026.030		
				Детали		
Б4		1	АЗЕ026.057	Уголок ; L=450-3,8		
				Уголок Б-25х25х3 ГОСТ 8509-72 Ст3 ГОСТ 535-58	2	0,5 кг
Б4		2	АЗЕ026.058	Уголок ; L=400-1,6		
				Уголок Б-25х25х3 ГОСТ 8509-72 Ст3 ГОСТ 535-58	2	0,4 кг
				АЗЕ026.030-01		
				Детали		
Б4		1	АЗЕ028.058	Уголок ; L=556-4,5		
				Уголок Б-28х28х3 ГОСТ 8509-72 Ст3 ГОСТ 535-58	2	0,8 кг
Б4		2	АЗЕ026.059	Уголок ; L=500-1,6		
				Уголок Б-28х28х3 ГОСТ 8509-72 Ст3 ГОСТ 535-58	2	0,6 кг
				АЗЕ026.030-02		
				Детали		
Б4		1	АЗЕ026.061	Уголок ; L=656-5		
				Уголок Б-28х28х3 ГОСТ 8509-72 Ст3 ГОСТ 535-58	2	0,84 кг
Б4		2	АЗЕ026.062	Уголок L=600-1,8		
				Уголок Б-28х28х3 ГОСТ 8509-72 Ст3 ГОСТ 535-58	2	0,76 кг

Изм. Лист N докум. Подп. Дата

Разр. Шершакова

Пров. Фрадкин

Рук. гр. Крупник 21.11.77

Н. контр. Мерзлякова VII-77

Утв. Гольтвегер

АЗЕ026.030

Фланец

Лит. | Лист | Листов 1

Госстрой СССР Сантехпроект г. Москва

Формат 11

Инв. N подл. | Подп. и дата | Взам. инв. N | Инв. N дубл. | Подп. и дата

Форм.	Зона	Поз.	Обозначение	Наименование	Кол.	Примечание
				Документация		
11			АЗЕ026.040 СБ	Сборочный чертеж		
			Переменные	данные для исполнений		
				АЗЕ026.040		
				Детали		
11		1	АЗЕ025.046-03	Стенка	4	
				АЗЕ026.040-01		
				Детали		
11		1	АЗЕ025.046-04	Стенка	4	
				АЗЕ026.040-02		
				Детали		
11		1	АЗЕ025.046-05	Стенка	4	

Изм. Лист N докум. Подп. Дата

Разр. Шершакова

Пров. Фрадкин

Рук. гр. Крупник 21.11.77

Н. контр. Мерзлякова VII-77

Утв. Гольтвегер

АЗЕ026.040

Обечайка

Лит. | Лист | Листов 1

Госстрой СССР Сантехпроект г. Москва

Формат 11

Инв. N подл. | Подп. и дата | Взам. инв. N | Инв. N дубл. | Подп. и дата

Серия 3.904-18 Вып.1

АЗЕ026.003

50 (√)

Рис. 1

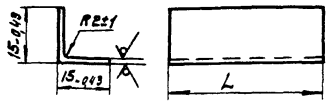

Рис. 2

Остальное см. рис. 1

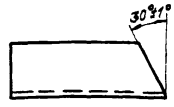

Обозначение	L, мм	Масса, кг
АЗЕ026.003; 12	44-1,6	0,016
-01; -13	50-1,9	0,018
-02; -14	114-2,2	0,040
-03; -15	120-2,5	0043
-04; -16	61-1,9	0,022
-05; -17	67-1,9	0,024
-06; -18	149-2,5	0,054
-07; -19	152-2,5	0,055
-08-20	80-1,9	0,030
-09; -21	85-2,9	0,032
-10; -22	183-2,9	0,070
-11; -23	190-2,9	0,073

Обозначение	Рис.
от АЗЕ026.003 до -11	1
от АЗЕ026.003-12 до -23	2

Изм. Лист N докум. Подп. Дата

Разр. Шершакова

Пров. Фрадкин

Рук. гр. Крупник 21.11.77

Н. контр. Мерзлякова VII-77

Утв. Гольтвегер

АЗЕ026.003

Упор

Лит	Масса	Масшт.
И	см. табл.	-

Лист | Листов 1

Госстрой СССР Сантехпроект г. Москва

Лист Б-1,5 ГОСТ 19903-74 1-IV Ст3 ГОСТ 16523-70

Формат 11

Инв. N подл. | Подп. и дата | Взам. инв. N | Инв. N дубл. | Подп. и дата

АЗЕ024.061

50 (√)

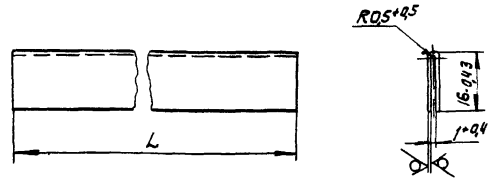

Обозначение	L, мм	Масса, кг
АЗЕ024.061	150-1,0	0,040
-01	200-1,15	0,054
-02	250-1,15	0,067
-03	350-1,35	0,094
-04	450-1,55	0,120
-05	550-1,8	0,150
-06	750-2,0	0,200
-07	950-2,2	0,250
-08	186-1,15	0,050
-09	236-1,15	0,063
-10	286-1,35	0,076
-11	386-1,55	0,103
-12	486-1,55	0,130
-13	586-1,8	0,160
-14	736-2,0	0,210
-15	986-2,2	0,260

Изм. Лист N докум. Подп. Дата

Разр. Прокорьева

Пров. Фрадкин

Рук. гр. Крупник 21.11.77

Н. контр. Мерзлякова VII-77

Утв. Гольтвегер

АЗЕ024.061

Накладка

Лит.	Масса	Масшт.
И	см. табл.	-

Лист | Листов 1

Госстрой СССР Сантехпроект г. Москва

Лист Л63Пт 1,0 ГОСТ 9931-70

Копир. Формат 11

Инв. N подл. | Подп. и дата | Взам. инв. N | Инв. N дубл. | Подп. и дата

А3Е026.030 СБ

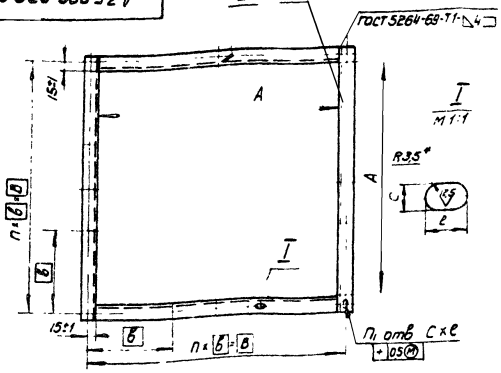

Обозначение	Размеры, мм						n шт	n₁ шт	Масса кг
	A	B	b	C	e	R			
А3Е026.030	$400^{+1,6}$	430	143,3	$7^{+0,36}$	$10^{+0,36}$	3,5	3	12	1,8
-01	$500^{+1,6}$	536	134				4	14	2,8
-02	$600^{+1,8}$	636	106	$9^{+0,36}$	$14^{+0,43}$	4,5	6	24	3,2

* Размер для справок

Изм.	Лист	N докум.	Подп.	Дата	А3Е026.030 СБ	Лит.	Масса	Масшт.
Разраб.		Шершакова			Фланец Сборочный чертеж	Н	см. табл.	–
Пров.		Фрадкин						
Рук.гр.		Крупник				Лист	Листов 1	
Гл.спец.		Гольтвегер				Госстрой СССР Сантехпроект г. Москва		
Н.контр.		Мерзлякова						
Утв.		Спивак						

Инв.N подл. | Подп. и дата | Взам.инв.N | Инв.N дубл. | Подп. и дата

Формат:

А3Е026.040 СБ

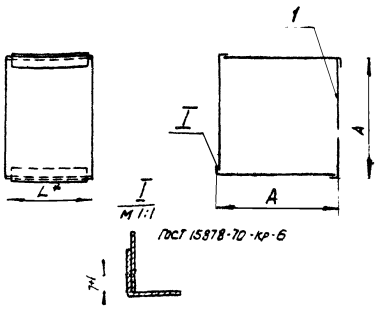

Обозначение	Размеры, мм		Масса, кг
	A	L*	
А3Е026.040	400-1,6	285	6,00
-01	500-1,6	350	8,80
-02	600-1,9	415	12,25

* Размер для справок

Изм.	Лист	N докум.	Подп.	Дата	А3Е026.040 СБ	Лит.	Масса	Масшт.
Разраб.		Шершакова			Обечайка Сборочный чертеж	Н	см. табл.	–
Пров.		Фрадкин						
Рук.гр.		Крупник				Лист	Листов 1	
Гл.спец.		Гольтвегер				Госстрой СССР Сантехпроект г. Москва		
Н.контр.		Мерзлякова						
Утв.		Спивак						

Инв.N подл. | Подп. и дата | Взам.инв.N | Инв.N дубл. | Подп. и дата

Формат: 11

А3Е026.020 СБ

Рис.1

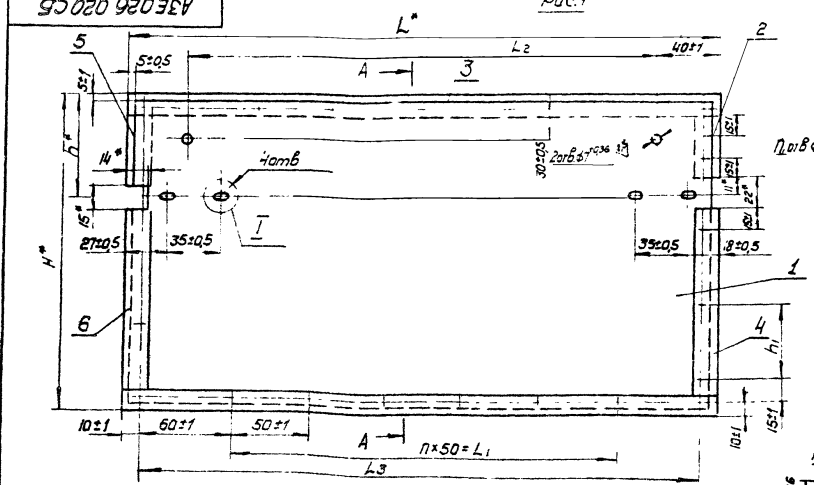

Рис. 2
Остальное см. рис. 1

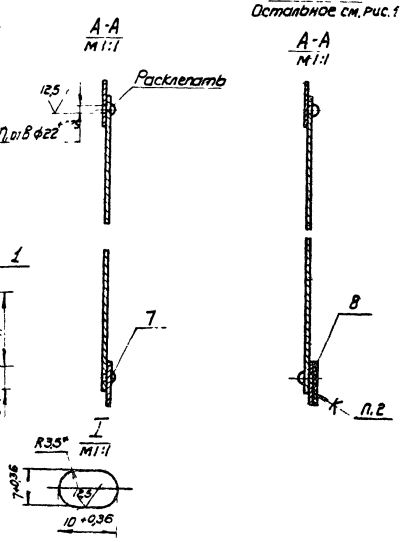

Обозначение	Рис.	Размеры, мм								n₁ шт	n₁ шт	Масса кг
		H	H₁	h*	h₁	L	L₁	L₂	L₃			
А3Е026.020	1	210	150	70	50±1	390	250±1	310±1	370±1	5	26	0,75
-01	2											0,77
-02	1	262	250	87	67±1	490	350±1	410±1	470±1	7	30	1,18
-03	2											1,21
-04	1	314		105	84±1	590	450±1	510±1	570±1	9	34	1,74
-05	2											1,77

1 * Размер для справок
2. Клей 88-СА ТУ38 105929-75

Изм.	Лист	N докум.	Подп.	Дата	А3Е026.020 СБ	Лит.	Масса	Масшт.
Разр.		Шершакова			Лопатка Сборочный чертеж	Н	см. табл.	
Пров.		Фрадкин						
Рук.гр.		Крупник				Лист	Листов 1	
Гл.спец.		Гольтвегер				Госстрой СССР Сантехпроект г. Москва		
Н.контр.		Мерзлякова						
Утв.		Спивак						

Серия 3.904-18 Вып. 1

Инв.N подл. | Подп. и дата | Взам.инв.N | Инв.N дубл. | Подп. и дата

Копир. [signature] Формат 12

Формат	Зона	Поз	Обозначение	Наименование	Кол	Примечание
				Документация		
А2			А3Е027.000 СБ	Сборочный чертеж		
11			А3Е025.000 ПС	Паспорт		
11			А3Е025.000ТУ	Клапаны обратные и перекидные в искрозащищенном исполнении Технические условия		
				Детали		
11	1		А3Е025.001	Упор	4	
11	2		А3Е025.002	Полуось	4	
11	3		А3Е025.003	Полуось	4	
11	4		А3Е025.004	Указатель	4	
				Стандартные изделия		
		5		Болт М6×16.36 ГОСТ 7798-70	24	
				Гайки ГОСТ 5915-70		
		6		М6.4	24	
		7		М8.4	4	
		8		М10.4	4	
				Шайбы ГОСТ 11371-68		
		9		6.02	16	
		10		8.02	4	

Инв.№подл. | Подп. и дата | Взам.инв.№ | Инв.№дубл. | Подп. и дата

Изм.	Лист	№ докум.	Подп.	Дата	А3Е027.000			
Разр.	Шершакова				Клапан обратный искробезопасный	Лит	Лист	Листов
Пров.	Фрадкин						1	2
Рук. гр.	Крупник					Госстрой СССР Сантехпроект г. Москва		
Н. контр.	Мерзлякова							
Утв.	Гольтвегер							

Формат 11

Формат	Зона	Поз	Обозначение	Наименование	Кол	Примечание
				Переменные данные для исполнений		
				А3Е027.000		
				Сборочные единицы		
11		11	А3Е027.010	Корпус	1	
11		12	А3Е027.020	Лопатка	1	
		13	-01	Лопатка	3	
				Детали		
11		14	А3Е025.005-06	Груз	4	
				А3Е027.000-01		
				Сборочные единицы		
11		11	А3Е027.010-01	Корпус	1	
11		12	А3Е027.020-02	Лопатка	1	
		13	-03	Лопатка	3	
				Детали		
11		1	А3Е025.005-07	Груз	4	

Инв.№подл. | Подп. и дата | Взам.инв.№ | Инв.№дубл. | Подп. и дата

Изм.	Лист	№ докум.	Подп.	Дата	А3Е027.000	Лист 2

Формат 11

А3Е027.000СБ

Серия 3.904-18 Вып. 1

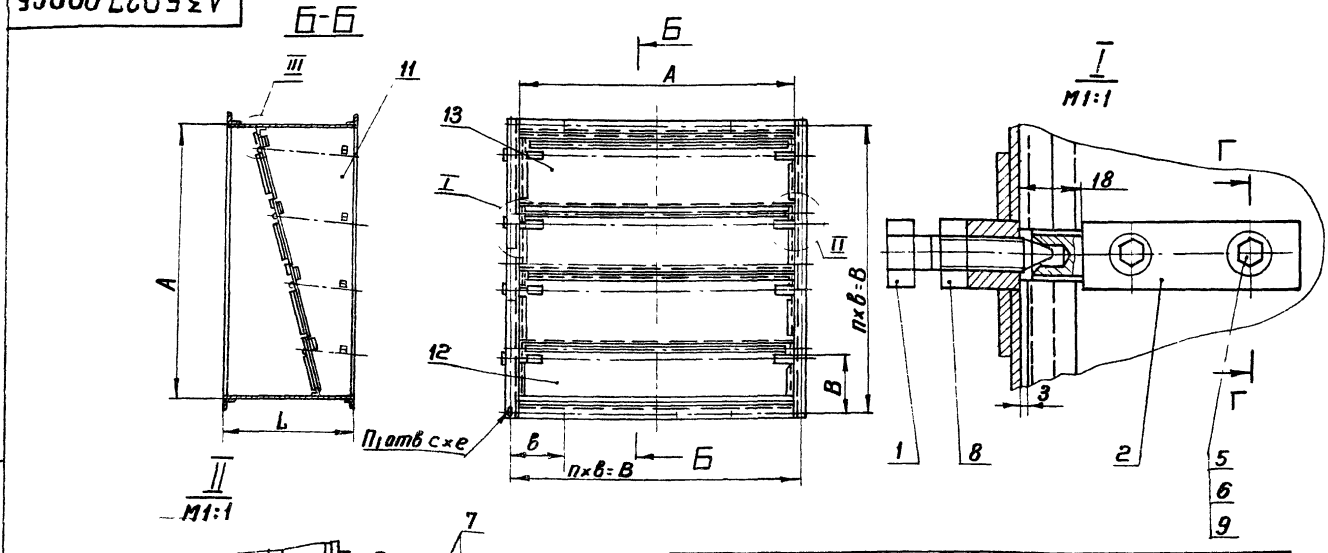

Обозначение	Размеры, мм						n, шт	n1, шт	Масса кг
	A	B	в	L	c	e			
А3Е027.000	800	840	168	378	9	14	5	20	47.8
-01	1000	1048	149,7	470	11	16	7	28	66,7

Размеры для справок

Инв.№подл. | Подп. и дата | Взам.инв.№ | Инв.№дубл. | Подп. и дата

Изм.	Лист	№ докум.	Подп.	Дата	А3Е027.000 СБ			
Разр.	Шершакова				Клапан обратный искробезопасный Сборочный чертеж	Лит.	Масса	Масшт
Пров.	Фрадкин					Н	См. табл	—
Рук. гр.	Крупник					Лист	Листов 1	
Гл. спец.	Гольтвегер					Госстрой СССР Сантехпроект г. Москва		
Н. контр.	Мерзлякова							
Утв.	Спивак							

Коп. Терень

Формат 12

Форм.	Зона	Поз.	Обозначение	Наименование	Кол.	Примечание
				Документация		
22			АЗЕ 027 010 СБ	Сборочный чертеж		
				Детали		
11		1	АЗЕ 025 006	Бобышка	4	
		2	-01	Бобышка	4	
11		3	АЗЕ 025 008	Упор	8	
Бч		4	АЗЕ 027 001	Шайба		
				Лист Б-3 ГОСТ 19903-74 1-IV Ст 3 ГОСТ 16523-70	8	0,3 кг
Бч		5	АЗЕ 027.002	Прокладка; 12₁ × 25-1,3		
				Резина-пластина		
				2МБ-А-М ГОСТ 7338-77	8	0,006 кг
				Стандартные изделия		
		6		Заклепка 2×5,32 ГОСТ 10300-68	16	
			Переменные данные	для исполнений		
				АЗЕ 027.010		
				Сборочные единицы		
11		7	АЗЕ 027.030	Фланец	2	
				Детали		
11		8	АЗЕ 025.014-06	Упор	2	
11		9	АЗЕ 027.003	Упор	3	
		10	-01	Упор	1	
		11	-02	Упор	3	
		12	-03	Упор	1	
		13	-08	Упор	3	
		14	-09	Упор	1	
		15	-10	Упор	3	

Изм.	Лист	N докум.	Подп.	Дата
Разраб.	Шершакова			
Пров.	Фрадкин			
Рук. гр.	Крупник			21.11.77
Н. конт.	Мерзлякова			11-77
Утв.	Гольтвегер			

АЗЕ 027.010

Корпус

Лит.	Лист	Листов
Н	1	3

Госстрой СССР Сантехпроект г. Москва

Формат 11

Инв. N подл. | Подп. и дата | Взам. инв. N | Инв. N дубл. | Подп. и дата

Форм.	Зона	Поз.	Обозначение	Наименование	Кол.	Примечание
11		16	АЗЕ 027.003-11	Упор	1	
Бч		17	АЗЕ 027.004	Стенка; 368-3,8 × 798-5		
				Лист Б-2 ГОСТ 19903-74 1-IV Ст.3 ГОСТ 16523-70	2	4,5 кг
Бч		18	АЗЕ 027 005	Стенка; 368-3,8 × 800-5		
				Лист Б-2 ГОСТ 19903-74 1-IV Ст.3 ГОСТ 16523-70	2	4,6 кг
Бч		19	АЗЕ 027 006	Прокладка; 12-1 × 47-1,6		
				Резина-пластина		
				2МБ-А-М ГОСТ 7338-77	6	0,002 кг
Бч		20	АЗЕ 027.007	Прокладка 12-1 × 52-1,9		
				Резина-пластина		
				2МБ-А-М ГОСТ 7338-77	2	0,003 кг
Бч		21	АЗЕ 027.008	Прокладка; 12-1 × 119-2,2		
				Резина-пластина		
				2МБ-А-М ГОСТ 7338-77	6	0,006 кг
Бч		22	АЗЕ 027.009	Прокладка; 12-1 × 125-2,5		
				Резина-пластина		
				2МБ-А-М ГОСТ 7338-77	2	0,007 кг
Бч		23	АЗЕ 027.011	Прокладка; 12-1 × 796-5		
				Резина-пластина		
				2МБ-А-М ГОСТ 7338-77	2	0,038 кг
				АЗЕ 027.010-01		
				Сборочные единицы		
11		7	АЗЕ 027.030-01	Фланец	2	
				Детали		
11		8	АЗЕ 025.014-07	Упор	2	
11		9	АЗЕ 027.003-04	Упор	3	
		10	-05	Упор	1	
		11	-06	Упор	3	
		12	-07	Упор	1	
		13	-12	Упор	3	

Изм.	Лист	N докум.	Подп.	Дата

АЗЕ 027.010 Лист 2

Формат 11

Инв. N подл. | Подп. и дата | Взам. инв. N | Инв. N дубл. | Подп. и дата

Форм.	Зона	Поз.	Обозначение	Наименование	Кол.	Примечание
11		14	АЗЕ 027.003-13	Упор	1	
		15	-14	Упор	3	
		16	-15	Упор	1	
Бч		17	АЗЕ 027.012	Стенка; 460-3,8 × 996-5		
				Лист Б-2,0 ГОСТ 19903-74 1-IV Ст.3 ГОСТ 16523-70	2	7,3 кг
Бч		18	АЗЕ 027.013	Стенка; 460-3,8 × 1000-5		
				Лист Б-2,0 ГОСТ 19903-74 1-IV Ст 3 ГОСТ 16523-70	2	7,4 кг
Бч		19	АЗЕ 027.014	Прокладка; 12-1 × 64-1,9		
				Резина-пластина		
				2МБ-А-М ГОСТ 7338-77	6	0,003 кг
Бч		20	АЗЕ 027.015	Прокладка; 12-1 × 70-1,9		
				Резина-пластина		
				2МБ-А-М ГОСТ 7338-77	2	0,0031 кг
Бч		21	АЗЕ 027.016	Прокладка, 12-1 × 153-2,5		
				Резина-пластина		
				2МБ-А-М ГОСТ 7338-77	6	0,007 кг
Бч		22	АЗЕ 027.017	Прокладка; 12-1 × 160-2,5		
				Резина-пластина		
				2МБ-А-М ГОСТ 7338-77	2	0,008 кг
Бч		23	АЗЕ 027 018	Прокладка; 12-1 × 996-5		
				Резина-пластина		
				2МБ-А-М ГОСТ 7338-77	2	0,048 кг

Изм.	Лист	N докум.	Подп.	Дата

АЗЕ 027.010 Лист 3

Формат 11

Серия 3.904-18 вып. 1

Инв. N подл. | Подп. и дата | Взам. инв. N | Инв. N дубл. | Подп. и дата

АЗЕ 027.003

50 √(√)

Рис. 1

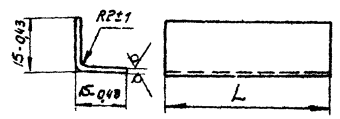

Рис. 2

Остальное см. Рис. 1

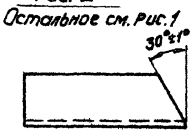

Обозначение	L, мм	Масса, кг
АЗЕ 027.003	47-1,6	0,018
-01; -08	52-1,9	0,019
-02; -09	119-2,2	0,043
-03; -10	125-2,5	0,045
-04; -11	64-1,9	0,023
-05; -12	70-1,9	0,025
-06; -14	153-2,5	0,055
-07; -15	160-2,5	0,057

Обозначение	Рис
от АЗЕ 027.003 до -07	1
от АЗЕ 027.003-08 до -15	2

Изм.	Лист	N докум.	Подп.	Дата
Разраб.	Шершакова			
Пров.	Фрадкин			
Рук. гр.	Крупник			21.11.77
Н. конт.	Мерзлякова			11-77
Утв.	Гольтвегер			

АЗЕ 027.003

Упор

Лит.	Масса	Масшт.
Н	см. табл.	-

Лист | Листов 1

Лист Б-1,5 ГОСТ 19903-74 1-IV Ст.3 ГОСТ 16523-70

Госстрой СССР Сантехпроект г. Москва

Копир. Формат 11

Инв. N подл. | Подп. и дата | Взам. инв. N | Инв. N дубл. | Подп. и дата

АЗЕ027.010СБ

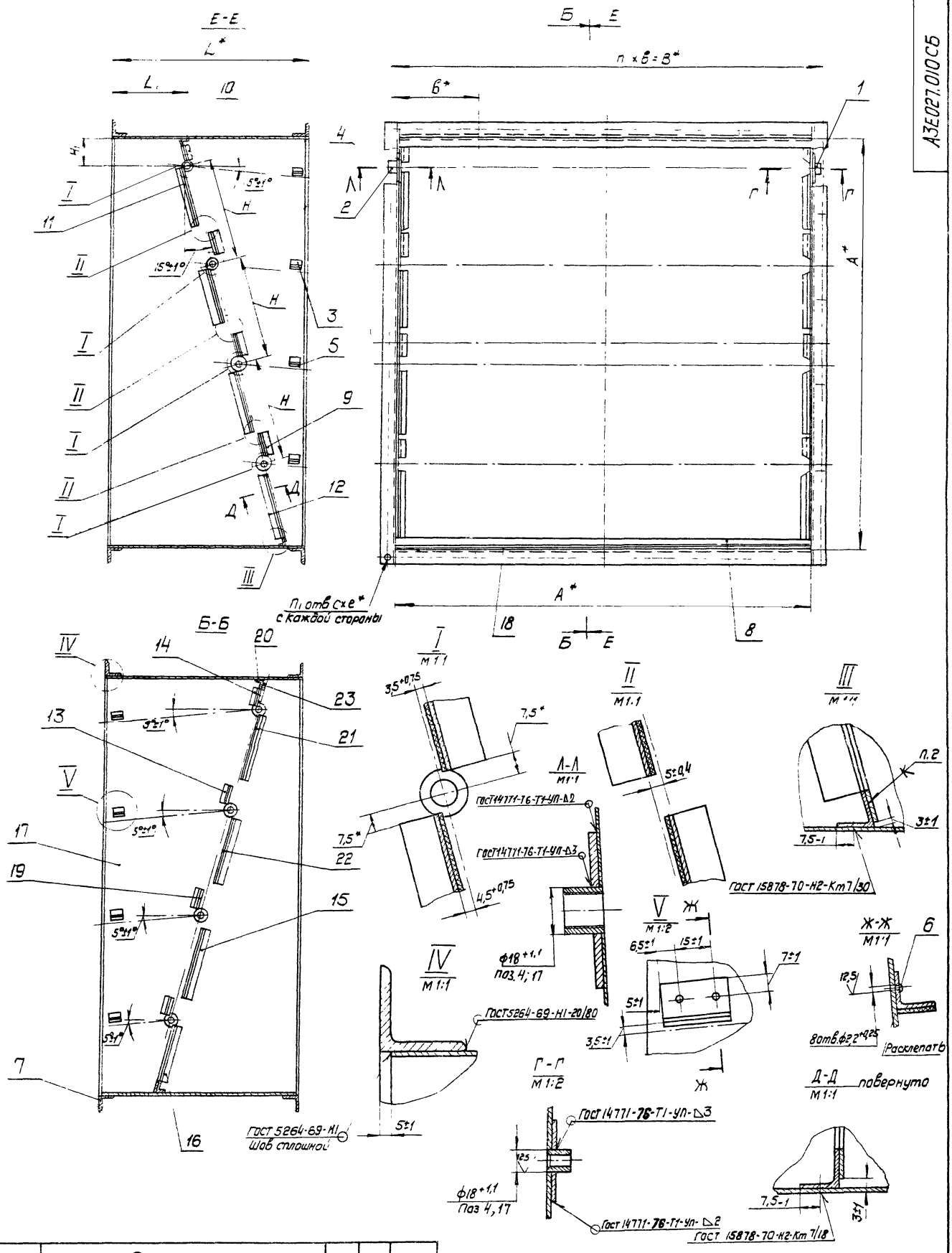

Обозначение	Размеры, мм									П, шт	П1, шт	Масса, кг
	А*	В*	в*	Н	Н1	L*	L1	С	е			
АЗЕ027.010	800	840	168	201±1	54±1	378	75±1	9	14	5	20	39,5
-01	1000	1048	149,7	254±1	89±1	470	92±1	11	16	7	28	56,7

1 * Размеры для справок

2. Клей 88СА ТУ38 105929-75

Изм.	Лист	N докум.	Подп.	Дата
Разраб.		Шершакова		
Пров.		Фрадкин		
Рук. гр.		Крупник		21.III.77
Гл. спец.		Гольтвегер		
Н. конт.		Мерзлякова		VII-77
Утв.		Спивак		

АЗЕ027.010СБ

Корпус

Сборочный чертеж

Лит.	Масса	Масшт.
Н	см. табл.	–

Лист | Листов 1

Госстрой СССР Сантехпроект г. Москва

Серия 3.904-18 вып.1

Инв. N подл. | Подп. и дата | Взам. инв. N | Инв. N дубл. | Подп. и дата

копир.

формат 22

Форм	Зона	Поз	Обозначение	Наименование	Кол	Примечание
				Документация		
А2			АЗЕ 027.020 СБ	Сборочный чертеж		
			Переменные данные	для исполнений		
				АЗЕ 027.020		
				Детали		
Б4		1	АЗЕ 027.015	Полоса; 15-1,1 х 790-5		
				Лист Л63 Пт 1,0 ГОСТ 931-70	2	0,096 кг
Б4		2	АЗЕ 027.021	Полоса; 15-1,1 х 52-1,6		
				Лист Л63 Пт 1,0 ГОСТ 931-70	1	0,006 кг
11		3	АЗЕ 027.022	Полотно	1	
Б4		4	АЗЕ 027.023	Полоса; 15-1,1 х 124-2,5		
				Лист Л63 Пт 1,0 ГОСТ 931-70	1	0,015 кг
Б4		5	АЗЕ 027.024	Полоса; 15-1,1 х 50-1,6		
				Лист Л63 Пт 1,0 ГОСТ 931-70	1	0,006 кг
Б4		6	АЗЕ 027.025	Полоса; 15-1,1 х 122-2,5		
				Лист Л63 Пт 1,0 ГОСТ 931-70	1	0,014 кг
				Стандартные изделия		
		7		Заклепка 2х5,32 ГОСТ 10300-68	42	
				АЗЕ 027.020-01		
				Детали		
Б4		1	АЗЕ 027.026	Полоса; 15-1,1 х 790-5		
				Лист Л63 Пт 1,0 ГОСТ 931-70	2	0,096 кг
Б4		2	АЗЕ 027.027	Полоса; 15-1,1 х 52-1,6		
				Лист Л63 Пт 1,0 ГОСТ 931-70	1	0,006 кг
11		3	АЗЕ 027.022	Полотно	1	
Б4		4	АЗЕ 027.028	Полоса; 15-1,1 х 124-2,5		
				Лист Л63 Пт 1,0 ГОСТ 931-70	1	0,015 кг

Инв. N подл. | Подп. и дата | Взам. инв. N | Инв. N дубл. | Подп. и дата

Изм.	Лист	N докум.	Подп.	Дата
Разр.		Шершакова		
Пров.		Фрадкин		
Рук. гр.		Кочулик		
Н. контр.		Мерзлякова		
Утв.		Гольтвегер		

АЗЕ 027.020

Лопатка

Лит	Лист	Листов
И	1	3

Госстрой СССР Сантехпроект г. Москва

Формат 11

Форм	Зона	Поз	Обозначение	Наименование	Кол	Примечание
Б4		5	АЗЕ 027.029	Полоса; 15-1,1 х 50-1,6		
				Лист Л63 Пт 1,0 ГОСТ 931-70	1	0,006 кг
Б4		6	АЗЕ 027.031	Полоса; 15-1,1 х 122-2,5		
				Лист Л63 Пт 1,0 ГОСТ 931-70	1	0,014 кг
Б4		8	АЗЕ 027.032	Прокладка; 15-1,1 х 790-5		
				Резина-пластина		
				2МБ-А-МГОСТ 7338-77	1	0,047 кг
				Стандартные изделия		
		7		Заклепка 2х5,32 ГОСТ 10300-68	42	
				АЗЕ 027.020-02		
				Детали		
Б4		1	АЗЕ 027.033	Полоса; 15-1,1 х 990-5,5		
				Лист Л63 Пт 1,0 ГОСТ 931-70	2	0,119 кг
Б4		2	АЗЕ 027.034	Полоса 15-1,1 х 69-1,9		
				Лист Л63 Пт 1,0 ГОСТ 931-70	1	0,008 кг
11		3	АЗЕ 027.022-01	Полотно	1	
Б4		4	АЗЕ 027.035	Полоса; 15-1,1 х 174-2,5		
				Лист Л63 Пт 1,0 ГОСТ 931-70	1	0,017 кг
Б4		5	АЗЕ 027.036	Полоса; 15-1,1 х 67-1,9		
				Лист Л63 Пт 1,0 ГОСТ 931-70	1	0,007 кг
Б4		6	АЗЕ 027.037	Полоса; 15-1,1 х 172-2,5		
				Лист Л63 Пт 1,0 ГОСТ 931-70	1	0,016 кг
				Стандартные изделия		
		7		Заклепка 2х5,32 ГОСТ 10300-68	50	
				АЗЕ 027.020-03		
				Детали		
Б4		1	АЗЕ 027.038	Полоса; 15-1,1 х 990-5,5		
				Лист Л63 Пт 1,0 ГОСТ 931-70	2	0,119 кг
Б4		2	АЗЕ 027.039	Полоса; 15-1,1 х 69-1,9		
				Лист Л63 Пт 1,0 ГОСТ 931-70	1	0,008 кг
11		3	АЗЕ.027.022-01	Полотно	1	

Инв. N подл. | Подп. и дата | Взам. инв. N | Инв. N дубл. | Подп. и дата

Изм.	Лист	N докум.	Подп.	Дата

АЗЕ 027.020

Лист 2

Формат 11

Серия 3-904-18 Вып. 1

Форм	Зона	Поз	Обозначение	Наименование	Кол	Примечание
Б4		4	АЗЕ 027.041	Полоса; 15-1,1 х 174-2,5		
				Лист Л63 Пт 1,0 ГОСТ 931-70	1	0,017 кг
Б4		5	АЗЕ 027.042	Полоса; 15-1,1 х 67-1,9		
				Лист Л63 Пт 1,0 ГОСТ 931-70	1	0,007 кг
Б4		6	АЗЕ 027.043	Полоса 15-1,1 х 172-2,5		
				Лист Л63 Пт 1,0 ГОСТ 931-70	1	0,016 кг
Б4		8	АЗЕ 027.044	Прокладка, 15-1,1 х 990-5		
				Резина-пластина		
				2МБ-А-МГОСТ 7338-77	1	0,057 кг
				Стандартные изделия		
		7		Заклепка 2х5,32 ГОСТ 10300-68	50	

Инв. N подл. | Подп. и дата | Взам. инв. N | Инв. N дубл. | Подп. и дата

Изм.	Лист	N докум.	Подп.	Дата

АЗЕ 027.020

Лист 3

Форм.	Зона	Поз.	Обозначение	Наименование	Кол.	Примечание
				Документация		
11			АЗЕ 027.030 СБ	Сборочный чертеж		
			Переменные данные	для исполнений		
				АЗЕ 027.030		
				Детали		
Б4		1	АЗЕ 027.045	Уголок		
				Уголок Б-32х32х4 ГОСТ 8509-72 Ст.3 ГОСТ 535-58		
				L=864-3,5	2	1,65 кг
Б4		2	АЗЕ 027.046	Уголок		
				Уголок Б-32х32х4 ГОСТ 8509-72 Ст.3 ГОСТ 535-58		
				L=800-2	2	1,53 кг
				АЗЕ 027.030-01		
				Детали		
Б4		1	АЗЕ 027.047	Уголок		
				Уголок Б-36х36х4 ГОСТ 8509-72 Ст.3. ГОСТ 535-58		
				L=1072-2,5	2	2,4 кг
Б4		2	АЗЕ 027.048	Уголок		
				Уголок Б-36х36х4 ГОСТ 8509-72 Ст3 ГОСТ 535-58 L=1000,25	2	2,16 кг

Инв. N подл. | Подп. и дата | Взам. инв. N | Инв. N дубл. | Подп. и дата

Изм.	Лист	N докум.	Подп.	Дата
Разраб.		Шершакова		
Пров.		Фрадкин		
Рук. гр.		Кочулик		9.11.77
Н. контр.				9.11.77
Утв.		Гольтвегер		

АЗЕ 027.030

Фланец

Лит.	Лист	Листов
И		1

Госстрой СССР Сантехпроект г. Москва

Копир. Фрадкин

Формат 11

АЗЕ027.030 СБ

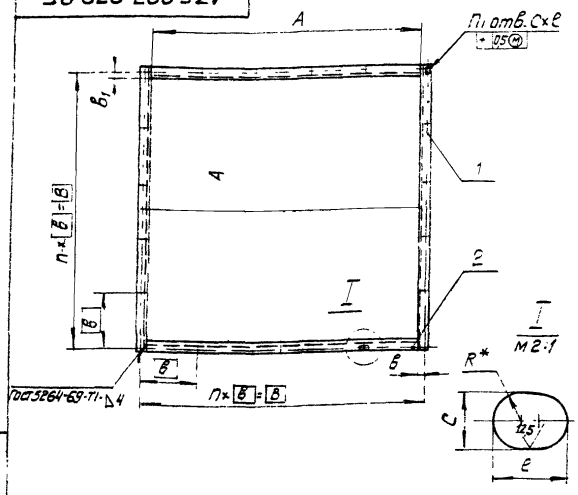

Обозначение	Размеры, мм							П, шт	П1 шт	Масса, кг
	А	В	Б	Б1	С	е	R			
АЗЕ027.030	900*2	840	168	18±1	g+0,36	14+0,43	4,5	5	20	6,4
-01	1000*2	1048	149,7	20±1	11+0,43	16+0,43	5,5	7	28	9,1

1. * Размер для справок

Изм.	Лист	N докум.	Подп.	Дата
Разраб.	Шершакова			
Пров.	Фрадкин			
Рук. гр.	Крупник			
Т. спец.	Гольтвегер			
Н. контр.	Мерзлякова			
Утв.	Спивак			

АЗЕ027.030

Фланец
Сварочный чертеж

Лит.	Масса	Масшт.
И	см. табл.	-
Лист	Листов 1	
Госстрой СССР Сантехпроект г. Москва		

Формат: 11

АЗЕ027.022

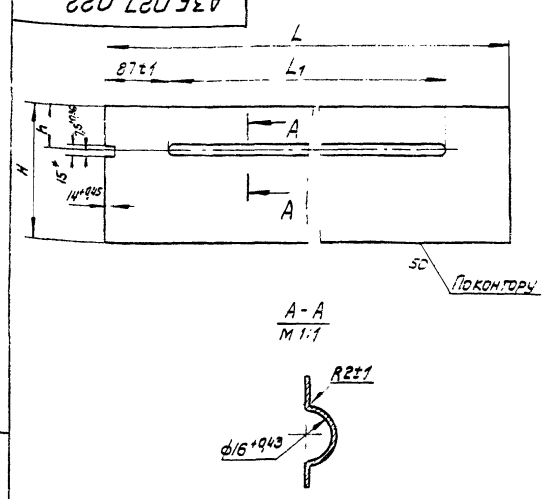

Обозначение	Размеры, мм				Масса, кг
	Н	h	L	L1	
АЗЕ027.022	206-1,15	67±1	780-2	620±1	1,3
-01	258-1,15	84±1	980-2,2	820±1	1,7

* Размер для справок

Изм.	Лист	N докум.	Подп.	Дата
Разр.	Шершакова			
Пров.	Фрадкин			
Рук. гр.	Крупник			
Н. контр.	Мерзлякова			
Утв.	Гольтвегер			

АЗЕ027.022

Полотно

Лист Б-1.0 ГОСТ 19903-74
1-V Ст.3 ГОСТ 16523-70

Лит.	Масса	Масшт.
И	см. табл.	-
Лист	Листов 1	
Госстрой СССР Сантехпроект г. Москва		

Формат: 11

АЗЕ027.020 СБ

Рис. 1

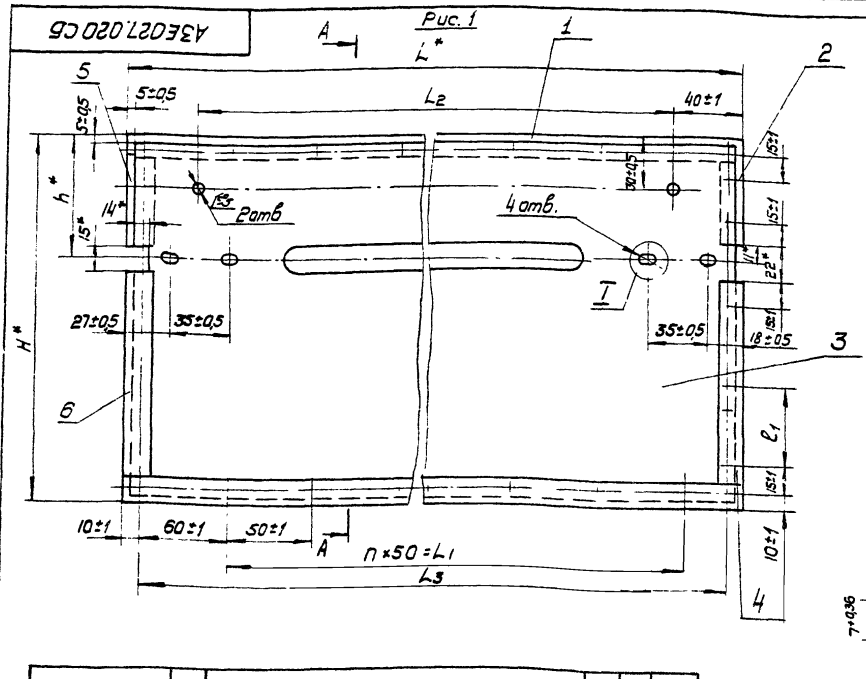

Рис. 2
Остальное см. рис. 1

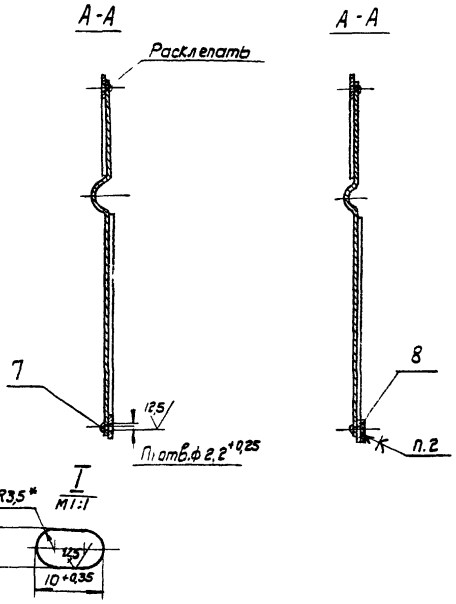

Обозначение	Рис.	Размеры, мм									П шт	П1 шт	Масса кг
		Н	Н1	h*	h1	L	L1	L2	L3	l1			
АЗЕ027.020	1	216	150	72±1	46±1	790	650	710±1	770±1	46±1	13	42	1,70
-01	2												1,71
-02	1	268	200	89±1	48±1	990	850	810±1	970±1	74±1	17	50	2,10
-03	2												2,11

1. * Размеры для справок
2. Клей 88 СА ТУ38 105929-75

Изм.	Лист	N докум.	Подп.	Дата
Разраб.	Шершакова			
Пров.	Фрадкин			
Рук. гр.	Крупник			
Т. спец.	Гольтвегер			
Н. конт.	Мерзлякова			
Утв.	Спивак			

АЗЕ027.020

Лопатка
Сварочный чертеж

Лит.	Масса	Масшт.
И	см. табл.	-
Лист	Листов 1	
Госстрой СССР Сантехпроект г. Москва		

Копир. Фрадкин. Формат А2

Серия 3.904-18 в.вып. 1

Инв. N подл. | Подп. и дата | Взам. инв. N | Инв. N дубл. | Подп. и дата

Формат	Зона	Поз.	Обозначение	Наименование	Кол.	Примечание
				Документация		
А4			А3Е028.000СБ	Сборочный чертеж		
11			А3Е028.000ПС	Паспорт		
			А3Е025.000ТУ	Клапаны обратные		
				и перекидные в искро		
				защищенном исполнени		
				Технические условия		
				Детали		
11		1	А3Е025.001	Упор	1	
11		2	А3Е028.001	Полуось	1	
				Стандартные изделия		
		3		Болт М6×20.36 ГОСТ 7798-70	4	
				Гайки ГОСТ 5915-70		
		4		М6.4	4	
		5		М8.4	1	
		6		М10.4	1	
		7		Шайба 6.02 ГОСТ 11371-68	4	
		8		Шайба 6.65Г ГОСТ 6402-70	4	
			Переменные данные для исполнений			
				А3Е028.000		
				Сборочные единицы		
11		9	А3Е028.010	Корпус	1	
11		10	А3Е028.020	Лопатка	1	
				Детали		
11		11	А3Е028.002	Полуось	1	
11		12	А3Е028.003	Указатель	1	
				А3Е028.000-01		

Инв.№ подл. | Подп. и дата | Взам.инв.№ | Инв.№ дубл. | Подп. и дата

Изм.	Лист	№ докум.	Подп.	Дата	А3Е028.000			
Разраб.	Шершакова				Клапан обратный искробезопасный	Лит.	Лист 1	Листов 5
Пров.	Фрадкин					Госстрой СССР Сантехпроект г. Москва		
Рук. гр.	Крупнов							
Н. контр.	Мерзлякова							
Утв.	Гольтбергер							

Формат 11

Формат	Зона	Поз.	Обозначение	Наименование	Кол.	Примечание
				Сборочные единицы		
11		9	А3Е028.010-01	Корпус	1	
11		10	А3Е028.020-01	Лопатка	1	
				Детали		
11		11	А3Е028.002	Полуось	1	
11		12	А3Е028.003	Указатель	1	
				А3Е028.000-02		
				Сборочные единицы		
11		9	А3Е028.010-02	Корпус	1	
11		10	А3Е028.020-02	Лопатка	1	
				Детали		
11		11	А3Е028.002	Полуось	1	
11		12	А3Е028.003	Указатель	1	
				А3Е028.000-03		
				Сборочные единицы		
11		9	А3Е028.010-03	Корпус	1	
11		10	А3Е028.020-03	Лопатка	1	
				Детали		
11		11	А3Е028.002	Полуось	1	
11		12	А3Е028.003	Указатель	1	
				А3Е028.000-04		
				Сборочные единицы		
11		9	А3Е028.010-04	Корпус	1	
11		10	А3Е028.020-04	Лопатка	1	
11		13	А3Е028.030	Рычаг	1	
				Детали		
11		11	А3Е028.004	Полуось	1	
11		14	А3Е028.005	Груз	1	
				Стандартные изделия		
		15		Болт М5×20.36 ГОСТ 7798-70	1	
		16		Винт М5×10.36 ГОСТ 1476-75	1	
		17		Шайба 8.02 ГОСТ 11371-68	1	

Инв.№ подл. | Подп. и дата | Взам.инв.№ | Инв.№ дубл. | Подп. и дата

Изм.	Лист	№ докум.	Подп.	Дата	А3Е028.000	Лист 2

Формат 11

Серия 3.904-18 Вып. 1

Формат	Зона	Поз.	Обозначение	Наименование	Кол.	Примечание
			А3Е028.000-05			
				Сборочные единицы		
11		9	А3Е028.010-05	Корпус	1	
11		10	А3Е028.020-05	Лопатка	1	
11		13	А3Е028.030-01	Рычаг	1	
				Детали		
11		11	А3Е028.004	Полуось	1	
11		14	А3Е028.005	Груз	1	
				Стандартные изделия		
		15		Болт М5×20.36 ГОСТ 7798-70	1	
		16		Винт М5×10.36 ГОСТ 1476-75	1	
		17		Шайба 8.02 ГОСТ 11371-68	1	
			А3Е028-000-06			
				Сборочные единицы		
11		9	А3Е028.010-06	Корпус	1	
11		10	А3Е028.020-08	Лопатка	1	
11		13	А3Е028.030-02	Рычаг	1	
				Детали		
11		11	А3Е028.004	Полуось	1	
11		14	А3Е028.005	Груз	1	
				Стандартные изделия		
		15		Болт М5×20.36 ГОСТ 7798-70	1	
		16		Винт М5×10.36 ГОСТ 1476-75	1	
		17		Шайба 8.02 ГОСТ 11371-68	1	
			А3Е028.000-07			
				Сборочные единицы		
11		9	А3Е028.010-07	Корпус	1	
11		10	А3Е028.020-07	Лопатка	1	
11		13	А3Е028.030-02	Рычаг	1	
				Детали		
11		11	А3Е028.004	Полуось	1	
11		14	А3Е028.005-01	Груз	1	

Инв.№ подл. | Подп. и дата | Взам.инв.№ | Инв.№ дубл. | Подп. и дата

Изм.	Лист	№ докум.	Подп.	Дата	А3Е028.000	Лист 3

Формат 11

Формат	Зона	Поз.	Обозначение	Наименование	Кол.	Примечание
				Стандартные изделия		
		15		Болт М5×20.36 ГОСТ 7798-70	1	
		16		Винт М5×10.36 ГОСТ 1476-75	1	
		17		Шайба 8.02 ГОСТ 11371-68	1	
			А3Е028.000-08			
				Сборочные единицы		
11		9	А3Е028.010-08	Корпус	1	
11		10	А3Е028.020-08	Лопатка	1	
11		13	А3Е028.030-03	Рычаг	1	
				Детали		
11		11	А3Е028.004	Полуось	1	
11		14	А3Е028.005-01	Груз	1	
				Стандартные изделия		
		15		Болт М5×20.36 ГОСТ 7798-70	1	
		16		Винт М5×10.36 ГОСТ 1476-75	1	
		17		Шайба 8.02 ГОСТ 11371-68	1	
			А3Е028.000-09			
				Сборочные единицы		
11		9	А3Е028.010-09	Корпус	1	
11		10	А3Е028.020-09	Лопатка	1	
11		13	А3Е028.030-02	Рычаг	1	
				Детали		
11		11	А3Е028.004	Полуось	1	
11		14	А3Е028.005-02	Груз	1	
				Стандартные изделия		
		15		Болт М5×20.36 ГОСТ 7798-70	1	
		16		Винт М5×10.36 ГОСТ 1476-75	1	
		17		Шайба 8.02 ГОСТ 11371-68	1	
			А3Е028.000-10			
				Сборочные единицы		
11		9	А3Е028.010-10	Корпус	1	
11		10	А3Е028.020-10	Лопатка	1	

Инв.№ подл. | Подп. и дата | Взам.инв.№ | Инв.№ дубл. | Подп. и дата

Изм.	Лист	№ докум.	Подп.	Дата	А3Е028.000	Лист 4

КОП ТЕРМ

Формат 11

Формат	Зона	Поз	Обозначение	Наименование	Кол.	Примечание
11		13	АЗЕ028.030-04	Рычаг	1	
				Детали		
11		11	АЗЕ028.004	Полуось	1	
11		14	АЗЕ028.005-02	Груз	1	
				Стандартные изделия		
		15		Болт М5×20.36 ГОСТ 7798-70	1	
		16		Винт М5×10.36 ГОСТ 1476-75	1	
		17		Шайба 8.02 ГОСТ 11371-68	1	
				АЗЕ028.000-11		
				Сборочные единицы		
11		9	АЗЕ028.010-11	Корпус	1	
11		10	АЗЕ028.020-11	Лопатка	1	
11		13	АЗЕ028.030-05	Рычаг	1	
				Детали		
11		11	АЗЕ028.004	Полуось	1	
11		14	АЗЕ028.005 03	Груз	1	
				Стандартные изделия		
		15		Болт М5×20.36 ГОСТ 7798 70	1	
		16		Винт М5×10.36 ГОСТ 1476-76	1	
		17		Шайба 8.02 ГОСТ 11371-68	1	
				АЗЕ028.000-12		
				Сборочные единицы		
11		9	АЗЕ028.010-12	Корпус	1	
11		10	АЗЕ028.020-12	Лопатка	1	
11		13	АЗЕ028.030-06	Рычаг	1	
				Детали		
11		11	АЗЕ028.004	Полуось	1	
11		14	АЗЕ028.005-04	Груз	1	
				Стандартные изделия		
		15		Болт М5×20.36 ГОСТ 7798-70	1	
		16		Винт М5×10.36 ГОСТ 1476-75	1	
		17		Шайба 8.02 ГОСТ 11371-68	1	

Изм. | Лист | № докум | Подп. | Дата

АЗЕ028.000

Лист 5

Копировал: Формат 11.

Подп. и дата | Инв. № дубл. | Взам. инв. № | Подп. и дата | Инв. № подл.

Клапан обратный искробезопасный

Паспорт

АЗЕ028.000 ПС

1977

Формат 11

Серия 3.904-18 Вып. 1

1. Назначение:

Клапаны обратные искробезопасные круглого сечения предназначены для применения в вентиляционных системах взрывоопасных производств, перемещающих взрывоопасные паро-газовоздушные смеси всех категорий и групп по классификации ПУЭ, используемые в соответствии с требованиями главы СНиП II 33-75 „Отопление, вентиляция и кондиционирование воздуха"

Клапаны имеют уровень искрозащиты „искробезопасный", что допускает их применение в вентиляционных системах взрывоопасных помещений, относящихся к классам В-I, В-Iа и В-Iб по классификации ПУЭ.

Клапаны могут устанавливаться как на вертикальных, так и на горизонтальных участках воздуховодов Установка клапанов на вертикальных участках воздуховодов более предпочтительна чем на горизонтальных участках, так как при этом коэффициенты местного сопротивления имеют меньшие значения

Клапаны обратные искробезопасные не допускаются для перемещения газо-паровоздушных смесей от технологических установок, в которых взрывоопасные вещества нагреваются выше температуры их самовоспламенения или находятся под избыточным давлением, а также в вентсистемах, перемещающих взрывоопасные пыли.

Изм.	Лист	№ докум	Подп.	Дата
Разраб.		Крупник		
Рук. гр.		Крупник		
Гл. спец.		Гольтвегер		
Н. контр.		Фрадкин		
Утв.		Сыбак		

АЗЕ028.000 ПС

Клапан обратный искробезопасный. Паспорт.

Лит.	Лист	Листов
	2	7

Госстрой СССР Сантехпроект г. Москва

Формат 11

Клапаны обратные искробезопасные могут применяться в вентиляционных системах с давлением до 150 кгс/м² и скорости перемещаемой воздушной среды 6 ÷ 20 м/с.

2. Техническая характеристика.

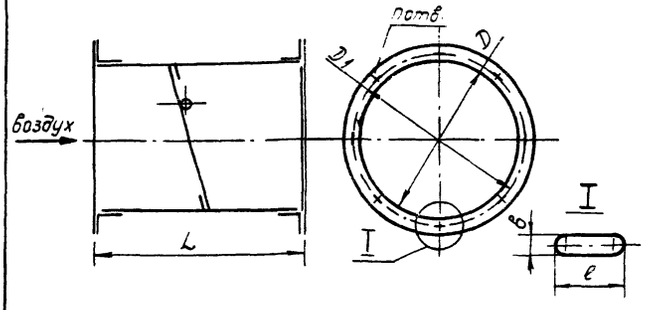

Обозначение	Размеры, мм					n	Масса, кг
	D	D_1	L	в	ℓ		
АЗЕ028.000	250	280	278	7	10	6	6.9
-01	280	310	308			8	7.7
-02	315	345	346				8.9
-03	355	385	386				10.9
-04	400	430	432			10	14.5
-05	450	480	484				17.5
-06	500	530	536				20.8
-07	560	590	600	9	14		23.6
-08	630	660	670			12	37.1
-09	710	740	752				40.6
-10	800	830	844				51.8
-11	900	940	952			16	64.9
-12	1000	1040	1052				77.5

Изм. | Лист | № докум. | Подп. | Дата

АЗЕ028.000 ПС

Лист 3

Формат 11

3. Комплект поставки

В комплект поставки входят:
клапан в сборе;
паспорт

4. Устройство и принцип работы.

Клапан обратный искробезопасный представляет собой корпус, в подшипниках которого на полуосях закреплена лопатка.

Ось лопатки смещена относительно оси симметрии, благодаря чему при действии воздушного потока возникает момент, открывающий лопатку. При прекращении движения воздуха, лопатка возвращается в исходное положение и клапан закрывается.

Клапаны, диаметром 400÷1000мм имеют устройство /противовес/ для регулирования величины момента, необходимого для открывания и закрывания клапана в процессе наладки вентсистемы. Специальный указатель на внешней стенке корпуса показывает положение лопатки как в открытом так и в закрытом состоянии.

Для обеспечения искрозащиты все детали, которые в процессе работы соприкасаются между собой /полуоси, кромки лопаток и др/. выполнены из пары металлов латунь-сталь.

Клапаны имеют химически стойкое

Инв.№ подл. | Подп. и дата | Взам. инв.№ | Инв.№ дубл. | Подп. и дата

лакокрасочное покрытие.

5. Указания по монтажу и эксплуатации

5.1. Монтаж клапанов должен производиться в соответствии с СНиП III-28-75

5.2 Обслуживание клапанов обратных искробезопасных должно проводиться персоналом, ознакомленным с содержанием настоящего паспорта и условиями эксплуатации

5.3. В процессе эксплуатации должен систематически, не реже одного раза в месяц, проводиться профилактический осмотр клапанов, при котором особое внимание обратить на:

сохранность крепления латунных накладок на лопатках;

наличие требуемого зазора между кромками лопатки и стенками корпуса;

свободный, без заедания, поворот лопаток в подшипниковых узлах;

наличие смазки ЦИАТИМ-221, ГОСТ 9433-60 и отсутствие запыленности, загрязнения в подшипниковых узлах;

сохранность лакокрасочного покрытия;

отсутствие посторонних предметов внутри корпуса клапана.

5.4 При обнаружении хотя бы одной из неисправностей, перечисленных в п. 5.3 эксплуатация клапана запрещается до их полного исправления.

Инв.№ подл. | Подп. и дата | Взам. инв.№ | Инв.№ дубл. | Подп. и дата

6. Указания мер безопасности.

6.1. При монтаже и эксплуатации клапанов необходимо соблюдать общие и специальные правила техники безопасности.

6.2. При проведении любого вида обслуживания клапанов должно быть обеспечено надлежащее освещение

7. Гарантии.

7.1. Завод-изготовитель гарантирует надежную работу клапана при условии правильной эксплуатации в течение 12 месяцев со дня установки, но не более 18 месяцев со дня отгрузки заказчику.

Серия 3.904-18 Вып.1

Инв.№ подл. | Подп. и дата | Взам. инв.№ | Инв.№ дубл. | Подп. и дата

Свидетельство о приемке

Клапан обратный искробезопасный _____ (обозначение)

_____ (заводской номер)

_____ (диаметр проходного сечения).

Соответствует ТУ _____
и признан годным для эксплуатации.

Дата выпуска "__" _____ 197__ г.

М. П.

Подпись лиц, ответственных за приемку

_____

_____

_____

Свидетельство об упаковке

Клапан обратный искробезопасный _____ (обозначение)

_____ (заводской номер)

_____ (диаметр проходного сечения)

Упакован согласно требованиям ТУ _____

Дата упаковки "__" _____ 197__ г.

Упаковку произвел _____

Изделие после упаковки принял _____

Инв.№ подл. | Подп. и дата | Взам. инв.№ | Инв.№ дубл. | Подп. и дата

АЗЕ028.000СБ

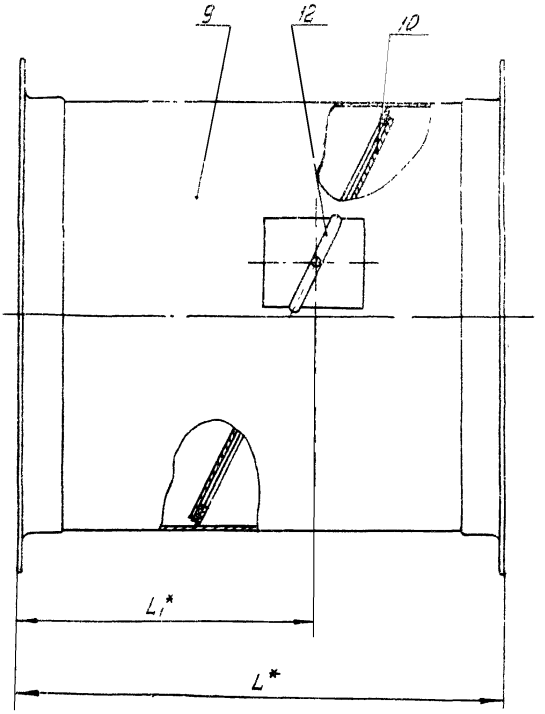

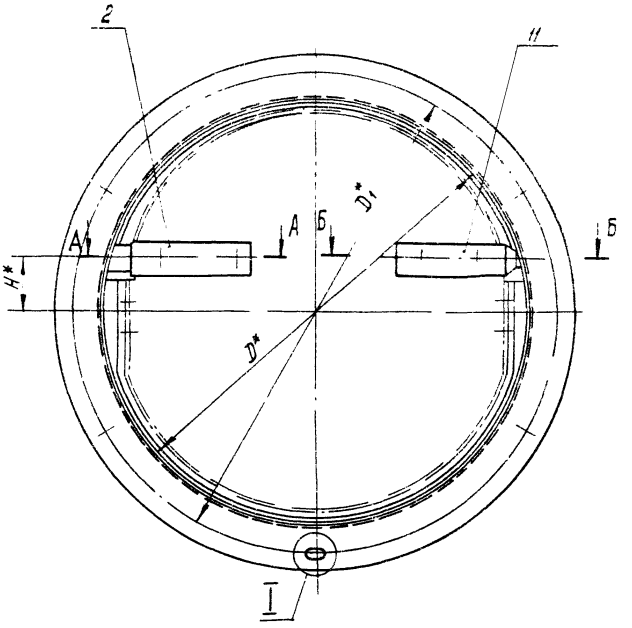

А-А
М1:1

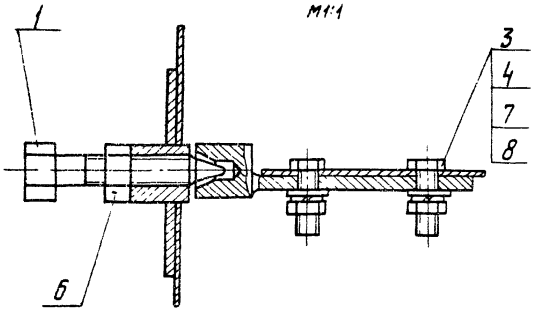

Б-Б
М1:1

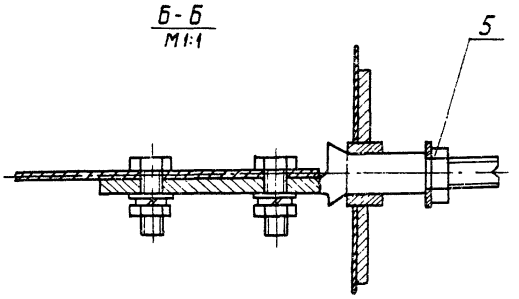

I
М1:1

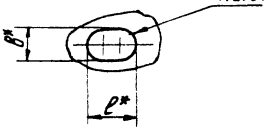

Рис.2

Остальное - см. рис.1

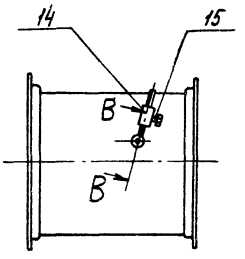

В - В
М1:1 повернуто

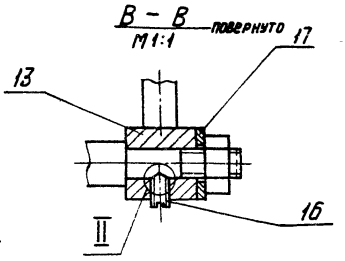

II
М1:1

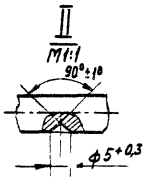

Обозначение	Рис	Размеры, мм							Л, шт.	Масса, кг
		D	D1	H	L	L1	B	e		
АЗЕ028.000-	1	250	280	32	278	171	7	10	6	6,9
01		280	310	35	308	181			8	7,7
-02		315	345	40	346	213				8,4
-03		355	385	45	386	238				10,9
-04	2	400	430	50	432	266			10	14,5
-05		450	480	58	484	300				17,5
-06		500	530	62	536	330				20,8
-07		560	590	70	600	370	9	14		23,6
-08		630	660	78	670	413			12	37,1
-09		710	740	88	752	464				40,6
-10		800	830	100	844	522				51,8
-11		900	940	112	952	588			16	64,9
-12		1000	1040	125	1052	651				77,5

* Размеры для справок

Изм.	Лист	№докум.	Подп.	Дата
Разраб.		Шершаков		
Пров.		Фоддкин		
Рук. цех.		Крупник		
Гл. спец.		Гольтвегер		
Н. контр.		Мезлякова		
Утв.		Сливак		

АЗЕ028.000СБ

Клапан обратный искробезопасный. Сборочный чертеж.

Лит.	Масса	Масшт.
И	смотри табл.	—

Лист | Листов 1

Госстрой СССР
САНТЕХПРОЕКТ
г. МОСКВА

Формат А2

Серия 3.904-18 Вып.1

Инв.№ подл. | Подп. и дата | Взам. инв.№ | Инв.№ дубл. | Подп. и дата

АЗЕ028.001

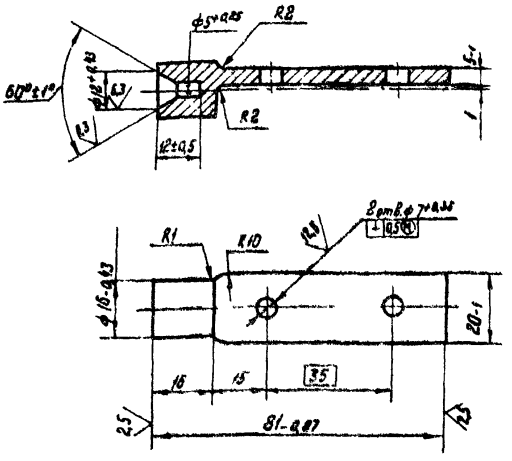

Неуказанные предельные отклонения размеров по ст7.

| | | |

Формат	Зона	Поз.	Обозначение	Наименование	Кол.	Примечание
				Документация		
22			А3Е028.010СБ	Сборочный чертеж		
				Детали		
11		1	А3Е025.006	Бобышка	1	
11		2	-01	Бобышка	1	
11		3	А3Е025.008	Упор	2	
64		4	А3Е028.006	Прокладка		
				Резина-пластина 2М6-Ам ГОСТ 7338 77		
				12-1×25-1,3	2	0,006 кг
				Стандартные изделия		
		5		Заклепка 2×5 32 ГОСТ 10300-68	4	
			Переменные данные	для исполнений		
				А3Е028.010		
				Детали		
12		6	А3Е028.007	Упор	1	
12		7	А3Е028.008	Упор	1	
12		8	А3Е028.009	Уплотнение	1	
11		9	А3Е028.011	Фланец	2	
11		10	А3Е028.012	Накладка	2	
12		11	А3Е028.013	Уплотнение	1	
11		12	А3Е028.014	Обечайка	1	
				А3Е028.010-01		
				Детали		
12		6	А3Е028.007-01	Упор	1	
12		7	А3Е028.008-01	Упор	1	
12		8	А3Е028.009-01	Уплотнение	1	
11		9	А3Е028.011-01	Фланец	2	

Подп. и дата | Инв. N дубл. | Взам. инв. N | Подп. и дата | Инв. N подл.

Изм	Лист	N докум.	Подп.	Дата
Разраб.	Шершакова			
Пров.	Фрадкин			
Рук. груп.	Крупник			21.11.77
Н. контр.	Мерзлякова			VII-77
Утв.	Гольтвегер			

А3Е028.010

Корпус

Лит.	Лист	Листов
И	1	5

Госстрой СССР
САНТЕХПРОЕКТ
Москва

Формат 11

Формат	Зона	Поз.	Обозначение	Наименование	Кол.	Примечание
11		10	А3Е028.012-01	Накладка	2	
11		11	А3Е028.013-01	Уплотнение	1	
11		12	А3Е028.014-01	Обечайка	1	
				А3Е028.010-02		
				Детали		
12		6	А3Е028.007-02	Упор	1	
12		7	А3Е028.008-02	Упор	1	
12		8	А3Е028.009-02	Уплотнение	1	
11		9	А3Е028.011-02	Фланец	2	
11		10	А3Е028.012-02	Накладка	2	
12		11	А3Е028.013-02	Уплотнение	1	
11		12	А3Е028.014-02	Обечайка	1	
				А3Е028.010-03		
				Детали		
12		6	А3Е028.007-03	Упор	1	
12		7	А3Е028.008-03	Упор	1	
12		8	А3Е028.009-03	Уплотнение	1	
11		9	А3Е028.011-03	Фланец	2	
11		10	А3Е028.012-03	Накладка	2	
12		11	А3Е028.013-03	Уплотнение	1	
11		12	А3Е028.014-03	Обечайка	1	
				А3Е028.010-04		
12		6	А3Е028.007-04	Упор	1	
12		7	А3Е028.008-04	Упор	1	
12		8	А3Е028.009-03	Уплотнение	1	
11		9	А3Е028.011-03	Фланец	2	
11		10	А3Е028.012-04	Накладка	2	
12		11	А3Е028.013-04	Уплотнение	1	
11		12	А3Е028.014-04	Обечайка	1	
				А3Е028.010-05		
12		6	А3Е028.007-05	Упор	1	
12		7	А3Е028.008-05	Упор	1	

Подп. и дата | Инв. N подл. | Взам. инв. N | Подп. и дата | Инв. N подл.

Изм	Лист	N докум.	Подп.	Дата

А3Е028.010

Лист 2

Формат 11

Серия 3.904-18 Вып. 1

Формат	Зона	Поз.	Обозначение	Наименование	Кол.	Примечание
12		8	А3Е028.009-05	Уплотнение	1	
11		9	А3Е028.011-05	Фланец	2	
11		10	А3Е028.012-05	Накладка	2	
12		11	А3Е028.013-05	Уплотнение	1	
11		12	А3Е028.014-05	Обечайка	1	
				А3Е028.010-06		
				Детали		
12		6	А3Е028.007-06	Упор	1	
12		7	А3Е028.008-06	Упор	1	
12		8	А3Е028.009-06	Уплотнение	1	
11		9	А3Е028.011-06	Фланец	2	
11		10	А3Е028.012-06	Накладка	2	
12		11	А3Е028.013-06	Уплотнение	1	
11		12	А3Е028.014-06	Обечайка	1	
				А3Е.028.010-07		
				Детали		
12		6	А3Е028.007-07	Упор	1	
12		7	А3Е028.008-07	Упор	1	
12		8	А3Е028.009-07	Уплотнение	1	
11		9	А3Е028.011-07	Фланец	2	
11		10	А3Е028.012-07	Накладка	2	
12		11	А3Е028.013-07	Уплотнение	1	
11		12	А3Е028.014-07	Обечайка	1	
				А3Е028.010-08		
				Детали		
12		6	А3Е028.007-08	Упор	1	
12		7	А3Е028.008-08	Упор	1	
12		8	А3Е028.009-08	Уплотнение	1	
11		9	А3Е028.011-08	Фланец	2	
11		10	А3Е028.012-08	Накладка	2	
12		11	А3Е028.013-08	Уплотнение	1	
11		12	А3Е028.015	Обечайка	1	

Подп. и дата | Инв. N дубл. | Взам. инв. N | Подп. и дата | Инв. N подл.

Изм	Лист	N докум.	Подп.	Дата

А3Е028.010

Лист 3

Формат 11

Формат	Зона	Поз.	Обозначение	Наименование	Кол.	Примечание
				А3Е028.010-09		
				Детали		
12		6	А3Е028.007-09	Упор	1	
12		7	А3Е028.008-09	Упор	1	
12		8	А3Е028.009-09	Уплотнение	1	
11		9	А3Е028.011-09	Фланец	2	
11		10	А3Е028.012-09	Накладка	2	
12		11	А3Е028.013-09	Уплотнение	1	
11		12	А3Е028.015-01	Обечайка	1	
				А3Е028.010-10		
				Детали		
12		6	А3Е028.007-10	Упор	1	
12		7	А3Е028.008-10	Упор	1	
12		8	А3Е028.009-10	Уплотнение	1	
11		9	А3Е028.011-10	Фланец	2	
11		10	А3Е028.012-10	Накладка	2	
12		11	А3Е028.013-10	Уплотнение	1	
11		12	А3Е028-015-02	Обечайка	1	
				А3Е028.010-11		
				Детали		
12		6	А3Е028.007-11	Упор	1	
12		7	А3Е028.008-11	Упор	1	
12		8	А3Е028.009-11	Уплотнение	1	
11		9	А3Е028.011-11	Фланец	2	
11		10	А3Е028.012-11	Накладка	2	
12		11	А3Е028.013-11	Уплотнение	1	
11		12	А3Е028.015-03	Обечайка.	1	

Подп. и дата | Инв. N дубл. | Взам. инв. N | Подп. и дата | Инв. N подл.

Изм	Лист	N докум.	Подп.	Дата

А3Е028.010

Лист 4

Копир. Мельникова

Формат 11.

Формат	Зона	Поз.	Обозначение	Наименование	Кол.	Примечание
				А3Е028 010-12		
				Детали		
12		6	А3Е028.007-12	Упор	1	
12		7	А3Е028.008-12	Упор	1	
12		8	А3Е028.009-12	Уплотнение	1	
11		9	А3Е028.011-12	Фланец	2	
11		10	А3Е028.012-12	Накладка	2	
12		11	А3Е028.013-12	Уплотнение	1	
11		12	А3Е028.015-04	Обечайка	1	

Инв.№ подл. | Подп. и дата | Взам. инв.№ | Инв.№ дубл. | Подп. и дата

Изм | Лист | № докум. | Подп. | Дата

А3Е028.010

Лист 5

Копировал: Формат 11

А3Е028.012

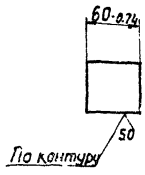

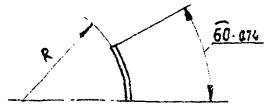

Обозначение	R, мм
А3Е028.012	125±0,5
—01	140±0,5
—02	157,5±0,5
—03	177,5±0,5
—04	200±0,6
—05	225±0,6
—06	250±0,6
—07	280±0,7
—08	315±0,7
—09	355±0,7
—10	400±0,8
—11	450±0,8
—12	500±0,8

Инв.№ подл. | Подп. и дата | Взам. инв.№ | Инв.№ дубл. | Подп. и дата

Изм | Лист | № докум. | Подп. | Дата

Разраб. Шершакова
Пров. Фрадкин
Рук. груп. Крупник 21.III.77
Н. контр. Мерзлякова 11.77
Утв. Гольтвегер

А3Е028.012

Накладка

Лит. И | Масса 0,1 | Масшт. —

Лист | Листов 1

Лист Б-3 ГОСТ 19903-74 / 1-IV Ст 3 ГОСТ 16523-70

Госстрой СССР Сантехпроект г. Москва

Формат: 11

А3Е028.014

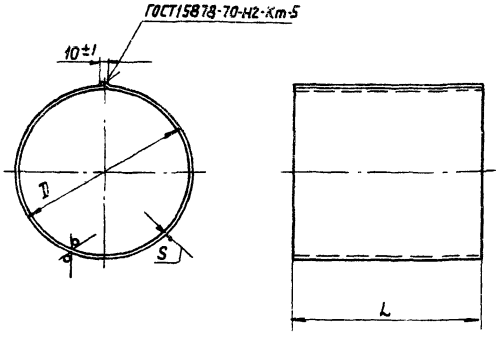

Обозначение	Размеры, мм D	L	S	Масса, кг
А3Е028.014	250-1,15	268-1,35	1,2	2,0
—01	280-1,35	298-1,35		2,4
—02	315-1,35	336-1,35		2,9
—03	355-1,35	376-1,55	1,5	4,8
—04	400-1,55	422-1,55		6,1
—05	450-1,55	474-1,55		7,6
—06	500-1,55	526-1,8		9,4
—07	560-1,8	590-1,8		11,3

Серия 3.904-18 вып. 1

Инв.№ подл. | Подп. и дата | Взам. инв.№ | Инв.№ дубл. | Подп. и дата

Изм | Лист | № докум. | Подп. | Дата

Разраб. Шершакова
Пров. Фрадкин
Рук. груп. Крупник 21.III.77
Н. контр. Мерзлякова 11.77
Утв. Гольтвегер

А3Е028.014

Обечайка

Лит. И | Масса Смотри табл. | Масшт. —

Лист | Листов 1

Лист Б-5 ГОСТ 19903-74 / 1-IV ст. 3 ГОСТ 16523-70

Госстрой СССР Сантехпроект г. Москва

Формат 11

А3Е028.011

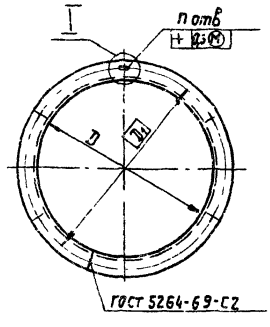

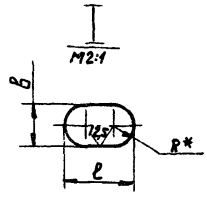

Обозначение	Размеры, мм D	D1	в	l	R*	П, шт.	Материал	Масса, кг
А3Е028 011	250+1,15	280	7+0,36	10+0,36	3,5	6	Уголок Б 25х25х3 ГОСТ 8509-72 / Ст 3 ГОСТ 535-58	0,93
—01	280+1,35	310				8		1,03
—02	315+1,35	345						1,16
—03	355+1,35	385						1,30
—04	400+1,55	430				10		1,45
—05	450+1,55	480						1,67
—06	500+1,55	530						2,06
—07	560+1,8	590	9+0,36	14+0,43	4,5			2,30
—08	630+1,8	660				12	Уголок Б-25х25х4 ГОСТ 8509-72 / Ст. 3 ГОСТ 535-58	4,10
—09	710+2	740						4,60
—10	800+2	830						5,00
—11	900+2,2	940				16	Уголок Б-32х32х4 ГОСТ 8509-72 / Ст. 3 ГОСТ 535-58	6,80
—12	1000+2,2	1040						7,40

1* Размер для справок

Инв.№ подл. | Подп. и дата | Взам. инв.№ | Инв.№ дубл. | Подп. и дата

Изм | Лист | № докум. | Подп. | Дата

Разраб. Шершакова
Пров. Фрадкин
Рук. груп. Крупник 21.III.77
Н. контр. Мерзлякова 11.77
Утв. Гольтвегер

А3Е028.011

Фланец

Лит. И | Масса Смотри табл. | Масшт. —

Лист | Листов 1

Смотри таблицу

Госстрой СССР Сантехпроект г. Москва

Формат 11

Копировал:

АЗЕ028.010 СБ

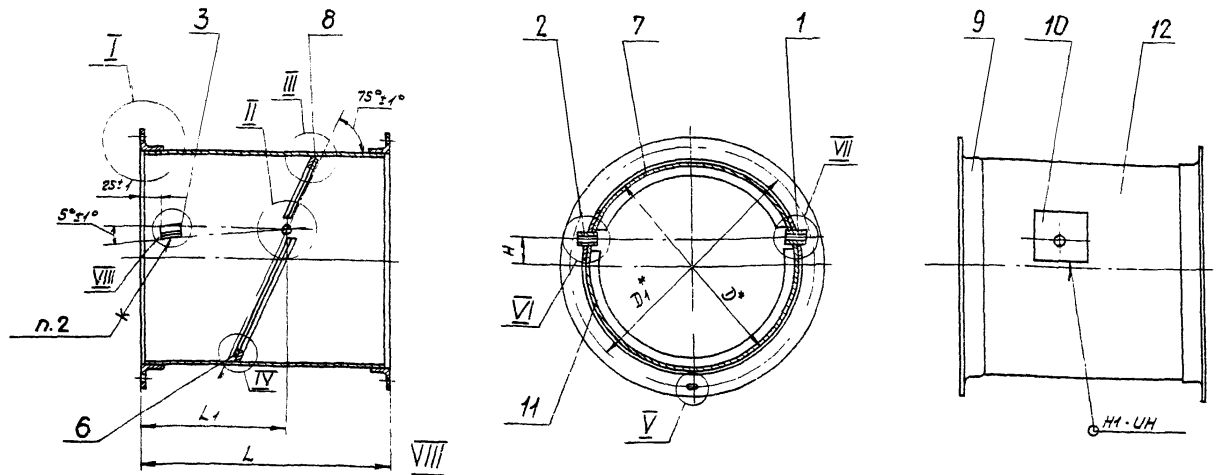

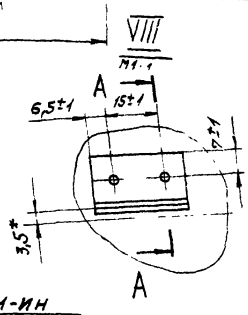

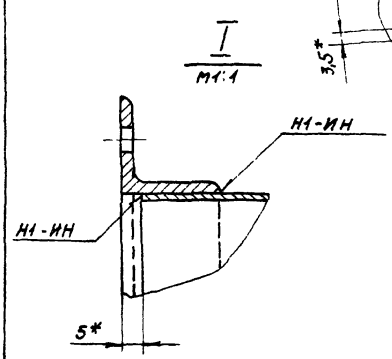

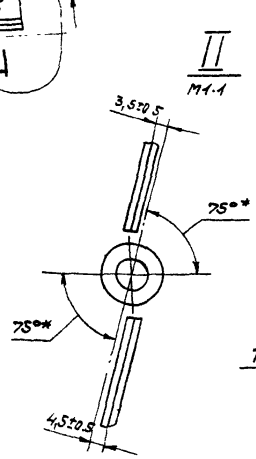

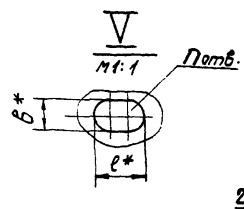

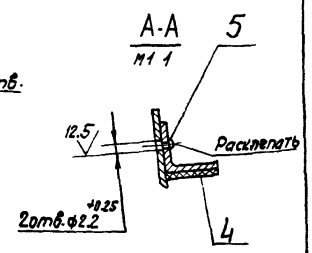

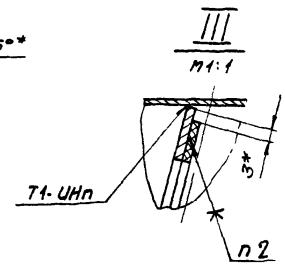

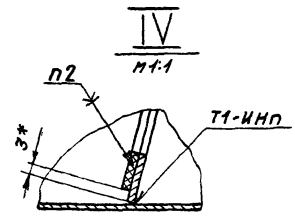

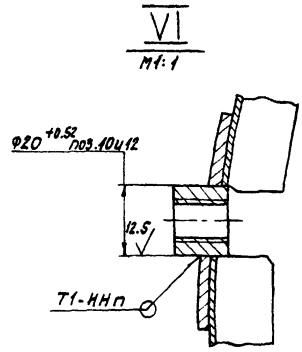

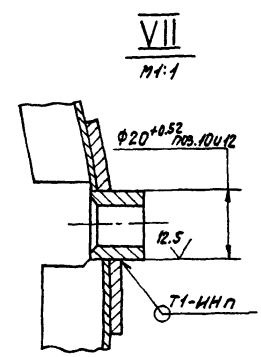

Обозначение	Размеры, мм							n, шт.	Масса, кг
	D	D_1	H	L	L_1	δ	ℓ		
АЗЕ028.010	250	280	32±0,3	278 -1,35	171±0,5	7	10	6	4,42
-01	280	310	35±0,3	308 -1,35	181±0,6			8	5,04
-02	315	345	40±0,3	346 -1,35	213±0,6				5,83
-03	355	385	45±0,3	386 -1,35	238±0,6				8,05
-04	400	430	50±0,3	432 -1,55	266±0,7			10	9,69
-05	450	480	58±0,4	484 -1,55	300±0,7				12,21
-06	500	530	62±0,4	536 -1,8	330±0,7	9	14		14,51
-07	560	590	70±0,4	600 -1,8	370±0,8				17.00
-08	630	660	78±0,4	670 -2	413±0,8			12	29,77
-09	710	740	88±0,4	752 -2	464±0,8				35,61
-10	800	830	100±0,4	844 -2,2	522±0,9				42,59
-11	900	940	112±0,4	952 -2,2	588±0,9			16	54,47
-12	1000	1040	125±0,5	1052 -2,4	651±1				65,10

1.* Размеры для справок
2. Клей 88-СА ТУ38 105929-75.
3. Сварные швы по ГОСТ 14771-76.

Серия 3.004-18 Вып.1

Инв.№ подл. | Подп. и дата | Взам.инв.№ | Инв.№ дубл. | Подп. и дата

Изм.	Лист	№ докум.	Подп.	Дата	АЗЕ028.010СБ
Разраб.		Шершакова			Корпус. Сборочный чертеж.
Пров.		Фрадкин			
Рук.гр.		Крупник			
Гл.спец.		Гольтвегер			
Н.контр.		Мерзлякова			
Утв.		Спивак			

Лит.	Масса	Масшт.
И	Смотри табл.	-
Лист	Листов 1	

Госстрой СССР Сантехпроект г. Москва

Формат: 22

АЗЕ028.007

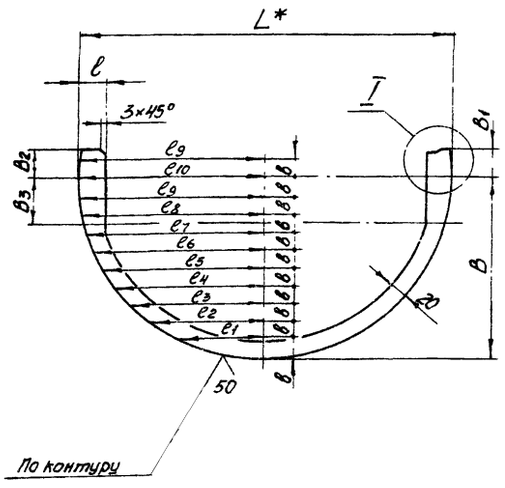

Обозначение	Размеры, мм																	Масса, кг
	L*	l	l1	l2	l3	l4	l5	l6	l7	l8	l9	l10	B	B1	B2	B3	b	
АЗЕ028.007	246	23	54	74	88	99	106	113	117	120	122	123	128	23	22	32	12,8	0,15
-01	276		60	83	98	110	119	126	132	135	136	138	143	26	25	35	14,3	0,16
-02	311	24	68	93	111	124	135	143	148	153	154	155,5	162	31	30	40	16,2	0,17
-03	351	24,5	77	105	125	141	152	161	167	172	174	175,5	182	36	35	45	18,2	0,19
-04	396	25	86	119	142	158	171	182	189	194	196	198	205	41	40	50	20,5	0,21
-05	446	27	97	134	159	178	193	204	213	218	221	223	231	49	48	58	23,1	0,26
-06	496		108	149	177	198	215	226	236	244	246	248	257	53	52	62	25,7	0,31
-07	556	28	121	167	198	222	240	254	265	274	276	278	289	61	60	70	28,9	0,36
-08	626	29	136	187	223	250	271	287	298	306	310	313	324	69	68	78	32,4	0,41
-09	706	30	154	212	252	282	306	323	337	345	350	353	365	79	78	88	36,5	0,46
-10	796	32	174	239	284	318	345	362	380	388	393	398	411	91	90	100	41,1	0,51
-11	896	33	195	268	320	358	388	410	426	440	445	448	465	103	102	112	46,5	0,56
-12	996	35	216	298	356	398	430	456	475	486	495	498	515	116	115	125	51,5	0,60

1. * Размер для справок.

2. Предельные отклонения размеров: охватывае - мых по B7, остальных по CM7.

I
М 1:1

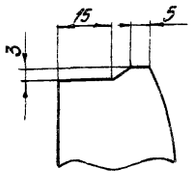

				АЗЕ028.007	
Изм.	Лист	№ докум.	Подп.	Дата	
Разраб.		Шершакова			Упор
Пров.		Фрадкин			
Рук. гр.		Крупник		24.III.77	
Н.контр.		Мерзлякова		VII.77	Лист 6-2 ГОСТ 19903-74 1-IV Ст.3 ГОСТ 16523-70
Утв.		Гольтвегер			

Лит. | Масса | Масштаб: М | см. табл. | —
Лист | Листов 1
Госстрой СССР Сантехпроект г. Москва

Копировал: Дзино Формат: А2

Инв.№ подл. | Подп. и дата | Взам. инв.№ | Инв.№ дубл. | Подп. и дата

АЗЕ028.008

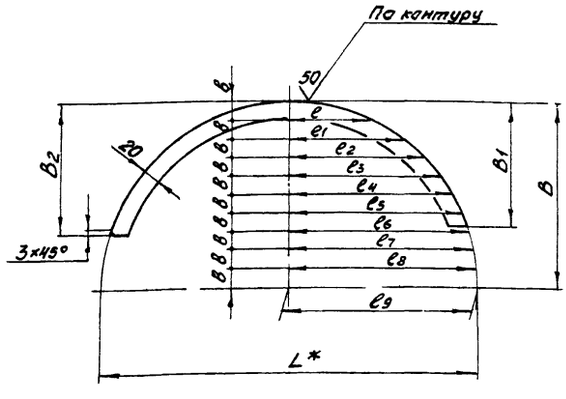

Обозначение	Размеры, мм																Масса, кг
	L*	l	l1	l2	l3	l4	l5	l6	l7	l8	l9	B	B1	B2	b		
АЗЕ028.008	246	54	74	88	99	106	113	117	120	122	123	128	84	88	12,8	0,11	
-01	276	60	83	98	110	119	126	132	135	136	138	143	96	100	14,3	0,12	
-02	311	68	93	111	124	135	143	148	153	154	155,5	162	110	114	16,2	0,13	
-03	351	77	105	125	141	152	161	167	172	174	175,5	182	125	129	18,2	0,14	
-04	396	86	119	142	158	171	182	189	194	196	198	205	143	147	20,5	0,16	
-05	446	97	134	159	178	193	204	213	218	221	223	231	161	165	23,1	0,21	
-06	496	108	149	177	198	215	226	236	244	246	248	257	183	187	25,7	0,26	
-07	556	121	167	198	222	240	254	265	274	276	278	289	207	211	28,9	0,31	
-08	626	136	187	223	250	271	287	298	306	310	313	324	234	238	32,4	0,36	
-09	706	154	212	252	282	306	323	337	345	350	353	365	270	274	36,5	0,42	
-10	796	174	239	284	318	345	362	380	388	393	398	411	299	303	41,1	0,44	
-11	896	195	268	320	358	388	410	426	440	445	448	465	351	355	46,5	0,46	
-12	996	216	298	356	398	430	456	475	486	495	498	515	378	382	51,5	0,50	

1 * Размер для справок.

2 Предельные отклонения размеров: охватываемых по B7, остальных - CM7.

				АЗЕ028.008	
Изм.	Лист	№ докум.	Подп.	Дата	
Разраб.		Шершакова			Упор
Пров.		Фрадкин			
Рук. гр.		Крупник		24.III.77	
Н.контр.		Мерзлякова		VII.77	Лист 6-2 ГОСТ 19903-74 1-IV Ст.3 ГОСТ 16523-70
Утв.		Гольтвегер			

Лит. | Масса | Масштаб: И | см. табл. | —
Лист | Листов 1
Госстрой СССР Сантехпроект г. Москва

Копировал: Дзино Формат: А2

Серия 3.904-18 Вып. 1

Инв.№ подл. | Подп. и дата | Взам. инв.№ | Инв.№ дубл. | Подп. и дата

А3Е028.013

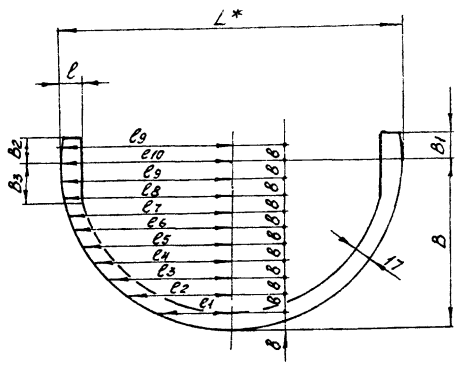

Обозначение	Размеры, мм																Масса, кг
	L*	l	l1	l2	l3	l4	l5	l6	l7	l8	l9	l10	B	B1	B2	B3	δ	
А3Е028.013	240	20	51	71	85	96	105	110	114	117	119	120	125	23	22	32	12,5	0,03
-01	270		57	80	95	107	116	123	129	132	133	135	140	26	25	35	14,0	0,032
-02	305	21	65	90	108	121	132	140	145	150	151	152,5	159	31	30	40	15,9	0,034
-03	345	21,5	74	102	122	138	149	158	164	169	171	172,5	179	36	35	45	17,9	0,038
-04	390	22	83	116	139	155	169	179	186	191	193	195	202	41	40	50	20,9	0,042
-05	440	24	94	131	156	175	190	201	210	215	218	220	228	49	48	58	22,8	0,052
-06	490		105	146	174	195	212	223	233	241	243	245	254	53	52	62	25,4	0,062
-07	550	25	118	164	195	219	237	251	262	271	273	275	286	61	60	70	28,6	0,072
-08	620	26	133	184	220	247	268	284	295	301	307	310	321	69	68	78	32,1	0,082
-09	700	27	151	209	249	279	303	320	334	342	347	350	362	79	78	88	36,2	0,092
-10	790	29	171	236	281	315	342	359	377	385	390	395	408	91	90	100	40,8	0,102
-11	890	30	192	265	317	353	385	407	423	437	442	445	462	103	102	112	46,2	0,112
-12	990	32	213	295	353	395	427	453	472	483	492	495	512	116	115	125	51,2	0,12

1.* Размер для справок.

2. Предельные отклонения размеров охватываемых по B_7, остальных – по CM_7.

Изм.	Лист	№ докум.	Подп.	Дата
Разраб.		Шершакова		
Пров.		Фрадкин		
Рук. гр.		Крупник		21.III.77
Н. контр.		Мерзлякова		VII-77
Утв.		Гольтвегер		

А3Е028.013

Уплотнение

Резина-пластина 2МБ-А-М ГОСТ7338-77

Лит.	Масса	Масштаб
И	см. табл.	—
Лист	Листов 1	

Госстрой СССР Сантехпроект г. Москва

Копировал: Давно

Формат 12

А3Е028.009

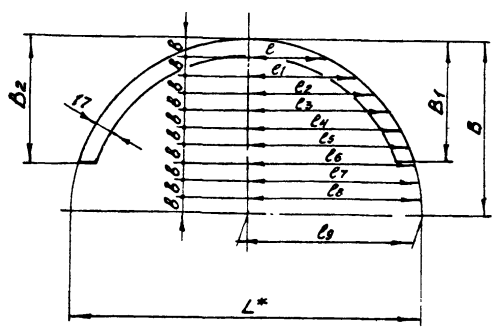

Обозначение	Размеры, мм															Масса, кг
	L	l	l1	l2	l3	l4	l5	l6	l7	l8	l9	B	B1	B2	δ	
А3Е028.009	240	51	71	85	96	103	110	114	117	119	120	125	81	85	12,5	0,022
-01	270	57	80	95	107	116	123	129	132	133	135	140	93	97	14,0	0,024
-02	305	65	90	108	121	132	140	145	150	151	152,5	159	107	111	15,9	0,026
-03	345	74	102	122	138	149	158	164	169	171	172,5	179	122	126	17,9	0,028
-04	390	83	116	139	155	169	179	186	191	193	195	202	140	144	20,2	0,032
-05	440	94	131	156	175	190	201	210	215	218	220	228	158	162	22,8	0,042
-06	490	105	146	174	195	212	223	233	241	243	245	254	180	184	25,4	0,052
-07	550	118	164	195	219	237	251	262	271	273	275	286	204	208	28,6	0,062
-08	620	133	184	220	247	268	284	293	301	307	310	321	231	235	32,1	0,072
-09	700	191	209	249	279	303	320	334	342	347	350	362	267	271	36,2	0,084
-10	790	171	236	281	315	342	359	377	385	390	395	408	296	300	40,8	0,088
-11	890	192	265	317	353	385	407	423	437	442	445	462	348	352	46,2	0,092
-12	990	213	295	353	395	427	453	472	483	492	495	512	375	379	51,2	0,100

1.* Размер для справок.

2. Предельные отклонения размеров – охватываемых по B_7, остальных – по CM_7.

Изм.	Лист	№ докум.	Подп.	Дата
Разраб.		Шершакова		
Пров.		Фрадкин		
Рук. гр.		Крупник		21.III.77
Н. контр.		Мерзлякова		VII-77
Утв.		Гольтвегер		

А3Е028.009

Уплотнение

Резина-пластина 2МБ-А-М ГОСТ7338-77

Лит.	Масса	Масштаб
И	см. табл.	—
Лист	Листов 1	

Госстрой СССР Сантехпроект г. Москва

Формат 12

Серия 3.904-18 Вып. 1

Инв. № подл. | Подп. и дата | Взам. инв. № | Инв. № дубл. | Подп. и дата | Подп. и дата

Формат	Зона	Поз.	Обозначение	Наименование	Кол.	Примечание
				Документация		
12			АЗЕ028.020 СБ	Сборочный чертеж		
			Переменные данные	для исполнений		
				АЗЕ028.020		
				Детали		
12		1	АЗЕ028.016	Накладка	1	
12		2	АЗЕ028.017	Накладка	1	
22		3	АЗЕ028.018	Полотно	1	
				Стандартные изделия		
		4		Заклепка 2×5.32 ГОСТ 10300-68	12	
				АЗЕ028.020-01		
				Детали		
12		1	АЗЕ028.016-01	Накладка	1	
12		2	АЗЕ028.017-01	Накладка	1	
22		3	АЗЕ028.018-01	Полотно	1	
				Стандартные изделия		
		4		Заклепка 2×5.32 ГОСТ 10300-68	12	
				АЗЕ028.020-02		
				Детали		
12		1	АЗЕ028.016-02	Накладка	1	
12		2	АЗЕ028.017-02	Накладка	1	
22		3	АЗЕ028.018-02	Полотно	1	
				Стандартные изделия		
		4		Заклепка 2×5.32 ГОСТ 10300-68	12	
				АЗЕ028.020-03		
				Детали		
12		1	АЗЕ028.016-03	Накладка	1	

Инв. № подл. | Подп. и дата | Взам. инв. № | Инв. № дубл. | Подп. и дата

Изм. Лист № докум. Подп. Дата

АЗЕ028.020

Разраб. Шершнова
Пров. Фрадкин
Рук. гр. Крупник
Н. контр. Мерзлякова
Утв. Гольтвегер

Лопатка

Лит. Лист Листов
4 1 4

Госстрой СССР Сантехпроект г. Москва

Копировал: Дзино Формат А1

Формат	Зона	Поз.	Обозначение	Наименование	Кол.	Примечание
12		2	АЗЕ028.017-03	Накладка	1	
22		3	АЗЕ028.018-03	Полотно	1	
				Стандартные изделия		
		4		Заклепка 2×5.32 ГОСТ 10300-68	16	
				АЗЕ028.020-04		
				Детали		
12		1	АЗЕ028.016-04	Накладка	1	
12		2	АЗЕ028.017-04	Накладка	1	
22		3	АЗЕ028.018-04	Полотно	1	
				Стандартные изделия		
		4		Заклепка 2×5.32 ГОСТ 10300-68	16	
				АЗЕ028.020-05		
				Детали		
12		1	АЗЕ028.016-05	Накладка	1	
12		2	АЗЕ028.017-05	Накладка	1	
22		3	АЗЕ028.018-05	Полотно	1	
				Стандартные изделия		
		4		Заклепка 2×5.32 ГОСТ 10300-68	16	
				АЗЕ028.020-06		
				Детали		
12		1	АЗЕ028.016-06	Накладка	1	
12		2	АЗЕ028.017-06	Накладка	1	
22		3	АЗЕ028.018-06	Полотно	1	
				Стандартные изделия		
		4		Заклепка 2×5.32 ГОСТ 10300-68	20	

Инв. № подл. | Подп. и дата | Взам. инв. № | Инв. № дубл. | Подп. и дата

Изм. Лист № докум. Подп. Дата

АЗЕ028.020

Лист 2

Копировал: Дзино Формат А1

Серия 3.904-18 Вып. 1

Формат	Зона	Поз.	Обозначение	Наименование	Кол.	Примечание
				АЗЕ028.020-07		
				Детали		
12		1	АЗЕ028.016-07	Накладка	1	
12		2	АЗЕ028.017-07	Накладка	1	
22		3	АЗЕ028.018-07	Полотно	1	
				Стандартные изделия		
		4		Заклепка 2×5.32 ГОСТ 10300-68	20	
				АЗЕ028.020-08		
				Детали		
12		1	АЗЕ028.016-08	Накладка	1	
12		2	АЗЕ028.017-08	Накладка	1	
22		3	АЗЕ028.018-08	Полотно	1	
				Стандартные изделия		
		4		Заклепка 2×5.32 ГОСТ 10300-68	20	
				АЗЕ028.020-09		
				Детали		
12		1	АЗЕ028.016-09	Накладка	1	
12		2	АЗЕ028.017-09	Накладка	1	
22		3	АЗЕ028.018-09	Полотно	1	
				Стандартные изделия		
		4		Заклепка 2×5.32 ГОСТ 10300-68	20	

Инв. № подл. | Подп. и дата | Взам. инв. № | Инв. № дубл. | Подп. и дата

Изм. Лист № докум. Подп. Дата

АЗЕ028.020

Лист 3

Копировал: Дзино Формат А1

Формат	Зона	Поз.	Обозначение	Наименование	Кол.	Примечание
				АЗЕ028.020-10		
				Детали		
12		1	АЗЕ028.016-10	Накладка	1	
12		2	АЗЕ028.017-10	Накладка	1	
22		3	АЗЕ028.018-10	Полотно	1	
				Стандартные изделия		
		4		Заклепка 2×5.32 ГОСТ 10300-68	24	
				АЗЕ028.020-11		
				Детали		
12		1	АЗЕ028.016-11	Накладка	1	
12		2	АЗЕ028.017-11	Накладка	1	
22		3	АЗЕ028.018-11	Полотно	1	
				Стандартные изделия		
		4		Заклепка 2×5.32 ГОСТ 10300-68	24	
				АЗЕ028.020-12		
				Детали		
12		1	АЗЕ028.016-12	Накладка	1	
12		2	АЗЕ028.017-12	Накладка	1	
22		3	АЗЕ028.018-12	Полотно	1	
				Стандартные изделия		
		4		Заклепка 2×5.32 ГОСТ 10300-68	24	

Инв. № подл. | Подп. и дата | Взам. инв. № | Инв. № дубл. | Подп. и дата

Изм. Лист № докум. Подп. Дата

АЗЕ028.020

Лист 4

Копировал: Дзино Формат А1

3.E028.015

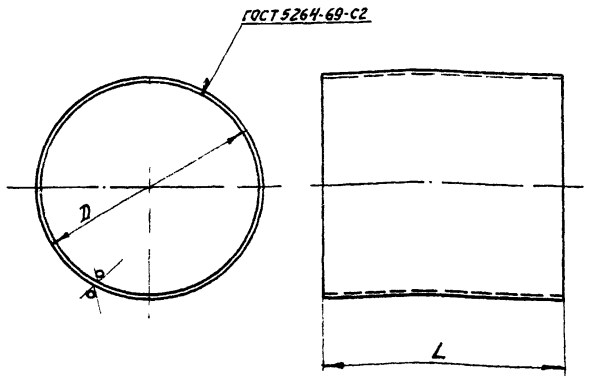

Обозначение	Размеры, мм D	Размеры, мм L	Масса, кг
3.Е028.015	630-1,8	660-2	20,4
-01	710-2	742-2	25,1
-02	800-2	834-2,2	31,2
-03	900-2,2	942-2,2	39,4
-04	1000-2,2	1042-2,4	48,7

Изм.	Лист	№ докум.	Подп.	Дата
Разраб.		Шершакова		
Пров.		Фрадкин		
Рук. гр.		Крупник		21.III.77
Н. контр.		Мерзлякова		VII-77
Утв.		Гальтвегер		

3.Е028.015

Обечайка

Лит.	Масса	Масштаб
И	см. табл.	—

Лист | Листов 1

Лист 5-2 ГОСТ 19903-74
1-IV Ст.3 ГОСТ 16523-70

Госстрой СССР
Сантехпроект
г. Москва

Копировал: Дзина | Формат: А4

3.Е024.013

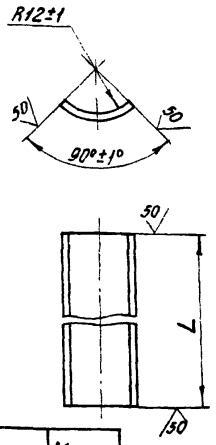

Обозначение	L, мм	Масса, кг
3.Е024.013	196-1,15	0,07
-01	246-1,15	0,10
-02	296-1,35	0,13
-03	396-1,55	0,16
-04	496-1,55	0,20
-05	596-1,8	0,24
-06	796-2,0	0,31
-07	996-2,8	0,39

Изм.	Лист	№ докум.	Подп.	Дата
Разраб.		Прокофьева		
Пров.		Фрадкин		
Рук. гр.		Крупник		21.III.77
Н. контр.		Мерзлякова		III-77
Утв.		Гальтвегер		

3.Е024.013

Полоса

Лит.	Масса	Масштаб
И	см. табл.	—

Лист | Листов 1

Лист 5-2 ГОСТ 19903-74
1-IV-Ст.3 ГОСТ 16523-70

Госстрой СССР
Сантехпроект
г. Москва

Формат: А4

Серия 3.904-18 Вып. 1

3.Е028.020СБ

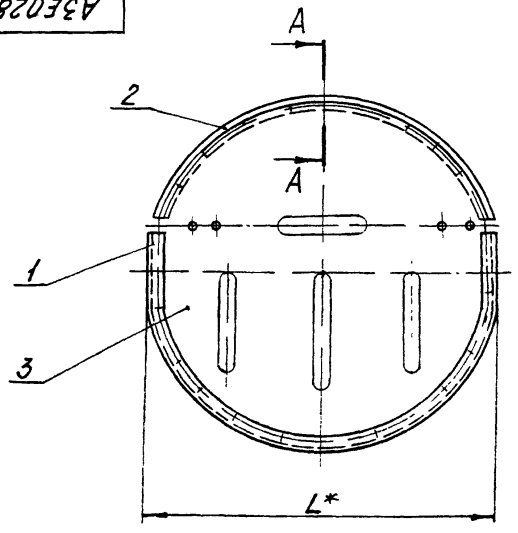

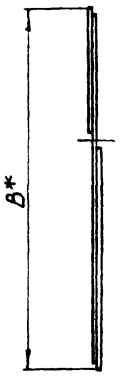

A-A
М2:1

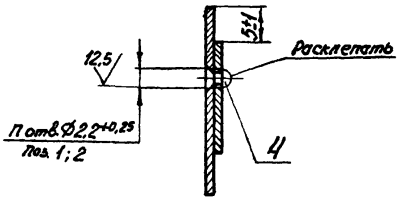

Обозначение	Размеры, мм B*	Размеры, мм L*	n, шт	Масса, кг
3.Е028.020	248-1,15	230-1,15	12	0,47
-01	278-1,35	260-1,15		0,58
-02	316-1,35	295-1,35		0,73
-03	356-1,35	332-1,35	16	0,91
-04	402-1,55	376-1,55		1,15
-05	454-1,55	422-1,55		1,43
-06	506-1,8	472-1,55	20	1,75
-07	570-1,8	530-1,8		2,22
-08	640-2	598-1,8		2,77
-09	722-2	676-2		3,50
-10	814-2,2	762-2	24	4,42
-11	922-2,2	860-2,2		5,59
-12	1022-2,4	956-2,2		6,74

* Размеры для справок.

Изм.	Лист	№ докум.	Подп.	Дата
Разраб.		Шершакова		
Пров.		Фрадкин		
Рук. гр.		Крупник		21.III.77
Гл. спец.		Гальтвегер		
Н. контр.		Мерзлякова		VII-77
Утв.		Спивак		

3.Е028.020СБ

Лопатка
Сварочный чертеж

Лит.	Масса	Масштаб
И	см. табл.	—

Лист | Листов 1

Госстрой СССР
Сантехпроект
г. Москва

Копировал: Дзина | Формат: А2

Инв. № подл. | Подп. и дата | Взам. инв. № | Инв. № дубл. | Подп. и дата

АЗЕ028.016

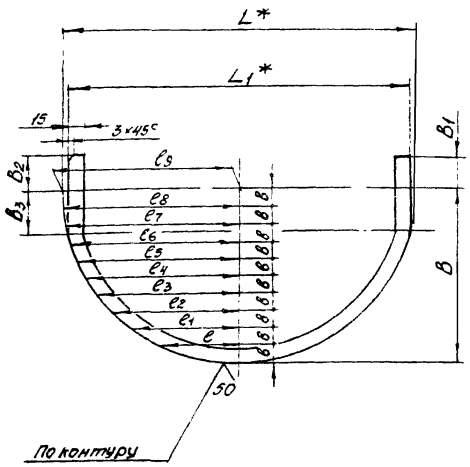

Обозначение	Размеры, мм																	Масса, кг
	L*	L1*	c	c1	c2	c3	c4	c5	c6	c7	c8	c9	B	B1	B2	B3	B	
АЗЕ028.016	242	230	53	79	85	98	105	111	115	118,5	120	121	124	20	24	32	12,4	0,07
-01	272	260	59	82	95	109	118	126	130	133	135	136	139	23	27	35	13,9	0,08
-02	307	295	67	96	109	123	133	142	146	149	152,5	153,5	158	28	32	40	15,8	0,09
-03	347	332	76	104	124	140	150	159	165	168	172	173,5	178	33	37	45	17,8	0,10
-04	392	376	86	117	139	157	169	179	189	192	194,5	196	201	38	42	50	20,1	0,11
-05	442	422	96	133	158	182	194	203	214	217	219	221	227	46	60	58	22,7	0,13
-06	492	472	107	147	176	198	219	225	235	240	242	246	253	50	54	62	25,3	0,15
-07	552	530	121	166	197	220	239	261	265	268	270	276	285	58	62	70	28,5	0,18
-08	622	598	136	187	221	250	270	285	303	307	309	311	320	66	70	78	32,0	0,20
-09	702	676	154	211	251	283	304	322	344	347	349	351	366	76	80	88	36,6	0,23
-10	792	762	172	238	282	321	342	362	387	390	392	396	407	88	92	100	40,7	0,26
-11	892	860	195	268	318	356	386	410	440	442	444	446	461	100	104	112	46,1	0,28
-12	992	956	217	299	354	399	430	455	487	490	492	496	511	113	117	125	51,1	0,30

1. * Размеры для справок.
2. Предельные отклонения размеров: охватываемых – по B_7, остальных – по СМ7.
3. Допускается изготавливать из отдельных частей.

Изм.	Лист	№ докум.	Подп.	Дата
Разраб.		Шершакова		
Пров.		Фрадкин		
Рук. гр.		Крупник		21.11.77
Н. контр.		Мерзлякова		VII-77
Утв.		Гольтвегер		

АЗЕ028.016

Накладка

Лит.	Масса	Масштаб
Н	см. табл.	—

Лист | Листов 1

Госстрой СССР Сантехпроект г. Москва

Лист Л163 Пт 1,0 ГОСТ 931-70

Копировал: Дзино Формат: 12

Инв. № подл. | Подп. и дата | Взам. инв. № | Инв. № дубл. | Подп. и дата

АЗЕ028.017

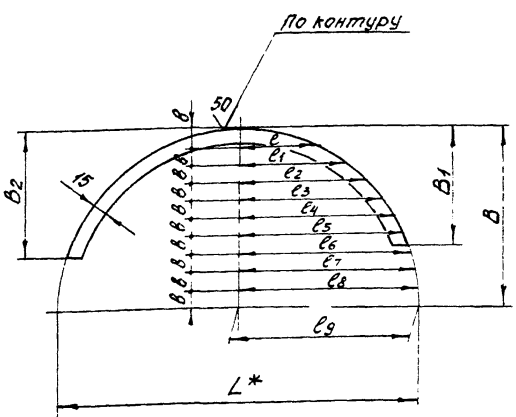

Обозначение	Размеры, мм															Масса, кг
	L*	c	c1	c2	c3	c4	c5	c6	c7	c8	c9	B	B1	B2	B	
АЗЕ028.017	242	53	79	85	98	105	111	115	118,5	120	121	124	80	84	12,4	0,06
-01	272	59	82	95	109	118	126	130	133	135	136	139	92	96	13,9	0,07
-02	307	67	96	109	123	133	142	146	149	152,5	153,5	158	106	110	15,8	0,08
-03	347	76	104	124	140	150	159	165	168	172	173,5	178	121	125	17,8	0,09
-04	392	86	117	139	157	169	179	189	192	194,5	196	201	139	143	20,1	0,10
-05	442	96	133	158	182	194	203	214	217	219	221	227	157	161	22,7	0,11
-06	492	107	147	176	198	219	225	235	240	242	246	253	179	183	25,3	0,12
-07	552	121	166	197	220	239	261	265	268	270	276	285	203	207	28,5	0,14
-08	622	136	187	221	250	270	285	303	307	309	311	320	230	234	32,0	0,16
-09	702	154	211	251	283	304	322	344	347	349	351	366	266	270	36,6	0,21
-10	792	172	238	282	321	342	362	387	390	392	396	407	285	299	40,7	0,22
-11	892	195	268	318	356	386	410	440	442	444	446	461	347	351	46,1	0,23
-12	992	217	299	354	399	430	455	487	490	492	496	511	374	378	51,1	0,25

1. * Размер для справок.
2. Предельные отклонения размеров: охватываемых по B_7, остальные – по СМ7.
3. Допускается изготавливать из отдельных частей.

Изм.	Лист	№ докум.	Подп.	Дата
Разраб.		Шершакова		
Пров.		Фрадкин		
Рук. гр.		Крупник		21.11.77
Н. контр.		Мерзлякова		VII-77
Утв.		Гольтвегер		

АЗЕ028.017

Накладка

Лит.	Масса	Масштаб
Н	см. табл.	—

Лист | Листов 1

Госстрой СССР Сантехпроект г. Москва

Лист Л163 Пт 1,0 ГОСТ 931-70

Копировал: Дзино Формат: 12

Серия 3.904-18 Вып. 1

Инв. № подл. | Подп. и дата | Взам. инв. № | Инв. № дубл. | Подп. и дата

АЗЕ028.018

50√(√)

Рис.1

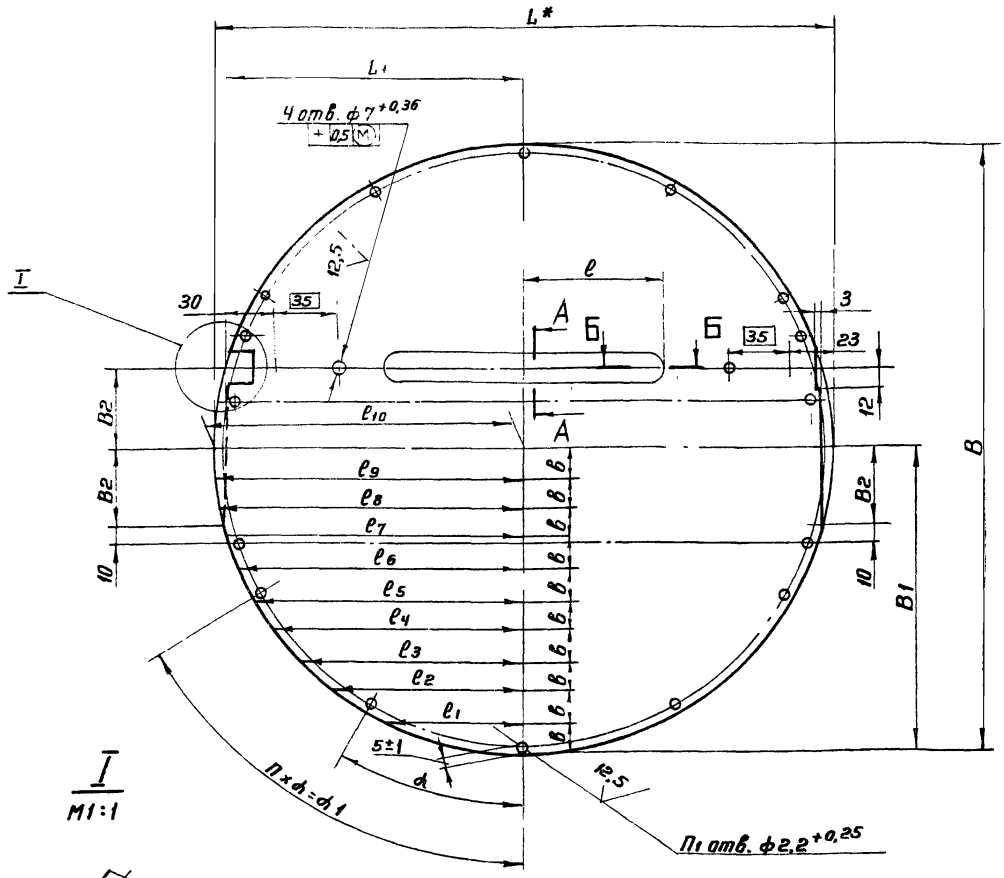

Б-Б
М1:1

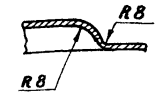

А-А
М1:1

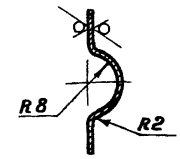

I
М1:1

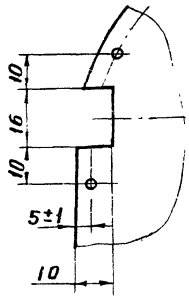

Обозначение	Рис	Размеры, мм																				α	α1	П	П1	Масса, кг
		B	B1	B2	B3	B4	b	L*	L1	L2	l	l1	l2	l3	l4	l5	l6	l7	l8	l9	l10					
АЗЕ028.018		238	119	32	—	—	11,9	232	110	—	30	50,5	69,5	83	94	100	106	111	113	115	116	45°	45°	1	12	0,34
−01		268	134	35	—	—	13,4	262	125	—	45	57,3	78,5	93,5	105	113	120	125	128	130	131					0,43
−02	1	306	153	40	—	—	15,3	297	142,5	—	60	65	89	106	119	128	137	142	145,9	146	148,5					0,56
−03		346	173	45	—	—	17,3	337	161	—	80	73,5	101	120	135	146	155	160	165	166	168,5	30°	60°	2	16	0,72
−04		392	196	50	—	—	19,6	382	183	—	100	83,5	115	136	153	165	175	182	187	189	191					0,93
−05		444	222	58	100	—	22,2	432	206	80	125	94,5	129	154	173	187	198	206	212	214	216					1,19
−06	2	496	248	62	150	—	24,8	482	231	90	150	105	145	172	193	209	220	230	236	239	241					1,48
−07		560	280	70	200	—	28,0	542	260	100	180	118	163	193	217	235	248	258	266	269	271	22°30'	67°30'	3	20	1,93
−08		630	315	78	225	250	31,5	612	294	180	215	133	183	218	245	265	280	292	301	304	306					2,43
−09		712	356	88	250	300	35,6	692	333	200	255	151	207	247	277	300	316	330	339	344	346					3,09
−10	3	804	402	100	275	350	40,2	782	376	240	300	170	235	279	313	339	358	372	383	388	391					3,94
−11		912	456	112	300	400	45,6	882	425	260	350	192	265	315	352	382	404	420	432	437	441	15°	60°	4	24	5,08
−12		1012	506	125	325	450	50,6	982	473	280	400	216	298	354	397	430	455	473	486	492	496					6,19

Рис.2
Остальное-см. рис.1

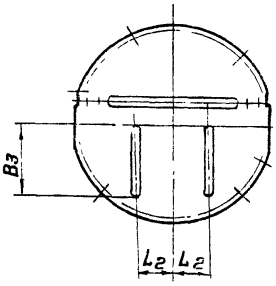

Рис.3
Остальное-см. рис.1

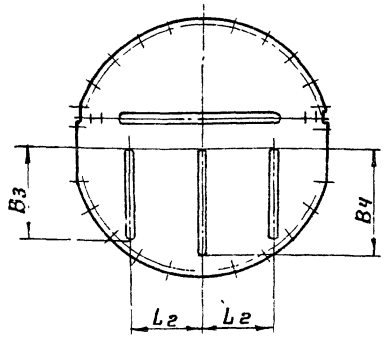

1.* Размер для справок.

2. Предельные отклонения размеров: охватывающих-по А7, охватываемых по В7, остальных по СМ7

Изм.	Лист	Н. докум.	Подп.	Дата
Разраб.		Шершакова		
Пров.		Фрадкин		
Рук. гр.		Крупник		
Н. контр.		Мерзлякова		
Утв.		Гольтвегер		

АЗЕ028.018

Полотно

Лит.	Масса	Масшт.
Н	см. табл	—

Лист | Листов 1

Лист Б-1 ГОСТ 19903-74
1-IV Ст3 ГОСТ 16523-70

Госстрой СССР
Сантехпроект
г. Москва

Коп. Терентьева

Формат 22

Серия 3.904-18 вып. 1

Инв. № подл. | Подп. и дата | Взам. инв. № | Инв. № дубл. | Подп. и дата

АЗЕ028.019

50

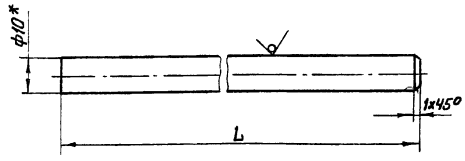

Обозначение	L, мм	Масса кг
АЗЕ028.019	190-2,9	0,12
-01	240-2,9	0,14
-02	290-3,3	0,18
-03	340-3,3	0,21
-04	390-3,8	0,24
-05	450-3,8	0,28
-06	440-3,8	0,27

* Размер для справок

Изм	Лист	Н докум	Подп	Дата	АЗЕ028.019	Лит	Масса	Масштаб
Разраб		Шершакова			Стержень	И	смотри табл	—
Пров		Фрадкин				Лист	Листов 1	
Рук. гр.		Крупник		21.III.77				
Н.контр		Мерзлякова		VII-77	Круг В10 ГОСТ 2590-71 / Ст3 ГОСТ 535-58	Госстрой СССР Сантехпроект г. Москва		
Утв		Гольтвегер						

Инв.Н подл. | Подп. и дата | Взам. инв.Н | Инв.Н дубл | Подп. и дата

Формат 11

АЗЕ028.005

3,2

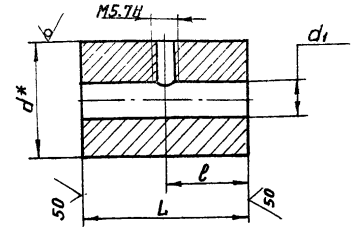

Обозначение	Размеры, мм				Масса кг
	d	d1	L	ℓ	
АЗЕ028.005	35	$10{,}5^{+0{,}43}$	50-1,6	25±0,6	0,38
-01	40		70-1,9	35±0,8	0,69
-02	50		80-1,9	40±0,8	1,23
-03			$100_{-2,2}$	50±0,8	1,54
-04	60				2,22
-05	20	$8^{+0{,}36}$	20-1,3	10±0,5	0,05

* Размер для справок

Изм	Лист	Н докум.	Подп	Дата	АЗЕ028.005	Лит	Масса	Масшт
Разраб		Шершакова			Груз	И	смотри табл.	—
Пров		Фрадкин				Лист	Листов 1	
Рук.гр.		Крупник		21.III.77				
Н.контр		Мерзлякова		VII-77	Круг Вd ГОСТ 2590-71 / Ст.3 ГОСТ 535-58	Госстрой СССР Сантехпроект г. Москва		
Утв		Гольтвегер						

Инв.Н подл. | Подп. и дата | Взам. инв.Н | Инв.Н дубл | Подп. и дата

Формат 11

Серия 3-904-18 вып.1

Формат	Зона	Поз.	Обозначение	Наименование	Кол	Примечание
				Документация		
11			АЗЕ028.030СБ	Сборочный чертеж		
				Детали		
11		1	АЗЕ028.005-05	Груз	1	
			Переменные данные для исполнений			
				АЗЕ028.030		
				Детали		
11		2	АЗЕ028 019	Стержень	1	
				АЗЕ028.030-01		
				Детали		
11		2	АЗЕ028.019-01	Стержень	1	
				АЗЕ028.030-02		
				Детали		
11		2	АЗЕ028.019-02	Стержень	1	
				АЗЕ028.030-03		
				Детали		
11		2	АЗЕ028.019-03	Стержень	1	
				АЗЕ028.030-04		
				Детали		
11		2	АЗЕ028.019-04	Стержень	1	
				АЗЕ028.030-05		
				Детали		
11		2	АЗЕ028.019-05	Стержень	1	
				АЗЕ028.030-06		
				Детали		
11		2	АЗЕ028.019-06	Стержень	1	

Изм	Лист	Н докум	Подп.	Дата	АЗЕ028.030	Лит.	Лист	Листов
Разраб		Шершакова			Рычаг	И		1
Пров		Фрадкин				Госстрой СССР Сантехпроект г. Москва		
Рук. гр.		Крупник		21.III.77				
Н.контр		Мерзлякова		VII-77				
Утв.		Гольтвегер						

Инв.Н подл. | Подп. и дата | Взам. инв.Н | Инв.Н дубл | Подп. и дата

Формат 11

АЗЕ028.030СБ

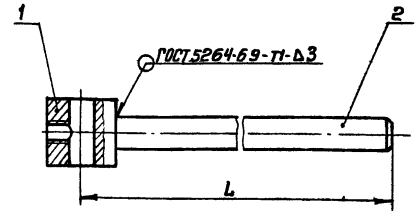

Обозначение	L, мм	Масса, кг
АЗЕ028.030	200	0,17
-01	250	0,19
-02	300	0,23
-03	350	0,26
-04	400	0,29
-05	460	0,33
-06	450	0,32

Размер для справок

Изм	Лист	Н докум	Подп.	Дата	АЗЕ028.030СБ	Лит	Масса	Масшт
Разраб		Шершакова			Рычаг	И	смотри табл.	—
Пров.		Фрадкин			Сборочный чертеж	Лист	Листов 1	
Рук. гр.		Крупник		21.III.77				
Гл.спец		Гольтвегер				Госстрой СССР Сантехпроект г. Москва		
Н.контр		Мерзлякова		VII-77				
Утв.		Спивак						

Инв.Н подл. | Подп. и дата | Взам. инв.Н | Инв.Н дубл | Подп. и дата

Формат 11

Формат	Зона	Поз	Обозначение	Наименование	Кол.	Примечание
				Документация		
А2			АЗЕ024 000СБ	Сборочный чертеж		
А1			АЗЕ024 000 ПС	Паспорт		
А1			АЗЕ025. 000ТУ	Клапаны обратные и перекидные в искро защищенном исполнении Технические условия		
				Детали		
А1		1	АЗЕ024 001-02	Пластина	1	
БЧ		2	АЗЕ024. 002	Указатель Лист Б-4,0 ГОСТ 19903-74 1-N-Ст3 ГОСТ 16523-70	1	0,03 кг
А1		3	АЗЕ024. 003	Упор	1	
				Стандартные изделия		
		4		Болт М6×14.36 ГОСТ 7798-70	4	
		5		Винт М5×9.36 ГОСТ 17473-72	4	
		6		Гайка М8.4 ГОСТ 5915-70	1	
		7		Гайка М10 ГОСТ 5915-70	1	
		8		Шайба 5.65Г ГОСТ 6402-70	4	
		9		Шайба 10.02 ГОСТ 11371-68	1	

Инв.№ подл. | Подп. и дата | Взам. инв.№ | Инв.№ дубл. | Подп. и дата

Изм.	Лист	№ докум.	Подп.	Дата
Разраб.		Прокофьева		
Пров.		Фрадкин		
Рук. гр.		Крупник		
Н. контр.		Мерзлякова		
Утв.		Гольтбеерг		

АЗЕ024. 000

Клапан перекидной искробезопасный

Лит.	Лист	Листов
К	1	3

Госстрой СССР Сантехпроект г. Москва

Формат 11

Формат	Зона	Поз	Обозначение	Наименование	Кол	Примечание
				Переменные данные для исполнений:		
				АЗЕ024.000		
				Сборочные единицы		
А1		10	АЗЕ024. 010	Корпус	1	
А1		11	АЗЕ024. 020	Лопатка	1	
				Детали		
А1		12	АЗЕ024. 005	Ось	1	
				АЗЕ024. 000-01		
				Сборочные единицы		
А1		10	АЗЕ024. 010-01	Корпус	1	
А1		11	АЗЕ024. 020-01	Лопатка	1	
				Детали		
А1		12	АЗЕ024. 005-01	Ось	1	
				АЗЕ024. 000-02		
				Сборочные единицы		
А1		10	АЗЕ024. 010-02	Корпус	1	
А1		11	АЗЕ024. 020-02	Лопатка	1	
				Детали		
А1		12	АЗЕ024. 005-02	Ось	1	
				АЗЕ024. 000-03		
				Сборочные единицы		
А1		10	АЗЕ024. 010-03	Корпус	1	
А1		11	АЗЕ024. 020-03	Лопатка	1	
А1		12	АЗЕ024. 030	Ось	1	
				АЗЕ024. 000-04		
				Сборочные единицы		
А1		10	АЗЕ024 010-04	Корпус	1	
А1		11	АЗЕ024. 020-04	Лопатка	1	
А1		12	АЗЕ024. 030-01	Ось	1	
				АЗЕ024. 000-05		
				Сборочные единицы		
А1		10	АЗЕ024. 010-05	Корпус	1	

Инв.№ подл. | Подп. и дата | Взам. инв.№ | Инв.№ дубл. | Подп. и дата

Изм. Лист № докум. Подп. Дата

АЗЕ024. 000

Лист 2

Формат 11

Серия 3.904-18 Вып. 1

Формат	Зона	Поз	Обозначение	Наименование	Кол.	Примечание
А1		11	АЗЕ024. 020-05	Лопатка		
А1		12	АЗЕ024. 030-02	Ось		
				АЗЕ024. 000-06		
				Сборочные единицы		
А1		10	АЗЕ024. 010-06	Корпус	1	
А1		11	АЗЕ024. 020-06	Лопатка	1	
А1		12	АЗЕ024. 030-03	Ось	1	
				АЗЕ024 000-07		
				Сборочные единицы		
А1		10	АЗЕ024. 010-07	Корпус	1	
А1		11	АЗЕ024. 020-07	Лопатка	1	
А1		12	АЗЕ024. 030-04	Ось	1	

Инв.№ подл. | Подп. и дата | Взам. инв.№ | Инв.№ дубл. | Подп. и дата

Изм. Лист № докум. Подп. Дата

АЗЕ024. 000

Лист 3

Формат 11

АЗЕ024. 001

Рис. 1

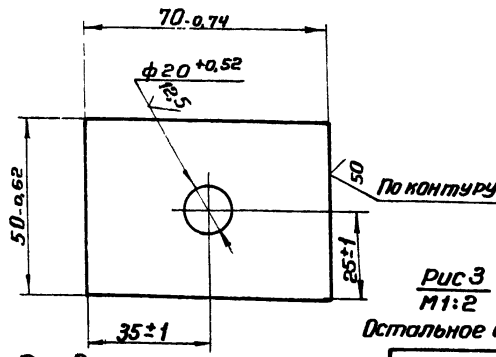

Рис 3
М1:2

Остальное см. рис. 1,2

Рис. 2
М1:2

Остальное см. рис. 1

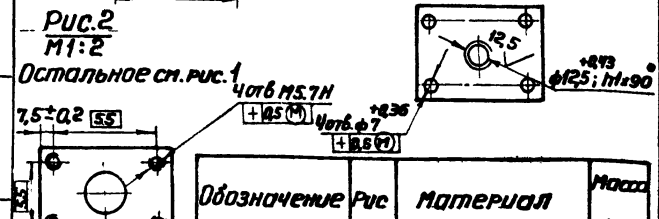

Обозначение	Рис	Материал	Масса кг
АЗЕ024. 001	1	Б-6 ГОСТ 19903-74 Лист Ст3 ГОСТ 14637-69	0,15
— 01	2		
— 02	3	Б-4 ГОСТ 19903-74 Лист Ст3 ГОСТ 14637-69	0,1

Инв.№ подл. | Подп. и дата | Взам. инв.№ | Инв.№ дубл. | Подп. и дата

Изм.	Лист	№ докум.	Подп.	Дата
Разраб.		Прокофьева		
Пров.		Фрадкин		
Рук. гр.		Крупник		
Н. контр.		Мерзлякова		
Утв.		Гольтбеерг		

АЗЕ024. 001

Пластина

Лит.	Лист	Масшт.
И	см. табл.	1:1

Лист Листов 1

Госстрой СССР Сантехпроект г. Москва

см. табл.

Кол. Терентьева

Формат 11

Формат	Зона	Поз	Обозначение	Наименование	Кол	Примечание
				Документация		
А2			АЗЕ024.010СБ	Сборочный чертеж		
				Детали		
А1		1	АЗЕ024.001	Пластина	1	
		2	-01	Пластина	1	
Б4		3	АЗЕ024.007	Бобышка		
				Круг В20 ГОСТ 2590-71 Ст3 ГОСТ 535-58	1	0,026кг
			Переменные данные для исполнений			
				АЗЕ024.010		
				Детали		
А1		4	АЗЕ024.006	Стенка	2	
А1		5	АЗЕ024.009	Стенка	2	
А1		6	АЗЕ024.011	Ребро	2	
А1		7	АЗЕ024.012	Упор	2	
		8	-01	Упор	4	
А1		9	АЗЕ024.013	Полоса	1	
Б4		10	АЗЕ024.014	Стенка 123-1,0×196-1,15 Лист Б-2 ГОСТ 19903-74 1-IV Ст3 ГОСТ 16523-10	2	0,38кг
Б4		11	АЗЕ024.015	Уголок Уголок Б-25×25×3 ГОСТ 8509-72 Ст3 ГОСТ 535-58 L=200-1,15	6	0,22кг
Б4		12	АЗЕ024.016	Уголок Уголок Б-25×25×3 ГОСТ 8509-72 Ст3 ГОСТ 535-58 L=250-1,15	6	0,23кг

Инв.№ подл. | Подп. и дата | Взам.инв.№ | Инв.№ дубл. | Подп. и дата

АЗЕ024.010

Изм. Лист № докум. Подп. Дата

Разраб. Прокофьева
Пров. Фролкин
Нач.гр. Крупнин
Н.контр. Морозова
Утв. Ульянцев

Корпус

Лит. Лист 1 Листов 8

Госстрой СССР сантехпроект г. Москва

Формат 11

Формат	Зона	Поз	Обозначение	Наименование	Кол	Примечание
Б4		13	АЗЕ024.017	Прокладка Резина-пластина 2МБ-А-Ч ГОСТ 7338-77 17×196	2	0,011кг
Б4		14	АЗЕ024.018	Прокладка Резина-пластина 2МБ-А-М ГОСТ 7338-77 17×163	4	0,01кг
				АЗЕ024.000-01		
				Детали		
А1		4	АЗЕ024.008-01	Стенка	2	
А1		5	АЗЕ024.009-01	Стенка	2	
А1		6	АЗЕ024.011-01	Ребро	2	
А1		7	АЗЕ024.012-02	Упор	2	
		8	-03	Упор	4	
А1		9	АЗЕ024.013-01	Полоса	1	
Б4		10	АЗЕ024.019	Стенка Б-2 ГОСТ 19903-74 Лист 1-IV Ст3 ГОСТ 16523-10 123-1,0×246-1,15	2	0,48кг
Б4		11	АЗЕ024.021	Уголок Уголок Б-25×25×3 ГОСТ 8509-72 Ст3 ГОСТ 535-58 L=250-1,15	6	0,23кг
Б4		12	АЗЕ024.022	Уголок Уголок Б-25×25×3 ГОСТ 8509-72 Ст3 ГОСТ 535-58 L=300-1,35	6	0,33кг
Б4		13	АЗЕ024.023	Прокладка Резина-пластина 2МБ-А-М ГОСТ 7338-77 17×246	2	0,014кг

Инв.№ подл. | Подп. и дата | Взам.инв.№ | Инв.№ дубл. | Подп. и дата

Изм. Лист № докум. Подп. Дата

АЗЕ024.010

Лист 2

Формат 11

Серия 3.904-18 Вып. 1

Формат	Зона	Поз	Обозначение	Наименование	Кол	Примечание
Б4		14	АЗЕ024.024	Прокладка Резина-пластина 2МБ-А-М ГОСТ 7338-77 17×213	4	0,001кг
				АЗЕ024.000-02		
				Детали		
А1		4	АЗЕ024.008-02	Стенка	2	
А1		5	АЗЕ024.009-02	Стенка	2	
А1		6	АЗЕ024.011-02	Ребро	2	
А1		7	АЗЕ024.012-04	Упор	2	
		8	-05	Упор	4	
А1		9	АЗЕ024.013-02	Полоса	1	
Б4		10	АЗЕ024.025	Стенка Лист Б-2 ГОСТ 19903-74 1-IV-Ст3 ГОСТ 16523-10 123-1,0×296-1,15	2	0,58кг
Б4		11	АЗЕ024.026	Уголок Уголок Б-25×25×3 ГОСТ 8509-72 Ст3 ГОСТ 535-58 L=300-1,35	6	0,33кг
Б4		12	АЗЕ024.027	Уголок Уголок Б-25×25×3 ГОСТ 8509-72 Ст3 ГОСТ 535-58 L=350-1,35	6	0,39кг
Б4		13	АЗЕ024.028	Прокладка Резина пластина 2МБ-А-М ГОСТ 7338-77 17×296	2	0,02кг
Б4		14	АЗЕ024.029	Прокладка Резина-пластина 2МБ-А-М ГОСТ 7338-77 17×263	2	0,17кг

Инв.№ подл. | Подп. и дата | Взам.инв.№ | Инв.№ дубл. | Подп. и дата

Изм. Лист № докум. Подп. Дата

АЗЕ024.010

Лист 3

Формат 11

Формат	Зона	Поз	Обозначение	Наименование	Кол	Примечание
				АЗЕ024.010-03		
				Детали		
А1		4	АЗЕ024.008-03	Стенка	2	
А1		5	АЗЕ024.009-03	Стенка	2	
А1		6	АЗЕ024.011-03	Ребро	2	
А1		7	АЗЕ024.012-06	Упор	2	
		8	-07	Упор	4	
А1		9	АЗЕ024.013-03	Полоса	1	
Б4		10	АЗЕ024.031	Стенка Лист Б-2 ГОСТ 19903-74 1-IV-Ст3 ГОСТ 16523-10 123-0,87×396-1,65	2	1,1кг
Б4		11	АЗЕ024.032	Уголок Уголок Б-25×25×3 ГОСТ 8509-72 Ст3 ГОСТ 535-58 L=400-1,55	6	0,44кг
Б4		12	АЗЕ024.033	Уголок Уголок Б-25×25×3 ГОСТ 8509-72 Ст3 ГОСТ 535-58 L=450-1,55	6	0,46кг
Б4		13	АЗЕ024.034	Прокладка Резина-пластина 2МБ-А-Ч ГОСТ 7338-77 17×396	2	0,027кг
Б4		14	АЗЕ024.035	Прокладка Резина-пластина 2МБ-А-М ГОСТ 7338-77 17×363	4	0,024кг
				АЗЕ024.010-04		
				Детали		
А1		4	АЗЕ024.008-04	Стенка	2	
А1		5	АЗЕ024.009-04	Стенка	2	

Инв.№ подл. | Подп. и дата | Взам.инв.№ | Инв.№ дубл. | Подп. и дата

Изм. Лист № докум. Подп. Дата

АЗЕ024.010

Лист 4

Формат 11

Формат	Зона	Поз.	Обозначение	Наименование	Кол.	Примечание
11	6		АЗЕ024. 011-04	Ребро	2	
11	7		АЗЕ024. 012-08	Упор	2	
	8		-09	Упор	4	
11	9		АЗЕ024. 013-04	Полоса	1	
БЧ	10		АЗЕ024. 036	Стенка		
				Лист Б-2 ГОСТ 19903-74 / 1-IV Ст3 ГОСТ 16523-70		
				123-0,87×496-1,55	2	1,4 кг
БЧ	11		АЗЕ024. 037	Уголок		
				Уголок Б-28×28×3 ГОСТ 8509-72 / Ст3 ГОСТ 535-58		
				L=500-1,55	6	0,56 кг
БЧ	12		АЗЕ024. 038	Уголок		
				Уголок Б-28×28×3 ГОСТ 8509-72 / Ст3 ГОСТ 535-58		
				L=556-1,8	6	0,62 кг
БЧ	13		АЗЕ024. 039	Прокладка		
				Резина-пластина 2МБ-А-М / ГОСТ 7338-77		
				17×496	2	0,033 кг
БЧ	14		АЗЕ024. 041	Прокладка		
				Резина-пластина 2МБ-А-М / ГОСТ 7338-77		
				17×463	4	0,031 кг
				АЗЕ024. 010-05		
				Детали		
11	4		АЗЕ024. 008-05	Стенка	2	
11	5		АЗЕ024. 009-05	Стенка	2	
11	6		АЗЕ024. 011-05	Ребро	2	
11	7		АЗЕ024. 012-10	Упор	2	
	8		-11	Упор	4	
11	9		АЗЕ024. 013-05	Полоса	1	

Инв.№ подл. | Подп. и дата | Взам. инв.№ | Инв.№ дубл. | Подп. и дата

Изм. Лист № докум. Подп. Дата

АЗЕ024. 010

Лист 5

Формат 11

Формат	Зона	Поз.	Обозначение	Наименование	Кол.	Примечание
БЧ	10		АЗЕ024. 042	Стенка		
				Лист Б-2 ГОСТ 19903-74 / 1-IV Ст3 ГОСТ 16523-70		
				123-1,0×596-1,8	2	1,2 кг
БЧ	11		АЗЕ024. 043	Уголок		
				Уголок Б-32×32×4 ГОСТ 8509-72 / Ст3 ГОСТ 535-58		
				L=600-1,8	6	1,15 кг
БЧ	12		АЗЕ024. 044	Уголок		
				Уголок Б-32×32×4 ГОСТ 8509-72 / Ст3 ГОСТ 535-58		
				L=664-2,0	6	1,25 кг
БЧ	13		АЗЕ024. 045	Прокладка		
				Резина-пластина 2МБ-А-М / ГОСТ 7338-77		
				17×596	2	0,040 кг
БЧ	14		АЗЕ024. 046	Прокладка		
				Резина-пластина 2МБ-А-М / ГОСТ 7338-77		
				17×563	4	0,038 кг
				АЗЕ024. 010-06		
				Детали		
11	4		АЗЕ024. 008	Стенка	2	
11	5		АЗЕ024. 009	Стенка	2	
11	6		АЗЕ024. 011	Ребро	2	
11	7		АЗЕ024. 012-12	Упор	2	
	8		-13	Упор	4	
11	9		АЗЕ024. 013	Полоса	1	
БЧ	10		АЗЕ024. 047	Стенка		
				Лист Б-2 ГОСТ 19903-74 / 1-IV Ст3 ГОСТ 16523-70		
				139-1,0×796-2,0	2	2,4 кг

Инв.№ подл. | Подп. и дата | Взам. инв.№ | Инв.№ дубл. | Подп. и дата

Изм. Лист № докум. Подп. Дата

АЗЕ024. 010

Лист 6

Формат 11

Серия 3.904-18 Вып 1

Формат	Зона	Поз.	Обозначение	Наименование	Кол.	Примечание
БЧ	10		АЗЕ024. 048	Уголок		
				Уголок Б-32×32×4 ГОСТ 8509-72 / Ст3 ГОСТ 535-58		
				L=800-2,0	6	1,53 кг
БЧ	11		АЗЕ024. 049	Уголок		
				Уголок Б-32×32×4 ГОСТ 8509-72 / Ст3 ГОСТ 535-58		
				L=864-2,0	6	1,64 кг
БЧ	12		АЗЕ024. 051	Прокладка		
				Резина-пластина 2МБ-А-М / ГОСТ 7338-77		
				17×796	2	0,054 кг
БЧ	13		АЗЕ024. 052	Прокладка		
				Резина-пластина 2МБ-А-М / ГОСТ 7338-77		
				17×763	4	0,052 кг
				АЗЕ024. 010-07		
				Детали		
11	3		АЗЕ024. 008-07	Стенка	2	
11	4		АЗЕ024. 009-07	Стенка	2	
11	5		АЗЕ024. 011-07	Ребро	2	
11	6		АЗЕ024. 012-14	Упор	2	
	7		-15	Упор	4	
11	8		АЗЕ024. 013-07	Полоса	1	
БЧ	9		АЗЕ024. 053	Стенка		
				Лист Б-2 ГОСТ 19903-73 / 1-IV Ст3 ГОСТ 16523-70		
				120×996-2,2	2	2,8 кг

Инв.№ подл. | Подп. и дата | Взам. инв.№ | Инв.№ дубл. | Подп. и дата

Изм. Лист № докум. Подп. Дата

АЗЕ024. 010

Лист 7

Формат 11

Формат	Зона	Поз.	Обозначение	Наименование	Кол.	Примечание
БЧ	11		АЗЕ024. 054	Уголок		
				Уголок Б-36×36×4 ГОСТ 8509-72 / Ст3 ГОСТ 535-58		
				L=1000-2,2	6	2,16 кг
БЧ	12		АЗЕ024. 055	Уголок		
				Уголок Б-36×36×4 ГОСТ 8509-72 / Ст3 ГОСТ 535-58		
				L=1072-2,4	6	2,3 кг
БЧ	13		АЗЕ024. 056	Прокладка		
				Резина-пластина 2МБ-А-М / ГОСТ 7338-77		
				17×996	2	0,068 кг
БЧ	14		АЗЕ024. 057	Прокладка		
				Резина-пластина 2МБ-А-М / ГОСТ 7338-77		
				17×963	4	0,066 кг

Инв.№ подл. | Подп. и дата | Взам. инв.№ | Инв.№ дубл. | Подп. и дата

Изм. Лист № докум. Подп. Дата

АЗЕ024. 010

Лист 8

Формат 11

АЗЕ024.010СБ

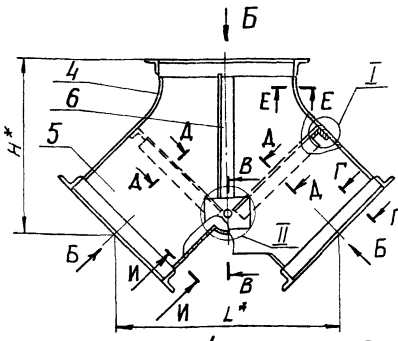

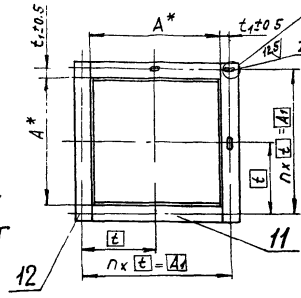

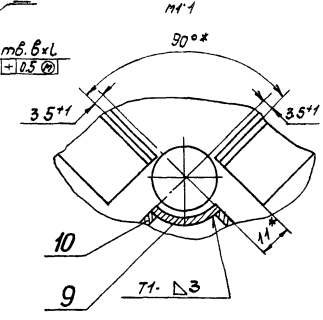

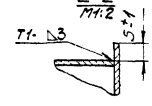

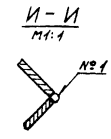

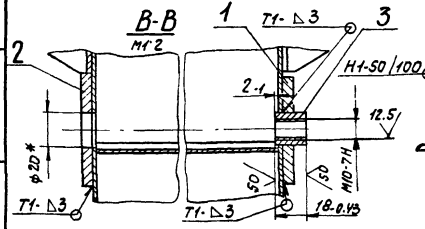

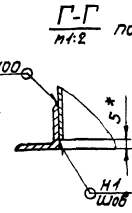

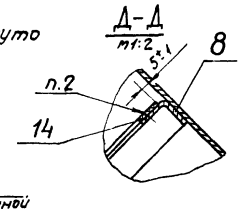

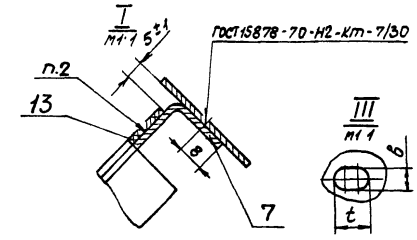

	Размеры, мм								Кол. шт.		Масса кг
	A	A_1	H	L	t	t_1	б	l	n	z	
АЗЕ024.010	200	230	275	340	115	15	$7^{+0.36}$	$10^{+0.43}$	2	8	9.65
-01	250	280	310	375	140						12.31
-02	300	330	365	420	165						18.5
-03	400	430	430	480	143.3				3	12	23.90
-04	500	536	500	550	134	18	$9^{+0.36}$	$14^{+0.43}$	4	16	32.47
-05	600	636	600	640	159						52.0
-06	800	840	790	770	168	20	$11^{+0.43}$	$16^{+0.43}$	5	20	65.04
-07	1000	1048	980	900	149.7	24			7	28	93.40

1.* Размеры для справок.
2. Клей 88-СА ТУ38 105929-75.
3. Сварные швы по ГОСТ 5264-69.
Сварные швы №1 - сварка ручная электродуговая.

Изм.	Лист	№ докум.	Подп.	Дата
Разраб.		Прокофьева		
Пров.		Фрадкин		
Рук. гр.		Крупник		
Гл. спец.		Гольтвеегер		
Н. контр.		Перлякова		VIII-77
Утв.		Спивак		

АЗЕ024.010СБ

Корпус. Сборочный чертеж.

Лит.	Масса	Масштаб
И	См. табл.	—
Лист	Листов 1	

Госстрой СССР Сантехпроект г. Москва

Формат: 12

АЗЕ024.000СБ

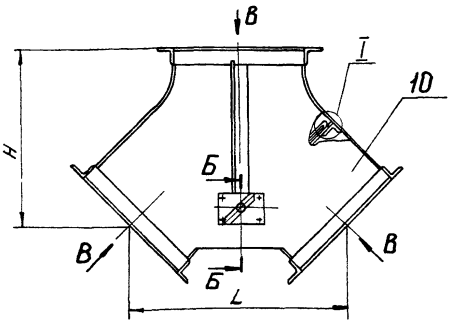

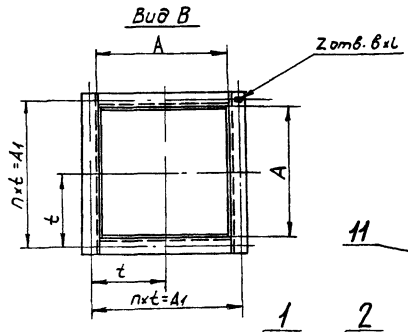

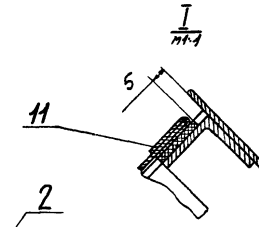

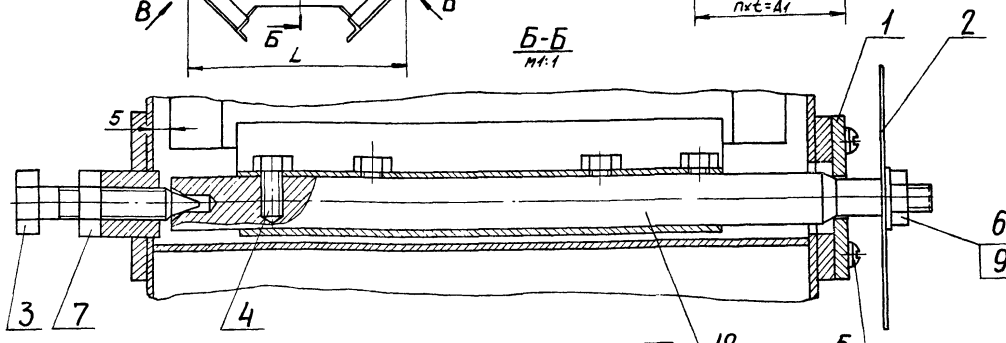

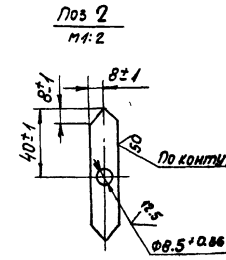

Обозначение	Размеры, мм							Кол. шт.		Масса, кг
	A	A_1	H	L	t	б	l	n	z	
АЗЕ024.000	200	230	275	340	115	7	10	2	8	10.85
-01	250	280	310	375	140					14.10
-02	300	330	365	420	165					21.40
-03	400	430	430	480	143.3			3	12	26.85
-04	500	536	500	550	134	9	14	4	16	36.70
-05	600	636	600	640	159					58.30
-06	800	840	790	770	168			5	20	73.25
-07	1000	1048	980	900	149.7	11	16	7	28	105.10

Размеры для справок.

Изм.	Лист	№ докум.	Подп.	Дата
Разраб.		Прокофьева		
Пров.		Фрадкин		
Рук. гр.		Крупник		
Гл. спец.		Гольтвеегер		
Н. контр.		Перлякова		VIII-77
Утв.		Спивак		

АЗЕ024.000СБ

Клапан перекидной искробезопасный. Сборочный чертеж.

Лит.	Масса	Масштаб
И	См. табл.	—
Лист	Листов 1	

Госстрой СССР Сантехпроект г. Москва

Формат: 12

Серия 3.904-18 Вып. 1

Инв.№ подл. | Подп. и дата | Взам. инв.№ | Инв.№ дубл. | Подп. и дата | Инв.№ подл. | Подп. и дата

Клапан перекидной искробезопасный Паспорт АЗЕ024.000ПС.

1977г

Инв.№ подл. | Подп. и дата | Взам.инв.№ | Инв.№ дубл. | Подп. и дата

Формат 11

1. Назначение

Клапаны перекидные искробезопасные предназначены для применения в вентиляционных системах взрывоопасных производств, перемещающих взрывоопасные парогазовоздушные смеси всех категорий и групп по классификации ПУЭ и используемые в соответствии с требованиями главы СНиП II-33-75 „Отопление, вентиляция и кондиционирование воздуха."

Клапаны имеют уровень искрозащиты „искробезопасный", что допускает их применение в вентиляционных системах взрывоопасных помещений, относящихся к классам В-I, В-Iа и В-Iб по классификации ПУЭ.

Клапаны перекидные искробезопасные могут устанавливаться в пределах приточной камеры на вертикальных участках воздуховодов в помещениях высотой более 3м с целью отсоединения от сети рабочего вентилятора при его остановке и присоединения к сети резервного вентилятора.

Клапаны перекидные искробезопасные не допускаются для перемещения газо-паровоздушных смесей от технологических установок, в которых взрывоопасные вещества нагреваются выше температуры их самовоспламенения или находятся под избыточным давлением, а также в вентсистемах, перемещающих взрывоопасные пыли.

Клапаны перекидные искробезопасные могут применяться в вентиляционных системах с давлением до 150 кгс/м² и скорости перемещаемой воздушной среды 6÷20 м/с

Инв.№ подл. | Подп. и дата | Взам.инв.№ | Инв.№ дубл. | Подп. и дата

Изм.	Лист	№ докум.	Подп.	Дата	АЗЕ024.000ПС
Разраб.		Крупник			Клапан перекидной искробезопасный Паспорт
Рук. гр.		Крупник			Лит. / Лист 2 / Листов 6
Гл. спец.		Гольцвегер			Госстрой СССР Сантехпроект г. Москва
Н. контр.		Фрадкин			
Утв.		Спивак			

Формат 11

2. Техническая характеристика

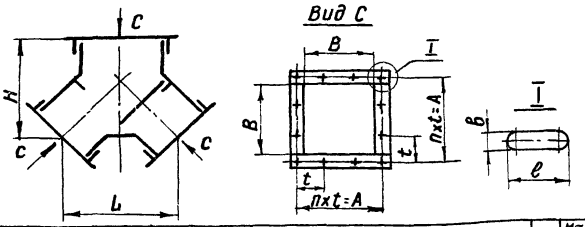

Серия 3.904-18 вып.1

Обозначение	Размер проходного сечения, мм	Размеры, мм B	L	H	A	t	b	e	n	Масса, кг
АЗЕ024.000	200×200	200	340	275	230	115	7	10	2	10,8
-01	250×250	250	375	310	280	140				14,1
-02	300×300	300	420	365	330	165				21,4
-03	400×400	400	480	430	430	143			3	26,8
-04	500×500	500	550	500	536	134			4	36,7
-05	600×600	600	640	600	636	159	9	14		58,3
-06	800×800	800	770	790	840	168			5	73,2
-07	1000×1000	1000	900	980	1048	149,7	11	16	7	105,1

3. Комплект поставки

В комплект поставки входят
клапан в сборе;
паспорт

4. Устройство и принцип работы

Конструкция клапана перекидного искробезопасного представляет собой корпус в подшипниках которого на оси закреплена лопатка. При возникновении воздушного потока в полости перекрытой лопаткой, она перемещается на 90°, открывая проход воздуху и перекрывает вторую полость. Специальный указатель на внешней стенке корпуса показывает положение лопатки, как в открытом так и в закрытом состоянии

Для обеспечения искрозащиты все детали, которые в процессе работы соприкасаются между собой /оси, края лопаток и др./ выполнены из пары металлов латунь-сталь.

Клапаны имеют химически стойкое лакокрасочное покрытие.

5. Указания по монтажу и эксплуатации

5.1 Монтаж клапанов должен производиться в соответствии с СНиП III-28-75

5.2 Обслуживание клапанов перекидных искробезопасных должно проводиться персоналом, ознакомленным с содержанием настоящего паспорта и условиями эксплуатации.

5.3 В процессе эксплуатации должен систематически, не реже одного раза в месяц проводиться профилактический осмотр клапанов, при котором особое внимание следует обратить на:

сохранность крепления латунных накладок на лопатках;

наличие требуемого зазора между кромками лопатки и стенками корпуса;

свободный, без заедания, поворот лопаток в подшипниковых узлах;

Инв.№ подл. | Подп. и дата | Взам.инв.№ | Инв.№ дубл. | Подп. и дата

Изм.	Лист	№ докум.	Подп.	Дата	АЗЕ024.000ПС

Лист 3

Формат 11

Инв.№ подл. | Подп. и дата | Взам.инв.№ | Инв.№ дубл. | Подп. и дата

Изм.	Лист	№ докум.	Подп.	Дата	АЗЕ024.000ПС

Лист 4

Формат 11

наличие смазки ЦИАТИМ-221, ГОСТ 9433-60 и отсутствие запыленности и загрязнения в подшипниковых узлах;

Сохранность лакокрасочного покрытия;

отсутствие посторонних предметов внутри клапана.

5.4 При обнаружении хотя бы одной из неисправностей, перечисленных в п 5,3 эксплуатация клапана запрещается во их полного исправления.

6. Указание мер безопасности

6.1. При монтаже и эксплуатации клапанов необходимо соблюдать общие и специальные правила техники безопасности.

6.2 При проведении любого вида обслуживания клапанов должно быть обеспечено надлежащее освещение.

7. Гарантия.

7.1 Завод-изготовитель гарантирует надежную работу клапана при условии правильной эксплуатации в течение 12 месяцев со дня установки, но не более 18 месяцев со дня отгрузки заказчику.

Инв.№ подл. | Подп. и дата | Взам. инв.№ | Инв.№ дубл. | Подп. и дата

Изм.	Лист	№ докум.	Подп.	Дата

АЗЕ024. 000 ПС

Лист 5

Формат А4

Свидетельство о приемке

Клапан перекидной искробезопасный _____ (обозначение)

_____ (заводской номер) _____ (размер проходного сечения)

Соответствует ТУ _____

и признан годным для эксплуатации

Дата выпуска " " _____ 197 ___ г

Подпись лиц ответственных за приемку

М.П

Свидетельство об упаковке

Клапан перекидной искробезопасный _____ (обозначение)

_____ (заводской номер) _____ (диаметр проходного сечения)

Упакован согласно требованиям ТУ _____

Дата упаковки _____ 197 г

Упаковку произвел _____

Изделие после упаковки принял _____

Инв.№ подл. | Подп. и дата | Взам. инв.№ | Инв.№ дубл. | Подп. и дата

Изм.	Лист	№ докум.	Подп.	Дата

АЗЕ024. 000 ПС

Лист 6

Формат А4

АЗЕ024. 003

12,5 √(√)

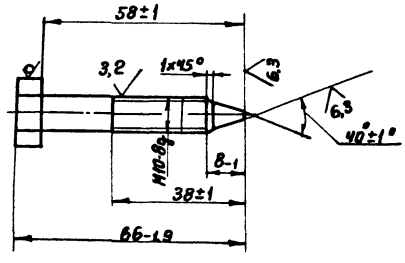

Серия 3.904-18 Вып. 1

Инв.№ подл. | Подп. и дата | Взам. инв.№ | Инв.№ дубл. | Подп. и дата

Изм.	Лист	№ докум.	Подп.	Дата
Разраб.		Прокофьева		
Пров.		Фрадкин		
Рук. гр.		Крупник		
Н. контр.		Мерзлякова		
Утв.		Гальвегер		

АЗЕ024. 003

Упор

Лит | Масса | Масшт
И | 0,05 | 1:1

Лист | Листов 1

Шестигранник 17 ГОСТ 2879-69 Ст3 ГОСТ 535-58

Госстрой СССР Сантехпроект г. Москва

Формат А4

АЗЕ024. 005

12,5 √(√)

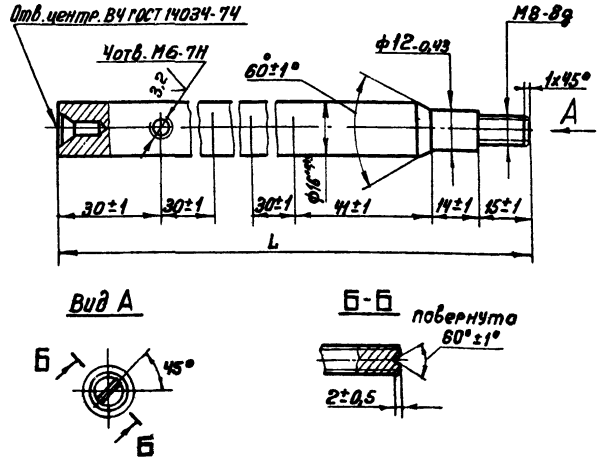

Вид А

Б-Б повернута

Обозначение	L, мм	Масса, кг
АЗЕ024. 005	230 -1,15	0,36
-01	280 -1,35	0,44
-02	330 -1,35	0,52

Инв.№ подл. | Подп. и дата | Взам. инв.№ | Инв.№ дубл. | Подп. и дата

Изм.	Лист	№ докум.	Подп.	Дата
Разраб.		Прокофьева		
Пров.		Фрадкин		
Рук. гр.		Крупник		
Н. контр.		Мерзлякова		
Утв.		Гальвегер		

АЗЕ024. 005

Ось

Лит | Масса | Масшт
И | см. табл | —

Лист | Листов 1

Латунь Л63 ГОСТ 15527-70

Госстрой СССР Сантехпроект г. Москва

Формат А4

АЗЕ024.012

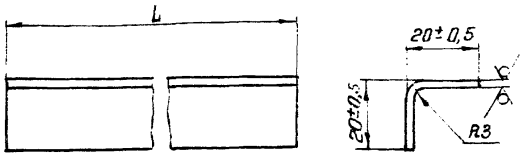

Обозначение	L, мм	Масса, кг
АЗЕ024.012	196-1,15	0,14
-01	163-1,0	0,10
-02	246-1,15	0,17
-03	213-1,15	0,15
-04	296-1,35	0,24
-05	263-1,35	0,21
-06	396-1,55	0,28
-07	363-1,55	0,25
-08	496-1,55	0,35
-09	463-1,55	0,31
-10	596-1,8	0,48
-11	563-1,8	0,45
-12	796-2,0	0,64
-13	763-2,0	0,61
-14	996-2,2	0,80
-15	963-2,2	0,77

Изм	Лист	№ докум	Подп	Дата
Разраб.		Прокофьева		
Пров		Фрадкин		
Рук. гр.		Крупник		
Н.контр		Мерзлякова		
Утв		Гольтвегер		

АЗЕ024.012

Упор

Лит | Масса | Масшт
И | см. табл | —
Лист | Листов 1

Лист Б-2 ГОСТ 19903-74 / 1-IV-Ст3 ГОСТ 16523-70

Госстрой СССР сантехпроект г. Москва

Формат 11

Инв № подл. | Подп. и дата | Взам. инв № | Инв № дубл. | Подп. и дата

АЗЕ024.011

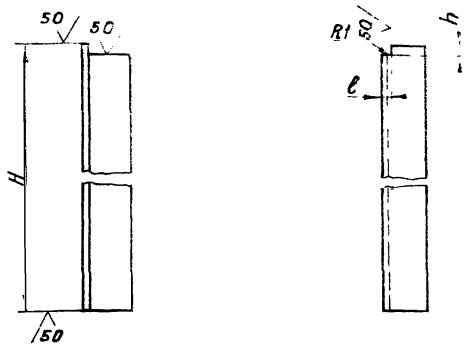

Обозначение	Размеры, мм			Масса, кг
	H	h	ℓ	
АЗЕ024.011	215-1,15	5-0,3	4-0,3	0,24
-01	266-1,35			0,29
-02	270-1,35			0,30
-03	440-1,8			0,49
-04	545-2,0			0,69
-05	670-2,0			0,85
-06	936-2,4	8-0,36	5-0,3	1,37
-07	1203-2,6	10-0,36		1,74

Изм	Лист	№ докум	Подп	Дата
Разраб.		Прокофьева		
Пров.		Фрадкин		
Рук. гр.		Крупник		
Н.контр		Мерзляков		
Утв.		Гольтвегер		

АЗЕ024.011

Ребро

Лит | Масса | Масшт
И | см. табл | —
Лист | Листов 1

Уголок Б-25×2,5×3 ГОСТ 8509-72 / Ст3 ГОСТ 535-58

Госстрой СССР сантехпроект г. Москва

Формат 11

Инв № подл. | Подп. и дата | Взам. инв № | Инв № дубл. | Подп. и дата

АЗЕ024.009

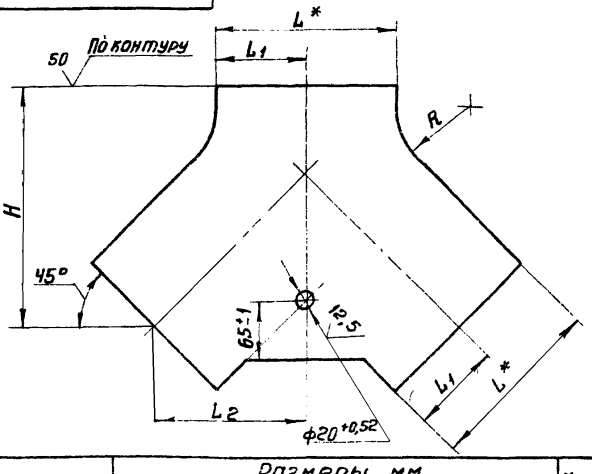

Обозначение	Размеры, мм					Масса, кг
	H	L	L1	L2	R	
АЗЕ024.009	267-1,35	196	98-0,87	166±1	82±0,4	1,4
-01	302-1,35	246	123-1,0	184±1	102±0,4	2,0
-02	357-1,35	296	148-1,0	206±1	147±0,5	3,3
-03	422-1,55	396	198-1,15	236±1	152±0,5	4,2
-04	492-1,55	496	248-1,15	271±1	202±0,6	6,1
-05	592-1,8	596	298-1,35	316±1	252±0,6	10,2
-06	782-2,0	796	398-1,55	381±1	302±0,7	14,7
-07	972-2,2	996	498-1,55	446±1	402±0,8	22,3

* Размер для справок

Изм	Лист	№ докум	Подп	Дата
Разраб		Прокофьева		
Пров		Фрадкин		
Рук. гр.		Крупник		
Н.контр		Мерзляков		
Утв		Гольтвегер		

АЗЕ024.009

Стенка

Лит | Масса | Масшт
И | см табл | —
Лист | Листов 1

Лист Б-2 ГОСТ 19903-74 / 1-IV Ст.3 ГОСТ 16523-70

Госстрой СССР сантехпроект г. Москва

Формат 11

Серия 3.904-18 Вып. 1

Инв № подл. | Подп. и дата | Взам. инв № | Инв № дубл. | Подп. и дата

АЗЕ024.008

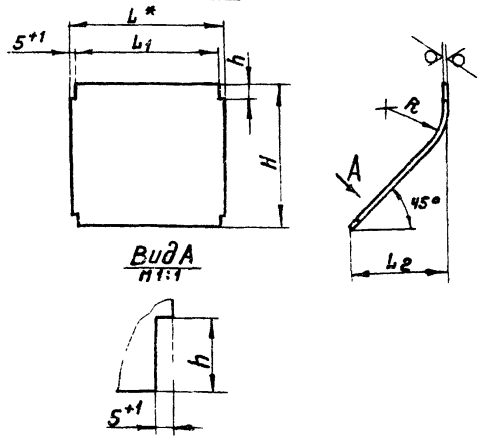

Обозначение	Размеры, мм						Масса, кг
	L	L1	L2	R	H	h	
АЗЕ024.008	210	200-1,15	139±0,5	80±0,4	197±0,6	20±1	0,8
-01	260	250-1,15	149±0,5	100±0,4	215±0,6		1,1
-02	310	300-1,35	162±0,5	145±0,5	250±0,6		2,1
-03	410	400-1,55	179±0,5	150±0,5	282±0,7		2,2
-04	510	500-1,55	199±0,6	200±0,6	317±0,7	23±1	3,1
-05	610	600-1,8	225±0,6	250±0,6	380±0,8		4,9
-06	810	800-2,0	265±0,7	300±0,7	501±0,9	27±1	7,1
-07	1010	1000-2,2	301±0,7	400±0,8	620±0,9	31±1	10,8

* Размер для справок

Изм	Лист	№ докум	Подп	Дата
Разраб		Прокофьева		
Пров		Фрадкин		
Рук. гр.		Крупник		
Н.контр		Мерзляков		
Утв		Гольтвегер		

АЗЕ024.008

Стенка

Лит | Масса | Масшт
И | см. табл. | —
Лист | Листов 1

Лист Б 2 ГОСТ 19903-74 / 1-IV Ст 3 ГОСТ 16523-70

Госстрой СССР сантехпроект г. Москва

Формат 11

Инв № подл. | Подп. и дата | Взам. инв № | Инв № дубл. | Подп. и дата

Формат	Зона	Поз	Обозначение	Наименование	Кол.	Примечание
				Документация		
12			АЗЕ024 020СБ	Сборочный чертеж		
			Переменные данные для исполнений:			
				АЗЕ024. 020		
				Детали		
11		1	АЗЕ024. 058	Хомут	1	
12		2	АЗЕ024. 059	Полотно	1	
11		3	АЗЕ024. 061	Накладка	2	
		4	-08	Накладка	1	
				Стандартные изделия		
		5		Заклепка 2×7.32		
				ГОСТ 10300-68	9	
		6		Заклепка 2×7.32		
				ГОСТ 10299-68	4	
				АЗЕ024. 020-01		
				Детали		
11		1	АЗЕ024. 058-01	Хомут	1	
12		2	АЗЕ024. 059-01	Полотно	1	
11		3	АЗЕ024. 061-01	Накладка	2	
		4	-09	Накладка	1	
				Стандартные изделия		
		5		Заклепка 2×7.32		
				ГОСТ 10300-68	12	
		6		Заклепка 2×7.36		
				ГОСТ 10299-68	5	
				АЗЕ024. 020-02		
				Детали		
11		1	АЗЕ024. 058-02	Хомут	1	

Инв.№ подл. | Подп. и дата | Взам. инв.№ | Инв.№ дубл. | Подп. и дата

Изм. Лист № докум. Подп. Дата

АЗЕ024. 020

Разраб. Прокофьева
Пров. Фрадкин
Рук. гр. Крупник
Н. контр. Мерзлякова
Утв. Гольтвегер

Лит. | Лист 1 | Листов 3

Лопатка

Госстрой СССР Сантехпроект г. Москва

Формат 11

Формат	Зона	Поз	Обозначение	Наименование	Кол.	Примечание
12		2	АЗЕ024. 059-02	Полотно	1	
11		3	АЗЕ024. 061-02	Накладка	2	
		4	-10	Накладка	1	
				Стандартные изделия		
		5		Заклепка 2×7.32		
				ГОСТ 10300-68	12	
		6		Заклепка 2×7.32		
				ГОСТ 10299-68	6	
				АЗЕ024. 020-03		
				Детали		
11		1	АЗЕ024. 058-03	Хомут	1	
12		2	АЗЕ024. 059-03	Полотно	1	
11		3	АЗЕ024. 061-03	Накладка	2	
		4	-11	Накладка	1	
				Стандартные изделия		
		5		Заклепка 2×7.32		
				ГОСТ 10300-68	15	
		6		Заклепка 2×7 32		
				ГОСТ 10299-68	7	
				АЗЕ024. 020-04		
				Детали		
11		1	АЗЕ024. 058-04	Хомут	1	
12		2	АЗЕ024. 059-04	Полотно	1	
11		3	АЗЕ024. 061-04	Накладка	2	
		4	-12	Накладка	1	
				Стандартные изделия		
		5		Заклепка 2×7.32		
				ГОСТ 10300-68	18	
		6		Заклепка 2×7.32		
				ГОСТ 10299-68	9	
				АЗЕ024 020-05		

Инв.№ подл. | Подп. и дата | Взам. инв.№ | Инв.№ дубл. | Подп. и дата

Изм. Лист № докум. Подп. Дата

АЗЕ024. 020

Лист 2

Формат 11

Серия 3.904-18 Вып. 1

Формат	Зона	Поз	Обозначение	Наименование	Кол.	Примечание
				Детали		
11		1	АЗЕ024. 058-06	Хомут	1	
12		2	АЗЕ024. 059-05	Полотно	1	
11		3	АЗЕ024. 061-05	Накладка	2	
		4	-13	Накладка	1	
				Стандартные изделия		
		5		Заклепка 2×7. 32		
				ГОСТ 10300-68	21	
		6		Заклепка 2×7.32		
				ГОСТ 10299-68	13	
				АЗЕ024. 020-06		
				Детали		
11		1	АЗЕ024. 058-06	Хомут	1	
12		2	АЗЕ024. 059-06	Полотно	1	
11		3	АЗЕ024. 061-06	Накладка	2	
		4	-14	Накладка	1	
				Стандартные изделия		
		5		Заклепка 2×7.32		
				ГОСТ 10300-68	27	
		6		Заклепка 2×7.32		
				ГОСТ 10299-68	15	
				АЗЕ024. 020-07		
				Детали		
11		1	АЗЕ024. 058-07	Хомут	1	
12		2	АЗЕ024. 059-07	Полотно	1	
11		3	АЗЕ024. 061-07	Накладка	2	
		4	-15	Накладка	1	
				Стандартные изделия		
		5		Заклепка 2×7.32		
				ГОСТ 10300-68	18	
		6		Заклепка 2×7.32		
				ГОСТ 10299-68	19	

Инв.№ подл. | Подп. и дата | Взам. инв.№ | Инв.№ дубл. | Подп. и дата

Изм. Лист № докум. Подп. Дата

АЗЕ024. 020

Лист 3

Формат 11

АЗЕ024. 058

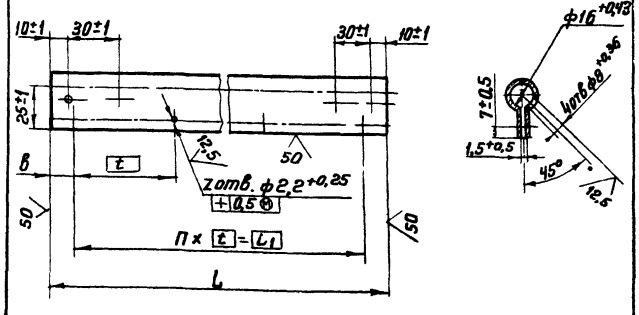

Обозначение	Размеры, мм				П, шт	Z, шт	Масса, кг
	L	L1	B	t			
АЗЕ024.058	146-1,0	120	13	40	3	4	0, 22
-01	196-1,15	180	8	45	4	5	0,28
-02	246-1,15	225	10		5	6	0,34
-03	346-1,55	300	23	50	6	7	0,47
-04	446-1,55	400			8	9	0,60
-05	546-1,8	516	15	43	12	13	0,73
-06	746-2,0	700	23	50	14	15	0,97
-07	946-2,2	900			18	19	1,22

Инв.№ подл. | Подп. и дата | Взам. инв.№ | Инв.№ дубл. | Подп. и дата

Изм. Лист № докум. Подп. Дата

АЗЕ024. 058

Разраб. Прокофьева
Пров. Фрадкин
Рук. гр. Крупник
Н. контр. Мерзлякова
Утв. Гольтвегер

Хомут

Лит | Масса | Масшт
И | см. табл | —

Лист | Листов 1

Лис. п | Б-1,0 ГОСТ 19903-74 / 1-IV Ст3 ГОСТ 16523-70

Госстрой СССР Сантехпроект г. Москва

Формат 11

АЗЕ024.059

Рис.1

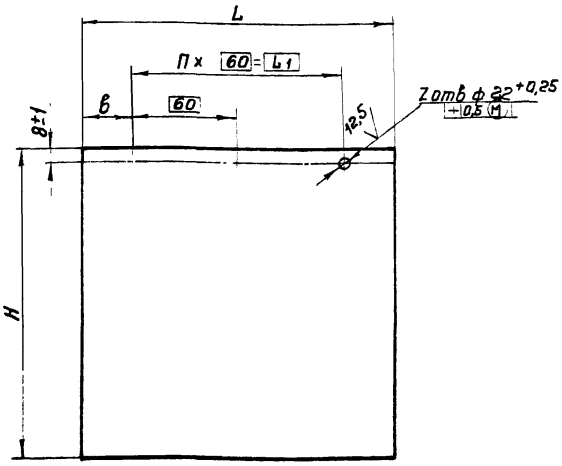

Рис.2

Остальное см. рис.1

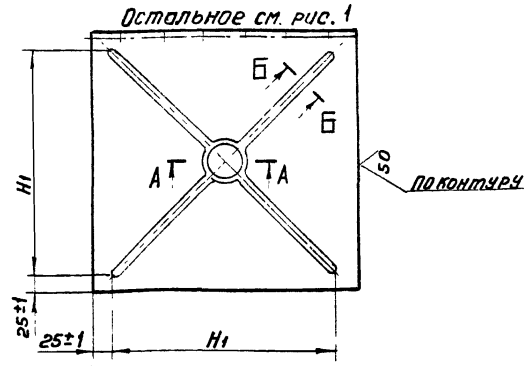

А-А
М1:2

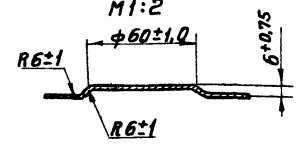

Б-Б
М1:1

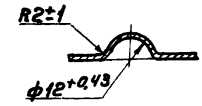

Обозначение	Рис	Размеры, мм					Кол.шт		Масса
		L	L1	H	H1	в	П	z	кг
АЗЕ024.059	1	182-1,0	120	180-1,0	—	31	2	3	0,27
-01		232-1,15	180	230-1,15	—	26	3	4	0,44
-02		282-1,35	240	280-1,35	—	21	4	5	0,63
-03	2	382-1,55	300	380-1,55	330	41	5	6	1,18
-04		482-1,55	420	480-1,55	430	31	7	8	1,85
-05		582-1,8	540	580-1,8	530	21	9	10	2,70
-06		782-2,0	720	780-2,0	730	31	12	13	4,82
-07		982-2,2	900	980-2,2	930	41	15	16	7,61

Неуказанные предельные отклонения размеров по СМ9

				АЗЕ024.059	
Изп.	Лист	№ докум.	Подп.	Дата	
Разраб.		Прокофьева			Полотно
Пров.		Фрадкин			
Рук.гр.		Крупник			
Н.контр.		Мерзлякова			Лист Б-1,0 ГОСТ 19903-74
Утв.		Гальтвегер			1-IV-Ст3 ГОСТ 16523-70

Лит	Масса	Масшт
И	см. табл	—
Лист	Листов 1	
Госстрой СССР Сантехпроект г. Москва		

Формат 12

Инв.№ подл. | Подп. и дата | Взам.инв.№ | Инв.№ дубл. | Подп. и дата

АЗЕ024.020 СБ

Рис.1

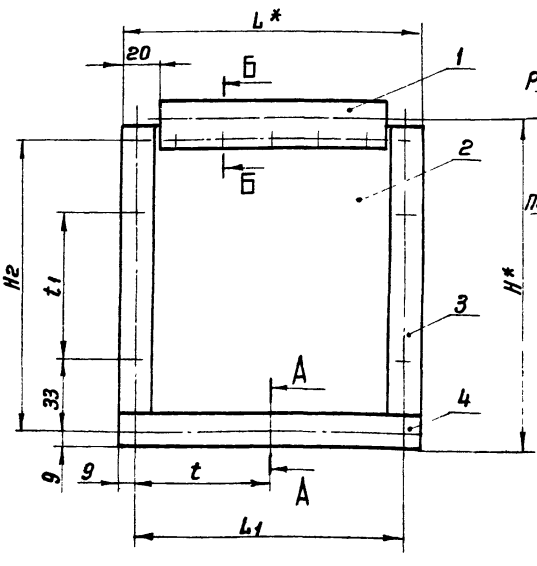

А-А
М2:1

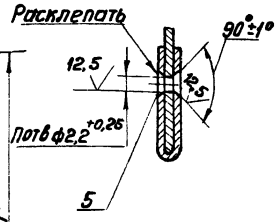

Б-Б
М1:1

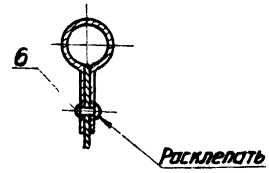

Рис.2

Остальное см. рис.1

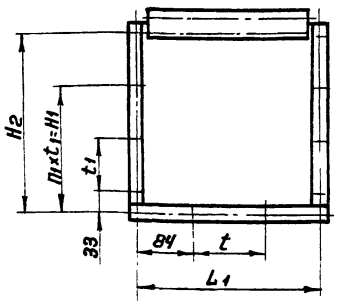

Рис.3

Остальное см. рис.1

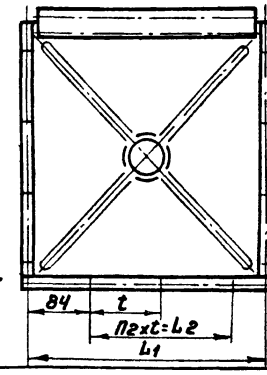

Обозначение	Рис	Размеры, мм								Кол.шт			Масса
		L*	L1	L2	H*	H1	H2	t	t1	П	П1	П2	кг
АЗЕ024.020	1	186	168±0,5	—	191	—	163	84±0,4	100±0,4	9	—	—	0,66
-01	2	236	218±0,6	—	241	150	213	50±0,3	75±0,4	12	2	—	0,97
-02		286	268±0,7	—	291	200	263					—	1,2
-03	3	386	368±0,8	200±0,6	391	300	363			15	3	2	2,17
-04		486	468±0,8	300±0,7	491	400	463	100±0,4	100±0,4	18	4	3	3,20
-05		586	568±0,8	400±0,8	591	500	563			21	5	4	4,20
-06		786	768±1,0	600±0,9	791	700	763			27	7	6	6,94
-07		986	968±1,1	800±1,0	991	900	963			33	9	8	10,27

1* Размеры для справок.

2. Неуказанные предельные отклонения размеров по СМ9.

				АЗЕ024.020 СБ	
Изп.	Лист	№ докум.	Подп.	Дата	
Разраб.		Прокофьева			Лопатка
Пров.		Фрадкин			Сборочный чертеж
Рук.гр.		Крупник			
Гл.спец.		Гальтвегер			
Н.контр.		Мерзлякова			
Утв.		Спивак			

Лит	Масса	Масшт
И	см. табл	—
Лист	Листов 1	
Госстрой СССР Сантехпроект г. Москва		

Формат 12

Серия 3.904-18 в вып.1

Инв.№ подл. | Подп. и дата | Взам.инв.№ | Инв.№ дубл. | Подп. и дата

Формат	Зона	Поз	Обозначение	Наименование	Кол.	Примечание
				Документация		
А2			АЗЕ024.030СБ	Сборочный чертеж		
				Детали		
Б4		1	АЗЕ024.062	Полуось		
				Пруток Л63Пр кр Н18		
				ГОСТ 2060-75		
				L=175-1,0	1	0,35 кг
Б4		2	АЗЕ024.063	Полуось		
				Пруток Л63 Пр кр. Н18		
				ГОСТ 2060-75		
				L=123-1,0	1	0,25 кг
				Стандартные изделия		
		3		Штифт 4П×15		
				ГОСТ 3128-70	4	
			Переменные данные для исполнений			
				АЗЕ024.030		
				Деталу		
11		4	АЗЕ024.064	Труба	1	

Изм.	Лист	№ докум.	Подп.	Дата
Разраб.		Прокофьева		
Пров.		Фрадкин		
Рук. гр.		Крупник		
Н. контр.		Мерзлякова		
Утв.		Гольтвегер		

АЗЕ024.030

Ось

Лит. | Лист 1 | Листов 2

Госстрой СССР Сантехпроект г. Москва

Формат 11

Формат	Зона	Поз	Обозначение	Наименование	Кол.	Примечание
				АЗЕ024.030-01		
				Детали		
11	4		АЗЕ024 064-01	Труба	1	
				АЗЕ024.030-02		
				Детали		
11	4		АЗЕ024 064-02	Труба	1	
				АЗЕ024.030-03		
				Детали		
11	4		АЗЕ024 064-03	Труба	1	
				АЗЕ024.030-04		
				Детали		
11	4		АЗЕ024 064-04	Труба	1	

Изм.	Лист	№ докум.	Подп.	Дата

АЗЕ024.030

Лист 2

Формат 11

Серия 3.904-18 Вып 1

АЗЕ024.030СБ

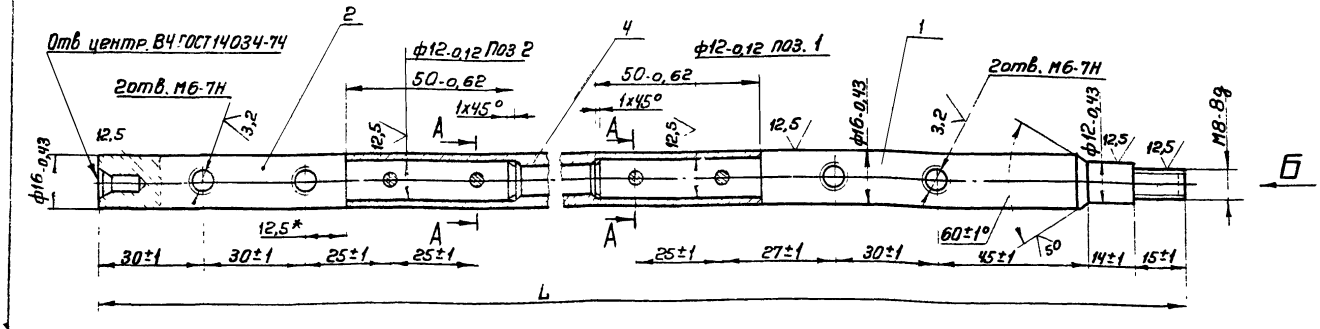

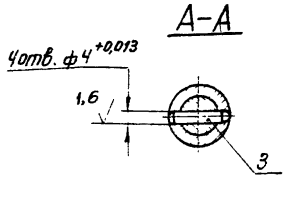

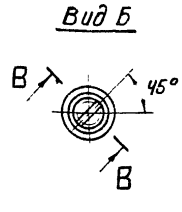

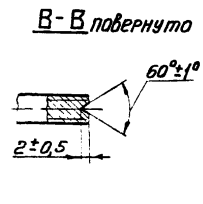

Обозначение	L, мм	Масса, кг
АЗЕ024.030	430-1,55	0,75
-01	530-1,8	0,83
-02	630-2,0	0,91
-03	830-2,2	1,08
-04	1030-2,4	1,25

Изм.	Лист	№ докум.	Подп.	Дата
Разраб.		Прокофьева		
Пров.		Фрадкин		
Рук. гр.		Крупник		
Гл. спец.		Гольтвегер		
Н. контр.		Мерзлякова		
Утв.		Спивак		

АЗЕ024.030СБ

Ось
Сборочный чертеж

Лит | Масса | Масшт
И | см. табл | —

Лист | Листов 1

Госстрой СССР Сантехпроект г. Москва

Коп. Терент.

Формат 12

Инв. № подл. | Подп. и дата | Взам. инв. № | Инв. № дубл. | Подп. и дата

gost.e-ecolog.ru