ГОСУДАРСТВЕННЫЙ КОМИТЕТ СОВЕТА МИНИСТРОВ СССР ПО ДЕЛАМ СТРОИТЕЛЬСТВА

/ГОССТРОЙ СССР/

ТИПОВЫЕ КОНСТРУКЦИИ И ДЕТАЛИ ЗДАНИЙ И СООРУЖЕНИЙ

СЕРИЯ 3.904-15

ПРИТОЧНЫЕ ВЕНТИЛЯЦИОННЫЕ КАМЕРЫ ПРОИЗВОДИТЕЛЬНОСТЬЮ ОТ 3,5 ДО 150 ТЫС. М³/Ч. С СЕКЦИЯМИ ОРОШЕНИЯ ДЛЯ ТЕПЛОНОСИТЕЛЯ - ВОДА

ВЫПУСК 1-15

КОНСТРУКЦИИ КАМЕР/ РАБОЧИЕ ЧЕРТЕЖИ/

СЕКЦИЯ ФИЛЬТРА С РАЗВИТОЙ ПОВЕРХНОСТЬЮ

ГЛАВНЫЙ ИНЖЕНЕР ПРОЕКТА Спивак В.А.

РАЗРАБОТАНЫ
ГПИ САНТЕХПРОЕКТ
ГОССТРОЙ СССР

инв. №15301-02
Цена: 2-22

УТВЕРЖДЕНЫ
И ВВЕДЕНЫ В ДЕЙСТВИЕ
С 15 МАРТА 1978 г.
ГЛАВПРОМСТРОЙПРОЕКТОМ ГОССТРОЯ СССР
ПРИКАЗ № 7 ОТ 14. II. 1978 г.

gost.e-ecolog.ru

Госстрой СССР
Тбилисский филиал ЦИТП
Типовой проект (серия)
№ 3-904-15 81-15
Заказ № 1566
Цена 2 руб. 22 коп
Тираж 1000
Дата "9" X 1978 г.

Содержание

Обозначение	Наименование	Стр.
	Содержание	
А1А179.000 ТО	Фильтр с развитой поверх-	3
	ностью для приточных	
	камер 1ПК10 ÷ 1ПК100	
	Техническое описание	
А1А169.000	Секция приемная с фильтром	3, 4
	для приточной камеры 1ПК10	
А1А169.010	Панель передняя	4
А1А169.000 СБ	Секция приемная с фильтром	5
	для приточной камеры 1ПК10	
	Сборочный чертеж	
А1А169.010 СБ	Панель передняя	6
	Сборочный чертеж	
А1А169.020	Панель задняя	7
А1А169.020 СБ	Панель задняя	
	Сборочный чертеж	
А1А169.030	Прижим	8
А1А169.040	Решетка опорная	
А1А169.030 СБ	Решетка опорная	
	Сборочный чертеж	
А1А169.040 СБ	Решетка опорная	9
	Сборочный чертеж	
А1А169.002	Днище	
А1А169.013	Лист	
А1А169.027	Направляющая	
А1А169.021	Бабышка	10
А1А169.029	Направляющая	
А1А169.035	Лист	
А1А170.000	Секция приемная с фильтром	10, 11
	для приточной камеры 1ПК10	
А1А170.010	Решетка опорная	11
А1А170.017	Уголок	
А1А170.000 СБ	Секция приемная с фильтром	12
	для приточной камеры 1ПК10	
	Сборочный чертеж	
А1А171.000	Фильтр с фильтрующим	13
	материалом типа ФСВУ для	
	приточной камеры 1ПК25	
А1А171.019	Профиль	
А1А171.000 СБ	Фильтр с фильтрующим	14
	материалом типа ФСВУ для	
	приточной камеры 1ПК25	
	Сборочный чертеж	
А1А171.010	Панель боковая	15, 16
А1А171.010 СБ	Панель боковая	15
	Сборочный чертеж	
А1А171.004	Направляющая	17
А1А171.006	Днище	
А1А171.018	Профиль	
А1А171.021	Лист	
А1А171.020	Панель верхняя	18, 19
А1А171.020 СБ	Панель верхняя. Сборочный чертеж	18
А1А171.030	Прижим	19
А1А171.030 СБ	Прижим. Сборочный чертеж	20
А1А171.040	Решетка опорная	
А1А171.040 СБ	Решетка опорная. Сборочный чертеж	
А1А172.003	Направляющая	
А1А172.000	Фильтр с фильтрующим	21
	материалом типа ФРНК для	
	приточной камеры 1ПК25	

Обозначение	Наименование	Стр.
А1А171.010	Решетка опорная	21
А1А171.010 СБ	Решетка опорная	
	Сборочный чертеж	
А1А172.000 СБ	Фильтр с фильтрующим	22
	материалом типа ФРНК для	
	приточной камеры 1ПК25	
	Сборочный чертеж	
А1А173.000	Фильтр с фильтрующим	23
	материалом типа ФСВУ для	
	приточной камеры 1ПК50	
А1А173.003	Направляющая	
А1А173.005	Лист	
А1А173.000 СБ	Фильтр с фильтрующим	24, 25
	материалом типа ФСВУ для	
	приточной камеры 1ПК50	
	Сборочный чертеж	
А1А174.000	Фильтр с фильтрующим	26
	материалом типа ФРНК для	
	приточной камеры 1ПК50	
А1А174.000 СБ	Фильтр с фильтрующим	26, 27
	материалом типа ФРНК для	
	приточной камеры 1ПК50	
	Сборочный чертеж	
А1А175.000	Фильтр с фильтрующим	27
	материалов типа ФСВУ для	
	приточной камеры 1ПК70	
А1А174.003	Направляющая	
А1А175.000 СБ	Фильтр с фильтрующим	28, 29
	материалом типа ФСВУ для	
	приточной камеры 1ПК70	
	Сборочный чертеж	
А1А176.000	Фильтр с фильтрующим	29
	материалом типа ФРНК для	
	приточной камеры 1ПК70	
А1А176.000 СБ	Фильтр с фильтрующим	30, 32
	материалом типа ФРНК для	
	приточной камеры 1ПК70	
	Сборочный чертеж	
А1А177.000	Фильтр с фильтрующим	31
	материалом типа ФСВУ для	
	приточной камеры 1ПК100	
А1А175.004	Направляющая	
А1А176.003	Направляющая	
А1А177.003	Направляющая	33, 32
А1А177.010	Решетка опорная	
А1А177.000 СБ	Фильтр с фильтрующим	
	материалом типа ФСВУ для	
	приточной камеры 1ПК100	
	Сборочный чертеж	
А1А178.000	Фильтр с фильтрующим	34
	материалом типа ФРНК для	
	приточной камеры 1ПК100	
А1А178.003	Направляющая	
А1А178.000 СБ	Фильтр с фильтрующим	35
	материалом типа ФРНК для	
	приточной камеры 1ПК100	
	Сборочный чертеж	

Формат	Зона	Поз.	Обозначение	Наименование	Кол.	Примечание
				Документация		
22			А1А169.000 СБ	Сборочный чертеж		
12			А1А179.000 ТО	Фильтр с развитой		
				поверхностью для при-		
				точных камер 1ПК10÷1ПК100		
				Техническое описание		
				Сборочные единицы		
11		1	А1А035.320	Панель торцевая	1	Вып.1-1
11		2	А1А035.340	Панель верхняя	1	Вып.1-1
11		3	А14М014.000	Дверь герметическая		
				утепленная	1	Вып.1-7
11		4	А5В001.000	Катушка	1	Вып 1-7
11		5	А1А169.010	Панель передняя	1	
11		6	А1А169.020	Панель задняя	1	
11		7	А1А169.030	Прижим	1	
		8	-01	Прижим	2	
11		9	А1А169.040	Решетка опорная	5	
				Детали		
64		10	А1А169.001	Пруток		
				Круг В6 ГОСТ 2590-71		
				Ст.3 ГОСТ 535-58		
				L=1125-2	3	0,25 кг
11		11	А1А169.002	Днище	1	
64		12	А1А169.003	Стопор		
				Круг В6 ГОСТ 2590-71		
				Ст.3 ГОСТ 535-58	2	0,02 кг

Изм	Лист	N докум.	Подп.	Дата
Разраб.		Литвак		
Пров.		Грановский		
Рук.груп.		Грановский		
Н.контр.		Мерзлякова		
Утв.		Спивак		

А1А169.000

Секция приемная с фильтром для приточной камеры 1ПК-10

Лит.	Лист	Листов
И	1	3

Госстрой СССР
Сантехпроект
г. Москва

Инв.№ подл. | Подп. и дата | Взам.инв.N | Инв.№ дубл. | Подп. и дата

Копировал: формат: 11

Формат	Зона	Поз.	Обозначение	Наименование	Кол.	Примечание
64		13	А1А169.004	Труба		
				Труба 15 ГОСТ 3262-75		
				L=1240-2	1	1,5 кг
64		14	А1А169.005	Планка		
				Лист 63 ГОСТ 19903-74		
				1-IV Ст3 ГОСТ 16523-70	2	0,04 кг
64		15	А1А169.006	Прокладка		
				Резина-пластина 3Т-С		
				ГОСТ 7338-77		
				36-1 х 1343-2	2	0,15 кг
64		16	А1А169.007	Прокладка		
				Резина-пластина 3Т-С		
				ГОСТ 7338-77		
				36-1 х 980-2	2	0,1 кг
64		17	А1А169.008	Прокладка		
				Резина-пластина 3Т-С		
				ГОСТ 7338-77		
				36-1 х 1411-2	2	0,18 кг
				Материалы		
		18		Материал фильтрующий		
				из упругого стекловолокна		
				марки ФСВУ ТУ21-10-369-70		
				Ширина полотна 1200мм	10	кг
			Переменные данные для исполнений:			
				А1А169.000		
				Сборочные единицы		

Изм	Лист	N докум.	Подп.	Дата

А1А169.000

Лист 2

Инв.№ подл. | Подп. и дата | Взам.инв.N | Инв.№ дубл. | Подп. и дата

Копировал: формат 11

Серия 3.904-15 Выпуск 1-15

Настоящий выпуск разработан в дополнение к выпускам 1-1 ÷ 1-6 серии 3.904-15. В выпуске приведены чертежи секций фильтров с развитой поверхностью для приточных вентиляционных камер 1ПК10÷1ПК100. Чертежи секций фильтров для камеры 1ПК150 приведены в выпуске 1-12 серии 3.904-15.

В настоящее время в приточных вентиляционных камерах типа 1ПК применены сухие рулонные фильтры с фильтрующим материалом типа ФСВУ. Проходное сечение этих фильтров определяется сечением калориферных секций.

В соответствии с техническими условиями ТУ-21-10-369-70 воздушная нагрузка на фильтрующий материал не должна превышать 10000 м³/м²ч. Для того, чтобы воздушная нагрузка на фильтры приточных камер не превышала этой величины приемная секция этих камер выше остальных секций в среднем на 500мм. Но и при этом воздушные нагрузки на фильтрующий материал при максимальных производительностях близки к предельным (в камере 1ПК10-6950 м³/м²ч, в камере 1ПК25-10100 м³/м²ч, в камере 1ПК50-8200 м³/м²ч, в камере 1ПК70-9600 м³/м²ч, в камере 1ПК100-8600 м³/м²ч), что ухудшает эксплуатационные качества фильтров и снижает их долговечность.

Применение в приточных камерах фильтров с развитой поверхностью (фильтрующее полотно расположено не по прямой, а зигзагообразно) позволит улучшить эксплуатационные качества фильтров, повысить их долговечность и увеличить время между сменами фильтрующего материала, снизить высоту.

Поэтому при воздушных нагрузках выше 6000 м³/м²ч рекомендуется применять секции фильтров с развитой поверхностью. Предлагаемые конструкции предполагают применение двух видов фильтрующих материалов, выпускаемых промышленностью типа ФРНК и типа ФСВУ. Разработка двух вариантов вызвана тем, что материал типа ФРНК, который по своим качествам является более предпочтительным, чем материал типа ФСВУ, выпускается в настоящее время в недостаточном количестве.

Варианты конструкций отличаются разными углами наклона зигзагообразной направляющей, на которую укладывается фильтрующий материал. Для варианта с материалом ФРНК этот угол принят равным 15°, что обеспечивает увеличение фильтрующей поверхности, а следовательно уменьшение воздушной нагрузки на него, более чем в три раза. Такой же угол принят в фильтрах для кондиционеров, испытанных ВНИИкондвентмаш и принятых к производству Харьковским заводом „Кондиционер".

Для варианта с материалом ФСВУ, учитывая структуру материала и с целью обеспечения плавного изгиба, радиус перегиба принят равным 60мм, а угол наклона направляющей принят равным 30°. Это обеспечивает увеличение фильтрующей поверхности в два раза и уменьшает воздушную нагрузку.

В связи с увеличением поверхности фильтрующего материала в фильтре увеличивается время между сменами отработанного фильтрующего материала, что облегчает эксплуатацию фильтра.

Для камеры производительностью 10 тыс. м³/ч фильтр выполнен встроенным в приемную секцию, конструкция и присоединительные размеры которой позволяют осуществить ее установку в типовой приточной камере 1ПК10.

Для остальных камер фильтры выполнены в виде отдельных секций, конструкция и размеры которых соответствуют размерам камер и присоединяются с одной стороны, к калориферным секциям, а с другой стороны к приемным секциям без фильтров.

Изм	Лист	N докум.	Подп.	Дата
Разраб.		Грановский		
Гл. спец.		Спивак		
Нач. отд.		Спивак		
Н.контр.		Мерзлякова		
Утв.		Шиллер		

А1А179.000ТО

Фильтр с развитой поверхностью для приточных камер 1ПК10 ÷ 1ПК100. Техническое описание.

Лит.	Лист	Листов
И		1

Госстрой СССР
Сантехпроект
г. Москва

Инв.№ подл. | Подп. и дата | Взам.инв.N | Инв.№ дубл. | Подп. и дата

Копировал: Дж-

Формат	Зона	Поз.	Обозначение	Наименование	Кол.	Примечание
11		19	А1А 035. 380	Панель верхняя	1	Вып. 1-1
11		20	А3Д 055. 000	Заслонка воздушная рециркуляционная	1	Вып. 1-7
				Детали		
64		21	А1А 169. 009	Прокладка 40-1 х 880-2		
				Картон Б2,5 ГОСТ 9347-74	2	0,11 кг
64		22	А1А 169. 011	Прокладка 40-1 х 600-2		
				Картон Б2,5 ГОСТ 9347-74	2	0,09 кг
				Стандартные изделия		
		23		Болт М10х30.36 ГОСТ 7798-70	88	
		24		Гайка М10.4 ГОСТ 5915-70	88	
				А1А 169. 000-01		
				Сборочные единицы		
11		19	А1А 035. 390	Панель верхняя утепленная	1	Вып. 1-1
				Стандартные изделия		
		23		Болт М10х30.36 ГОСТ 7798-70	64	
		24		Гайка М10.4 ГОСТ 5915-70	64	

Инв. N подл. | Подп. и дата | Взам. инв. N | Инв. N дубл. | Подп. и дата

Изм.	Лист	N докум.	Подп.	Дата	А1А169.000	Лист 3

Копировал: Формат 11

Формат	Зона	Поз.	Обозначение	Наименование	Кол.	Примечание
				Документация		
22			А1А 169. 010 СБ	Сборочный чертеж		
				Детали		
11		1	А1А 035. 147	Пробка	1	
11		2	А1А 035. 154	Пробка	1	
11		3	А1А 035. 159	Наконечник переходный	1	
11		4	А1А 035. 161	Трубка	1	
11		5	А1А 035. 214	Профиль	2	
		6	-01	Профиль	2	
11		7	А1А 035. 215	Уголок	1	
11		8	А1А 035. 216	Уголок	1	Вып. 1-1
		9	-01	Уголок	1	
11		10	А1А 035. 217	Профиль	1	
11		11	А1А 035. 218	Профиль	2	
11		12	А1А 035. 219	Профиль	1	
11		13	А1А 035. 231	Скоба	2	
11		14	А1А 035. 232	Пластина	2	
64		15	А1А 169. 012	Полоса Лист 60,8 ГОСТ 19903-74 / 1-IV-Ст3 ГОСТ 16523-70		
				20-1 х 260-1	2	0,08 кг
11		16	А1А 169. 013	Лист	1	
		17	-01	Лист	1	

Инв. N подл. | Подп. и дата | Взам. инв. N | Инв. N дубл. | Подп. и дата

Изм.	Лист	N докум.	Подп.	Дата	А1А169.010	Лит.	Лист	Листов
Разраб.		Литвак			Панель передняя		1	3
Пров.		Грановский				Госстрой СССР Сантехпроект г. Москва		
Рук. груп.		Грановский						
Н. контр.		Неврлякова						
Утв.		Сливак						

Копировал: Формат 11

Серия 3.904-15 Выпуск 1-15

Формат	Зона	Поз.	Обозначение	Наименование	Кол.	Примечание
64		18	А1А 169. 014	Лист Лист 62 ГОСТ 19903-74 / 1-IV-Ст3 ГОСТ 16523-70		
				125-1 х 930-1	1	1,8 кг
64		19	А1А 169. 015	Лист Лист 62 ГОСТ 19903-74 / 1-IV-Ст3 ГОСТ 16523-70		
				304-1 х 960-1	1	4,6 кг
64		20	А1А 169. 016	Лист Лист 60,8 ГОСТ 19903-74 / 1-IV-Ст3 ГОСТ 16523-70		
				304-1 х 960-1	1	1,7 кг
64		21	А1А 169. 017	Уголок Уголок Б-36х36х3 ГОСТ 8509-72 / Ст3 ГОСТ 535-58	2	0,07 кг
64		22	А1А 169. 018	Прокладка Резина-пластина ТМКЩ ГОСТ 7338-77		
				ф30+1 х ф42-1	1	0,01 кг
64		23	А1А 169. 019	Втулка Труба 10 ГОСТ 3262-75		
				L = 38-1	4	0,03 кг
11		24	А1А 169. 021	Бабышка	1	
		25	-01	Бабышка	1	
64		26	А1А 169. 022	Прокладка Резина-пластина ТМКЩ ГОСТ 7338-77		
				ф20+1 х ф36-1	1	0,005 кг
64		27	А1А 169. 023	Плита 140 х 910 Плита мягкая марка 50; С40 ГОСТ 9573-72	1	0,32 кг

Инв. N подл. | Подп. и дата | Взам. инв. N | Инв. N дубл. | Подп. и дата

Изм.	Лист	N докум.	Подп.	Дата	А1А169.010	Лист 2

Копировал: Формат 11

Формат	Зона	Поз.	Обозначение	Наименование	Кол.	Примечание
64		28	А1А 169. 024	Плита 330 х 910 Плита мягкая марка 50; С40 ГОСТ 9573-72	1	0,75 кг
64		29	А1А 169. 025	Плита 300 х 980 Плита мягкая марка 50; С40 ГОСТ 9573-72	1	0,74 кг
64		30	А1А 169. 026	Плита 70 х 980 Плита мягкая марка 50; С40 ГОСТ 9573-72	1	0,17 кг
				Переменные данные для исполнений:		
				А1А 169. 010		
				Детали		
11		31	А1А 169. 027	Направляющая	1	
64		32	А1А 169. 028	скоба Лист 63 ГОСТ 19903-74 / 1-IV-Ст3 ГОСТ 16523-70	13	0,02 кг
				А1А 169. 010-01		
				Детали		
11		31	А1А 169. 029	Направляющая	1	
64		32	А1А 169. 029	скоба Лист 63 ГОСТ 19903-74 / 1-IV-Ст3 ГОСТ 16523-70	23	0,02 кг

Инв. N подл. | Подп. и дата | Взам. инв. N | Инв. N дубл. | Подп. и дата

Изм.	Лист	N докум.	Подп.	Дата	А1А169.010	Лист 3

Копировал: Формат 11

А1А 169.000 СБ

Рис. 1

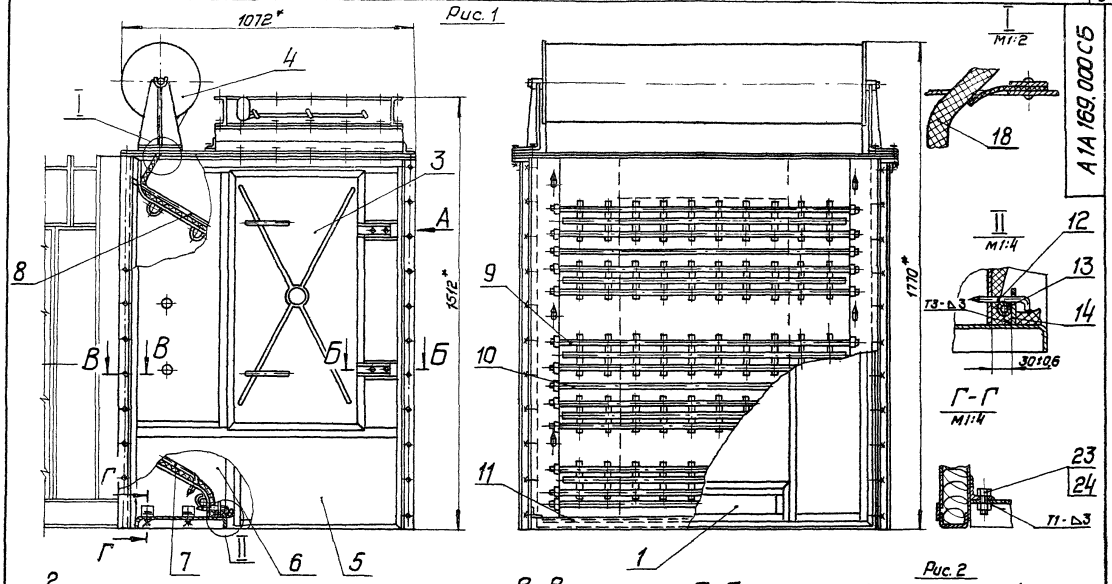

Рис. 2
Остальное-см. рис. 1

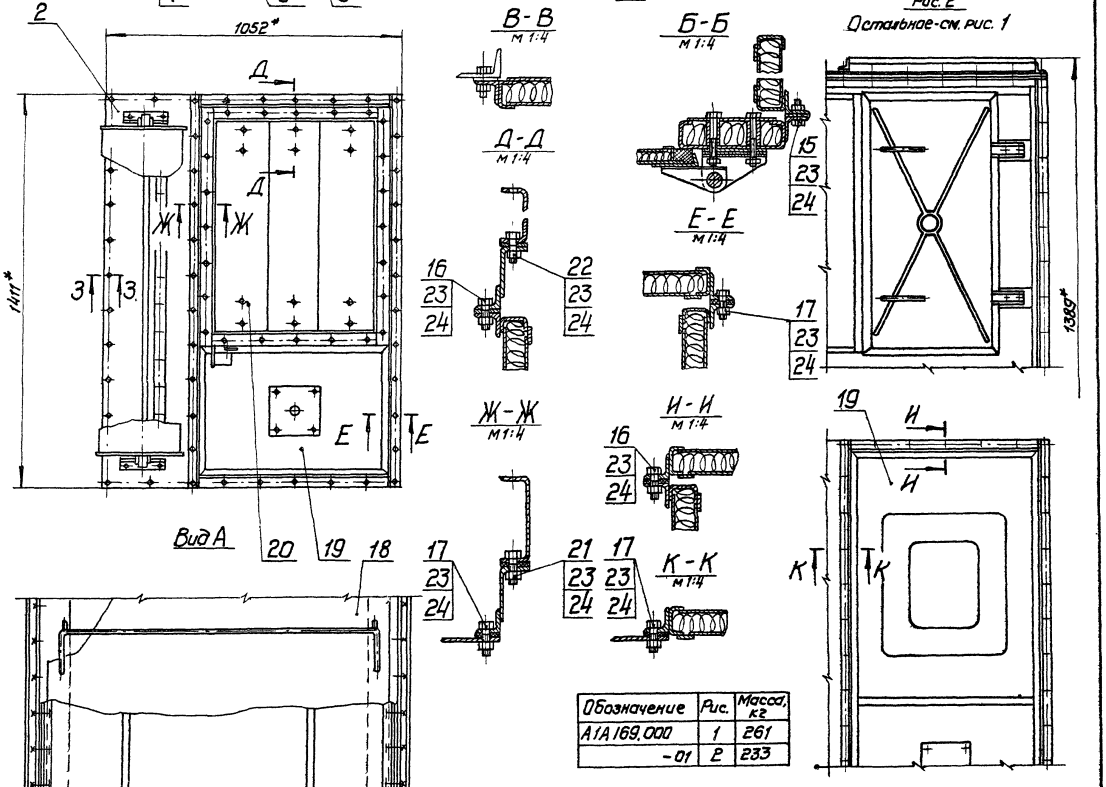

Обозначение	Рис.	Масса, кг
А1А 169.000	1	261
-01	2	233

1.* Размеры для справок
2. Сварные швы по ГОСТ 5264-69

Изм.	Лист	N докум.	Подп.	Дата
Разраб.		Литвак		
Пров.		Грановский		
Рук.гр.		Грановский		
Гл.спец.		Спивак		
Н.конт.		Мерзлякова		
Утв.		Спивак		

А1А 169.000

Секция приемная с фильтром для приточной камеры ПК 10
Сборочный чертеж

Лит	Масса	Масшт.
И	См. табл.	1:10

Лист | Листов 1

Госстрой СССР
Сантехпроект
г. Москва

Серия 3.904-15 Выпуск 1-15

Инв.N подл. | Подп. и дата | Взам. инв.N | Инв.N дубл. | Подп. и дата

копир. | формат 22

Рис. 1

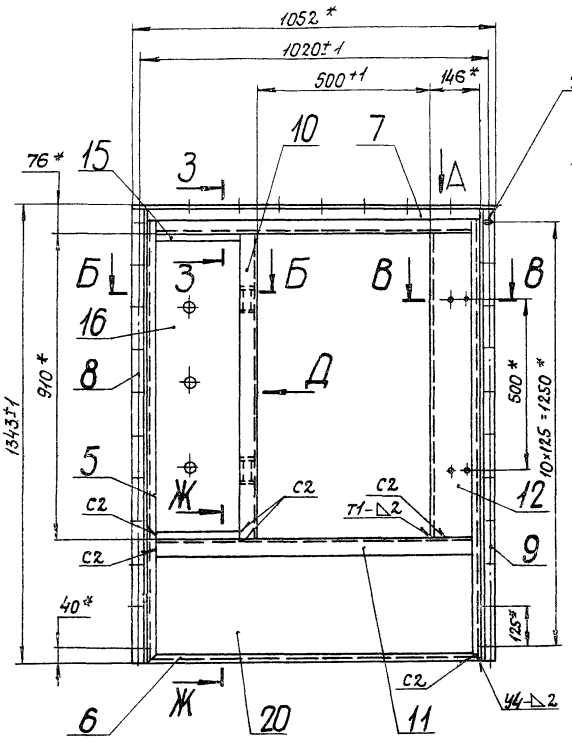

Рис. 2

Остальное-см рис. 1

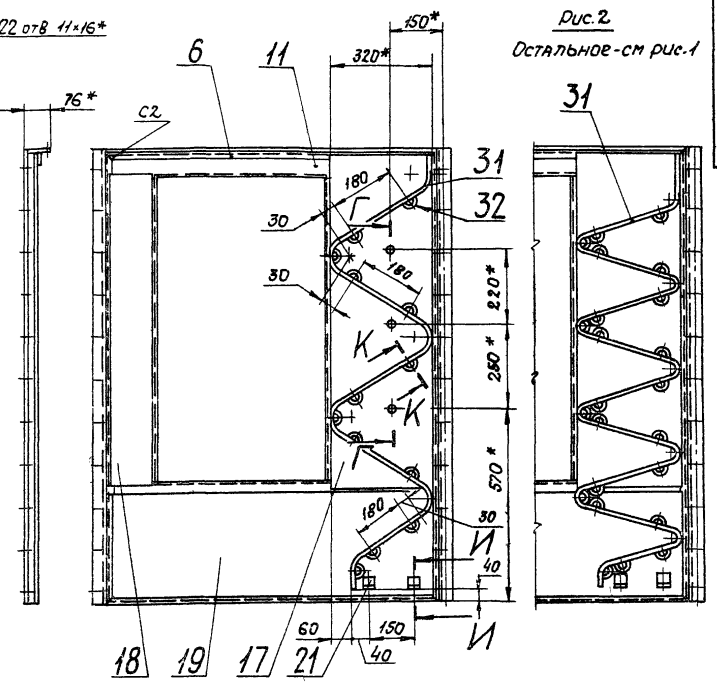

И-И

М1:2



К-К

М1:2

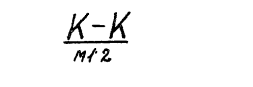

Поз. 21

М1:2

Г-Г

М1:2

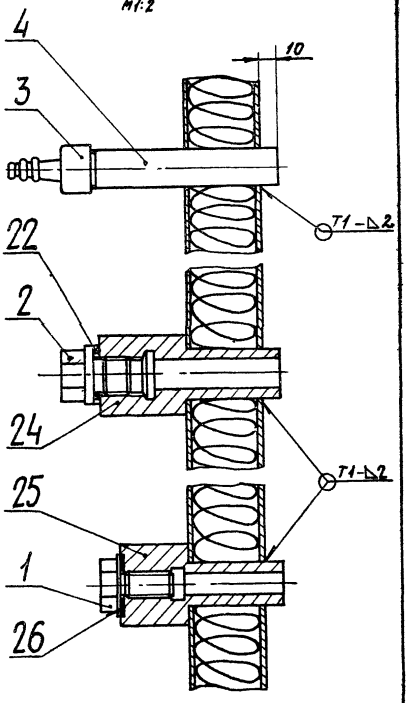

Вид А

М1:2

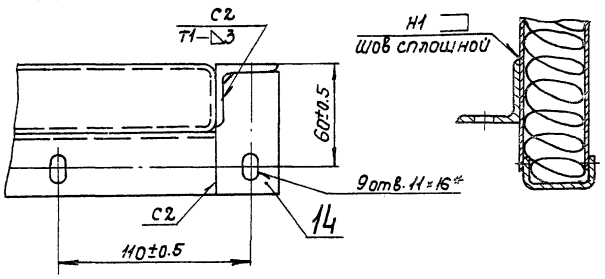

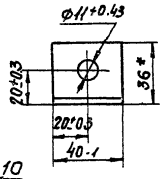

Б-Б

М1:2

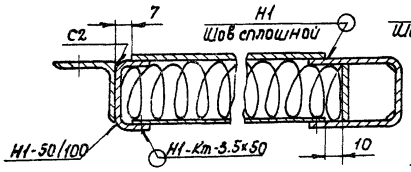

В-В

М1:2

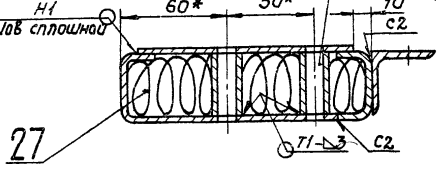

Е-Е

М1:2

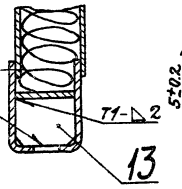

Поз. 32

М1:1

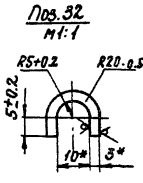

Обозначение	Рис. 1	Масса, кг
А1А169.010	1	41,5
-01	2	44,2

З-З

М1:2

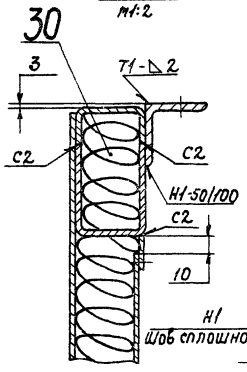

Ж-Ж

М1:2

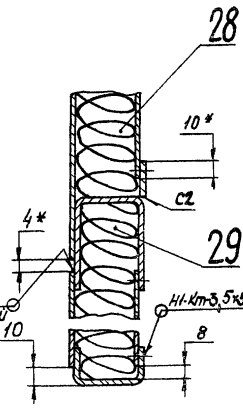

Вид Д

М1:5

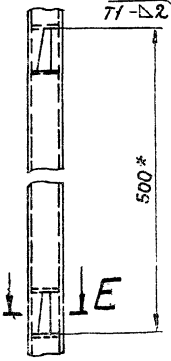

1. Неуказанные предельные отклонения размеров по СМ7.
2. Сварные швы Н1-Кт по ГОСТ 15878-70, Н1, Т1, Т3, У4, С2 по ГОСТ 5264-69.
3. * Размеры для справок.

Изм.	Лист	№ докум.	Подп.	Дата
Разраб.		Литвак		
Пров.		Грановский		
Рук. гр.		Грановский		
Гл. спец.		Спивак		
Н. контр.		Мерзлякова		
Утв.		Спивак		

А1А 169 010СБ

Панель передняя. Сборочный чертеж.

Лит.	Масса	Масштаб
И	См. таблицу	1:10
Лист	Листов 1	

Госстрой СССР Сантехпроект г. Москва

Формат А2

Серия 3.904-15 Выпуск 1-15

Инв. № подл. | Подп. и дата | Взам. инв. № | Инв. № дубл. | Подп. и дата

Формат	Зона	Поз.	Обозначение	Наименование	Кол.	Примечание
				Документация		
12			А1А169.020 СБ	Сборочный чертеж		
				Детали		
11		1	А1А035.214	Профиль	2	
		2	-01	Профиль	2	
11		3	А1А035.216	Уголок	1	Вып.11
		4	-01	Уголок	1	
11		5	А1А035.232	Пластина	2	
11		6	А1А035.235	Уголок	1	
Б4		7	А1А169.031	Уголок Б-36х36х3 ГОСТ 8509-72 / Ст3 ГОСТ 535-58	2	0,07 кг
Б4		8	А1А169.032	Уголок L=300-1		
				Уголок Б-36х36х3 ГОСТ 8509-72 / Ст3 ГОСТ 535-58	1	0,5 кг
Б4		9	А1А169.033	Профиль L=1300-2		
				Швеллер 10П х 20 х 2 ст3кп ГОСТ 8278-75	1	1,48 кг
Б4		10	А1А169-034	Уголок L=600-1		
				Уголок Б-36х36х3 ГОСТ 8509-72 / Ст3 ГОСТ 535-58	1	1 кг
11		11	А1А169.035	Лист	1	
		12	-01	Лист	1	
Б4		13	А1А169.036	Полоса 20-0,5 х 1300-2		
				Лист Б2 ГОСТ 19903-74 / Т-IV-Ст3 ГОСТ 16523-70	1	0,41 кг

А1А169.020

Панель задняя

Лит. И | Лист 1 | Листов 2

Госстрой СССР Сантехпроект г. Москва

Изм. Лист N докум. Подп. Дата

Разраб. Литвак

Пров. Грановский

Рук.груп. Грановский

Н.контр. Мерзлякова

Утв. Сливак

Инв.N подл. | Подп. и дата | Взам.инв.N | Инв.N дубл. | Подп. и дата

Копировал: Формат А4

Формат	Зона	Поз.	Обозначение	Наименование	Кол.	Примечание
Б4		14	А1А169.037	Лист 320-1 х 1320-2		
				Лист 60,8 ГОСТ 19903-74 / Т-IV-Ст3 ГОСТ 16523-70	1	2,63 кг
Б4		15	А1А169.038	Лист 320-1 х 1328-2		
				Лист Б2 ГОСТ 19903-74 / Т-IV-Ст3 ГОСТ 16523-70	1	6,63 кг
Б4		16	А1А169.039	Полоса 25-0,5 х 1320-2		
				Лист Б2 ГОСТ 19903-74 / Т-IV-Ст3 ГОСТ 16523-70	2	0,51 кг
Б4		17	А1А169.041	Полоса 25-0,5 х 588-1		
				Лист Б2 ГОСТ 19903-74 / Т-IV-Ст3 ГОСТ 16523-70	2	0,23 кг
Б4		18	А1А169.042	Плита 335 х 1335		
				Плита мягкая марка 50, 540 ГОСТ 9573-72	1	1,1 кг
Б4		19	А1А169.043	Плита 638 х 1335		
				Плита мягкая марка 50,540 ГОСТ 9573-72	1	2,13 кг
				Переменные данные для исполнений:		
				А1А169.020		
				Детали		
11		20	А1А169.027-01	Направляющая	1	
Б4		21	А1А169.044	скоба		
				Лист Б3 ГОСТ 19903-74 / Т-IV-Ст3 ГОСТ 16523-70	13	0,02 кг
				А1А169.020-01		
				Детали		
11		20	А1А169.029-01	Направляющая	1	
Б4		21	А1А169.044	скоба		
				Лист Б3 ГОСТ 19903-74 / Т-IV-Ст3 ГОСТ 16523-70	23	0,02 кг

А1А169.020

Лист 2

Изм. Лист N докум. Подп. Дата

Инв.N подл. | Подп. и дата | Взам.инв.N | Инв.N дубл. | Подп. и дата

Копировал: Формат А4

Серия 3.904-15 Выпуск 1-5

А1А169.020СБ

Рис.1

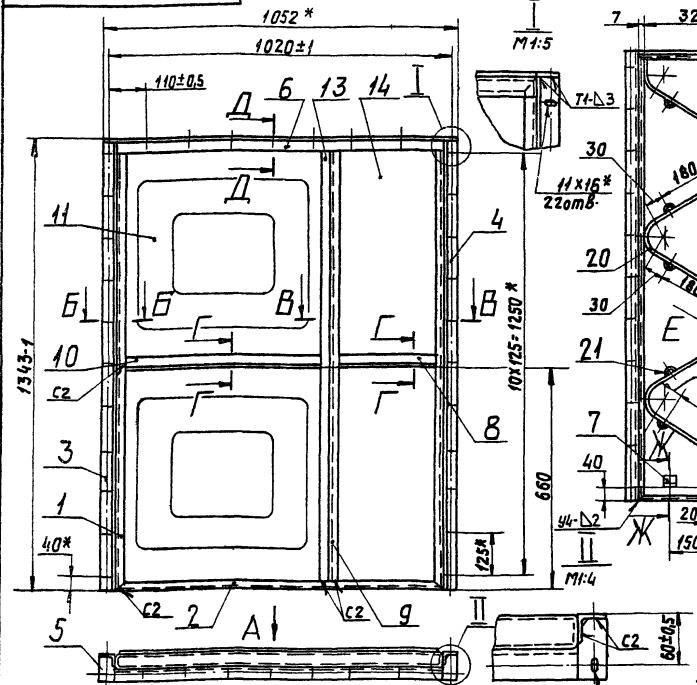

Вид А

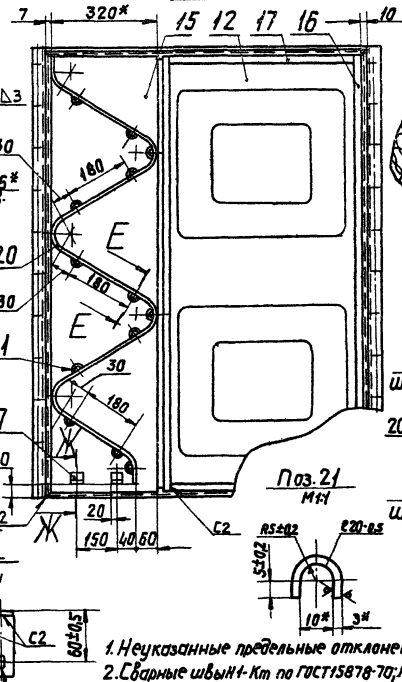

Рис.2

Остальное - см. рис.1

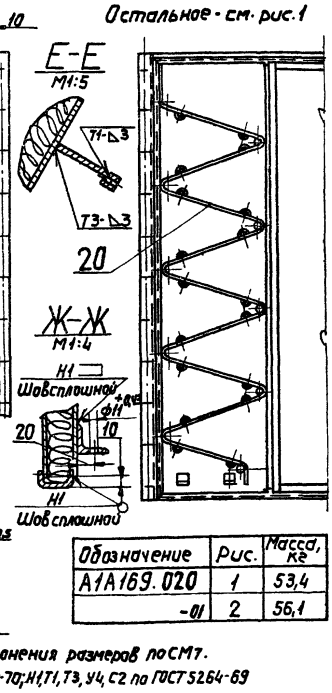

Обозначение	Рис.	Масса, кг
А1А169.020	1	53,4
-01	2	56,1

1. Неуказанные предельные отклонения размеров по СМ7.
2. Сварные швы Н1-Кт по ГОСТ 15878-70; Н,Т1,Т3, У4, С2 по ГОСТ 5264-69
3* Размеры для справок.

Б-Б M1:4

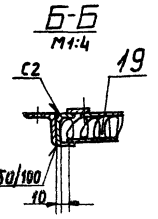

В-В M1:4

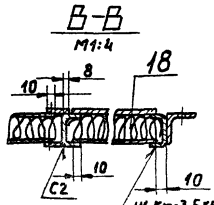

Г-Г M1:4

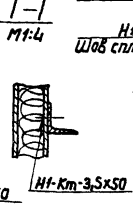

Д-Д M1:4

А1А169.020СБ

Панель задняя. Сборочный чертеж

Изм.	Лист	N докум.	Подп.	Дата
Разраб.		Литвак		
Пров.		Грановский		
Рук.груп.		Грановский		
Гл.спец.		Сливак		
Н.контр.		Мерзлякова		
Утв.		Сливак		

Лит.	Масса	Масшт.
И	Сп.табл.	1:10
Лист	Листов 1	

Госстрой СССР Сантехпроект г. Москва

Инв.N подл. | Подп. и дата | Взам.инв.N | Инв.N дубл. | Подп. и дата

Копировал: Формат А2

Формат	Зона	Поз.	Обозначение	Наименование	Кол.	Примечание
				Документация		
11			А1А 169 030 СБ	Сборочный чертеж		
				Переменные данные для исполнений:		
				А1А 169.030		
				Детали		
Бч		1	А1А 169.045	Скоба		
				Круг $\frac{В8\ ГОСТ\ 2590-71}{Ст3\ ГОСТ\ 535-58}$	1	0,54 кг
Бч		2	А1А 169.046	Штырь		
				Круг $\frac{В8\ ГОСТ\ 2590-71}{Ст3\ ГОСТ\ 535-58}$	2	0,024 кг
				А1А 169.030-01		
				Детали		
Бч		1	А1А 169.047	Скоба		
				Круг $\frac{В8\ ГОСТ\ 2590-71}{Ст.3\ ГОСТ\ 535-58}$	1	0,56 кг

Инв.№ подл. | Подп. и дата | Взам.инв.№ | Инв.№ дубл. | Подп. и дата

Изм.	Лист	№ докум.	Подп.	Дата
Разраб.		Литвак		
Пров.		Грановский		
Рук.группы		Грановский		
Н.контр.		Мерзлякова		
Утв.		Спивак		

А1А 169.030

Прижим

Лит.	Лист	Листов
И	1	2

Госстрой СССР САНТЕХПРОЕКТ г. Москва

Копировал: Формат: А4

Формат	Зона	Поз.	Обозначение	Наименование	Кол.	Примечание
Бч		2	А1А 169.048	Штырь		
				Круг $\frac{В8\ ГОСТ\ 2590-71}{Ст3\ ГОСТ\ 535-58}$	2	0,024 кг
				А1А 169.030-02		
				Детали		
Бч		1	А1А 169.049	Скоба		
				Круг $\frac{В8\ ГОСТ\ 2590-71}{Ст3\ ГОСТ\ 535-58}$	1	0,54 кг
Бч		2	А1А 169.051	Штырь		
				Круг $\frac{В8\ ГОСТ\ 2590-71}{Ст3\ ГОСТ\ 535-58}$	2	0,016 кг
				А1А 169.030-03		
				Детали		
Бч		1	А1А 169.052	Скоба		
				Круг $\frac{В8\ ГОСТ\ 2590-71}{Ст3\ ГОСТ\ 535-58}$	1	0,56 кг
Бч		2	А1А 169.053	Штырь		
				Круг $\frac{В8\ ГОСТ\ 2590-71}{Ст3\ ГОСТ\ 535-58}$	2	0,016 кг

Инв.№ подл. | Подп. и дата | Взам.инв.№ | Инв.№ дубл. | Подп. и дата

Изм.	Лист	№ докум.	Подп.	Дата

А1А 169.030

Лист 2

Копировал: Формат А4

Серия 3.904 Выпуск 1-15

Формат	Зона	Поз.	Обозначение	Наименование	Кол.	Примечание
				Документация		
11			А1А 169.040 СБ	Сборочный чертеж		
				Детали		
Бч		1	А1А 169.054	Пруток		
				Круг $\frac{В6,0\ ГОСТ\ 2590-71}{Ст.3\ ГОСТ\ 535-58}$	10	0,066 кг
Бч		2	А1А 169.055	Пруток		
				Круг $\frac{В60\ ГОСТ\ 2590-71}{Ст.3\ ГОСТ\ 535-58}$		
				L = 1125-2,4	2	0,25 кг
Бч		3	А1А 169.056	Пруток		
				Круг $\frac{В6,0\ ГОСТ\ 2590-71}{Ст.3\ ГОСТ\ 535-58}$		
				L = 1025-2,4	1	0,227 кг

Инв.№ подл. | Подп. и дата | Взам.инв.№ | Инв.№ дубл. | Подп. и дата

Изм.	Лист	№ докум.	Подп.	Дата
Разраб.		Янпольский		
Пров.		Литвак		
Рук.группы		Грановский		
Н.контр.		Мерзлякова		
Утв.		Спивак		

А1А 169.040

Решетка опорная

Лит.	Лист	Листов
И		1

Госстрой СССР Сантехпроект г. Москва

Копировал: Формат: А4

А1А 169.030 СБ

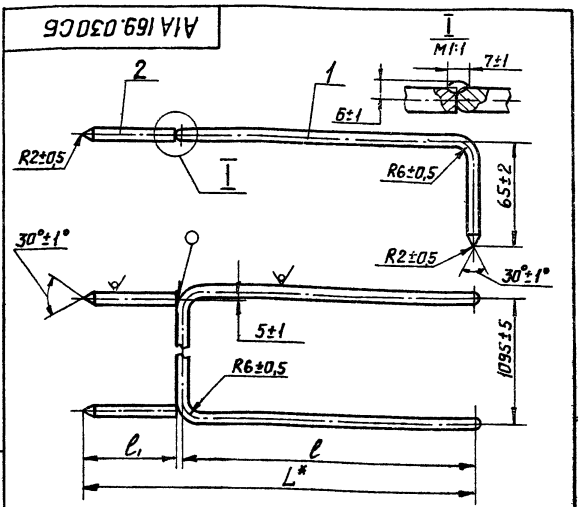

Обозначение	Размеры, мм L*	ℓ	ℓ1	Масса, кг
А1А 169.030	264	200±2	60±1	0,58
-01	334	270±2		0,61
-02	244	200±2	40±1	0,57
-03	314	270±2		0,59

1.* Размер для справок.
2. Сварка ручная электродуговая.

Инв.№ подл. | Подп. и дата | Взам.инв.№ | Инв.№ дубл. | Подп. и дата

Изм.	Лист	№ докум.	Подп.	Дата
Разраб.		Рарва		
Пров.		Литвак		
Рук.группы		Грановский		
Гл.спец.		Спивак		
Н.контр.		Мерзлякова		
Утв.		Спивак		

А1А 169.030 СБ

Прижим. Сборочный чертеж

Лит.	Масса	Масштаб
И	См. табл.	—
Лист	Листов	
	1	

Госстрой СССР Сантехпроект г. Москва

Копировал: Формат А4

А1А 169.002

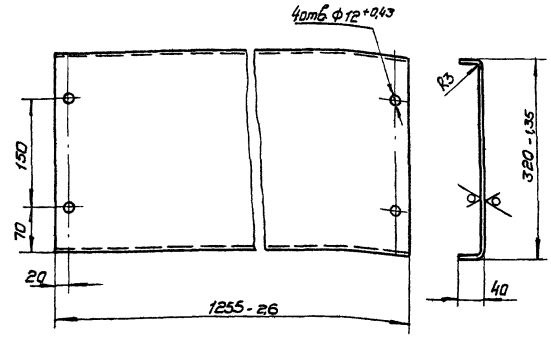

Неуказанные предельные отклонения размеров по СМ7.

Изм.	Лист	N докум.	Подп.	Дата
Разраб.		Ямпольская		
Пров.		Литвак		
Рук. гр.		Грановский		
Н. контр.		Мерзлякова		
Утв.		Спивак		

А1А 169.002

Днище

Лит.	Масса	Масштаб
И	11,8	1:5
Лист	Листов 1	

Лист В3,0 ГОСТ 19903-74 / 1-IV-Ст3 ГОСТ 16523-70

Госстрой СССР Сантехпроект г. Москва

Копировал Формат: 11

А1А 169.027

А1А 169.027 - изображено

А1А 169.027-01 - зеркальное отражение

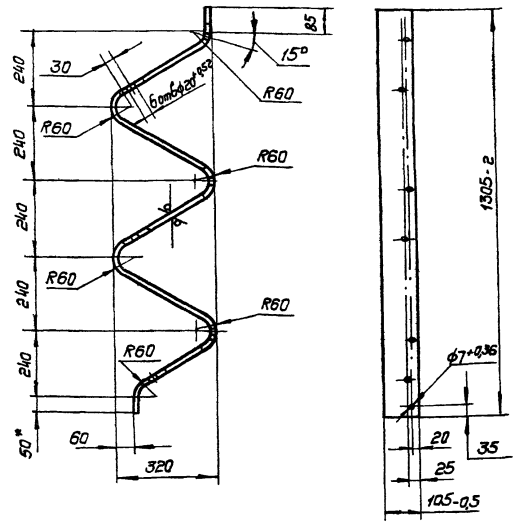

1. Неуказанные предельные отклонения размеров по СМ7
2. * Размер для справок

Изм.	Лист	N докум.	Подп.	Дата
Разр.		Раева		
Пров.		Литвак		
Рук. гр.		Грановский		
Н. контр.		Мерзлякова		
Утв.		Спивак		

А1А 169.027

Направляющая

Лит.	Масса	Масштаб
И	4,8	1:10
Лист	Листов 1	

Лист В3,0 ГОСТ 19903-74 / 1-IV-Ст.3 ГОСТ 16523-70

Госстрой СССР Сантехпроект г. Москва

Копировал Формат: 11

Серия 3.904-15 Выпуск 1-15

А1А169.040 СБ

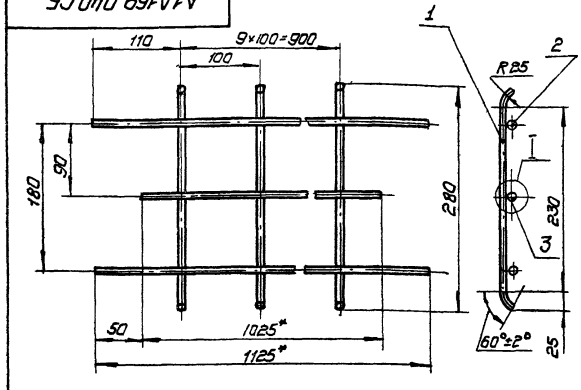

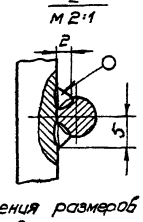

1. Предельные отклонения размеров по СМ9
2. * Размеры для справок
3. Сварка ручная электродуговая

Изм.	Лист	N докум.	Подп.	Дата
Разраб.		Ямпольская		
Пров.		Литвак		
Рук. гр.		Грановский		
Гл. спец.		Спивак		
Н. контр.		Мерзлякова		
Утв.		Спивак		

А1А 169.040 СБ

Решетка опорная Сборочный чертеж

Лит.	Масса	Масштаб
И	1,39	1:4
Лист	Листов 1	

Госстрой СССР Сантехпроект г. Москва

Копировал Формат: 11

А1А169.013

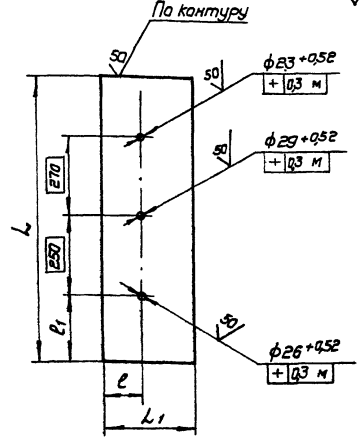

Обозначение	Размеры, мм L	L1	l	l1	Материал	Масса, кг
А1А 169.013	830-1	282-1	120±0,3	203±1	Лист В,0 ГОСТ 19903-74 / 1-IV-Ст3 ГОСТ 16523-70	1,73
-01	1020-1	320-1	123±0,3	252±1	Лист В2,0 ГОСТ 19903-74 / 1-IV-Ст3 ГОСТ 16523-70	2,04

Изм.	Лист	N докум.	Подп.	Дата
Разраб.		Раева		
Пров.		Литвак		
Рук. гр.		Грановский		
Н. контр.		Мерзлякова		
Утв.		Спивак		

А1А 169.013

Лист

См. таблицу

Лит.	Масса	Масштаб
И	См. табл.	-
Лист	Листов 1	

Госстрой СССР Сантехпроект г. Москва

Копир. Формат 11

А1А169.029

А1А169.029 - изображено

А1А169.029-01 - зеркальное отражение

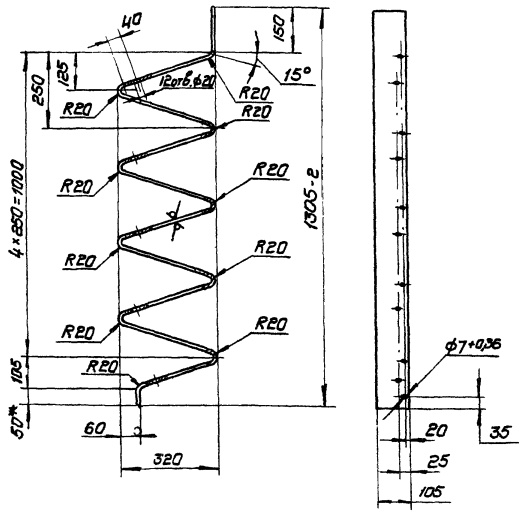

1. Неуказанные предельные отклонения размеров по СМ1
2. * Размеры для справок

Изм.	Лист	N докум.	Подп.	Дата
Разр.		Раева		
Пров.		Литвак		
Рук.гр.		Грановский		
Н.контр.		Мерзлякова		
Утв.		Спивак		

А1А169.029

Направляющая

Лит	Масса	Масштаб
Н	7,3	1:10

Лист 530 ГОСТ 19903-74
1-IV-Ст3 ГОСТ 16523-70

Лист | Листов 1

Госстрой СССР
Сантехпроект
г. Москва

Копировал | Формат: 11

А1А169.035

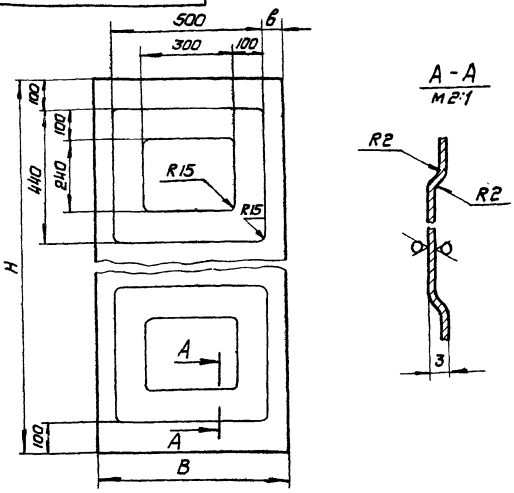

Обозначение	Размеры, мм			Масса, кг
	B	b	H	
А1А169.035	620-1	60	1320-2	5,2
-01	586-1	43	1290-2	4,7

Неуказанные предельные отклонения размеров по СМ1

Изм.	Лист	N докум.	Подп.	Дата
Разраб.		Раева		
Пров.		Литвак		
Рук.гр.		Грановский		
Н.контр.		Мерзлякова		
Утв.		Спивак		

А1А169.035

Лист

Лит	Масса	Масштаб
Н	см. табл.	—

Лист | Листов 1

Госстрой СССР
Сантехпроект
г. Москва

Лист Бо.в ГОСТ 19903-74
1-IV-Ст3 ГОСТ 16523-70

Копировал | Формат: 11

А1А169.021

Серия 3.904-15 Выпуск 1-15

Рис. 1

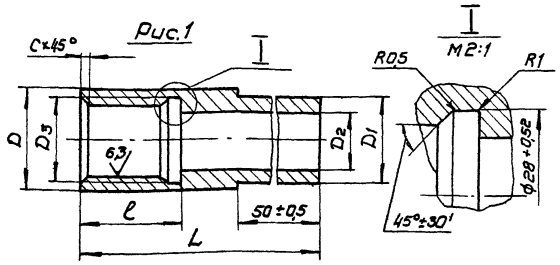

Рис. 2

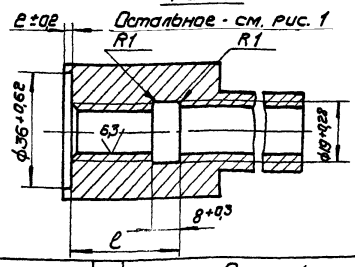

Обозначение	Рис.	Размеры, мм							Масса кг
		D	D1	D2	D3	L	ℓ	c	
А1А169.021	1	32-0,62	28-0,52	18+0,52	М27х2-1Н	100-1	32±0,5	2	0,6
-01	2	42-0,62	25-0,52	15+0,28	М18х2-1Н	90-1	35±0,5	1,5	0,8

Изм.	Лист	N докум.	Подп.	Дата
Разр.		Раева		
Пров.		Литвак		
Рук.гр.		Грановский		
Н.контр.		Мерзлякова		
Утв.		Спивак		

А1А169.021

Бабышка

Лит.	Масса	Масштаб
Н	см. табл.	—

Ст.3 ГОСТ 380-71

Лист | Листов 1

Госстрой СССР
Сантехпроект
г. Москва

Копировал | Формат: 11

Формат	Зона	Поз.	Обозначение	Наименование	Кол.	Примечание
				Документация		
22			А1А170.000 СБ	Сборочный чертеж		
12			А1А179.000 ТО	Фильтр с развитой поверхностью для приточных камер 1ПК10 ÷ 1ПК100		
				Техническое описание		
				Сборочные единицы		
11		1	А1А035.320	Панель торцевая	1	
11		2	А1А035.340	Панель верхняя	1	
11		3	А14 М014.000	Дверь герметическая		
				утепленная	1	
11		4	А5 В001.000	Катушка	1	
11		5	А1А169.010-01	Панель передняя	1	
11		6	А1А169.020-01	Панель задняя	1	
11		7	А1А169.030-02	Прижим	1	
		8	-03	Прижим	2	
11		9	А1А170.010	Решетка опорная	9	
				Детали		
Б4		10	А1А170.001	Пруток		
				Круг В6,0 ГОСТ 2590-71 Ст.3 ГОСТ 535-58		
				L = 1125-2,0	5	0,25 кг
11		11	А1А169.002	Днище	1	
Б4		12	А1А170.002	Стопор		
				Круг В6,0 ГОСТ 2590-71 Ст.3 ГОСТ 535-58	2	0,02 кг

Изм.	Лист	N докум.	Подп.	Дата
Разр.		Ямпольский		
Пров.		Литвак		
Рук.гр.		Грановский		
Н.контр.		Мерзлякова		
Утв.		Спивак		

А1А170.000

Секция приемная с фильтром для приточной камеры 1ПК10

Лит.	Лист	Листов
Н	1	3

Госстрой СССР
Сантехпроект
г. Москва

Копир. | Формат: 11

Формат	Зона	Поз.	Обозначение	Наименование	Кол.	Примечание
64		13	А1А170. 003	Труба		
				Труба 15 ГОСТ 3262-75		
				L = 1240-2,0	1	1,5 кг
64		14	А1А170 004	Планка		
				Лист Б3,0 ГОСТ 19903-74		
				1-IV-Ст3 ГОСТ 16523-70	2	0,04 кг
64		15	А1А170. 005	Прокладка		
				Резина-пластина ТМКЩС		
				ГОСТ 7338-77		
				36-1,0 х 1343-2,0	4	0,15 кг
64		16	А1А170. 006	Прокладка		
				Резина- пластина		
				ТМ-с ГОСТ 7338-77		
				36-1,0 х 980-2,0	2	0,1 кг
64		17	А1А170. 007	Прокладка		
				Резина - пластина		
				ТМ-с ГОСТ 7338-77		
				36-1,0 х 1411-2,0	3	0,18 кг
				Материалы		
		18		Материал		
				фильтрующий ФРНК-1		
				ТУ 17-9-108-73		
				Ширина полотна 1200мм	10	кг
			Переменные данные для исполнений:			
				А1А170. 000		
				Сборочные единицы		

Инв.№ подл. | Подп. и дата | Взам. инв.№ | Инв.№ дубл. | Подп. и дата

Изм.	Лист	№ докум.	Подп.	Дата	А1А170. 000	Лист 2

Копировал: Формат А4

Формат	Зона	Поз.	Обозначение	Наименование	Кол.	Примечание
11		19	А1А035. 380	Панель Верхняя	1	
11		20	А3Д055. 000	Заслонка воздушная		
				рециркуляционная	1	
				Детали		
64		21	А1А170. 008	Прокладка		
				Картон Б2,5 ГОСТ 9347-74		
				40-1,0 х 880-2,0	2	0,11 кг
64		22	А1А170. 009	Прокладка		
				Картон Б2,5 ГОСТ 9347-74		
				40-1,0 х 600-2,0	2	0,09 кг
				Стандартные изделия		
		23		Болт М10х30.36		
				ГОСТ 7798-70	88	
		24		Гайка М10.4		
				ГОСТ 5915-70	88	
				А1А170. 000-01		
				Сборочные единицы		
11		19	А1А035. 390	Панель Верхняя		
				утепленная	1	
				Стандартные изделия		
		23		Болт М10х30.36		
				ГОСТ 7798-70	64	
		24		Гайка М10.4		
				ГОСТ 5915-70	64	

Инв.№ подл. | Подп. и дата | Взам. инв.№ | Инв.№ дубл. | Подп. и дата

Изм.	Лист	№ докум.	Подп.	Дата	А1А170. 000	Лист 3

Копировал: Формат А4

Серия 3.904-15 Выпуск 1-15

А1А170.010

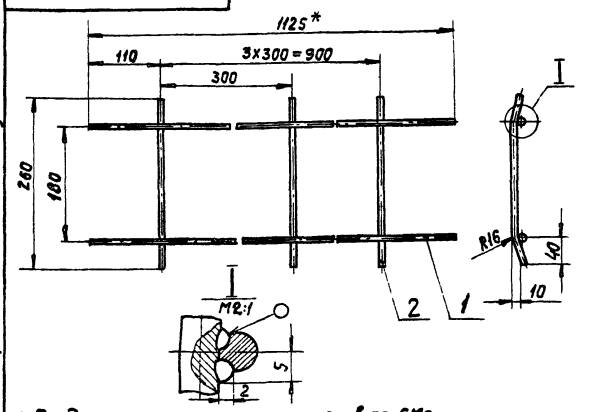

1. Предельные отклонения размеров по Ст3.
2. * Размер для справок.
3. Сварка ручная электродуговая

Формат	Зона	Поз.	Обозначение	Наименование	Кол.	Примечание
				Детали		
64		1	А1А170. 011	Прутак		
				Круг Ø6,0 ГОСТ 2590-71 / Ст.3 ГОСТ 535-58	2	0,25 кг
64		2	А1А170. 012	Прутак		
				Круг Ø6,0 ГОСТ 2590-71 / Ст.3 ГОСТ 535-58.	4	0,057 кг

Инв.№ подл. | Подп. и дата | Взам. инв.№ | Инв.№ дубл. | Подп. и дата

Изм.	Лист	№ докум.	Подп.	Дата	А1А170. 010			
Разраб.		Ямпольская			Решетка опорная	Лит.	Масса	Масштаб
Пров.		Литвак				И	0,728	1:5
Рук. груп.		Грановский				Лист	Листов 1	
Гл. спец.		Сливак				Госстрой СССР Сантехпроект г. Москва		
Н. Контр.		Мерзлякова						
Утв.		Сливак						

Копировал: Формат А4

А1А171.017

Рис.1

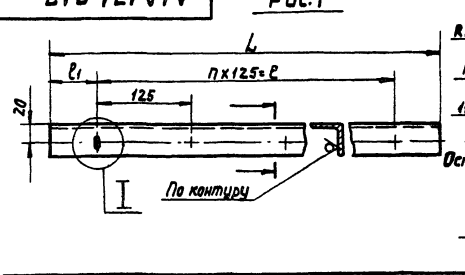

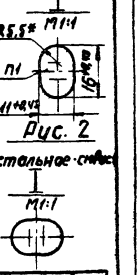

Обозначение	Рис	Размеры мм L	l	l1	n	n1	Материал	Масса кг
А1А171. 017	1	620-1,8	500±0,5	60	4	5	Уголок Б 36х36х3 ГОСТ 8509-72 / Ст 3 ГОСТ 535-58	1,0
-01	2							
-02	1	1253-2,6	1125±0,5	64	9	10		2,3
-03	2	2023-3,5	1875±0,5	125 23	15	16		3,74
-04								
-05	1	2540-4,0	2375±0,5	825 130	19	20		4,7
-06		2613-4,0						
-07				108			Уголок Б 40х40х3 ГОСТ 8509-72 / Ст 3 ГОСТ 535-58	4,83
-08	2	3113-4,0	2875±0,5	130	23	24		5,76
-09				108				
-10		3215-4,5	3125±0,5	66	25	26		5,95
-11				24				
-12	1	3818-4,5	3500±0,5	159	28	29		7,0

1. Неуказанные предельные отклонения размеров по Ст1
2. * Размер для справок.

Инв.№ подл. | Подп. и дата | Взам. инв.№ | Инв.№ дубл. | Подп. и дата

Изм.	Лист	№ докум.	Подп.	Дата	А1А171. 017			
Разраб.		Ямпольская			Уголок	Лит.	Масса	Масштаб
Пров.		Литвак				И	Смотри таблицу	
Рук. груп.		Грановский				Лист	Листов 1	
Н. контр.		Мерзлякова			Смотри таблицу	Госстрой СССР Сантехпроект г. Москва		
Утв.		Сливак						

Копировал: Формат А4

А1А170.000СБ

Рис. 1

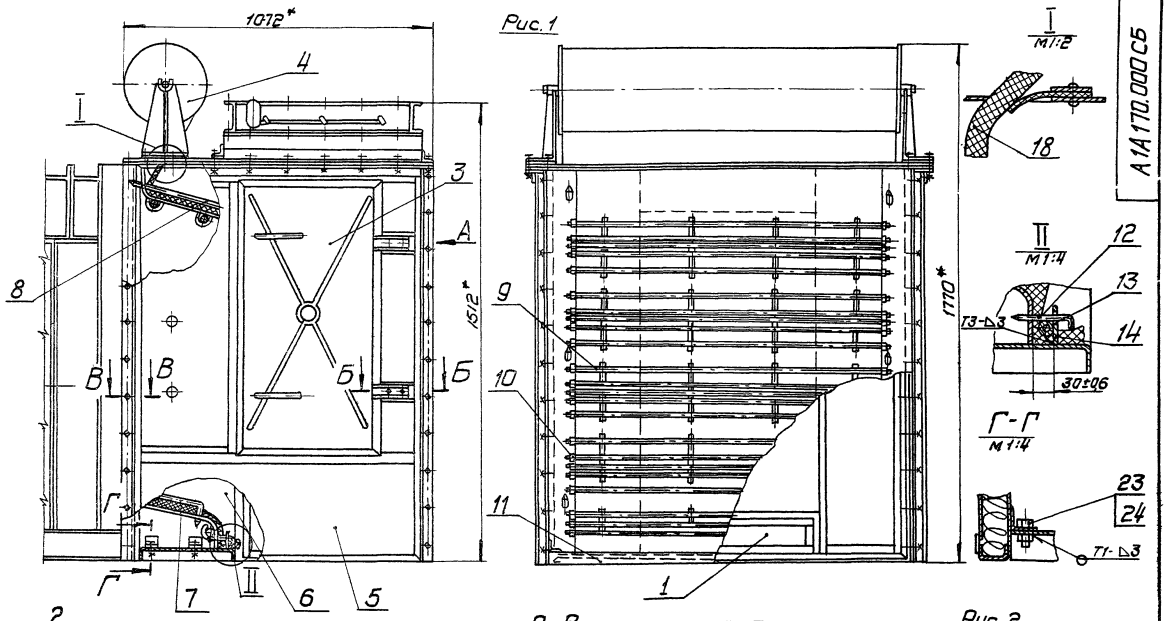

Рис. 2

Остальное - см. рис. 1

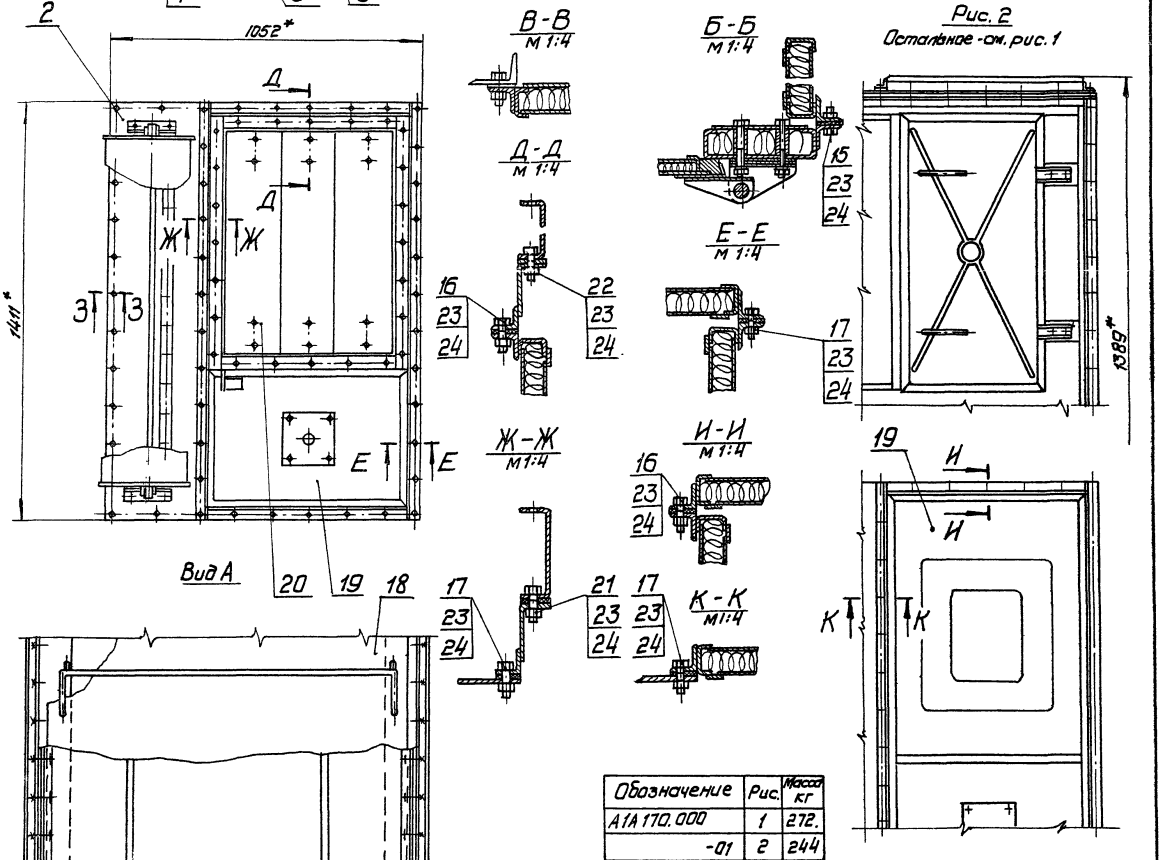

Обозначение	Рис.	Масса кг
А1А170.000	1	272.
-01	2	244

1* Размеры для справок

2. Сварные швы Т1, Т3 по ГОСТ 5264-69

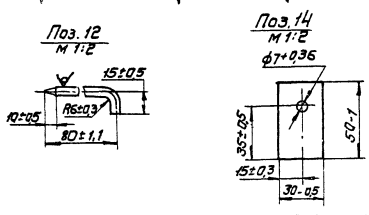

Изм.	Лист	№ докум.	Подп.	Дата	
Разр.		Ямпольская			
Пров.		Литвак			
Рук. гр.		Романовский			
Гл. спец.		Спивак			
Н. контр.		Мерзлякова			
Утв.		Спивак			

А1А170.000СБ

Секция приемная с фильтрами для приточной камеры 1ПК10. Сборочный чертеж

Лит.	Масса	Масштаб
И	см. табл.	1:10

Лист | Листов 1

Госстрой СССР Сантехпроект г. Москва

Копир. Формат: А2

Серия 3.904-15 Выпуск 1-15

Инв. № подл. | Подп. и дата | Взам. инв. № | Инв. № дубл. | Подп. и дата

Формат	Зона	Поз.	Обозначение	Наименование	Кол.	Примечание
				Документация		
22			А1А171.000 СБ	Сборочный чертеж		
12			А1А179.000 ТО	Фильтр с развитой поверхностью для приточных камер 1ПК10 ÷ 1ПК100 Техническое описание		
				Сборочные единицы		
11		1	А1А171.010	Панель боковая	1	
		2	-01	Панель боковая	1	
11		3	А1А171.020	Панель верхняя	1	
11		4	А1А171.030-02	Прижим	1	
		5	-03	Прижим	2	
11		6	А1А171.040	Решетка опорная	5	
				Детали		
64		7	А1А171.001	Крюк Круг В6,0 ГОСТ 2590-71 / Ст.3 ГОСТ 535-58	5	0,013 кг
64		8	А1А171.002	Пруток Круг В6,0 ГОСТ 2590-71 / Ст.3 ГОСТ 535-58 L = 100-1,0	10	0,022 кг
64		9	А1А171.003	Пруток L = 1105-2,0 Круг В6,0 ГОСТ 2590-71 / Ст.3 ГОСТ 535-58	3	0,24 кг

Инв.№ подл. | Подп. и дата | Взам. инв.№ | Инв.№ дубл. | Подп. и дата

Изм.	Лист	№ докум.	Подп.	Дата
Разраб.		Литвак		
Пров.		Грановский		
Рук. груп.		Грановский		
Н. контр.		Мерзлякова		
Утв.		Спивак		

А1А171.000

Фильтр с фильтрующим материалом типа ФСВУ для приточной камеры ПК25

Лит.	Масса	Масштаб
И		
Лист 1	Листов 3	

Госстрой СССР Сантехпроект г. Москва

Копировал: Формат А4

Формат	Зона	Поз.	Обозначение	Наименование	Кол.	Примечание
11		10	А1А171.004	Направляющая	1	
		11	-01	Направляющая	1	
64		12	А1А171.005	Лист Лист Б3,0 ГОСТ 19903-74 / 1-IV-Ст.3 ГОСТ 16523-70 70-1,0 × 1050-2,0	1	1,75 кг
11		13	А1А171.006	Днище	1	
64		14	А1А171.007	Скоба Лист Б3,0 ГОСТ 19903-74 / 1-IV-Ст.3 ГОСТ 16523-70	26	0,02 кг
64		15	А1А171.008	Стопор Круг В6,0 ГОСТ 2590-71 / Ст.3 ГОСТ 535-58	2	0,02 кг
64		16	А1А171.009	Труба Труба 15 ГОСТ 3262-75 L = 1150-2,0	1	1,4 кг
64		17	А1А171.011	Планка Лист Б3,0 ГОСТ 19903-74 / 1-IV-Ст.3 ГОСТ 16523-70	2	0,04 кг
64		18	А1А171.012	Уголок Уголок Б-36х36х3 ГОСТ 8509-72 / Ст.3 ГОСТ 535-58	6	0,07 кг
64		19	А1А171.013	Прокладка Резина-пластина ЗТ-С ГОСТ 7338-77 36-1,0 × 1253-2,0	1	0,14 кг
64		20	А1А171.014	Прокладка Резина-пластина ЗТ-С ГОСТ 7338-77 36-1,0 × 620-2,0	2	0,07 кг

Инв.№ подл. | Подп. и дата | Взам. инв.№ | Инв.№ дубл. | Подп. и дата

Изм.	Лист	№ докум.	Подп.	Дата

А1А171.000

Лист 2

Копировал: Формат А4

Серия 3.904-15 Выпуск 1.15

Формат	Зона	Поз.	Обозначение	Наименование	Кол.	Примечание
64		21	А1А171.015	Прокладка Резина-пластина ЗТ-С ГОСТ 7338-77 36-1,0 × 2065-2,0	2	0,23 кг
				Стандартные изделия		
		22		Болт М10×30.36 ГОСТ 7798-70	58	
		23		Гайка М10.4 ГОСТ 5915-70	58	
				Материалы		
		24		Материал фильтрующий из упругого стекловолокна марки ФСВУ ТУ21-10-369-70 Ширина полотна 1200 мм	10	кг

Инв.№ подл. | Подп. и дата | Взам. инв.№ | Инв.№ дубл. | Подп. и дата

Изм.	Лист	№ докум.	Подп.	Дата

А1А171.000

Лист 3

Копировал: Формат А4

А1А171.019

Рис. 1

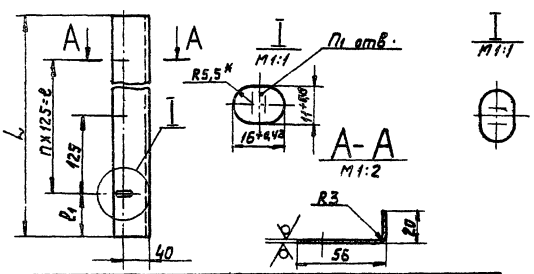

Рис. 2

Остальное - см. рис. 1

Обозначение	Рис.	Размеры, мм L	ℓ	ℓ1	Кол. шт n	n1	Масса, кг
А1А171.019		1265-2,6	1125±0,5	70	9	10	2,3
-01	1	2023-3,5	1875±0,5	125	15	16	3,7
-02				23			
-03	2	2552-4,0	2375±0,5	88,5	19	20	4,69
-04		2613-4,0		130			4,78
-05				108			
-06	1	3113-4,0	2875±0,5	130	23	24	5,7
-07				108			
-08		3215-4,5	3125±0,5	66	25	26	5,9
-09				24			
-10	2	3830-4,5	3500±0,5	165	28	29	7,0

1. Неуказанные предельные отклонения размеров по СМ7

2* Размер для справок.

Инв.№ подл. | Подп. и дата | Взам. инв.№ | Инв.№ дубл. | Подп. и дата

Изм.	Лист	№ докум.	Подп.	Дата
Разраб.		Ямпольская		
Пров.		Литвак		
Рук. груп.		Грановский		
Н. контр.		Мерзлякова		
Утв.		Спивак		

А1А171.019

Профиль

Лит.	Масса	Масштаб
И	Смотри таблицу	—
Лист	Листов 1	

Лист Б3,0 ГОСТ 19903-74 / 1-IV-Ст.3 ГОСТ 16523-70

Госстрой СССР Сантехпроект г. Москва

Копировал: Формат А4

А1А171.000СБ

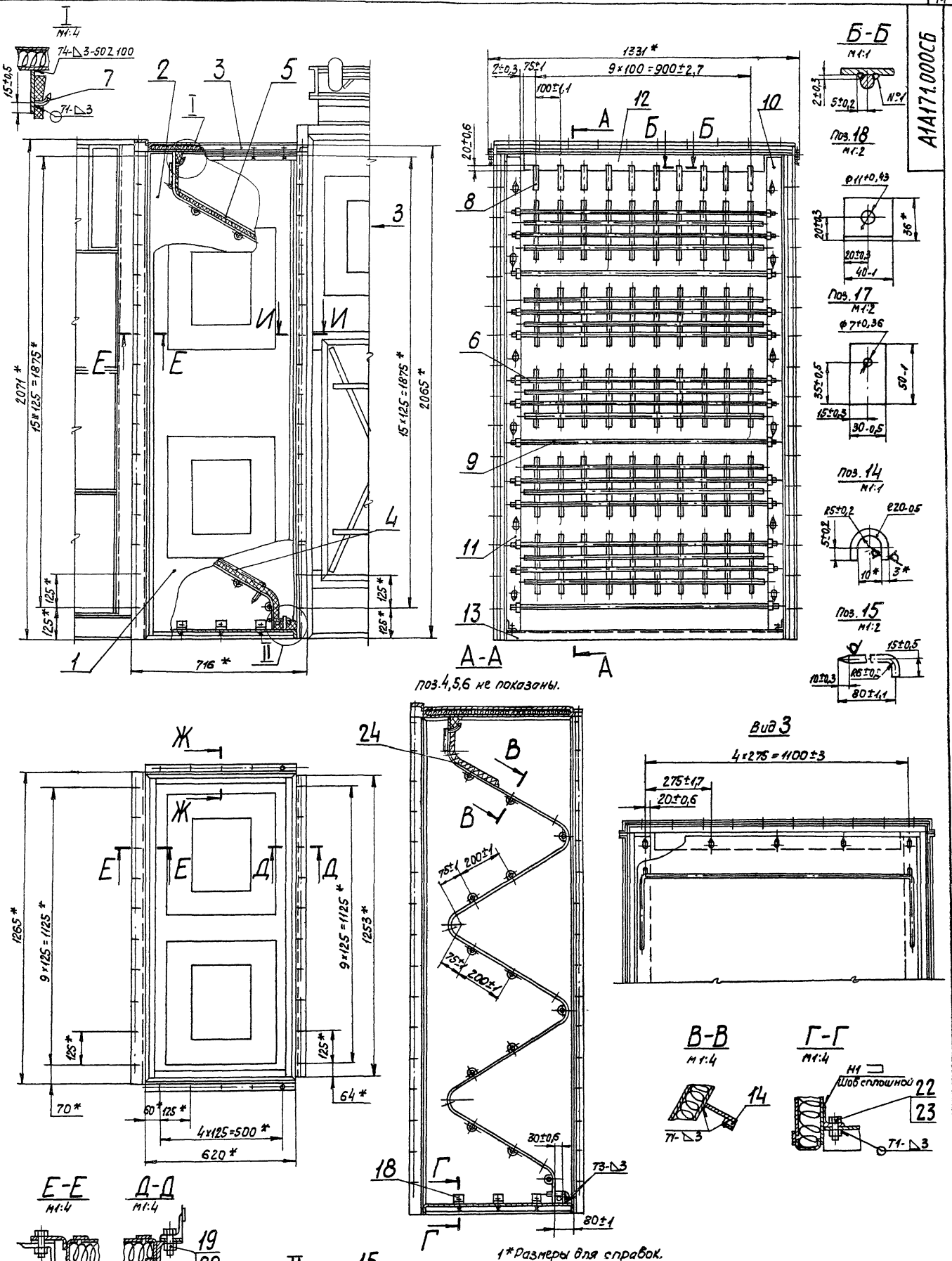

Поз.4,5,6 не показаны.

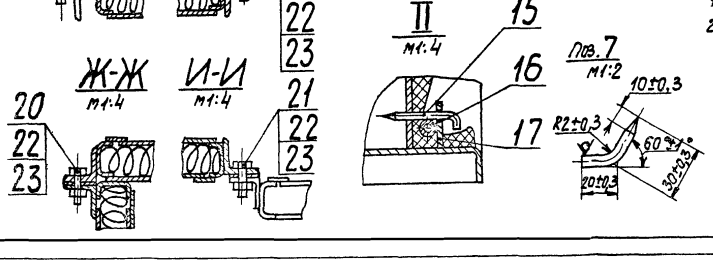

1* Размеры для справок.

2. Сварные швы Т1, Т3, Т4, Н1 по ГОСТ 5264-69; №1-сварка ручная электродуговая.

Изм	Лист	№ докум.	Подп.	Дата
Разраб.		Литвак		
Пров.		Грановский		
Рук. гр.		Грановский		
Гл. спец.		Спивак		
Н. контр.		Мерзлякова		
Утв.		Спивак		

А1А171.000СБ

Фильтр с фильтрующим материалом типа ФСВУ для приточной камеры 1ПК25. Сборочный чертеж.

Лит.	Масса	Масштаб
И	141	1:10

Лист | Листов 1

Госстрой СССР Сантехпроект г. Москва

Серия 3.904-15 выпуск 1-15

Инв. № подл. | Подп. и дата | Взам. инв. № | Инв. № дубл. | Подп. и дата

Копировал

Формат: 22

Формат	Зона	Поз.	Обозначение	Наименование	Кол.	Примечание
				Документация		
12			А1А171.010 СБ	Сборочный чертеж		
				Детали		
11		1	А1А171.017-01	Уголок	1	
11		2	А1А171.018	Профиль	2	
				Переменные данные для исполнений		
				А1А171.000		
				Детали		
11		3	А1А171.017-03	Уголок	1	
11		4	А1А171.018-02	Профиль	2	
11		5	А1А171.019-01	Профиль	1	
11		6	А1А171.021-06	Лист	1	
Бч		7	А1А171.022	Полоса 25-0,5*1974-3,0		
				Лист Б2,0 ГОСТ 19903-74 / 1-IV-Ст.3 ГОСТ 16523-70	2	0,77 кг
Бч		8	А1А171.023	Лист		
				Лист Б2,0 ГОСТ 19903-74 / 1-IV-Ст.3 ГОСТ 16523-70		
				600-1,8*2003-3,5	1	1,88 кг
Бч		9	А1А171.024	Плита		
				Плита мягкая, марка 50 / С40 ГОСТ 9573-72		
				615*2020	1	2,48 кг
Бч		10	А1А171.025	Полоса 25-0,5*550-1,8		
				Лист Б2,0 ГОСТ 19903-74 / 1-IV-Ст.3 ГОСТ 16523-70	1	0,2 кг

Инв.№ подл. | Подп. и дата | Взам. инв.№ | Инв.№ дубл. | Подп. и дата

Изм.	Лист	№ докум.	Подп.	Дата
Разраб.		Ямпольская		
Пров.		Литвак		
Рук. гр.		Трановский		
Н. контр.		Мерзлякова		
Утв.		Спивак		

А1А171.010

Панель боковая

Лит.	Лист	Листов
И	1	6

Госстрой СССР Сантехпроект г. Москва

Копировал Формат: 11

Формат	Зона	Поз.	Обозначение	Наименование	Кол.	Примечание
				А1А171.010-01		
				Детали		
11		3	А1А171.017-04	Уголок	1	
11		4	А1А171.018-02	Профиль	2	
11		5	А1А171.019-02	Профиль	1	
11		6	А1А171.021-06	Лист	1	
Бч		7	А1А171.026	Полоса 25-0,5*1974-3,0		
				Лист Б2,0 ГОСТ 19903-74 / 1-IV-Ст.3 ГОСТ 16523-70	2	0,77 кг
Бч		8	А1А171.027	Лист		
				Лист Б2,0 ГОСТ 19903-74 / 1-IV-Ст.3 ГОСТ 16523-70		
				600-1,8*2003-3,5	1	1,887 кг
Бч		9	А1А171.028	Плита		
				Плита мягкая, марка 50 / С40 ГОСТ 9573-72		
				615*2020	1	2,48 кг
Бч		10	А1А171.029	Полоса 25-0,5*550-1,8		
				Лист Б2,0 ГОСТ 19903-74 / 1-IV-Ст.3 ГОСТ 16523-70	1	0,2 кг
				А1А171.010-02		
				Детали		
11		3	А1А171.017-06	Уголок	1	
11		4	А1А171.018-04	Профиль	2	
11		5	А1А171.019-04	Профиль	1	
11		6	А1А171.021-02	Лист	1	
Бч		7	А1А171.031	Полоса 25-0,5*2564-4,0		
				Лист Б2,0 ГОСТ 19903-74 / 1-IV-Ст.3 ГОСТ 16523-70	2	1,0 кг

Инв.№ подл. | Подп. и дата | Взам. инв.№ | Инв.№ дубл. | Подп. и дата

Изм.	Лист	№ докум.	Подп.	Дата

А1А171.010

Лист 2

Копировал Формат: А4

А1А171.010СБ

Серия 3.904-15 Выпуск 1-15

Рис. 1

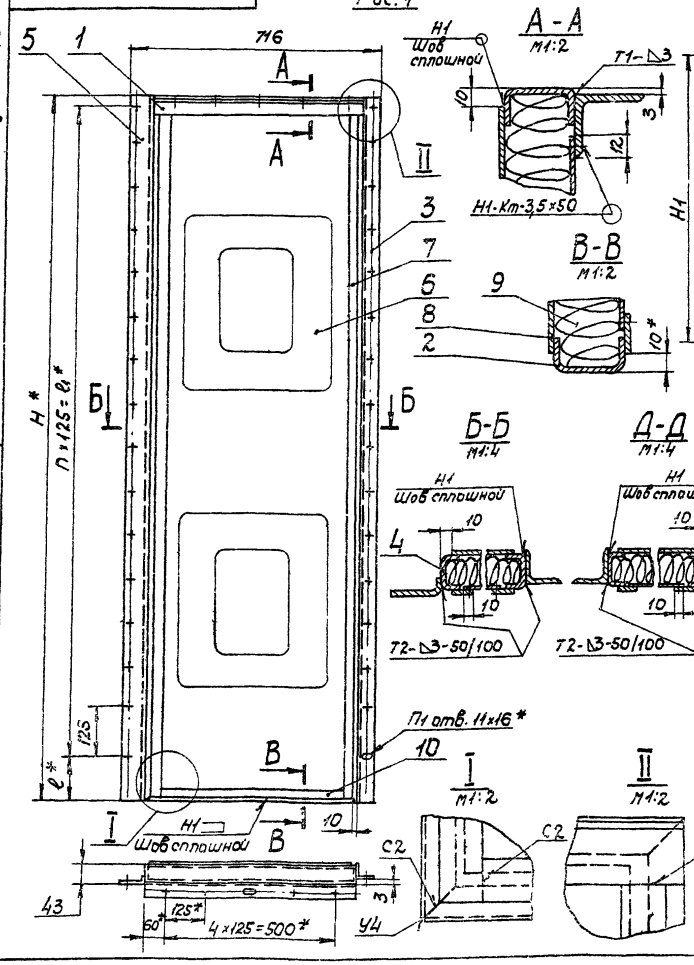

Рис. 3

Остальное - см. рис. 1

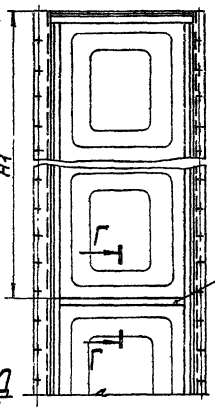

Рис. 4

Остальное - см. рис. 1

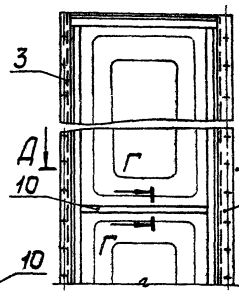

Рис. 2

Остальное - см. рис. 1

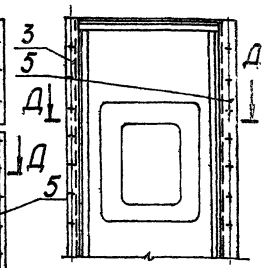

Обозначение	Рис.	Размеры, мм H*	H_1	l*	l_1*	Кол. n	n_1	Масса кг
А1А171.010	1	2023	-	125	1875	15	37	28,6
-01	2							
-02	3	2613	1297		2375	19	45	52,1
-03	4			130				
-04	5	3113	1547		2875	23	53	62,1
-05	4							
-06	3	3215	1599	66	3125	25	57	64,0
-07	4							

1. Неуказанные предельные отклонения по СМ7.
2. * Размеры для справок.
3. Сварной шов Н1-Кт по ГОСТ 15878-70; остальные швы по ГОСТ 5264-69.

Инв.№ подл. | Подп. и дата | Взам. инв.№ | Инв.№ дубл. | Подп. и дата

Изм.	Лист	№ докум.	Подп.	Дата
Разраб.		Ямпольская		
Пров.		Литвак		
Рук. гр.		Трановский		
Гл. спец.		Спивак		
Н. контр.		Мерзлякова		
Утв.		Спивак		

А1А171.010 СБ

Панель боковая. Сборочный чертеж.

Лит.	Масса	Масштаб
И	Смотри таблицу	-

Лист | Листов 1

Госстрой СССР Сантехпроект г. Москва

Копировал Формат: 12

Формат	Зона	Поз.	Обозначение	Наименование	Кол.	Примечание
Бч		8	А1А171.032	Лист 600-1,8×2593-4,0		
				Лист Б2,0 ГОСТ 19903-74 1-IV-Ст.3 ГОСТ 16523-70	1	24,4кг
Бч		9	А1А171.033	Плита 615×2610		
				Плита мягкая, марка 50		
				С40 ГОСТ 9573-72	1	3,2кг
Бч		10	А1А171.034	Полоса 25-0,5×550-1,8		
				Лист Б2,0 ГОСТ 19903-74 1-IV-Ст.3 ГОСТ 16523-70	2	0,2кг
				А1А171.010-03		
				Детали		
11		3	А1А171.017-07	Уголок	1	
11		4	А1А171.018-04	Профиль	2	
11		5	А1А171.019-05	Профиль	1	
11		6	А1А171.021-02	Лист	1	
Бч		7	А1А171.035	Полоса 25-0,5×2564-4,0		
				Лист Б2,0 ГОСТ 19903-74 1-IV-Ст.3 ГОСТ 16523-70	2	1,0кг
Бч		8	А1А171.036	Лист 600-1,8×2593-4,0		
				Лист Б20 ГОСТ 19903-74 1-IV-Ст.3 ГОСТ 16523-70	1	24,4кг
Бч		9	А1А171.037	Плита 615×2610		
				Плита мягкая, марка 50		
				С40 ГОСТ 9573-72	1	3,2кг
Бч		10	А1А171.038	Полоса 25-0,5×550-1,8		
				Лист Б2,0 ГОСТ 19903-74 1-IV-Ст.3 ГОСТ 16523-70	2	0,2кг
				А1А171.010-04		
				Детали		
11		3	А1А171.017-08	Уголок	1	
11		4	А1А171.018-05	Профиль	2	
11		5	А1А171.019-06	Профиль	1	

Инв.№ подл. | Подп. и дата | Взам. инв.№ | Инв.№ дубл. | Подп. и дата

Изм. Лист № докум. Подп. Дата

А1А171.010

Лист 3

Копировал Формат А1

Формат	Зона	Поз.	Обозначение	Наименование	Кол.	Примечание
11		6	А1А171.021-03	Лист	1	
Бч		7	А1А171.039	Полоса		
				Лист Б2,0 ГОСТ 19903-74 1-IV-Ст.3 ГОСТ 16523-70		
				25-0,5×3064-4,0	2	1,2кг
Бч		8	А1А171.041	Лист		
				Лист Б2,0 ГОСТ 19903-74 1-IV-Ст.3 ГОСТ 16523-70		
				600-1,8×3093-4,0	1	29,1кг
Бч		9	А1А171.042	Плита		
				Плита мягкая марка 50		
				С40 ГОСТ 9573-72		
				615×3110	1	3,8кг
Бч		10	А1А171.043	Полоса		
				Лист Б2,0 ГОСТ 19903-74 1-IV-Ст.3 ГОСТ 16523-70		
				25-0,5×550-1,8	2	0,2кг
				А1А171.010-05		
				Детали		
11		3	А1А171.017-09	Уголок	1	
11		4	А1А171.018-05	Профиль	2	
11		5	А1А171.019-07	Профиль	1	
11		6	А1А171.021-03	Лист	1	
Бч		7	А1А171.044	Полоса		
				Лист Б2,0 ГОСТ 19903-74 1-IV-Ст.3 ГОСТ 16523-70		
				25-0,5×3064-4,0	2	1,2кг
Бч		8	А1А171.045	Лист		
				Лист Б2,0 ГОСТ 19903-74 1-IV-Ст.3 ГОСТ 16523-70		
				600-1,8×3093-4,0	1	29,1кг

Инв.№ подл. | Подп. и дата | Взам. инв.№ | Инв.№ дубл. | Подп. и дата

Изм. Лист № докум. Подп. Дата

А1А171.010

Лист 4

Копировал Формат А1

Выпуск 1-15
Серия 3.904-15

Формат	Зона	Поз.	Обозначение	Наименование	Кол.	Примечание
Бч		9	А1А171.046	Плита		
				Плита мягкая, марка 50		
				С40 ГОСТ 9573-72		
				615×3110	1	3,8кг
Бч		10	А1А171.047	Полоса		
				Лист Б2,0 ГОСТ 19903-74 1-IV-Ст.3 ГОСТ 16523-70		
				25-0,5×550-1,8	2	0,2кг
				А1А171.010-06		
				Детали		
11		3	А1А171.017-10	Уголок	1	
11		4	А1А171.018-06	Профиль	2	
11		5	А1А171.019-08	Профиль	1	
11		6	А1А171.021-04	Лист	1	
Бч		7	А1А171.048	Полоса		
				Лист Б2,0 ГОСТ 19903-74 1-IV-Ст.3 ГОСТ 16523-70		
				25-0,5×3166-4,5	2	1,24
Бч		8	А1А171.049	Лист		
				Лист Б2,0 ГОСТ 19903-74 1-IV-Ст.3 ГОСТ 16523-70		
				600-1,8×3195-4,5	1	30,0кг
Бч		9	А1А171.051	Плита		
				Плита мягкая, марка 50		
				С40 ГОСТ 9573-72		
				615×3210	1	3,9кг
Бч		10	А1А171.052	Полоса		
				Лист Б2,0 ГОСТ 19903-74 1-IV-Ст.3 ГОСТ 16523-70		
				25-0,5×550-1,8	2	0,2кг

Инв.№ подл. | Подп. и дата | Взам. инв.№ | Инв.№ дубл. | Подп. и дата

Изм. Лист № докум. Подп. Дата

А1А171.010

Лист 5

Копировал Формат А1

Формат	Зона	Поз.	Обозначение	Наименование	Кол.	Примечание
				А1А171.010-07		
				Детали		
11		3	А1А171.017-11	Уголок	1	
11		4	А1А171.018-06	Профиль	2	
11		5	А1А171.019-09	Профиль	1	
11		6	А1А171.021-04	Лист	1	
Бч		7	А1А171.053	Полоса		
				Лист Б2,0 ГОСТ 19903-74 1-IV-Ст.3 ГОСТ 16523-70		
				25-0,5×3166-4,5	2	1,24кг
Бч		8	А1А171.054	Лист		
				Лист Б2,0 ГОСТ 19903-74 1-IV-Ст.3 ГОСТ 16523-70		
				600-1,8×3195-4,5	1	30,0кг
Бч		9	А1А171.055	Плита		
				Плита мягкая, марка 50		
				С40 ГОСТ 9573-72		
				615×3210	1	3,9кг
Бч		10	А1А171.056	Полоса		
				Лист Б2,0 ГОСТ 19903-74 1-IV-Ст.3 ГОСТ 16523-70		
				25-0,5×550-1,8	2	0,2кг

Инв.№ подл. | Подп. и дата | Взам. инв.№ | Инв.№ дубл. | Подп. и дата

Изм. Лист № докум. Подп. Дата

А1А171.010

Лист 6

Копировал Формат А1

А1А171.021

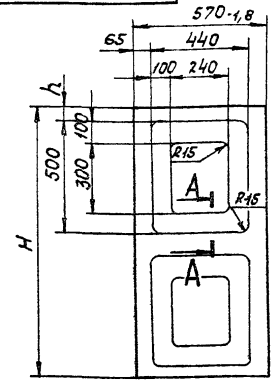

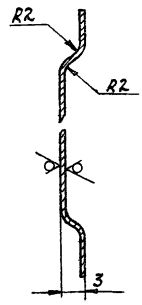

Обозначение	Размеры, мм H	h	Масса, кг
А1А171.021	1210-2,4	50	4,33
-01	1250-2,4		4,47
-02	1280-2,6		4,58
-03	1530-2,6		5,48
-04	1582-2,6		5,66
-05	1885-3,0	300	6,74
-06	1976-3,0		7,07

Неуказанные предельные отклонения размеров по СМ7

Изм.	Лист	№ докум.	Подп.	Дата
Разраб.		Ямпольская		
Пров.		Литвак		
Рук. гр.		Грановский		
Н. контр.		Мерзлякова		
Утв.		Спивак		

А1А171.021

Лист

Лит.	Масса	Масштаб
И1	Смотри таблицу	–
Лист	Листов 1	

Лист 60,8 ГОСТ 19903-74
1-IV-Ст.3 ГОСТ 16523-70

Госстрой СССР Сантехпроект г. Москва

Копировал Формат: 11

А1А171.018

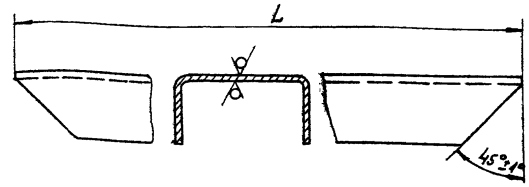

Обозначение	L, мм	Масса, кг
А1А171.018	616-1,8	0,7
-01	1255-2,6	1,43
-02	2019-3,6	2,3
-03	2542-4,0	2,9
-04	2609-4,0	3,0
-05	3109-4,0	3,54
-06	3211-4,5	3,66
-07	3820-4,5	4,35

Изм.	Лист	№ докум.	Подп.	Дата
Разраб.		Ямпольская		
Пров.		Литвак		
Рук. гр.		Грановский		
Н. контр.		Мерзлякова		
Утв.		Спивак		

А1А171.018

Профиль

Лит.	Масса	Масштаб
И	Смотри таблицу	–
Лист	Листов 1	

Швеллер 40×20×2 ГОСТ 8278-75

Госстрой СССР Сантехпроект г. Москва

Копировал Формат: 11

А1А171.006

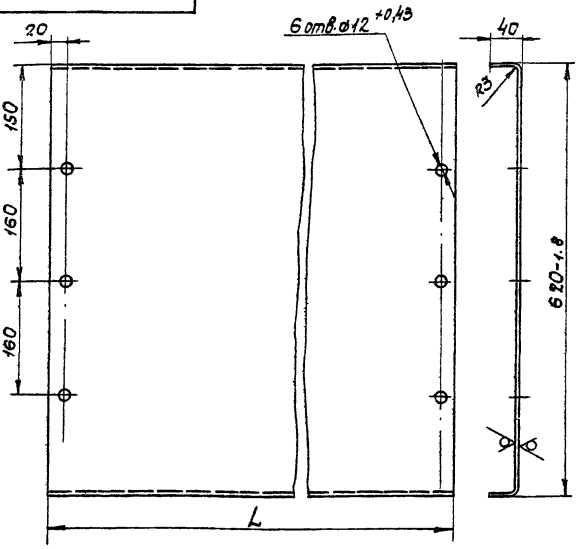

Обозначение	L, мм	Масса, кг
А1А171.006	1175-2,0	19,36
-01	2460-2,0	40,55
-02	3740-2	61,65

Неуказанные предельные отклонения размеров по СМ9

Изм.	Лист	№ докум.	Подп.	Дата
Разраб.		Ямпольская		
Пров.		Литвак		
Рук. гр.		Грановский		
Н. контр.		Мерзлякова		
Утв.		Спивак		

А1А171.006

Днище

Лит.	Масса	Масштаб
И	Смотри таблицу	–
Лист	Листов 1	

Лист Б3,0 ГОСТ 19903-74
1-IV-Ст.3 ГОСТ 16523-70

Госстрой СССР Сантехпроект г. Москва

Копировал Формат: 11

А1А171.004

А1А171.004 – изображено
А1А171.004-01 – зеркальное отражение

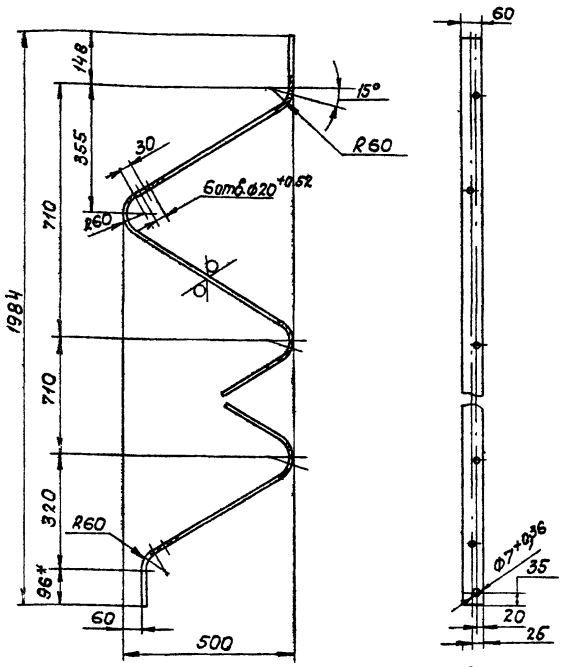

1. Неуказанные предельные отклонения размеров по СМ7
2.* Размер для справок

Изм.	Лист	№ докум.	Подп.	Дата
Разраб.		Ямпольская		
Пров.		Литвак		
Рук. гр.		Грановский		
Н. контр.		Мерзлякова		
Утв.		Спивак		

А1А171.004

Направляющая

Лит.	Масса	Масштаб
И	6,0	1:10
Лист	Листов 1	

Лист Б3,0 ГОСТ 19903-74
1-IV-Ст.3 ГОСТ 16523-70

Госстрой СССР Сантехпроект г. Москва

Копировал Формат: 11

Серия 3.904-15 Выпуск 1-15

Инв.№ подл. | Подп. и дата | Взам. инв.№ | Инв.№ дубл. | Подп. и дата

Формат	Зона	Поз	Обозначение	Наименование	Кол	Примечание
				Документация		
12			А1А171.020СБ	Сборочный чертеж		
				Детали		
11		1	А1А171.017	Уголок	2	
11		2	А1А171.018	Профиль	2	
БЧ		3	А1А171.053	Пластина		
				Лист Б3,0 ГОСТ 19903-74 / 1-IV-Ст3 ГОСТ 16523-70	2	0,056кг
БЧ		4	А1А171.054	Пластина		
				Лист Б3,0 ГОСТ 19903-74 / 1-IV-Ст3 ГОСТ 16523-70	2	0,032кг
			Переменные данные для исполнении			
				А1А171.020		
				Детали		
11		5	А1А171.017-02	Уголок	1	
11		6	А1А171.018-01	Профиль	2	
11		7	А1А171.019	Профиль	1	
11		8	А1А171.021	Лист	1	
БЧ		9	А1А171.055	Полоса 25-0,5×1239-2,4		
				Лист Б2,0 ГОСТ 19903-74 / 1-IV-Ст3 ГОСТ 16523-70	2	0,485кг
БЧ		10	А1А171.056	Полоса 25-0,5×550-1,8		
				Лист Б2,0 ГОСТ 19903-74 / 1-IV-Ст3 ГОСТ 16523-70	1	0,2кг
БЧ		11	А1А171.057	Плита 615×1255		
				Плита мягкая марка 50		
				С40 ГОСТ 9573-72	1	1,5кг

Инв.№подл. | Подп. и дата | Взам.инв.№ | Инв.№дубл. | Подп. и дата

Изм	Лист	№докум.	Подп.	Дата
Разраб	Ямпольская			
Пров.	Литвак			
Рук.гр.	Грановский			
Н.контр	Мерзлякова			
Утв	Спивак			

А1А171.020

Панель верхняя

Лит	Лист	Листов
Н	1	3

Госстрой СССР сантехпроект г.Москва

Копировал Формат.11

Формат	Зона	Поз	Обозначение	Наименование	Кол	Примечание
БЧ		12	А1А171.058	Лист		
				Лист Б2,0 ГОСТ 19903-74 / 1-IV-Ст3 ГОСТ 16523-70		
				600-1,8×1239-2,4	1	11,67кг
				А1А171.020-01		
				Детали		
11		5	А1А171.017-05	Уголок	1	
11		6	А1А171.018-03	Профиль	2	
11		7	А1А171.019-03	Профиль	1	
11		8	А1А171.021-01	Лист	1	
БЧ		9	А1А171.059	Полоса		
				Лист Б2,0 ГОСТ 19903-74 / 1-IV-Ст3 ГОСТ 16523-70		
				25-0,5×2526-4,0	2	0,99кг
БЧ		10	А1А171.061	Полоса		
				Лист Б2,0 ГОСТ 19903-74 / 1-IV-Ст3 ГОСТ 16523-70		
				25-0,5×550-1,8	2	0,2кг
БЧ		11	А1А171.062	Плита		
				Плита мягкая, марка 50		
				С40 ГОСТ 9573-72		
				615×2540	1	3,1кг
БЧ		12	А1А171.063	Лист		
				Лист Б2,0 ГОСТ 19903-74 / 1-IV-Ст3 ГОСТ 16523-70		
				600-1,8×2526-4,0	1	23,79кг
				А1А171.020-02		
				Детали		
11		5	А1А171.017-012	Уголок	1	
11		6	А1А171.018-07	Профиль	2	

Инв.№подл. | Подп. и дата | Взам.инв.№ | Инв.№дубл. | Подп. и дата

Изм	Лист	№докум.	Подп.	Дата

А1А171.020 Лист 2

Копировал Формат:11

Серия 3.904-15 Выпуск 1-15

А1А171.020СБ

Рис.1

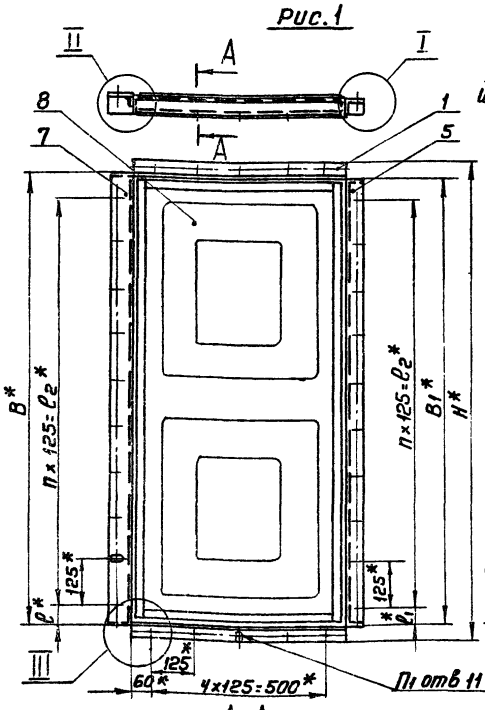

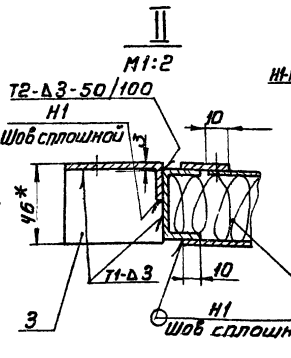

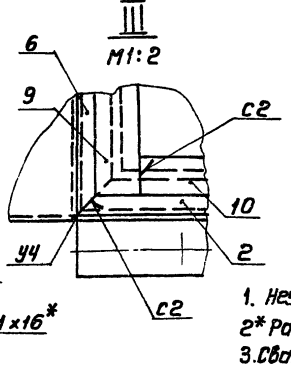

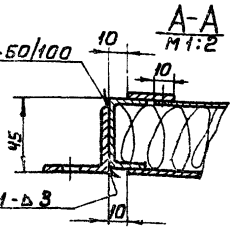

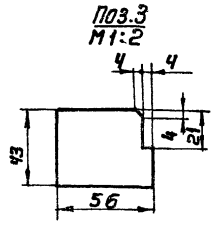

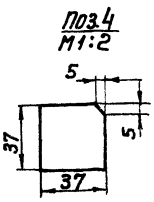

Рис.2

Остальное-см. рис.1

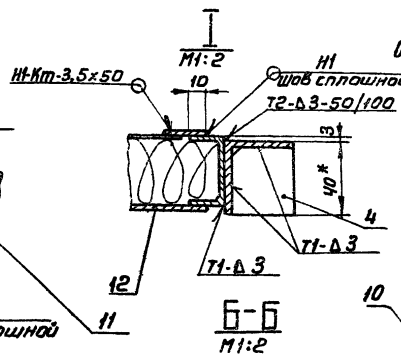

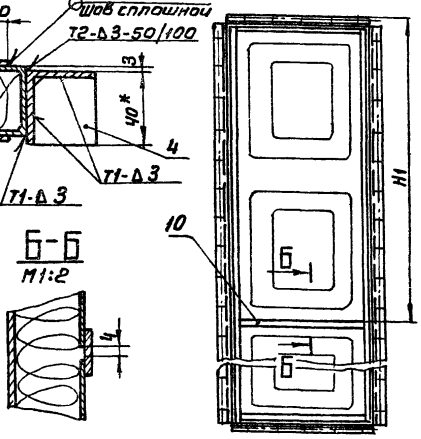

Обозначение	Рис	Размеры, мм							Кол.		Масса
		B*	B1*	H*	H1	e*	e1*	e2*	П	П1	кг
А1А171.020	1	1265	1253	1331	—	70	64	1125	9	30	22,2
-01		2552	2540	2618	1300	88,5	82,6	2375	19	50	52,5
-02	2	3830	3818	3896	1936	165	159	3500	28	68	75,3

1. Неуказанные предельные отклонения размеров по СМ1
2* Размеры для справок.
3. Сварной шов Н1-Кт по ГОСТ 15878-70, остальные швы по ГОСТ 5264-69

Инв.№подл. | Подп. и дата | Взам.инв.№ | Инв.№дубл. | Подп. и дата

Изм	Лист	№докум.	Подп.	Дата
Разраб	Ямпольская			
Пров	Литвак			
Рук.гр.	Грановская			
Гл.спец	Спивак			
Н.контр	Мерзлякова			
Утв	Спивак			

А1А171.020 СБ

Панель верхняя
Сборочный чертеж

Лит	Масса	Масшт
Н	смотри таблицу	—
Лист	Листов 1	

Госстрой СССР сантехпроект г.Москва

Копировал Формат.12

Формат	Зона	Поз	Обозначение	Наименование	Кол.	Примечание
11		7	А1А171. 019-10	Профиль	1	
11		8	А1А171. 021-05	Лист	1	
БЧ		9	А1А171. 064	Полоса		
				Лист Б2,0 ГОСТ 19903-74		
				1-IV-Ст3 ГОСТ 16523-70		
				25-0,5×3804-4,5	1	1,49кг
БЧ		10	А1А171. 065	Полоса		
				Лист Б2,0 ГОСТ 19903-74		
				1-IV-Ст3 ГОСТ 16523-70		
				25-0,5×550-1,8	2	0,2кг
БЧ		11	А1А171. 066	Плита		
				Плита мягкая, марка 50		
				840 ГОСТ 9573-72		
				615×3820	1	4,65кг
БЧ		12	А1А171. 067	Лист		
				Лист Б2,0 ГОСТ 19903-74		
				1-IV-Ст3 ГОСТ 16523-70		
				600-1,8×3804-4,5	1	35,8кг

Инв.№ подл. | Подп. и дата | Взам. инв.№ | Инв.№ дубл. | Подп. и дата

Изм.	Лист	№ докум.	Подп.	Дата	А1А171. 020	Лист 3

Формат 11

Формат	Зона	Поз	Обозначение	Наименование	Кол.	Примечание
				Документация		
11			А1А171. 030СБ	Сборочный чертеж		
				Переменные данные для исполнений:		
				А1А171. 030		
				Детали		
БЧ		1	А1А171. 068	Пруток		
				Круг В8,0 ГОСТ 2590-71		
				Ст.3 ГОСТ 535-58	1	0,722кг
БЧ		2	А1А171. 069	Пруток		
				Круг В8,0 ГОСТ 2590-71		
				Ст.3 ГОСТ 535-58	2	0,015кг
				А1А171. 030-01		
				Детали		
БЧ		1	А1А171. 071	Пруток		
				Круг В8,0 ГОСТ 2590-71		
				Ст.3 ГОСТ 535-58	1	0,772кг
БЧ		2	А1А171. 072	Пруток		
				Круг В8,0 ГОСТ 2590-71		
				Ст.3 ГОСТ 535-58	2	0,015кг
				А1А171. 030-02		
				Детали		
БЧ		1	А1А171. 073	Пруток		
				Круг В8,0 ГОСТ 2590-71		
				Ст.3 ГОСТ 535-58	1	0,73кг
БЧ		2	А1А171. 074	Пруток		
				Круг В8,0 ГОСТ 2590-71		
				Ст.3 ГОСТ 535-58	2	0,023кг

Инв.№ подл. | Подп. и дата | Взам. инв.№ | Инв.№ дубл. | Подп. и дата

Изм.	Лист	№ докум.	Подп.	Дата	А1А171. 030		
Разраб.	Яппольский				Прижим	Лит	Лист 1 / Листов 3
Пров.	Литвак						
Рук. гр.	Гроновский					Госстрой СССР Сантехпроект г. Москва	
Н. контр.	Мерзлякова						
Утв.	Спивак						

Формат 11

Серия 3.904-15 Выпуск 1-15

Формат	Зона	Поз	Обозначение	Наименование	Кол.	Примечание
				А1А171. 030-03		
				Детали		
БЧ		1	А1А171. 075	Пруток		
				Круг В8,0 ГОСТ 2590-71		
				Ст3 ГОСТ 535-58	1	0,8кг
БЧ		2	А1А171. 076	Пруток		
				Круг В8,0 ГОСТ 2590-71		
				Ст3 ГОСТ 535-58	2	0,023кг
				А1А171. 030-04		
				Детали		
БЧ		1	А1А171. 077	Пруток		
				Круг В8,0 ГОСТ 2590-71		
				Ст3 ГОСТ 535-58	1	0,527кг
БЧ		2	А1А171. 078	Пруток		
				Круг В8,0 ГОСТ 2590-71		
				Ст3 ГОСТ 535-58	2	0,015кг
				А1А171. 030-05		
				Детали		
БЧ		1	А1А171. 079	Пруток		
				Круг В8,0 ГОСТ 2590-71		
				Ст.3 ГОСТ 535-58	1	0,987кг
БЧ		2	А1А171. 081	Пруток		
				Круг В8,0 ГОСТ 2590-71		
				Ст3 ГОСТ 535-58	2	0,015кг
				А1А171. 030-06		
				Детали		
БЧ		1	А1А171. 082	Пруток		
				Круг В8,0 ГОСТ 2590-71		
				Ст3 ГОСТ 535-58	1	0,413кг
БЧ		2	А1А171. 083	Пруток		
				Круг В8,0 ГОСТ 2590-71		
				Ст3 ГОСТ 535-58	2	0,015кг

Инв.№ подл. | Подп. и дата | Взам. инв.№ | Инв.№ дубл. | Подп. и дата

Изм.	Лист	№ докум.	Подп.	Дата	А1А171. 030	Лист 2

Формат 11

Формат	Зона	Поз	Обозначение	Наименование	Кол.	Примечание
				А1А171. 030-07		
				Детали		
БЧ		1	А1А171. 084	Пруток		
				Круг В8,0 ГОСТ 2590-71		
				Ст3 ГОСТ 535-58	1	1,03кг
БЧ		2	А1А171. 085	Пруток		
				Круг В8,0 ГОСТ 2590-71		
				Ст3 ГОСТ 535-58	2	0,015кг
				А1А171. 030-08		
				Детали		
БЧ		1	А1А171. 086	Пруток		
				Круг В8,0 ГОСТ 2590-71		
				Ст3 ГОСТ 535-58	1	0,8 кг
БЧ		2	А1А171. 087	Пруток		
				Круг В8,0 ГОСТ 2590-71		
				Ст3 ГОСТ 535-58	2	0,023кг
				А1А171. 030-09		
				Детали		
БЧ		1	А1А171. 088	Пруток		
				Круг В8,0 ГОСТ 2590-71		
				Ст3 ГОСТ 535-58	1	0,855кг
БЧ		2	А1А171. 089	Пруток		
				Круг В8,0 ГОСТ 2590-71		
				Ст3 ГОСТ 535-58	2	0,023кг

Инв.№ подл. | Подп. и дата | Взам. инв.№ | Инв.№ дубл. | Подп. и дата

Изм.	Лист	№ докум.	Подп.	Дата	А1А171. 030	Лист 3

Формат 11

А1А172.003

А1А172.003- изображена
А1А172.003-01-зеркальное отражение

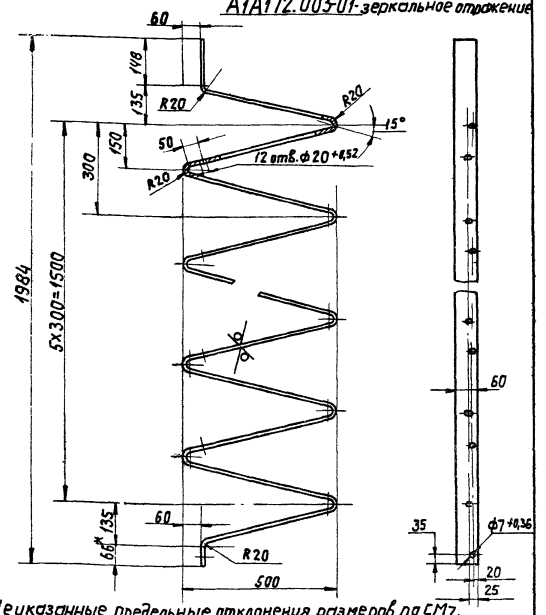

1. Неуказанные предельные отклонения размеров по СМ7.
2. * Размер для справок.

Изм.	Лист	N докум.	Подп.	Дата
Разраб.	Ямпольская			
Пров.	Литвак			
Рук. груп.	Грановский			
Гл. спец.	Сливак			
Н. контр.	Черзлякова			
Утв.	Сливак			

А1А172.003

Направляющая

Лит.	Масса	Масшт.
И	9,94	1:10
Лист	Листов 1	

Лист б 30 ГОСТ 19903-74
1-IV-Ст 3 ГОСТ 16523-70

Госстрой СССР
Сантехпроект
г. Москва

Копировал: Формат: 11

Формат	Зона	Поз.	Обозначение	Наименование	Кол.	Примечание
				Документация		
11			А1А171.040 СБ	Сборочный чертеж		
				Переменные данные для исполнений		
				А1А171.040		
				Детали		
Б4		1	А1А171.091	Пруток		
				Круг В 6,0 ГОСТ 2590-71 Ст.3 ГОСТ 535-58	10	0,122 кг
Б4		2	А1А171.092	Пруток		
				Круг В 6,0 ГОСТ 2590-71 Ст.3 ГОСТ 535-58		
				L = 1105-2,4	2	0,245 кг
Б4		3	А1А171.093	Пруток		
				Круг В 6,0 ГОСТ 2590-71 Ст.3 ГОСТ 535-58		
				L = 1035-2,4	2	0,229 кг
				А1А171.040-01		
				Детали		
Б4		1	А1А171.094	Пруток		
				Круг В 6,0 ГОСТ 2590-71 Ст.3 ГОСТ 535-58	11	0,122 кг
Б4		2	А1А171.095	Пруток		
				Круг В 6,0 ГОСТ 2590-71 Ст.3 ГОСТ 535-58		
				L = 1150-2,4	2	0,255 кг
Б4		3	А1А171.096	Пруток		
				Круг В 6,0 ГОСТ 2590-71 Ст.3 ГОСТ 535-58		
				L = 1080-2,4	2	0,238 кг

Изм.	Лист	N докум.	Подп.	Дата
Разраб.	Ямпольская			
Пров.	Литвак			
Рук. груп.	Грановский			
Гл. спец.	Сливак			
Н. контр.	Черзлякова			
Утв.	Сливак			

А1А171.040

Решетка опорная

Лит.	Лист	Листов
И		1

Госстрой СССР
Сантехпроект
г. Москва

Копировал: Формат: 11

Серия 3.904-15 Выпуск 1-15

А1А174.040.СБ

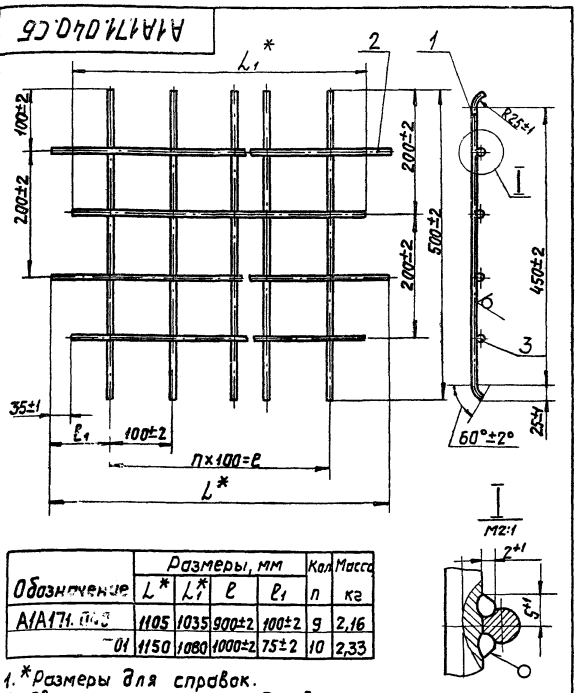

Обозначение	Размеры, мм					Кол.	Масса
	L*	L1*	l	l1	n		кг
А1А171.040	1105	1035	900±2	100±2	9		2,16
-01	1150	1080	1000±2	75±2	10		2,33

1. * Размеры для справок.
2. Сварка ручная электродуговая

Изм.	Лист	N докум.	Подп.	Дата
Разраб.	Ямпольская			
Пров.	Литвак			
Рук. груп.	Грановский			
Гл. спец.	Сливак			
Н. контр.	Черзлякова			
Утв.	Сливак			

А1А171.040 СБ

Решетка опорная. Сборочный чертеж.

Лит.	Масса	Масшт.
И	Смотри таблицу	—
Лист	Листов 1	

Госстрой СССР
Сантехпроект
г. Москва

Копировал: Формат: 11

А1А174.030.СБ

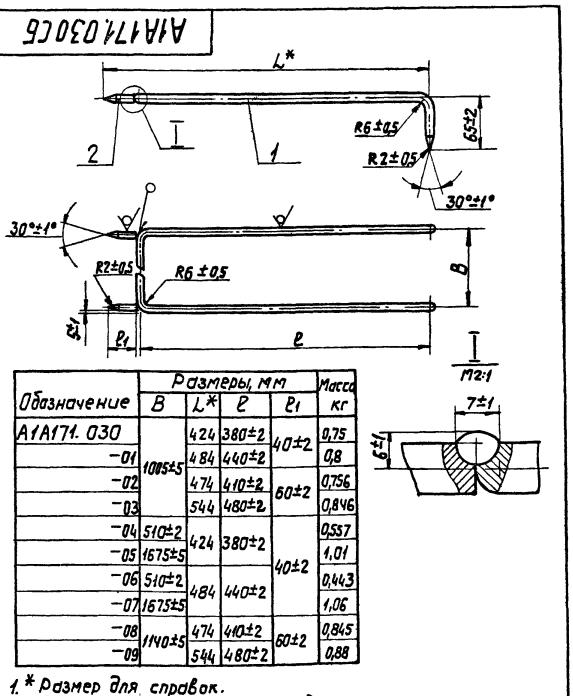

Обозначение	Размеры, мм				Масса
	B	L*	l	l1	кг
А1А171.030	1085±5	424	380±2	40±2	0,75
-01		484	440±2		0,8
-02		474	410±2	60±2	0,756
-03		544	480±2		0,846
-04	510±2	424	380±2	40±2	0,557
-05	1675±5				1,01
-06	510±2	484	440±2		0,443
-07	1675±5				1,06
-08	1140±5	474	410±2	60±2	0,845
-09		544	480±2		0,88

1. * Размер для справок.
2. Сварка ручная электродуговая.

Изм.	Лист	N докум.	Подп.	Дата
Разраб.	Ямпольская			
Пров.	Литвак			
Рук. груп.	Грановский			
Гл. спец.	Сливак			
Н. контр.	Черзлякова			
Утв.	Сливак			

А1А171.030 СБ.

Прижим. Сборочный чертеж.

Лит.	Масса	Масшт.
И	Смотри таблицу	—
Лист	Листов 1	

Госстрой СССР
Сантехпроект
г. Москва

Копировал: Формат: 11

Формат	Зона	Поз	Обозначение	Наименование	Кол	Примечание
				Документация		
А2			А1А172.000 СБ	Сборочный чертеж		
А2			А1А179.00070	Фильтр с развитой поверхностью для приточных камер 1ПК10÷1ПК100		
				Техническое описание		
				Сборочные единицы		
11		1	А1А171.010	Панель боковая	1	
		2	-01	Панель боковая	1	
11		3	А1А171.020	Панель верхняя	1	
11		4	А1А171.030	Прижим	1	
		5	-01	Прижим	5	
11		6	А1А172.010	Решетка опорная	12	
				Детали		
11		7	А1А171.006	Днище	1	
Б4		8	А1А172.001	Пруток L=1105-2		
				Круг В6 ГОСТ 2590-71 / Ст3 ГОСТ 535-58	1	0,24кг
Б4		9	А1А172.002	Крюк		
				Круг В6 ГОСТ 2590-71 / Ст3 ГОСТ 535-58	5	0,015кг
11		10	А1А172.003	Направляющая	1	
		11	-01	Направляющая	1	
Б4		12	А1А172.004	Лист 70-1×1050-2		
				Лист Б3 ГОСТ 19903-74 / I-IV Ст3 ГОСТ 16523-70	1	1,73кг

Инв.№подл. | Подп. и дата | Взам.инв.№ | Инв.№дубл. | Подп. и дата

Изм	Лист	№ докум.	Подп.	Дата
Разраб.		Литвак		
Пров.		Грановский		
Рук. гр.		Грановский		
Н.контр.		Мерзлякова		
Утв.		Спивак		

А1А172.000

Фильтр с фильтрующим материалом типа ФРНК для приточной камеры 1ПК25

Лит. | Лист 1 | Листов 2

Госстрой СССР Сантехпроект г. Москва

Формат А1

Формат	Зона	Поз.	Обозначение	Наименование	Кол.	Примечание
Б4		13	А1А172.005	Скоба		
				Лист Б3 ГОСТ 19903-74 / I-IV-Ст3 ГОСТ 16523-70	62	0,02кг
Б4		14	А1А172.006	Уголок		
				Уголок Б-36×36×3 ГОСТ 8509-72 / Ст3 ГОСТ 535-58	6	0,07кг
Б4		15	А1А172.007	Стопор		
				Круг В6 ГОСТ 2590-71 / Ст3 ГОСТ 535-58	2	0,02кг
Б4		16	А1А172.008	Труба L=1150-2		
				Труба 15 ГОСТ 3262-75	1	1,4кг
Б4		17	А1А172.009	Планка		
				Лист Б3 ГОСТ 19903-74 / I-IV-Ст3 ГОСТ 16523-70	2	0,04кг
Б4		18	А1А172.011	Прокладка 36-1×1253-2		
				Резина-пластина 3Т-С ГОСТ 7338-77	1	0,14кг
Б4		19	А1А172.012	Прокладка 36-1×620-2		
				Резина-пластина 3Т-С ГОСТ 7338-77	2	0,07кг
Б4		20	А1А172.013	Прокладка 36-1×2065-2		
				Резина-пластина 3Т-С ГОСТ 7338-77	2	0,23кг
				Стандартные изделия		
		21		Болт М10×30.36 ГОСТ 7798-70	58	
		22		Гайка М10.4 ГОСТ 5915-70	58	
				Материалы		
		23		Материал		
				Фильтрующий ФРНК-1		
				ТУ17-9-108-73		
				Ширина полотна 1166мм	3	кг

Инв.№подл. | Подп. и дата | Взам.инв.№ | Инв.№дубл. | Подп. и дата

Изм	Лист	№ докум.	Подп.	Дата

А1А172.000

Лист 2

Формат А1

Серия 3.904-15 Выпуск 1-15

А1А172.010 СБ

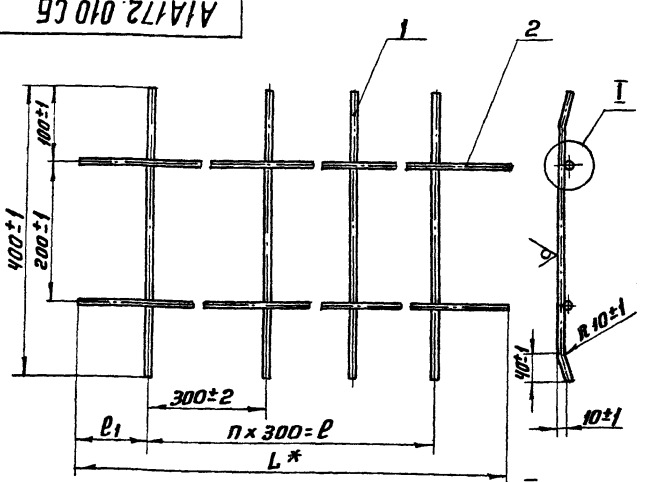

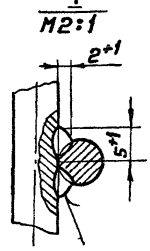

Обозначение	Размеры, мм			Кол.	Масса
	L*	l	l1	n	кг
А1А172.010	1105	900±2	100±2	3	0,86
-01	540	300±2	120±2	1	0,424
-02	1715	1500±2	105±2	5	1,32

1* Размер для справок

2 Сварка ручная электродуговая

Инв.№подл. | Подп. и дата | Взам.инв.№ | Инв.№дубл. | Подп. и дата

Изм	Лист	№ докум.	Подп.	Дата
Разраб		Янпольская		
Пров		Литвак		
Рук. гр.		Грановский		
Гл.спец		Спивак		
Н.контр		Мерзлякова		
Утв.		Спивак		

А1А172.010 СБ

Решетка опорная сборочный чертеж

Лит. | Масса | Масштаб

У | | | спотри таблицу | -

Лист | Листов 1

Госстрой СССР Сантехпроект г. Москва

Формат А1

Формат	Зона	Поз	Обозначение	Наименование	Кол.	Примечание
				Документация		
11			А1А172.010 СБ	Сборочный чертеж		
				Переменные данные для исполнений:		
				А1А172.010		
				Детали		
Б4		1	А1А172.014	Пруток		
				Круг В6,0 ГОСТ 2590-71 / Ст3 ГОСТ 535-58	4	0,093кг
Б4		2	А1А172.015	Пруток L=1105-2,4		
				Круг В6,0 ГОСТ 2590-71 / Ст3 ГОСТ 535-58	2	0,245кг
				А1А172.010-01		
				Детали		
Б4		1	А1А172.016	Пруток		
				Круг В6,0 ГОСТ 2590-71 / Ст3 ГОСТ 535-58	2	0,093кг
Б4		2	А1А172.017	Пруток L=540-1,8		
				Круг В6,0 ГОСТ 2590-71 / Ст3 ГОСТ 535-58	2	0,119кг
				А1А172.010-02		
				Детали		
Б4		1	А1А172.018	Пруток		
				Круг В6,0 ГОСТ 2590-71 / Ст3 ГОСТ 535-58	6	0,093кг
Б4		2	А1А172.019	Пруток L=1715-3,0		
				Круг В6,0 ГОСТ 2590-71 / Ст3 ГОСТ 535-58	2	0,38кг

Инв.№подл. | Подп. и дата | Взам.инв.№ | Инв.№дубл. | Подп. и дата

Изм	Лист	№ докум.	Подп.	Дата
Разраб		Янпольская		
Пров		Литвак		
Рук. гр.		Грановский		
Н.контр		Мерзлякова		
Утв		Спивак		

А1А172.010

Решетка опорная

Лит | Лист 1 | Листов 1

Госстрой СССР Сантехпроект г. Москва

Кол. Терентьева

Формат А1

А1А172.000СБ

Серия 3.904-15 Выпуск 1-15

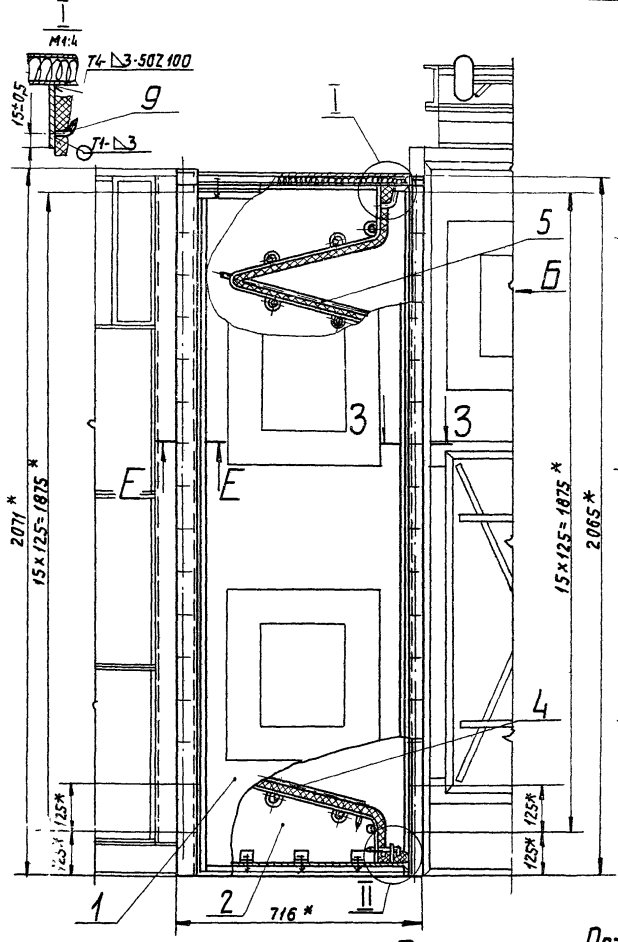

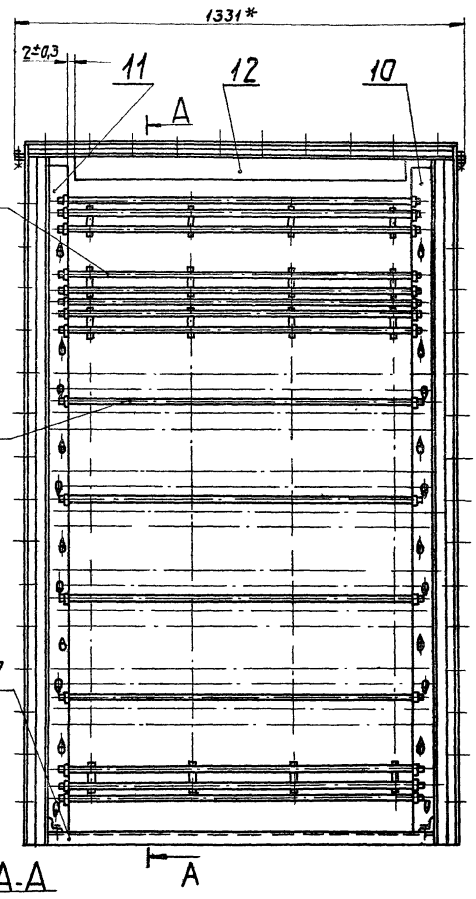

Поз. 14
М1:2

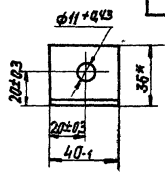

Поз. 17
М1:2

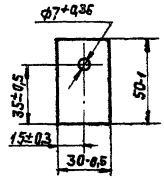

Поз. 13
М1:1

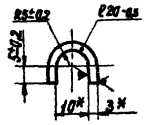

Поз. 15
М1:2

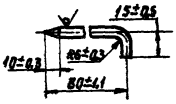

Поз. 4,5,6 не показаны

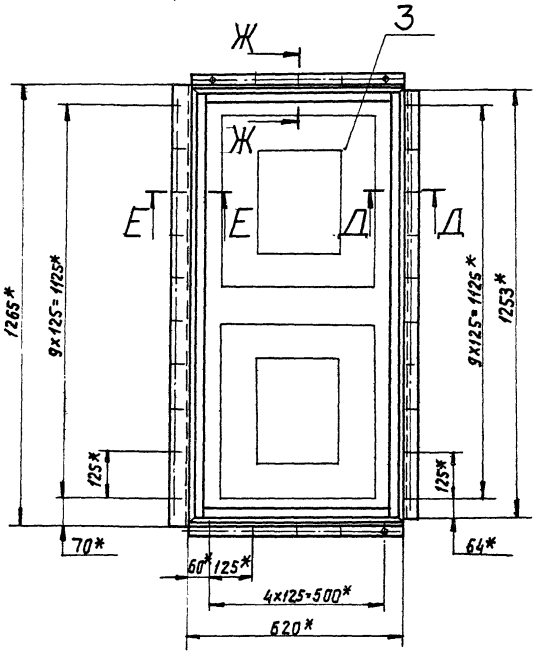

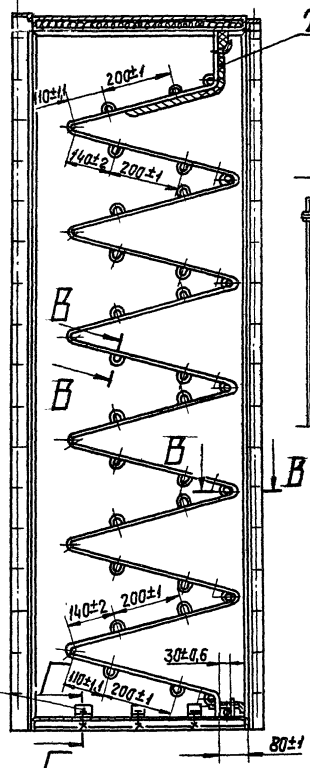

Вид Б

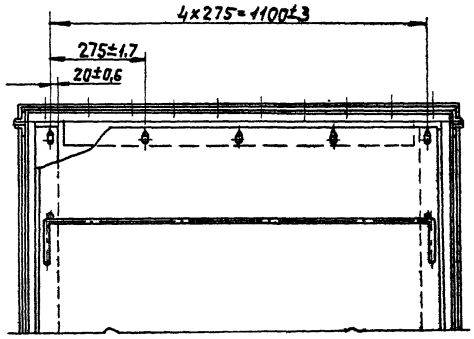

В-В
М1:4

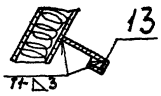

Г-Г
М1:4

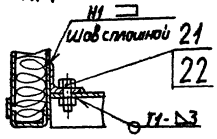

Е-Е
М1:4



Д-Д
М1:4

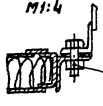

Ж-Ж
М1:4

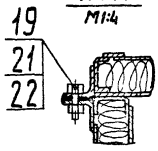

З-З
М1:4

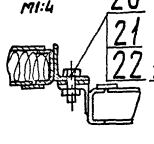

II
М1:4

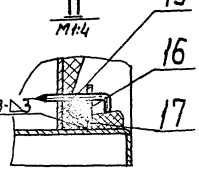

Поз. 9
М1:2

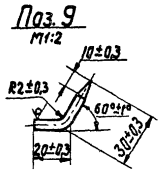

1. * Размеры для справок.
2. Сварные швы по ГОСТ 5264-69

				А1А172.000СБ			
Изм.	Лист	№докум.	Подп.	Дата	Фильтр с фильтрующим материалом типа ФРНК для приточной камеры ПК25. Сварочный чертеж.	Лит.	Масса	Масшт.
Разраб.		Литвак				И	156	1:10
Пров.		Грановский				Лист	Листов 1	
Рук.груп.		Грановский				Госстрой СССР Сантехпроект г. Москва		
Гл. спец.		Спивак						
Н. контр.		Мерлякова						
Утв.		Спивак						

Копировал: Ти-

Формат А2

Инв. № подл. | Подп. и дата | Взам. инв. № | Инв. № дубл. | Подп. и дата

Формат	Зона	Поз	Обозначение	Наименование	Кол	Примечание
				документация		
*			А1А173.000 СБ	Сборочный чертеж		*) 11, 22
12			А1А179.000 ТО	Фильтр с развитой		
				поверхностью для		
				приточных камер		
				1ПК10 ÷ 1ПК100		
				Техническое описание		
				Сборочные единицы		
11		1	А1А171.010-02	Панель боковая	1	
		2	-03	Панель боковая	1	
11		3	А1А171.020-01	Панель верхняя	1	
11		4	А1А171.030-06	Прижим	2	
		5	-07	Прижим	6	
11		6	А1А171.040-01	Решетка опорная	14	
				Детали		
11		7	А1А171.006-01	Днище	1	
Б4		8	А1А173.001	Пруток L=1150-г		
				Круг В6 ГОСТ 2590-71 / Ст.3 ГОСТ 535-58	8	0,25 кг
Б4		9	А1А173.002	Крюк		
				Круг В6 ГОСТ 2590-71 / Ст3 ГОСТ 535-58	10	0,013 кг
11		10	А1А173.003	Направляющая	2	
		11	-01	Направляющая	2	
Б4		12	А1А173.004	Лист 70-1 х 1084-г		
				Лист Б3 ГОСТ 19903-74 / 1-IV-Ст3 ГОСТ 16523-70	2	1,78 кг
11		13	А1А173.005	Лист	1	

Инв.№ подл. | Подп. и дата | Взам. инв.№ | Инв.№ дубл. | Подп. и дата

Изм	Лист	№ докум.	Подп.	Дата
Разраб		Литвак		
Пров		Грановский		
Рук. гр.		Грановский		
Н. контр.		Мерзлякова		
Утв.		Спивак		

А1А173.000

Фильтр с фильтрующим материалом типа ФСВУ для приточной камеры 1ПК50

Лит.	Лист	Листов
И	1	2

Госстрой СССР
Сантехпроект
г. Москва

Формат А1

Формат	Зона	Поз	Обозначение	Наименование	Кол.	Примечание
Б4		14	А1А173.006	Скоба		
				Лист Б3 ГОСТ 19903-74 / 1-IV Ст3 ГОСТ 16523-70	12	0,02 кг
Б4		15	А1А173.007	Стопор		
				Круг В6 ГОСТ 2590-71 / Ст3 ГОСТ 535-58	4	0,02 кг
Б4		16	А1А173.008	Труба L=1200-г		
				Труба 15 ГОСТ 3262-75	2	1,46 кг
Б4		17	А1А173.009	Планка		
				Лист Б3 ГОСТ 19903-74 / 1-IV-Ст.3 ГОСТ 16523-70	4	0,04 кг
Б4		18	А1А173.011	Уголок		
				Уголок Б-36х36х3 ГОСТ 8509-72 / Ст3 ГОСТ 535-58	10	0,07 кг
Б4		19	А1А173.012	Прокладка 36-1х2540-г		
				Резина-пластина 3Т-с ГОСТ 7338-77	1	0,28 кг
Б4		20	А1А173.013	Прокладка 36-1 х 620-г		
				Резина-пластина 3Т-с ГОСТ 7338-77	2	0,07 кг
Б4		21	А1А173.014	Прокладка 36-1 х 2655-2		
				Резина-пластина 3Т-с ГОСТ 7338-77	2	0,3 кг
				Стандартные изделия		
		22		Болт М10х30.36 ГОСТ 7798-70	80	
		23		Гайка М10.4 ГОСТ 5915-70	80	
				Материалы		
		24		Материал фильтрующий из упругого стеклополокна марки ФСВУТУ 21-10-369-70		
				Ширина полотна 1200 мм	10	кг

Инв.№ подл. | Подп. и дата | Взам. инв.№ | Инв.№ дубл. | Подп. и дата

Изм	Лист	№ докум.	Подп.	Дата

А1А173.000

Лист 2

Формат А1

А1А173.003

А1А173.003 — изображено
А1А173.003-01 — зеркальное отражение

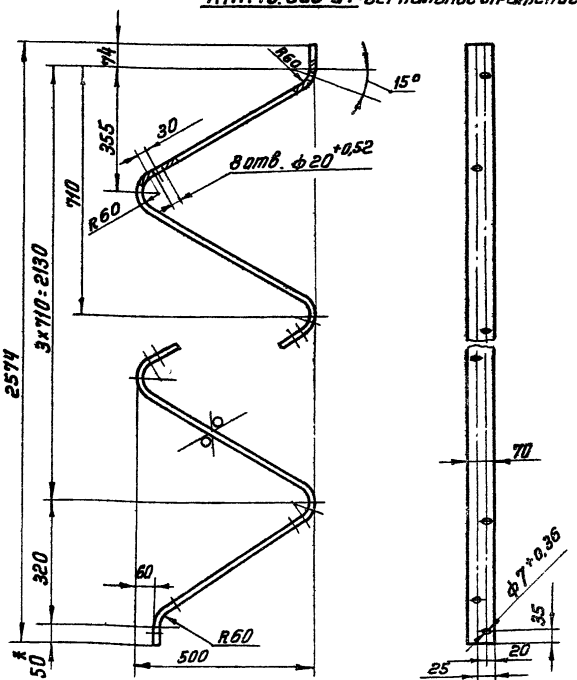

1 Неуказанные предельные отклонения размеров по СМ7
2* Размер для справок

Серия 3.904-15 Выпуск 1-15

Инв.№ подл. | Подп. и дата | Взам. инв.№ | Инв.№ дубл. | Подп. и дата

Изм	Лист	№ докум.	Подп.	Дата
Разраб		Ямпольская		
Пров		Литвак		
Рук. гр.		Грановский		
Н. контр.		Мерзлякова		
Утв		Спивак		

А1А173.003

Направляющая

Лит.	Масса	Масштаб
И	5,0	1:10

Лист	Листов 1

Лист Б3,0 ГОСТ 19903-74 / 1-IV-Ст3 ГОСТ 16523-70

Госстрой СССР
Сантехпроект
г. Москва

Формат А1

А1А173.005

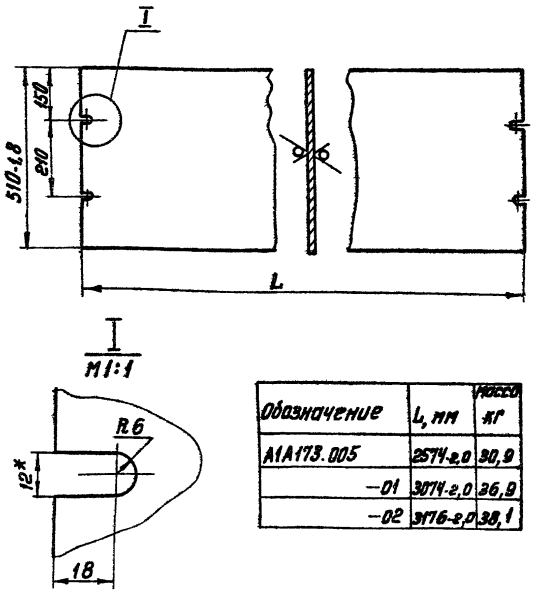

Обозначение	L, мм	Масса кг
А1А173.005	2574-2,0	30,9
-01	3074-2,0	36,9
-02	3176-2,0	38,1

1 Неуказанные предельные отклонения размеров по СМ7
2* Размер для справок

Инв.№ подл. | Подп. и дата | Взам. инв.№ | Инв.№ дубл. | Подп. и дата

Изм	Лист	№ докум.	Подп.	Дата
Разраб		Ямпольская		
Пров		Литвак		
Рук. гр		Грановский		
Н. контр		Мерзлякова		
Утв		Спивак		

А1А173.005

Лист

Лит	Масса	Масштаб
И	смотри табл.	

Лист	Листов 1

Лист Б3,0 ГОСТ 19903-74 / 1-IV-Ст3 ГОСТ 16523-70

Госстрой СССР
Сантехпроект
г. Москва

Копировал Терехм

Формат А1

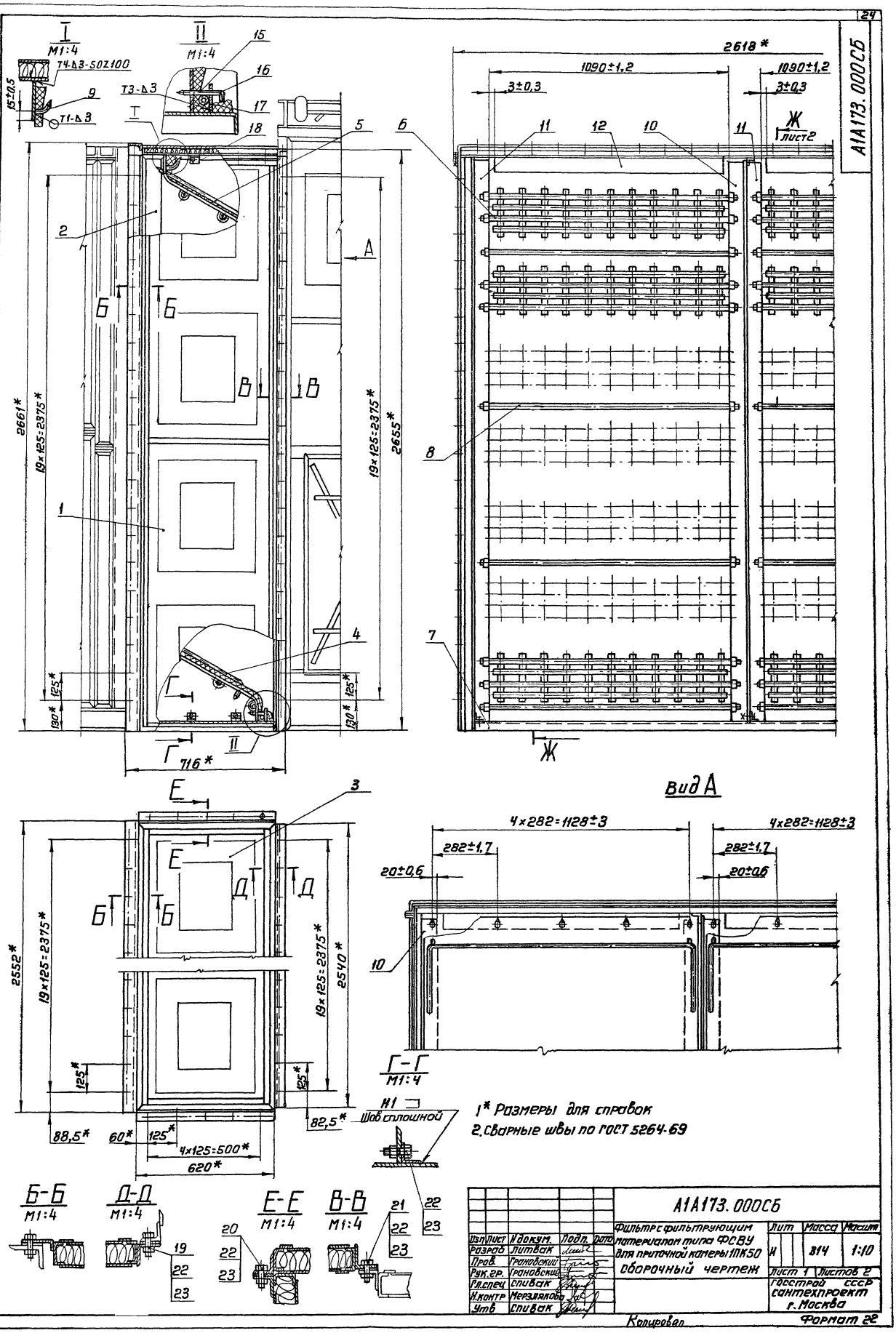

				А1А173.000СБ			
Изм.	Лист	№ докум.	Подп.	Дата	Фильтр с фильтрующим материалом типа ФСВУ для приточной камеры 1ПК50	Лит	Масса	Масштаб
Разраб.		Литвак				И	314	1:10
Пров.		Грановский						
Рук. гр.		Грановский						
Гл. спец.		Сливак				Лист 1	Листов 2	
Н. контр.		Мерзлякова			Сборочный чертеж	Госстрой СССР сантехпроект г. Москва		
Утв.		Сливак						

Копировал

Формат А2

Формат	Зона	Поз.	Обозначение	Наименование	Кол.	Примечание
				Документация		
*			А1А174.000 СБ	Сборочный чертеж		* 11;12
12			А1А179.000 ТО	Фильтр с развитой поверхностью для приточных камер 1ПК10÷1ПК100 Техническое описание		
				Сборочные единицы		
11		1	А1А171.010-02	Панель боковая	1	
		2	-03	Панель боковая	1	
11		3	А1А171.020-01	Панель верхняя	1	
11		4	А1А171.030-04	Прижим	1	
		5	-05	Прижим	1	
		6	-06	Прижим	1	
		7	-07	Прижим	1	
11		8	А1А172.010-01	Решетка опорная	16	
		9	-02	Решетка опорная	16	
				Детали		
11		10	А1А171.006-01	Днище	1	
11		11	А1А173.005	Лист	1	
БЧ		12	А1А174.001	Пруток Круг В6 ГОСТ 2590-71 Ст3 ГОСТ 535-58 L=1715-2	9	0,38 кг
БЧ		13	А1А174.002	Пруток Круг В6 ГОСТ 2590-71 Ст3 ГОСТ 535-58 L=540-2	9	0,12 кг

Инв.№ подл. | Подп. и дата | Взам. инв.№ | Инв.№ дубл. | Подп. и дата

Изм.	Лист	№ докум.	Подп.	Дата	А1А174.000			
Разраб.		Литвак			Фильтр с фильтрующим материалом типа ФРНК для приточной камеры 1ПК50	Лит.	Лист	Листов
Пров.		Грановский				И	1	3
Рук. гр.		Грановский				Госстрой СССР Сантехпроект г. Москва		
Н. контр.		Мерзлякова						
Утв.		Спивак						

Копировал Формат: 11

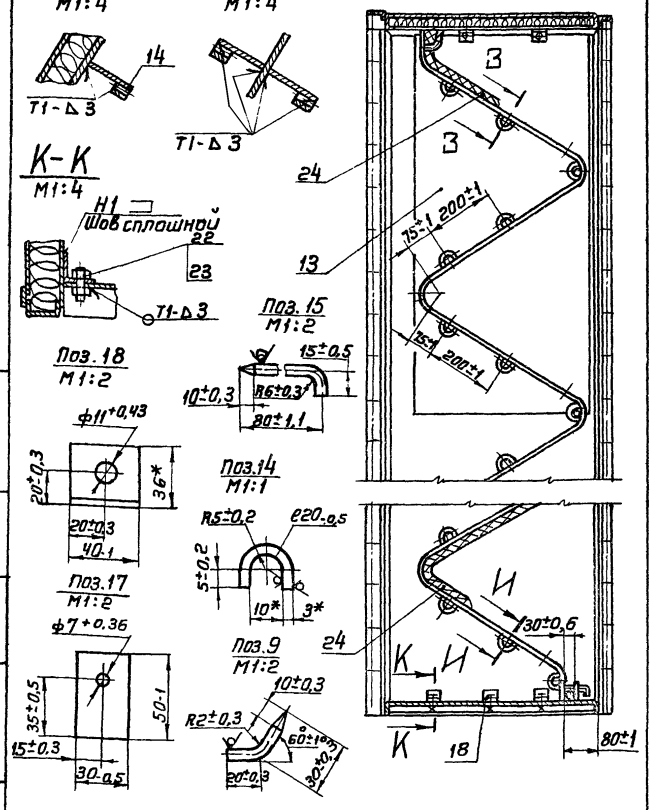

Изм.	Лист	№ докум.	Подп.	Дата	А1А173.000СБ	Лист 2

Копировал Формат: 11

Формат	Зона	Поз.	Обозначение	Наименование	Кол.	Примечание
11		14	А1А174.003	Направляющая	2	
		15	-01	Направляющая	2	
БЧ		16	А1А174.004	Лист Б3 ГОСТ 19903-74 1-IV-Ст3 ГОСТ 16523-70		
				70-1×1620-2	1	2,8 кг
БЧ		17	А1А174.005	Лист Б3 ГОСТ 19903-74 1-IV-Ст3 ГОСТ 16523-70		
				70-1×452-2	1	0,8 кг
БЧ		18	А1А174.006	Стопор Круг В6 ГОСТ 2590-71 Ст3 ГОСТ 535-58	4	0,02 кг
БЧ		19	А1А174.007	Труба Труба 15 ГОСТ 3262-75 L=600-2	1	0,13 кг
БЧ		20	А1А174.008	Планка Лист Б3 ГОСТ 19903-74 1-IV-Ст3 ГОСТ 16523-70	4	0,04 кг
БЧ		21	А1А174.009	Уголок Уголок Б-36×36×3 ГОСТ 8509-72 Ст3 ГОСТ 535-58	10	0,07 кг
БЧ		22	А1А174.011	Крюк Круг В6 ГОСТ 2590-71 Ст3 ГОСТ 535-58	9	0,013 кг
БЧ		23	А1А174.012	Прокладка Резина-пластина ЗТ-с ГОСТ 7338-77 36-1×2540-2	1	0,28 кг
БЧ		24	А1А174.013	Прокладка Резина-пластина ЗТ-с		

Серия 3.904-15 Выпуск 1-15

Инв.№ подл. | Подп. и дата | Взам. инв.№ | Инв.№ дубл. | Подп. и дата

Изм.	Лист	№ докум.	Подп.	Дата	А1А174.000	Лист 2

Копировал Формат: 11

Формат	Зона	Поз.	Обозначение	Наименование	Кол.	Примечание
				ГОСТ 7338-77		
				36-1×620-2	2	0,07 кг
БЧ		25	А1А174.014	Прокладка 36-1×2655-2		
				Резина-пластина ЗТ-с		
				ГОСТ 7338-77	2	0,3 кг
БЧ		26	А1А174.015	Скоба Лист Б3 ГОСТ 19903-74 1-IV-Ст3 ГОСТ 16523-70	164	0,02 кг
БЧ		27	А1А174.016	Труба Труба 15 ГОСТ 3262-75 L=1780-2	1	2,1 кг
				Стандартные изделия		
		28		Болт М10×30.36 ГОСТ 7798-70	80	
		29		Гайка М10.4 ГОСТ 5915-70	80	
				Материалы		
		30		Материал фильтрующий ФРНК-1 ТУ17-9-108-73 Ширина полотна 1750 мм	9	кг
		31		Материал фильтрующий ФРНК-1 ТУ17-9-108-73 Ширина полотна 583 мм	3	кг

Инв.№ подл. | Подп. и дата | Взам. инв.№ | Инв.№ дубл. | Подп. и дата

Изм.	Лист	№ докум.	Подп.	Дата	А1А174.000	Лист 3

Копировал Формат: 11

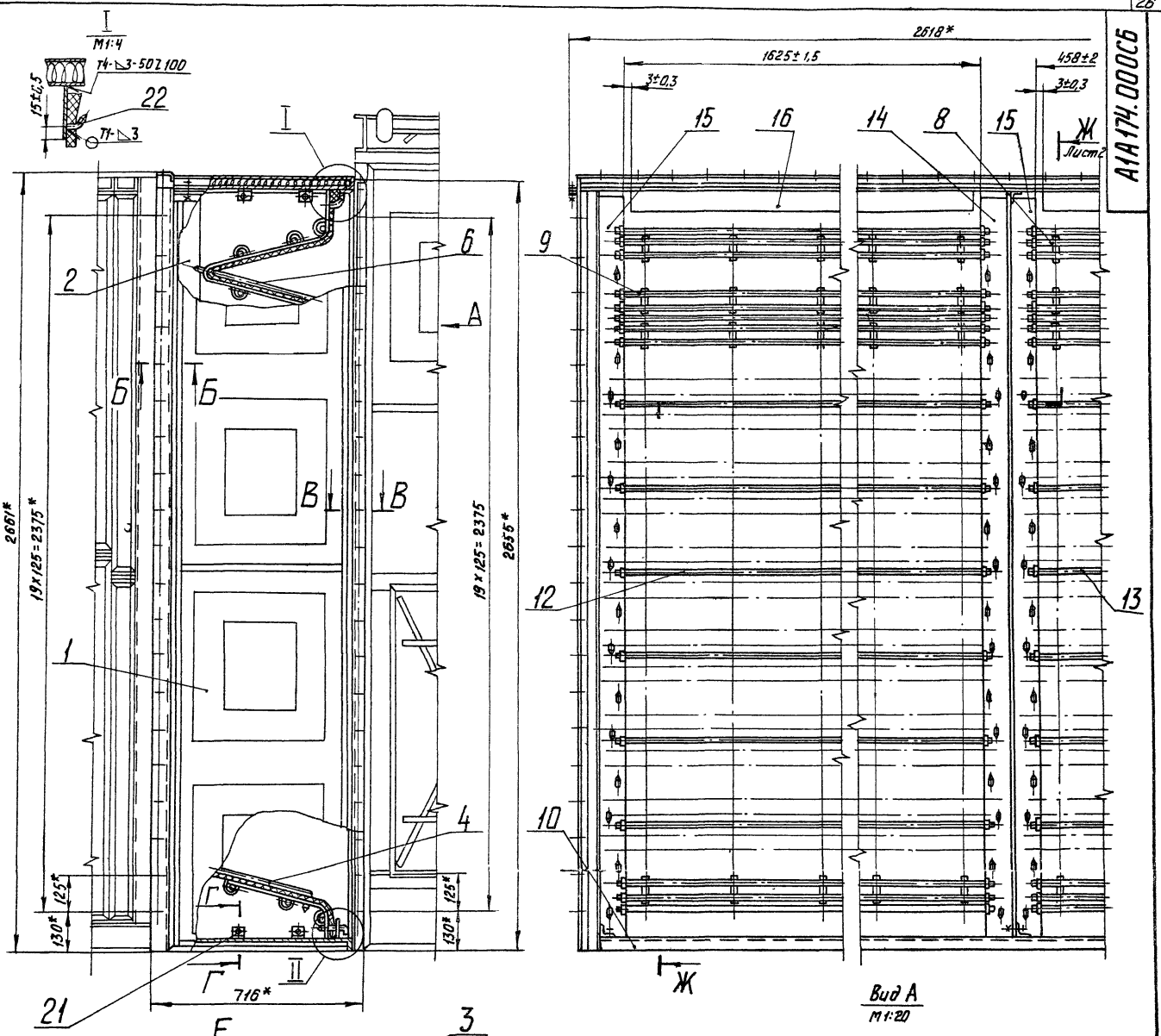

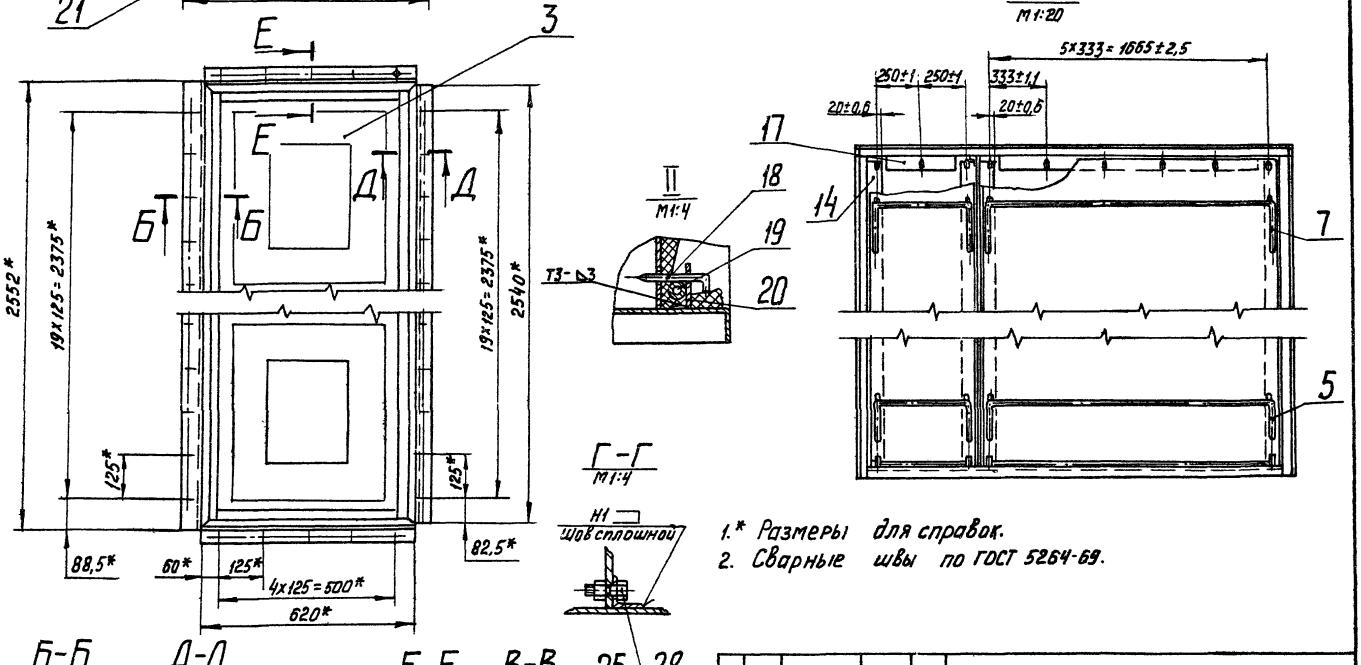

1.* Размеры для справок.
2. Сварные швы по ГОСТ 5264-69.

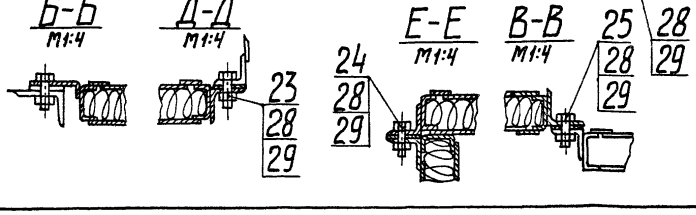

Изм.	Лист.	№докум.	Подп.	дата	
Разраб.		Литвак			
Провер.		Грановский			
Рук. гр.		Грановский			
Гл. спец.		Спивак			
Н. контр.		Мерзлякова			
Утв.		Спивак			

А1А174.000СБ

Фильтр с фильтрующим материалом типа ФРНК для приточной камеры МК50.

Сборочный чертеж

Лит.	Масса	Масшт.
И	346	1:10

Лист 1 Листов 2

Госстрой СССР САНТЕХПРОЕКТ г. Москва

Копировал

Формат А2

Серия 3.904-15 Выпуск 1-15

Инв.№подл. | Подп. и дата | Взам. инв.№ | Инв.№дубл. | Подп. и дата

Формат	Зона	Поз.	Обозначение	Наименование	Кол.	Примечание
				Документация		
*			А1А 175.000СБ	Сборочный чертеж		*)11, 22
12			А1А 179.000ТО	Фильтр с развернутой поверхностью для приточных камер 1ПК10 ÷ 1ПК100		
				Техническое описание		
				Сборочные единицы		
11		1	А1А 171.010-04	Панель боковая	1	
		2	-05	Панель боковая	1	
11		3	А1А 171.020-01	Панель верхняя	1	
11		4	А1А 171.030-06	Прижим	2	
		5	-07	Прижим	6	
11		6	А1А 171.040-01	Решетка опирная	16	
				Детали		
11		7	А1А 171.006-01	Днище	1	
11		8	А1А 173.005-01	Лист	1	
БЧ		9	А1А 175.001	Пруток L = 1150-2		
				Круг В6 ГОСТ 2590-71 / Ст.3 ГОСТ 535-58	8	0,25кг.
БЧ		10	А1А 175.002	Пруток L = 100-1		
				Круг В6 ГОСТ 2590-71 / Ст.3 ГОСТ 535-58	22	0,022кг.
БЧ		11	А1А 175.003	Крюк		
				Круг В6 ГОСТ 2590-71 / Ст.3 ГОСТ 535-58	10	0,013кг.
11		12	А1А 175.004	Направляющая	2	
		13	-01	Направляющая	2	
БЧ		14	А1А 175.005	Лист 70-1 х 1084-2		

Инв.№ подл. | Подп. и дата | Взам. инв.№ | Инв.№ дубл. | Подп. и дата

Изм. Лист N докум. Подп. Дата

А1А175.000

Разраб. Литвак
Пров. Урановский
Рук. груп. Урановский
Н. контр. Мерзлякова
Утв. Сливак

Фильтр с фильтрующим материалом типа ФСВУ для приточной камеры 1ПК70

Лит. | Лист 1 | Листов 2

Госстрой СССР САНТЕХПРОЕКТ г. Москва

Копировал | Формат А4

Формат	Зона	Поз.	Обозначение	Наименование	Кол.	Примечание
				Лист Б3 ГОСТ 19903-74 / I-IV-Ст3 ГОСТ 16523-70	2	1,78кг.
БЧ		15	А1А 175 006	Столор		
				Круг В6 ГОСТ 2590-71 / Ст.3 ГОСТ 535-58	4	0,02кг.
БЧ		16	А1А 175 007	Труба L = 1200-2		
				Труба 15 ГОСТ 3262-75	2	1,46кг.
БЧ		17	А1А 175 008	Планка		
				Лист Б3 ГОСТ 19903-74 / I-IV-Ст3 ГОСТ 16523-70	4	0,04кг.
БЧ		18	А1А 175 009	Уголок		
				Уголок Б-36х36х3 ГОСТ 8509-72 / Ст.3 ГОСТ 535-58	10	0,07кг.
БЧ		19	А1А 175 011	Прокладка 36-1 х 2540-2		
				Резина-пластина ЗТ-С ГОСТ 7338-77	1	0,28кг.
БЧ		20	А1А 175 012	Прокладка 36-1 х 820-2		
				Резина-пластина ЗТ-С ГОСТ 7338-77	2	0,07кг.
БЧ		21	А1А 175 013	Прокладка 36-1 х 3155-2		
				Резина-пластина ЗТ-С ГОСТ 7338-77	2	0,36кг.
БЧ		22	А1А 175 014	Скоба		
				Лист Б3 ГОСТ 19903-74 / I-IV-Ст3 ГОСТ 16523-70	96	0,02кг.
				Стандартные изделия		
		23		Болт М10х30,36 ГОСТ 7798-70	86	
		24		Гайка М10.4 ГОСТ 5915-70	86	
				Материалы		
		25		Материал фильтрующий из упругого стекловолокна марки ФСВУТУ21-10-369-70		
				Ширина полотна 1200мм	10	кг

Инв.№ подл. | Подп. и дата | Взам. инв.№ | Инв.№ дубл. | Подп. и дата

Изм. Лист N докум. Подп. Дата

А1А175.000

Лист 2

Копировал | Формат А4

А1А174.003

А1А174.003 - изображена
А1А174.003-01 - зеркальное отражение

Серия 3.904-15 Выпуск 1-15

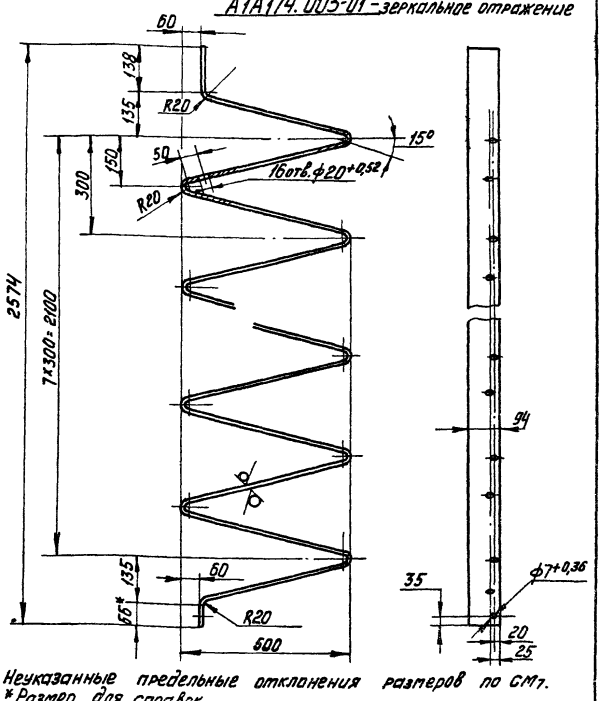

1. Неуказанные предельные отклонения размеров по Ст7.
2. * Размер для справок

А1А174.003

Направляющая

Разраб. Ятпольская
Пров. Литвак
Рук. груп. Урановский
Н. контр. Мерзлякова
Утв. Сливак

Лит | Масса 20,7 | Масшт. 1:10

Лист | Листов 1

Лист Б3.0 ГОСТ 19903-74 / I-IV-Ст3 ГОСТ 16523-70

Госстрой СССР САНТЕХПРОЕКТ г. Москва

Копировал | Формат А4

А1А174.000СБ

Ж-Ж лист1

Узлы поз. 4,5, 6,7, 8,9 не показаны

И-И М1:4

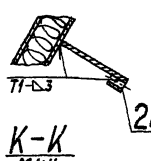

З-З М1:4

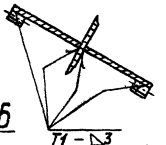

К-К М1:4

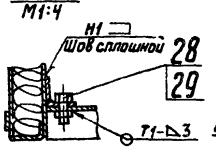

31
11

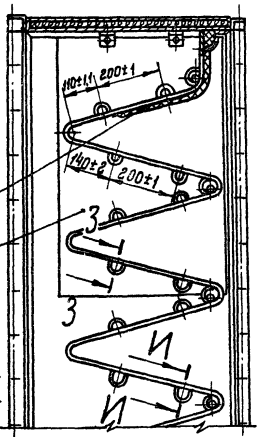

Поз. 18 М1:2

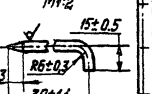

Поз. 21 М1:2

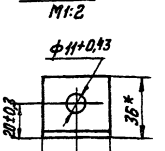

Поз. 26 М1:1

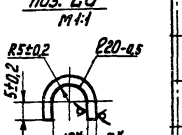

Поз. 20 М1:2

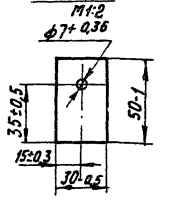

Поз. 22 М1:2

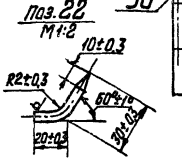

30

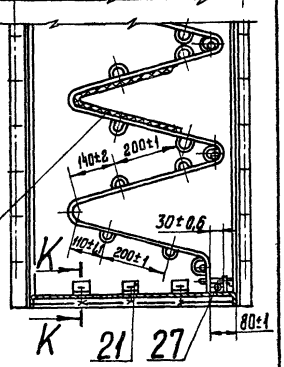

Инв.№ подл. | Подп. и дата | Взам. инв.№ | Инв.№ дубл. | Подп. и дата

Изм. Лист N докум. Подп. Дата

А1А174.000СБ

Лист 2

Копировал | Формат А4

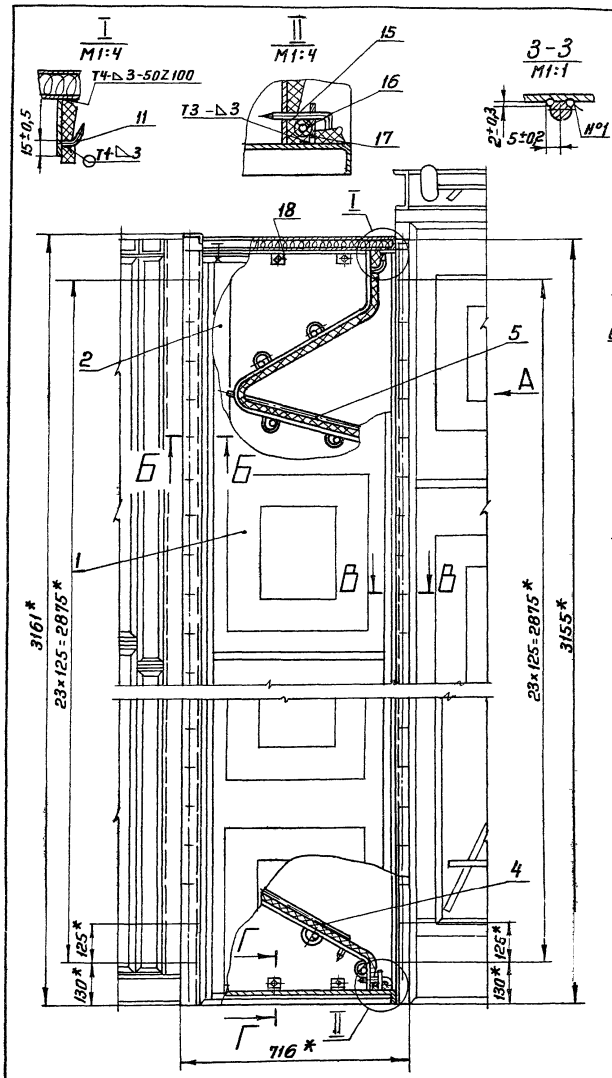

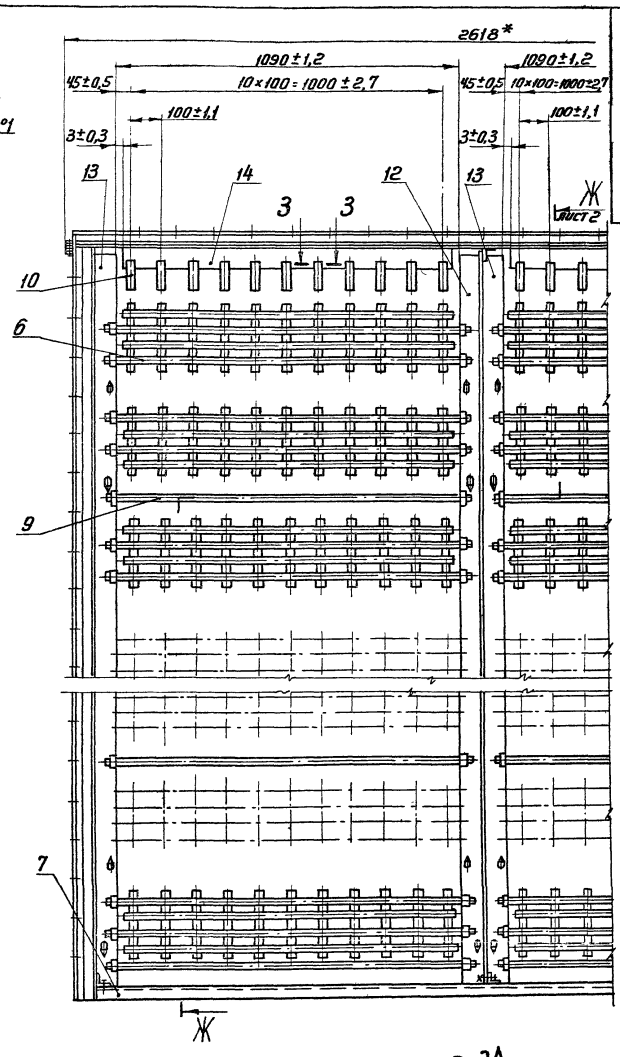

Вид А

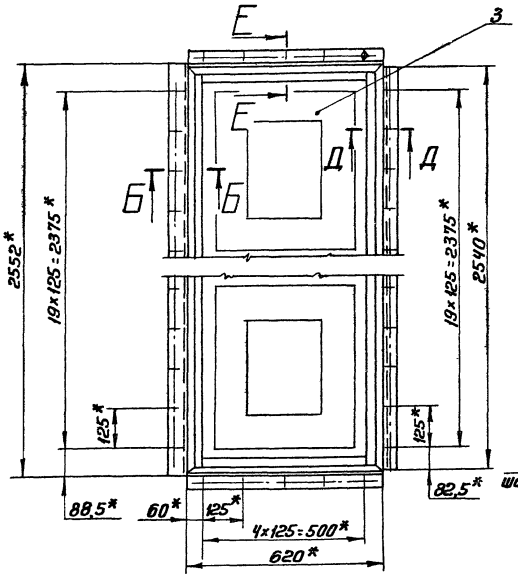

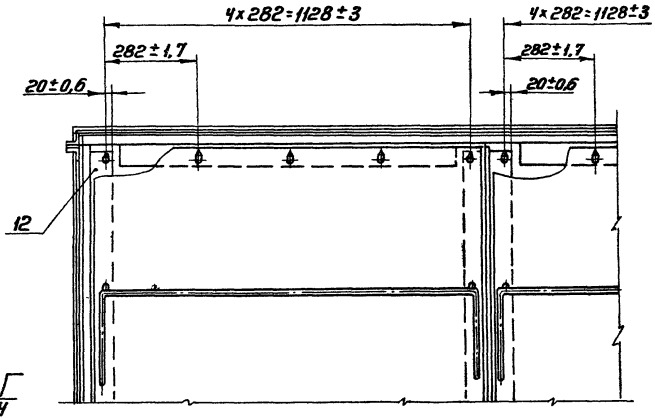



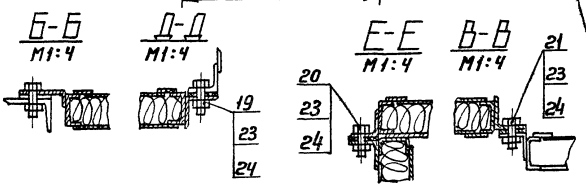

1.* Размеры для справок.
2. Сварные швы Т1, Т3, Т4, Н1 по ГОСТ 5264-69; Н°1-сварка ручная электродуговая.

				А1А175.000СБ		
Изм.	Лист	N докум.	Подп.	Дата	Фильтр с фильтрующим материалом типа ФСВУ для приточной камеры 1ТК-10 Сборочный чертеж	Лит.	Масса	Масшт.
Разраб.		Литвак				И	347	1:10
Пров.		Грановский				Лист 1	Листов 2	
Рук. гр.		Грановский						
Гл. спец.		Спивак				Госстрой СССР САНТЕХПРОЕКТ г. Москва		
Н. контр.		Мерзлякова						
Утв.		Спивак						

Формат А2

Серия 3.904-15 Выпуск 1-15

Инв. N подл. | Подп. и дата | Взам. инв. N | Инв. N дубл. | Подп. и дата

Формат	Зона	Поз	Обозначение	Наименование	Кол.	Примечание
				Документация		
*			А1А176.000 СБ	Сборочный чертеж		*) 11, 22
12			А1А179.000 ТО	Фильтр с развитой поверхностью для приточных камер 1ПК10 ÷ 1ПК100		
				Техническое описание		
				Сборочные единицы		
11		1	А1А171.010-04	Панель боковая	1	
		2	-05	Панель боковая	1	
11		3	А1А171.020-01	Панель верхняя	1	
11		4	А1А171.030-04	Прижим	1	
		5	-05	Прижим	1	
		6	-06	Прижим	9	
		7	-07	Прижим	9	
11		8	А1А172.010-01	Решетка опорная	19	
		9	-02	Решетка опорная	19	
				Детали		
11		10	А1А171.006-01	Днище	1	
11		11	А1А173.005	Лист	1	
Б4		12	А1А176.001	Пруток Круг В6 ГОСТ 2590-71 Ст3 ГОСТ 535-58		
				L=1715-2	10	0,38 кг
Б4		13	А1А176.002	Пруток Круг В6 ГОСТ 2590-71 Ст3 ГОСТ 535-58		
				L=540-2	10	0,12 кг

Инв.№ подл. | Подп. и дата | Взам.инв.№ | Инв.№ дубл. | Подп. и дата

Изм.	Лист	№ докум.	Подп.	Дата
Разраб.	Литвак			
Пров.	Грановский			
Рук.гр.	Грановский			
Н.контр.	Мерзлякова			
Утв.	Спивак			

А1А176.000

Фильтр с фильтрующим материалом типа ФРНК для приточной камеры 1ПК70

Лит	Лист	Листов
И	1	3

Госстрой СССР Сантехпроект г. Москва

Формат 11

Формат	Зона	Поз	Обозначение	Наименование	Кол.	Примечание
11		14	А1А176.003	Направляющая	2	
		15	-01	Направляющая	2	
Б4		16	А1А176.004	Лист Лист Б3 ГОСТ 19903-74 1-IV-Ст3 ГОСТ 16523-70		
				70-1×1620-2	1	2,8 кг
Б4		17	А1А176.005	Лист Лист Б3 ГОСТ 19903-74 1-IV-Ст3 ГОСТ 16523-70		
				70-1×452-2	1	0,8 кг
Б4		18	А1А176.006	Стопор Круг В6 ГОСТ 2590-71 Ст3 ГОСТ 535-58		
Б4		19	А1А176.007	Труба Труба 15 ГОСТ 3262-75		
				L=600-2	1	0,73 кг
Б4		20	А1А176.008	Планка Лист Б3 ГОСТ 19903-74 1-IV-Ст3 ГОСТ 16523-70	4	0,04 кг
Б4		21	А1А176.009	Уголок Уголок Б-36×36×3 ГОСТ 8509-72 Ст3 ГОСТ 535-58	10	0,07 кг
Б4		22	А1А176.011	Крюк Круг В6 ГОСТ 2590-71 Ст3 ГОСТ 535-58	9	0,013 кг
Б4		23	А1А176.012	Прокладка Резина-пластина ЗТ-С ГОСТ 7338-77		
				36-1×2540-2	1	0,28 кг
Б4		24	А1А176.013	Прокладка Резина-пластина ЗТ-С		

Инв.№ подл. | Подп. и дата | Взам.инв.№ | Инв.№ дубл. | Подп. и дата

Изм.	Лист	№ докум.	Подп.	Дата

А1А176.000

Лист 2

Формат 11

Серия 3.904-15 Выпуск 1-15

Формат	Зона	Поз	Обозначение	Наименование	Кол.	Примечание
				ГОСТ 7338-77		
				36-1×620-2	2	0,07 кг
Б4		25	А1А176.014	Прокладка Резина-пластина ЗТ-С ГОСТ 7338-77		
				36-2×3155-2	2	0,36 кг
Б4		26	А1А176.015	Скоба Лист Б3 ГОСТ 19903-74 1-IV-Ст3 ГОСТ 16523-70	192	0,02 кг
Б4		27	А1А176.016	Труба Труба 15 ГОСТ 3262-75		
				L=1780-2	1	2,1 кг
				Стандартные изделия		
		28		Болт М10×30.36 ГОСТ 7798-70	86	
		29		Гайка М10.4 ГОСТ 5915-70	86	
				Материалы		
		30		Материал Фильтрующий ФРНК-1 ТУ17-9-108-73		
				Ширина полотна 1750 мм	9	кг
		31		Материал фильтрующий ФРНК-1 ТУ17-9-108-73		
				Ширина полотна 583 мм	3	кг

Инв.№ подл. | Подп. и дата | Взам.инв.№ | Инв.№ дубл. | Подп. и дата

Изм.	Лист	№ докум.	Подп.	Дата

А1А176.000

Лист 3

Формат 11

А1А175.000СБ

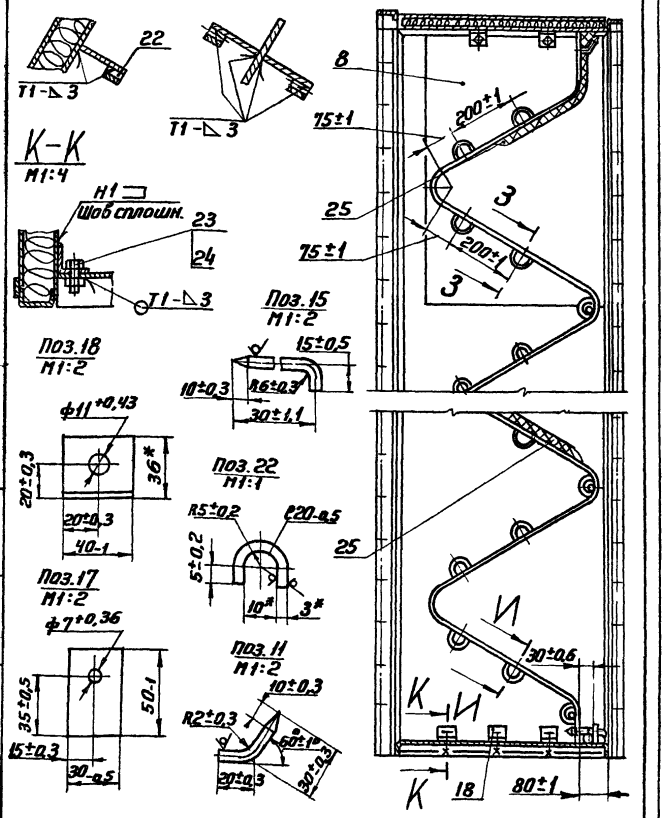

Инв.№ подл. | Подп. и дата | Взам.инв.№ | Инв.№ дубл. | Подп. и дата

Изм.	Лист	№ докум.	Подп.	Дата

А1А175.000СБ

Лист 2

Формат 11

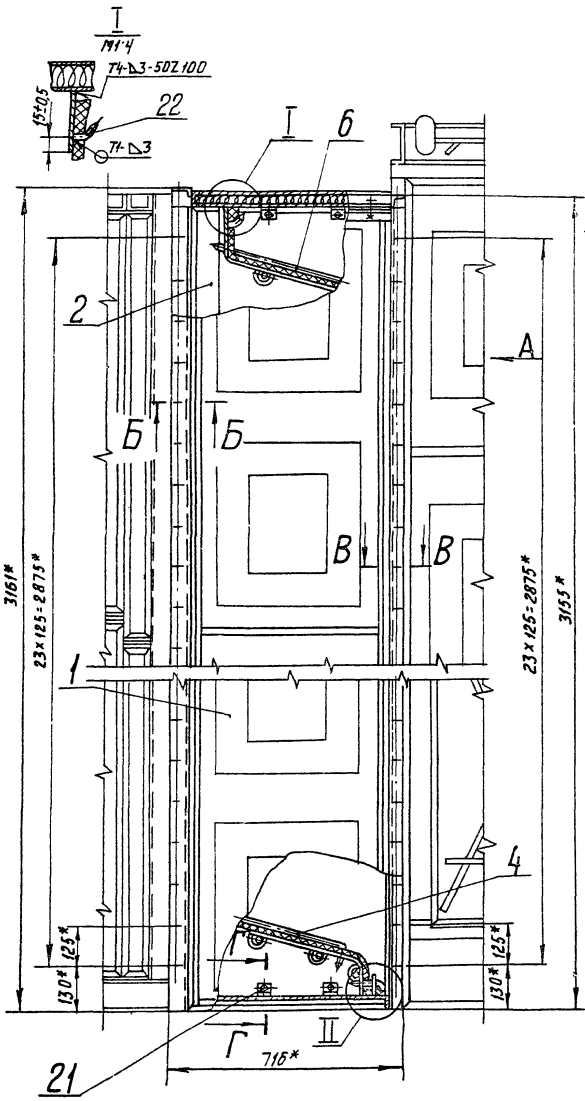

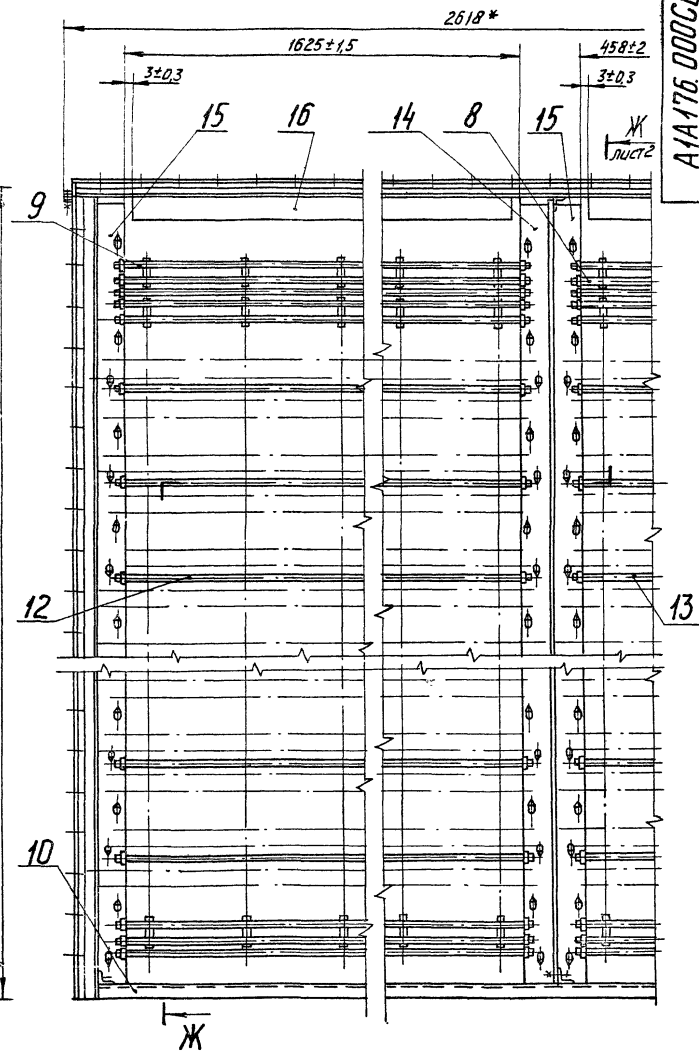

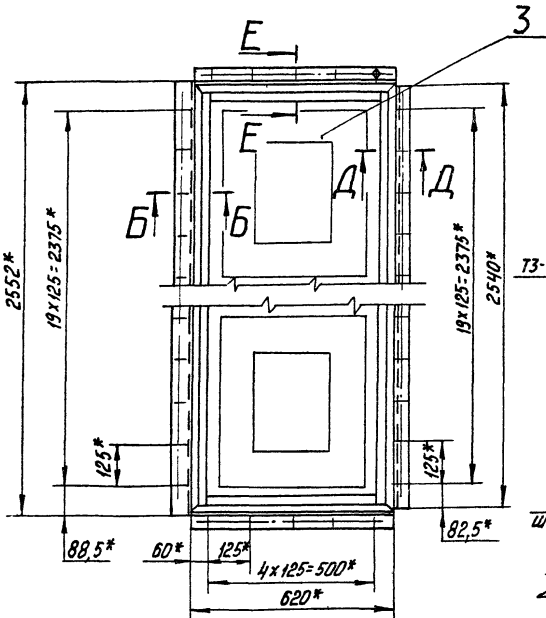

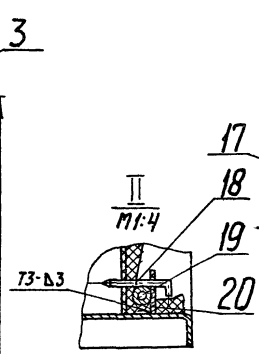

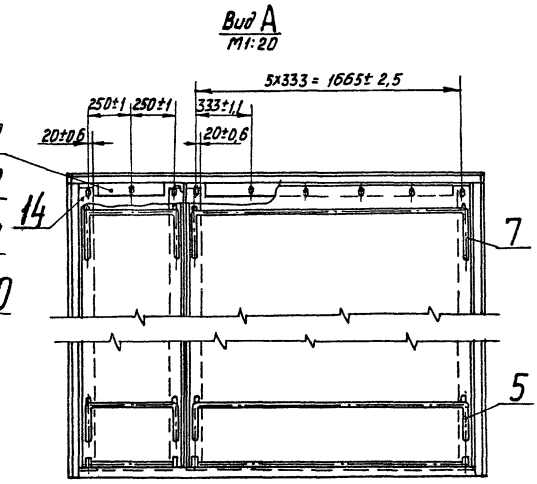

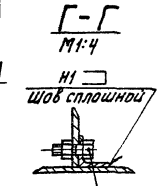

1.* Размеры для справок.
2. Сварные швы по ГОСТ 5264-69.

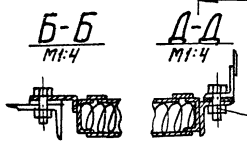

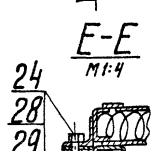

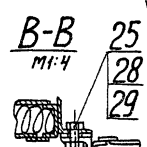

					А1А176.000СБ		
Изм.	Лист.	N докум.	Подп.	Дата	Фильтр с фильтрующим материалом типа ФРИК для приточной камеры ПК10	Лит	Масса / Масштаб
Разраб.		Литвак				Н	380 / 1:10
Пров.		Ярковский			Сварочный чертеж.	Лист 1	Листов 2
Рук.гр.		Ярковский				Госстрой СССР САНТЕХПРОЕКТ г. Москва	
Гл.спец.		Спивак					
Н.контр.		Мерзлякова					
Утв.		Спивак					

Копировал

Формат А2

Инв.N подл. | Подп. и дата | Взам.инв.N | Инв.N дубл. | Подп. и дата

Серия 3.904-15 Выпуск 1-15

А1А175.004

А1А175.004 – изображено
А1А175.004-01 – зеркальное отражение

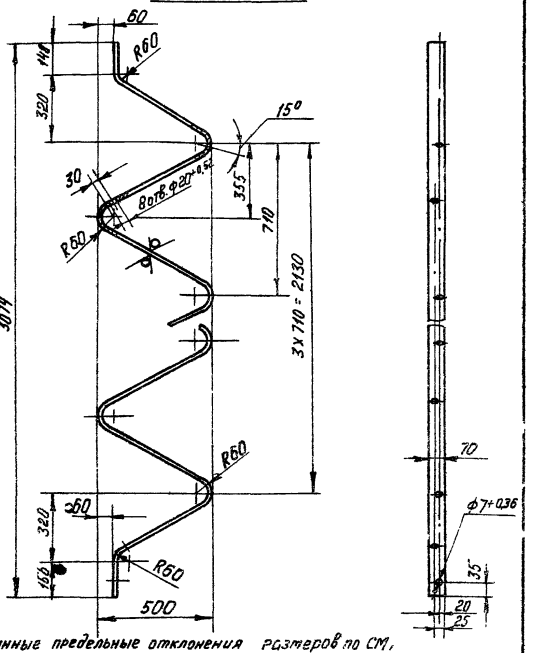

1. Неуказанные предельные отклонения размеров по СМ.
2* Размер для справок.

А1А175.004.

Изм.	Лист	N докум.	Подп.	Дата
Разраб.		Ямпольская		
Пров.		Литвак		
Рук.гр.		Грановский		
Н.контр.		Мерзлякова		
Утв.		Спивак		

Направляющая

Лит.	Масса	Масшт.
И	5,2	1:15
Лист	Листов 1	

Лист Б3,0 ГОСТ 19903-74
1-IV-Ст3 ГОСТ 16523-70

Госстрой СССР
САНТЕХПРОЕКТ
г. Москва

Копировал Формат 11

А1А176.003

А1А176.003 – изображено
А1А176.003-01 – зеркальное отражение

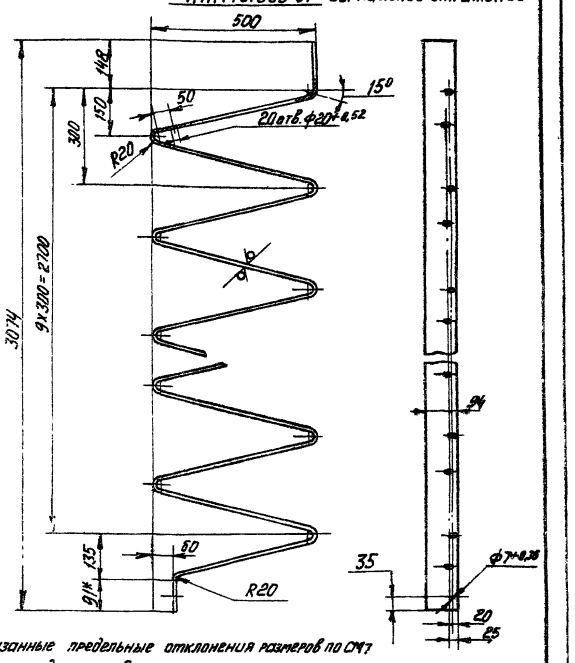

1. Неуказанные предельные отклонения размеров по СМ.
2* Размер для справок

А1А176.003

Изм.	Лист	N докум.	Подп.	Дата
Разраб.		Ямпольская		
Пров.		Литвак		
Рук.гр.		Грановский		
Н.контр.		Мерзлякова		
Утв.		Спивак.		

Направляющая

Лит.	Масса	Масшт.
И	24,75	1:10
Лист	Листов 1	

Лист Б3,0 ГОСТ 19903-74
1-IV-Ст3 ГОСТ 16523-70

Госстрой СССР
САНТЕХПРОЕКТ
г. Москва

Копировал Формат

Серия 3.904-15 выпуск 1-15

Формат	Зона	Поз.	Обозначение	Наименование	Кол.	Примечание
				Документация		
*			А1А 177.000 СБ	Сборочный чертеж		*11; 22
12			А1А 179.000 ТО	Фильтр с развитой поверхностью для приточных камер 1ПК10 ÷ 1ПК100		
				Техническое описание		
				Сборочные единицы		
11		1	А1А 171.010-06	Панель боковая	1	
		2	-07	Панель боковая	1	
11		3	А1А 171.020-02	Панель верхняя	1	
11		4	А1А 171.030-08	Прижим	3	
		5	-09	Прижим	9	
11		6	А1А 171.040-01	Решетка опорная	24	
11		7	А1А 177.010	Решетка опорная	3	
				Детали		
11		8	А1А 171.006-02	Днище	1	
11		9	А1А 173.005-02	Лист	2	
БЧ		10	А1А 177.001	Пруток L=1150-2 Круг В6 ГОСТ 2590-71 Ст.3 ГОСТ 535-58	12	0,25 кг.
БЧ		11	А1А 177.002	Крюк Круг В6 ГОСТ 2590-71 Ст3 ГОСТ 535-58	15	0,013 кг.
11		12	А1А 177.003	Направляющая	3	
		13	-01	Направляющая	3	
БЧ		14	А1А 177.004	Лист 70-1х1084-2 Лист Б3 ГОСТ 19903-74 I-IV-Ст3 ГОСТ 16523-70	3	1,78 кг.

А1А177.000

Изм.	Лист	N докум.	Подп.	Дата
Разраб.		Литвак		
Пров.		Грановский		
Рук.груп.		Грановский		
Н.контр.		Мерзлякова		
Утв.		Спивак.		

Фильтр с фильтрующим материалом типа ФСВУ для приточной камеры 1ПК100

Лит.	Лист	Листов
И	1	2

Госстрой СССР
САНТЕХПРОЕКТ
г. Москва

Копировал Формат 11

Формат	Зона	Поз.	Обозначение	Наименование	Кол.	Примечание
БЧ		15	А1А 177. 005	Стопор Круг В6 ГОСТ 2590-71 Ст3 ГОСТ 535-58	6	0,02 кг.
БЧ		16	А1А177.006	Труба L=1200-2		
				Труба 15 ГОСТ 3262-75	3	1,46 кг.
БЧ		17	А1А 177.007	Планка Лист Б3 ГОСТ 19903-74 I-IV Ст3 ГОСТ 16523-70	6	0,04 кг.
БЧ		18	А1А 177. 008	Уголок Уголок Б-36х36х3 ГОСТ 8509-72 Ст3 ГОСТ 535-58	14	0,07 кг.
БЧ		19	А1А 177. 009	Прокладка 36-1х3818-2 Резина-пластина 3Т-С ГОСТ 7338-77	1	0,43 кг
БЧ		20	А1А177.01	Прокладка 36-1х620-2 Резина-пластина 3Т-С ГОСТ 7338-77	2	0,07 кг
БЧ		21	А1А 177. 012	Прокладка 36-1х3257-2 Резина-пластина 3Т-С ГОСТ 7338-77	2	0,37 кг
БЧ		22	А1А177. 013	Скоба Лист Б3 ГОСТ 19903-74 I-IV-Ст3 ГОСТ 16523-70	120	0,02 кг.
				Стандартные изделия		
		23		Болт М10х30.36 ГОСТ 7798-70	108	
		24		Гайка М10.4 ГОСТ 5915-70	108	
				Материалы		
		25		Материал фильтрующий из упругого стекловолокна марки ФСВУ 7-21-10-369-70. Ширина полотна 1200 мм	15	кг.

А1А177.000

Изм.	Лист	N докум.	Подп.	Дата

Лист 2

Копировал Формат 11

А1А177.003

А1А177.003 – изображено
А1А177.003-01 – зеркальное отражение

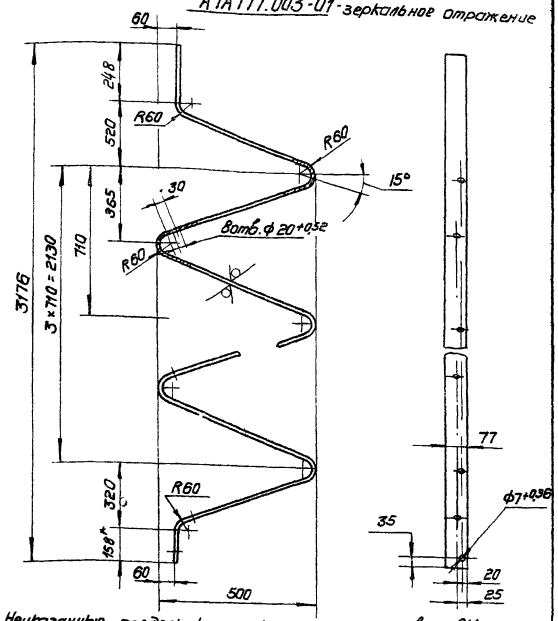

1. Неуказанные предельные отклонения размеров по СМ7
2. * Размер для справок

Изм.	Лист	N докум.	Подп.	Дата	А1А 177.003			
Разраб.		Ямпольская			Направляющая	Лит. И	Масса 10,8	Масшт. 1:15
Пров.		Литвак				Лист	Листов 1	
Рук. гр.		Грановский						
Н. контр.		Мерзлякова			Лист Б3.0 ГОСТ 19903-74 / 1-IV-Ст.3 ГОСТ 16523-70	Госстрой СССР Сантехпроект г. Москва		
Утв.		Спивак						

Инв. N подл. | Подп. и дата | Взам. инв. N | Инв. N дубл. | Подп. и дата

Формат 11

А1А176.000СБ

Ж-Ж лист 1

Узлы поз. 4,5,6,7,8,9 не показаны

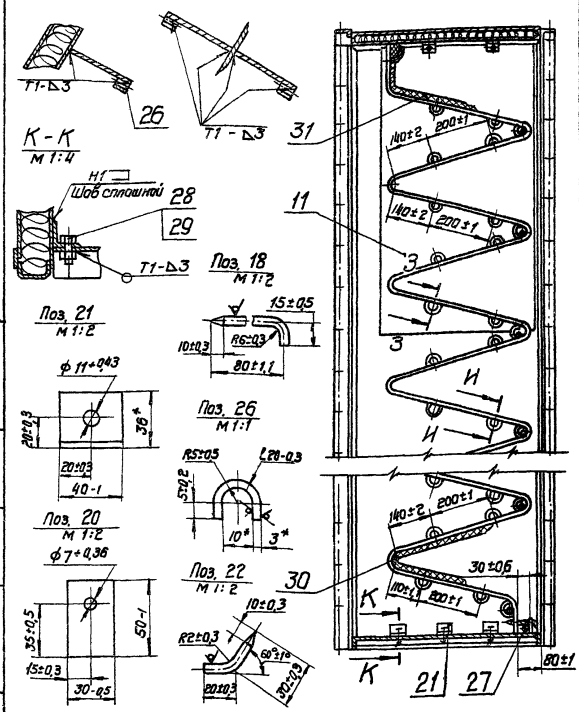

Изм.	Лист	N докум.	Подп.	Дата	А1А 176.000 СБ	Лист 2

Инв. N подл. | Подп. и дата | Взам. инв. N | Инв. N дубл. | Подп. и дата

А1А177.000СБ

Ж-Ж лист 1

Узлы поз. 4,5,6,7 не показаны

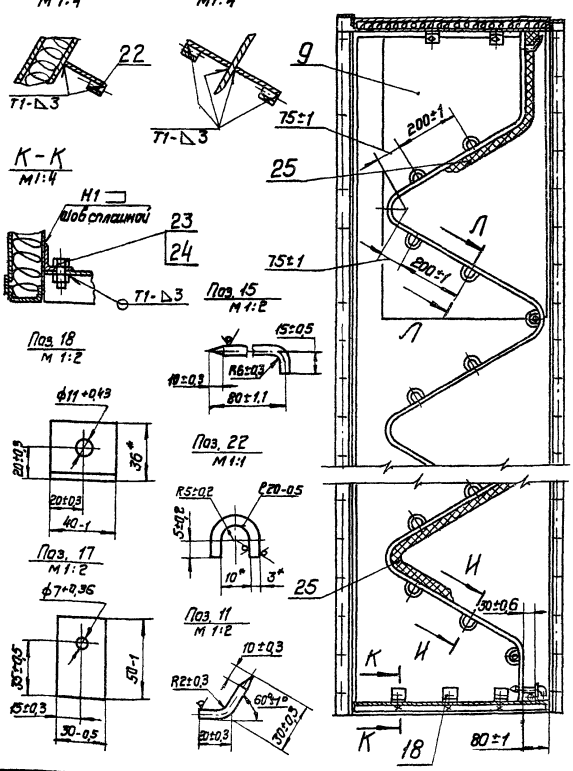

Изм.	Лист	N докум.	Подп.	Дата	А1А 177.000СБ	Лист 2

Серия 3.904-15 выпуск 1-15

Инв. N подл. | Подп. и дата | Взам. инв. N | Инв. N дубл. | Подп. и дата

А1А177.010

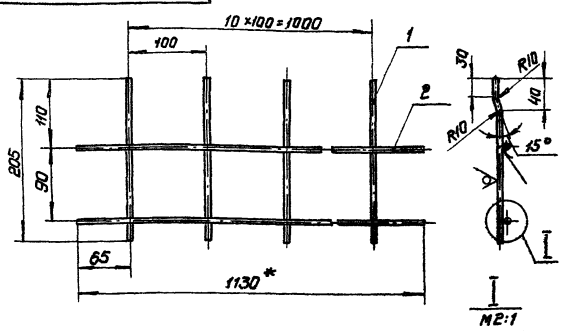

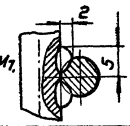

1. Неуказанные предельные отклонения размеров по СМ7
2. * Размер для справок
3. Сварка ручная электродуговая

Форм.	Зона	Поз.	Обозначение	Наименование	Кол.	Примечание
				Детали		
Б4		1	А1А 177.014.	Патрубок		
				Круг В6.0 ГОСТ 2590-71 / Ст.3 ГОСТ 535-58	11	0,047 кг
Б4		2	А1А 177.015	Патрубок L=1130-2,4		
				Круг В6.0 ГОСТ 2590-71 / Ст.3 ГОСТ 535-58	2	0,25 кг

Изм.	Лист	N докум.	Подп.	Дата	А1А 177.010			
Разраб.		Ямпольская			Решетка опорная	Лит. И	Масса 1,0	Масшт. 1:4
Пров.		Литвак				Лист	Листов 1	
Рук. гр.		Грановский						
Гл. спец.		Спивак				Госстрой СССР Сантехпроект г. Москва		
Н. контр.		Мерзлякова						
Утв.		Спивак						

Инв. N подл. | Подп. и дата | Взам. инв. N | Инв. N дубл. | Подп. и дата

Копир. Формат: 11

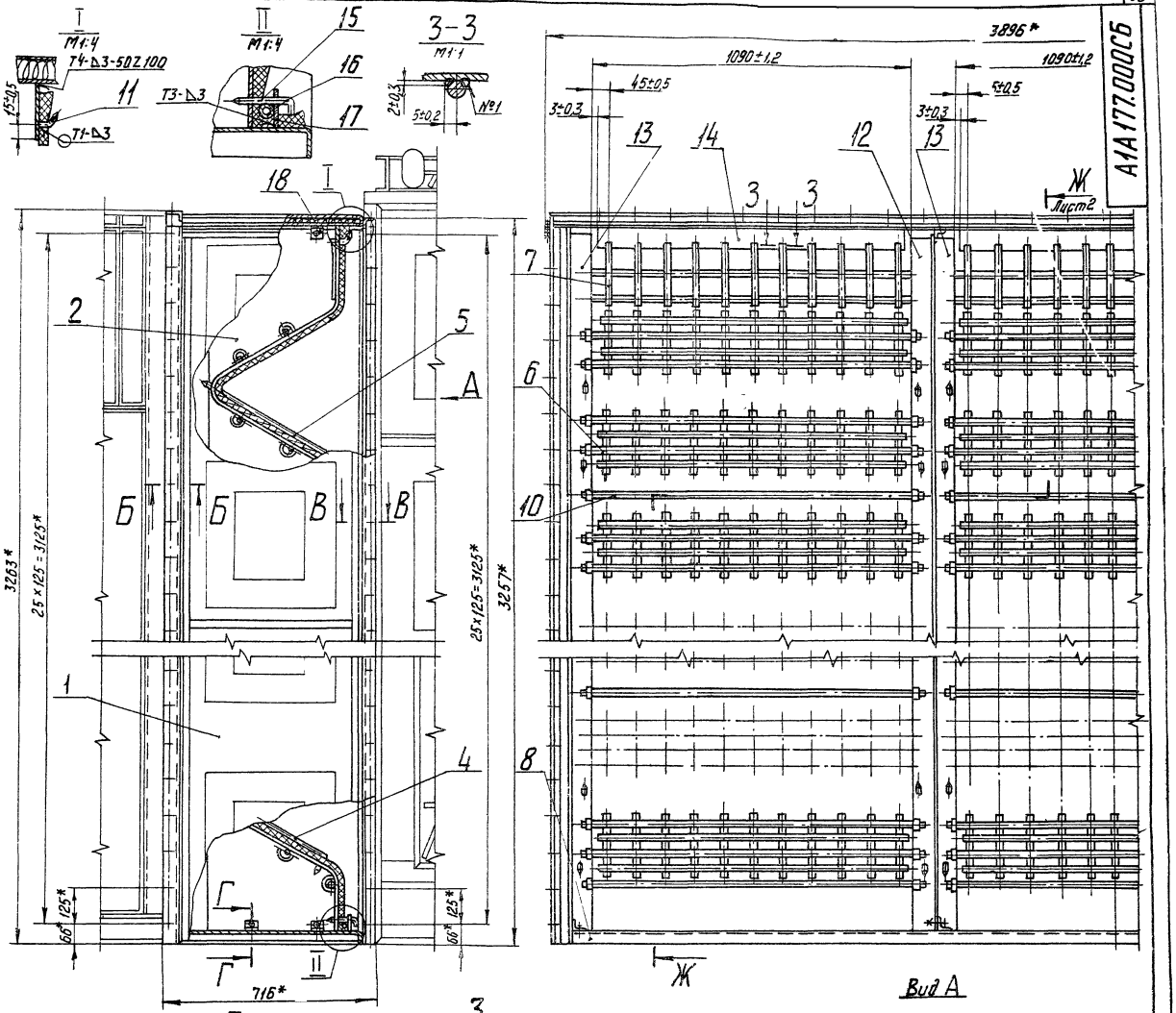

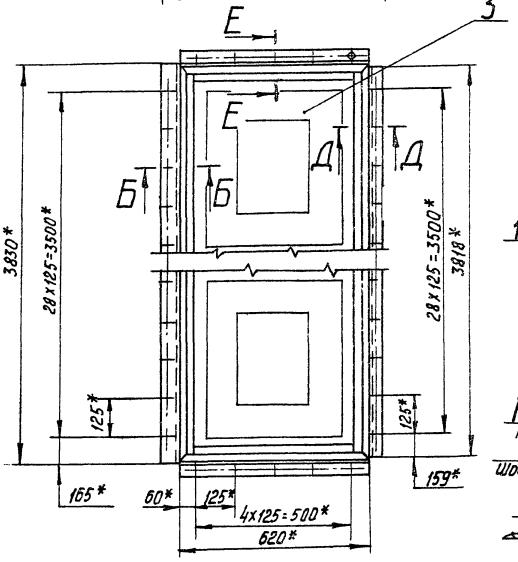

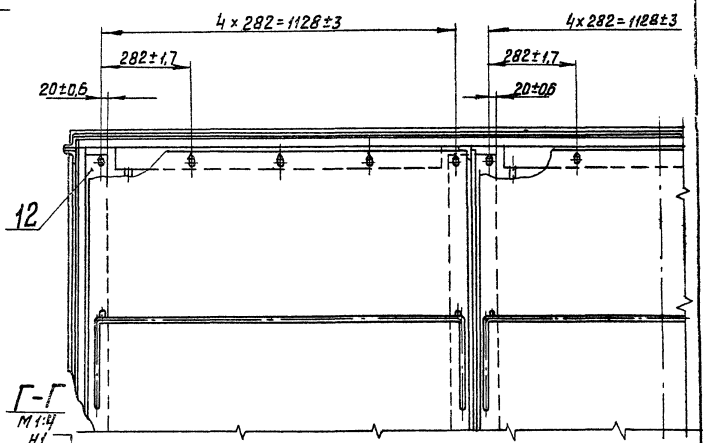

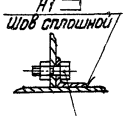

1.* Размеры для справок

2. Сварные швы Т1, Т3, Т4, Н1 по ГОСТ 5264-69; №1 - сварка ручная электродуговая.

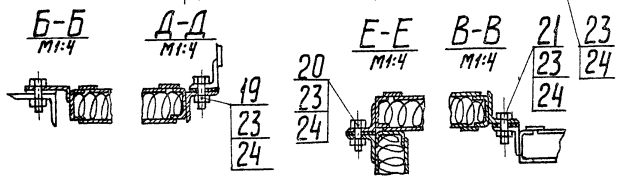

					А1А177.000СБ		
Изм.	Лист	№ докум.	Подп.	Дата	Фильтр с фильтрующим материалом типа ФСВУ для приточной камеры ПК100	Лит	Масса	Масшт
Разраб.		Литвак				И	478	1:10
Пров.		Урановский			Сборочный чертеж	Лист 1	Листов 2	
Рук.гр.		Урановский				Госстрой СССР САНТЕХПРОЕКТ г. Москва		
Гл.спец.		Спивак						
Н.контр.		Перзлякова						
Утв.		Спивак						

Копировал

Формат А2

Серия 3.904-15 выпуск 1-15

Инв. № подл. | Подпись и дата | Взам. инв. № | Инв. № дубл. | Подпись и дата

Формат	Зона	Поз.	Обозначение	Наименование	Кол.	Примечание
				Документация		
*			А1А178.000 СБ	Сборочный чертеж		*) 11, 22
12			А1А179.000ТО	Фильтр с развитой поверхностью для приточных камер 1ПК10-1ПК100		
				Техническое описание		
				Сборочные единицы		
11		1	А1А171.010-06	Панель боковая	1	
		2	-07	Панель боковая	1	
11		3	А1А171.020-02	Панель верхняя	1	
11		4	А1А171.030-05	Прижим	2	
		5	-07	Прижим	18	
11		6	А1А172.010-02	Решетка опорная	40	
				Детали		
11		7	А1А171.006-02	Днище	1	
11		8	А1А173.005-02	Лист	1	
БЧ		9	А1А178.001	Пруток L=1715-3		
				Круг В6 ГОСТ 2590-71 / Ст3 ГОСТ 535-58	22	0,37кг
БЧ		10	А1А178.002	Крюк		
				Круг В6 ГОСТ 2590-71 / Ст3 ГОСТ 535-58	12	0,013кг
11		11	А1А178.003	Направляющая	2	
		12	-01	Направляющая	2	
БЧ		13	А1А178.004	Лист 70-1×1623-2		
				Лист Б3 ГОСТ 19903-74 / 1-IV-Ст3 ГОСТ 16523-70	2	2,66кг

Изм.	Лист	N докум.	Подп.	Дата	А1А178.000			
Разраб.		Литвак			Фильтр с фильтрующим материалом типа ФРНК для приточной камеры 1ПК100	Лит.	Лист 1	Листов 2
Пров.		Грановский						
Рук. гр.		Грановский				Госстрой СССР сантехпроект г. Москва		
Н. контр.		Мерзлякова						
Утв.		Спивак						

Инв. N подл. | Подп. и дата | Взам. инв. N | Инв. N дубл. | Подп. и дата

Формат 11

Формат	Зона	Поз.	Обозначение	Наименование	Кол.	Примечание
БЧ		14	А1А178.005	Стопор		
				Круг В6 ГОСТ 2590-71 / Ст3 ГОСТ 535-58	4	0,02кг
БЧ		15	А1А178.006	Труба L=1840-3		
				Труба 15 ГОСТ 3262-75	2	2,24кг
БЧ		16	А1А178.007	Планка		
				Лист Б3 ГОСТ 19903-74 / 1-IV-Ст3 ГОСТ 16523-70	4	0,04кг
БЧ		17	А1А178.008	Уголок		
				Уголок Б36×36×3 ГОСТ 8509-72 / Ст3 ГОСТ 535-58	10	0,07кг
БЧ		18	А1А178.009	Прокладка 36-1×3818-2		
				Резина-пластина 3Т-с ГОСТ 7338-77	1	0,43кг
БЧ		19	А1А178.011	Прокладка 36-1×620-2		
				Резина-пластина 3Т-с ГОСТ 7338-77	2	0,07кг
БЧ		20	А1А178.012	Прокладка 36-1×3257-2		
				Резина-пластина 3Т-с ГОСТ 7338-77	2	0,37кг
БЧ		21	А1А178.013	Скоба		
				Лист Б3 ГОСТ 19903-74 / 1-IV-Ст3 ГОСТ 16523-70	204	0,02кг
				Стандартные изделия		
		22		Болт М10×30.36 ГОСТ 7798-70	104	
		23		Гайка М10.4 ГОСТ 5915-70	104	
				Материалы		
		24		Материал фильтрующий ФРНК-1 ТУ17-9-108-73		
				Ширина полотна 1750мм	18	кг

Изм.	Лист	N докум.	Подп.	Дата	А1А178.000	Лист 2

Инв. N подл. | Подп. и дата | Взам. инв. N | Инв. N дубл. | Подп. и дата

Формат 11

А1А178.003

Серия 3.904-15 Выпуск 1-15

А1А178.003 – изображено
А1А178.003-01 – зеркальное отражение

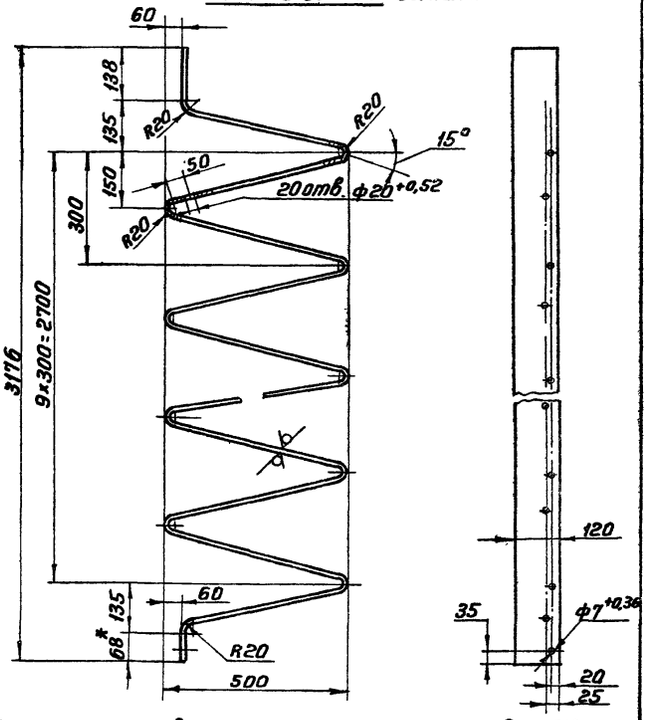

1. Неуказанные предельные отклонения размеров по СМ1
2.* Размер для справок

Изм.	Лист	N докум.	Подп.	Дата	А1А178.003			
Разраб.		Аполльская			Направляющая	Лит.	Масса 28.0	Масштаб 1:10
Пров.		Литвак						
Рук. гр.		Грановская				Лист	Листов 1	
Н. контр.		Мерзлякова			Лист Б3.0 ГОСТ 19903-74 / 1-IV-Ст3 ГОСТ 16523-70	Госстрой СССР сантехпроект г. Москва		
Утв.		Спивак						

Инв. N подл. | Подп. и дата | Взам. инв. N | Инв. N дубл. | Подп. и дата

Формат 11

А1А178.000 СБ

Ж–Ж лист 1
Узлы поз. 4,5,6 не показаны

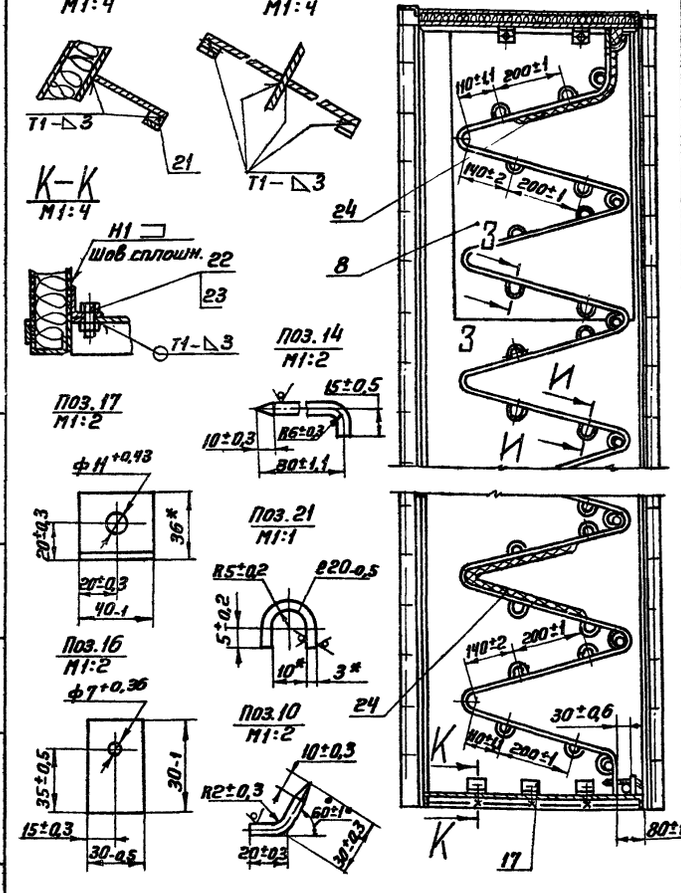

Изм.	Лист	N докум.	Подп.	Дата	А1А178.000СБ	Лист 2

Инв. N подл. | Подп. и дата | Взам. инв. N | Инв. N дубл. | Подп. и дата

Формат 11

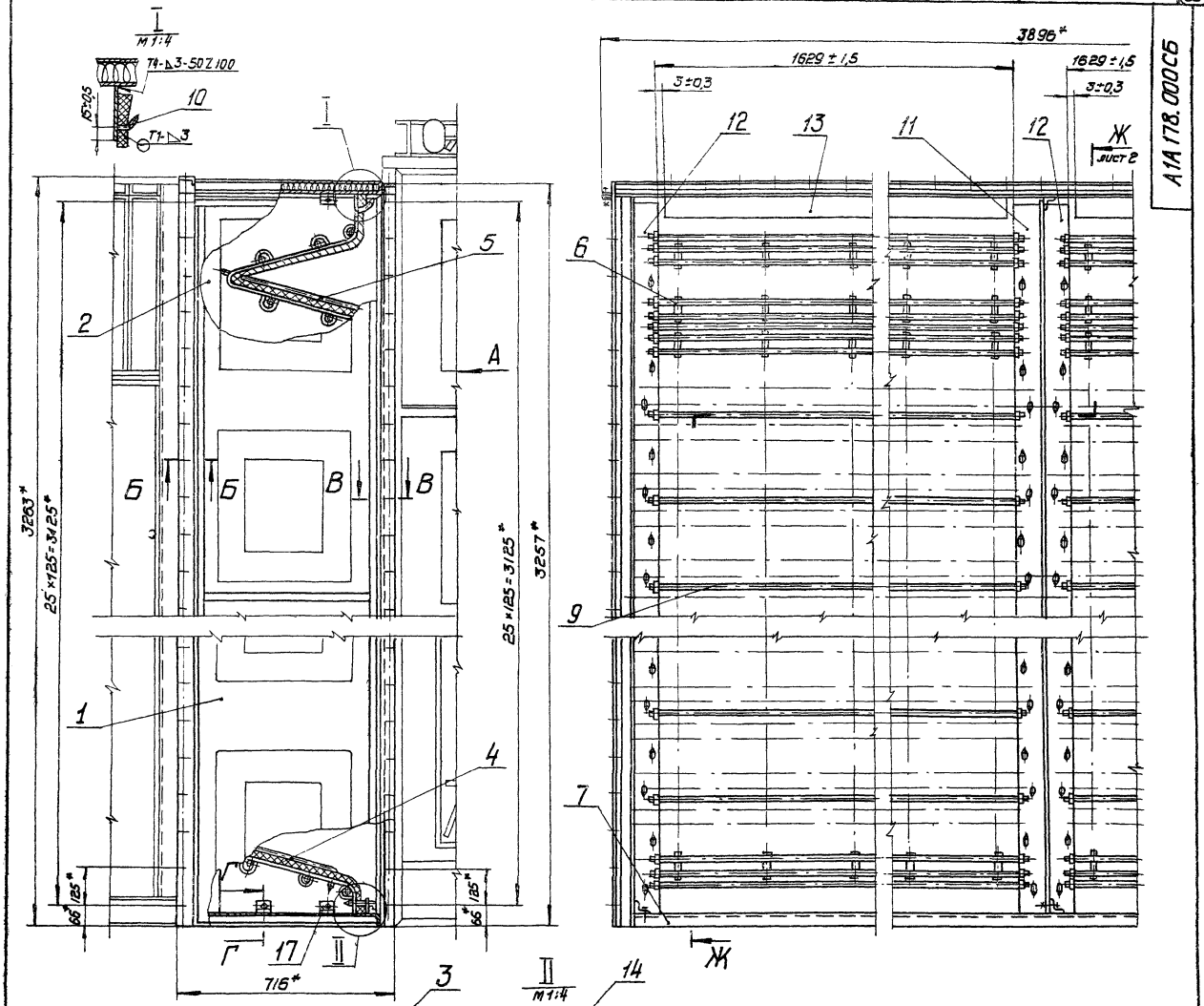

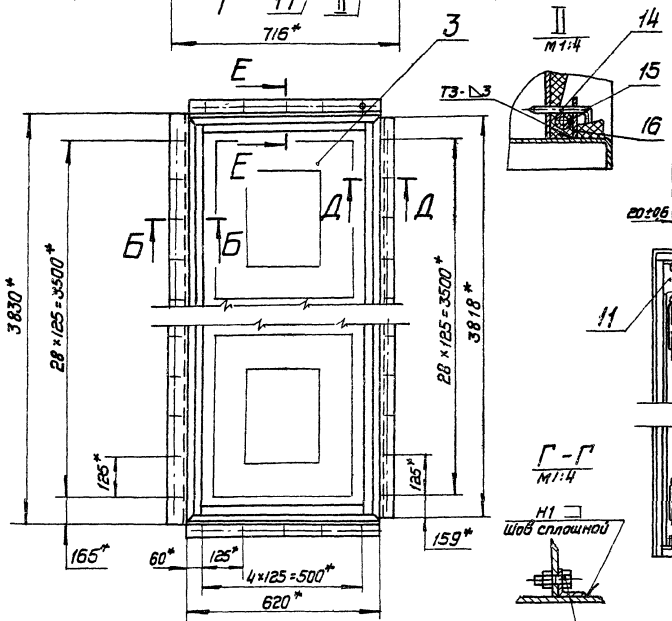

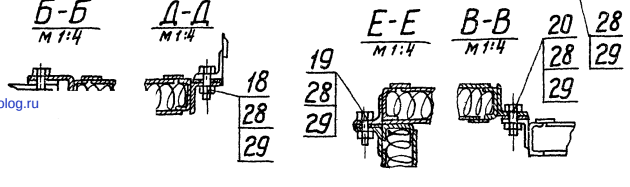

Вид А
м 1:20

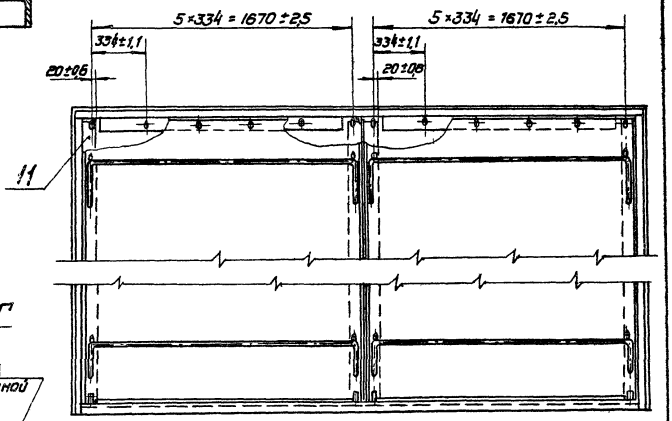

* Размеры для справок

2. Сварные швы по ГОСТ 5264-69

					А1А 178.000СБ		
Изм.	Лист	N докум.	Подп.	Дата	Фильтр с фильтрующим материалом типа ФРНК для приточной камеры 1ПК100.Н	Лит.	Масса	Масшт.
Разраб.		Литвак					433	1:10
Пров.		Грановский			Сборочный чертеж	Лист 1	Листов 2	
Рук. гр.		Грановский				Госстрой СССР Сантехпроект г. Москва		
Гл. спец.		Спивак						
Н. контр.		Мегвлякова						
Утв.		Спивак						

Копировал Формат А2

gost.e-ecolog.ru

Инв. N подл. | Подп. и дата | Взам. инв. N | Инв. N дубл. | Подп. и дата