ГОСУДАРСТВЕННЫЙ КОМИТЕТ СОВЕТА МИНИСТРОВ СССР ПО ДЕЛАМ СТРОИТЕЛЬСТВА

/ГОССТРОЙ СССР /

ТИПОВЫЕ КОНСТРУКЦИИ И ДЕТАЛИ ЗДАНИЙ И СООРУЖЕНИЙ

СЕРИЯ 3.904-15

ПРИТОЧНЫЕ ВЕНТИЛЯЦИОННЫЕ КАМЕРЫ ПРОИЗВОДИТЕЛЬНОСТЬЮ от 3,5 до 150 тыс $м^3/ч$ С СЕКЦИЯМИ ОРОШЕНИЯ ДЛЯ ТЕПЛОНОСИТЕЛЯ - ВОДА

ВЫПУСК - 1-13

КОНСТРУКЦИИ КАМЕР/ РАБОЧИЕ ЧЕРТЕЖИ/

Приемные секции с различным расположением рециркуляционных отверстий

Главный инженер института Шиллер Ю.И.
Главный инженер проекта Гольтяпина Я.А.

РАЗРАБОТАНЫ
ГПИ САНТЕХПРОЕКТ
ГОССТРОЙ СССР

УТВЕРЖДЕНЫ
И ВВЕДЕНЫ В ДЕЙСТВИЕ
С 15 МАРТА 1978 г
ГЛАВПРОМСТРОЙПРОЕКТОМ ГОССТРОЯ СССР
ПРИКАЗ №7 ОТ 14/II-1978 г

инв. № 15264
Цена: 4-80

gost.e-ecolog.ru

Госстрой СССР
Тбилисский филиал ЦИТП
Типовой проект (серия)
№ 3.904-158 вып.13
Заказ № 1558
Цена 4 руб. 80 коп
Тираж 1000
Дата «14» X 1978 г.

Содержание

Обозначение	Наименование	Стр.
	Содержание	2÷4
А1А 136.000 ТО	Секция приемная с фильтром приточной камеры типа 1ПК10 с рециркуляционной заслонкой на задней панели Техническое описание	4
А1А 136.000	Секция приемная с фильтром приточной камеры типа 1ПК10 с рециркуляционной заслонкой на задней панели	5
А1А 136.010	Панель задняя	
А1А 136.000 СБ	Секция приемная с фильтром приточной камеры типа 1ПК10 с рециркуляционной заслонкой на задней панели Сборочный чертеж	6, 7
А1А 136.010 СБ	Панель задняя Сборочный чертеж	8
А1А 136.012	Угольник	9
А1А 136.013	Угольник	
А1А 136.014	Профиль	
А1А 137.000	Секция приёмная приточной камеры типа 1ПК10 с рециркуляционной заслонкой на задней панели	10
А1А 137.000 СБ	Секция приёмная приточной камеры типа 1ПК10 с рециркуляционной заслонкой на задней панели. Сборочный чертеж	11
А1А 138.000	Секция приемная приточной камеры типа 1ПК10 с нижним расположением рециркуляционной заслонки	12
А1А 138.010	Патрубок	12; 14
А1А 138.000 СБ	Секция приемная приточной камеры типа 1ПК10 с нижним расположением рециркуляционной заслонки. Сборочный чертеж	13
А1А 138.020	Крышка	14
А1А 138.030	Решетка	14; 15
А1А 138.040	Корыто	15
А1А 138.010 СБ	Патрубок Сборочный чертеж	16
А1А 138.020 СБ	Крышка Сборочный чертеж	
А1А 138.030 СБ	Решетка Сборочный чертеж	
А1А 138.035	Хомут	17
А1А 138.036	Ручка	
А1А 138.040 СБ	Корыто. Сборочный чертеж	
А1А 138.055	Профиль	18
А1А 138.056	Корыто	
А1А 139.000	Секция приёмная с фильтром приточной камеры типа 1ПК25 с рециркуляционной заслонкой на задней панели	19
А1А 139.010	Панель задняя	
А1А 139.000 СБ	Секция приёмная с фильтром приточной камеры типа 1ПК25 с рециркуляционной заслонкой на задней панели. Сборочный чертеж	20; 21
А1А 139.010 СБ	Панель задняя. Сборочный чертеж	22
А1А 139.011	Лист	23
А1А 140.000	Секция приёмная приточной камеры типа 1ПК25 с рециркуляционной заслонкой на задней панели	
А1А 140.000 СБ	Секция приёмная приточной камеры типа 1ПК25 с рециркуляционной заслонкой на задней панели. Сборочный чертеж	24
А1А 141. 000	Секция приемная приточной камеры типа 1ПК25 с нижним расположением рециркуляц. заслонки	25
А1А 140. 010	Панель задняя	
А1А 136. 011	Угольник	
А1А 140.010 СБ	Панель задняя. Сборочный чертеж	26
А1А 141. 000 СБ	Секция приёмная приточной камеры типа 1ПК25 с нижним расположением рециркуляционной заслонки. Сборочный чертеж	27; 28
А1А 142.000	Секция приёмная с фильтром приточной камеры типа 1ПК50 с рециркуляционной заслонкой на задней панели	29
А1А 142.010	Панель задняя	29; 32
А1А 142.000 СБ	Секция приёмная с фильтром приточной камеры типа 1ПК50 с рециркуляционной заслонкой на задней панели. Сборочный чертеж	30; 31
А1А 144. 012	Корыто	32
А1А 145.011	Лист	
А1А 142.010 СБ	Панель задняя. Сборочный чертеж	33
А1А 143.000	Секция приёмная приточной камеры типа 1ПК50 с рециркуляционной заслонкой на задней панели	34
А1А 143.010	Панель задняя	

Обозначение	Наименование	Стр.
А1А 143.000 СБ	Секция приёмная приточной камеры типа 1ПК50 с рециркуляционной заслонкой на задней панели. Сборочный чертеж	35
А1А 143.010 СБ	Панель задняя. Сборочный чертеж	36
А1А 144.000	Секция приёмная приточной камеры типа 1ПК50 с нижним расположением рециркуляционной заслонки	37
А1А 144.010	Корыто	
А1А 144.000 СБ	Секция приёмная приточной камеры типа 1ПК50 с нижним расположением рециркуляционной заслонки. Сборочный чертеж	38;39
А1А 144.010 СБ	Корыто. Сборочный чертеж	40
А1А 144.011	Профиль	
А1А 145.000	Секция приёмная с фильтром приточной камеры типа 1ПК70 с рециркуляционной заслонкой на задней панели	41
А1А 145.010	Панель задняя	41;42
А1А 151.006	Уголок	42
А1А 151.007	Уголок	
А1А 145.000 СБ	Секция приемная с фильтром приточной камеры типа 1ПК70 с рециркуляционной заслонкой на задней панели. Сборочный чертеж	43;44
А1А 145.010 СБ	Панель задняя. Сборочный чертеж	45
А1А 146.000	Секция приёмная приточной камеры типа 1ПК70 с рециркуляционной заслонкой на задней панели	46
А1А 146.010	Панель задняя	46;47
А1А 147.000	Секция приёмная приточной камеры типа 1ПК70 с нижним расположением рециркуляционной заслонки	47
А1А 148.000	Секция приёмная с фильтром приточной камеры типа 1ПК100 с рециркуляционной заслонкой на задней панели	47;48
А1А 148.010	Панель задняя	48
А1А 146.000 СБ	Секция приемная приточной камеры типа 1ПК70 с рециркуляционной заслонкой на задней панели. Сборочный чертеж	49
А1А 146.010	Панель задняя. Сборочный чертеж	50
А1А 147.000 СБ	Секция приёмная приточной камеры типа 1ПК70 с нижним расположением рециркуляционной заслонки. Сборочный чертеж	51;52
А1А 148.000 СБ	Секция приёмная с фильтром приточной камеры типа 1ПК100 с рециркуляционной заслонкой на задней панели Сборочный чертеж.	53;54
А1А 148.010 СБ	Панель задняя. Сборочный чертеж	55
А1А 149.000	Секция приёмная приточной камеры типа 1ПК100 с рециркуляционной заслонкой на задней панели	56
А1А 149.010	Панель задняя	
А1А 149.000	Секция приемная приточной камеры типа 1ПК100 с рециркуляционной заслонкой на задней панели. Сборочный чертеж	57
А1А 149.010 СБ	Панель задняя. Сборочный чертеж	58
А1А 150.000	Секция приёмная приточной камеры типа 1ПК100 с нижним расположением рециркуляционной заслонки	59
А1А 151.000	Секция приемная приточной камеры типа 1ПК100 с рециркуляционной заслонкой на задней панели	
А1А 150.000 СБ	Секция приёмная приточной камеры типа 1ПК100 с нижним расположением рециркуляционной заслонки. Сборочный чертеж	60;61
А1А 151.000 СБ	Секция приёмная приточной камеры типа 1ПК100 с рециркуляционной заслонкой на задней панели. Сборочный чертеж	62
А1А 151.010	Панель задняя	63
А1А 152.000	Секция приёмная приточной камеры типа 1ПК150 с нижним расположением рециркуляционной заслонки.	
А1А 151.000 СБ	Панель задняя. Сборочный чертеж	64
А1А 152.000 СБ	Секция приёмная приточной камеры типа 1ПК150 с нижним расположением рециркуляционной заслонки. Сборочный чертеж	65;66
А1А 151.005	Кронштейн	66
А1А 151.008	Ушко	
А1А 151.015	Уголок	

Обозначение	Наименование	Стр.
АЗД 079.000	Заслонка воздушная рециркуляционная с электроприводом	67;68
АЗД 079.000 СБ	Заслонка воздушная рециркуляционная с электроприводом. Сборочный чертеж	69
АЗД 079.001	Упор	70
АЗД 079.002	Корпус подшипника	
АЗД 079.003	Шайба	
АЗД 079.010	Корпус	71
АЗД 079.020	Система тяг и рычагов	71,72
АЗД 079.030	Лопатка	72
АЗД 079.010 СБ	Корпус. Сборочный чертеж	73
АЗД 079.020 СБ	Система тяг и рычагов. Сборочный чертеж	74
АЗД 079.030 СБ	Лопатка. Сборочный чертеж	
АЗД 079.006	Профиль	75
АЗД 079.007	Профиль	
АЗД 079.011	Тяга	76
АЗД 079.012	Тяга	
АЗД 079.013	Серьга	
АЗД 079.014	Палец	
АЗД 079.009	Ось	77
АЗД 079.015	Полуось	
АЗД 079.016	Полуось	
АЗД 079.017	Перо	78
АЗД 079.018	Перо	

Серия 3.904-15 Выпуск 1-13

В практике проектирования часто встречаются случаи, когда при применении типовых приточных камер с использованием рециркуляции компоновочные решения получаются довольно сложными. Так как рециркуляционная заслонка в типовых камерах расположена на верхней панели приемной секции, рециркуляционный воздуховод, независимо от расположения обслуживаемого помещения, идет вверх, а лишь затем может быть повернут в нужном направлении. Это удорожает монтаж и затрудняет механизацию ремонта и эксплуатации приточных камер, а в некоторых случаях высота помещения оказывается недостаточной для установки в них камеры с рециркуляционными воздуховодами.

В настоящем выпуске приведены чертежи приёмных секций с различными вариантами расположения рециркуляционных заслонок. Кроме варианта расположения заслонок на верхней панели, разработаны варианты расположения заслонок на задней панели – для обслуживания помещений, расположенных на одной отметке с помещением, где установлена камера, и вариант с нижним расположением заслонок – для обслуживания помещений, находящихся под помещением, где установлена камера. При этом, в последнем случае заслонка располагается под перекрытием обслуживаемого помещения, а в низу приемной секции в плите перекрытия предусмотрен проём, закрытый решеткой.

Доступ к приводу заслонок осуществляется через люк, расположенный в полу рядом с приёмной секцией.

Применение этих секций значительно упрощает механизацию монтажа и эксплуатации катер позволяет располагать грузоподъемные средства вверху, сократить протяженность рециркуляционных воздуховодов, а также уменьшить высоту помещений, где располагаются камеры.

Для вариантов расположения рециркуляционных заслонок на задней панели или в низу приёмной секции разработаны чертежи рециркуляционных заслонок, площадь сечения которых соответствует рециркуляционным заслонкам выпуска 1-8, но которые имеют другие размеры и количество лопаток. Чертежи этих заслонок приведены в настоящем выпуске.

Часть чертежей узлов и деталей приёмных секций с различным расположением рециркуляционных заслонок заимствована из чертежей приёмных секций, приведенных в выпусках 1-1 ÷ 1-5 (камеры 1ПК10 - 1ПК100) и в выпуске 1-12. В связи с этим при изготовлении приёмной секции с расположением рециркуляционных заслонок на задней панели или внизу приёмной секции следует пользоваться чертежами настоящего выпуски и чертежами выпусков 1-1 ÷ 1-5; 1-7 и 1-12.

Инв. № подл. | Подп. и дата | Взам. инв. № | Инв. № дубл. | Подп. и дата

Изм.	Лист	№ докум.	Подп.	Дата
Разраб.		Рубинская		
Рук. гр.		Грановский		
Гл. спец.		Стивак		
Нач. отд.		Гольтвеер		
Ст. инж.		Шиллер		

А1А 136.000 ТО

Секция приёмная с фильтром приточной камеры типа 1ПК10 с рециркуляционной заслонкой на задней панели. Техническое описание

Лит.	Лист	Листов
И		1

Госстрой СССР Сантехпроект г. Москва

Копировал: Дьяко

Формат 22

Формат	Зона	Поз.	Обозначение	Наименование	Кол.	Примечание
				Документация		
22			А1А136.000 СБ	Сборочный чертеж		
12			А1А136.000 ТО	Техническое описание		
				Сборочные единицы		
11		1	А1А035.300	Панель передняя	1	выпуск 1-1
11		2	А1А035.320	Панель торцевая	1	выпуск 1-1
11		3	А1А035.330	Корпус фильтра	1	выпуск 1-1
11		4	А1А035.340	Решетка съёмная	2	выпуск 1-1
11		5	А1А035.350	Решетка опорная	2	выпуск 1-1
11		6	А1А035.390	Панель верхняя	1	выпуск 1-1
11		7	А1А136.010	Панель задняя	1	
11		8	АЗД079.000	Заслонка воздушная рецирку-ляционная с эл. приводом	1	
11		9	А5В001.000	Катушка	1	выпуск 1-1
11		10	А1НМ014.000	Дверь герметическая утепленная	1	выпуск 1-1
				Детали		
11		11	А1А035 209	Стапор	2	выпуск 1-1
БЧ		12	А1А136.001	Труба Труба 15 ГОСТ3262-62 L = 1240-1	1	1,55кг
БЧ		13	А1А136.002	Прокладка Резина-пластина ЗТ-м ГОСТ 7338-65 36-1,6 × 1343-6,5	4	0,25кг
БЧ		14	А1А136.003	Прокладка Резина-пластина ЗТ-м ГОСТ 7338-65 36-1,6 × 980-5,5	2	0,16кг
БЧ		15	А1А136.004	Прокладка Резина-пластина ЗТ-м ГОСТ 7338-65 40-1,6 × 1411-6,5	3	0,32кг
БЧ		16	А1А136.005	Прокладка Резина-пластина ЗТ-м ГОСТ 7338-65 40-1,6 × 1343-7	2	0,28кг
БЧ		17	А1А136.006	Прокладка Резина-пластина ЗТ-м 40-1,6 × 600-4,5	2	0,15кг
БЧ		18	А1А136.007	Прокладка Резина-пластина ЗТ-м ГОСТ 7338-65 40-1,6 × 880-5,5	2	0,2кг
				Стандартные изделия		
		19		Болт М10 × 30.36 ГОСТ 7798-70	126	
		20		Гайка М10.Н ГОСТ 5915-70	126	
		21		Шайба 10 ГОСТ 10906-66	20	

А1А136.000

Лист 2

Копировал: Дзино Формат: 11

Серия 3.904-15 Выпуск 1-13

Формат	Зона	Поз.	Обозначение	Наименование	Кол.	Примечание
				Документация		
22			А1А136.010 СБ	Сборочный чертеж		
				Детали		
11		1	А1А035 216	Уголок	1	выпуск 1-1
		2	-01	Уголок	1	выпуск 1-1
11		3	А1А035.232	Пластина	2	выпуск 1-1
11		4	А1А035.235	Уголок	1	выпуск 1-1
11		5	А1А136 011	Угольник	1	
11		6	А1А136.012	Угольник	1	
11		7	А1А136.013	Угольник	2	
11		8	А1А136.014	Профиль	2	
		9	-01	Профиль	2	
		10	-02	Профиль	2	
		11	-03	Профиль	2	
БЧ		12	А1А136.015	Полоса Лист Б2.0 ГОСТ19903-74 / 1-Ѵ-Ст.3 ГОСТ16523-70 25-1 × 220-1	2	0,09кг
БЧ		13	А1А136.016	Полоса Лист Б2.0 ГОСТ19903-74 / 1-Ѵ-Ст.3 ГОСТ16523-70 25-1 × 1320-1	2	0,52кг
БЧ		14	А1А136.017	Лист Лист Б2.0 ГОСТ19903-74 / 1-Ѵ-Ст.3 ГОСТ16523-70 397-1 × 670-1	1	1,2кг
БЧ		15	А1А136.018	Лист Лист Б2.0 ГОСТ19903-74 / 1-Ѵ-Ст.3 ГОСТ16523-70 270-1 × 1320-1	1	5,6кг
БЧ		16	А1А136.019	Лист Лист Б0,8 ГОСТ19903-74 / 1-Ѵ-Ст.3 ГОСТ16523-70 373-1 × 646-1	1	1,4кг
БЧ		17	А1А136.021	Лист Лист Б0,8 ГОСТ19903-74 / 1-Ѵ-Ст.3 ГОСТ16523-70 246-1 × 1296-1	1	2,0кг
БЧ		18	А1А136.022	Плита Плита мягкая, марка 50 S40 ГОСТ9573-72 413 × 686	1	0,56кг
БЧ		19	А1А136 023	Плита Плита мягкая, марка 50 S40 ГОСТ9573-72 286 × 1336	1	0,76кг
БЧ		20	А1А136.024	Полоса Лист Б2.0 ГОСТ19903-74 / 1-Ѵ-Ст.3 ГОСТ16523-70 25-1 × 670-1	2	0,36кг
БЧ		21	А1А136.025	Лист Лист Б2.0 ГОСТ19903-74 / 1-Ѵ-Ст.3 ГОСТ16523-70 25-1 × 343-1	2	0,13кг

А1А136.010

Панель задняя

Лит. Н | Лист 1 | Листов 2

Госстрой СССР Сантехпроект г. Москва

Копировал: Дзино Формат: 11

Копировал: Дзино Формат: 11

А1А136.000 СБ

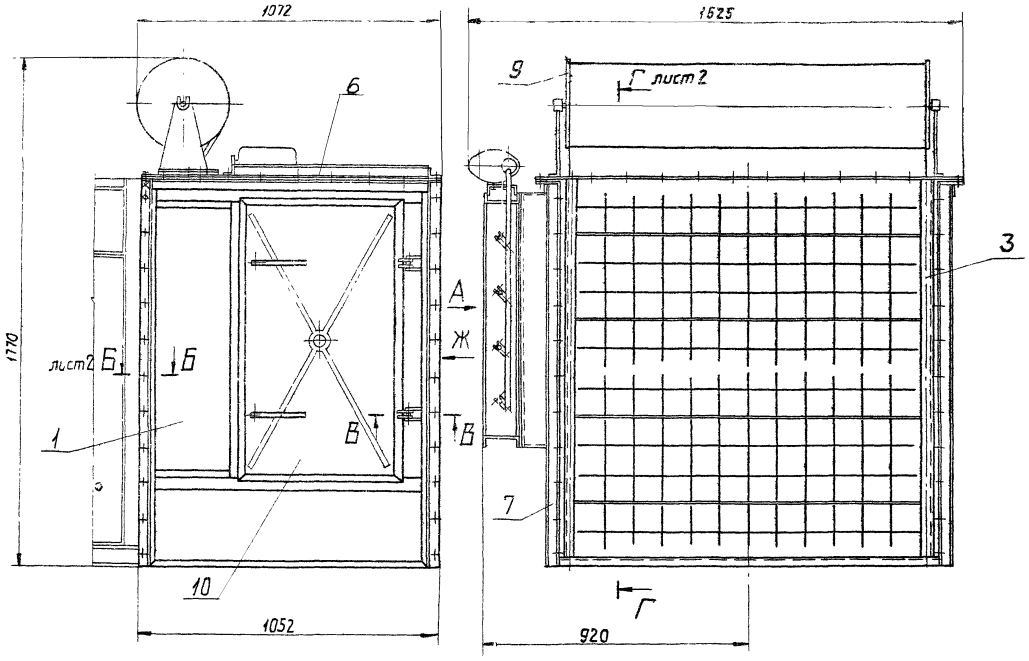

Вид А

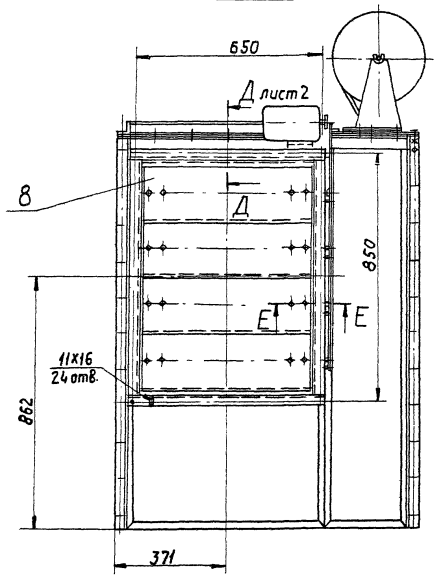

В-В
М1:2

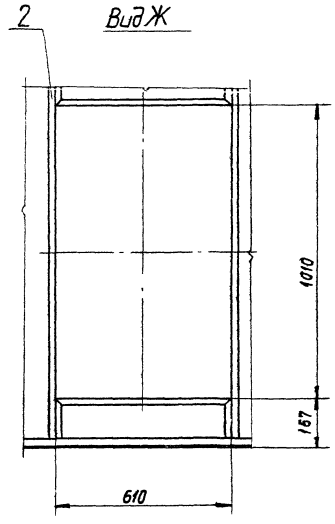

Е-Е
М1:2

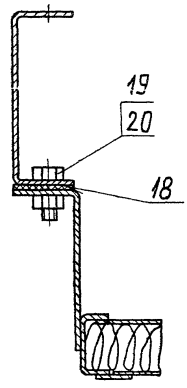

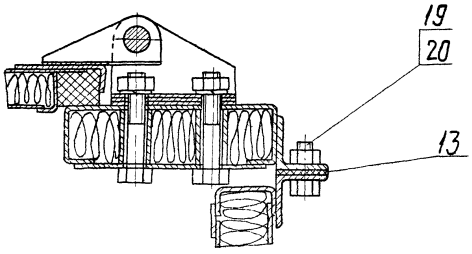

Размеры для справок

Изм.	Лист	№ докум.	Подп.	Дата	А1А136.000СБ			
Разраб.		Комиссаров			Секция приемная с фильтром приточной камеры типа 1ЛК10 с рециркуляционной заслонкой на задней панели сдарочный чертеж.	Лит.	Масса	Масшт.
Пров.		Рувинская				И	277,0	1:10
Рук. груп.		Грановский				Лист 1	Листов 2	
Гл. спец.		Спивак				Госстрой СССР Сантехпроект г. Москва		
Н. контр.		Мерзлякова						
Утв.		Гольтвегер						

Копировал: Д-1

Формат 22

Серия 7.904-15 Выпуск 1-13

Инв. № подл. | Подп. и дата | Взам. инв. № | Инв. № дубл. | Подп. и дата

Г-Г
М1:2 лист 1

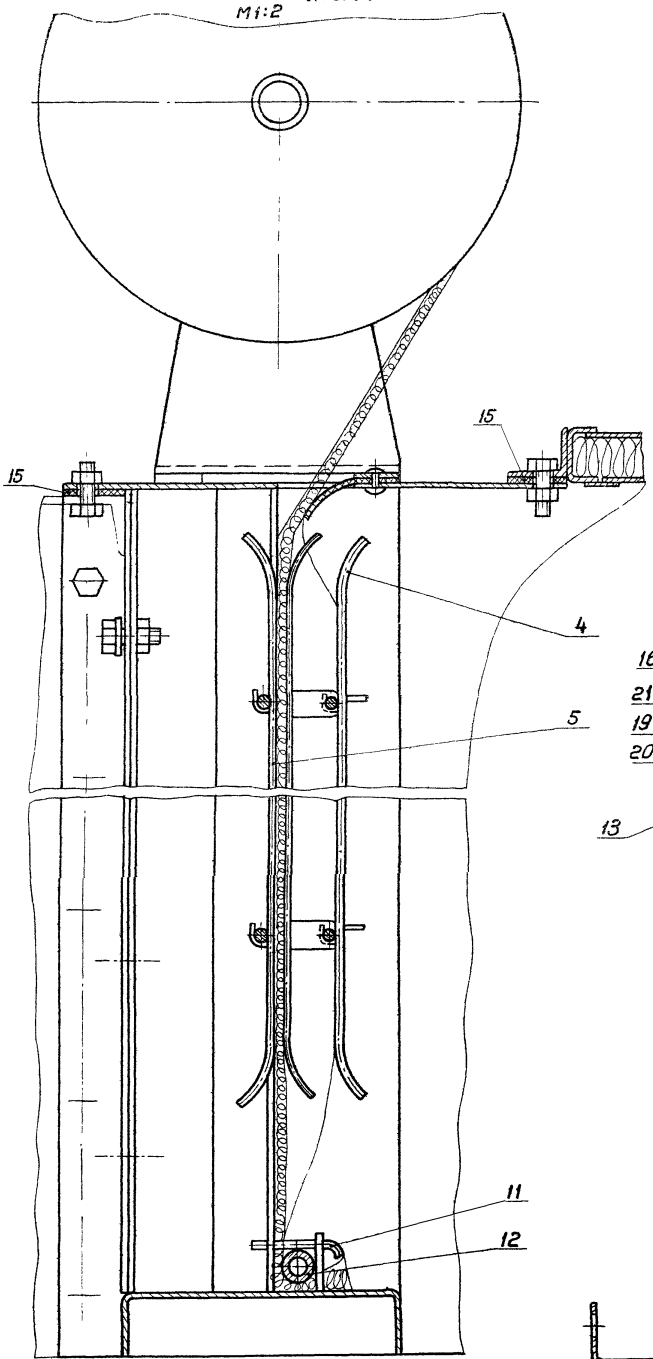

Б-Б
М1:2 лист 1

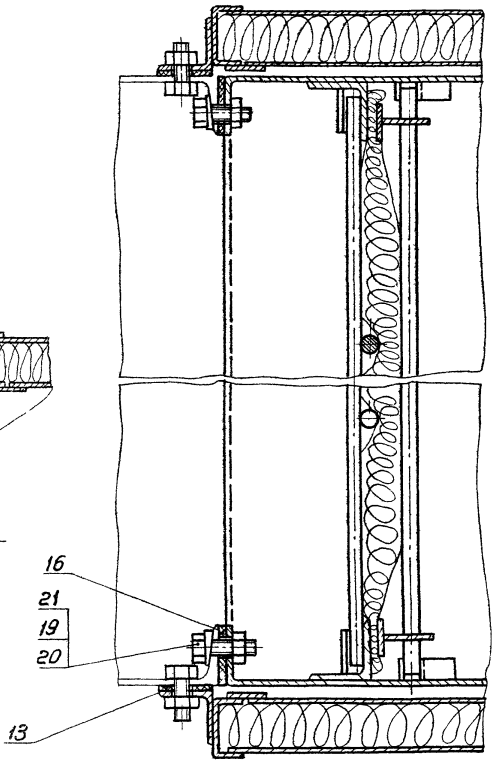

Д Д
М1:2 лист 1

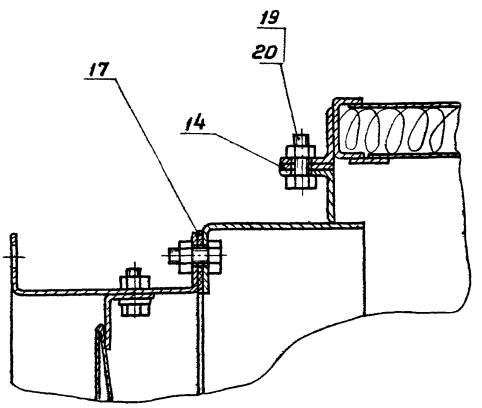

Серия 3.904-15 Выпуск 1-13

Инв.№ подл.	Подп. и дата	Взам. инв.№	Инв.№ дубл.	Подп. и дата

Изм.	Лист	№ докум.	Подп.	Дата	А1А136.000СБ	Лист 2

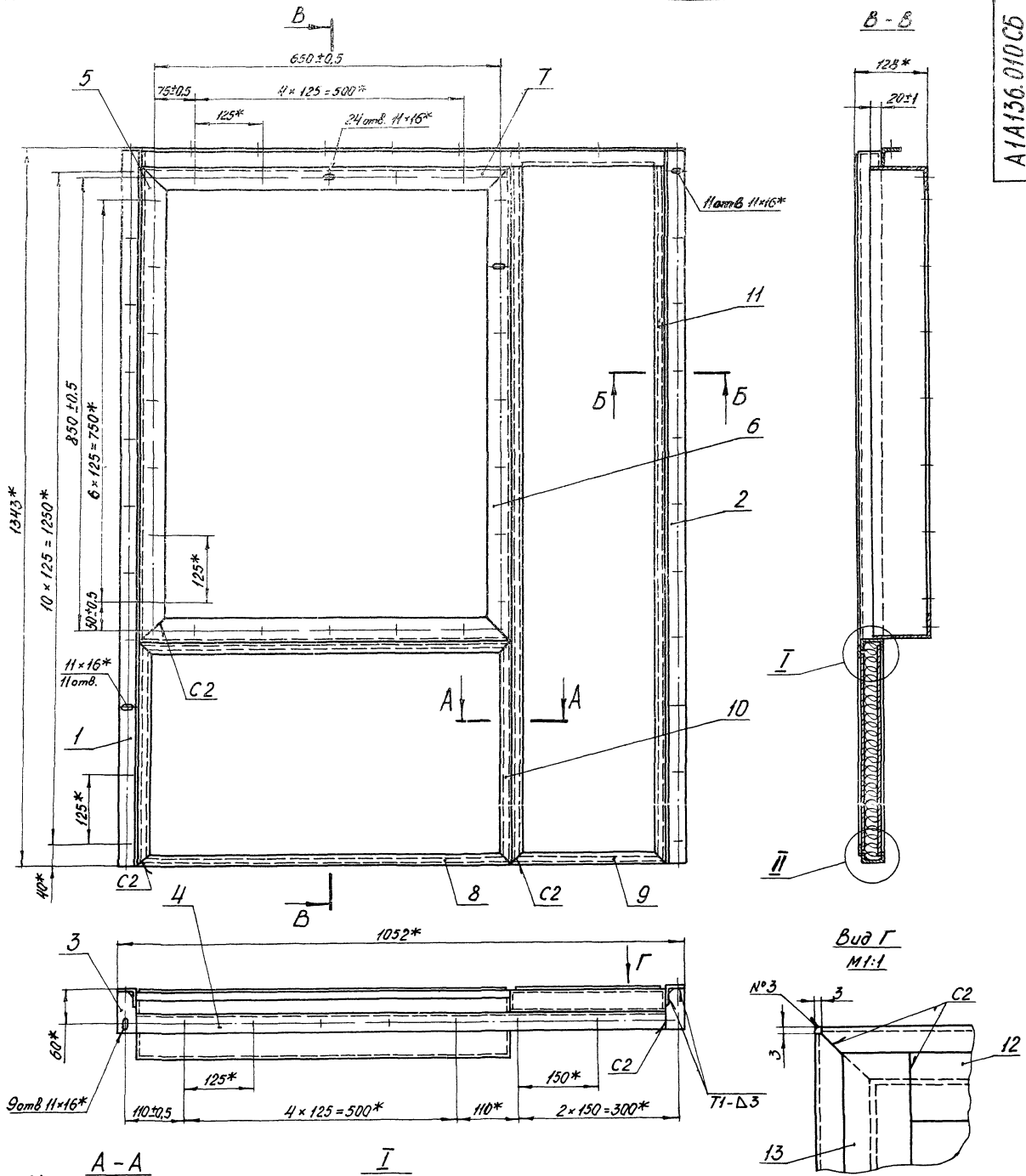

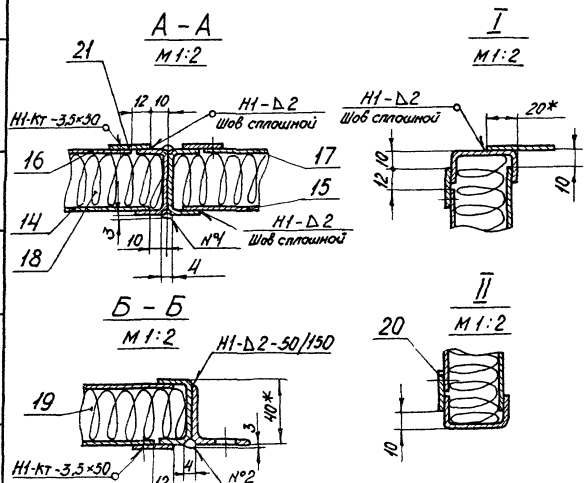

1. Неуказанные предельные отклонения размеров по СМ7.
2. * Размеры для справок.
3. Сварные швы Н1-Кт по ГОСТ15878-70. Н1, Т1, С2-по ГОСТ5264-69. Сварные швы №1, 2, 3 – сварка ручная электродуговая.

Изм.	Лист	№ докум.	Подп.	Дата
Разраб.		Камиссаров		
Пров.		Рубинская		
Рук. гр.		Грановский		
Гл. спец.		Спивак		
Н. контр.		Жерлякова		
Утв.		Гольтвеегер		

А1А136.010СБ

Панель задняя

Сварочный чертеж

Лит.	Масса	Масштаб
И	38,0	1:5

Лист | Листов 1

Госстрой СССР
Сантехпроект
г. Москва

Копировал: Дзию

Формат 22

Серия 3.904-15 Выпуск 1-13

Инв. № подл. | Подп. и дата | Взам. инв. № | Инв. № дубл. | Подп. и дата

А1А 136.013

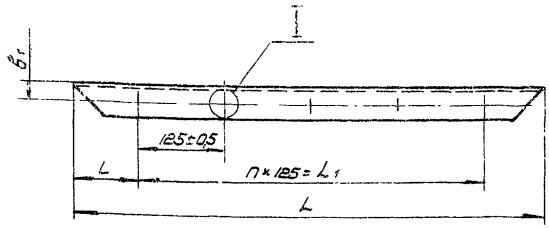

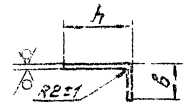

Обозначение	Размеры, мм						Количество, шт		Масса, кг
	L_1	L_1	L	b	h	b_1	n	z	
А1А 136.013	686-1	500±0,5	93±0,25	$45_{-0,62}$	$106_{-0,87}$	20±0,25	4	5	1,1
-01	720-1	500±0,5	110±0,25	$62_{-0,74}$	$65_{-0,74}$	37±0,25			1,43
-02	876-1	750±0,5	63±0,25	$40_{-0,62}$		15±0,25	6	7	1,45
-03	1086-1	875±0,5	105,5±0,25		$95_{-0,87}$	20±0,25	7	8	2,28



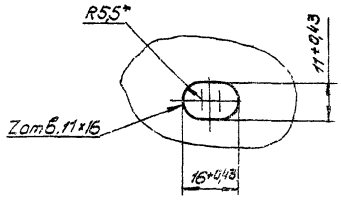

1. Неуказанные предельные отклонения размеров по СМ7
2. * Размер для справок

Изм.	Лист	N докум.	Подп.	Дата	А1А 136.013			
Разраб.		Комиссаров			Угольник	Лит.	Масса	Масшт.
Пров.		Рубинская				Н	см. табл.	-
Рук. гр.		Грановский				Лист	Листов 1	
Н. контр.		Мерзлякова			Лист Б 2.0 ГОСТ 19903-74 / 1-IV-Ст3 ГОСТ 16523-70	Госстрой СССР Сантехпроект г. Москва		
Утв.		Спивак						

Инв. N подл. | Подп. и дата | Взам. инв. N | Инв. N дубл. | Подп. и дата

Формат 12

А1А 136.012

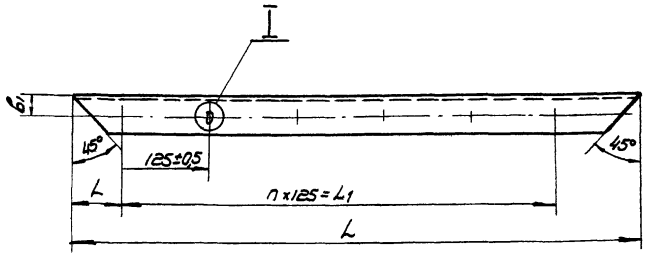

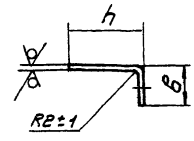

Обозначение	Размеры, мм						Количество, шт		Масса, кг
	L	L_1	L	b	h	b_1	n	z	
А1А 136.012	886-1	750±0,5	68±0,25	$45_{-0,62}$	$106_{-0,87}$	20±0,25	6	7	1,5
-01	1380-1	1000±0,5	190±0,25	$62_{-0,74}$	$65_{-0,74}$	37±0,25	8	9	2,74
-02	1166-1	1000±0,5	83±0,25	$40_{-0,62}$		15±0,25			1,91
-03	1426-1	1250±0,5	88±0,25				10	11	2,35
-04	1786-1	1625±0,5	80,5±0,25		$95_{-0,87}$	20±0,25	13	14	3,78



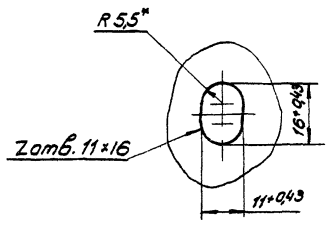

1. Неуказанные предельные отклонения размеров по СМ7
2. * Размер для справок

Изм.	Лист	N докум.	Подп.		А1А 136.012			
Разраб.		Комиссаров			Угольник	Лит.	Масса	Масшт.
Пров.		Рубинская				Н	см. табл.	-
Рук. гр.		Грановский				Лист	Листов 1	
Н. контр.		Мерзлякова			Лист Б 2.0 ГОСТ 19903-74 / 1-IV-Ст3 ГОСТ 16523-70	Госстрой СССР Сантехпроект г. Москва		
Утв.		Спивак						

Инв. N подл. | Подп. и дата | Взам. инв. N | Инв. N дубл. | Подп. и дата

Копир. [signature]

Формат 12

Серия 3.904-15 Выпуск 1-13

Формат	Зона	Поз.	Обозначение	Наименование	Кол.	Примечание
				Документация		
22			А1А137.000СБ	Сборочный чертеж		
12			А1А136.000ТО	Секция приёмная с фильтром приточной камеры типа 1ПК10 с рециркуляционной заслонкой на задней панели		
				Техническое описание		
				Сборочные единицы		
11		1	А1А035.300	Панель передняя	1	Выпуск 1-1
11		2	А1А035.320	Панель торцевая	1	Выпуск 1-1
11		3	А1А037.030	Панель верхняя утепленная	1	Выпуск 1-1
11		4	А1А136.010	Панель задняя	1	
11		5	АЗД079.000	Заслонка воздушная рециркуляционная с электроприводом	1	
11		6	А14М014.000	Дверь герметическая утепленная	1	Выпуск 1-7

Подп. и дата | Взам. инв. № | Инв. № дубл. | Подп. и дата | Инв. № подл.

Изм.	Лист	№ докум.	Подп.	Дата
Разраб.		Комиссаров		
Пров.		Рубинская		
Рук. гр.		Грановский		
Н. контр.		Мерлякова		
Утв.		Стивак		

А1А137.000

Секция приёмная приточной камеры типа 1ПК10 с рециркуляционной заслонкой на задней панели

Лит.	Лист	Листов
И	1	2

Госстрой СССР Сантехпроект г. Москва

Копировал: Дзино Формат: 11

Формат	Зона	Поз.	Обозначение	Наименование	Кол.	Примечание
				Детали		
Б4		7	А1А137.001	Прокладка Резина-пластина ЗТ-М ГОСТ7338-65 36-1,6×1343-6,5	4	0,25кг
Б4		8	А1А137.002	Прокладка Резина-пластина ЗТ-М ГОСТ7338-65 36-1,6×980-6,5	2	0,16кг
Б4		9	А1А137.003	Прокладка Резина-пластина ЗТ-М ГОСТ7338-65 36-1,6×1411-6,5	2	0,28кг
Б4		10	А1А137.004	Прокладка Резина-пластина ЗТ-М ГОСТ7338-65 40-1,6×600-4,5	2	0,15кг
Б4		11	А1А137.005	Прокладка Резина-пластина ЗТ-М ГОСТ7338-65 40-1,6×880-5,5	2	0,2кг
				Стандартные изделия		
		12		Болт М10×30.36 ГОСТ7798-70	106	
		13		Гайка М10.4 ГОСТ5915-70	106	

Подп. и дата | Взам. инв. № | Инв. № дубл. | Подп. и дата | Инв. № подл.

А1А137.000 Лист 2

Изм. Лист № докум. Подп. Дата

Копировал: Дзино Формат: 11

Серия 3.904-15 Выпуск 1-13

А1А136.014

Обозначение	L, мм	Масса, кг
А1А136.014	686-2	1,3
-01	288-2	0,55
-02	413-2	0,8
-03	1336-2	2,5
-04	400-2	0,45
-05	1380-2	1,57
-06	1124-2	1,28
-07	1126-2	1,28
-08	720-2	0,82
-09	723-2	0,82
-11	186-2	0,2
-12	1166-2	1,33
-13	590-2	0,67
-14	434-2	0,51
-15	1324-2	1,51
-16	167-2	0,21
-17	876-2	1,0
-18	1070-2	1,22
-19	667-2	0,78
-21	1426-2	1,65
-22	736-2	0,84
-23	249-2	0,28
-24	1152-2	1,32
-25	281-2	0,32
-26	176-2	0,2

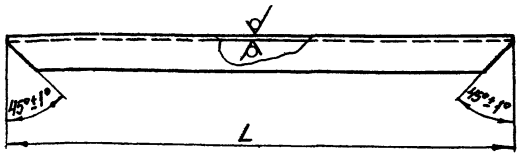

Подп. и дата | Взам. инв. № | Инв. № дубл. | Подп. и дата | Инв. № подл.

Изм.	Лист	№ докум.	Подп.	Дата
Разраб.		Ефимова		
Пров.		Рубинская		
Рук. гр.		Грановский		
Н. контр.		Мерлякова		
Утв.		Стивак		

А1А136.014

Профиль

Швеллер 40×20×2 Ст.3 кп ГОСТ8278-63

Лит.	Масса	Масштаб
И	см. табл.	—

Лист 1 Листов: 1

Госстрой СССР Сантехпроект г. Москва

Копировал: Дзино Формат: 12

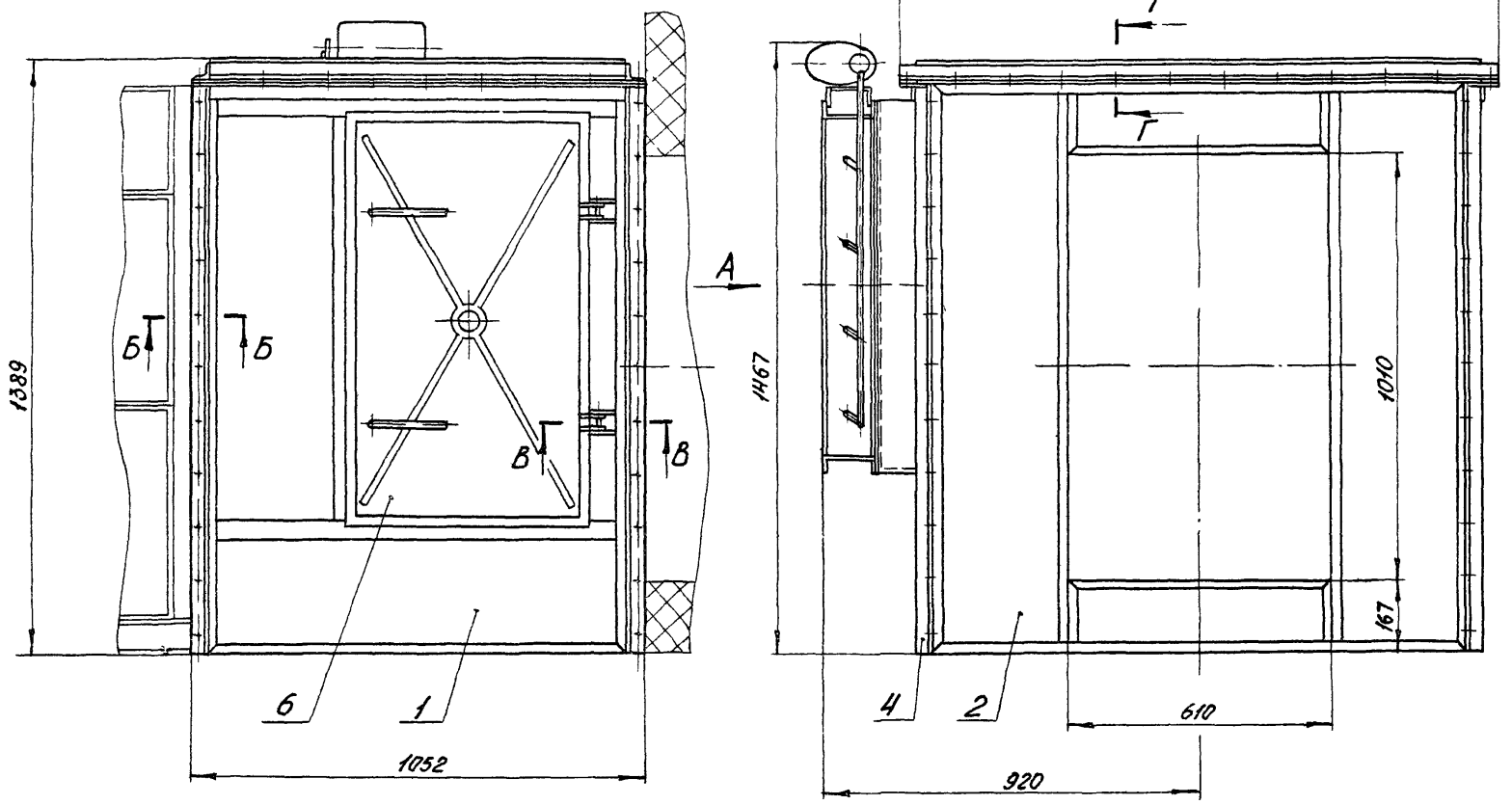

Вид А

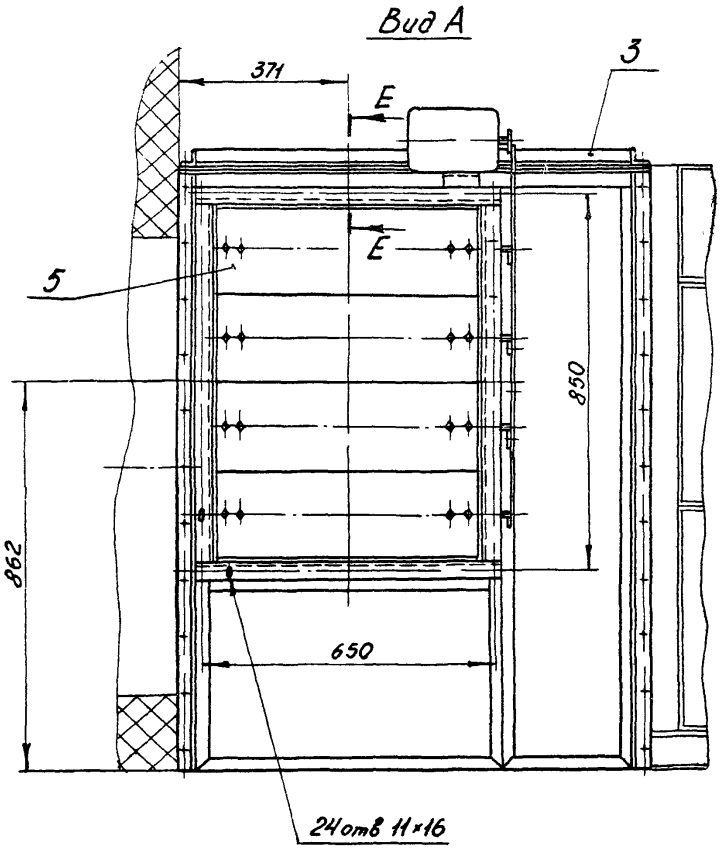

Б - Б
М 1:2

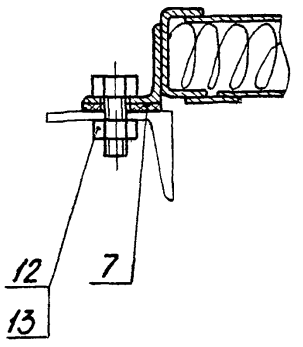

Г - Г
М 1:2

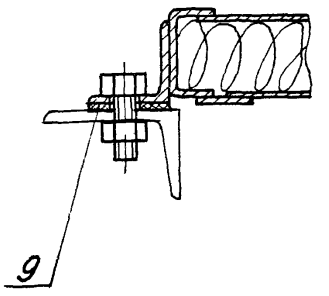

Е - Е
М 1:2

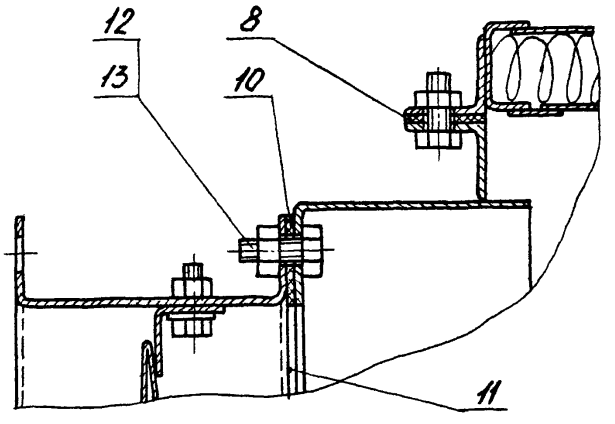

В - В
М 1:2

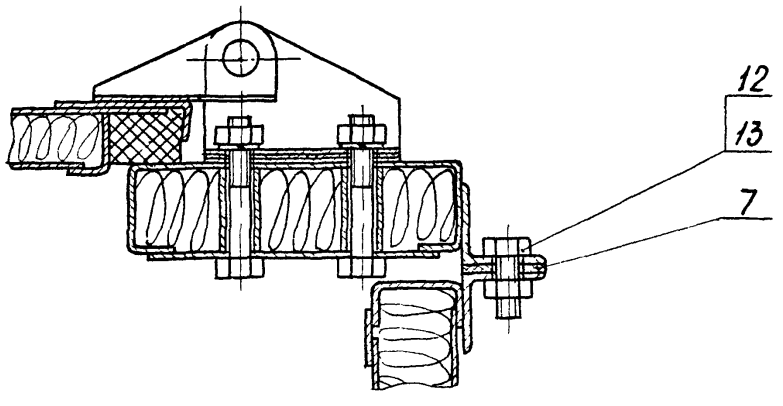

* Размеры для справок

					А1А 137.000 СБ
Изм.	Лист	№ докум.	Подп.	Дата	Секция приёмная приточной камеры типа 1ПК10 с рециркуляционной заслонкой на задней панели. Сварочный чертеж
Разраб.		Комиссаров			Лит. Н; Масса 197,0; Масштаб 1:10
Пров.		Рувинская			Лист; Листов 1
Рук. гр.		Грановский			Госстрой СССР Сантехпроект г. Москва
Гл. спец.		Спивак			
Н. контр.		Мерзлякова			
Утв.		Гольтвегер			

Копировал: Дзико

Серия 5.904-15 Выпуск 1-13

Инв. № подл. | Подп. и дата | Взам. инв. № | Инв. № дубл. | Подп. и дата

Формат	Зона	Поз.	Обозначение	Наименование	Кол.	Примечание
				Документация		
22			А1А138.000 СБ	Сборочный чертеж		
12			А1А136.000 ТО	Секция приёмная с фильтром приточной камеры типа 1ПК10, с рециркуляционной заслонкой на задней панели		
				Техническое описание		
				Сборочные единицы		
А1		1	А1А138.010	Патрубок	1	
А1		2	А1А138.020	Крышка	1	
А1		3	А1А138.030	Решетка	1	
А1		4	А1А138.040	Корыто	1	
А1		5	АЗД079.000	Заслонка воздушная рециркуляционная с электроприводом	1	
				Детали		
БЧ		6	А1А138.001	Прокладка		

Изм.	Лист	№ докум.	Подп.	Дата
Разраб.	Комиссаров			
Пров.	Рувинская			
Рук. гр.	Грановский			
Н.контр.	Мерзлякова			
Утв.	Спивак			

А1А138.000

Секция приёмная приточной камеры типа 1ПК10 с нижним расположением рециркуляционной заслонки

Лит.	Лист	Листов
Н	1	2

Госстрой СССР Сантехпроект г. Москва

Копировал: Дзино Формат А4

Формат	Зона	Поз.	Обозначение	Наименование	Кол.	Примечание
				Резина-пластина ЗТ-м ГОСТ7338-65		
				40-1,6 × 600-4,5	2	0,15 кг
БЧ		7	А1А138.002	Прокладка		
				Резина-пластина ЗТ-м ГОСТ7338-65		
				40-1,6 × 880-4,5	2	0,2 кг
БЧ		8	А1А138.003	Кронштейн		
				Лист Б3,0 ГОСТ19903-74 / 1-IV-Ст3 ГОСТ16523-70		
				50-1,0 × 50-1,0	8	0,06 кг
				Стандартные изделия		
		9		Болт М10×30.36 ГОСТ7798-70	28	
		10		Гайка М10.Н ГОСТ7805-70	28	
				Переменные данные для исполнений:		
				А1А138.000 см. СБ, рис 1		
				Сборочные единицы		
А1		11	А1А035 290-01	Секция приемная с фильтром	1	Выпуск 1-1
				А1А138.000-01 см. СБ, рис. 2		
				Сборочные единицы		
А1		11	А1А037 010-01	Секция приемная	1	Выпуск 1-1

Изм.	Лист	№ докум.	Подп.	Дата

А1А138.000 Лист 2

Копировал: Дзино Формат А4

Серия 3.904-15 Выпуск 1-13

Формат	Зона	Поз.	Обозначение	Наименование	Кол.	Примечание
				Документация		
12			А1А138.010 СБ	Сборочный чертеж		
				Переменные данные для исполнений:		
				А1А138.010		
				Детали		
БЧ		1	А1А138.011	Уголок		
				Уголок Б-40×40×4 ГОСТ8509-72 / Ст.3 ГОСТ 535-58		
				L = 890-2	2	2,16 кг
БЧ		2	А1А138.012	Уголок		
				Уголок Б-40×40×4 ГОСТ8509-72 / Ст.3 ГОСТ 535-58		
				L = 610-1	2	1,48 кг
БЧ		3	А1А138.013	Лист		
				Лист Б2,0 ГОСТ19903-74 / 1-IV-Ст.3 ГОСТ16523-70		
				200±1 × 606-1	2	1,9 кг
БЧ		4	А1А138.014	Лист		
				Лист Б2,0 ГОСТ19903-74 / 1-IV-Ст.3 ГОСТ16523-70		
				200±1 × 810-1	2	2,54 кг

Изм.	Лист	№ докум.	Подп.	Дата
Разраб.	Комиссаров			
Пров.	Рувинская			
Рук. гр.	Грановский			
Н.контр.	Мерзлякова			
Утв.	Спивак			

А1А138.010

Патрубок

Лит.	Лист	Листов
Н	1	4

Госстрой СССР Сантехпроект г. Москва

Копировал: Дзино Формат: А4

Формат	Зона	Поз.	Обозначение	Наименование	Кол.	Примечание
				А1А138.010-01		
				Детали		
БЧ		1	А1А138.015	Уголок		
				Уголок Б-40×40×4 ГОСТ8509-72 / Ст.3 ГОСТ 535-58		
				L = 1350-2	2	3,26 кг
БЧ		2	А1А138.016	Уголок		
				Уголок Б-40×40×4 ГОСТ8509-72 / Ст.3 ГОСТ 535-58		
				L = 610-1	2	1,48 кг
БЧ		3	А1А138.017	Лист		
				Лист Б2,0 ГОСТ19903-74 / 1-IV-Ст.3 ГОСТ16523-70		
				200±1 × 606-1	2	1,9 кг
БЧ		4	А1А138.018	Лист		
				Лист Б2,0 ГОСТ19903-74 / 1-IV-Ст.3 ГОСТ16523-70		
				200±1 × 1270-1	2	4,0 кг
				А1А138.010-02		
				Детали		
БЧ		1	А1А138.019	Уголок		
				Уголок Б-40×40×4 ГОСТ8509-72 / Ст.3 ГОСТ 535-58		
				L = 1180-2	2	2,86 кг

Изм.	Лист	№ докум.	Подп.	Дата

А1А138.010 Лист 2

Копировал: Дзино Формат: А4

Рис. 1

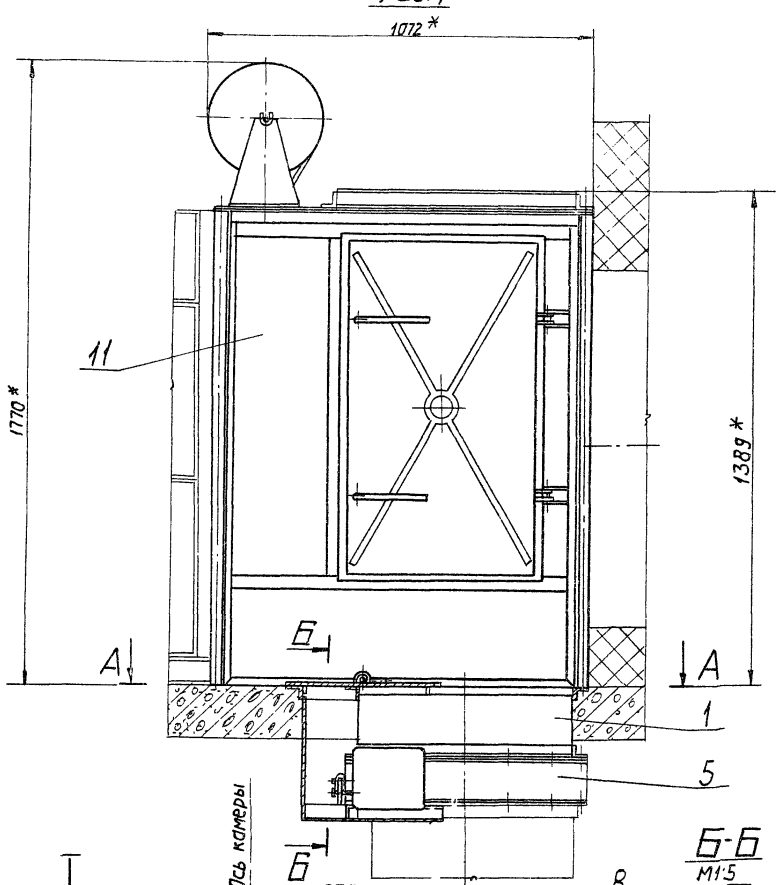

Рис. 2

Остальное см. рис. 1

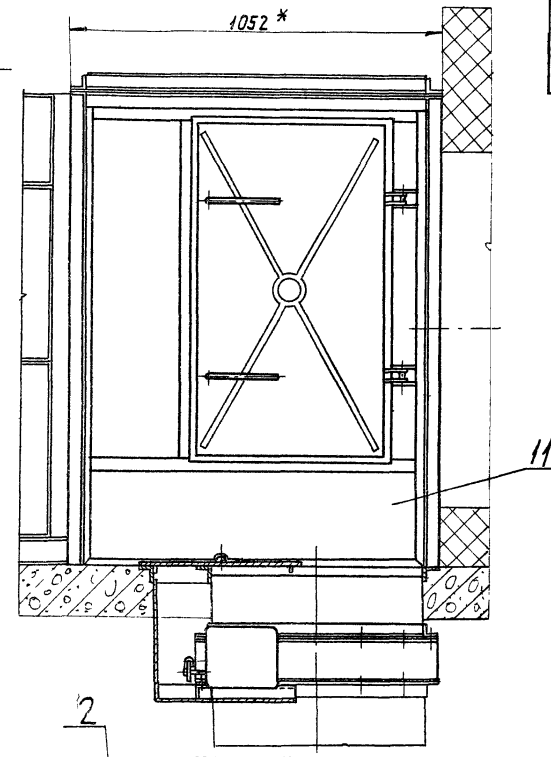

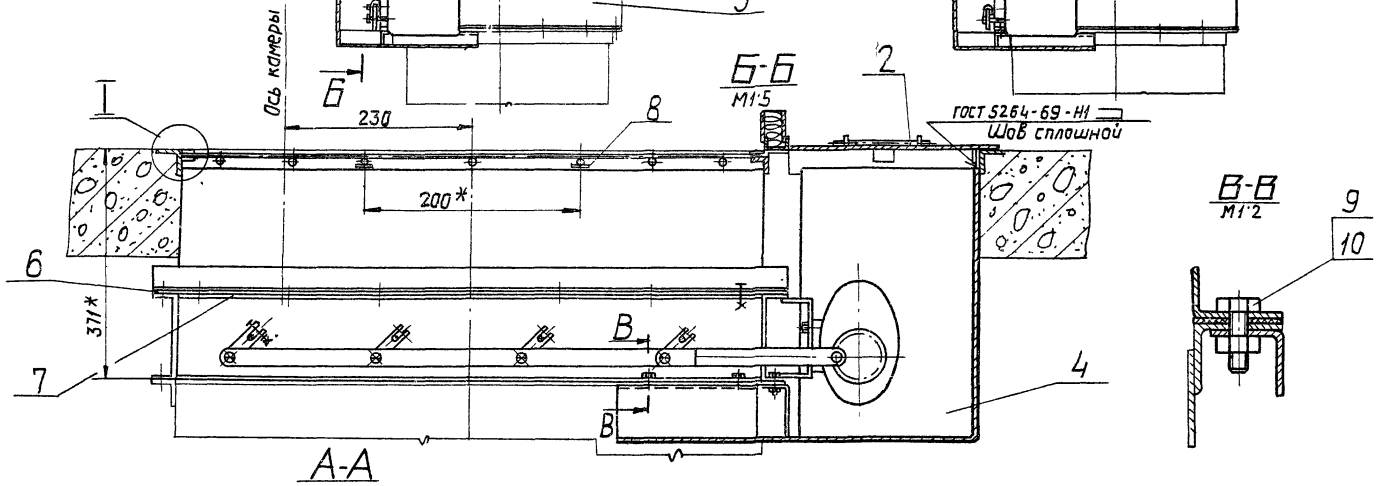

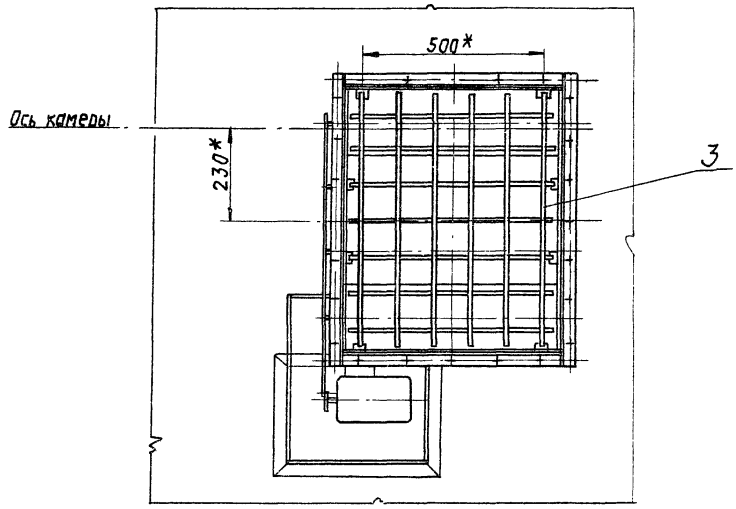

План расположения отверстий в перекрытии под заслонку и привод

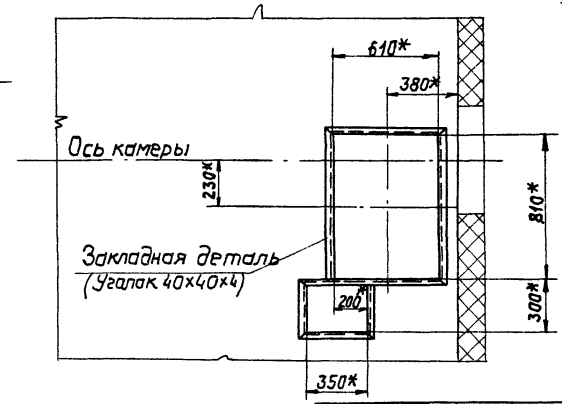

Обозначение	Рис.	Масса, кг
А1А138.000	1	310,0
–01	2	230,0

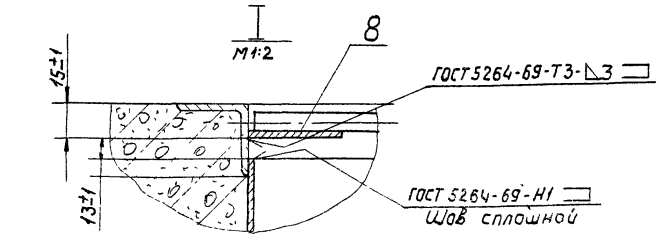

*Размеры для справок

Изм.	Лист	N докум.	Подп.	Дата
Разраб.		Комиссарова		
Пров.		Рубинская		
Рук. груп.		Грановский		
Гл. спец.		Сривак		
Н. контр.		Мерзлякова		
Утв.		Гольтвегер		

А1А138.000СБ

Секция приемная приточной камеры типа 1ПК10 с нижним расположением рециркуляционной заслонки. Сборочный чертеж.

Лит.	Масса	Масшт.
И	См. табл.	1:10
Лист	Листов 1	

Госстрой СССР Сантехпроект г. Москва

Формат: 22

Серия 3.904-15 Выпуск 1-13

Инв. № подл. | Подп. и дата | Взам. инв. № | Инв. № дубл. | Подп. и дата

Формат	Зона	Поз.	Обозначение	Наименование	Кол.	Примечание
БЧ		2	А1А138.021	Уголок		
				Уголок $\frac{Б\text{-}40\times40\times4\ ГОСТ8509\text{-}72}{Ст\ 3\ ГОСТ\ 535\text{-}58}$		
				L = 810-1	2	1,96 кг
БЧ		3	А1А138.022	Лист		
				Лист $\frac{Б\ 2.0\ ГОСТ19903\text{-}74}{1\text{-}\bar{У}\text{-}Ст\ 3\ ГОСТ16523\text{-}70}$		
				200±1×806-1	2	2,52 кг
БЧ		4	А1А138.023	Лист		
				Лист $\frac{Б\ 2р\ ГОСТ19903\text{-}74}{1\text{-}\bar{У}\text{-}Ст.3\ ГОСТ16523\text{-}70}$		
				200±1×1100-1	2	3,46 кг
			А1А138.010-03			
				Детали		
БЧ		1	А1А138.024	Уголок		
				Уголок $\frac{Б\text{-}40\times40\times4\ ГОСТ8509\text{-}72}{Ст.3\ ГОСТ\ 535\text{-}58}$		
				L = 1440-2	2	3,46 кг
БЧ		2	А1А138.025	Уголок		
				Уголок $\frac{Б\text{-}40\times40\times4\ ГОСТ8509\text{-}72}{Ст\ 3\ ГОСТ\ 535\text{-}58}$		
				L = 810-1	2	1,96 кг
БЧ		3	А1А138.026	Лист		
				Лист $\frac{Б\ 2,0\ ГОСТ19903\text{-}74}{1\text{-}\bar{У}\text{-}Ст.3\ ГОСТ16523\ 70}$		
				200±1×806-1	2	2,52 кг

Инв.№ подл. | Подп. и дата | Взам.инв.№ | Инв.№ дубл. | Подп. и дата

Изм.	Лист	№ докум.	Подп.	Дата	А1А138.010	Лист 3

Копировал: Формат 11

Формат	Зона	Поз.	Обозначение	Наименование	Кол.	Примечание
БЧ		4	А1А138.027	Лист		
				Лист $\frac{Б\ 2.0\ ГОСТ19903\text{-}74}{1\text{-}\bar{У}\text{-}Ст.3\ ГОСТ16523\text{-}70}$		
				200±1×1360-1	2	4,25 кг
			А1А138.010-04			
				Детали		
БЧ		1	А1А138.028	Уголок		
				Уголок $\frac{Б\text{-}40\times40\times4\ ГОСТ8509\text{-}72}{Ст.3\ ГОСТ\ 535\text{-}58}$		
				L = 1790-2	2	4,3 кг
БЧ		2	А1А138.029	Уголок		
				Уголок $\frac{Б\text{-}40\times40\times4\ ГОСТ8509\text{-}72}{Ст.3\ ГОСТ\ 535\text{-}58}$		
				L = 1010-1	2	2,44 кг
БЧ		3	А1А138.031	Лист		
				Лист $\frac{Б\ 2р\ ГОСТ19903\text{-}74}{1\text{-}\bar{У}\text{-}Ст.3\ ГОСТ16523\text{-}70}$		
				200±1×1006-1	2	3,16 кг
БЧ		4	А1А138.032	Лист		
				Лист $\frac{Б\ 2\ ГОСТ19903\text{-}74}{1\text{-}\bar{У}\text{-}Ст.3\ ГОСТ16523\text{-}70}$		
				200±1×1710-1	2	5,35 кг

Инв.№ подл. | Подп. и дата | Взам.инв.№ | Инв.№ дубл. | Подп. и дата

Изм.	Лист	№ докум.	Подп.	Дата	А1А138.010	Лист 4

Копировал: Формат 11

Серия 3.904-15 Выпуск 1-15

Формат	Зона	Поз.	Обозначение	Наименование	Кол.	Примечание
				Документация		
Н			А1А138 020 СБ	Сборочный чертеж		
				Детали		
11		1	А1А138 035	Хомут	2	
11		2	А1А138.036	Ручка	1	
БЧ		3	А1А138.037	Лист		
				Лист $\frac{Б\ 3.0\ ГОСТ19903\text{-}74}{1\text{-}\bar{У}\text{-}Ст.3\ ГОСТ16523\text{-}70}$		
				300±1×410±2	1	2,88 кг
БЧ		4	А1А138.038	Упор		
				Лист $\frac{Б\ 3.0\ ГОСТ19903\text{-}74}{1\text{-}\bar{У}\text{-}Ст\ 3\ ГОСТ16523\text{-}70}$		
				20±1×40±1	4	0,024 кг

Инв.№ подл. | Подп. и дата | Взам.инв.№ | Инв.№ дубл. | Подп. и дата

Изм.	Лист	№ докум.	Подп.	Дата	А1А138.020		
Разраб.		Комиссаров			Крышка	Лит. И	Лист 1 / Листов 1
Пров.		Рубинская				Госстрой СССР Сантехпроект г. Москва	
Рук.гр.		Грановский					
Н.контр.		Мерзлякова					
Утв.		Сливак					

Копировал: Дзина Формат 11

Формат	Зона	Поз.	Обозначение	Наименование	Кол.	Примечание
				Документация		
11			А1А138 030 СБ	Сборочный чертеж		
				Переменные данные для исполнений:		
				А1А138.030		
				Детали		
БЧ		1	А1А138.041	Пруток		
				Круг $\frac{В10\ ГОСТ2590\text{-}71}{Ст.3\ ГОСТ\ 535\text{-}58}$		
				L = 590-2	7	0,36 кг
БЧ		2	А1А138.042	Пруток		
				Круг $\frac{В10\ ГОСТ2590\text{-}71}{Ст.3\ ГОСТ\ 535\text{-}58}$		
				L = 790-2	5	0,42 кг
			А1А138.030-01			
				Детали		

Инв.№ подл. | Подп. и дата | Взам.инв.№ | Инв.№ дубл. | Подп. и дата

Изм.	Лист	№ докум.	Подп.	Дата	А1А138.030		
Разраб.		Комиссаров			Решетка	Лит. И	Лист 1 / Листов 3
Пров.		Рубинская				Госстрой СССР Сантехпроект г. Москва	
Рук.гр.		Грановский					
Н.контр.		Мерзлякова					
Утв.		Сливак					

Копировал: Дзина Формат 11

Формат	Зона	Поз.	Обозначение	Наименование	Кол.	Примечание
64		1	А1А 138.043	Пруток		
				Круг В10 ГОСТ 2590-71 / Ст3 ГОСТ 535-58		
				L = 590-г	5	0,36кг
64		2	А1А 138.044	Пруток		
				Круг В10 ГОСТ 2590-71 / Ст3 ГОСТ 535-58		
				L = 1250-г	12	0,77кг
				А1А 138.030-02		
				Детали		
64		1	А1А 138.045	Пруток		
				Круг В10 ГОСТ 2590-71 / Ст.3 ГОСТ 535-58		
				L = 790-г	7	0,49кг
64		2	А1А 138.046	Пруток		
				Круг В10 ГОСТ 2590-71 / Ст3 ГОСТ 535-58		
				L = 1080-г	10	0,67кг
				А1А 138.030-03		
				Детали		
64		1	А1А 138.047	Пруток		
				Круг В10 ГОСТ 2590-71 / Ст.3 ГОСТ 535-58		
				L = 790-г	7	0,49кг

Инв.№ подл. | Подп. и дата | Взам.инв.№ | Инв.№ дубл. | Подп. и дата

Изм | Лист | № докум. | Подп | Дата

А1А 138.030

Лист 2

Формат 11

Формат	Зона	Поз.	Обозначение	Наименование	Кол.	Примечание
64		2	А1А 138.048	Пруток		
				Круг В10 ГОСТ 2590-71 / Ст3 ГОСТ 535-58		
				L = 1340-г	13	0,83кг
				А1А 138.030-04		
				Детали		
64		1	А1А 138.049	Пруток		
				Круг В10 ГОСТ 2590-71 / Ст.3 ГОСТ 535-58		
				L = 990-1	9	0,61кг
64		2	А1А 138.051	Пруток		
				Круг В10 ГОСТ 2590-71 / Ст.3 ГОСТ 535-58		
				L = 1690-г	16	1,04кг

Инв.№ подл. | Подп. и дата | Взам.инв.№ | Инв.№ дубл. | Подп. и дата

Изм | Лист | № докум. | Подп | Дата

А1А 138.030

Лист 3

Формат 11

Серия 3.904-15 Выпуск 1-13

Формат	Зона	Поз.	Обозначение	Наименование	Кол.	Примечание
				Документация		
12			А1А 138.040СБ	Сборочный чертеж		
				Переменные данные для исполнений:		
				А1А 138.040		
				Детали		
12		1	А1А 138.055	Профиль	1	
		2	-05	Профиль	1	
12		3	А1А 138.056	Корыто	1	
				А1А 138.040-01		
				Детали		
12		1	А1А 138.055-01	Профиль	1	
		2	-05	Профиль	1	
12		3	А1А 138.056-01	Корыто	1	
				А1А 138.040-02		
				Детали		

Инв.№ подл. | Подп. и дата | Взам.инв.№ | Инв.№ дубл. | Подп. и дата

Изм | Лист | № докум. | Подп | Дата

А1А 138.040

Разраб. Комиссаров
Пров. Рувинская
Рук.груп. Грановский
Н.контр. Мерзлякова
Утв. Спивак

Корыто

Лит. И | Лист 1 | Листов 2

Госстрой СССР
Сантехпроект
г. Москва

Формат 11

Формат	Зона	Поз.	Обозначение	Наименование	Кол.	Примечание
12		1	А1А 138.055-02	Профиль	1	
		2	-06	Профиль	1	
12		3	А1А 138.056-02	Корыто	1	
				А1А 138.040-03		
				Детали		
12		1	А1А 138.055-03	Профиль	1	
		2	-06	Профиль	1	
12		3	А1А 138.056-03	Корыто	1	
				А1А 138.040-04		
				Детали		
12		1	А1А 138.055-04	Профиль	1	
		2	-07	Профиль	1	
12		3	А1А 138.056-04	Корыто	1	

Инв.№ подл. | Подп. и дата | Взам.инв.№ | Инв.№ дубл. | Подп. и дата

Изм | Лист | № докум. | Подп | Дата

А1А 138.040

Лист 2

Копир: Яц

Формат 11

А1А138.030СБ

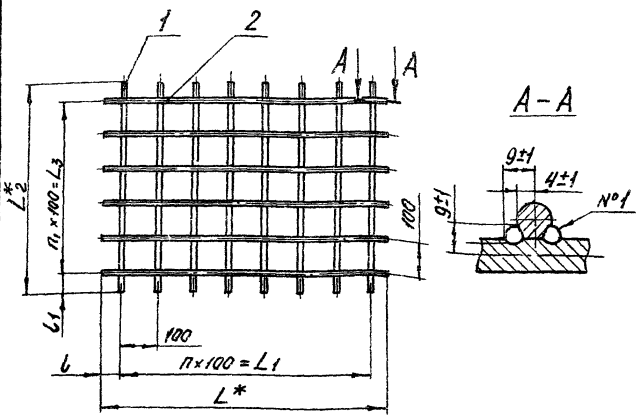

Обозначение	Размеры, мм						Кол., шт		Масса, кг
	L*	L1	L2*	L3	b	b1	п	п1	
А1А138.030	790	600±1	590	400±5	95±1	95±1	6	4	10,4
-01	1250	1100±1			75±1		11		19,4
-02	1080	900±1	790	600±5	90±1		9	6	19,6
-03	1340	1200±1			70±1		12		26,2
-04	1690	1500±1	990	800±5	95±1		15	8	41,5

1 * Размеры для справок

2 Сварной шов №1 - сварка ручная электродуговая.

Изм.	Лист	№ докум.	Подп.	Дата
Разраб.		Комиссаров		
Пров.		Рубинская		
Рук. гр.		Грановский		
Гл. спец.		Спивак		
Н. контр.		Мерзлякова		
Утв.		Гольтвегер		

А1А138.030СБ

Решетка

Сварочный чертеж

Лит.	Масса	Масштаб
И	см. табл.	—

Лист | Листов 1

Госстрой СССР Сантехпроект г. Москва

Формат: А1

А1А138.020СБ

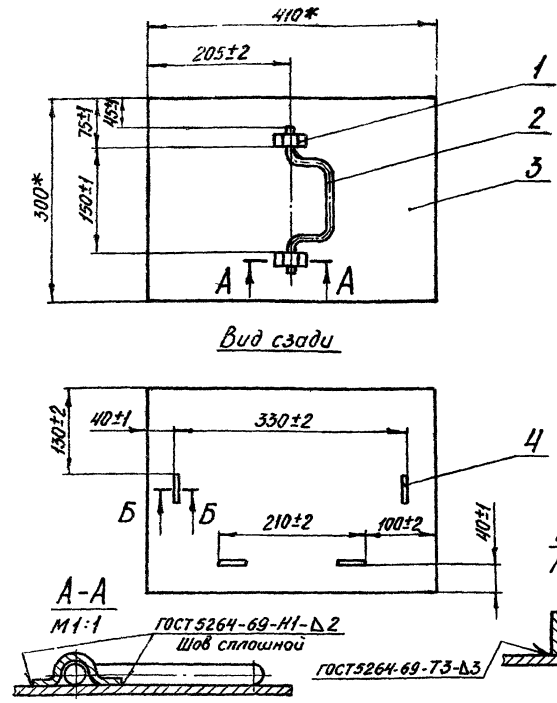

* Размер для справок

Изм.	Лист	№ докум.	Подп.	Дата
Разраб.		Комиссаров		
Пров.		Рубинская		
Рук. гр.		Грановский		
Гл. спец.		Спивак		
Н. контр.		Мерзлякова		
Утв.		Гольтвегер		

А1А138.020СБ

Крышка

Сварочный чертеж

Лит.	Масса	Масштаб
И	3,6	1:5

Лист | Листов 1

Госстрой СССР Сантехпроект г. Москва

Копировал: Дзино

Формат: А1

Серия 3.904-15 Выпуск 1-13

А1А138.010СБ

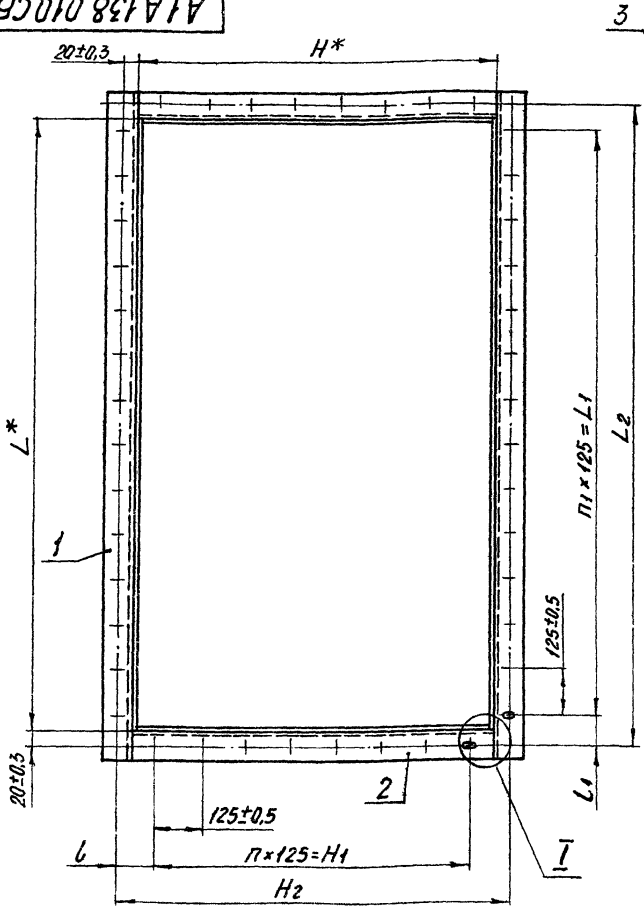

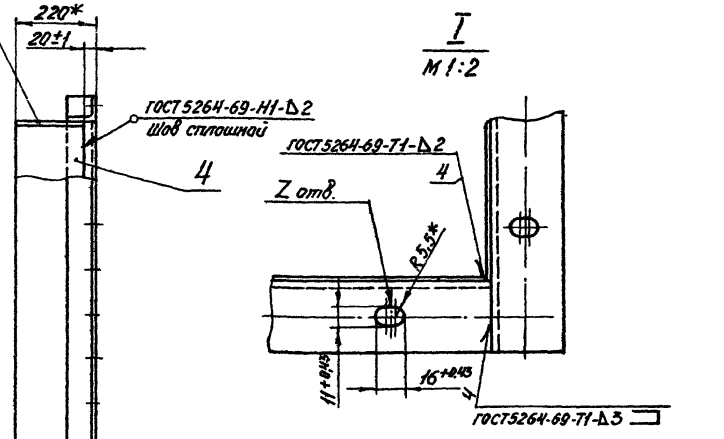

Обозначение	Размеры, мм								Кол., шт.			Масса, кг
	H*	H1	H2	L*	L1	L2	b	b1	п	п1	Z	
А1А138.010	610	500±1	650±0,5	810	750±0,5	850±0,5	75±0,5	50±0,5	4	6	24	16,2
-01				1270	1100±0,5	1300±0,5		155±0,5		8	28	21,3
-02	810	750±1	850±0,5	1100		1150±0,5	50±0,5	70±0,5	6		32	21,6
-03				1360	1250±0,5	1400±0,5		75±0,5		10	36	24,4
-04	1010	875±1	1050±0,5	1710	1625±0,5	1750±0,5	87,5±0,5	162,5±0,5	7	13	44	30,5

* Размеры для справок.

Изм.	Лист	№ докум.	Подп.	Дата
Разраб.		Комиссаров		
Пров.		Рубинская		
Рук. гр.		Грановский		
Гл. спец.		Спивак		
Н. контр.		Мерзлякова		
Утв.		Гольтвегер		

А1А138.010СБ

Патрубок

Сварочный чертеж

Лит.	Масса	Масштаб
И	см. табл.	—

Лист | Листов 1

Госстрой СССР Сантехпроект г. Москва

Формат: А2

Инв. № подл. | Подп. и дата | Взам. инв. № | Инв. № дубл. | Подп. и дата

А1А138.036

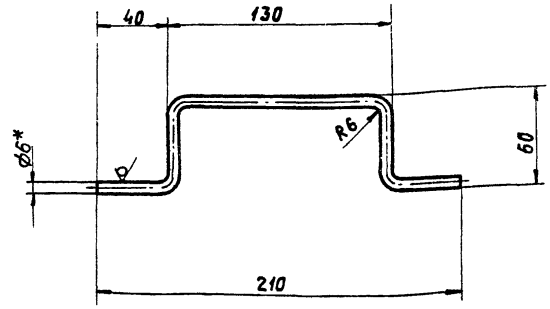

1. Предельные отклонения размеров по СМ7
2. *Размер для справок

			А1А138.036		
Изм.	Лист	№ докум.	Подп.	Дата	
Разраб.		Комиссаров			Ручка
Пров.		Рубинская			
Рук. груп.		Грановский			
Н. контр.		Мерзлякова			Круг В6 ГОСТ 2590-71 / Ст 3 ГОСТ 535-58
Утв.		Сливак			

Лит.	Масса	Масшт.
И	0,07	1:2
Лист	Листов 1	

Госстрой СССР Сантехпроект г. Москва

Формат 11

А1А138.035

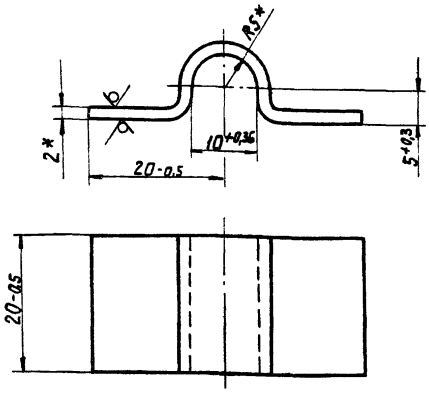

* Размеры для справок

			А1А138.035		
Изм.	Лист	№ докум.	Подп.	Дата	
Разраб.		Комиссаров			Хомут
Пров.		Рубинская			
Рук. груп.		Грановский			
Н. контр.		Мерзлякова			Б3.0 ГОСТ 19903-74 / Лист 1-IV-Ст.3 ГОСТ 16523-70
Утв.		Сливак			

Лит.	Масса	Масшт.
И	0,02	2:1
Лист	Листов 1	

Госстрой СССР Сантехпроект г. Москва

Формат 11

А1А138.040СБ

Серия 3.904-15 Выпуск 1-13

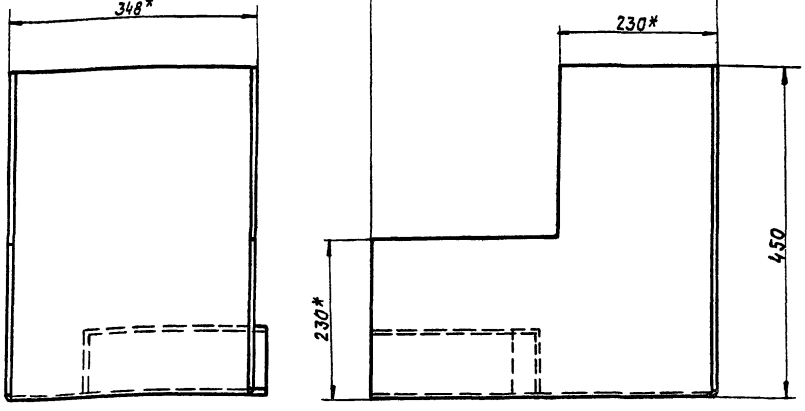

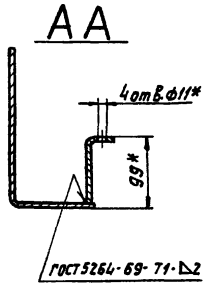

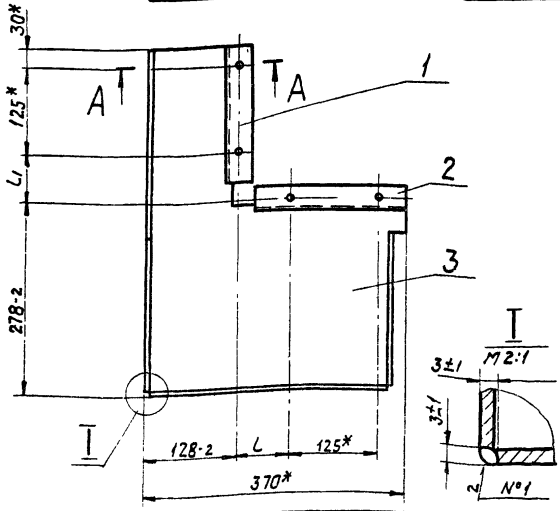

Обозначение	Размеры, мм L*	L	L1	Масса, кг
А1А138.040	483	75±0,5	50±0,5	9,23
-01	588		155±0,5	9,84
-02	503	50±0,5	70±0,5	9,37
-03	508		75±0,5	9,38
-04	495,5	87,5±0,5	62,5±0,5	9,3

1. *Размеры для справок.
2. Сварной шов №1 - сварка ручная электродуговая.

			А1А138.040.СБ		
Изм.	Лист	№ докум.	Подп.	Дата	
Разраб.		Комиссаров			Карыто. Сборочный чертеж
Пров.		Рубинская			
Рук. груп.		Грановский			
Гл. спец.		Сливак			
Н. контр.		Мерзлякова			
Утв.		Гольтвегер			

Лит.	Масса	Масшт.
И	См. табл.	-
Лист	Листов 1	

Госстрой СССР Сантехпроект г. Москва

Копировал

Формат 12

А1А 138.056

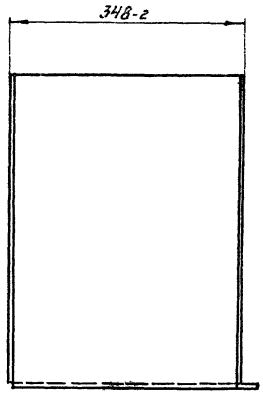

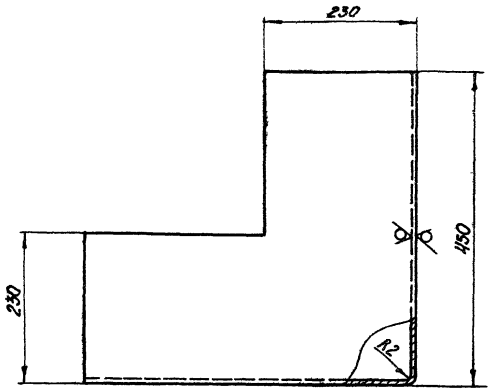

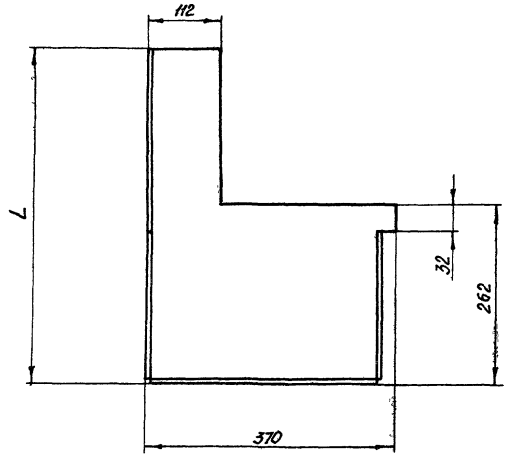

Обозначение	L, мм	Масса, кг
А1А 138.056	483	8,4
-01	588	8,8
-02	503	8,5
-03	508	8,5
-04	495,5	8,45

Предельные отклонения размеров по СМ7.

Изм.	Лист	№ докум.	Подп.	Дата
Разраб.		Комиссаров		
Пров.		Рубинская		
Рук. гр.		Грановский		
Н. контр.		Мерзлякова		
Утв.		Стивак		

А1А 138.056

Корыто

Лит.	Масса	Масштаб
И	см. табл.	—

Лист | Листов 1

Госстрой СССР Сантехпроект г. Москва

Лист Б20 ГОСТ 19903-74
1-IV-Ст.3 ГОСТ 16523-70

Формат 12

Инв. № подл. | Подп. и дата | Взам. инв. № | Инв. № дубл. | Подп. и дата

А1А 138.055

Серия 3.904-15 Выпуск 1-13

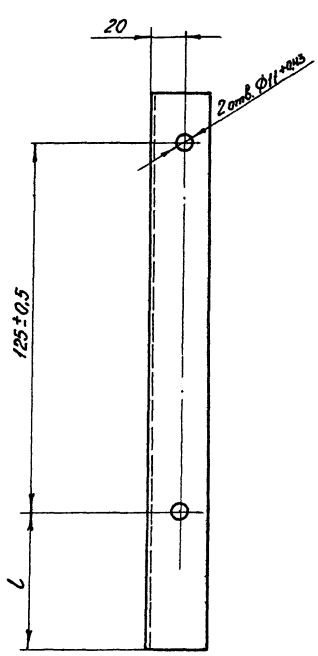

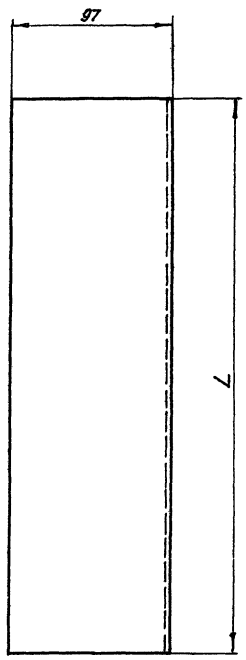

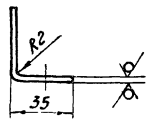

Обозначение	Размеры, мм		Масса, кг
	L	l	
А1А 138.055	185-1,15	30	0,38
-01	290-1,35	135	0,6
-02	205-1,15	50	0,42
-03	210-1,15	55	0,43
-04	198-1,15	43	0,4
-05	222-1,15	42	0,45
-06		67	
-07		29,5	

Неуказанные предельные отклонения размеров по СМ7.

Изм.	Лист	№ докум.	Подп.	Дата
Разраб.		Комиссаров		
Пров.		Рубинская		
Рук. гр.		Грановский		
Н. контр.		Мерзлякова		
Утв.		Стивак		

А1А 138.055

Профиль

Лит.	Масса	Масштаб
И	см. табл.	—

Лист | Листов 1

Госстрой СССР Сантехпроект г. Москва

Лист Б20 ГОСТ 19903-74
1-IV-Ст.3 ГОСТ 16523-70

Копировал: Дзито

Формат 12

Формат	Зона	Поз.	Обозначение	Наименование	Кол.	Примечание
				Документация		
22			А1А139.000СБ	Сборочный чертеж		
12			А1А136.000ТО	Секция приёмная с фильтром приточной камеры типа 1ПК10 с рециркуляционной заслонкой на задней панели		
				Техническое описание		
				Сборочные единицы		
11		1	А1А038310	Корпус фильтра	1	Выпуск 1-2
11		2	А1А038330	Панель передняя	1	Выпуск 1-2
11		3	А1А038350	Панель боковая	1	Выпуск 1-2
11		4	А1А038360	Решетка опорная	3	Выпуск 1-2
11		5	А1А038370	Решетка съёмная	3	Выпуск 1-2
11		6	А1А038380	Панель торцевая	1	Выпуск 1-2
11		7	А1А038410	Панель перекрытия утепленная	1	Выпуск 1-2
11		8	А1А139010	Панель задняя	1	
11		9	А3Д079000-01	Заслонка воздушная рециркуляционная с электроприводом	1	
11		10	А5В001000	Катушка	1	Выпуск 1-7
11		11	А1ИМ014000	Дверь герметическая утепленная	1	Выпуск 1-7

Инв.№подл. | Подп. и дата | Взам.инв.№ | Инв.№дубл. | Подп. и дата

А1А139.000

Изм.	Лист	№докум.	Подп.	Дата
Разраб.	Комиссарова			
Пров.	Рубинская			
Рук. гр.	Гранавский			
Н. контр.	Мерзлякова			
Утв.	Спивак			

Секция приёмная с фильтром приточной камеры типа 1ПК25 с рециркуляционной заслонкой на задней панели

Лит.	Лист	Листов
И	1	2

Госстрой СССР Сантехпроект г Москва

Копировал: Дзино Формат: А1

Формат	Зона	Поз.	Обозначение	Наименование	Кол.	Примечание
				Детали		
11		12	А1А038196	Стопор	2	Выпуск 1-2
БЧ		13	А1А139.001	Труба		
				Труба 25×3 ГОСТ8732-70 / Д ГОСТ8731-74		
				L=1240-1,0	1	2,0кг
БЧ		14	А1А139.002	Прокладка		
				Резина-пластина ЗТ-м ГОСТ7338-65		
				40-1,6×600-5,0	2	0,11кг
БЧ		15	А1А139.003	Прокладка		
				Резина-пластина ЗТ-м ГОСТ7338-65		
				40-1,6×1340-6,3	2	0,23кг
БЧ		16	А1А139.004	Прокладка		
				Резина-пластина ЗТ-м ГОСТ7338-65		
				36-1,6×2468-8,0	2	0,39кг
БЧ		17	А1А139.005	Прокладка		
				Резина-пластина ЗТ-м ГОСТ7338-65		
				36-1,6×1200-6,0	2	0,19кг
БЧ		18	А1А139.006	Прокладка		
				Резина-пластина ЗТ-м ГОСТ7338-65		
				36-1,6×400-5,8		
БЧ		19	А1А139.007	Прокладка		
				Резина-пластина ЗТ-м ГОСТ7338-65		
				36-1,6×1253-6,0	2	0,2кг
				Стандартные изделия		
		20		Болт М10×30.36 ГОСТ7798-70	144	
		21		Гайка М10.4 ГОСТ5915-70	144	

Инв.№подл. | Подп. и дата | Взам.инв.№ | Инв.№дубл. | Подп. и дата

А1А139.000

Лист 2

Изм. Лист №докум. Подп. Дата

Копировал: Дзино Формат: А1

Серия 3.904-15 Выпуск 1-13

Формат	Зона	Поз.	Обозначение	Наименование	Кол.	Примечание
				Документация		
11			А1А139.010СБ	Сборочный чертеж		
				Детали		
11		1	А1А038.218	Уголок	1	Выпуск 1-2
		2	-01	Уголок	1	Выпуск 1-2
11		3	А1А038221	Уголок	1	Выпуск 1-2
11		4	А1А136.012-01	Угольник	2	
11		5	А1А136013-01	Угольник	2	
11		6	А1А136.014-04	Профиль	2	
		7	-05	Профиль	2	
		8	-06	Профиль	2	
		9	-07	Профиль	2	
11		10	А1А139011	Лист	1	
		11	-01	Лист	1	
БЧ		12	А1А139.012	Лист	1	
				Лист Б0,8 ГОСТ19903-74 / 1-IV-Ст.3 ГОСТ16523-70		
				384-1×1364-1	1	3,3кг
БЧ		13	А1А139013	Лист		
				Лист Б0,8 ГОСТ-19903-74 / 1-IV-Ст.3 ГОСТ16523-70		
				360-1×1340-1	1	3,1кг

Инв.№подл. | Подп. и дата | Взам.инв.№ | Инв.№дубл. | Подп. и дата

А1А139.010

Изм.	Лист	№докум.	Подп.	Дата
Разраб.	Комиссаров			
Пров.	Рубинская			
Рук. гр.	Гранавский			
Н. контр.	Мерзлякова			
Утв.	Спивак			

Панель задняя

Лит.	Лист	Листов
И	1	2

Госстрой СССР Сантехпроект г Москва

Копировал: Дзино Формат: А1

Формат	Зона	Поз.	Обозначение	Наименование	Кол	Примечание
БЧ		14	А1А139.014	Полоса		
				Лист Б2,0 ГОСТ19903-74 / 1-IV-Ст.3 ГОСТ16523-70		
				25-1×334-1	2	0,13кг
БЧ		15	А1А139015	Полоса		
				Лист Б2 ГОСТ19903-74 / 1-IV-Ст.3 ГОСТ16523-70		
				25-1×1364-1	2	0,53кг
БЧ		16	А1А139.016	Полоса		
				Лист Б2 ГОСТ19903-74 / 1-IV-Ст.3 ГОСТ16523-70		
				25-1×1060-1	2	0,41кг
БЧ		17	А1А139.017	Полоса		
				Лист Б0,8 ГОСТ19903-74 / 1-IV-Ст.3 ГОСТ16523-70		
				26-1×1108-1	2	0,43кг
БЧ		18	А1А139.018	Плита		
				Плита мягкая, марка 50		
				S40 ГОСТ9573-72		
				400×1380	1	1,1кг
БЧ		19	А1А139.019	Плита		
				Плита мягкая, марка 50		
				S40 ГОСТ9573-72		
				1124×1126	1	2,5кг

Инв.№подл. | Подп. и дата | Взам.инв.№ | Инв.№дубл. | Подп. и дата

А1А139.010

Лист 2

Изм. Лист №докум. Подп. Дата

Копировал: Формат: А1

А1А 139.000.СБ

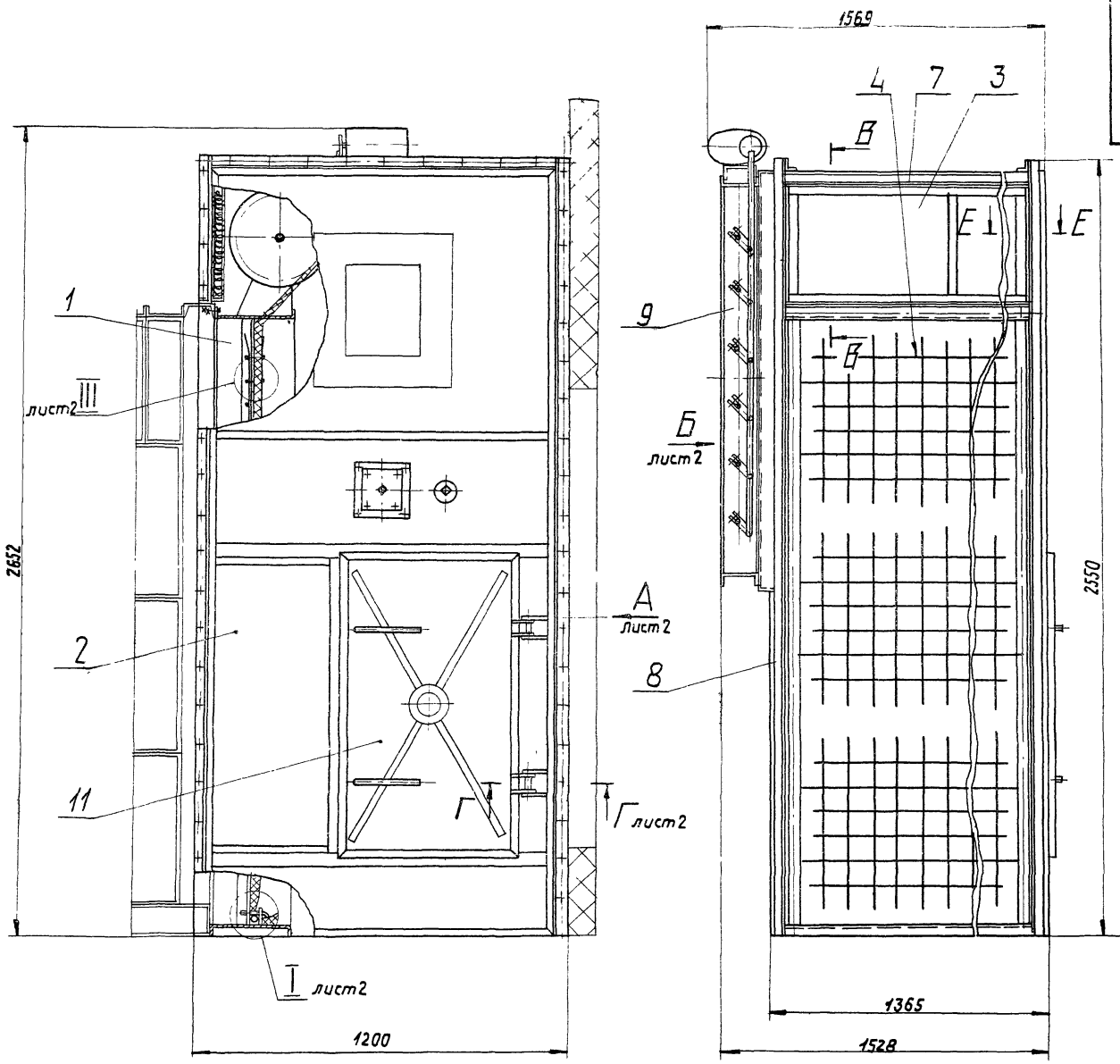

В-В
М1:4

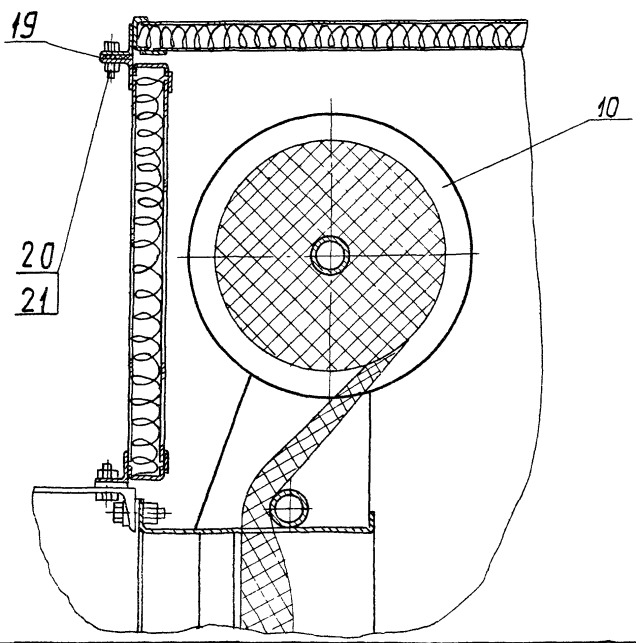

Д-Д лист 2
М1:2

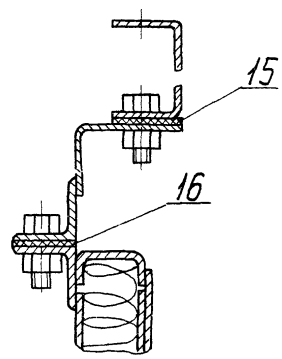

Е-Е
М1:2

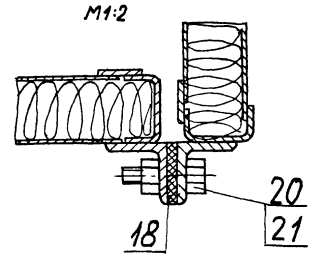

Размеры для справок

Серия 3.904-15 Выпуск 1-13

Инв.№ подл. | Подп. и дата | Взам. инв.№ | Инв.№ дубл. | Подп. и дата

Изм.	Лист	№ докум.	
Разраб		Митехина	
Пров		Рубинская	
Рук. груп.		Грановский	
Гл. спец.		Спивак	
Н. контр.		Мерзлякова	
Утв.		Гольтвегер	

А1А 139.000 СБ

Секция приемная с фильтром приточной камеры типа 1ПК 25 с рециркуляционной заслонкой, на задней панели. Сборочный чертеж.

Лит.	Масса	Масшт.
И	252	1:10

Лист 1 Листов 2

Госстрой СССР
Сантехпроект
г. Москва

Формат А2

Вид А

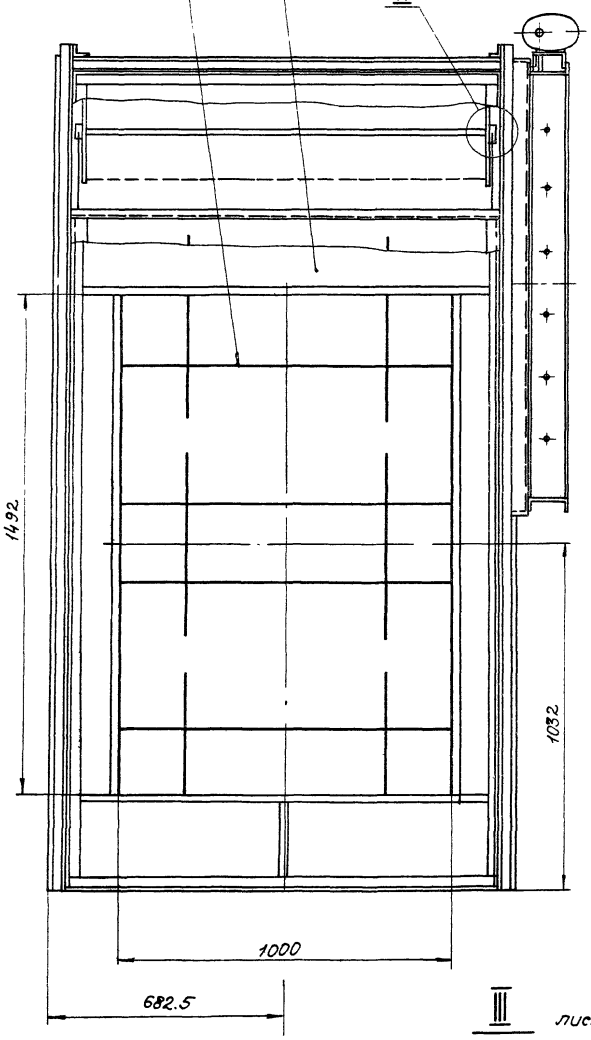

Вид Б

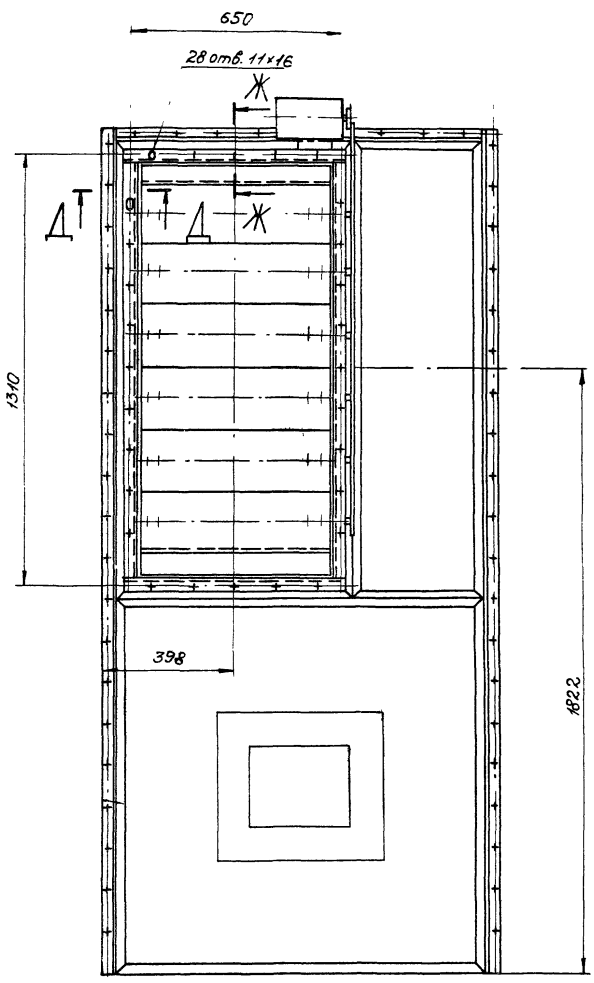

Г-Г
М1:2
лист 1

III
М1:1
лист 1

II
М1:2

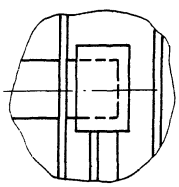

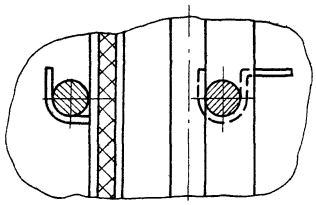

I
М1:4
лист 1

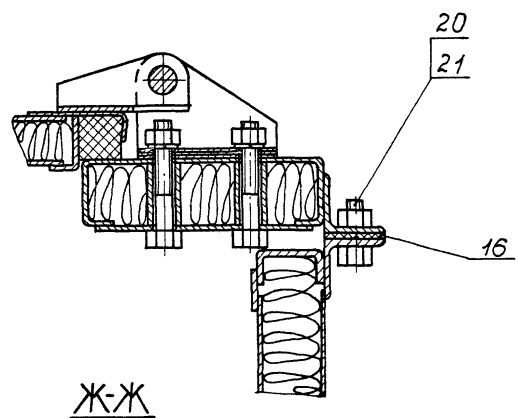

Ж-Ж
М1:2

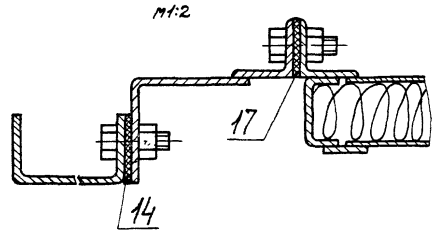

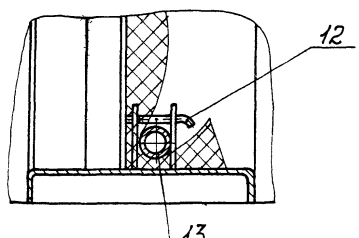

Серия 3.904-15 Выпуск 1-13

Инв. № подл. | Подп. и дата | Взам. инв. № | Инв. № дубл. | Подп. и дата

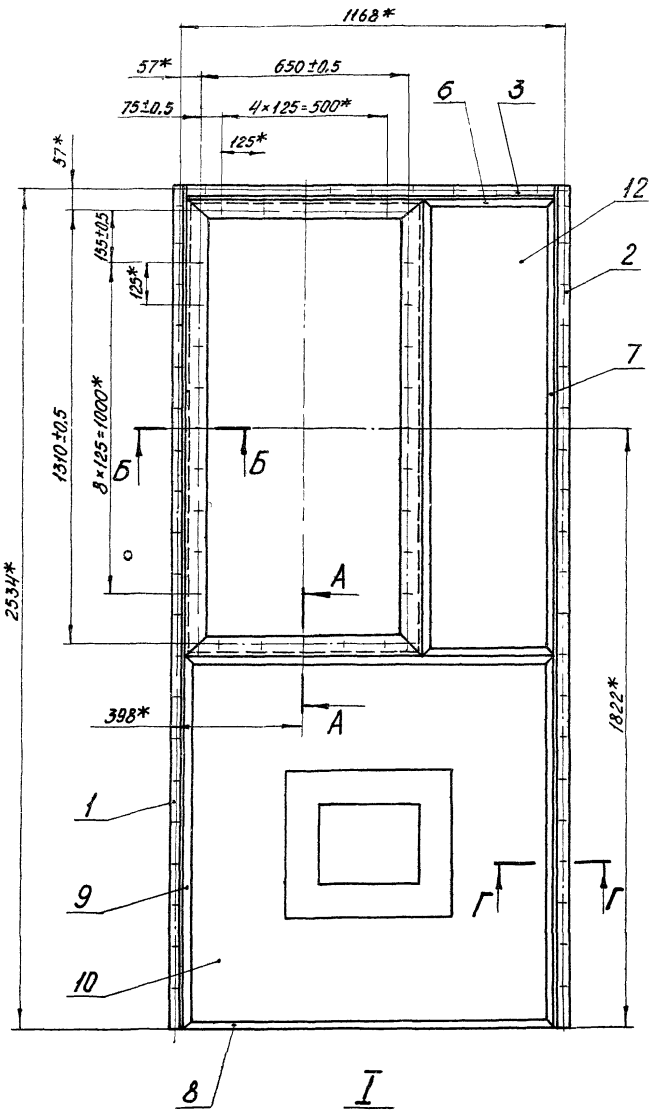

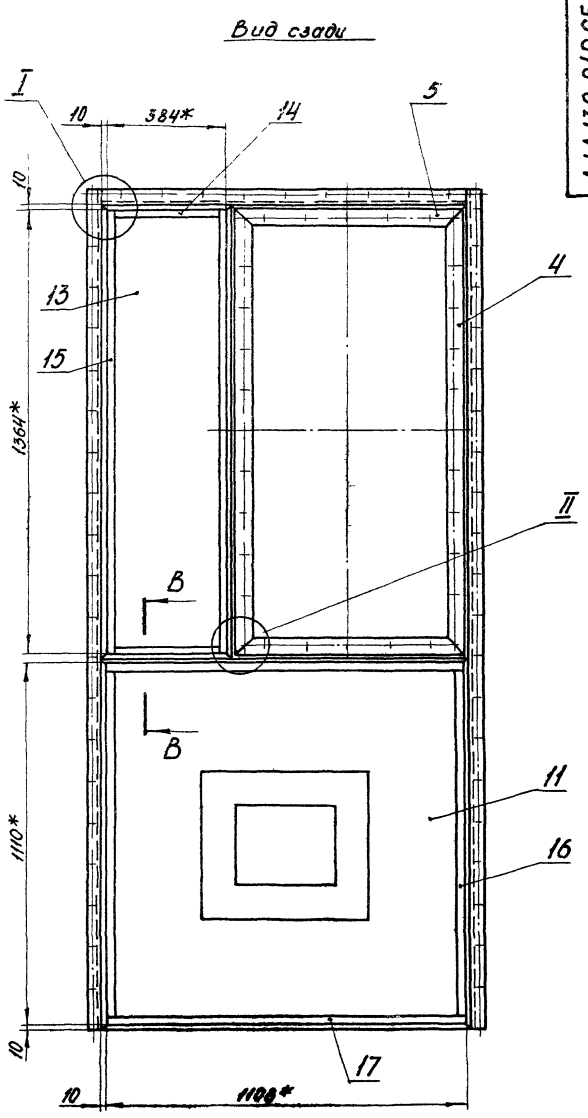

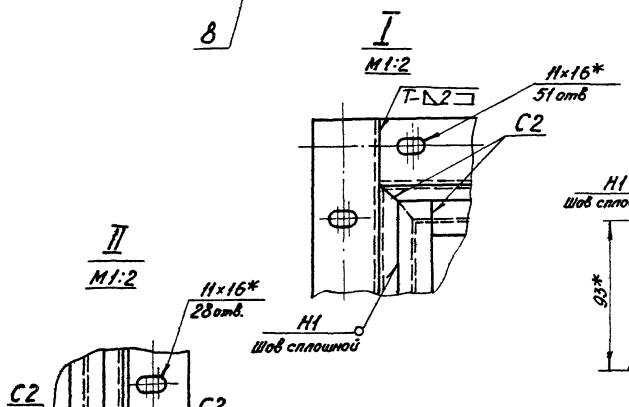

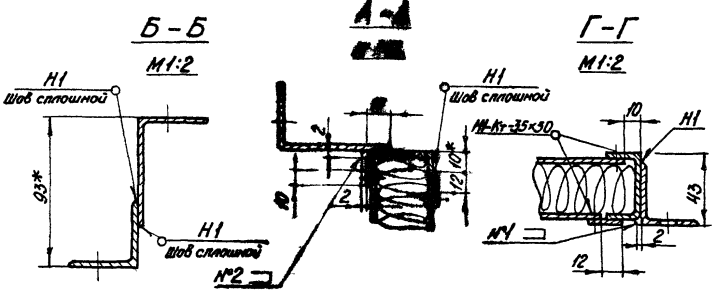

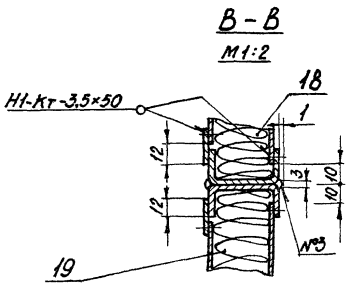

1. Неуказанные предельные отклонения размеров по СМ7.
2. * Размеры для справок.
3. Сварные швы Н1-Кт по ГОСТ 15878-70. Н1, Т1, С2 - по ГОСТ 5264-69.

Сварные швы №1, 2, 3 - сварка ручная электродуговая.

Изм.	Лист	№ докум.	Подп.	Дата
Разраб.		Комиссаров		
Пров.		Рубинская		
Рук. гр.		Грановский		
Гл. спец.		Сливак		
Н. контр.		Мерлякова		
Утв.		Гальтвегер		

А1А139.010 СБ

Панель задняя

Сварочный чертеж

Литера	Масса	Масштаб
И	56,0	1:10
Лист:	Листов: 1	

Госстрой СССР
Сантехпроект
г. Москва

Серия 3.904-15 Выпуск 1-13

Инв. № подл. | Подп. и дата | Взам. инв. № | Инв. № дубл. | Подп. и дата

Копировал: Дзино

Формат 22

Формат	Зона	Поз.	Обозначение	Наименование	Кол.	Примечание
				Документация		
22			А1А140.000СБ	Сборочный чертеж		
12			А1А136-00070	Секция приемная с фильтрам приточной камеры типа ПК 10 с рециркуляционной заслонкой на задней панели		
				Техническое описание		
				Сборочные единицы		
11		1	А1А040.020	Панель передняя	1	Выпуск 1-2
11		2	А1А040.040	Панель торцевая	1	Выпуск 1-2
11		3	А1А040.060	Панель перекрытия утепленная	1	Выпуск 1-2
11		4	А1А140.010	Панель задняя	1	
11		5	А3Д079.000-01	Заслонка воздушная рециркуляционная с электроприводом	1	
11		6	А14М014.000	Дверь герметическая утепленная	1	Выпуск 1-7
				Детали		
БЧ		7	А1А140.001	Прокладка		
		8	А1А140.002	Прокладка		
				Резина-пластина		
				3Т-м ГОСТ 7338-65		
				40-1,6 х 600-4,5	2	0,15 кг
БЧ		9	А1А140.003	Прокладка		
				Резина-пластина		
				3Т-м ГОСТ 7338-65		
				40-1,6 х 1340-6,5	2	0,34 кг
БЧ		10	А1А140.004	Прокладка		
				Резина-пластина		
				3Т-м ГОСТ 7338-65		
				36-1,6 х 2065-8,0	2	0,33кг
БЧ		11	А1А140.005	Прокладка		
				Резина-пластина		
				3Т-м ГОСТ 7338-65		
				36-1,6 х 1303-6,5	1	0,2кг
БЧ		12	А1А140.006	Прокладка		
				Резина-пластина		
				3Т-м ГОСТ 7338-65		
				36-1,6 х 796-5,0	2	0,13кг
				Стандартные изделия		
		12		Болт М10х30.36 ГОСТ 7798-70	88	
		13		Гайка М10.4 ГОСТ 5915-70	88	

Инв.№ подл. | Подп. и дата | Взам. инв.№ | Инв.№ дубл. | Подп. и дата

Изм. Лист № докум. Подп. Дата

А1А140.000

Лист 2

Копировал: Формат: А4

Инв.№ подл. | Подп. и дата | Взам. инв.№ | Инв.№ дубл. | Подп. и дата

Разраб. Комиссаров
Пров. Рубинская
Рук. груп. Романовский
Н. контр. Мерзлякова
Утв. Сливак

А1А140.000

Секция приемная приточной камеры типа ПК 25 с рециркуляционной заслонкой на задней панели.

Лит. И | Лист 1 | Листов 2

Госстрой СССР Сантехпроект г. Москва

Копировал: Формат: А4

Серия 3.904-15 Выпуск 1-13

А1А139.011

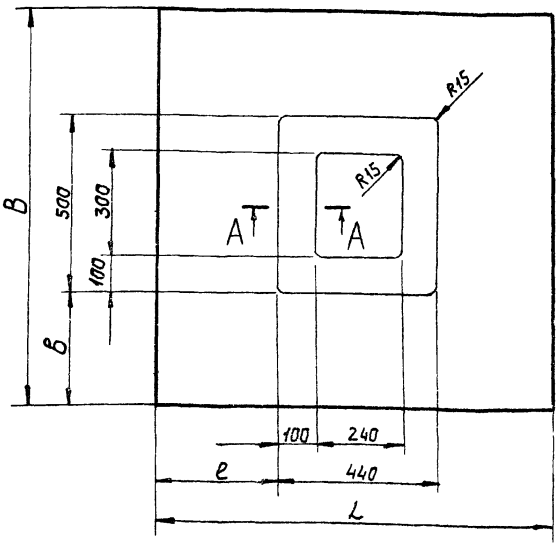

А-А
М1:1

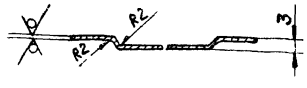

Обозначение	Размеры, мм L	B	e	в	Масса, кг
А1А139.011	1110-2,4	1108-2,4	335	304	7,85
—01	1086-2,4	1084-2,4	293	322	7,4
—02	704-2	707-2	102	133,5	3,1
—03	680-2	683-2	90	121,5	2,9
—04	651-2	860-2	105,5	180	3,7
—05	627-2	836-2	93,5	168	3,4

Неуказанные предельные отклонения размеров по см.т.

Инв.№ подл. | Подп. и дата | Взам. инв.№ | Инв.№ дубл. | Подп. и дата

Изм. Лист № докум. Подп. Дата

А1А139.011

Разраб. Комиссаров
Пров. Рубинская
Рук. груп. Романовский
Н. контр. Мерзлякова
Утв. Сливак

Лист

Лит. И | Масса См. табл. | Масшт. —

Лист | Листов 1

Лист БО,8 ГОСТ 19903-74
1-IV-Ст.3 ГОСТ 16523-70

Госстрой СССР Сантехпроект г. Москва

Копировал: Формат А2

А1А140.000СБ

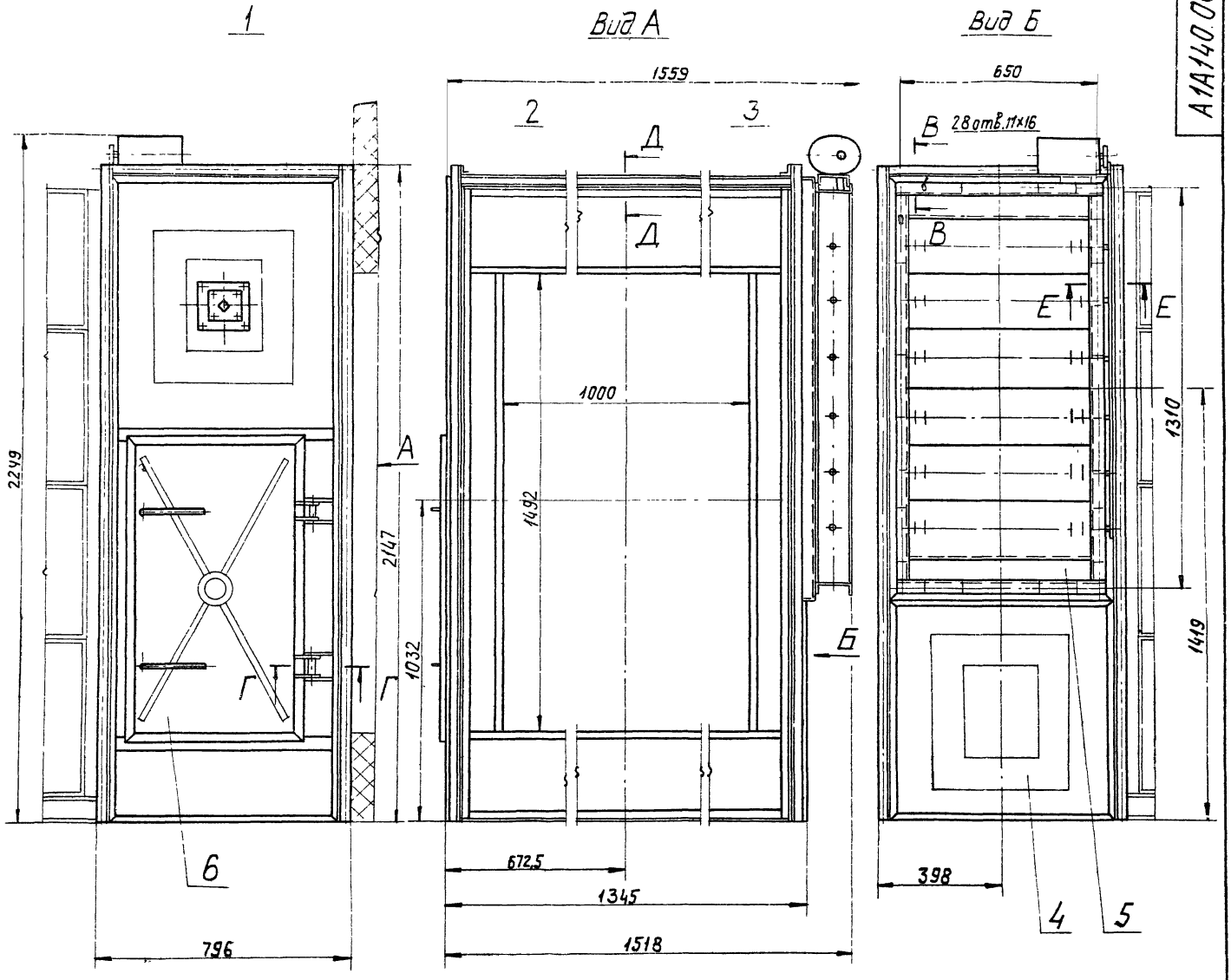

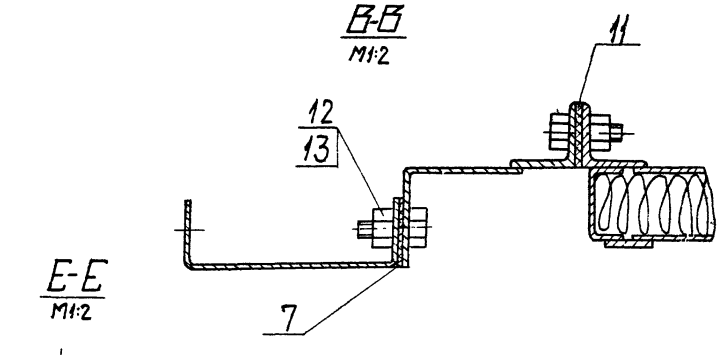

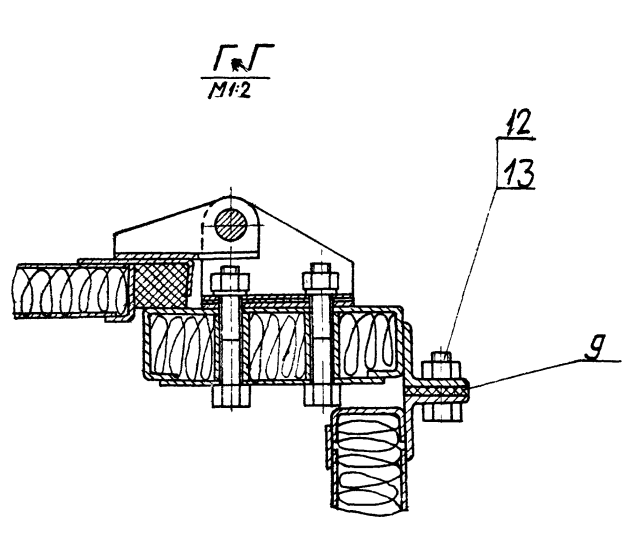

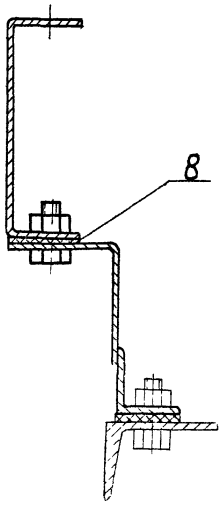

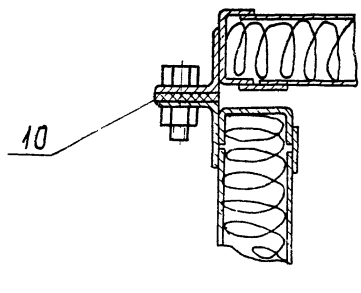

Размеры для справок

Изм.	Лист	N° докум.	Подп.	Дата	
Разраб.		Комиссаров			
Пров.		Рубинская			
Рук. груп.		Грановский			
Гл. спец.		Спивак			
Н. контр.		Мерзлякова			
ГИП.		Гольтвегер			

А1А140.000СБ

Секция приемная приточной камеры типа 1ПК 25 с рециркуляционной заслонкой на задней панели. Сборочный чертеж.

Лит.	Масса	Масшт.
И	195	1:10

Лист | Листов 1

Госстрой СССР
Сантехпроект
г. Москва

Формат 22

Серия 3.904-15. Выпуск 1-13.

Инв. № подл. | Подп. и дата | Взам. инв. № | Инв. № дубл. | Подп. и дата

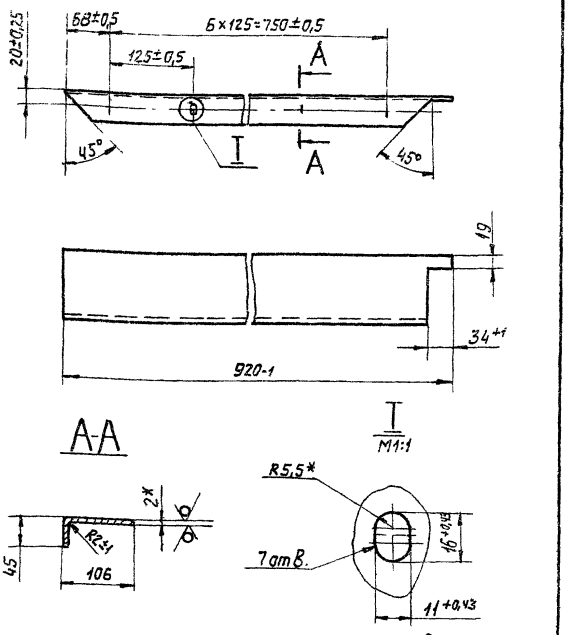

1. Неуказанные предельные отклонения размеров по СМ7
*Размеры для справок

Формат	Зона	Поз.	Обозначение	Наименование	Кол.	Примечание
				Документация		
22			А1А140.010СБ	Сборочный чертеж		
				Детали		
11		1	А1А040.014	Уголок	1	Выпуск
		2	-01	Уголок	1	Выпуск 1-2
11		3	А1А040.028	Уголок	1	Выпуск 1-2
11		4	А1А136.012-01	Угольник	2	
11		5	А1А136.013-01	Угольник	2	
11		6	А1А136.014-08	Профиль	2	
		7	-09	Профиль	2	
11		8	А1А139.011-02	Лист	1	
		9	-03	Лист	1	
Б4		10	А1А140.011	Полоса		
				Лист Б2,0 ГОСТ 19903-74 / 1-IV-Ст3ГОСТ 16523-70		
				25-1×657-1	2	0,26 кг
Б4		11	А1А140.012	Полоса		
				Лист Б2,0 ГОСТ 19903-74 / 1-IV-Ст3ГОСТ 16523-70		
				25-1×704-1	2	0,28 кг
Б4		12	А1А140.013	Плита		
				Плита мягкая, марка 50		
				S40 ГОСТ 9573-72		
				720×723	1	1,04 кг

Изм.	Лист	№ докум.	Подп.	Дата	А1А140.010	Лит.	Масса	Масштаб
Разраб.		Комиссаров			Панель задняя	И		
Пров.		Рубинская				Лист	Листов 1	
Рук. груп.		Грановский				Госстрой СССР Сантехпроект г. Москва		
Н. контр.		Мерзлякова						
Утв.		Сливак						

Инв. № подл. | Подп. и дата | Взам. инв. № | Инв. № дубл. | Подп. и дата

Копировал: Формат А4

Изм.	Лист	№ докум.	Подп.	Дата	А1А136.011	Лит.	Масса	Масштаб
Разраб.		Комиссаров			Угольник	И	1,5	1:5
Пров.		Рубинская				Лист	Листов 1	
Рук. груп.		Грановский				Госстрой СССР Сантехпроект г. Москва		
Н. контр.		Мерзлякова						
Утв.		Сливак						

Лист 62,0 ГОСТ 19903-74 / 1-IV-Ст3ГОСТ 16523-70

Инв. № подл. | Подп. и дата | Взам. инв. № | Инв. № дубл. | Подп. и дата

Копировал: Формат А4

Серия 3.904-15 Выпуск 1-13

Формат	Зона	Поз.	Обозначение	Наименование	Кол.	Примечание
				Документация		
22			А1А141.000СБ	Сборочный чертеж		
12			А1А136.000ТО	Секция приемная с фильтром приточной камеры типа 1ПК10 с рециркуляционной заслонкой на задней панели. Техническое описание		
				Сборочные единицы		
11		1	А1А138.010-01	Патрубок	1	
11		2	А1А138.020	Крышка	1	
11		3	А1А138.030-01	Решетка	1	
11		4	А1А138.040-01	Корыто	1	
11		5	АЗД079.000-01	Заслонка воздушная рециркуляционная с электроприводом	1	
				Детали		
Б4		6	А1А141.001	Прокладка Резина-пластина ЗТ-м ГОСТ 7338-65 40-1,6×600-4,5	2	0,15 кг

Изм.	Лист	№ докум.	Подп.	Дата	А1А141.000	Лит.	Лист	Листов
Разраб.		Комиссаров			Секция приемная приточной камеры типа 1ПК25 с нижним расположением рециркуляционной заслонки.	И	1	2
Пров.		Рубинская				Госстрой СССР Сантехпроект г. Москва		
Рук. груп.		Грановский						
Н. контр.		Мерзлякова						
Утв.		Сливак						

Инв. № подл. | Подп. и дата | Взам. инв. № | Инв. № дубл. | Подп. и дата

Копировал: Формат А4

Формат	Зона	Поз.	Обозначение	Наименование	Кол.	Примечание
Б4		7	А1А141.002	Прокладка Резина-пластина ЗТ-м ГОСТ 7338-65 40-1,6×1340-6,5	2	0,32 кг
Б4		8	А1А141.003	Кронштейн Лист Б3,0 ГОСТ 19903-74 / 1-IV-Ст3ГОСТ 16523-70		
				50-1,0×50-1,0	14	0,06 кг
				Стандартные изделия		
		9		Болт М10×30.36 ГОСТ 7798-70	32	
		10		Гайка М10.4 ГОСТ 5915-70	32	
				Переменные данные для исполнений:		
				А1А141.000 См. СБ, рис. 1		
				Сборочные единицы		
11		11	А1А038.300-01	Секция приемная с фильтром	1	Выпуск 1-2
				А1А141.000-01 См. СБ, рис. 2		
				Сборочные единицы		
11		11	А1А040.010-01	Секция приемная	1	Выпуск 1-2

Изм.	Лист	№ докум.	Подп.	Дата	А1А141.000	Лист 2

Инв. № подл. | Подп. и дата | Взам. инв. № | Инв. № дубл. | Подп. и дата

Копировал: Формат А4

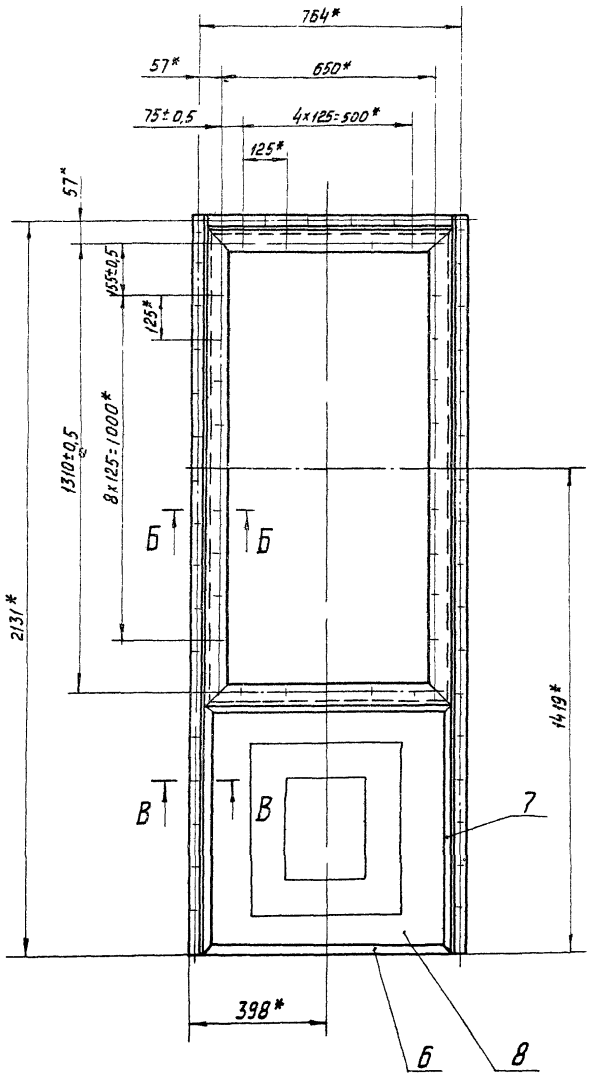

Вид сзади

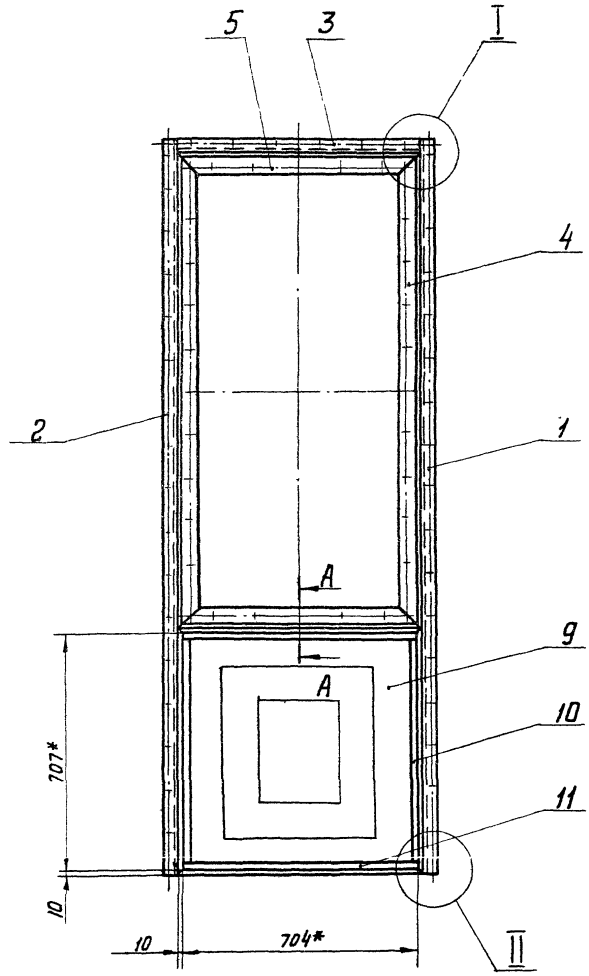

А-А
М 1:2

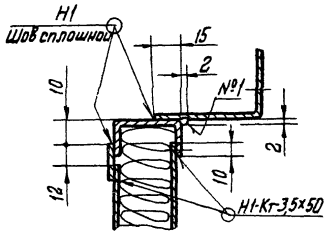

I
М1:2

Б-Б
М1:2

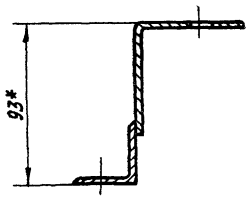

В-В
М1:2

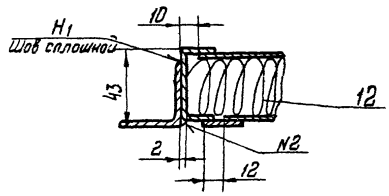

II
М1:2

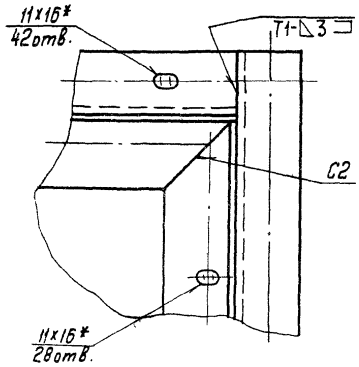

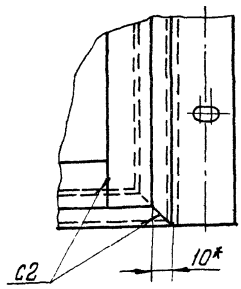

1. Неуказанные предельные отклонения размеров по СМ7.
2. * Размеры для справок
3. Сварные швы Н1-Кт по ГОСТ 15878-70 Н1, Т1, С2 - по ГОСТ 5264-69. Сварные швы №1,2 сварка ручная, электродуговая.

Изм.	Лист.	N докум.	Подп.	Дата	А1А140.010СБ		
Разраб.		Котиссаров			Панель задняя Сборочный чертеж	Лит	Масса 28.0	Масшт. 1:10
Пров.		Рувинская				Лист	Листов 1	
Рук. группы		Храмовский				Госстрой СССР Сантехпроект г. Москва		
Гл. спец.		Спивак						
Н. контр.		Мерзлякова						
Утв.		Гольтвегер						

Серия 3.904-15 Выпуск 1-13

Инв. N подл. | Подп. и дата | Взам. инв. N | Инв. N дубл. | Подп. и дата

Формат А2

А1А141.000СБ

Рис. 1

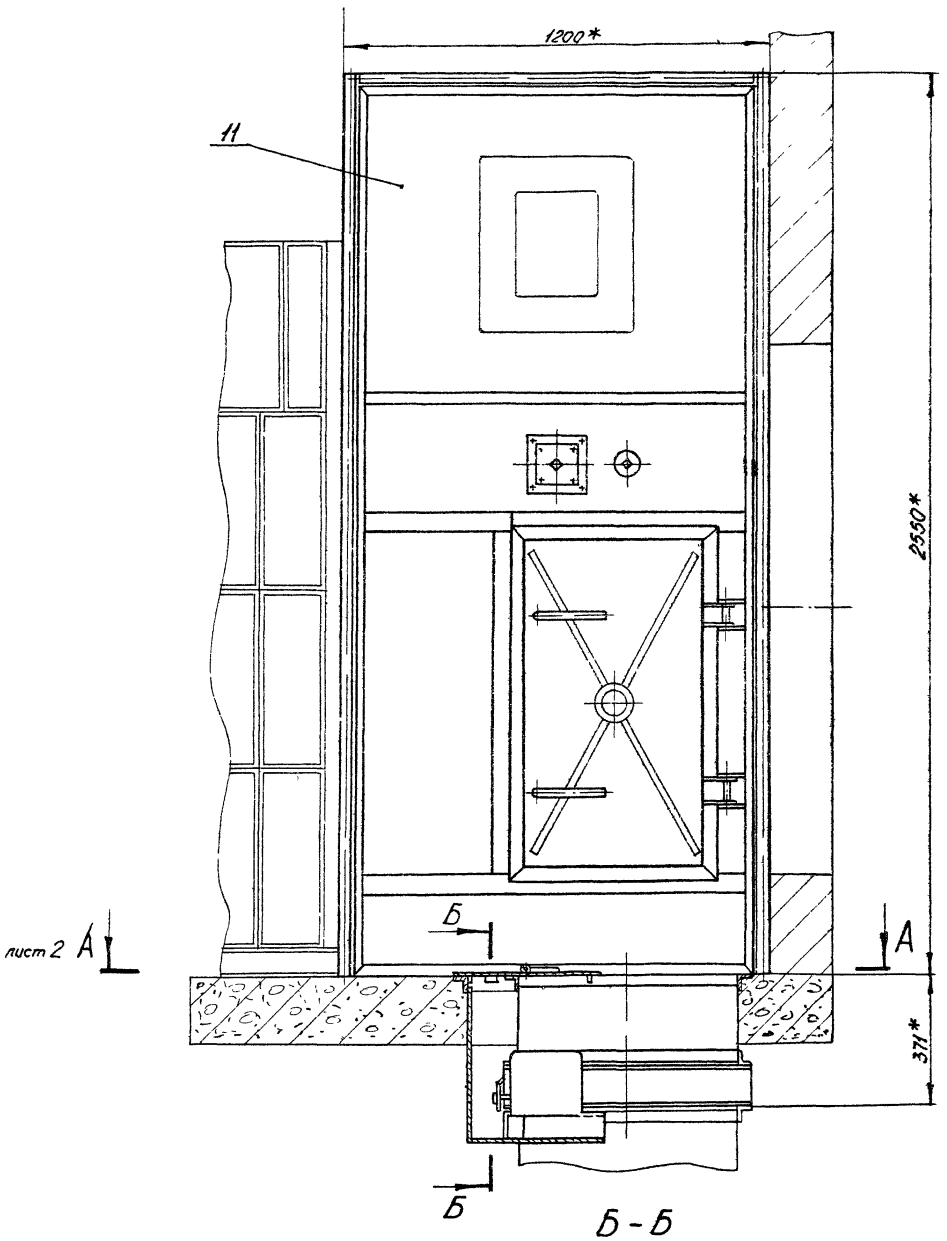

Б-Б
М1:5

В-В
М1:2

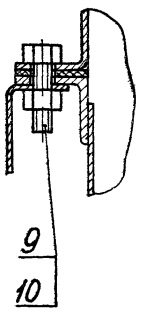

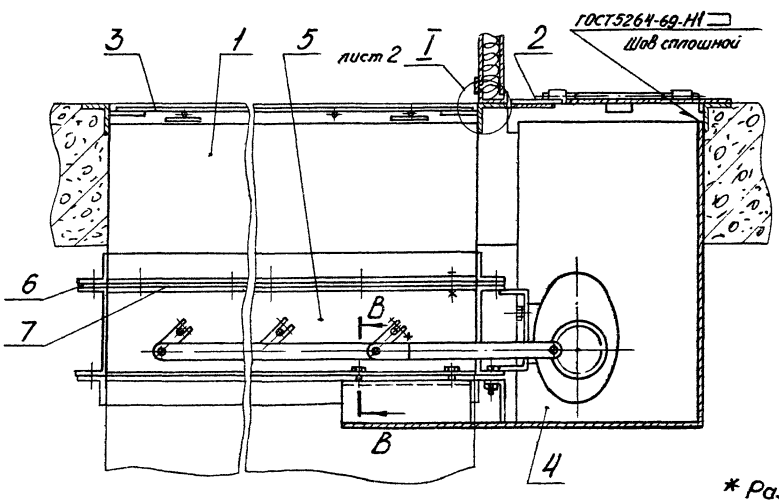

Обозначение	Рис.	Масса, кг
А1А141.000	1	390
-01	2	247

* Размеры для справок.

Изм.	Лист	№ докум.	Подп.	Дата
Разраб.		Митехина		
Пров.		Рубинская		
Рук. гр.		Грановский		
Гл. спец.		Спивак		
Н. контр.		Мерзлякова		
Утв.		Гольтвеегер		

А1А141.000СБ

Секция приёмная приточной камеры типа 1ПК25 с нижним расположением рециркуляционной заслонки

Сборочный чертеж

Лист	Масса	Масштаб
И	См табл.	1:10

Лист 1 | Листов 2

Госстрой СССР
Сантехпроект
г. Москва

Серия 3.904-15 Выпуск 1-13

Инв. № подл. | Подп. и дата | Взам. инв. № | Инв. № дубл. | Подп. и дата

Копировал: Дзино

Формат 22

Рис 2

Остальное - см. рис. 1

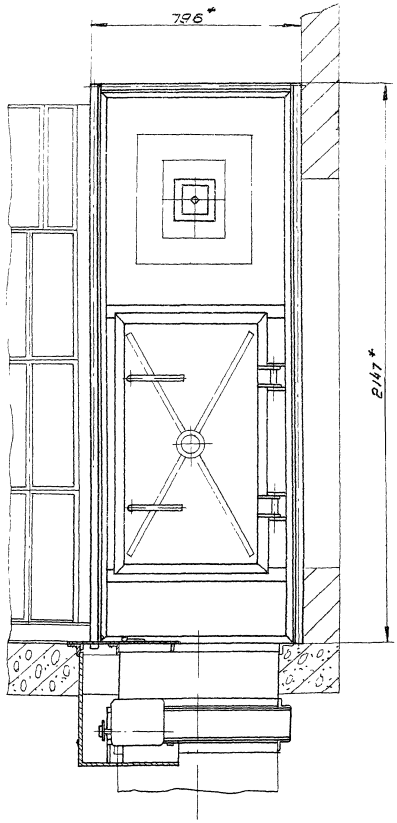

План расположения отверстий в перекрытии под заслонку и привод

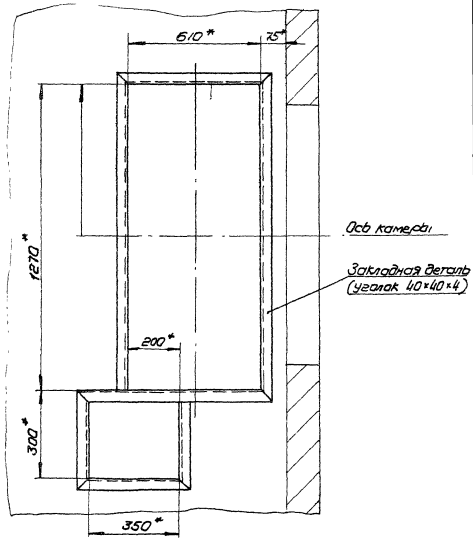

А-А лист 1

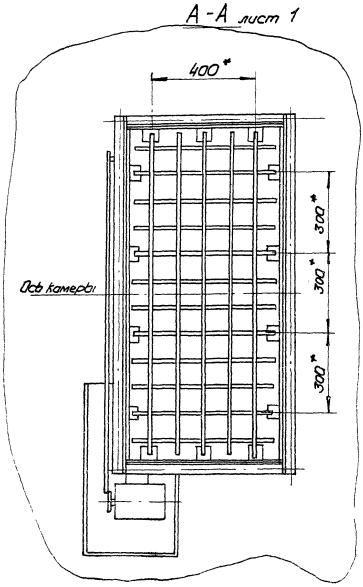

I лист 1
м 1:1

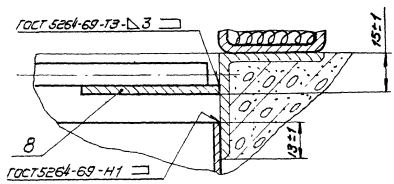

Серия 3.904-15 Выпуск 1-13

Инв.№подл. | Подп. и дата | Взам.инв.№ | Инв.№дубл. | Подп. и дата

Формат	Зона	Поз.	Обозначение	Наименование	Кол.	Примечание
				Документация		
22			А1А142.000СБ	Сборочный чертеж		
12			А1А136.000ТО	Секция приемная с фильтром приточной камеры типа ПЛИС рециркуляционной заслонкой на задней панели		
				Техническое описание		
				Сборочные единицы		
11		1	А1А041.320	Корпус фильтра	1	Выпуск 1-3
11		2	А1А041.340	Панель передняя	1	Выпуск 1-3
11		3	А1А041.360	Панель торцевая	1	Выпуск 1-3
11		4	А1А041.390	Панель боковая	1	Выпуск 1-3
11		5	А1А041.400	Решетка опорная	6	Выпуск 1-3
11		6	А1А041.410	Решетка съемная	6	Выпуск 1-3
11		7	А1А041.430	Панель перекрытия утепленная	1	Выпуск 1-3
11		8	А1А142.010	Панель задняя	1	
11		9	АЗД079.000-02	Заслонка воздушная рециркуляционная с электроприводом	2	
11		10	А5В001.000	Катушко	2	Выпуск 1-7
11		11	А1ЧМ014.000	Дверь герметическая утепленная	1	Выпуск 1-7

Инв.№подл. | Подп. и дата | Взам.инв.№ | Инв.№дубл. | Подп. и дата

Изм.	Лист	№ докум.	Подп.	Дата
Разраб.		Комиссаров		
Пров.		Рубинская		
Рук.груп.		Грановский		
Н.контр.		Мерзлякова		
Утв.		Сливак		

А1А142.000

Секция приемная с фильтром приточной камеры типа ПЛИС рециркуляционной заслонкой на задней панели

Лит.	Лист	Листов
И	1	2

Госстрой СССР Сантехпроект г. Москва

Копировал: Формат А4

Формат	Зона	Поз.	Обозначение	Наименование	Кол.	Примечание
				Детали		
11		12	А1А041.237	Поджим	4	Выпуск 1-3
64		13	А1А142.001	Труба		
				Труба 25х3 ГОСТ 8732-70 / Д ГОСТ 8731-74		
				L = 1250-1	2	3,0 кг
64		14	А1А142.002	Прокладка		
				Резина-пластина 3Т-м ГОСТ 7338-65		
				36-1,6 х 2540-9,0	2	0,48 кг
64		15	А1А142.003	Прокладка		
				Резина-пластина 3Т-м ГОСТ 7338-65		
				36-1,6 х 1400-6,0	2	0,26 кг
64		16	А1А142.004	Прокладка		
				Резина пластина 3Т-м ГОСТ 7338-65		
				36-1,6 х 400-3,8	2	0,08 кг
64		17	А1А142.005	Прокладка		
				Резина пластина 3Т-м ГОСТ 7338-65		
				36-1,6 х 3065-9,0	2	0,51 кг
64		18	А1А142.006	Прокладка		
				Резина пластина 3Т-м ГОСТ 7338-65		
				40-1,6 х 1170-6,0	4	0,24 кг
64		19	А1А142.007	Прокладка		
				Резина-пластина 3Т-м ГОСТ 7338-65		
				40-1,6 х 800-5,0	4	0,17 кг
				Стандартные изделия		
		20		Болт М10х30,36 ГОСТ 7798-70	184	
		21		Гайка М10.4 ГОСТ 5915-70	184	

Инв.№подл. | Подп. и дата | Взам.инв.№ | Инв.№дубл. | Подп. и дата

Изм. Лист № докум. Подп. Дата

А1А142.000

Лист 2

Копировал: Формат А4

Серия 3.904-15 Выпуск 1-13

Формат	Зона	Поз.	Обозначение	Наименование	Кол.	Примечание
				Документация		
22			А1А142.010СБ	Сборочный чертеж		
				Детали		
11		1	А1А041.262	Уголок	1	Выпуск 1-3
11		2	А1А041.264	Уголок	1	Выпуск 1-3
		3	-01	Уголок	1	Выпуск 1-3
11		4	А1А136.012-02	Угольник	4	
11		5	А1А136.013-02	Угольник	4	
11		6	А1А136.014-11	Профиль	2	
		7	-12	Профиль	4	
		8	-13	Профиль	2	
		9	-14	Профиль	4	
		10	-15	Профиль	4	
64		11	А1А142.008	Лист Лист Б2 ГОСТ 19903-74 / 1-IV-Ст3 ГОСТ 16523-70		
				574-1 х 1308-1	1	4,8 кг
64		12	А1А142.009	Лист Лист Б2 ГОСТ 19903-74 / 1-IV-Ст3 ГОСТ 16523-70		
				550-1 х 1284-1	1	4,5 кг

Инв.№подл. | Подп. и дата | Взам.инв.№ | Инв.№дубл. | Подп. и дата

Изм.	Лист	№ докум.	Подп.	Дата
Разраб.		Комиссаров		
Пров.		Рубинская		
Рук.груп.		Грановский		
Н.контр.		Мерзлякова		
Утв.		Сливак		

А1А142.010

Панель задняя

Лит.	Лист	Листов
И	1	3

Госстрой СССР Сантехпроект г. Москва

Копировал: Формат А4

Формат	Зона	Поз.	Обозначение	Наименование	Кол.	Примечание
64		13	А1А142.011	Лист Лист Б0,8 ГОСТ 19903-74 / 1-IV-Ст3 ГОСТ 16523-70		
				170-1 х 1308-1	1	1,41 кг
64		14	А1А142.012	Лист Лист Б0,8 ГОСТ 19903-74 / 1-IV-Ст3 ГОСТ 16523-70		
				146-1 х 1284-1	1	1,2 кг
64		15	А1А142.013	Лист Лист Б0,8 ГОСТ 19903-74 / 1-IV-Ст3 ГОСТ 16523-70		
				428-1 х 1150-1	2	3,15 кг
64		16	А1А142.014	Лист Лист Б0,8 ГОСТ 19903-74 / 1-IV-Ст3 ГОСТ 16523-70		
				404-1 х 1126-1	2	2,85 кг
64		17	А1А142.015	Полоса Лист Б2,0 ГОСТ 19903-74 / 1-IV-Ст3 ГОСТ 16523-70		
				25-1 х 120-1	2	0,05 кг
64		18	А1А142.016	Полоса Лист Б2,0 ГОСТ 19903-74 / 1-IV-Ст3 ГОСТ 16523-70		
				25-1 х 1150-1	4	0,45 кг
64		19	А1А142.017	Полоса Лист Б2,0 ГОСТ 19903-74 / 1-IV-Ст3 ГОСТ 16523-70		
				25-1 х 524-1	2	0,2 кг
64		20	А1А142.018	Полоса Лист Б2,0 ГОСТ 19903-74 / 1-IV-Ст3 ГОСТ 16523-70		
				25-1 х 1308-1	4	0,51 кг

Инв.№подл. | Подп. и дата | Взам.инв.№ | Инв.№дубл. | Подп. и дата

Изм. Лист № докум. Подп. Дата

А1А142.010

Лист 2

Копировал: Формат А4

А1А142.000СБ

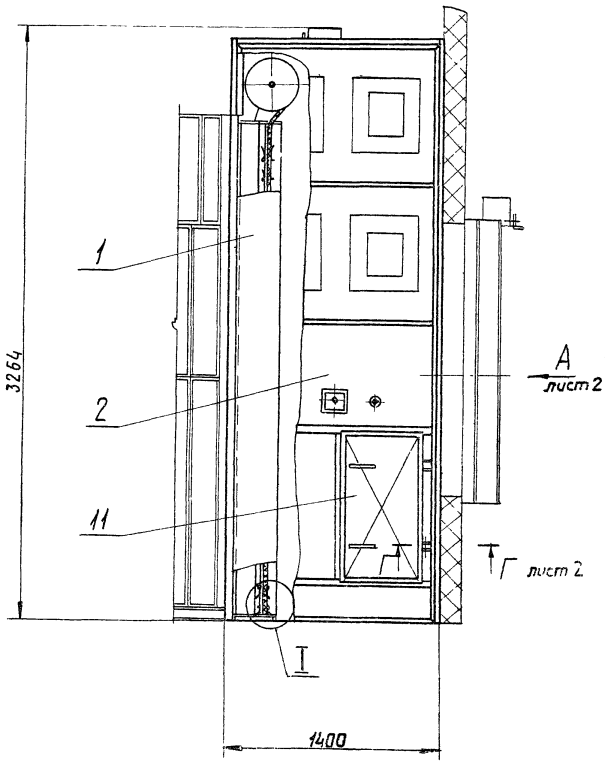

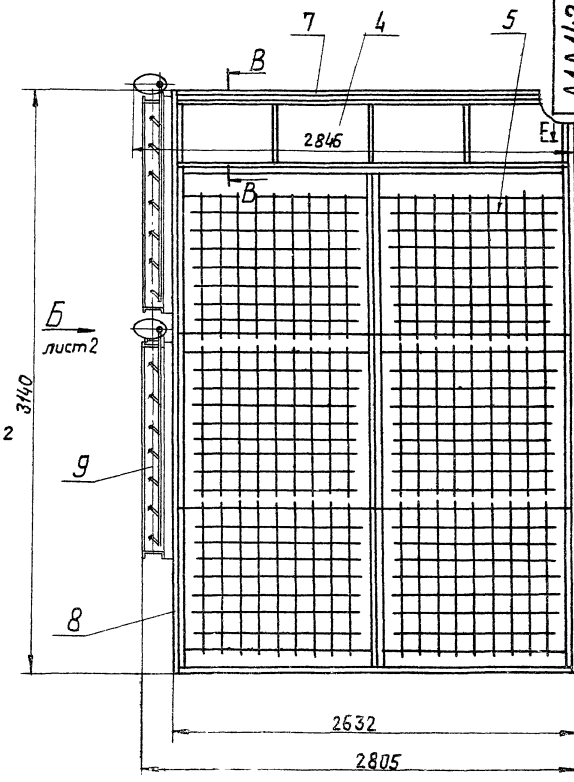

В-В
М1:4

I
М1:4

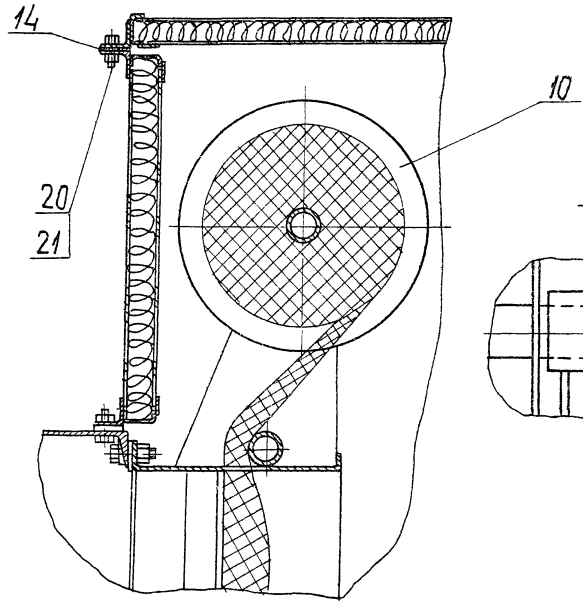

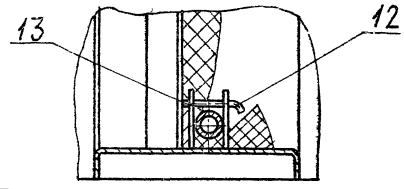

II лист 2
М1:2

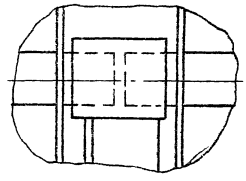

Е-Е
М1:2

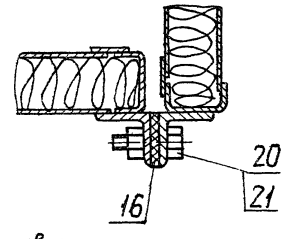

Размеры для справок

				А1А142.000СБ		
Изм.	Лист	№ докум.	Подп.	Дата		
Разраб.		Митехина			Секция приемная с фильтром приточной камеры типа ПК30С рециркуляционной заслонкой на задней панели. Сборочный чертеж	Лит. И; Масса 720; Масшт. 1:20
Пров.		Рубинская				Лист 1; Листов 2
Рук. груп.		Гранавская				Госстрой СССР Сантехпроект г. Москва
Гл. спец.		Спивак				
Н. контр.		Мерзлякова				
Утв.		Гольтвегер				

Серия 3.904-15 Выпуск 1-13

Инв. № подл. | Подп. и дата | Взам. инв. № | Инв. № дубл. | Подп. и дата

Вид А лист1

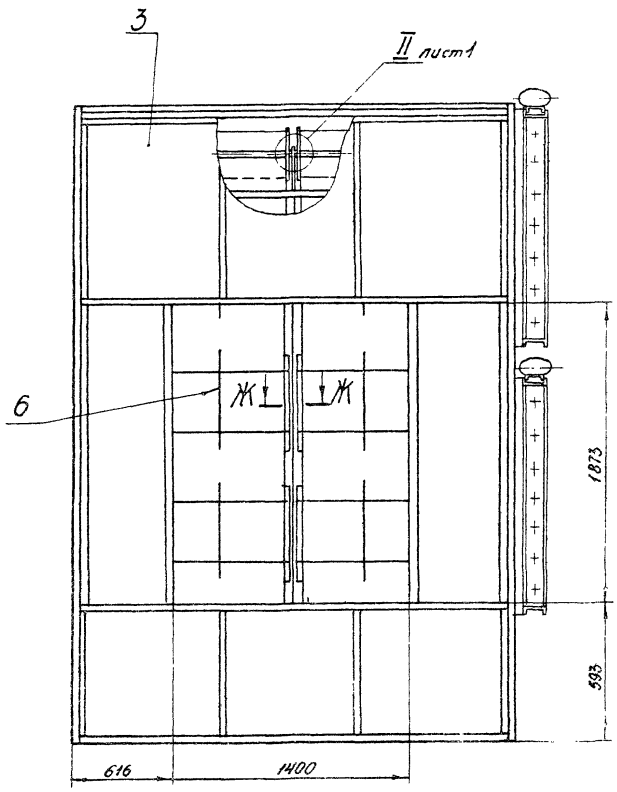

Вид Б лист1

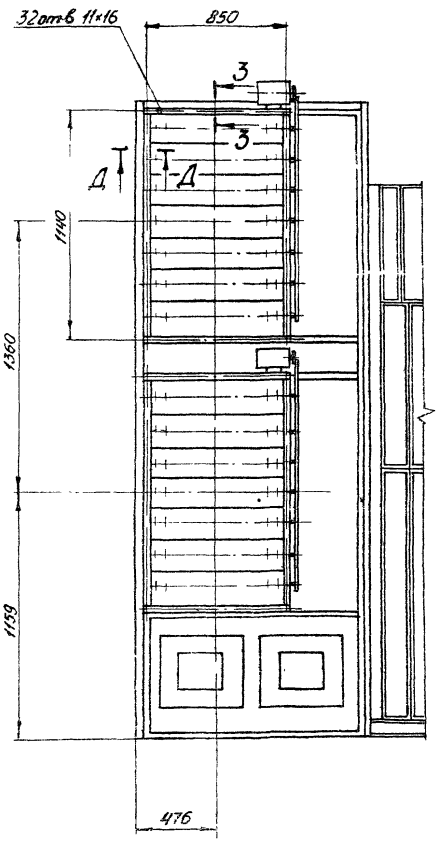

Д-Д
М1:2

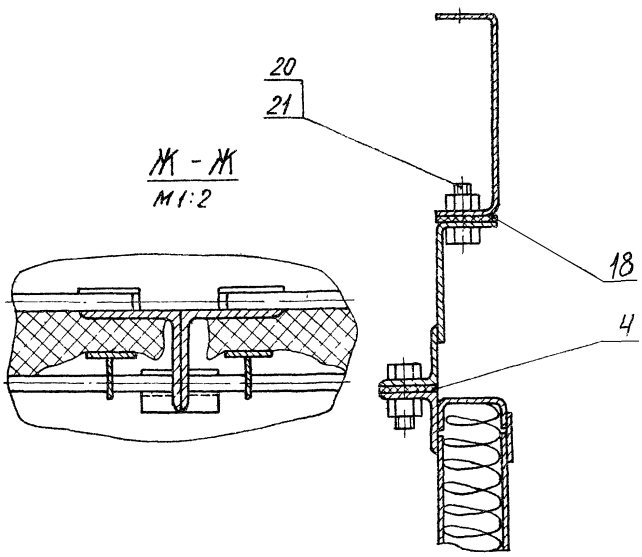

Ж-Ж
М1:2

Г-Г лист1
М1:2

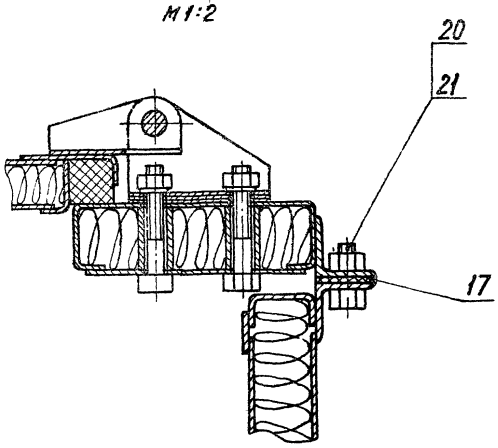

3-3
М1:2

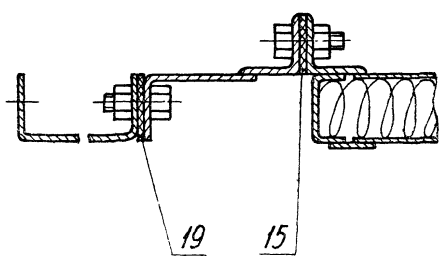

Серия 3.904-15 Выпуск 1-13

Инв.№ подл.	Подп. и дата	Взам. инв.№	Инв.№ дубл.	Подп. и дата

Изм.	Лист	№ докум.	Подп.	Дата	А1А142.000СБ	Лист 2

Копировал: Дзино

Формат: А2

Формат	Зона	Поз.	Обозначение	Наименование	Кол.	Примечание
Б4		21	А1А142 022	Полоса		
				Лист Б2 ГОСТ 19903-74 / I-IV-Ст.3 ГОСТ 16523-70		
				25-1 × 378-1	4	0,15 кг
Б4		22	А1А142.023	Плита		
				Плита мягкая, марка 50		
				S40 ГОСТ 9573-72		
				444 × 1166	2	1,03 кг
Б4		23	А1А142.024	Плита		
				Плита мягкая, марка 50		
				S40 ГОСТ 9573-72		
				570 × 1324	1	1,5 кг
Б4		24	А1А142 025	Плита		
				Плита мягкая, марка 50		
				S40 ГОСТ 9573-72		
				186 × 1324	1	0,5 кг

Инв.№ подл. | Подп. и дата | Взам. инв.№ | Инв.№ дубл. | Подп. и дата

Изм. Лист Н докум. Подп. Дата

А1А142 010

Лист 3

Формат

А1А145.011

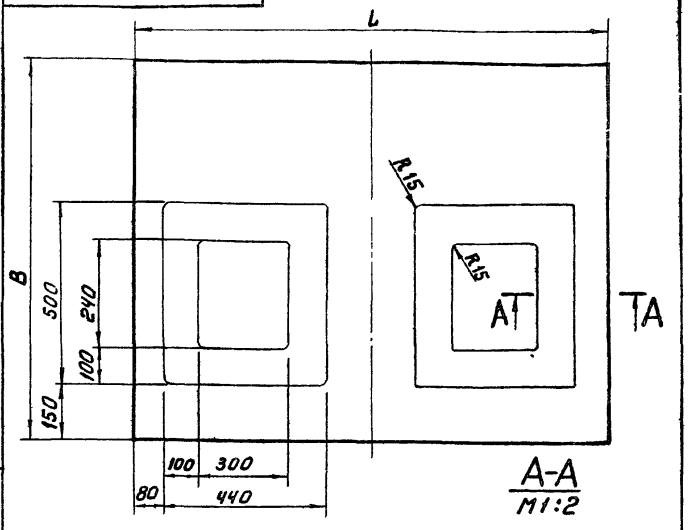

Обозначение	Размеры, кг L	Размеры, кг B	Масса кг
А1А145.011	1308-26	1044-24	8.75
— 01	1284-2.6	1032-24	8.4
— 02	1308-26	720-20	5.9
— 03	1284-2.6	696-20	5.6

Неуказанные предельные отклонения размеров по Ст

Инв.№ подл. | Подп. и дата | Взам. инв.№ | Инв.№ дубл. | Подп. и дата

Изм. Лист Н докум. Подп. Дата

А1А145.011

Разраб. Митехина
Пров. Рубинская
Рук. гр. Грановский
Н. контр. Мерзлякова
Утв. Спивак

Лист

Лит. И | Масса см. табл. | Масштаб —

Лист | Листов 1

Лист Б.0.8 ГОСТ 19903-74 / I-IV Ст 3 ГОСТ 16523-70

Госстрой СССР Сантехпроект г. Москва

Формат А1

Серия 3.904-15 Выпуск 1-13

А1А144.012

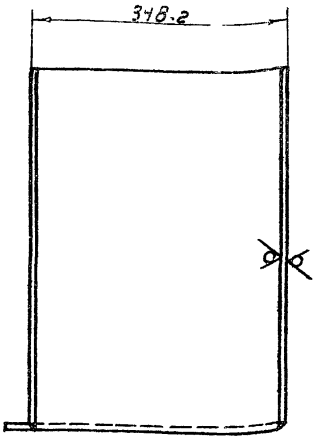

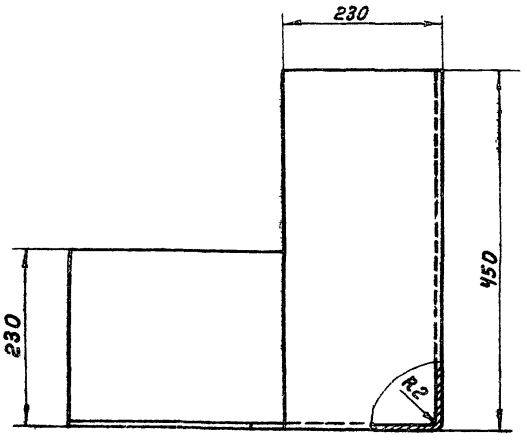

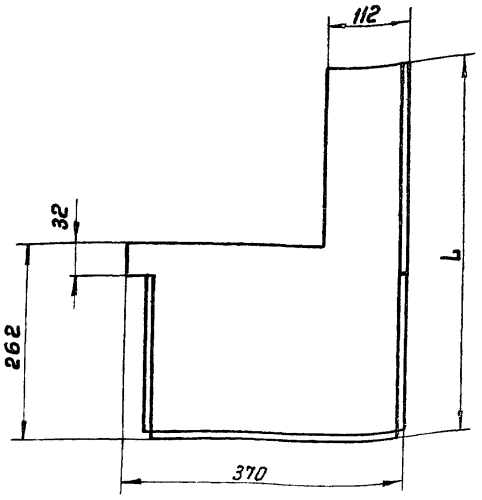

Обозначение	L, мм	Масса кг
А1А144.012	503	8,5
— 01	508	8,5
— 02	495,5	8,45

1. Неуказанные предельные отклонения размеров по Ст 9
2 Размер для справок

Инв.№ подл. | Подп. и дата | Взам. инв.№ | Инв.№ дубл. | Подп. и дата

Изм. Лист Н докум. Подп. Дата

А1А144.012

Разраб. Ефимова
Пров. Рубинская
Рук. гр. Грановский
Н. контр. Мерзлякова
Утв. Спивак

Корыто

Лит. И | Масса см. табл. | Масштаб —

Лист | Листов 1

Лист Б2,0 ГОСТ 19903-74 / I-IV Ст.3 ГОСТ 16523-70

Госстрой СССР Сантехпроект г. Москва

Кол. Теремтьева

Формат А2

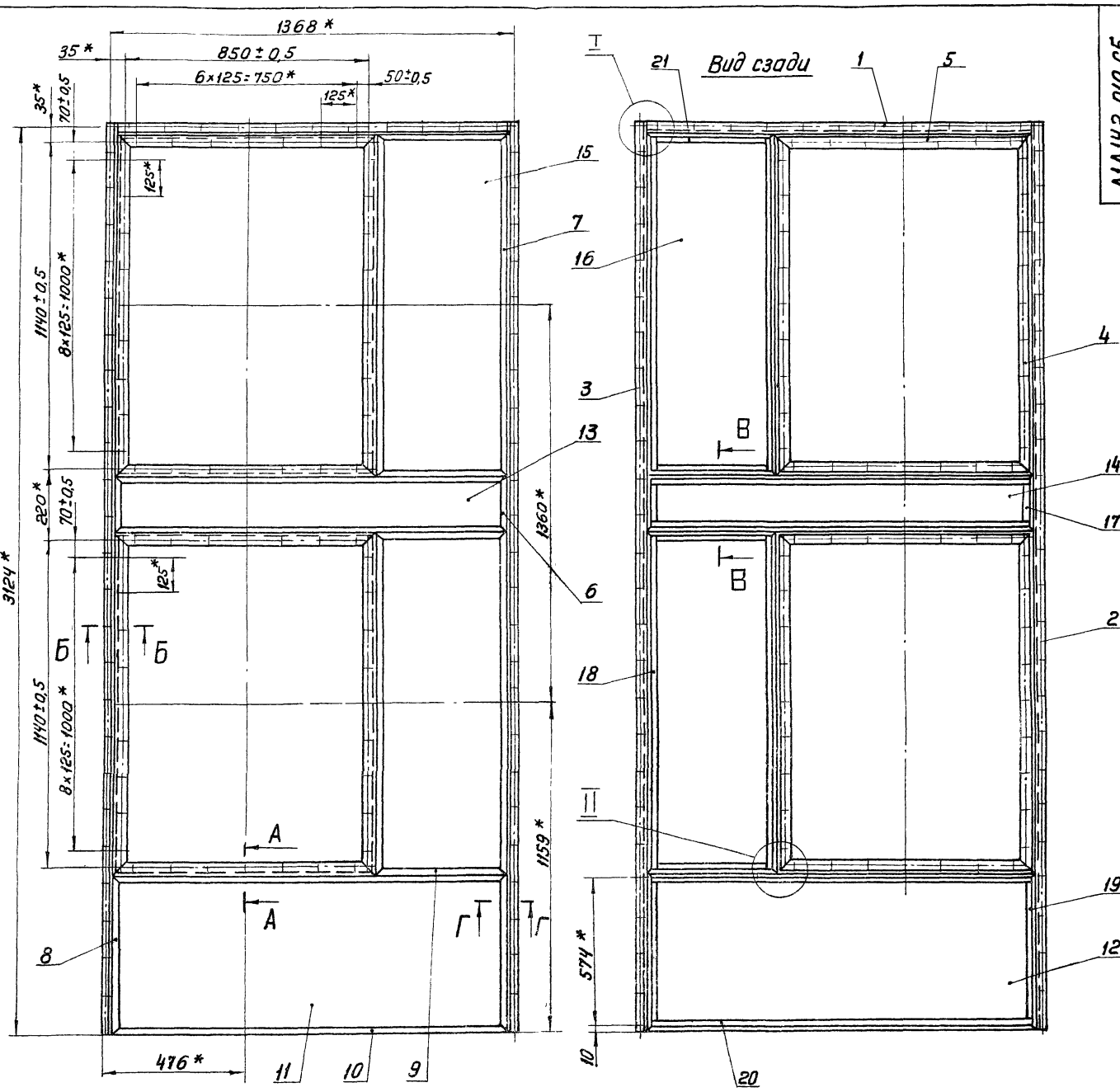

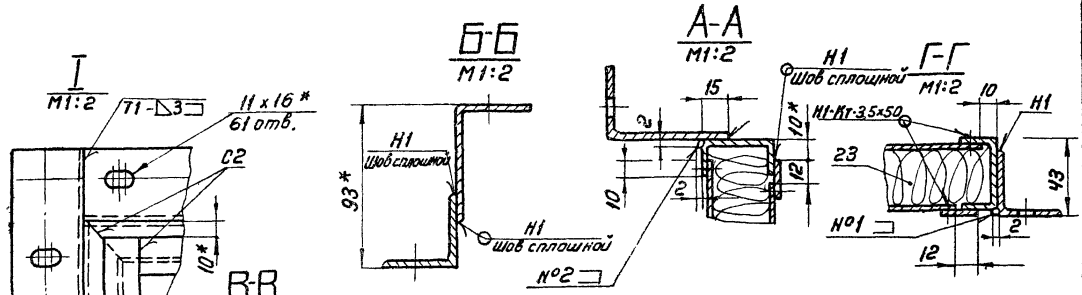

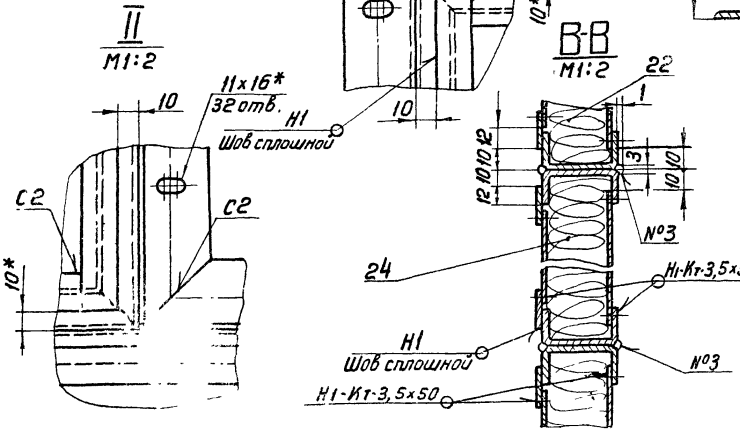

1. Неуказанные предельные отклонения размеров по СМ9
2* Размеры для справок
3 Сварные швы Н1-Кт по ГОСТ 15878-70. Н1; Т1; С2-по ГОСТ 5264-69
Сварные швы №1; 2; 3-сварка ручная, электродуговая

Изм.	Лист	№докум.	Подп.	Дата	А1А142.010СБ		
Разраб.		Комиссаров			Панель задняя	Лит.	Масса	Масштаб
Пров.		Рубинская			Сборочный чертеж	И	75,0	1:10
Рук.гр.гр.		Грановский				Лист	Листов 1
Гл.спец.		Спивак				Госстрой СССР Сантехпроект г. Москва	
Н.контр.		Мерзлякова					
Утв.		Ольтвегер					

Кол. Терентьева

Формат 22

Серия 3.904-15 Выпуск 1-13

Инв.№подл. | Подп.и дата | Взам.инв.№ | Инв.№дубл. | Подп.и дата

Формат	Зона	Поз.	Обозначение	Наименование	Кол.	Примечание
				Документация		
22			А1А143.000 СБ	Сборочный чертеж		
12			А1А136.000ТО	Секция приемная с фильтром приточной камеры типа 1ПК10 с рециркуляционной заслонкой на задней панели		
				Техническое описание		
				Сборочные единицы		
11	1		А1А043.020	Панель передняя	1	выпуск 1-3
11	2		А1А043.040	Панель торцевая	1	выпуск 1-3
11	3		А1А043.070	Панель перекрытия утепленная	1	выпуск 1-3
11	4		А1А143.010	Панель задняя	1	
11	5		А3Д079.000-02	Заслонка воздушная рециркуляционная с эл.приводом	2	
11	6		А1ЧМ01Ч.000	Дверь герметическая утепленная	1	выпуск 1-7

Инв.№ подл. | Подп. и дата | Взам. инв.№ | Инв.№ дубл. | Подп. и дата

Изм.	Лист	№ докум.	Подп.	Дата
Разраб.		Комиссаров		
Пров.		Рубинская		
Рук. груп.		Грановский		
Н. контр.		Мерзлякова		
Утв.		Сливак		

А1А143.000

Секция приемная приточной камеры типа 1ПК50 с рециркуляционной заслонкой на задней панели.

Лит.	Лист	Листов
И	1	2

Госстрой СССР Сантехпроект г. Москва

Копировал: Формат А1

Формат	Зона	Поз.	Обозначение	Наименование	Кол.	Примечание
				Детали		
64	7		А1А143.001	Прокладка Резина-пластина 37-м ГОСТ 7338-65 36-1,6 х 2655-9,0	2	0,33 кг
64	8		А1А143.002	Прокладка Резина-пластина 37-м ГОСТ 7338-65 36-1,6 х 2540-9,0	1	0,26 кг
64	9		А1А143.003	Прокладка Резина-пластина 37-м ГОСТ 7338-65 36-1,6 х 952-6,5	2	0,18 кг
64	10		А1А143.004	Прокладка Резина-пластина 37-м ГОСТ 7338-65 40-1,6 х 800-5,0	4	0,17 кг
64	11		А1А143.005	Прокладка Резина-пластина 37-м ГОСТ 7338-65 40-1,6 х 1170-6,0	4	0,24 кг
				Стандартные изделия		
		12		Болт М10х30.36 ГОСТ 7798-70	138	
		13		Гайка М10.4 ГОСТ 5915-70	138	

Инв.№ подл. | Подп. и дата | Взам. инв.№ | Инв.№ дубл. | Подп. и дата

Изм. Лист № докум. Подп. Дата

А1А143.000 Лист 2

Копировал: Формат А1

Серия 3.904-15 Выпуск 1-13

Формат	Зона	Поз.	Обозначение	Наименование	Кол.	Примечание
				Документация		
22			А1А143.010 СБ	Сборочный чертеж		
				Детали		
11	1		А1А043.016	Уголок	1	выпуск 1-3
11	2		А1А043.019	Уголок	1	выпуск 1-3
	3		-01	Уголок	1	выпуск 1-3
11	4		А1А136.012-02	Угольник	4	
11	5		А1А136.013-02	Угольник	4	
11	6		А1А136.014-11	Профиль	2	
	7		-16	Профиль	2	
	8		-17	Профиль	4	
64	9		А1А143.011	Лист Лист Б0,8 ГОСТ 19903-74 1-IV-Ст3 ГОСТ 16523-70 151-1 х 860-1	1	0,93 кг
64	10		А1А143.012	Лист Лист Б0,8 ГОСТ 19903-74 1-IV-Ст3 ГОСТ 16523-70 127-1 х 836-1	1	0,78 кг
64	11		А1А143.015	Лист Лист Б0,8 ГОСТ 19903-74 1-IV-Ст3 ГОСТ 16523-70 127-1 х 860-1	1	0,93 кг

Инв.№ подл. | Подп. и дата | Взам. инв.№ | Инв.№ дубл. | Подп. и дата

Изм.	Лист	№ докум.	Подп.	Дата
Разраб.		Комиссаров		
Пров.		Рубинская		
Рук. груп.		Грановский		
Н. контр.		Мерзлякова		
Утв.		Сливак		

А1А143.010

Панель задняя

Лит.	Лист	Листов
И	1	2

Госстрой СССР Сантехпроект г. Москва

Копировал: Формат А1

Формат	Зона	Поз.	Обозначение	Наименование	Кол.	Примечание
64	12		А1А143.016	Лист Лист Б0,8 ГОСТ 19903-74 1-IV-Ст3 ГОСТ 16523-70 146-1 х 836-1	1	0,78 кг
64	13		А1А143.017	Полоса Лист Б20 ГОСТ 19903-74 1-IV-Ст3 ГОСТ 16523-70 25-1 х 120-1	2	0,05 кг
64	14		А1А143.018	Полоса Лист Б20 ГОСТ 19903-74 1-IV-Ст3 ГОСТ 16523-70 25-1 х 101-1	2	0,05 кг
64	15		А1А143.019	Полоса Лист Б20 ГОСТ 19903-74 1-IV-Ст3 ГОСТ 16523-70 25-1 х 860-1	4	0,34 кг
64	16		А1А143.021	Плита Плита мягкая, марка 50 С40 ГОСТ 9573-72 186х876	1	0,33 кг
64	17		А1А143.022	Плита Плита мягкая, марка 50 С40 ГОСТ 9573-72 167х876	1	0,33 кг

Инв.№ подл. | Подп. и дата | Взам. инв.№ | Инв.№ дубл. | Подп. и дата

Изм. Лист № докум. Подп. Дата

А1А143.010 Лист 2

Копировал: Формат А1

А1А143.000СБ

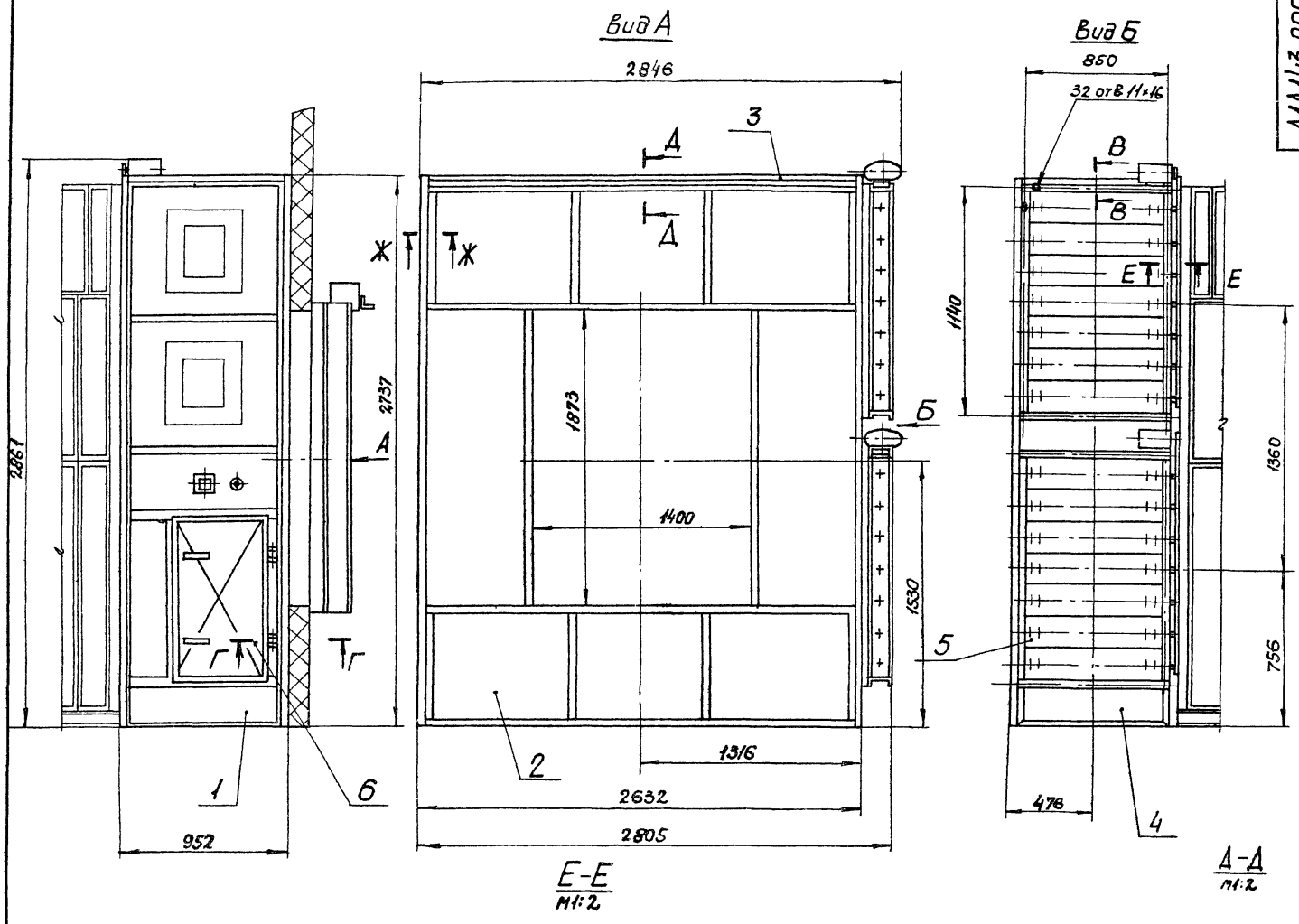

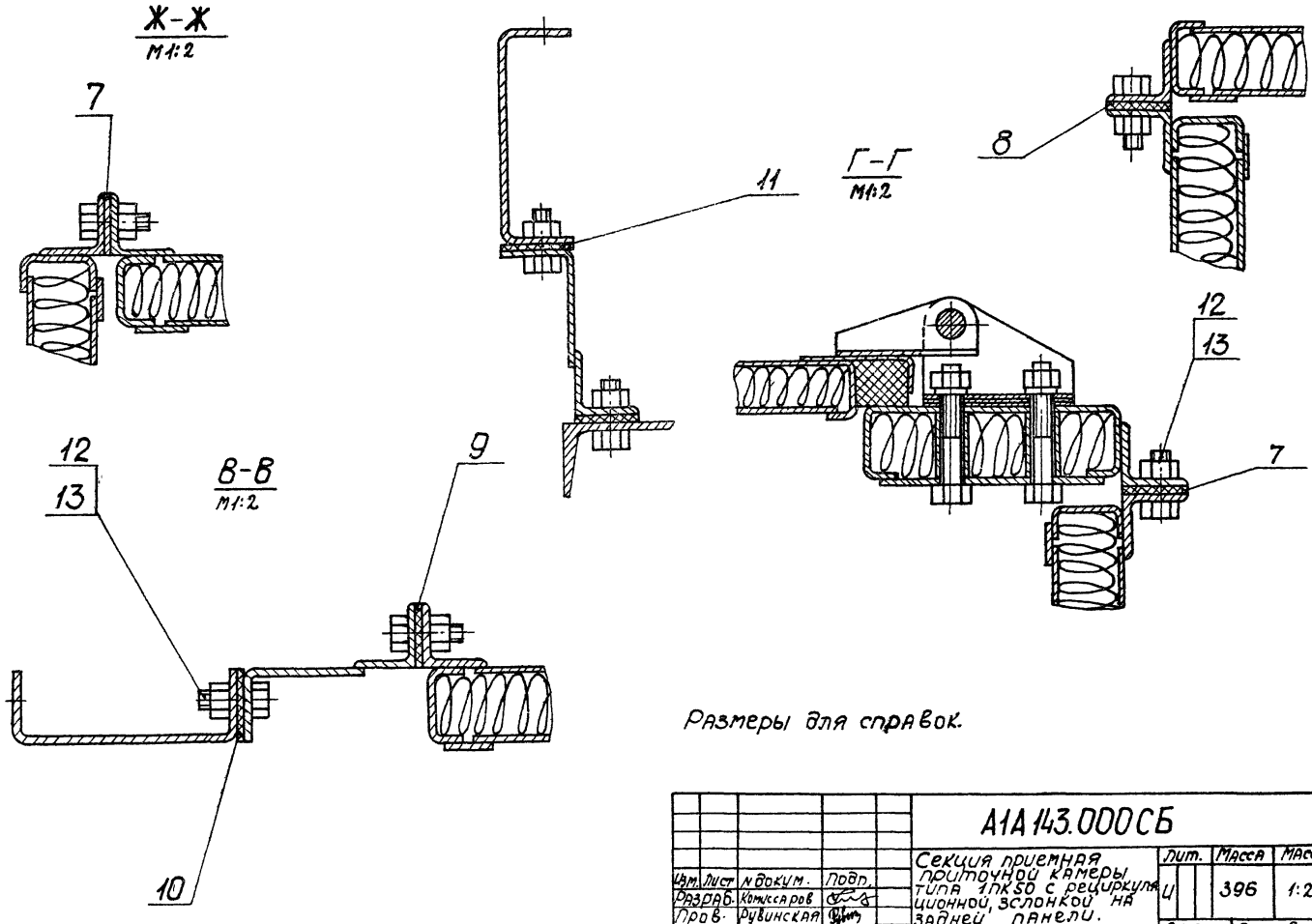

Размеры для справок.

Изм.	Лист	N докум.	Подп.	А1А143.000СБ			
Разраб.		Комиссаров		Секция приемная приточной камеры типа 1ПК50 с рециркуляционной, зслонкой на задней панели. Сборочный чертеж.	Лит.	Масса	Масшт.
Пров.		Рувинская			Ц	396	1:20
Рук. гр.		Грановский			Лист	Листов 1	
Гл. спец.		Спивак			Госстрой СССР Сантехпроект г. Москва		
Н. конт.		Мерзлякова					
Утв.		Гольтвегер					

Формат 22

Серия 3.904-15 Выпуск 1-13

Инв. N подл.	Подп. и дата	Взам. инв. N	Инв. N дубл.	Подп. и дата

Вид сзади

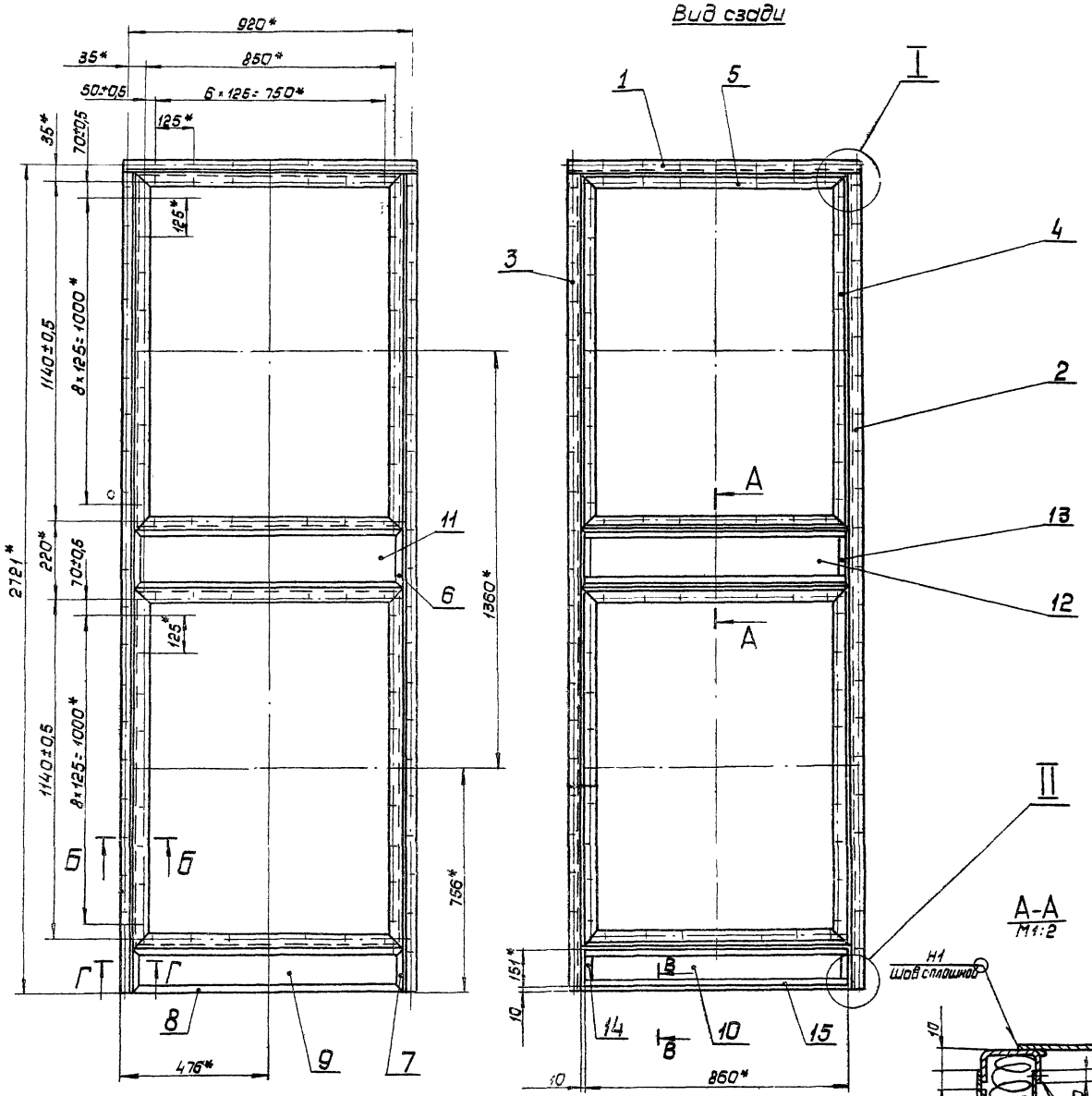

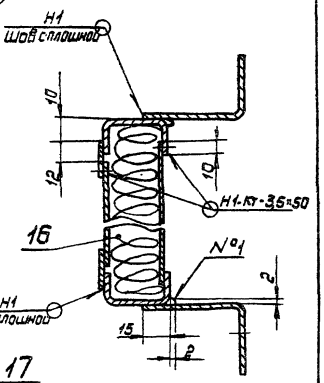

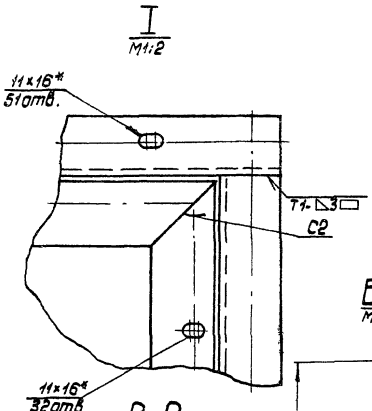

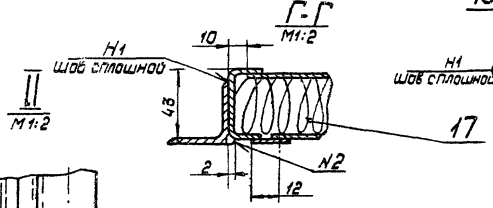

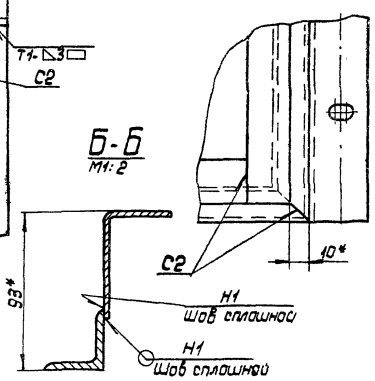

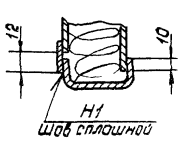

1. Неуказанные предельные отклонения размеров по СМ9
2. * Размеры для справок
3. Сварные швы. Н1-Кт по ГОСТ 15878-70 Н1, Т1, С2- по ГОСТ 5264-69
Сварные швы №1,2- сварка ручная, электродуговая.

Изм.	Лист	№ докум.	Подп.	Дата
Разраб.		Комиссарова		
Пров.		Рубинская		
Рук. гр.		Грановская		
Т. спец.		Спивак		
Н. контр.		Мерзлякова		
Утв.		Гольтберг		

А1А 143. 010 СБ

Панель задняя
Сборочный чертеж

Лит	Масса	Масшт.
И	35,0	1:10
Лист	Листов 1	

Госстрой СССР
Сантехпроект
г. Москва

Серия 3.904-15 Выпуск 1-13

Инв. № подл. | Подп. и дата | Взам. инв. № | Инв. № дубл. | Подп. и дата

Формат	Зона	Поз.	Обозначение	Наименование	Кол.	Примечание
				Документация		
22			А1А144.000 СБ	Сборочный чертеж		
12			А1А136.000 ТО	Секция приемная с фильтром приточной камеры типа ПК10с рециркуляционной заслонкой на задней панели		
				Техническое описание		
				Сборочные единицы		
11	1		А1А138.010-02	Патрубок	2	
11	2		А1А138.020	Крышка	2	
11	3		А1А138.030-02	Решетка	2	
11	4		А1А138.040-02	Корыто	1	
11	5		А1А144.010	Корыто	1	
11	6		А3Д079.000-02	Заслонка воздушная рециркул с электроприводом	2	
				Детали		
Б4	7		А1А144.001	Прокладка Резина-пластина 3Т-т ГОСТ 7338-65 40-1,6 х 800-5	4	0,17кг

Инв.N подл. | Подп. и дата | Взам. инв.N | Инв.N дубл. | Подп. и дата

Изм.	Лист	N докум.	Подп.	Дата
Разраб.		Камиссаров		
Пров.		Рубинская		
Рук. груп.		Романовский		
Н.контр.		Мерзлякова		
Утв.		Сливак		

А1А144.000

Секция приемная приточной камеры типа ПК50с нижним расположением рециркуляционной заслонки.

Лит.	Лист	Листов
И	1	2

Госстрой СССР Сантехпроект г. Москва

Копировал: Формат А4

Формат	Зона	Поз.	Обозначение	Наименование	Кол.	Примечание
Б4		8	А1А144.002	Прокладка Резина-пластина 3Т-т ГОСТ 7338-65 40-1,6 х 1170-6	4	0,24кг
Б4		9	А1А144.003	Кронштейн Лист Б3,0 ГОСТ 19903-74 1-IV-Ст3 ГОСТ 16523-70 50-1,0 х 50-1,0	28	0,06кг
				Стандартные изделия		
		10		Болт М10х30.36 ГОСТ 7798-70	72	
		11		Гайка М10.4 ГОСТ 5915-70	72	
				Переменные данные для исполнений:		
				А1А144.000 См. СБ, рис.1		
				Сборочные единицы		
11		12	А1А041.310-01	Секция приемная с фильтром	1	Выпуск 1-3
				А1А144.000-01 См. СБ, рис.2		
				Сборочные единицы		
11		12	А1А043.010-01	Секция приемная	1	Выпуск 1-3

Инв.N подл. | Подп. и дата | Взам. инв.N | Инв.N дубл. | Подп. и дата

Изм.	Лист	N докум.	Подп.	Дата

А1А144.000

Лист 2

Копировал: Формат А4

Серия 3.904-15 Выпуск 1-13

Формат	Зона	Поз.	Обозначение	Наименование	Кол.	Примечание
				Документация		
12			А1А144.010 СБ	Сборочный чертеж		
				Переменные данные для исполнений:		
				А1А144.010		
				Детали		
12		1	А1А144.011	Профиль	1	
		2	-03	Профиль	1	
12		3	А1А144.012	Корыто	1	
				А1А144.010-01		
				Детали		
12		1	А1А144.011-01	Профиль	1	
		2	-03	Профиль	1	
12		3	А1А144.012-01	Корыто	1	

Инв.N подл. | Подп. и дата | Взам. инв.N | Инв.N дубл. | Подп. и дата

Изм.	Лист	N докум.	Подп.	Дата
Разраб.		Камиссаров		
Пров.		Рубинская		
Рук.груп.		Романовский		
Н.контр.		Мерзлякова		
Утв.		Сливак		

А1А144.010

Корыто

Лит.	Лист	Листов
И	1	2

Госстрой СССР Сантехпроект г. Москва

Копировал: Формат А4

Формат	Зона	Поз.	Обозначение	Наименование	Кол.	Примечание
				А1А144.010-02		
				Детали		
12		1	А1А144.011-02	Профиль	1	
		2	-04	Профиль	1	
12		3	А1А144.012-02	Корыто	1	

Инв.N подл. | Подп. и дата | Взам. инв.N | Инв.N дубл. | Подп. и дата

Изм.	Лист	N докум.	Подп.	Дата

А1А144.010

Лист 2

Копировал: Формат А4

Рис. 1

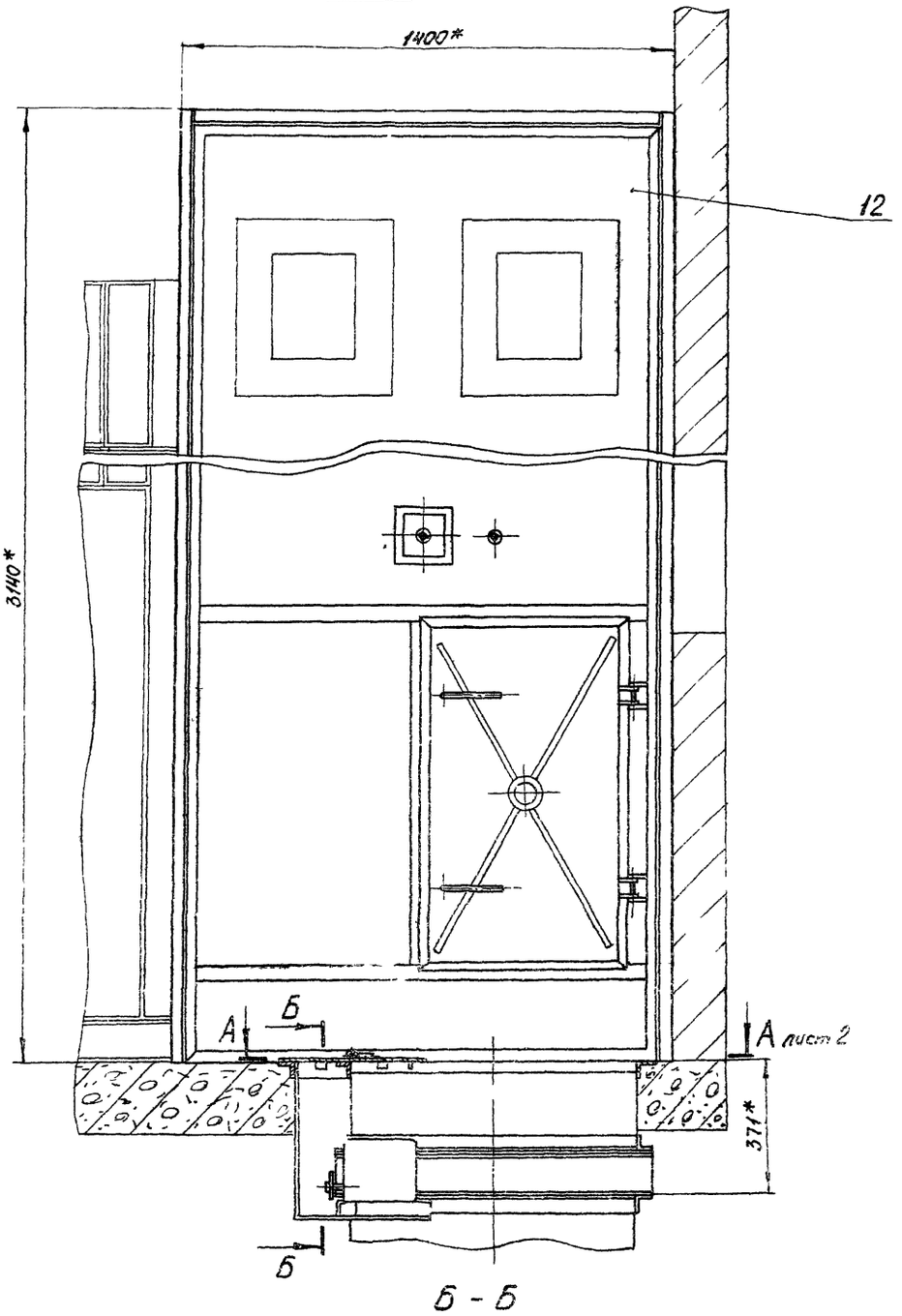

Б - Б
М 1:5

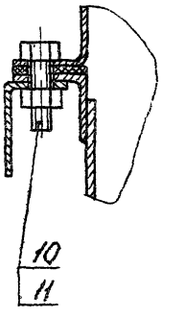

В - В
М 1:2

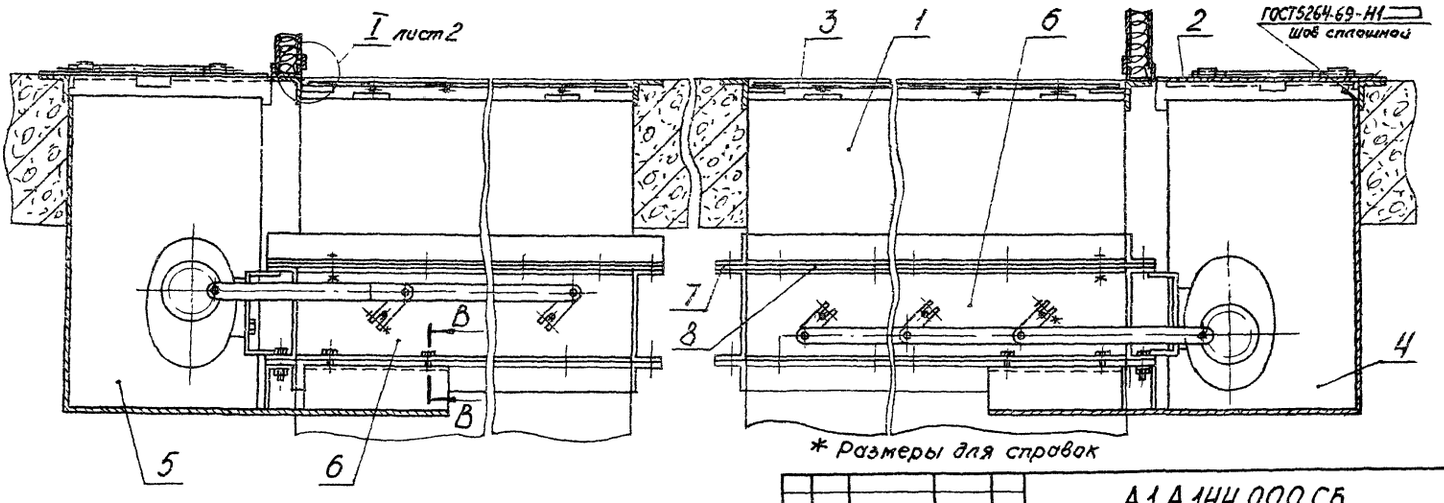

* Размеры для справок

Обозначение	Рис.	Масса, кг
А1А144.000	1	952
-01	2	590

Изм.	Лист	№ докум.	Подп.	Дата
Разраб.		Митехина		
Пров.		Рувинская		
Рук. гр.		Грановский		
Гл. спец.		Сливак		
Н. контр.		Нерзякова		
Утв.		Гольтвегер		

А1А144.000СБ

Секция приёмная приточной камеры типа 1ПК 50 с нижним расположением рециркуляционной заслонки сварочный чертеж

Лит	Масса	Масштаб
И	см. табл.	1:10

Лист 1 Листов 2

Госстрой СССР
Сантехпроект
г. Москва

Серия 3.904-15 Выпуск 1.13

Инв. № подл. | Подп. и дата | Взам. инв. № | Инв. № дубл. | Подп. и дата

Формат: 22

Рис. 2

Остальное - см. Рис. 1

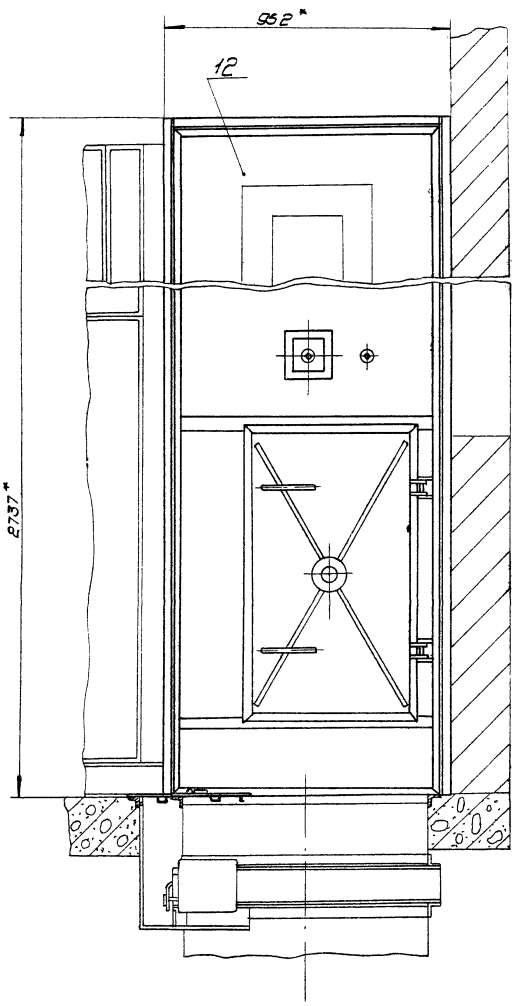

А-А лист 1

м 1:20

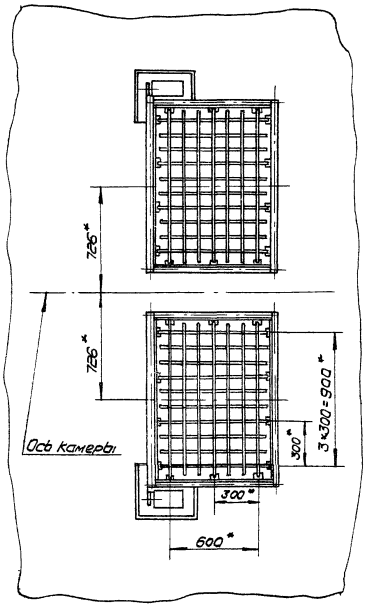

План расположения отверстий в перекрытии под заслонку и привод

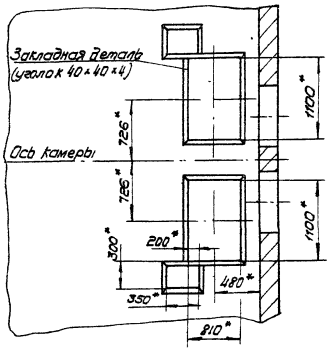

I

лист 1

м 1:1

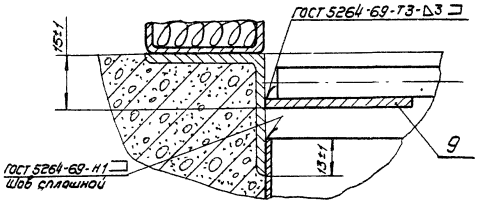

Серия 3.904-15 Выпуск 1-13

А1А 144. 011

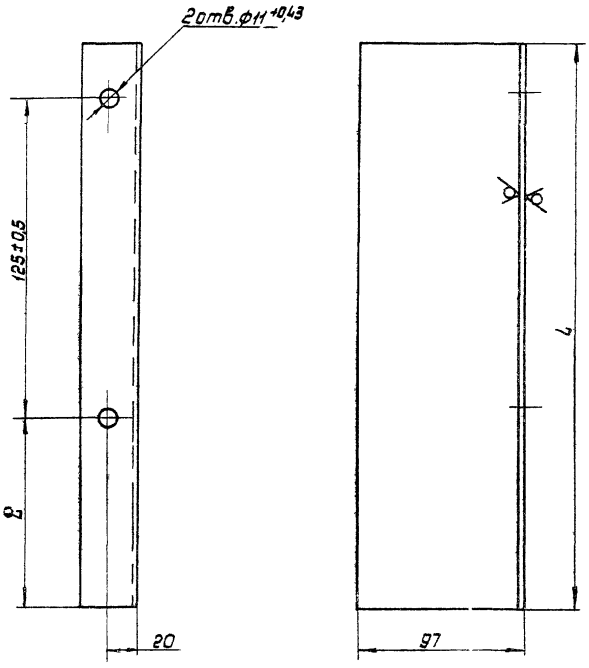

Обозначение	Размеры, мм		Масса, кг
	L	ℓ	
А1А 144. 011	205	50	0,42
-01	210	55	0,43
-02	198	43	0,4
-03	222	67	0,45
-04		29,5	

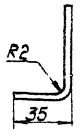

1. Неуказанные предельные отклонения размеров по СМ7
2. * Размер для справок

Изм	Лист	N докум	Подп.	Дата	А1А 144. 011			
Разраб		Ефимова			Профиль	Лит	Масса	Масшт:
Пров		Рубинская				Н	См табл.	
Рук.групп		Грановский				Лист	Листов 1	
Н.контр		Мерзлякова			Лист Б2.0 ГОСТ 19903-74 1-IV-Ст.3 ГОСТ 16523-70	Госстрой СССР Сантехпроект г Москва		
Утв.		Спивак						

Формат 12

Инв. N подл. | Подп. и дата | Взам. инв. N | Инв. N дубл. | Подп. и дата

А1А 144. 010СБ

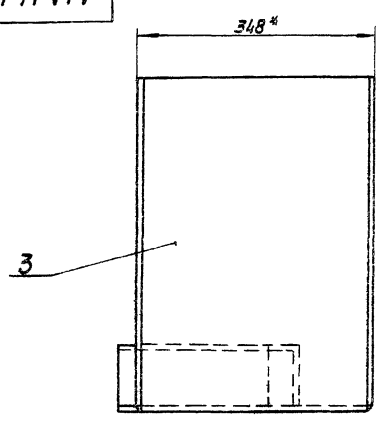

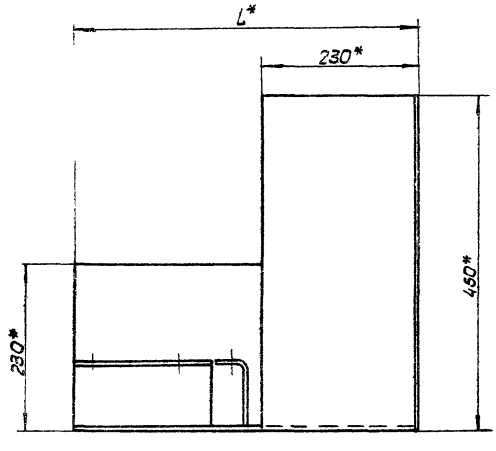

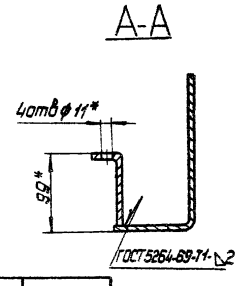

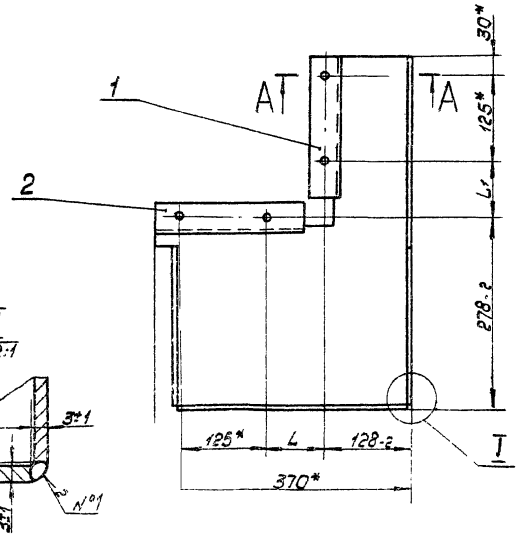

Обозначение	Размеры, мм			Масса, кг
	L	L	L1	
А1А 144.010	503	50±0,5	70±0,5	9,37
-01	508		75±0,5	9,38
-02	495,5	87,5±0,5	62,5±0,5	9,3

1. * Размеры для справок.
2. Сварной шов N°1 - сварка ручная электродуговая

Изм	Лист	N докум	Подп	Дата	А1А 144.010СБ			
Разраб		Ефимова			Корыто Сборочный чертеж	Лит.	Масса	Масшт:
Пров.		Рубинская				Н	См. табл	—
Рук.гр.		Грановский				Лист	Листов 1	
Гл.спец.		Спивак				Госстрой СССР Сантехпроект г. Москва		
Н.контр.		Мерзлякова						
Утв		Гольтвегер						

Серия 3.904-16 Выпуск 1-13

Инв. N подл. | Подп. и дата | Взам. инв. N° | Инв. N° дубл. | Подп. и дата

Копир: Якл

Формат	Зона	Поз.	Обозначение	Наименование	Кол.	Примечание
				Документация		
			А1А145.000 СБ	Сборочный чертеж		
			А1А136.000 ТО	Секция приемная с фильтром приточной камеры типа 1ПК10 с рециркуляционной заслонкой на задней панели		
				Техническое описание		
				Сборочные единицы		
11		1	А1А044.220	Панель боковая	1	Выпуск 1-4
11		2	А1А044.230	Корпус фильтра	1	Выпуск 1-4
11		3	А1А044.240	Панель передняя	1	Выпуск 1-4
11		4	А1А044.260	Решетка опорная	6	Выпуск 1-4
11		5	А1А044.270	Решетка съёмная	6	Выпуск 1-4
11		6	А1А044.280	Панель торцевая нижняя	1	Выпуск 1-4
11		7	А1А044.290	Панель торцевая верхняя	1	Выпуск 1-4
11		8	А1А044.310	Панель перекрытия утепленная	1	Выпуск 1-4
11		9	А1А145.010	Панель задняя	1	
11		10	АЗД079.000-02	Заслонка воздушная рециркуляционная с электроприводом	2	
11		11	А5В001.000	Катушка	2	Выпуск 1-7
11		12	А14М014.000	Дверь герметическая утепленная	1	Выпуск 1-7

Инв.№ подл. | Подп. и дата | Взам. инв.№ | Инв.№ дубл. | Подп. и дата

Изм.	Лист	№ докум.	Подп.	Дата	А1А145.000			
Разраб.		Комиссоров			Секция приёмная с фильтром приточной камеры типа 1ПК70 с рециркуляционной заслонкой на задней панели	Лит.	Лист	Листов
Пров.		Рувинская				Н	1	3
Рук. гр.		Грановский				Госстрой СССР Сантехпроект г. Москва		
Н. контр.		Мерзлякова						
Утв.		Спивак						

Копировал: Дзино — Формат: А4

Формат	Зона	Поз.	Обозначение	Наименование	Кол.	Примечание
				Детали		
11		13	А1А044.201	Столор	4	Выпуск 1-4
БЧ		14	А1А145.001	Трубс		
				Труба 25×2 ГОСТ 8732-70 / 2 ГОСТ 8731-74		
				L = 1250-1	2	3,0 кг
БЧ		15	А1А145.002	Прокладка		
				Резина-пластина ЗТ-М ГОСТ 7338-65		
				36-1,6×400-3,8	2	0,08 кг
БЧ		16	А1А145.003	Прокладка		
				Резина-пластина ЗТ-М ГОСТ 7338-65		
				36-1,6×1400-6,5	2	0,26 кг
БЧ		17	А1А145.004	Прокладка		
				Резина-пластина ЗТ-М ГОСТ 7338-65		
				40-1,6×800-5,0	4	0,17 кг
БЧ		18	А1А145.005	Прокладка		
				Резина-пластина ЗТ-М ГОСТ 7338-65		
				40-1,6×1170-6,0	4	0,24 кг
БЧ		19	А1А145.006	Прокладка		
				Резина-пластина ЗТ-М ГОСТ 7338-65		
				36-1,6×2540-1,0	2	0,48 кг
БЧ		20	А1А145.007	Прокладка		
				Резина-пластина ЗТ-М ГОСТ 7338-65		
				36-1,6×905-5,5	2	0,18 кг

Инв.№ подл. | Подп. и дата | Взам. инв.№ | Инв.№ дубл. | Подп. и дата

Изм.	Лист	№ докум.	Подп.	Дата	А1А145.000	Лист 2

Копировал: Дзино — Формат: А4

Серия 3.904-15 Выпуск 1-13

Формат	Зона	Поз.	Обозначение	Наименование	Кол.	Примечание
БЧ		21	А1А097.008	Прокладка Резина-пластина ЗТ-М ГОСТ 7338-65		
				36-1,6×780-5,0	2	0,15 кг
				Стандартные изделия		
		22		Болт М10×30.36 ГОСТ 7798-70	156	
		23		Гайка М10.4 ГОСТ 5915-70	156	

Инв.№ подл. | Подп. и дата | Взам. инв.№ | Инв.№ дубл. | Подп. и дата

Изм.	Лист	№ докум.	Подп.	Дата	А1А145.000	Лист 3

Копировал: Дзино — Формат: А4

Формат	Зона	Поз.	Обозначение	Наименование	Кол.	Примечание
				Документация		
22			А1А145.010 СБ	Сборочный чертеж		
				Детали		
11		1	А1А044.274	Уголок	1	Выпуск 1-4
		2	-01	Уголок	1	Выпуск 1-4
11		3	А1А044.276	Уголок	1	Выпуск 1-4
11		4	А1А136.012-02	Угольник	4	
11		5	А1А136.013-02	Угольник	4	
11		6	А1А136.014-11	Профиль	2	
		7	-12	Профиль	4	
		8	-14	Профиль	4	
		9	-15	Профиль	4	
		10	-18	Профиль	2	
11		11	А1А145.011	Лист	1	
		12	-01	Лист	1	
БЧ		13	А1А145.012	Лист Б0,8 ГОСТ 19903-74 / 4-Ну-В Ст.3сп ГОСТ 16523-70		
				428-1×1150-1	2	3,1 кг
БЧ		14	А1А145.013	Лист Б0,8 ГОСТ 19903-74 / 4-Ну-В Ст.3сп ГОСТ 16523-70		
				404-1×1126-1	2	2,9 кг

Инв.№ подл. | Подп. и дата | Взам. инв.№ | Инв.№ дубл. | Подп. и дата

Изм.	Лист	№ докум.	Подп.	Дата	А1А145.010			
Разраб.		Комиссоров			Панель задняя	Лит.	Лист	Листов
Пров.		Рувинская				Н	1	3
Рук. гр.		Грановский				Госстрой СССР Сантехпроект г. Москва		
Н. контр.		Мерзлякова						
Утв.		Спивак						

Копировал: Дзино — Формат: А4

Форм.	Зона	Поз.	Обозначение	Наименование	Кол.	Примечание
Б4		15	А1А 145.014	Лист		
				Лист Б0,8 ГОСТ 19903-74 / 1-IV-Ст.3 ГОСТ 16523-70		
				170-1 × 1308-1	1	1,42 кг
Б4		16	А1А 145.015	Лист		
				Лист Б0,8 ГОСТ 19903-74 / 1-IV-Ст.3 ГОСТ 16523-70		
				146-1 × 1284-1	1	1,12 кг
Б4		17	А1А 145 016	Полоса		
				Лист Б2,0 ГОСТ 19903-74 / 1-IV-Ст.3 ГОСТ 16523-70		
				25-1 × 120-1	2	0,05 кг
Б4		18	А1А 145.017	Полоса		
				Лист Б2,0 ГОСТ 19903-74 / 1-IV-Ст.3 ГОСТ 16523-70		
				25-1 × 1150-1	4	0,45 кг
Б4		19	А1А 145.018	Полоса		
				Лист Б2,0 ГОСТ 19903-74 / 1-IV-Ст 3 ГОСТ 16523-70		
				25-1 × 1004-1	2	0,4 кг
Б4		20	А1А 145.019	Полоса		
				Лист Б2,0 ГОСТ 19903-74 / 1-IV-Ст.3 ГОСТ 16523-70		
				25-1 × 378-1	4	0,15 кг
Б4		21	А1А 145 021	Полоса		
				Лист Б2,0 ГОСТ 19903-74 / 1-IV-Ст.3 ГОСТ 16523-70		
				25-1 × 1308-1	4	0,51 кг
Б4		22	А1А 145.022	Плита		
				Плита мягкая, марка 50		
				S40 ГОСТ 9573-72		
				444 × 1166	2	1,03 кг

Изм. | Лист | N докум. | Подп. | Дата — А1А 145.010 — Лист 2

Инв. N подл. | Подп. и дата | Взам. инв. N | Инв. N дубл. | Подп. и дата

Формат 11

Форм.	Зона	Поз.	Обозначение	Наименование	Кол.	Примечание
Б4		23	А1А 145.023	Плита		
				Плита мягкая, марка 50		
				S40 ГОСТ 9573-72		
				1070 × 1324	1	2,8 кг
Б4		24	А1А 145.024	Плита		
				Плита мягкая, марка 50		
				S40 ГОСТ 9573-72		
				186 × 1324	1	0,5 кг

Изм. | Лист | N докум. | Подп. | Дата — А1А 145.010 — Лист 3

Инв. N подл. | Подп. и дата | Взам. инв. N | Инв. N дубл. | Подп. и дата

Формат 11

Серия 3.904-15 Выпуск 1-13

А1А151.006

А1А 151.006 - изображено

А1А 151.006-01 - зеркальное отражение

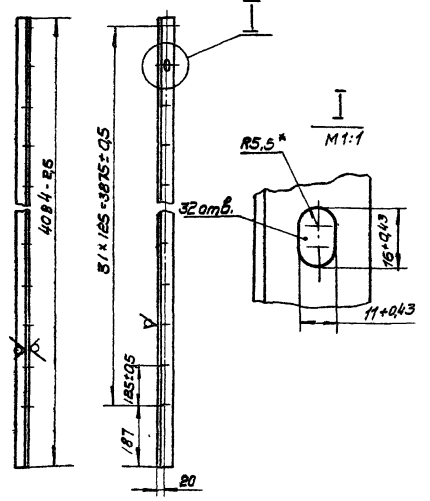

1. Неуказанные предельные отклонения размеров по СМ7.
2.* Размер для справок

Изм.	Лист	N докум.	Подп.	Дата	А1А 151.006	Лит.	Масса	Масшт.
Разраб.		Рувинская			Уголок	И	6,74	1:10
Пров.		Комиссаров				Лист	Листов 1	
Рук. гр.		Драновский			Уголок Б-36×36×3 ГОСТ 8509-72 / Ст.3 ГОСТ 535-58	Госстрой СССР Сантехпроект г. Москва		
Н. контр.		Мерзлякова						
Утв.		Спивак						

Копир. Формат 11

А1А151.007

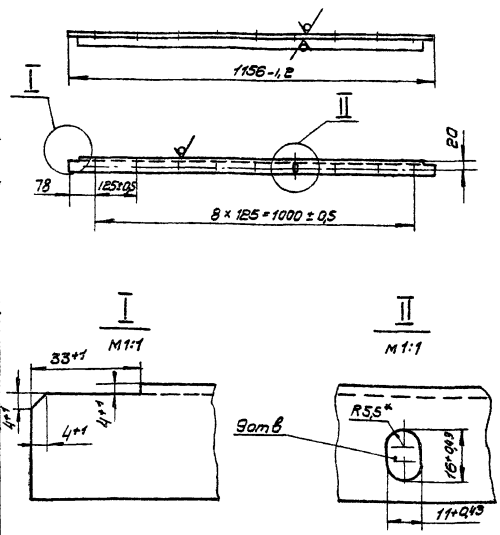

1. Неуказанные предельные отклонения размеров по СМ7
2.* Размер для справок

Изм.	Лист	N докум.	Подп.	Дата	А1А 151.007	Лит.	Масса	Масшт.
Разраб.		Рувинская			Уголок	И	1,8	1:10
Пров.		Комиссаров				Лист	Листов 1	
Рук. гр.		Драновский			Уголок Б-36×36×3 ГОСТ 8509-72 / Ст 3 ГОСТ 535-58	Госстрой СССР Сантехпроект г. Москва		
Н. контр.		Мерзлякова						
Утв.		Спивак						

Копир. Формат 11

А1А 145.000 СБ

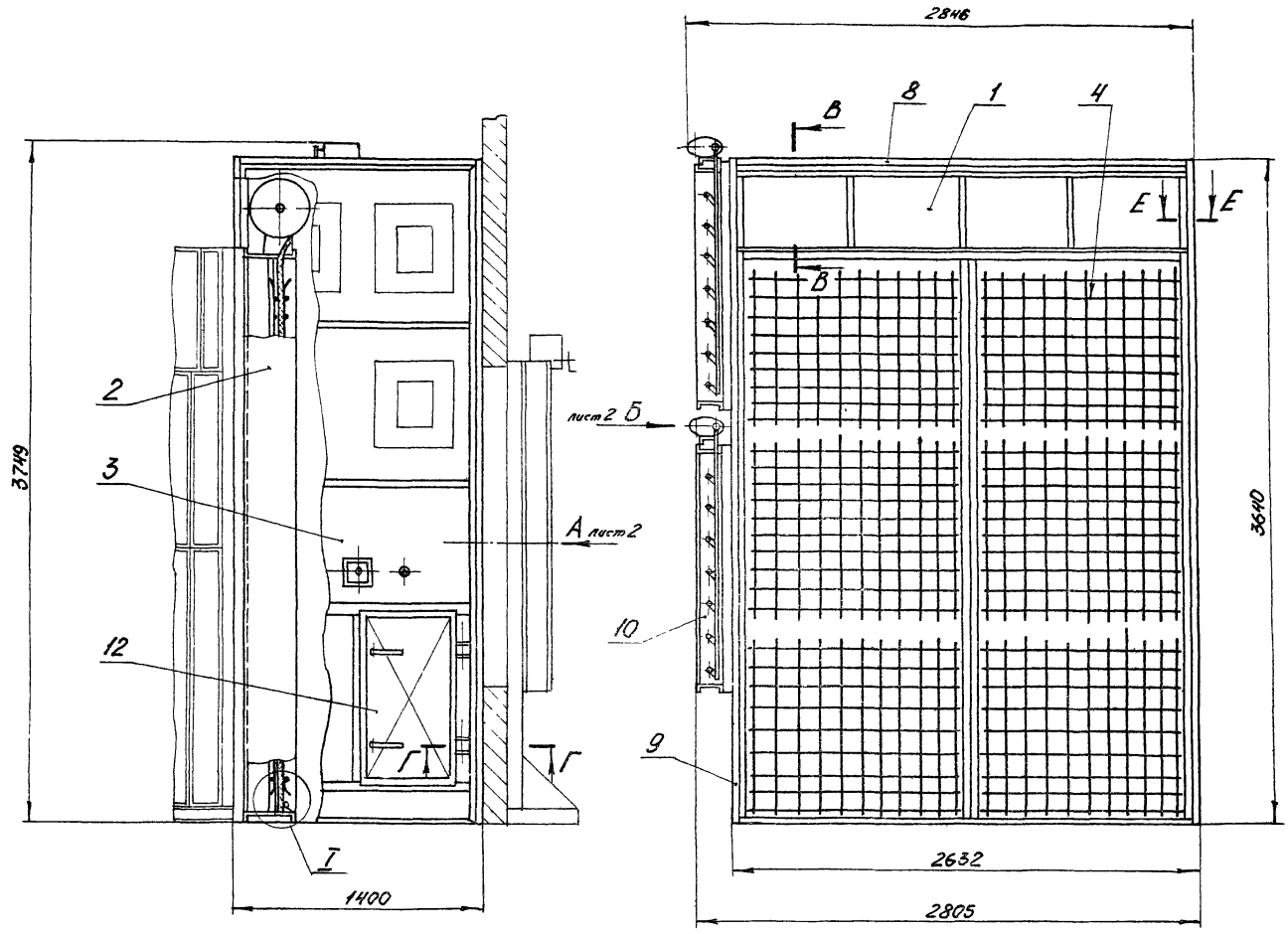

I
М1:4

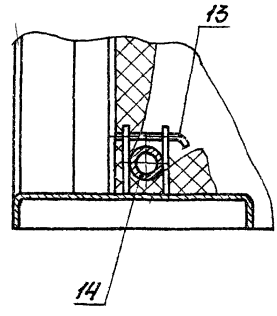

Ж-Ж лист 2
М1:2

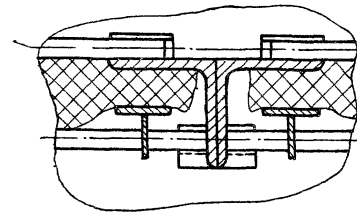

В-В
М1:4

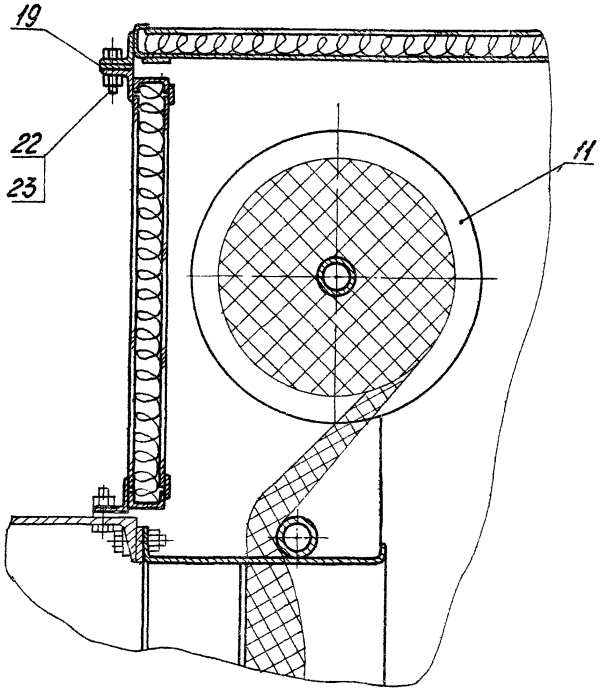

Е-Е
М1:2

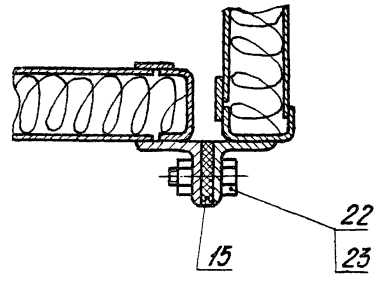

Размеры для справок

Изм.	Лист	№ докум.	Подп.	Дата	А1А 145.000 СБ		
Разраб.		Митекина			Секция приёмная с фильтром приточной камеры типа 1ПК70 с рециркуляционной заслонкой на задней панели. Сборочный чертеж	Лит.	Масса	Масштаб
Пров.		Рувинская				Н	980	1:20
Рук.гр.		Грановский				Лист 1	Листов: 2	
Гл.спец.		Стивак				Госстрой СССР Сантехпроект г. Москва		
Н.контр.		Мерзлякова						
Утв.		Гальтвегер						

Серия 3.904-15 Выпуск 1-13

Инв.№подл. | Подп. и дата | Взам.инв.№ | Инв.№дубл. | Подп. и дата

Копировал: Азина

Формат А2

Вид А лист 1

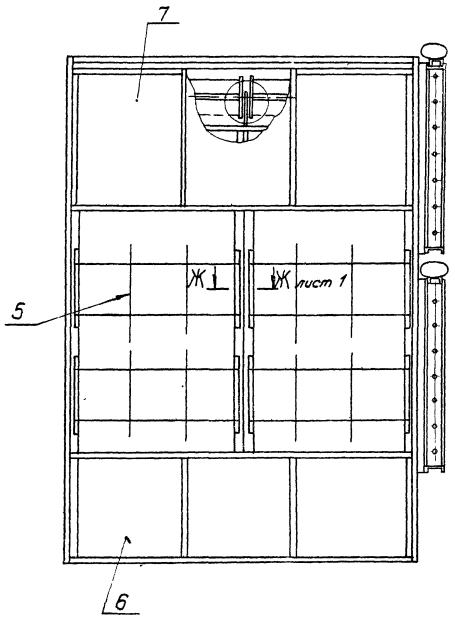

Вид Б лист 1

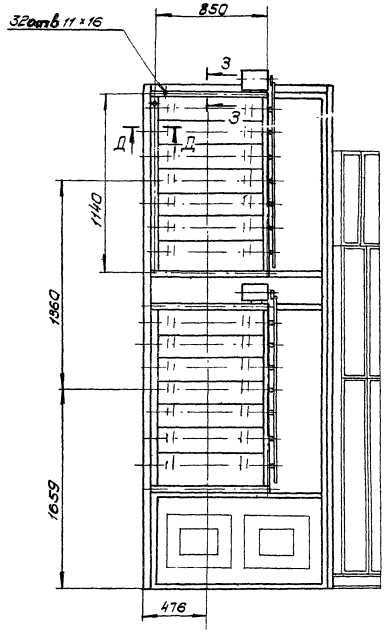

Д-Д
м 1:2

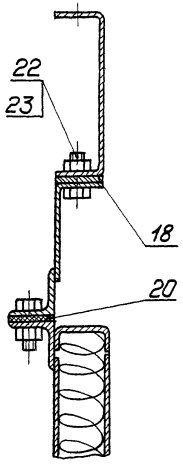

3-3
м 1:2

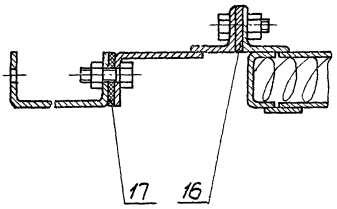

Г-Г лист 1
м 1:2

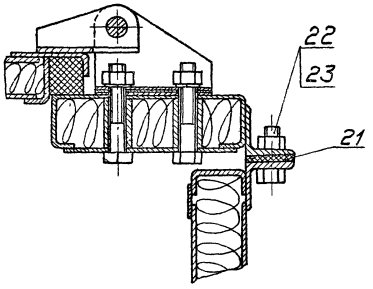

II
м 1:2

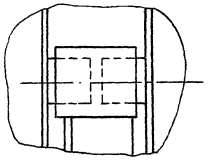

Серия 3.904-15 Выпуск 1-13

Инв.№ подл. | Подп. и дата | Взам. инв.№ | Инв.№ дубл. | Подп. и дата

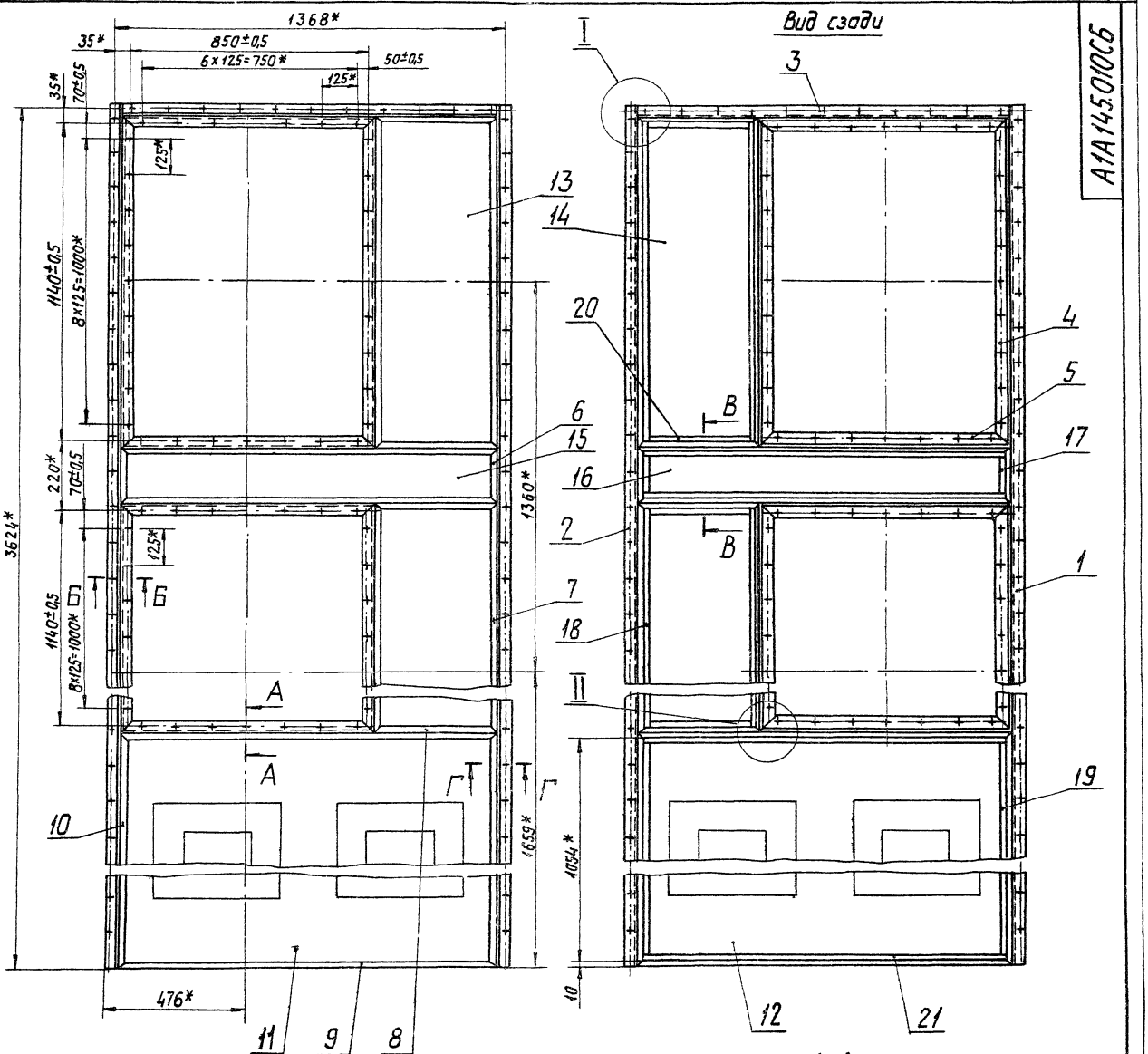

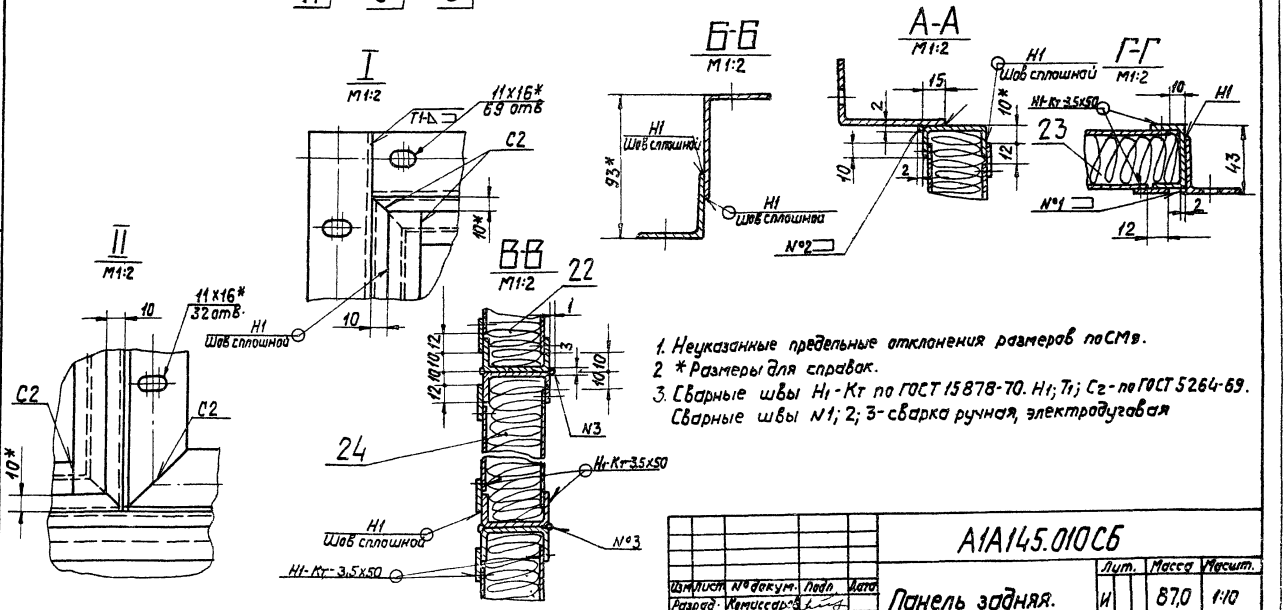

1. Неуказанные предельные отклонения размеров по СМ9.
2. * Размеры для справок.
3. Сварные швы Н1-Кт по ГОСТ 15878-70. Н1; Т1; С2 - по ГОСТ 5264-69. Сварные швы N1; 2; 3 - сварка ручная, электродуговая

Изм.	Лист	№ докум.	Подп.	Дата	А1А145.010С6			
Разраб.		Комиссаров			Панель задняя. Сборочный чертеж.	Лит. И	Масса 87,0	Масшт. 1:10
Пров.		Рубинская				Лист	Листов 1	
Рук.груп.		Грановский				Госстрой СССР Сантехпроект г. Москва		
Гл. спец.		Спивак						
Н.контр.		Мерзляковд						
Утв.		Гольтвегер						

Серия 3.904-15 Выпуск 1-13

Инв.№ подл. | Подп. и дата | Взам.инв.№ | Инв.№ дубл. | Подп. и дата

Копировал: Дж

Формат	Поз.	Обозначение	Наименование	Кол.	Примечание
			Документация		
22		А1А146 000 СБ	Сборочный чертеж		
12		А1А146 000 ТО	Секция приёмная с фильтром приточной камеры типа 1ПК10 с рециркуляционной заслонкой задней панели		
			Техническое описание		
			Сборочные единицы		
11	1	А1А044.880	Панель торцевая нижняя	1	Выпуск 1-4
11	2	А1А046.020	Панель передняя	1	Выпуск 1-4
11	3	А1А046.040	Панель торцевая верхняя	1	Выпуск 1-4
11	4	А1А046.060	Панель торцевая утепленная	1	Выпуск 1-4
11	5	А1А146.010	Панель задняя	1	
11	6	АЗД079.000-02	Заслонка воздушная рециркуляционная с электроприводом	2	
11	7	А14М014.000	Дверь герметическая утепленная	1	Выпуск 1-4
			Детали		
БЧ	8	А1А146.001	Прокладка		
			Резина-пластина ЗТ-м ГОСТ7338-65		
			36-1,6 × 502-4,5	2	0,1 кг
БЧ	9	А1А146.002	Прокладка		
			Резина-пластина ЗТ-м ГОСТ7338-65		
			36-1,6×780-5	2	0,14 кг
БЧ	10	А1А146.003	Прокладка		
			Резина-пластина ЗТ-м ГОСТ7338-65		
			36-1,6 × 2540-8	2	0,44 кг
БЧ	11	А1А146.004	Прокладка		
			Резина-пластина ЗТ-м ГОСТ7338-65		
			36-1,6 × 952-5,5	2	0,16 кг
БЧ	12	А1А146.005	Прокладка		
			Резина-пластина ЗТ-м ГОСТ7338-65		
			40-1,6 × 800-5,5	4	0,17 кг
БЧ	13	А1А146.006	Прокладка		
			Резина-пластина ЗТ-м ГОСТ7338-65		
			40-1,6 × 1170-6,0	4	0,24 кг

Разраб. Комиссаров
Пров. Рувинская
Рук.гр. Грановский
Н.контр. Мерзлякова
Утв. Спивак

А1А146.000

Секция приёмная приточной камеры типа 1ПК10 с рециркуляционной заслонкой на задней панели

Лит. И | Лист 1 | Листов 3

Госстрой СССР Сантехпроект г. Москва

Изм. Лист № докум. Подп. Дата

Лист 2

Копировал: Дзино Формат: А4

Формат	Зона	Поз.	Обозначение	Наименование		Примечание
				Стандартные изделия		
		14		Болт М10×30.36 ГОСТ7798-70	116	
		15		Гайка М10.4 ГОСТ5915-70	116	

А1А146.000

Лист 3

Копировал: Дзино Формат: А4

			Обозначение	Наименование		Примечание
				Документация		
22			А1А146 010 СБ	Сборочный чертеж		
				Детали		
11		1	А1А046 021	Уголок	1	Выпуск 1-4
			-01	Уголок	1	Выпуск
		3	А1А046.023	Уголок	1	
11		4	А1А136.012-02	Угольник	4	
11		5	А1А136.013-02	Угольник	4	
11		6	А1А136.014-11	Профиль	2	
		7	-17	Профиль	4	
		8	-19	Профиль	2	
11		9	А1А139.011-04	Лист	1	
		10	-05	Лист	1	
БЧ		11	А1А146.011	Лист Б0,8 ГОСТ19903-74 / 1-IV-Ст3 ГОСТ16523-70		
				170-1 × 860-1	1	0,93 кг
БЧ		12	А1А146 012	Лист Б0,8 ГОСТ19903-74 / 1-IV-Ст3 ГОСТ16523-70		
				146-1 × 836-1	1	0,78 кг

Разраб. Комиссаров
Пров. Рувинская
Рук.гр. Грановский
Н.контр. Мерзлякова
Утв. Спивак

А1А145.010

Панель задняя

Лит. И | Лист 1 | Листов 2

Госстрой СССР Сантехпроект г. Москва

Копировал: Дзино Формат: А4

Серия 3.904-15 Выпуск 1-13

Инв. № подл. | Подп. и дата | Взам. инв. № | Инв. № дубл. | Подп. и дата

Формат	Зона	Поз.	Обозначение	Наименование	Кол.	Примечание
64		13	А1А 146. 013	Полоса		
				Лист $\frac{62.0\ ГОСТ\ 19903-74}{1-IV-Ст.3\ ГОСТ\ 16523-70}$		
				25-1 Х 120-1	2	0,05 кг
64		14	А1А146. 014	Полоса		
				Лист $\frac{62.0\ ГОСТ\ 19903-74}{1-IV-Ст.3\ ГОСТ\ 16523-70}$		
				25-1 Х 601-1	2	0,24 кг
64		15	А1А 146. 015	Полоса		
				Лист $\frac{62.0\ ГОСТ\ 19903-74}{1-IV-Ст\ 3\ ГОСТ\ 16523-70}$		
				25-1 Х 860-1	4	0,34 кг
64		16	А1А 146. 016	Плита		
				Плита мягкая, марка 50		
				S 40 ГОСТ 9573-72		
				186 Х 876	1	0,33 кг
64		17	А1А 146. 017	Плита		
				Плита мягкая, марка 50		
				S 40 ГОСТ 9573-72		
				687 Х 876	1	3,8 кг

Инв. № подл. | Подп. и дата | Взам. инв. № | Инв. № дубл. | Подп. и дата

Изм.	Лист	№ докум.	Подп.	Дата

А1А146. 010

Копировал: Формат А1

Формат	Зона	Поз.	Обозначение	Наименование	Кол.	Примечание
				Документация		
22			А1А147.000СБ	Сборочный чертеж		
12			А1А136.000ТО	Секция приемная с		
				фильтром приточной		
				камеры типа 1ПК 10с		
				рециркуляционной за-		
				слонкой на задней панели		
				Техническое описание		
				Сборочные единицы		
11		1	А1А138.010-02	Патрубок	2	
11		2	А1А138.020	Крышка	2	
11		3	А1А138.030-02	Решетка	2	
11		4	А1А138.040-02	Карыто	1	
11		5	А1А144.010	Карыто	1	
11		6	А3Д079.000-02	Заслонка воздушная рецир-		
				куляционная с эл. приводом	2	
				Детали		
64		7	А1А147.001	Прокладка		
				Резина-пластина 3Тм ГОСТ 7338-65		
				40-1,6 Х 800-5	4	0,17 кг

Инв. № подл. | Подп. и дата | Взам. инв. № | Инв. № дубл. | Подп. и дата

Изм.	Лист	№ докум.	Подп.	Дата
Разраб.		Комиссаров		
Пров.		Рубинская		
Рук. груп.		Грановский		
Н. контр.		Мерзлякова		
Утв.		Сливак		

А1А147. 000

Секция приемная приточной камеры типа 1ПК 70 с нижним расположением рециркуляционной заслонки.

Лит.	Лист	Листов
И	1	2

Госстрой СССР Сантехпроект г. Москва

Копировал: Формат А1

Формат	Зона	Поз.	Обозначение	Наименование	Кол.	Примечание
64		8	А1А147. 002	Прокладка		
				Резина-пластина 3Тм ГОСТ 7338-65		
				40-1,6 Х 1170-6,0	4	0,25 кг
64		9	А1А147. 003	Кронштейн		
				Лист $\frac{Б3.0\ ГОСТ\ 19903-74}{1-IV-Ст.3\ ГОСТ\ 16523-70}$		
				50-1,0 Х 50-1,0	28	0,06 кг
				Стандартные изделия		
		10		Болт М10 Х 30.36		
				ГОСТ 7798-70	72	
		11		Гайка М10.4 ГОСТ 5915-70	72	
				Переменные данные для исполнений:		
				А1А147.000		
				См. СБ, рис. 1		
				Сборочные единицы		
11		12	А1А044. 210-01	Секция приемная		
				с фильтром	1	Выпуск 1-4
				А1А147. 000-01		
				См. СБ, рис. 2		
				Сборочные единицы		
11		12	А1А046.010-01	Секция приемная	1	Выпуск 1-4

Инв. № подл. | Подп. и дата | Взам. инв. № | Инв. № дубл. | Подп. и дата

Изм.	Лист	№ докум.	Подп.	Дата

А1А147 000

Лист 2

Копировал: Формат А1

Формат	Зона	Поз.	Обозначение	Наименование	Кол.	Примечание
				Документа		
22			А1А148. 000СБ	Сборочный чертеж		
12			А1А136. 000 ТО	Секция приемная с		
				фильтром приточной		
				камеры типа 1ПК 10с		
				рециркуляционной за-		
				слонкой на задней панели		
				Техническое описание		
				Сборочные единицы		
11		1	А1А047. 340	Корпус фильтра	1	Выпуск 1-5
11		2	А1А047. 360	Панель передняя	1	Выпуск 1-5
11		3	А1А 047. 380	Панель боковая	1	Выпуск 1-5
11		4	А1А 047. 390	Решетка опорная	12	Выпуск 1-5
11		5	А1А047. 400	Решетка съемная	12	Выпуск 1-5
11		6	А1А047. 410	Панель торцевая	1	Выпуск 1-5
11		7	А1А047. 450	Панель перекрытия утеплен	1	Выпуск 1-5
11		8	А1А148 010	Панель задняя	1	
11		9	А3Д079 000-03	Заслонка воздушная рецир-		
				куляционная с эл. приводом	2	
11		10	А5В001.000	Катушка	3	Выпуск 1-7
11		11	А1ЧМ014 000	Дверь герметическая		
				утепленная	1	Выпуск 1-7

Инв. № подл. | Подп. и дата | Взам. инв. № | Инв. № дубл. | Подп. и дата

Изм.	Лист	№ докум.	Подп.	Дата
Разраб.		Комиссаров		
Пров.		Рубинская		
Рук. груп.		Грановский		
Н. контр.		Мерзлякова		
Утв.		Сливак		

А1А148. 000

Секция приемная с фильтром приточной камеры типа 1ПК 100 с рециркуляционной заслонкой на задней панели.

Лит.	Лист	Листов
И	1	2

Госстрой СССР Сантехпроект г. Москва

Копировал: Формат А1

Формат	Зона	Поз.	Обозначение	Наименование	Кол.	Примечание
				Детали		
11		12	А1А047.254	Стопор	6	Выпуск 1-5
64		13	А1А148.001	Труба		
				Труба 25х3 ГОСТ 8732-70 / Д ГОСТ 8731-74		
				L=1250±1	3	3,0 кг
64		14	А1А148.002	Прокладка		
				Резина-пластина ЗТ-м ГОСТ 7338-65		
				36-1,6 х 530-4,5	2	0,1 кг
64		15	А1А148.003	Прокладка		
				Резина-пластина ЗТ-м ГОСТ 7338-65		
				36-1,6 х 1400-6,5	2	0,26 кг
64		16	А1А148.004	Прокладка		
				Резина-пластина ЗТ-м ГОСТ 7338-65		
				40-1,6 х 800-5,0	4	0,18 кг
64		17	А1А148.005	Прокладка		
				Резина-пластина ЗТ-м ГОСТ 7338-65		
				40-1,6 х 1430-6,5	4	0,28 кг
64		18	А1А148.006	Прокладка		
				Резина-пластина ЗТ-м ГОСТ 7338-65		
				40-1,6 х 3818-10	2	0,74 кг
64		19	А1А148.007	Прокладка		
				Резина-пластина ЗТ-м ГОСТ 7338-65		
				36-1,6 х 3790-10	2	0,72 кг
				Стандартные изделия		
		20		Болт М10х30.36 ГОСТ 7798-70	236	
		21		Гайка М10.4 ГОСТ 5915-70	236	

Инв. № подл. | Подп. и дата | Взам. инв. № | Инв. № дубл. | Подп. и дата

Изм.	Лист	№ докум.	Подп.	Дата

А1А148.000 — Лист 2

Копировал: Формат А4

Формат	Зона	Поз.	Обозначение	Наименование	Кол.	Примечание
				Документация		
22			А1А148.010СБ	Сборочный чертеж		
				Детали		
11		1	А1А047.283	Уголок	1	Выпуск 1-5
11		2	А1А047.285	Уголок	1	Выпуск 1-5
		3	-01	Уголок	1	Выпуск 1-5
11		4	А1А136.012-03	Угольник	4	
11		5	А1А136.013-02	Угольник	4	
11		6	А1А136.014-11	Профиль	2	
		7	-14	Профиль	4	
		8	-15	Профиль	4	
		9	-21	Профиль	4	
		10	-22	Профиль	2	
11		11	А1А145.011-02	Лист	1	
		12	-03	Лист	1	
64		13	А1А148.011	Лист		
				Лист 6,0-В ГОСТ 19903-74 / 1-IV-Ст3 ГОСТ 16523-70		
				428-2 х 1410-2	2	3,76 кг
64		14	А1А148.012	Лист		
				Лист 6,0-В ГОСТ 19903-74 / 1-IV-Ст.3 ГОСТ 16523-70		
				404-2 х 1386-2	2	3,55 кг

Инв. № подл. | Подп. и дата | Взам. инв. № | Инв. № дубл. | Подп. и дата

Изм.	Лист	№ докум.	Подп.	Дата	
Разраб.		Комиссаров			А1А148.010
Пров.		Рубинская			Панель задняя
Рук. груп.		Раковский			Лит. И; Лист 3; Листов
Н. контр.		Морзякова			Госстрой СССР Сантехпроект г. Москва
Утв.		Спивак			

Копировал: Формат А4

Формат	Зона	Поз.	Обозначение	Наименование	Кол.	Примечание
64		15	А1А148.013	Лист		
				Лист 6,0-В ГОСТ 19903-74 / 1-IV-Ст3 ГОСТ 16523-70		
				170-2 х 1308-2	1	1,41 кг
64		16	А1А148.014	Лист		
				Лист 6,0-В ГОСТ 19903-74 / 1-IV-Ст3 ГОСТ 16523-70		
				146-2 х 1284	1	1,19 кг
64		17	А1А148.015	Полоса		
				Лист 62,0 ГОСТ 19903-74 / 1-IV-Ст3 ГОСТ 16523-70		
				25-1 х 120-1	2	0,05 кг
64		18	А1А148.016	Полоса		
				Лист 62,0 ГОСТ 19903-74 / 1-IV-Ст3 ГОСТ 16523-70		
				25-1 х 1410-1	4	0,55 кг
64		19	А1А148.017	Полоса		
				Лист 62,0 ГОСТ 19903-74 / 1-IV-Ст3 ГОСТ 16523-70		
				25-1 х 670-1	2	0,26 кг
64		20	А1А148.018	Полоса		
				Лист 62,0 ГОСТ 19903-74 / 1-IV-Ст3 ГОСТ 16523-70		
				25-1 х 378-1	4	0,15 кг
64		21	А1А148.019	Полоса		
				Лист 62,0 ГОСТ 19903-74 / 1-IV-Ст3 ГОСТ 16523-70		
				25-1 х 1308-1	4	0,51 кг

Серия 3.904-15 Выпуск 1-13

Инв. № подл. | Подп. и дата | Взам. инв. № | Инв. № дубл. | Подп. и дата

Изм.	Лист	№ докум.	Подп.	Дата

А1А148.010 — Лист 2

Копировал: Формат А4

Формат	Зона	Поз.	Обозначение	Наименование	Кол.	Примечание
64		22	А1А148.021	Плита		
				Плита мягкая, марка 50		
				S40 ГОСТ 9573-72		
				444 х 1426	2	1,25 кг
64		23	А1А148.022	Плита		
				Плита мягкая, марка 50		
				S40 ГОСТ 9573-72		
				736 х 1324	1	1,96 кг
64		24	А1А148.023	Плита		
				Плита мягкая, марка 50		
				S40 ГОСТ 9573-72		
				186 х 1324	1	0,5 кг

Инв. № подл. | Подп. и дата | Взам. инв. № | Инв. № дубл. | Подп. и дата

Изм.	Лист	№ докум.	Подп.	Дата

А1А148.010 — Лист 3

Копировал: Формат А4

Вид А

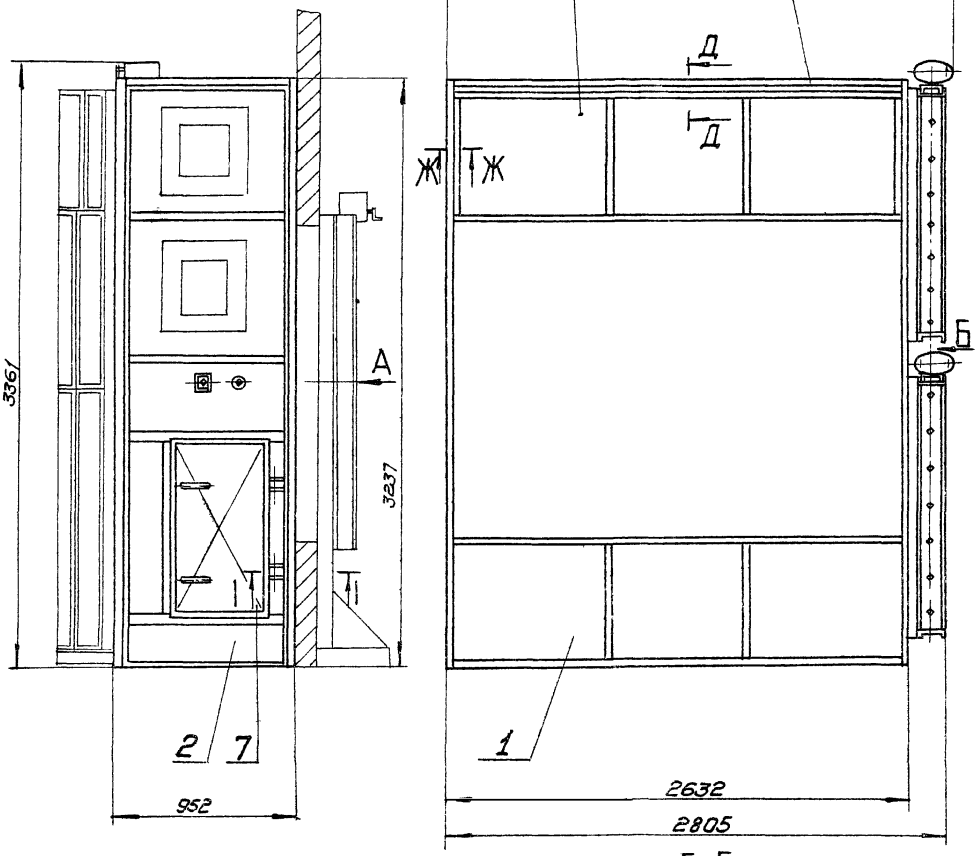

Вид Б

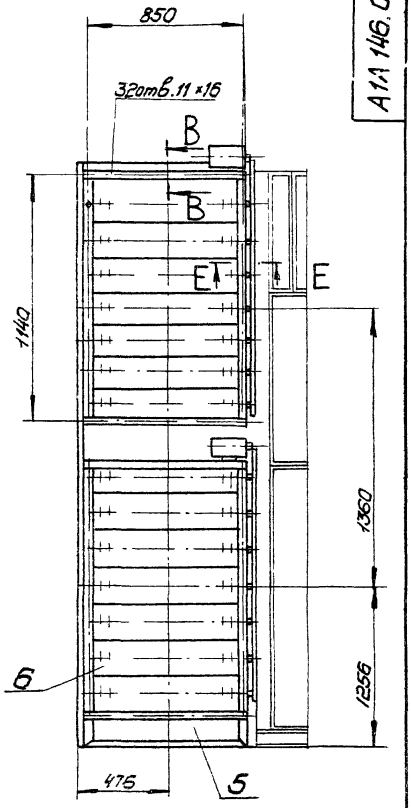

Ж-Ж
м 1:2

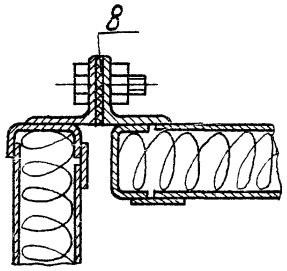

В-В
м 1:2

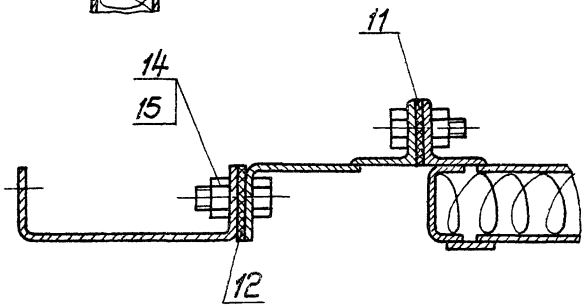

Е-Е
м 1:2

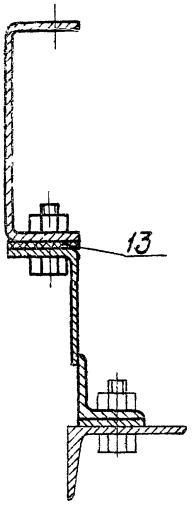

Г-Г
м 1:2

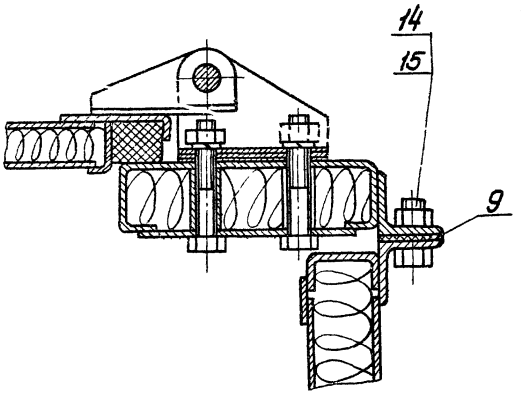

Д-Д
м 1:2

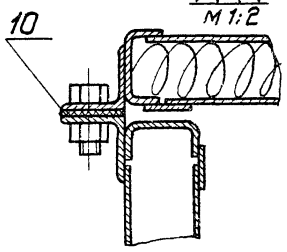

Размеры для справок

Серия 3.904-15 Выпуск 1-13

Инв.№ подл.	Подп. и дата	Взам. инв.№	Инв.№ дубл.	Подп. и дата

Изм.	Лист	№ докум.	Подп. Дата
Разраб.		Митехина	
Пров.		Рубинская	
Рук. гр.		Грандовский	
Гл. спец.		Спивак	
Н. контр.		Мерзлякова	
Утв.		Голотвеер	

А1А 146.000 СБ

Секция приемная приточной камеры типа 1ПК70 с рециркуляц. заслонкой на задней панели
Сварочный чертеж

Лит	Масса	Масшт.
И	36г	1:20

Лист | Листов 1

Госстрой СССР Сантехпроект г. Москва

Копир

Формат А2

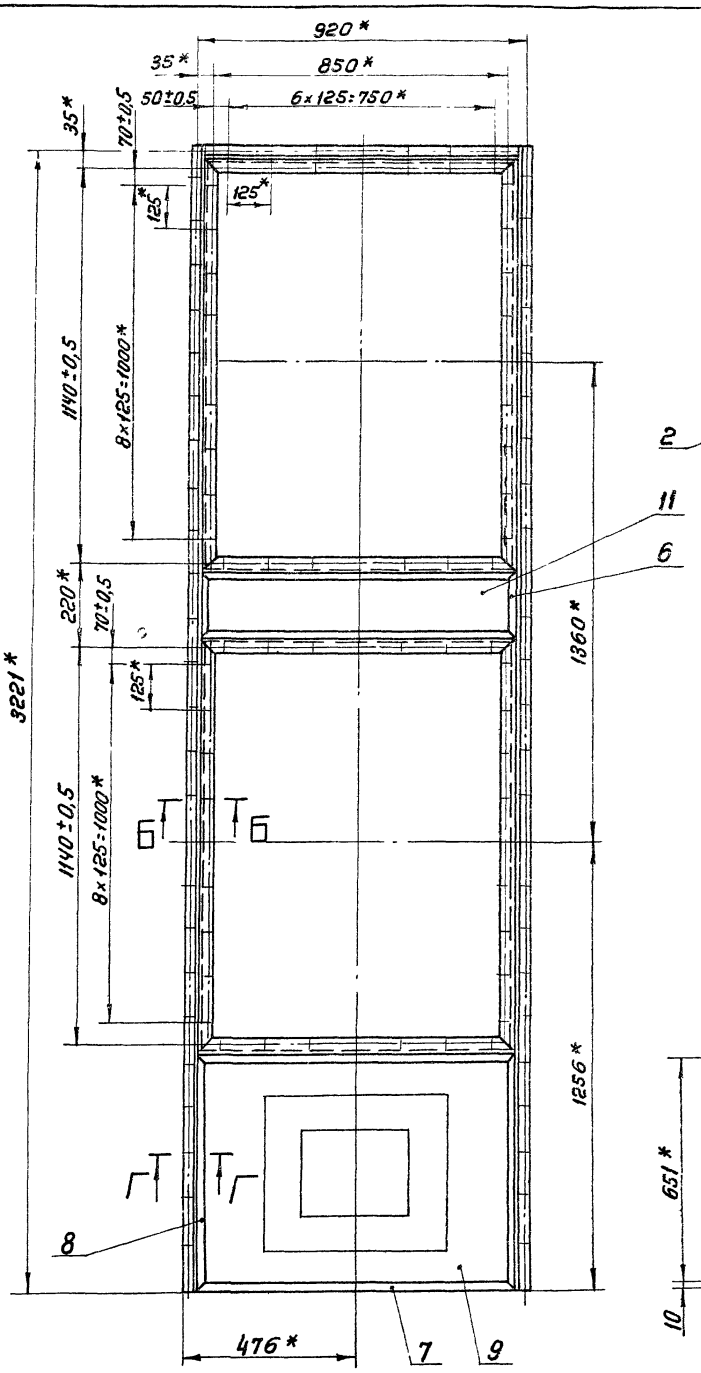

Вид сзади

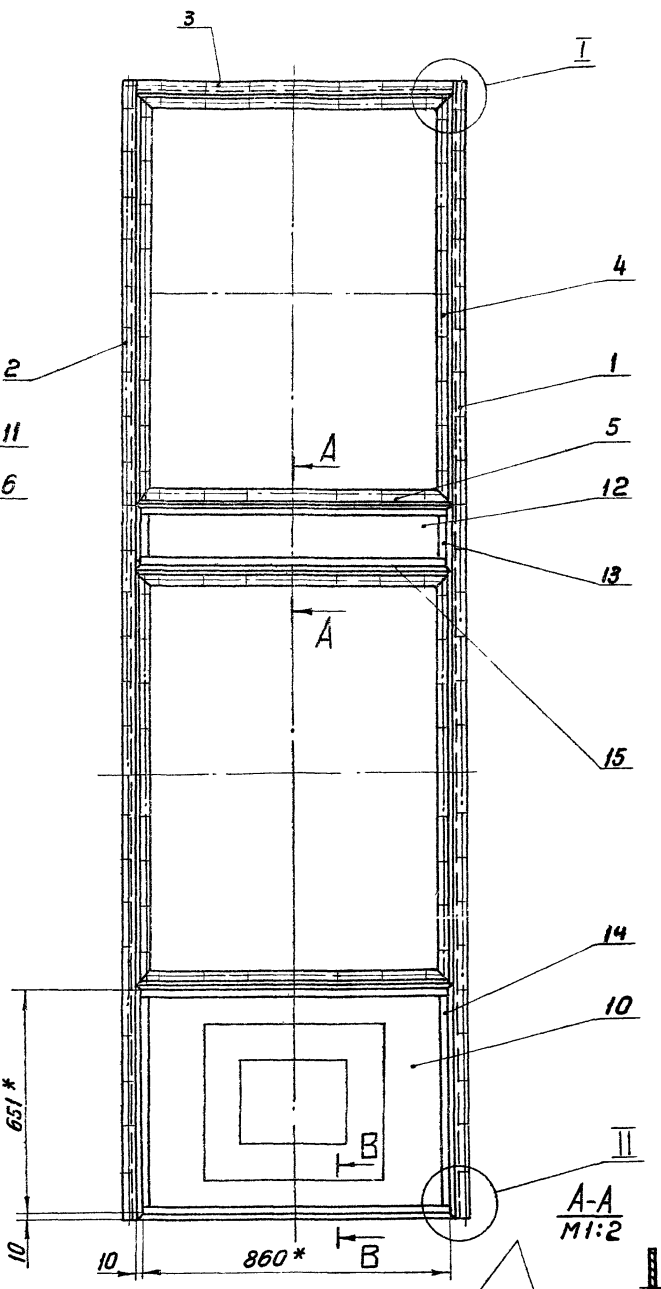

А-А
М1:2

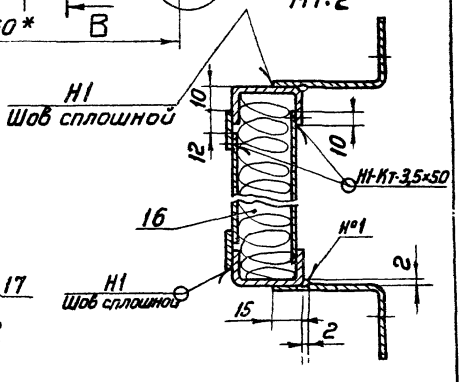

I
М1:2

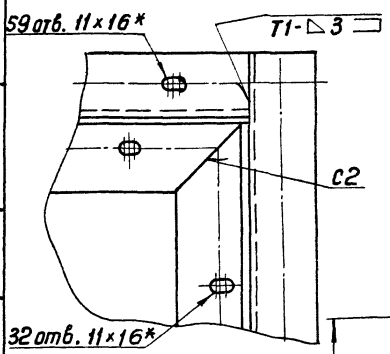

II
М1:2

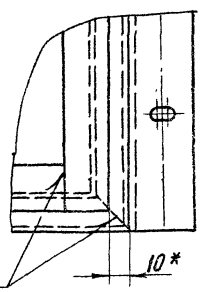

Г-Г
М1:2

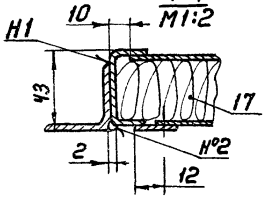

Б-Б
М1:2

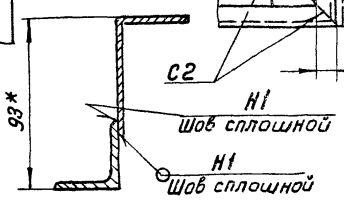

В-В
М1:2

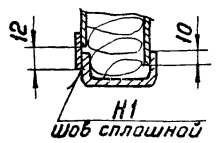

1. Неуказанные предельные отклонения размеров по СМ7
2* Размеры для справок
3 Сварные швы Н1-Кт по ГОСТ 15878-70. Н1, Т1, С2-по ГОСТ 5264-69
Сварные швы н1, 2 - сварка ручная, электродуговая

					А1А146.010СБ		
Изм.	Лист	Ндокум.	Подп.	Дата	Панель задняя	Лит	Масса	Масштаб
Разраб.		Канссаров			Сборочный чертеж	Н	45,0	1:10
Пров.		Рубинская				Лист	Листов 1	
Рук. груп.		Грановский				Госстрой СССР Сантехпроект г. Москва		
Гл. спец.		Спивак						
Н. контр.		Мерзлякова						
Утв.		Гольтвегер						

Инв. № подл. | Подп. и дата | Взам. инв. № | Инв. № дубл. | Подп. и дата

Подп. Терентьева

Формат А2

Рис 1

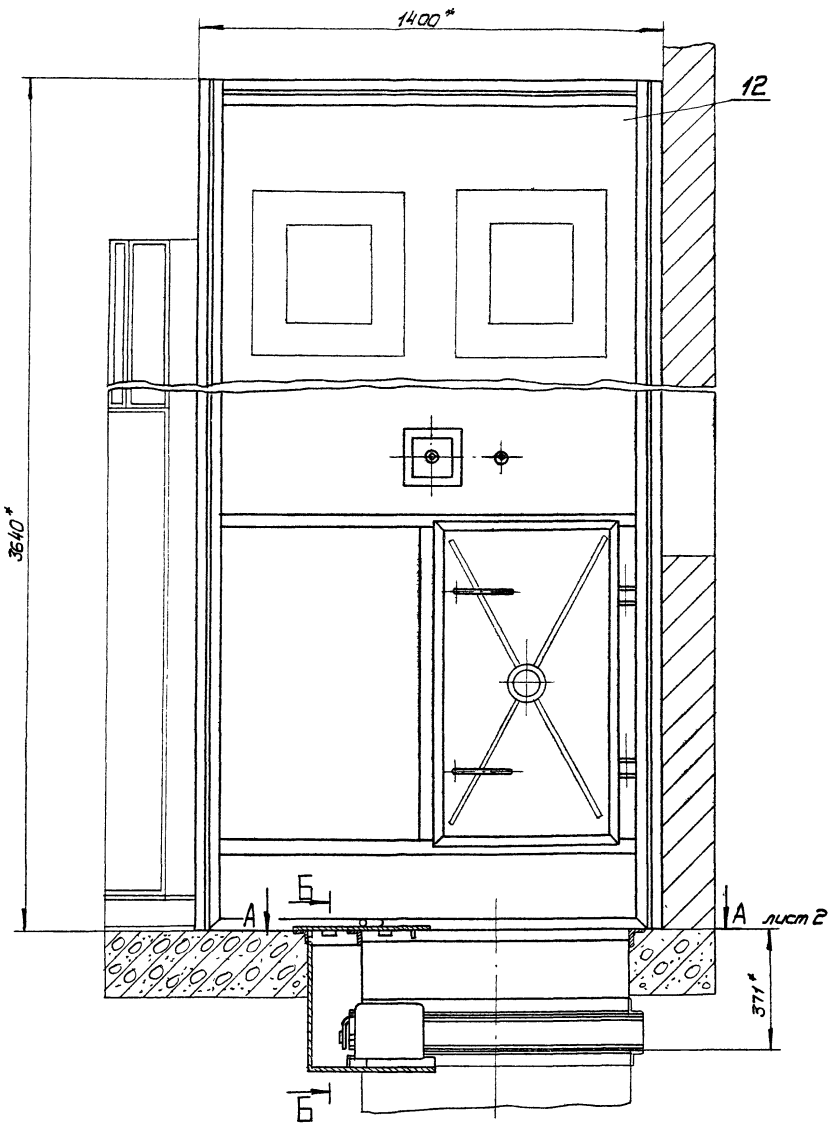

В-В
м 1:2

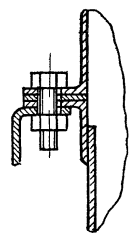

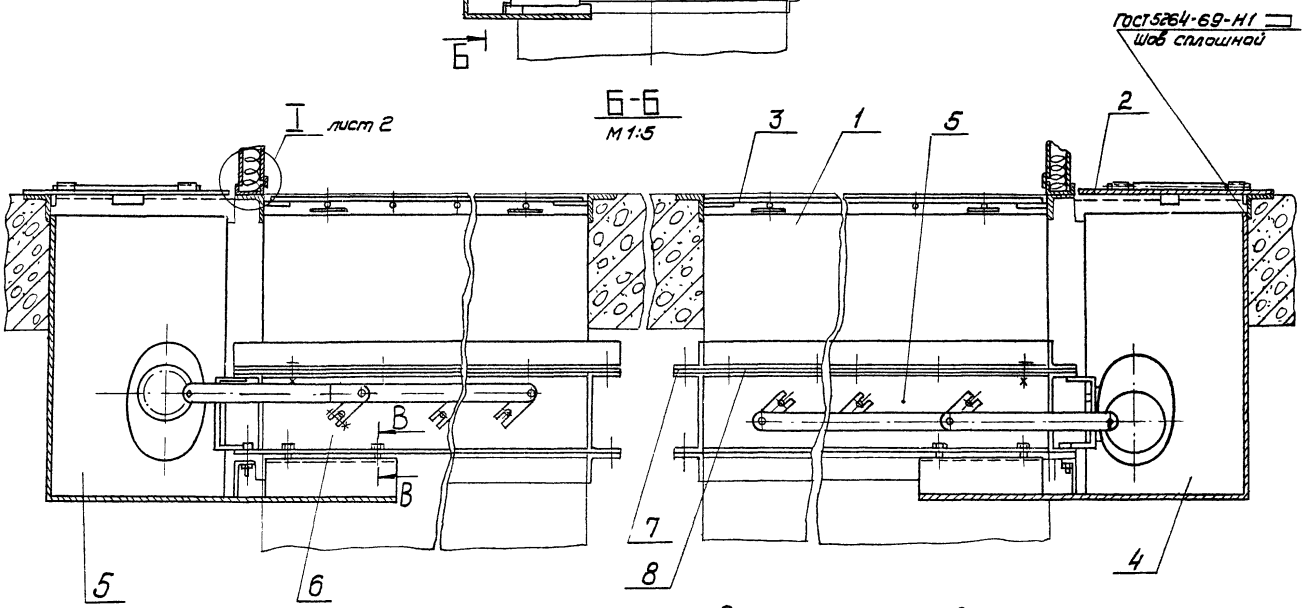

Б-Б
м 1:5

* Размеры для справок

Обозначение	Рис.	Масса, кг
А1А147.000	1	790
-01	2	490

Изм.	Лист	N докум.	Подп.	Дата
Разраб.		Митехина		
Пров.		Рубунская		
Рук. гр.		Романовский		
Гл. спец.		Спивак		
Н. контр.		Мерзлякова		
Утв.		Гольтьегер		

А1А 147. 000 СБ

Секция приемная приточной камеры типа 1ПК 70 с нижним расположением рециркуляционной заслонки Сборочный чертеж

Лит.	Масса	Масштаб
И	см. табл.	-

Лист 1 Листов 2

Госстрой СССР Сантехпроект г. Москва

Копир. Формат А2

Серия 3.904-15 Выпуск 1-13

Инв. N подл. | Подп. и дата | Взам. инв. N | Инв. N дубл. | Подп. и дата

Рис. 2

Остальное - см. рис. 1

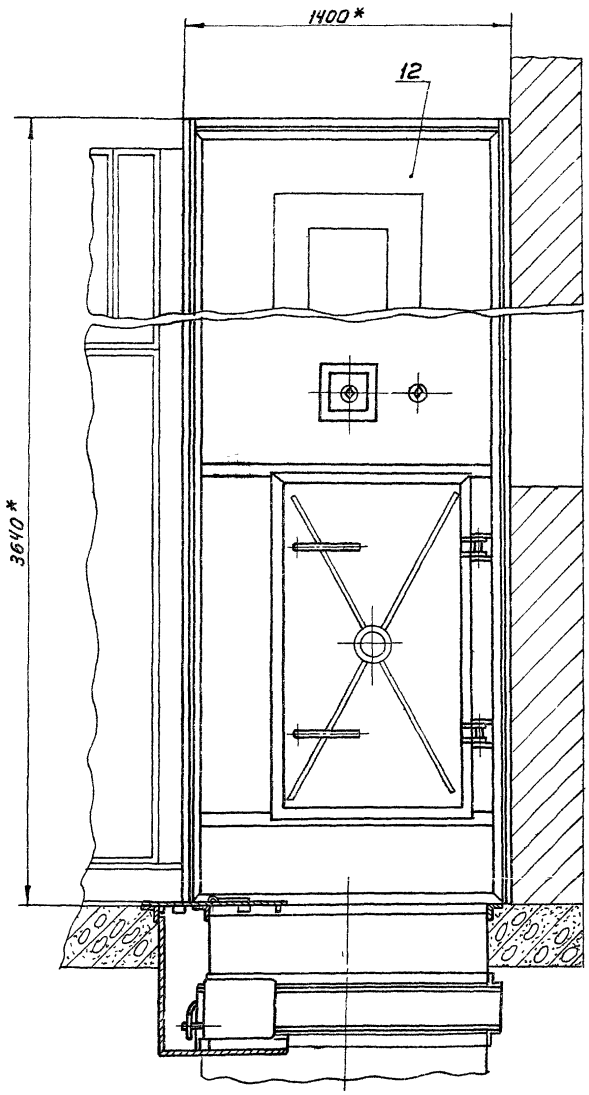

План расположения отверстий в перекрытии под заслонку и привод

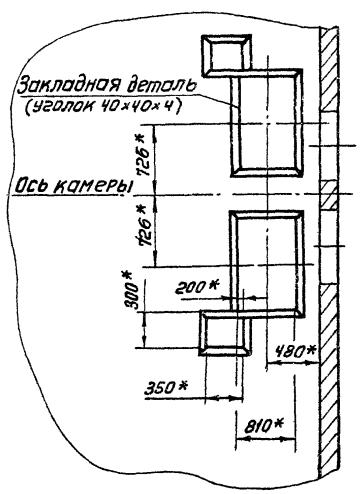

А-А лист 1
М1:20

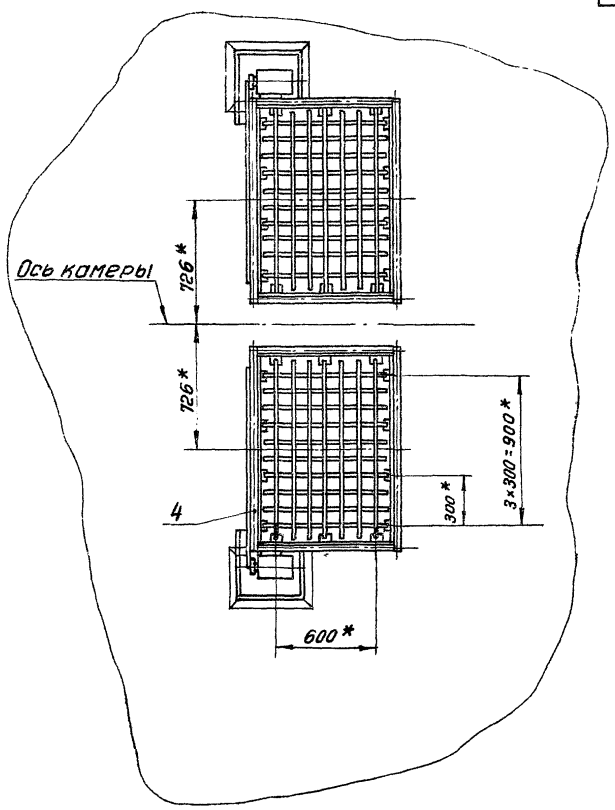

I лист 1
М1:1

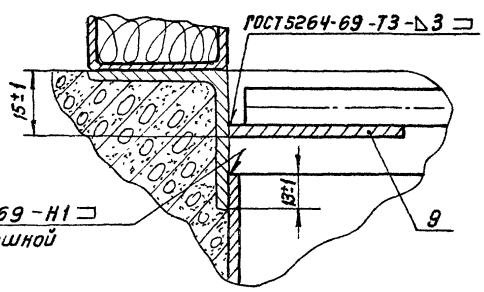

Серия 3.904-15 Выпуск 1-13

Инв.№ подл.	Подп. и дата	Взам. инв.№	Инв.№ дубл.	Подп. и дата

А1А 148.000СБ

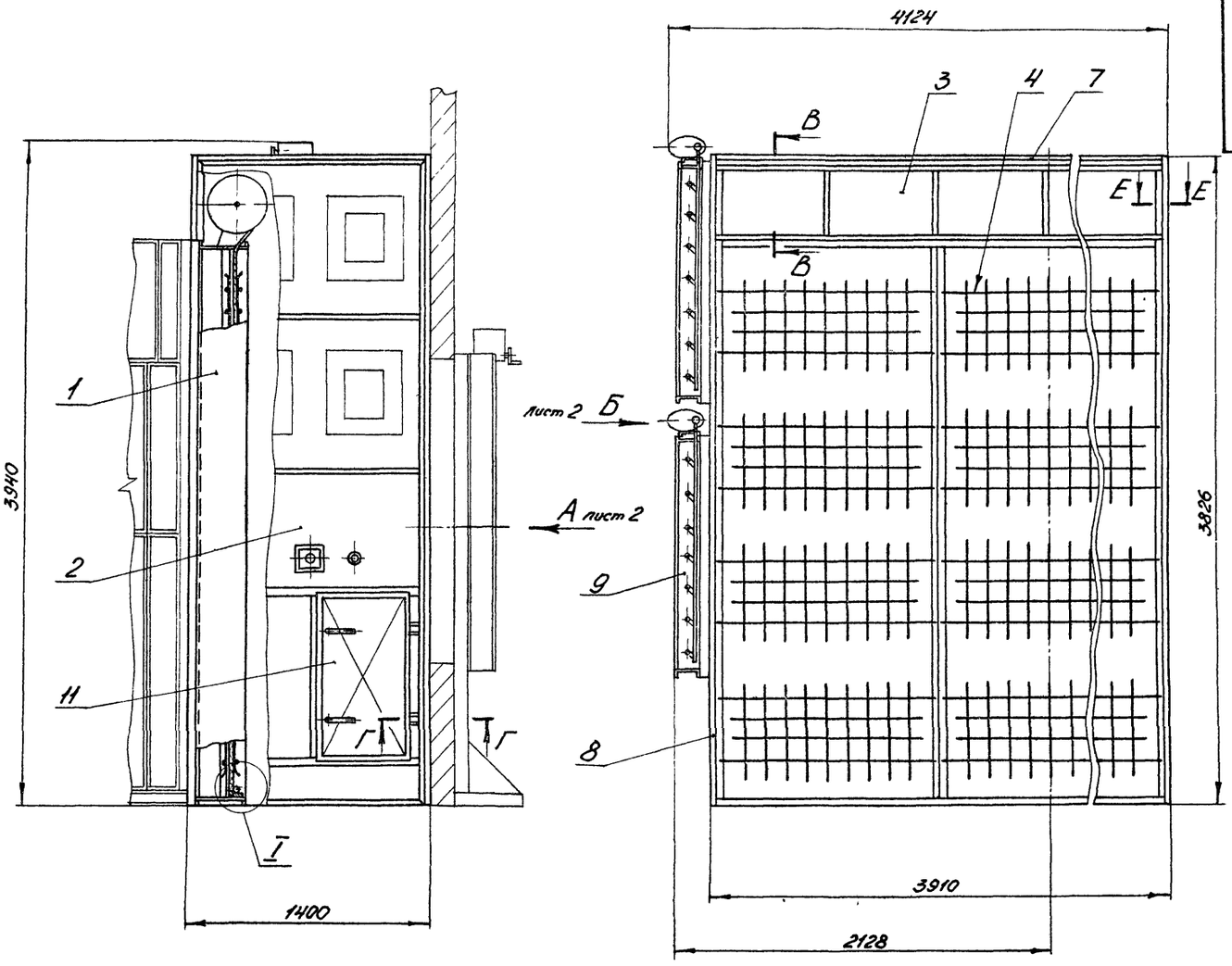

В-В
М 1:4

I
М 1:4

Ж-Ж лист 2
М 1:2

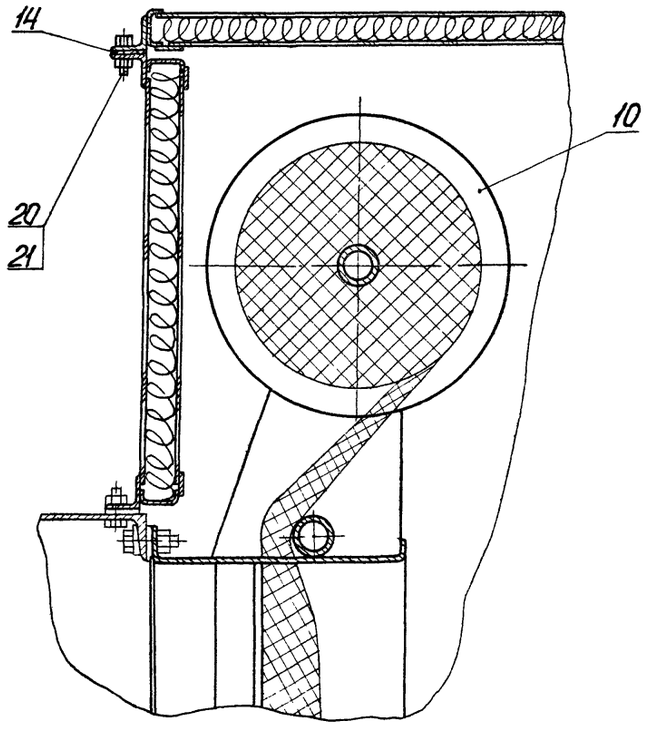

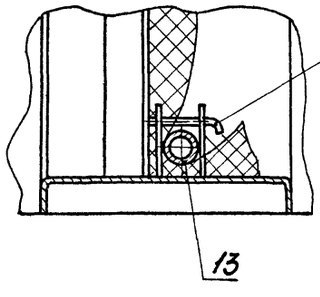

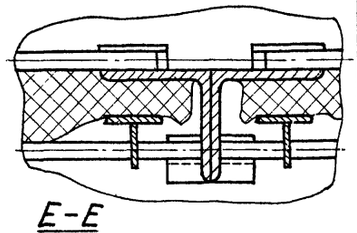

Е-Е
М 1:2

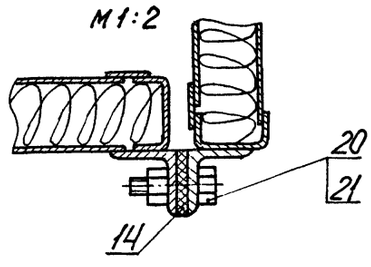

Размеры для справок

				А1А 148.000 СБ		
Изм.	Лист	№ докум.	Подп.	Дата	Секция приёмная с фильтром приточной камеры типа 1ПК100 с рециркуляционной заслонкой на задней панели. Сборочный чертеж	Лит. И; Масса 825; Масштаб 1:20; Лист: 1; Листов: 2
Разраб.		Митехина				
Пров.		Рувинская				
Рук. гр.		Грановский				
Гл. спец.		Сливак				
Н. контр.		Мерзлякова				
Утв.		Гольтвегер				Госстрой СССР Сантехпроект г. Москва

Копировал: Дзино

Формат 22

Серия 3.904-15 Выпуск 1-13

Инв. № подл. | Подп. и дата | Взам. инв. № | Инв. № дубл. | Подп. и дата

Вид А лист 1

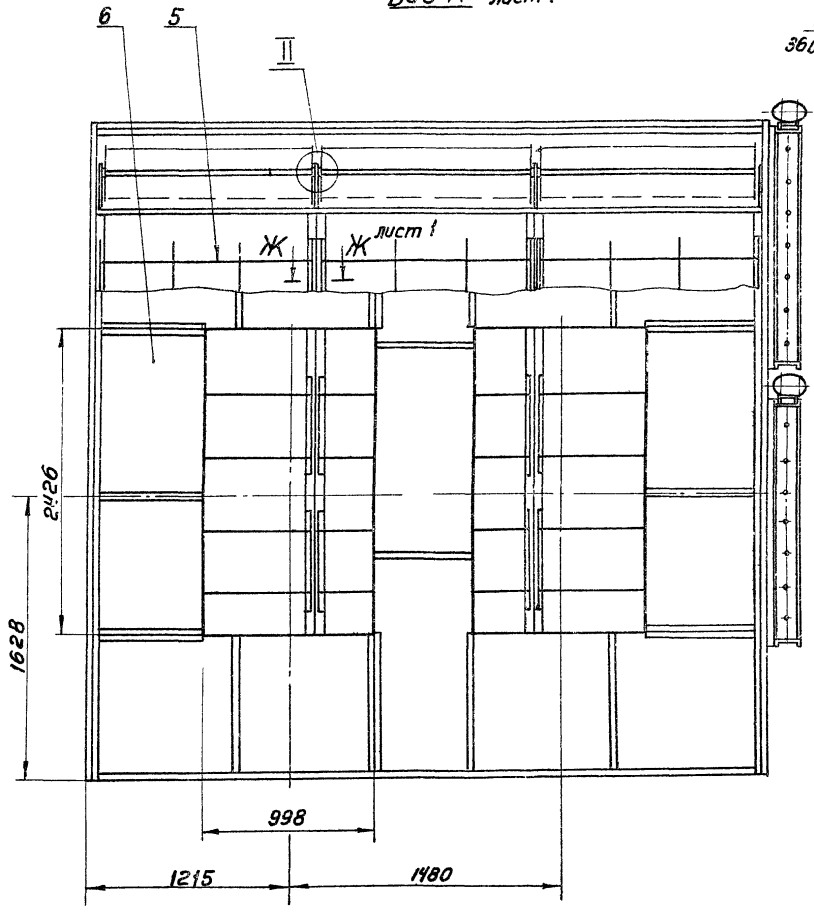

Вид Б лист 1

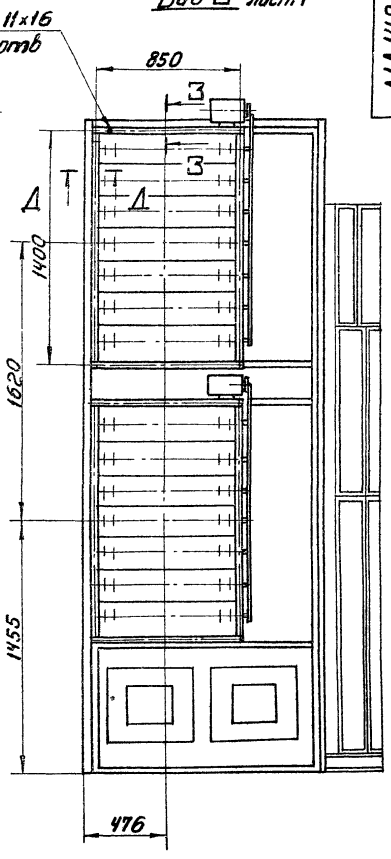

Д-Д
М1:2

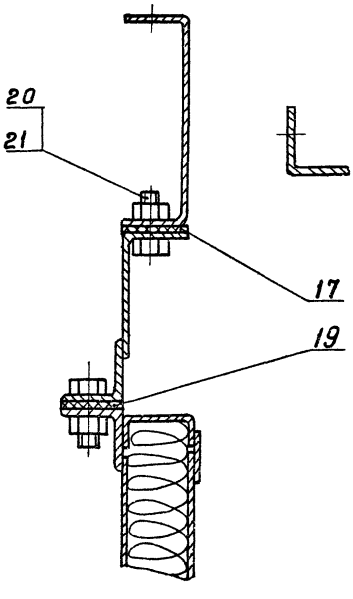

З-З
М1:2

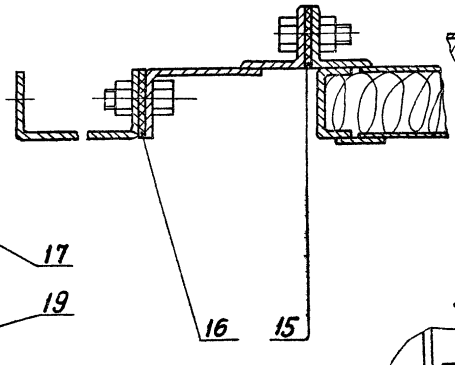

Г-Г лист 1
М1:2

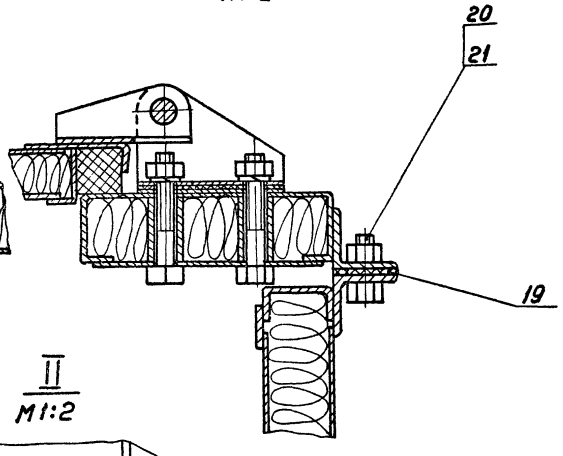

II
М1:2

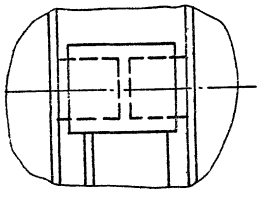

Серия 3.904-15 Выпуск 1-13

Инв.№подл. | Подп. и дата | Взам.инв.№ | Инв.№дубл. | Подп. и дата

Изм.	Лист	Ндокум.	Подп.	Дата	А1А148. 000 СБ	Лист 2

Формат 22

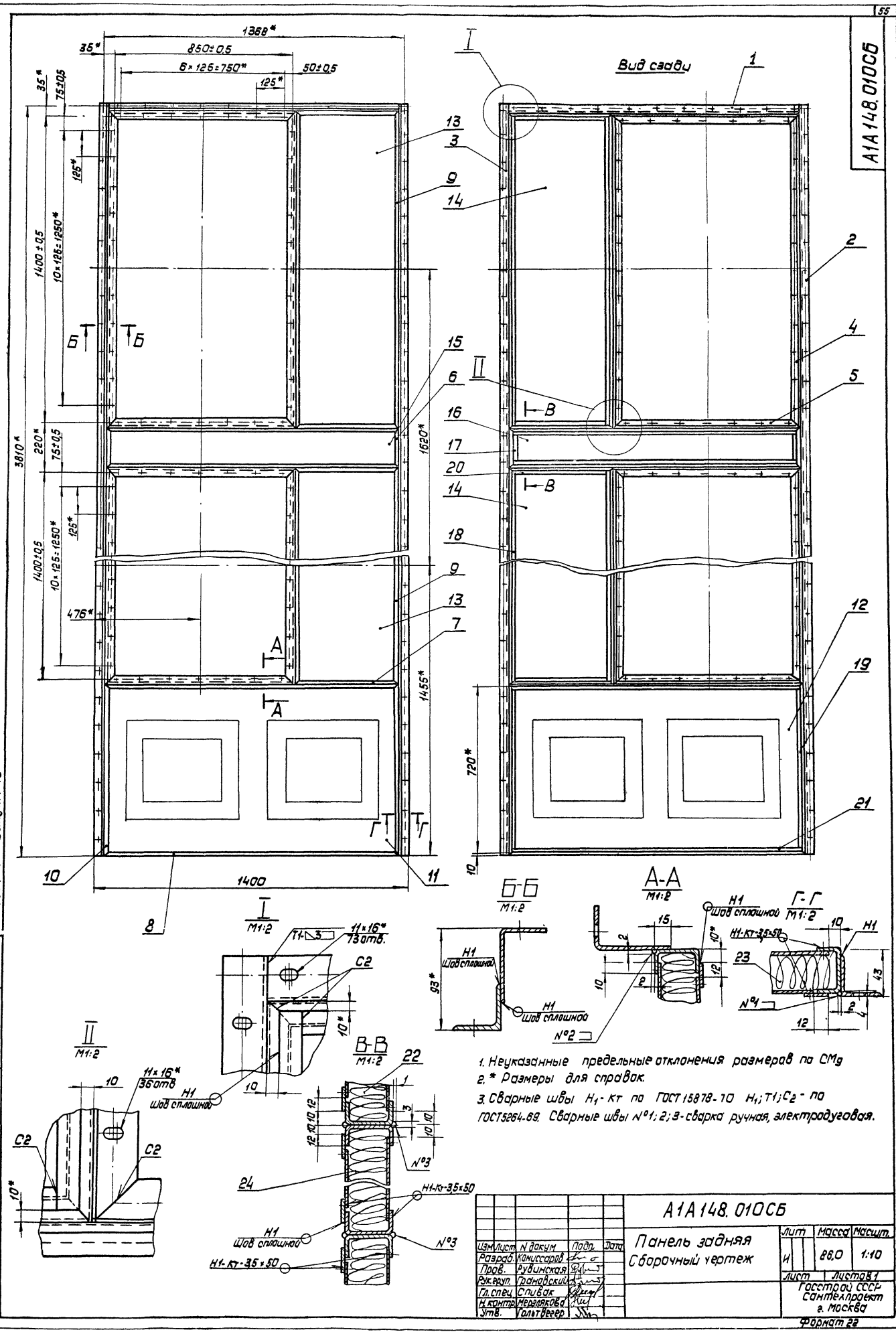

1. Неуказанные предельные отклонения размеров по СМд
2. * Размеры для справок.
3. Сварные швы $Н_1$-Кт по ГОСТ 15878-70 $Н_1$; Т1; $С_2$ - по ГОСТ 5264-69. Сварные швы №1; 2; 3 - сварка ручная, электродуговая.

Изм	Лист	N докум	Подп	Дата	А1А148.010СБ			
Разраб.		Комиссаров			Панель задняя Сборочный чертеж	Лит	Масса	Масшт.
Пров.		Рубинская				И	86,0	1:10
Рук.груп.		Грановский				Лист	Листов 1	
Гл.спец.		Спивак				Госстрой СССР Сантехпроект г. Москва		
Н.контр.		Мерзлякова						
Утв.		Гольтвегер						

Формат 22

Серия 3.904-15 Выпуск 1-13

Инв.N подл. | Подп.и дата | Взам.инв.N | Инв.N дубл. | Подп. и дата

Форм.	Зона	Поз.	Обозначение	Наименование	Кол.	Примечание
				Документация		
22			А1А149.000СБ	Сборочный чертеж		
12			А1А136.000 ТО	Секция приемная с фильтром приточной камеры типа 1ПК 10 с рециркуляционной заслонкой на задней панели. Техническое описание		
				Сборочные единицы		
11		1	А1А049.020	Панель передняя	1	Выпуск 1-5
11		2	А1А049.040	Панель торцевая	1	Выпуск 1-5
11		3	А1А049.080	Панель перекрытия утепленная	1	Выпуск 1-5
11		4	А1А149.010	Панель задняя	1	
11		5	А3Д079.000-03	Заслонка воздушная рециркуляционная с электроприв.	2	
11		6	А14М014.000	Дверь герметическая утепленная	1	Выпуск 1-7
				Детали		
Бч		7	А1А149.001	Прокладка Резина-пластина ЗТ-М ГОСТ 7338-65 40-1,6 × 800-5,0	4	0,18кг

Подп. и дата | Инв. N дубл. | Взам. инв. N | Подп. и дата | Инв. N подл.

Изм.	Лист	N докум.	Подп.	Дата
Разраб.	Комиссаров			
Пров.	Рубинская			
Рук. гр.	Грановский			
Н. контр.	Мерзлякова			
Утв.	Спивак			

А1А149.000

Секция приемная приточной камеры типа 1ПК100 с рециркуляционной заслонкой на задней панели.

Лит	Лист	Листов
Н	1	2

Госстрой СССР Сантехпроект г. Москва

Форм.	Зона	Поз.	Обозначение	Наименование	Кол.	Примечание
Бч		8	А1А.149.002	Прокладка Резина-пластина ЗТ-М ГОСТ 7338-65 40-1,6 × 1430-6,5	4	0,28кг
Бч		9	А1А149 003	Прокладка Резина-пластина ЗТ-М ГОСТ 7338-65 40-1,6 × 3303-9,0	2	0,62кг
Бч		10	А1А149.004	Прокладка Резина-пластина ЗТ-М ГОСТ 7338-65 40-1,6 × 3818-9,0	1	0,74кг
Бч		11	А1А149.005	Прокладка Резина-пластина ЗТ-М ГОСТ 7338-65 40-1,6 × 952-5,5	2	0,16кг
				Стандартные изделия		
		12		Болт М10×30,36 ГОСТ 7798-70	169	
		13		Гайка М10.4 ГОСТ 5915-70	169	

Подп. и дата | Инв. N дубл. | Взам. инв. N | Подп. и дата | Инв. N подл.

Изм.	Лист	N докум.	Подп.	Дата

А1А149.000

Лист 2

Серия 3.904-15 Выпуск 1-13

Форм.	Зона	Поз.	Обозначение	Наименование	Кол.	Примечание
				Документация		
22			А1А149.010 СБ	Сборочный чертеж		
				Детали		
11		1	А1А049.024	Уголок	1	Выпуск 1-5
		2	-01	Уголок	1	Выпуск 1-5
11		3	А1А049.025	Уголок	1	Выпуск 1-5
11		4	А1А136.012-03	Угольник	4	
11		5	А1А136.013-02	Угольник	4	
11		6	А1А136.014-11	Профиль	2	
		7	-17	Профиль	4	
		8	-23	Профиль	2	
Бч		9	А1А101.011	Лист Лист Б0,8 ГОСТ 19903-74 / 1-IV-Ст.3 ГОСТ 16523-70 233-2 × 860-2	1	1,27кг
Бч		10	А1А149.012	Лист Лист Б0,8 ГОСТ 19903-74 / 1-IV-Ст.3 ГОСТ 16523-70 209-2 × 836-2	1	1,1кг
Бч		11	А1А149.013	Лист Лист Б0,8 ГОСТ 19903-74 / 1-IV-Ст.3 ГОСТ 16523-70 170-2 × 860-2	1	0,93кг

Подп. и дата | Инв. N дубл. | Взам. инв. N | Подп. и дата | Инв. N подл.

Изм.	Лист	N докум.	Подп.	Дата
Разраб.	Комиссаров			
Пров.	Рубинская			
Рук. гр.	Грановский			
Н. конт.	Мерзлякова			
Утв.	Спивак			

А1А149.010

Панель задняя

Лит.	Лист	Листов
Н	1	2

Госстрой СССР Сантехпроект г. Москва

Форм.	Зона	Поз.	Обозначение	Наименование	Кол.	Примечание
Бч		12	А1А149.014	Лист Лист Б0,8 ГОСТ 19903-74 / 1-IV-Ст.3 ГОСТ 16523-70 146-1 × 836-1	1	0,77кг
Бч		13	А1А149.015	Полоса Лист Б2,0 ГОСТ 19903-74 / 1-IV-Ст.3 ГОСТ 16523-70 25-1 × 120-1	2	0,05кг
Бч		14	А1А149.016	Полоса Лист Б2,0 ГОСТ 19903-74 / 1-IV-Ст.3 ГОСТ 16523-70 25-1 × 860-1	4	0,34кг
Бч		15	А1А149.017	Полоса Лист Б2,0 ГОСТ 19903-74 / 1-IV-Ст.3 ГОСТ 16523-70 25-1 × 183-1	2	0,07кг
Бч		16	А1А149.018	Плита Плита мягкая марка 50 S40 ГОСТ 9573-72 186 × 876	1	0,33кг
Бч		17	А1А149.019	Плита Плита мягкая, марка 50 S40 ГОСТ 9573-72 250 × 876	1	0,43кг

Подп. и дата | Инв. N дубл. | Взам. инв. N | Подп. и дата | Инв. N подл.

Изм.	Лист	N докум.	Подп.	Дата

А1А149.010

Лист 2

А1А149.000 СБ

Вид А

Вид Б

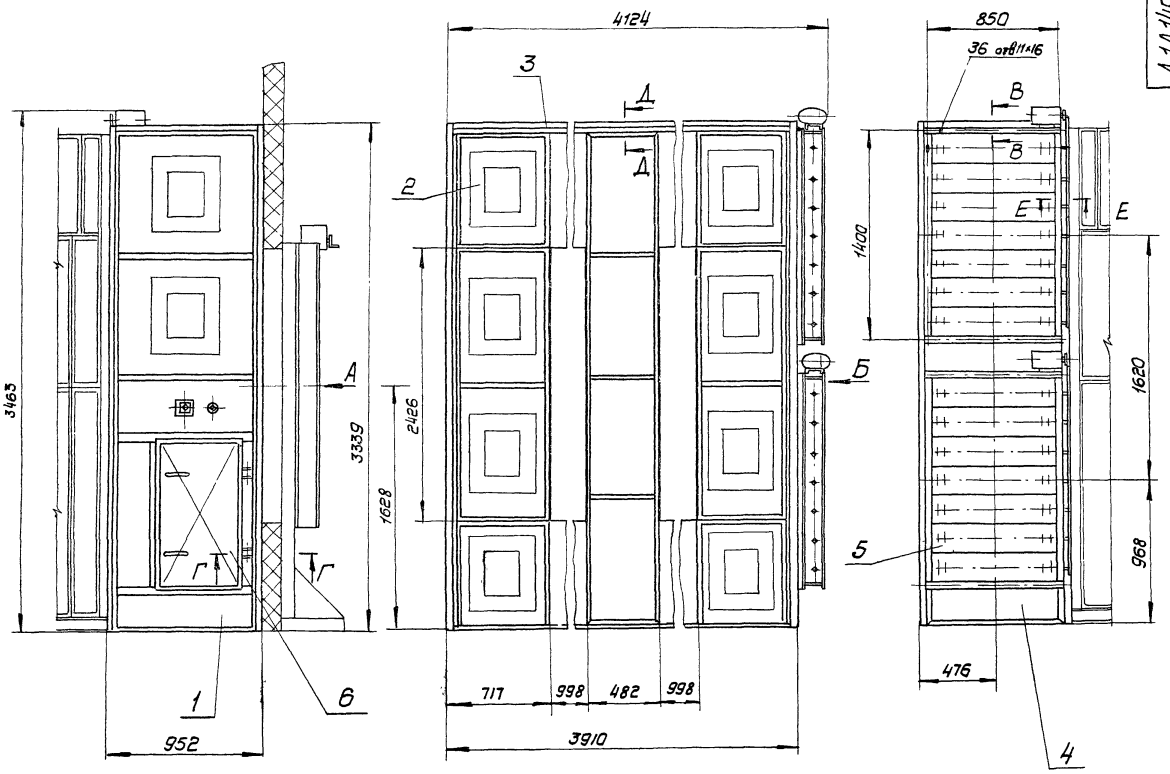

В-В
М1:2

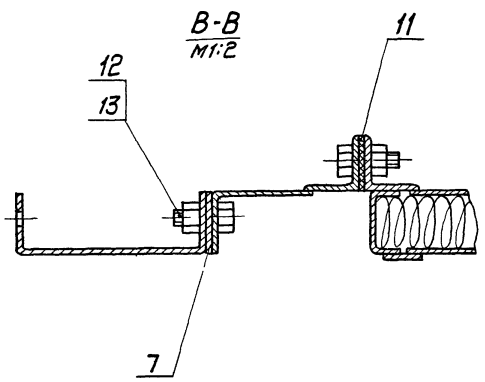

Е-Е
М1:2

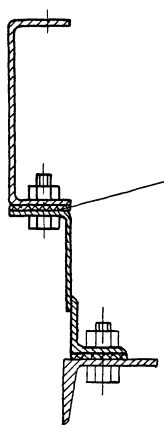

Д-Д
М1:2

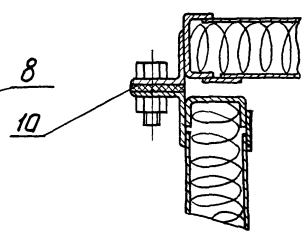

Г-Г
М1:2

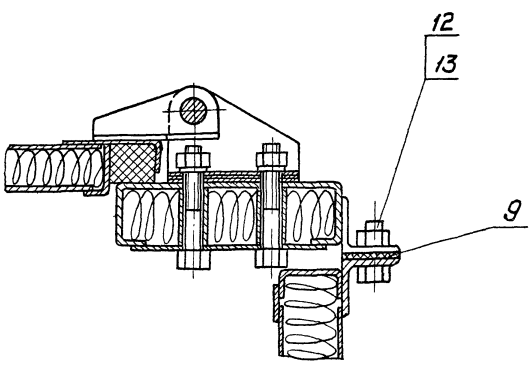

Размеры для справок

					А1А149.000 СБ		
Изм.	Лист	N докум.	Подп.	Дата	Секция приемная приточной камеры типа 1ПК 100 с рециркуляционной заслонкой на задней панели. Сварочный чертеж	Лит.	Масса	Масшт.
Разр.		Комиссаров				И	550	1:20
Пров.		Рубинская				Лист	Листов 1	
Рук.гр.		Романовский				Госстрой СССР Сантехпроект г. Москва		
Гл.спец.		Спивак						
Н.контр.		Мерзлякова						
Утв.		Галантвегер						

Серия 904-15 Выпуск 1-13

Инв.N подл. | Подп. и дата | Взам. инв.N | Инв.N дубл. | Подп. и дата

Копир. Работы

Формат А2

А1А149.010.СБ

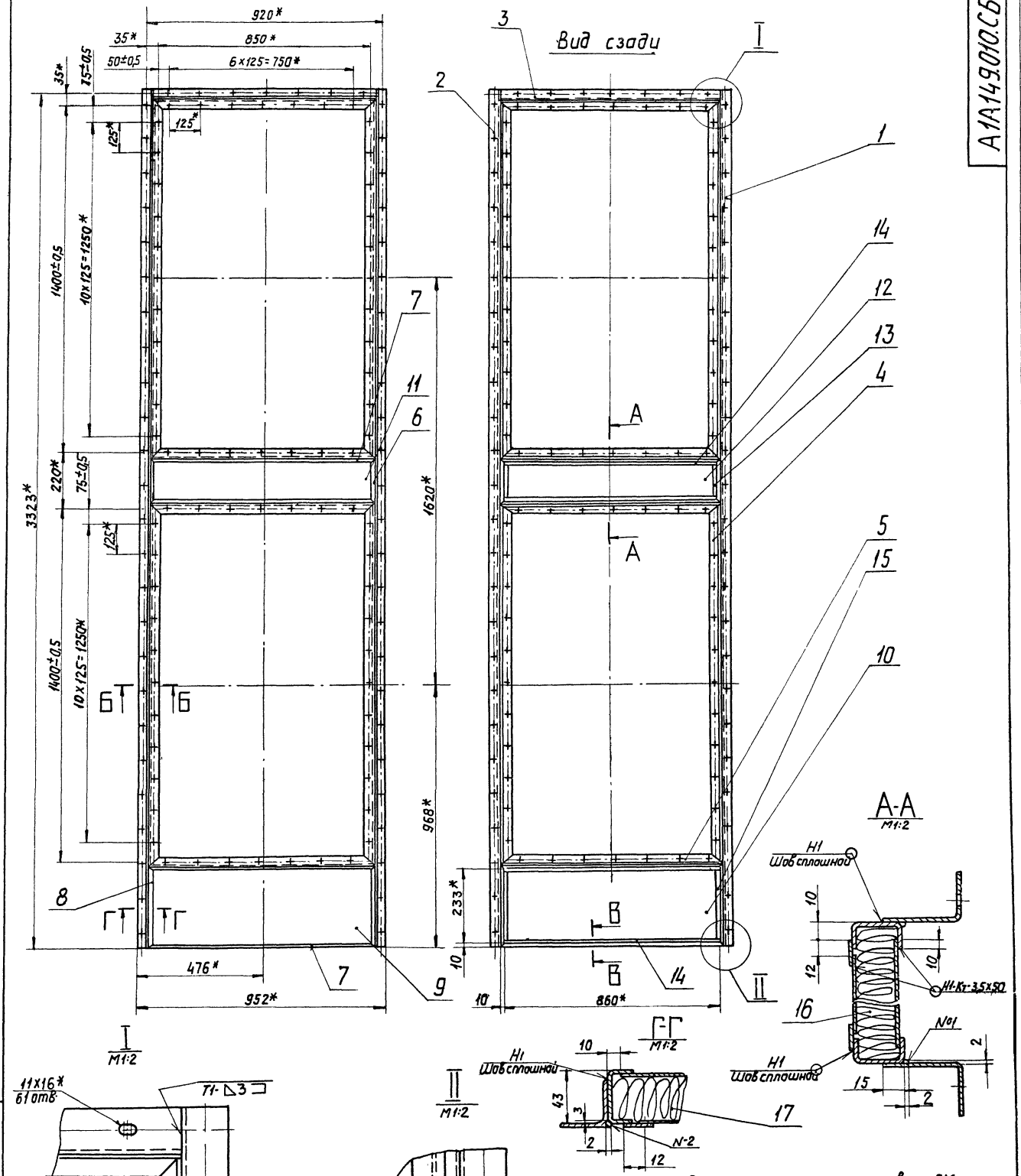

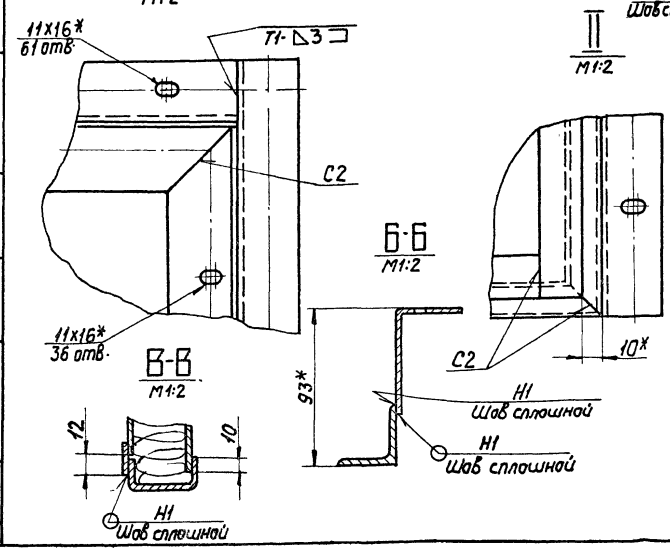

1. Неуказанные предельные отклонения размеров по СМ7
2. *Размеры для справок
3. Сварные швы Н1-Кт по ГОСТ15878-70, Н1, Т1, С2 по ГОСТ5264-69. Сварные швы №1; 2-сварка ручная, электродуговая.

Изм	Лист	N докум.	Подп.	Дата
Разраб.		Митехина		
Пров.		Рувинская		
Рук. груп.		Грановский		
Гл. спец.		Сливак		
Н. контр.		Мерзлякова		
Утв.		Гольтвегер		

А1А 149.010 СБ

Панель задняя. Сборочный чертеж.

Лит.	Масса	Масшт
И	28,0	1:10

Лист | Листов 1

Госстрой СССР
Сантехпроект
г. Москва

Формат 22

Серия 3.904-15. Выпуск 1-13

Инв. N подл. | Подп. и дата | Взам. инв. N | Инв. N дубл. | Подп. и дата

Формат	Зона	Поз.	Обозначение	Наименование	Кол.	Примечание
				Документация		
22			А1А150.000СБ	Сборочный чертеж		
12			А1А136.000ТО	Секция приёмная с фильтром приточной камеры типа 1ПК10 с рециркуляционной заслонкой на задней панели		
				Техническое описание		
				Сборочные единицы		
11		1	А1А138 010-03	Патрубок	2	
11		2	А1А 138 020	Крышка	2	
11		3	А1А 138 038-03	Решетка	2	
11		4	А1А 138 040-03	Корыто	1	
11		5	А1А 144 010-01	Корыто	1	
11		6	АЗД079 000-03	Заслонка воздушная рециркуляционная с электроприводом	2	
				Детали		
БЧ		7	А1А150 001	Прокладка Резина-пластина ЗТ-м ГОСТ 7338-65 40-1,6 × 880-5,5	4	0,16кг

Подп. и дата | Инв. № дубл. | Взам. инв. № | Подп. и дата | Инв. № подл.

Изм.	Лист	№ докум.	Подп.	Дата
Разраб.		Комиссаров		
Пров.		Рувинская		
Рук. гр.		Грановский		
Н. контр.		Мерзлякова		
Утв.		Спивак		

А1А150.000

Секция приёмная приточной камеры 1ПК100 с нижним расположением рециркуляционной заслонки

Лит.	Лист	Листов
Н	1	2

Госстрой СССР Сантехпроект г. Москва

Копировал: Дзино Формат: 11

Формат	Зона	Поз.	Обозначение	Наименование	Кол.	Примечание
БЧ		8	А1А150.002	Прокладка Резина-пластина ЗТ-М ГОСТ 7338-65 40-1,6 × 1350-6,5	4	0,3кг
БЧ		9	А1А150.003	Кронштейн Лист Б3.0 ГОСТ 19903-74 / 1-IV-Ст.3 ГОСТ 16523-70 50-1,0 × 50-1,0	32	0,06кг
				Стандартные изделия		
		10		Болт М10 × 30.36 ГОСТ 7798-70	80	
		11		Гайка М10.4 ГОСТ 5915-70	80	
				Переменные данные для исполнений:		
				А1А150.000 См. СБ, рис. 1		
				Сборочные единицы		
11		12	А1А047.330-01	Секция приёмная с фильтром	1	Выпуск 1-5
				А1А150.000-01 См. СБ, рис. 2		
				Сборочные единицы		
11		12	А1А049.010-01	Секция приёмная	1	Выпуск 1-5

Подп. и дата | Инв. № дубл. | Взам. инв. № | Подп. и дата | Инв. № подл.

Изм	Лист	№ докум.	Подп.	Дата

А1А150.000 Лист 2

Копировал: Дзино Формат: 11

Серия 3.904-15 Выпуск 1-13

Формат	Зона	Поз.	Обозначение	Наименование	Кол.	Примечание
				Документация		
22			А1А151.000СБ	Сборочный чертеж		
12			А1А136.000ТО	Секция приёмная с фильтром приточной камеры типа 1ПК10 с рециркуляционной заслонкой на задней панели		
				Техническое описание		
				Сборочные единицы		
11		1	А1А 133.630	Панель передняя	1	Выпуск 1-12
11		2	А1А 133.650	Панель торцевая	1	Выпуск 1-12
11		3	А1А 133.700	Панель перекрытия утепленная	1	Выпуск 1-12
11		4	А1А151.010	Панель задняя	1	
11		5	АЗД079.000-04	Заслонка воздушная рециркуляционная с электроприводом	2	
11		6	А14М014.000	Дверь герметическая утепленная	1	Выпуск 1-7

Подп. и дата | Инв. № дубл. | Взам. инв. № | Подп. и дата | Инв. № подл.

Изм.	Лист	№ докум.	Подп.	Дата
Разраб.		Рувинская		
Пров.		Комиссаров		
Рук. гр.		Грановский		
Н. контр.		Мерзлякова		
Утв.		Спивак		

А1А151.000

Секция приёмная приточной камеры типа ПК 150 с рециркуляционной заслонкой на задней панели

Лит.	Лист	Листов
Н	1	2

Госстрой СССР Сантехпроект г. Москва

Копировал: Дзино Формат: 11

Формат	Зона	Поз.	Обозначение	Наименование		Примечание
				Детали		
БЧ		7	А1А151 001	Прокладка Резина-пластина ЗТ-м ГОСТ 7338-65 40-1,6 × 1780-7	4	0,32кг
БЧ		8	А1А151.002	Прокладка Резина-пластина ЗТ-м ГОСТ 7338-65 36-1,6 × 1162-6	2	0,18кг
БЧ		9	А1А151 003	Прокладка Резина-пластина ЗТ-м ГОСТ 7338-65 36-1,6 × 3794-10	1	0,62кг
БЧ		10	А1А151.004	Прокладка Резина-пластина ЗТ-м ГОСТ 7338-65 40-1,6 × 1000-5	4	0,21кг
БЧ		11	А1А151 005	Прокладка Резина-пластина ЗТ-м ГОСТ 7338-65 36-1,6 × 4130-10	2	0,64кг
				Стандартные изделия		
		12		Болт М10 × 25.36 ГОСТ 7798-70	200	
		13		Гайка М10.4 ГОСТ 5915-70	200	

Подп. и дата | Инв. № дубл. | Взам. инв. № | Подп. и дата | Инв. № подл.

Изм	Лист	№ докум.	Подп.	Дата

А1А151.000 Лист 2

Копировал: Дзино Формат: 11

А1А150.000СБ

Рис. 1

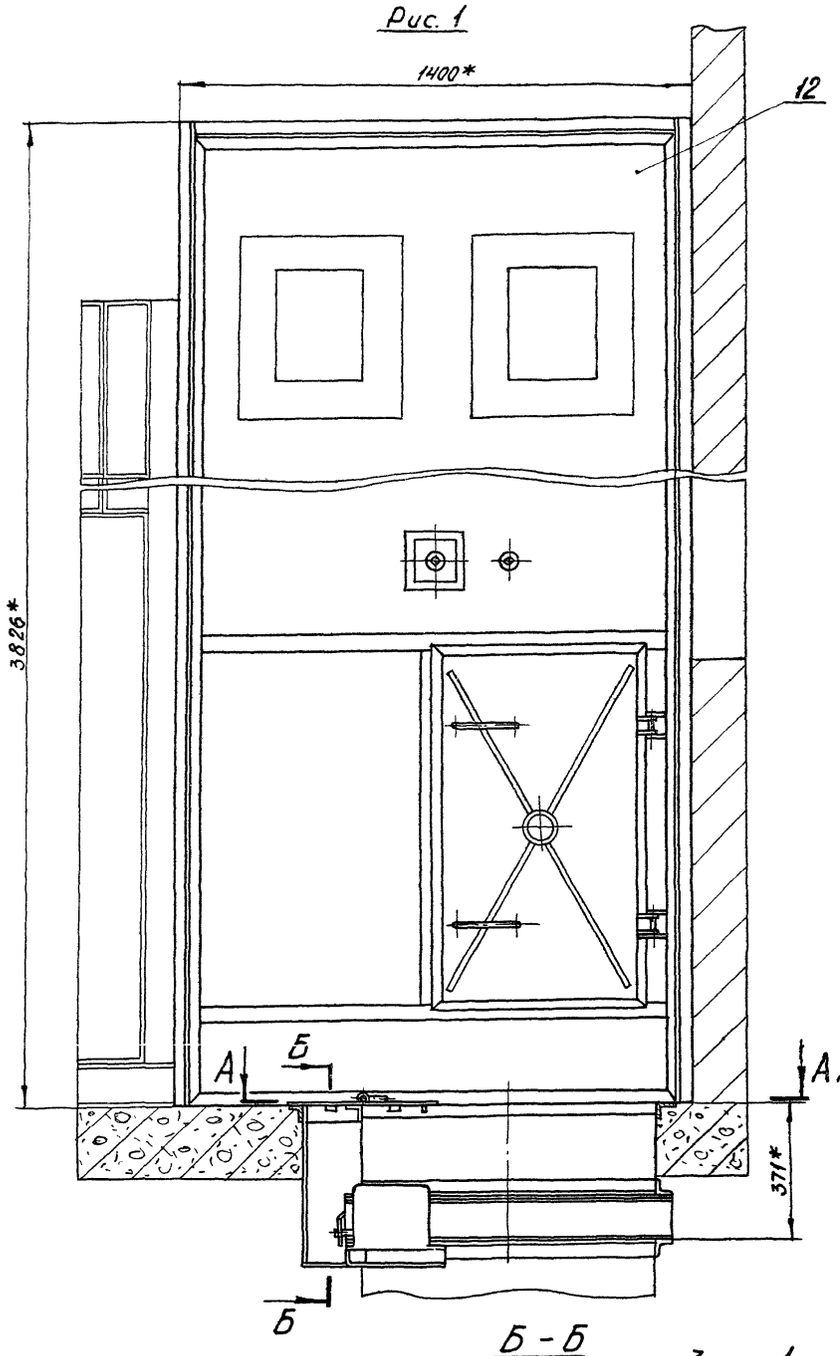

В-В
М1:2

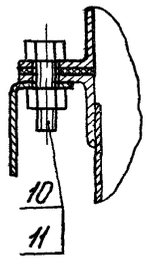

Б-Б
М1:5

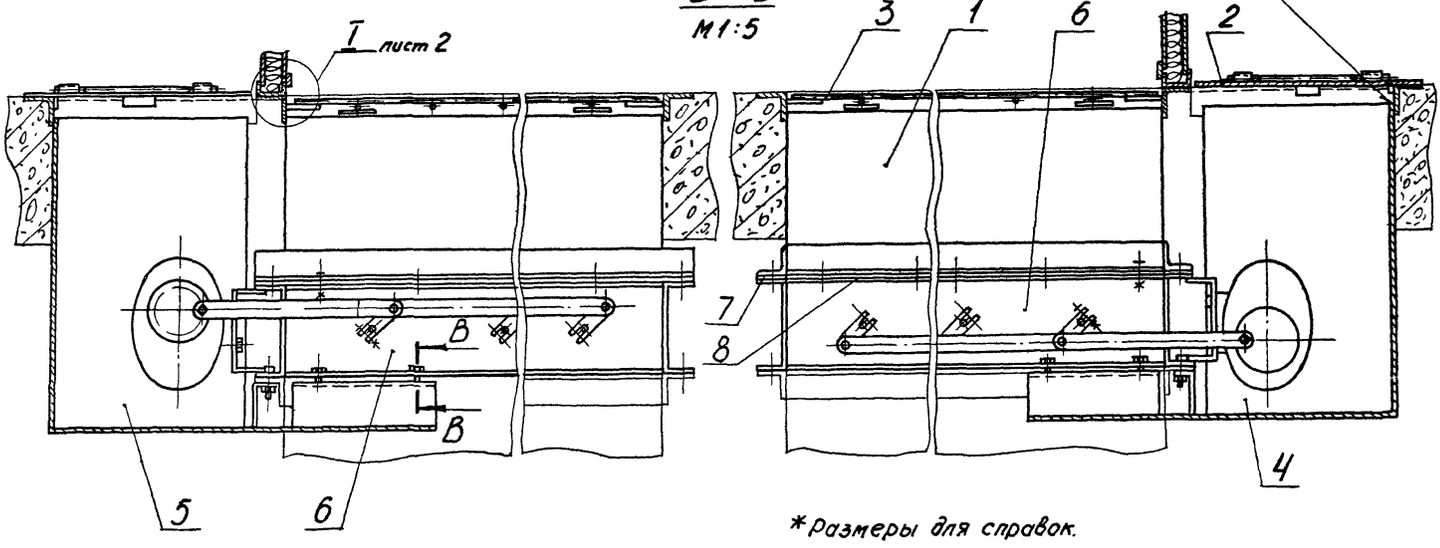

*размеры для справок.

Обозначение	Рис.	Масса, кг
А1А150.000	1	1060
-01	2	755

Изм.	Лист.	№докум.	Подп.	Дата
Разраб.		Митехина		
Пров.		Рубинская		
Рук. гр.		Грановский		
Гл.спец.		Сливак		
Н.контр.		Мерзлякова		
Утв.		Гольтвегер		

А1А150.000СБ

Секция приёмная приточной камеры типа 1ПК100 с нижним расположением рецир. куляционной заслонки
Сборочный чертеж

Лит	Масса	Масштаб
И	Ст. табл.	1:10

Лист 1 | Листов 2

Госстрой СССР
Сантехпроект
г. Москва

Копировал: Дашко

Формат: А2

Серия 3.904-15 Выпуск 1-13

Инв.№подл. | Подп. и дата | Взам.инв.№ | Инв.№дубл. | Подп. и дата

Рис. 2

Остальное см. Рис.1

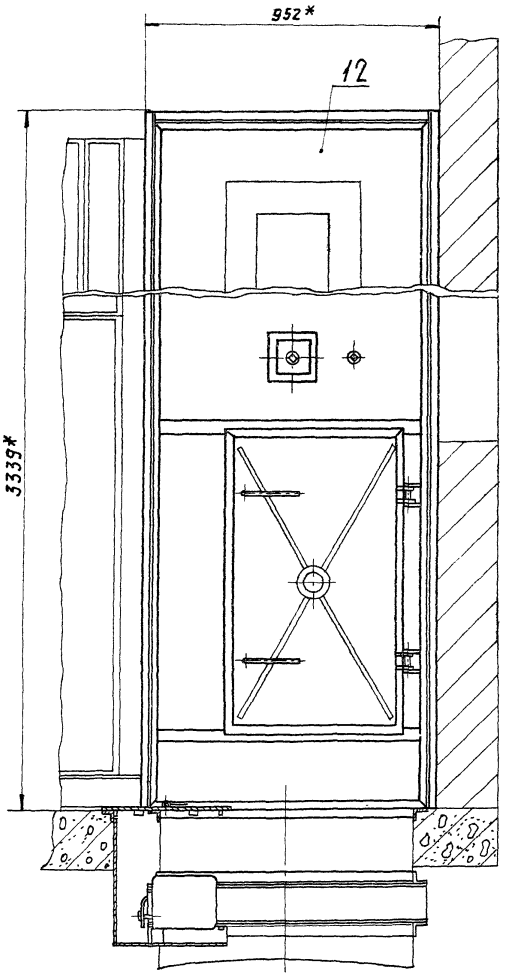

А-А
М1:20
лист 1

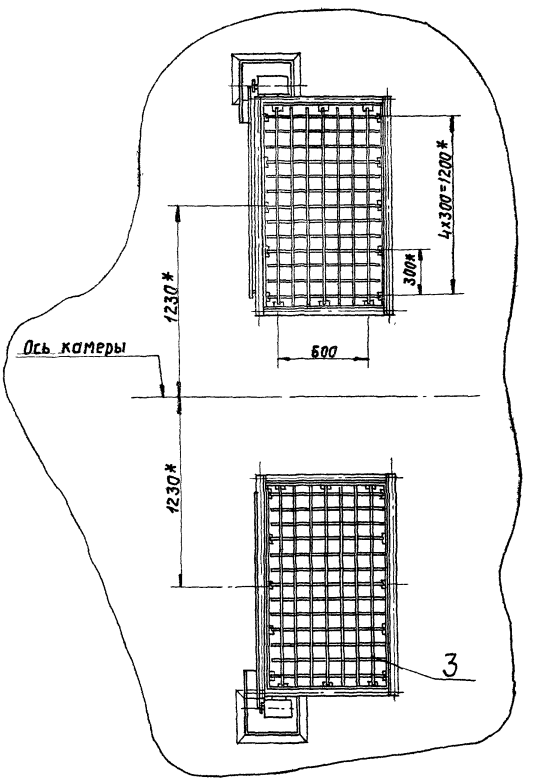

План расположения отверстий в перекрытии под заслонку и привод.

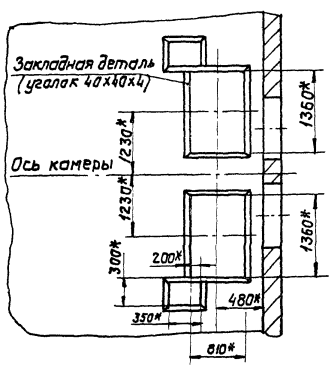

I
М1:1
лист 1

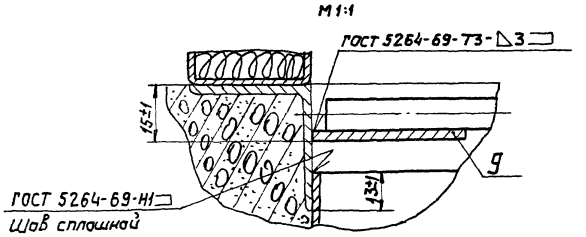

Серия 3.904-15 Выпуск 1-13

Инв.№подл. | Подп. и дата | Взам. инв.№ | Инв.№дубл. | Подп. и дата

Инв.№ подл. | Подп. и дата | Взам. инв.№ | Инв.№ дубл. | Подп. и дата

Вид Б

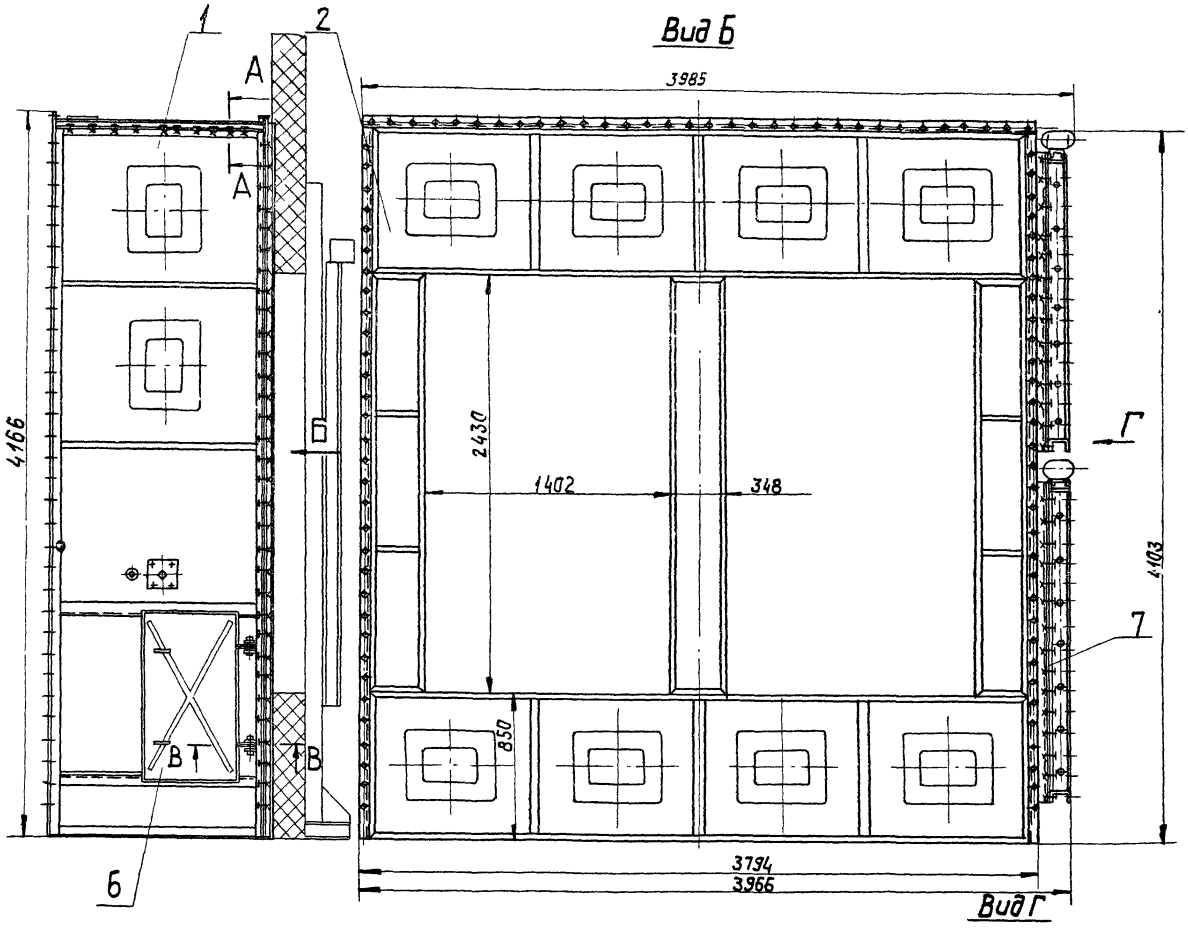

Вид Г

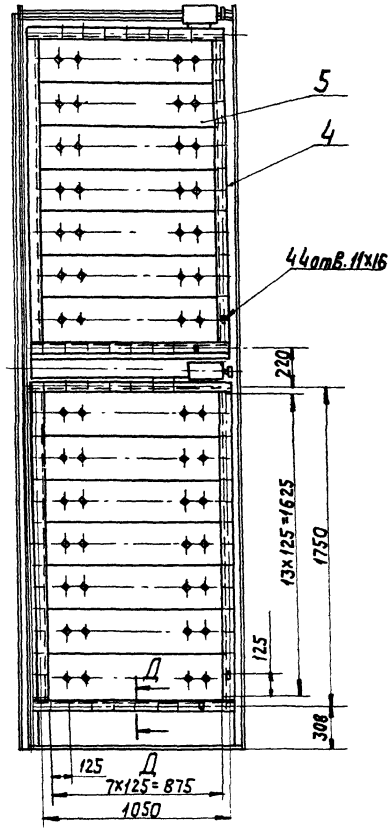

А-А
М1:2

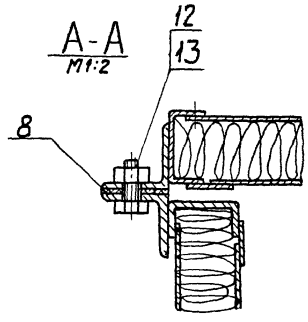

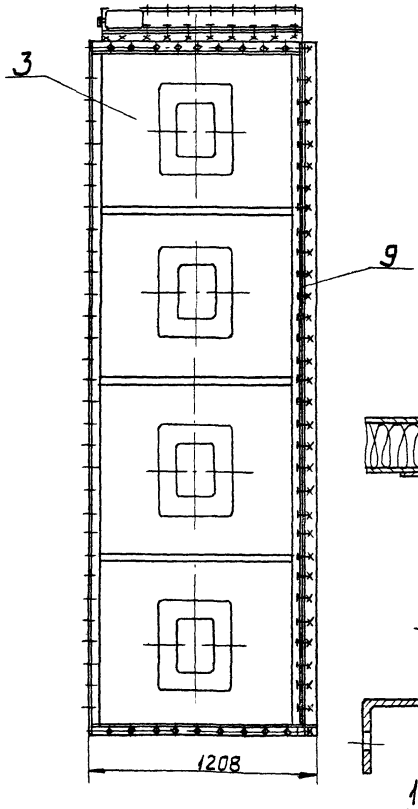

В-В
М1:2

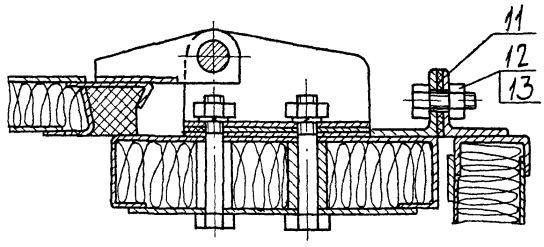

Д-Д
М1:2

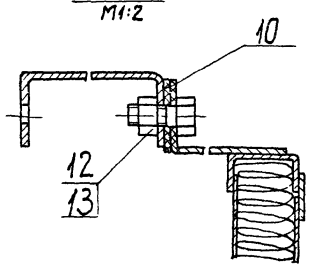

Размеры для справок

Изм.	Лист	№ докум.	Подп.	Дата	А1А151.000СБ
Разраб.		Рубинская			Секция приемная приточной камеры типа ПК150 с рециркуляционной заслонкой на задней панели. Сборочный чертеж
Пров.		Котиссарова			
Рук. груп.		Грамовский			
Гл. спец.		Сливак			
Н. контр.		Мерзлякова			
Утв.		Рольт Вегер			

Лит.	Масса	Масшт.
И	625	1:20

Лист | Листов 1

Госстрой СССР
Сантехпроект
г. Москва

формат А2

Формат	Зона	Поз.	Обозначение	Наименование	Кол.	Примечание
				Документация		
22			А1А151.010	Сборочный чертеж		
				Детали		
11		1	А1А136.012-04	Угольник	4	
11		2	А1А136.013-03	Угольник	4	
11		3	А1А136.014-24	Профиль	4	
		4	-25	Профиль	2	
		5	-26	Профиль	2	
11		6	А1А151.006	Уголок	1	
		7	-01	Уголок	1	
11		8	А1А151.007	Уголок	1	
Б4		9	А1А151.008	Лист		
				Лист Б0,8 ГОСТ 19903-74 / 1-IV-Ст3 ГОСТ 16523-70		
				160-2,5 х 1136-5	1	1,2 кг
Б4		10	А1А151.009	Лист		
				Лист Б0,8 ГОСТ 19903-74 / 1-IV-Ст3 ГОСТ 16523-70		
				265-3,3 х 1136-5	1	1,9 кг

Инв.№ подл. | Подп. и дата | Взам. инв.№ | Инв.№ дубл. | Подп. и дата

Изм.	Лист	№ докум.	Подп.	Дата
Разраб.		Рубинская		
Пров.		Камиссаров		
Рук. груп.		Гранавский		
Н. контр.		Мерзлякова		
Утв.		Спивак		

А1А151.010

Панель задняя

Лит.	Лист	Листов
И	1	2

Госстрой СССР Сантехпроект г. Москва

Копировал: Формат А1

Формат	Зона	Поз.	Обозначение	Наименование	Кол.	Примечание
Б4		11	А1А151.011	Лист		
				Лист Б0,8 ГОСТ 19903-74 / 1-IV-Ст3 ГОСТ 16523-70		
				130-2,5 х 1106-3	1	0,9 кг
Б4		12	А1А151.012	Лист		
				Лист Б0,8 ГОСТ 19903-74 / 1-IV-Ст3 ГОСТ 16523-70		
				235-3 х 1106-3	1	1,71 кг
Б4		13	А1А151.013	Полоса		
				Лист Б2,0 ГОСТ 19903-74 / 1-IV-Ст3 ГОСТ 16523-70		
				25-1 х 215-2	2	0,08 кг
Б4		14	А1А151.014	Полоса		
				Лист Б2,0 ГОСТ 19903-74 / 1-IV-Ст3 ГОСТ 16523-70		
				25-1 х 110-2	2	0,05 кг
11		15	А1А151.015	Уголок	1	
Б4		16	А1А151.016	Плита		
				Плита мягкая		
				марка 50 s 40 ГОСТ 9573-72		
				176 х 1158	1	0,42 кг
Б4		17	А1А151.017	Плита		
				Плита мягкая		
				марка 50; s40 ГОСТ 9573-72		
				281 х 1152	1	0,65 кг
Б4		18	А1А151.018	Полоса		
				Лист Б2,0 ГОСТ 19903-74 / 1-IV-Ст3 ГОСТ 16523-70		
				25-1 х 1136-3	4	0,43

Инв.№ подл. | Подп. и дата | Взам. инв.№ | Инв.№ дубл. | Подп. и дата

Изм.	Лист	№ докум.	Подп.	Дата

А1А151.010

Лист 2

Копировал: Формат А1

Серия 3.904-15. Выпуск 1-13

Формат	Зона	Поз.	Обозначение	Наименование	Кол.	Примечание
				Документация		
*)			А1А152.000СБ	Сборочный чертеж		*) 11, 22
12			А1А136.000 ТО	Секция приемная с фильтрам приточнай камеры типа 1ПК-10 с рециркуляционнай заслонкой на задней панели		
				Техническое описание		
				Сборочные единицы		
11		1	А1А138.620-01	Секция приемная	1	выпуск 1-12
11		2	А1А138.010-04	Патрубак	2	
11		3	А1А138.020	Крышка	2	
11		4	А1А138.030-04	решетка	2	
11		5	А1А138.040-04	Карыта	1	
11		6	А1А144.010-02	Карыта	1	
11		7	АЗД079.000-04	Заслонка воздушная рециркуляционная с электроприводом	2	
				Детали		
Б4		8	А1А152.001	Прокладка		

Инв.№ подл. | Подп. и дата | Взам. инв.№ | Инв.№ дубл. | Подп. и дата

Изм.	Лист	№ докум.	Подп.	Дата
Разраб.		Рубинская		
Пров.		Камиссаров		
Рук. груп.		Гранавский		
Н. контр.		Мерзлякова		
Утв.		Спивак		

А1А152.000

Секция приемная приточной камеры типа 1ПК 150 с нижним расположением рециркуляционной заслонки.

Лит.	Лист	Листов
И	1	2

Госстрой СССР Сантехпроект г. Москва

Копировал: Формат А1

Формат	Зона	Поз.	Обозначение	Наименование	Кол.	Примечание
				Резина-пластина		
				ЗТ-м ГОСТ 7338-65		
				40-1,6 х 1080-5,5	4	0,2 кг
Б4		9	А1А152.002	Прокладка		
				Резина-пластина		
				ЗТ-м ГОСТ 7338-65		
				40-1,6 х 1700-7,0	4	0,38 кг
Б4		10	А1А152.003	Кронштейн		
				Лист Б3,0 ГОСТ 19903-74 / 1-IV-Ст3 ГОСТ 16523-70		
				50-1,0 х 50-1,0	28	0,06 кг
				Стандартные изделия		
		11		Болт М10 х 30.36 ГОСТ 7798-70	96	
		12		Гайка М10.4 ГОСТ 5915-70	96	

Инв.№ подл. | Подп. и дата | Взам. инв.№ | Инв.№ дубл. | Подп. и дата

Изм.	Лист	№ докум.	Подп.	Дата

А1А152.000

Лист 2

Копировал: Формат А1

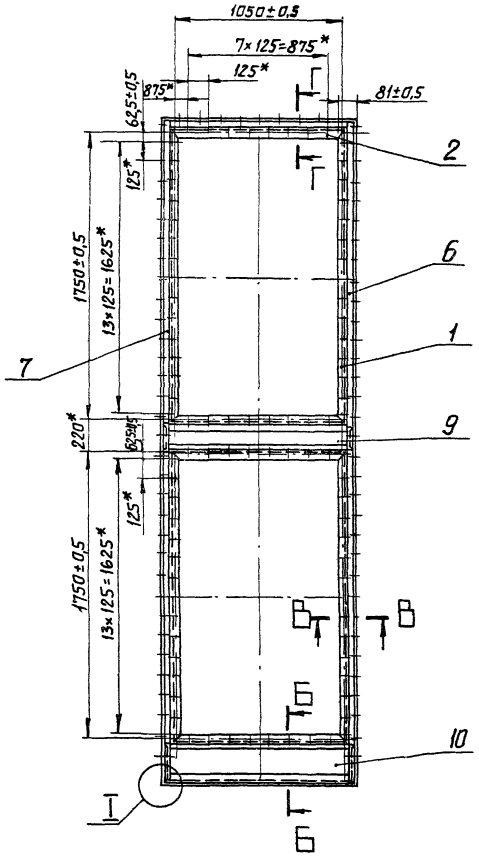

Вид сзади

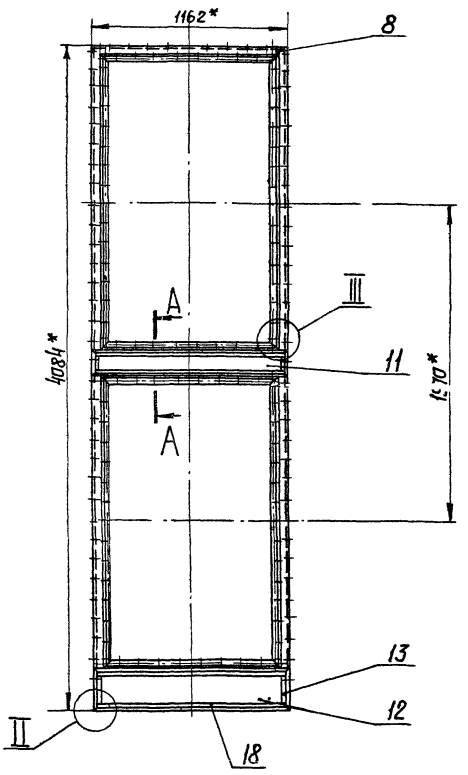

А-А
М1:2

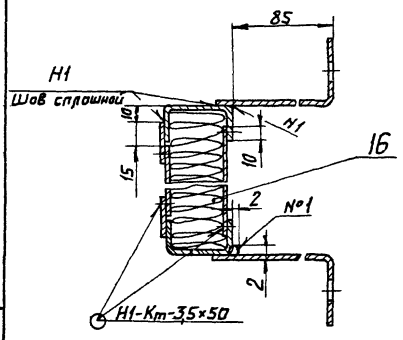

В-В
М1:2

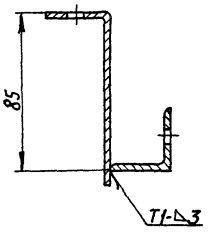

II
М1:2

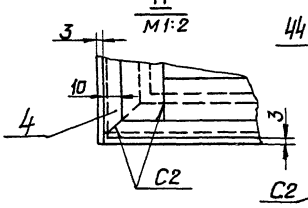

III
М1:2

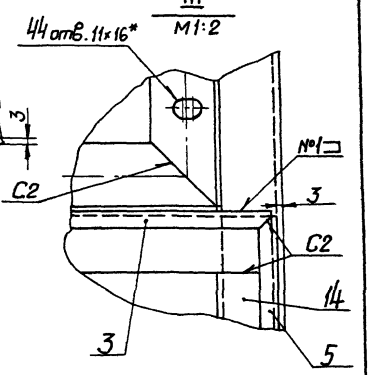

Б-Б
М1:2

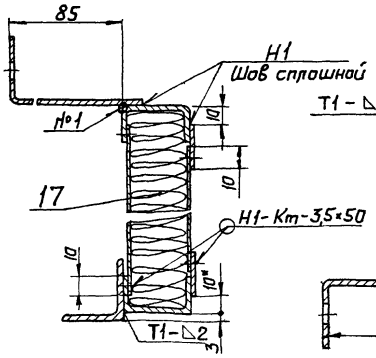

I
М1:2

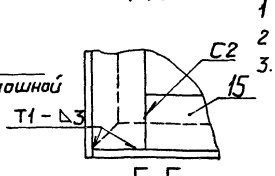

Г-Г
М1:2

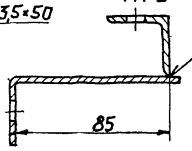

1 Неуказанные предельные отклонения размеров по СМ-7

2 * Размеры для справок.

3. Сварные швы Н1-Кт по ГОСТ 15878-70; Н1; Т1; С2 - по ГОСТ 5264-69.

Сварной шов №1 – сварка ручная, электродуговая

Изм.	Лист	№ докум.	Подп.	Дата	
Разраб.		Рубинская			
Пров.		Комиссаров			
Рук. группы		Гранов с кий			
Гл. спец.		Сливак			
Н. контр.		Мерзлякова			
Утв.		Гольвегер			

АТА151.010СБ

Панель задняя
Сборочный чертеж.

Лит.	Масса	Масштаб
И	53,0	1:20

Лист | Листов 1

Госстрой СССР
САНТЕХПРОЕКТ
г. Москва

Копировал: Сычева Формат А2

Серия 3.904-15 Выпуск 1-13

Инв.№ подл. | Подп. и дата | Взам. инв.№ | Инв.№ дубл. | Подп. и дата

А1А152.000СБ

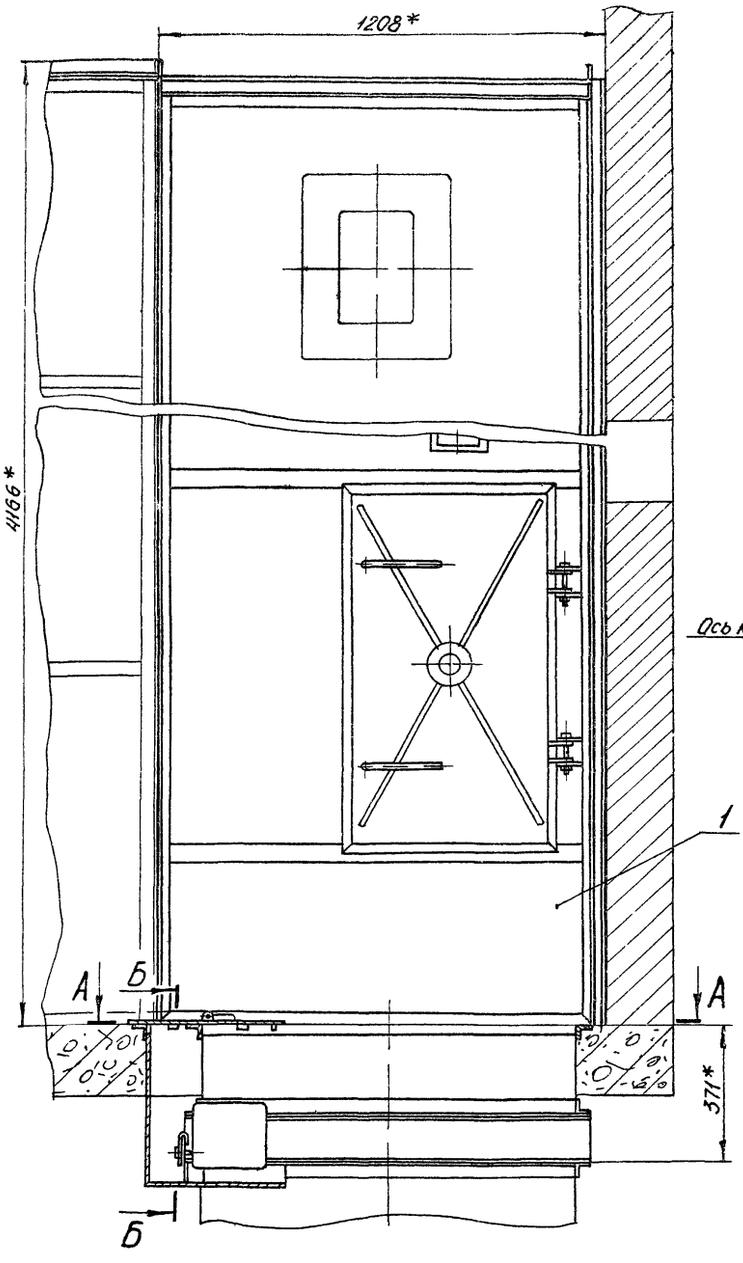

А-А

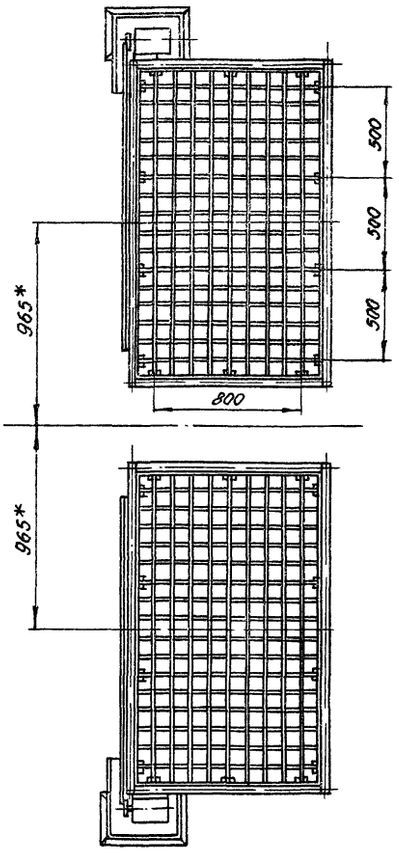

Б-Б
М1:5

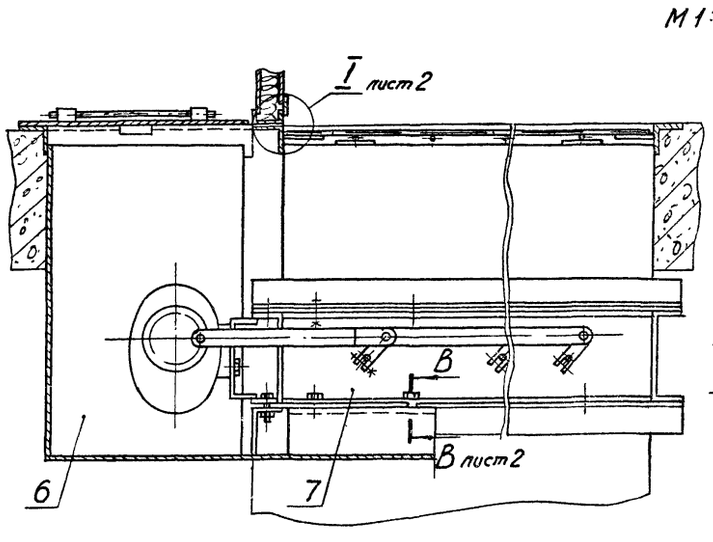

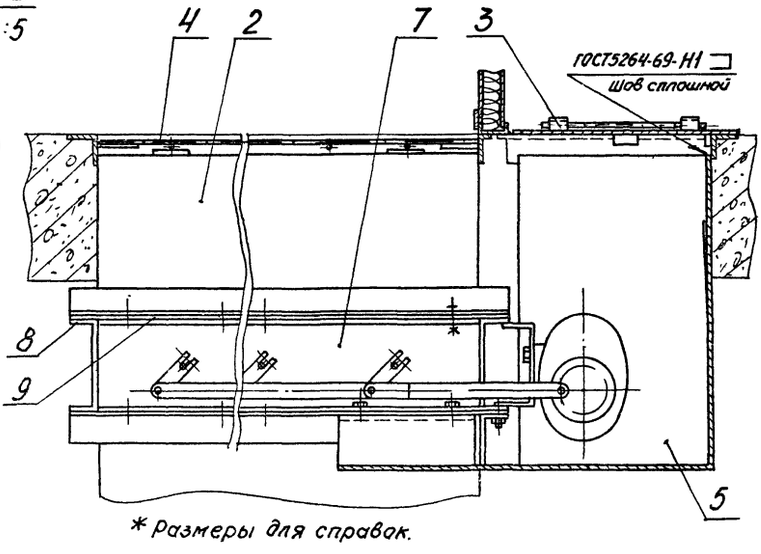

* размеры для справок.

Серия 3.904-15 Выпуск 1-13

Инв.№ подл.	Подп. и дата	Взам. инв.№	Инв.№ дубл.	Подп. и дата

Изм.	Лист	№ докум.	Подп.	Дата
Разраб.		Дубинская		
Пров.		Комиссаров		
Рук. гр.		Грановский		
Гл. спец.		Спивак		
Н. контр.		Мерзлякова		
Утв.		Гольтвегер		

А1А 152.000СБ

Секция приёмная приточной камеры типа 1ПК150 с нижним расположением рецирк. клапанной заслонки
Сварочный чертеж

Лит.	Масса	Масштаб
И	841	1:20

Лист 1 Листов 2

Госстрой СССР
г. Москва

Копировал: Дзино Формат: А2

А1А 151.015

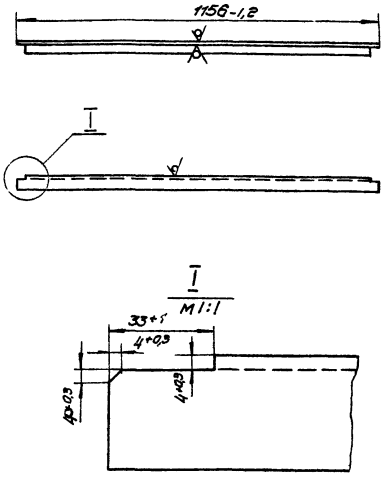

Изм.	Лист	N докум.	Подп.	Дата	А1А 151.015	Лит.	Масса	Масшт.
Разраб.		Рубинская			Уголок	Н	1,8	1:10
Пров.		Комиссаров				Лист	Листов 1	
Рук. гр.		Грановский						
Н. контр.		Мерзлякова			Уголок Б-36×36×3 ГОСТ 8509-72 Ст. 3 ГОСТ 535-58	Госстрой СССР Сантехпроект г. Москва		
Утв.		Спивак						

Инв. N подл. | Подп. и дата | Взам. инв. N | Инв. N дубл. | Подп. и дата

формат 11

А1А 152.000 СБ

План расположения отверстий в перекрытии под заслонку и привод.

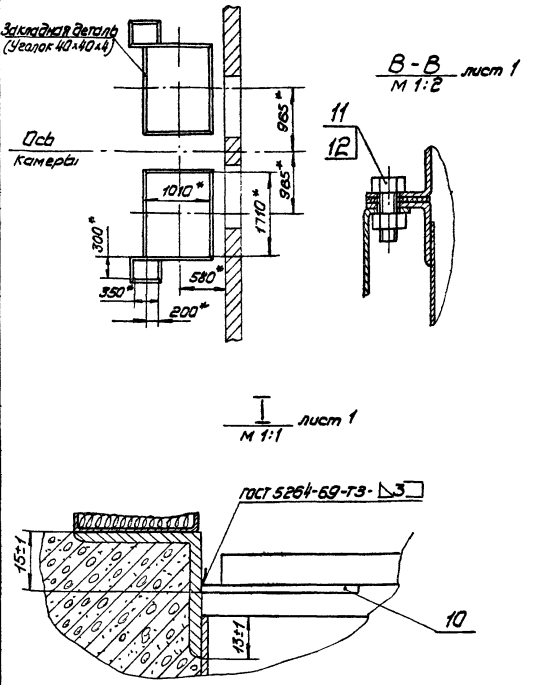

Изм.	Лист	N докум.	Подп.	Дата	А1А 152.000 СБ	Лист 2

Инв. N подл. | Подп. и дата | Взам. инв. N | Инв. N дубл. | Подп. и дата

формат 11

А3Д 079.008

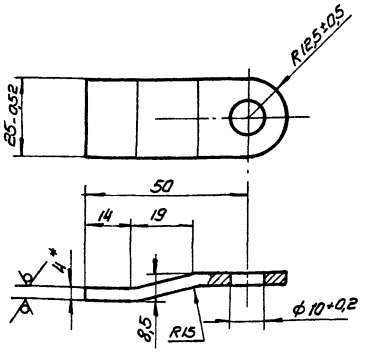

1. Неуказанные предельные отклонения размеров по $СМ_9$

2. * Размеры для справок

Изм.	Лист	N докум.	Подп.	Дата	А3Д 079.008	Лит.	Масса	Масшт.
Разраб.		Комиссаров			Ушко	Н	0,04	1:1
Пров.		Рубинская				Лист	Листов 1	
Рук. гр.		Грановский						
Н. контр.		Мерзлякова			Лист Б4.0 ГОСТ 19903-74 Ст 3 ГОСТ 14637-69	Госстрой СССР Сантехпроект г. Москва		
Утв.		Спивак						

Серия 3.904-15 Выпуск 1-13

Инв. N подл. | Подп. и дата | Взам. инв. N | Инв. N дубл. | Подп. и дата

формат 11

А3Д 079.005

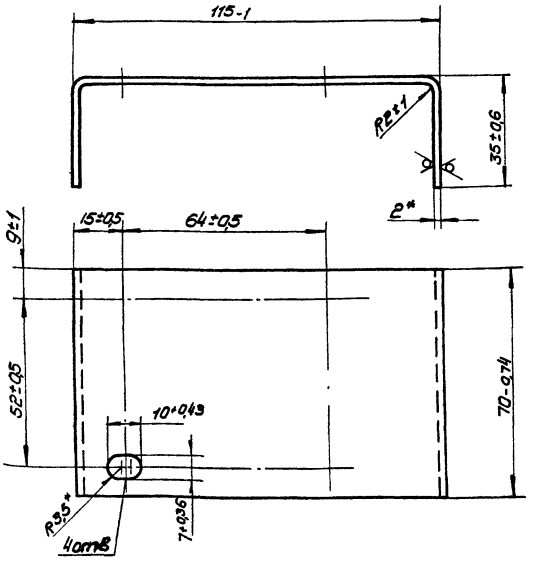

* Размеры для справок

Изм.	Лист	N докум.	Подп.	Дата	А3Д 079.005	Лит.	Масса	Масшт.
Разраб.		Комиссаров			Кронштейн	Н	0,2	1:1
Пров.		Рубинская				Лист	Листов 1	
Рук. гр.		Грановский						
Н. контр.		Мерзлякова			Лист Б2.0 ГОСТ 19903-74 1-IV-Ст.3 ГОСТ 16523-70	Госстрой СССР Сантехпроект г. Москва		
Утв.		Спивак						

Инв. N подл. | Подп. и дата | Взам. инв. N | Инв. N дубл. | Подп. и дата

копир.

формат 11

Форм.	Зона	Поз.	Обозначение	Наименование	Кол.	Примечание
				Документация		
22			АЗД079.000 СБ	Сборочный чертеж		
12			А1А136.000 ТО	Приточная вентиляционная камера типа 1ПК10		
				Секция приемная с фильтром с рециркуляционной заслонкой на задней панели.		
				Техническое описание		
				Стандартные изделия		
		1		Болт М6×16.36 ГОСТ 7798-70	4	
		2		Шайба 6.02 ГОСТ 11371-68	4	
				Прочие изделия		
		3		Механизм электрич. исполнительный однооборотн. типа М90-0.63 ТУ277-71	1	Изготовит. завод п/я N А380 в г Пенза
				Переменные данные для исполнений:		
				АЗД 079.000		

Изм	Лист	N докум.	Подп	Дата
Разраб.	Комиссаров			
Пров.	Рубинская			
Рук. гр.	Грановский			
Н. контр.	Мерзлякова			
Утв.	Спивак			

АЗД 079.000

Заслонка воздушная рециркуляционная с электроприводом

Лит	Лист	Листов
Н	1	8

Госстрой СССР Сантехпроект г. Москва

Инв. N подл. | Подп. и дата | Взам. инв. N | Инв. N дубл. | Подп. и дата

Формат 11

Форм.	Зона	Поз.	Обозначение	Наименование	Кол.	Примечание
				Сборочные единицы		
11		4	АЗД 079.010	Корпус	1	
11		5	АЗД 079.020	Система тяг и рычагов	1	
11		6	АЗД 079.030	Лопатка	4	
				Детали		
11		7	АЗД 079.001	Упор	2	
11		8	АЗД 079.002	Корпус подшипника	8	
11		9	АЗД 079.003	Шайба	8	
				Стандартные изделия		
		10		Болт М8×20.36 ГОСТ 7798-70	5	
		11		Болт М8×40.36 ГОСТ 7798-70	4	
		12		Винт М6×14.46 ГОСТ 17475-72	16	
		13		Гайка М6.4 ГОСТ 5915-70	16	
		14		Гайка М8.4 ГОСТ 5915-70	10	
		15		Шайба 6.65 Г ГОСТ 6402-70	16	
		16		Шайба 8.02 ГОСТ 11371-68	13	

Изм	Лист	N докум.	Подп.	Дата

АЗД.079.000

Лист 2

Формат 11

Серия 3.904-15 Выпуск 1-13

Форм.	Зона	Поз.	Обозначение	Наименование	Кол.	Примечание
				Прочие изделия		
		17		Шарикоподшипник радиально-упорный без колец 876 903	8	
				АЗД 079.000-01		
				Сборочные единицы		
11		4	АЗД 079.010-01	Корпус	1	
11		5	АЗД 079.020-01	Система тяг и рычагов	1	
11		6	АЗД 079.030	Лопатка	6	
				Детали		
11		7	АЗД 079.001-01	Упор	2	
11		8	АЗД.079.002	Корпус подшипника	12	
11		9	АЗД 079.003	Шайба	12	
				Стандартные изделия		
		10		Болт М8×20.36 ГОСТ 7798-70	5	
		11		Болт М8×40.36 ГОСТ 7798-70	6	

Изм	Лист	N докум.	Подп.	Дата

АЗД 079.000

Лист 3

Формат 11

Форм.	Зона	Поз.	Обозначение	Наименование	Кол.	Примечание
		12		Винт М6×14.46 ГОСТ 17475-72	24	
		13		Гайка М6.4 ГОСТ 5915-70	24	
		14		Гайка М8.4 ГОСТ 5915-70	12	
		15		Шайба 6.65 Г ГОСТ 6402-70	24	
		16		Шайба 8.02 ГОСТ 11371-68	16	
				Прочие изделия		
		17		Шарикоподшипник радиально-упорный без колец 876 903	12	
				АЗД 079.000-02		
				Сборочные единицы		
11		4	АЗД 079.010-02	Корпус	1	
11		5	АЗД 079.020-02	Система тяг и рычагов	1	
11		6	АЗД 079.030-01	Лопатка	5	
				Детали		
11		7	АЗД 079.001-02	Упор	2	
11		8	АЗД 079.002	Корпус подшипника	10	

Изм	Лист	N докум.	Подп.	Дата

АЗД 079.000

Лист 4

Копир. [illegible]

Формат 11

Форм.	Зона	Поз.	Обозначение	Наименование	Кол.	Примечание
11		9	АЗД 079. 003	Шайба	10	
				Стандартные изделия		
		10		Болт М8 х 20.36		
				ГОСТ 7798 - 70	7	
		11		Болт М8 х 40.36		
				ГОСТ 7798 - 70	5	
		12		Винт М6 х 14.46		
				ГОСТ 17475 - 72	20	
		13		Гайка М6.4		
				ГОСТ 5915 - 70	20	
		14		Гайка М 8.4		
				ГОСТ 5915 - 70	13	
		15		Шайба 6.65Г		
				ГОСТ 6402 - 70	20	
		16		Шайба 8.02		
				ГОСТ 11371 - 68	16	
				Прочие изделия		
		17		Шариколодшипник		
				радиально-упорный		
				без колец 876903	10	
				АЗД 079. 000 - 03		
				Сборочные единицы		
11		4	АЗД 079. 010 - 03	Корпус	1	

Инв. N подл. | Подп. и дата | Взам. инв. N | Инв. N дубл. | Подп. и дата

Изм. Лист N докум. Подп. Дата

АЗД 079. 000

Лист 5

Формат 11

Форм.	Зона	Поз.	Обозначение	Наименование	Кол.	Примечание
11		5	АЗД 079. 080 - 03	Система тяг и рычагов	1	
11		6	АЗД 079. 030 - 01	Лопатка	7	
				Детали		
11		7	АЗД 079 001 - 03	Упор	2	
11		8	АЗД 079 002	Корпус подшипника	14	
11		9	АЗД 079. 003	Шайба	14	
				Стандартные изделия		
		10		Болт М8 х 20.36		
				ГОСТ 7798 - 70	7	
		11		Болт М8 х 40.36		
				ГОСТ 7798 - 70	7	
		12		Винт М6 х 14.46		
				ГОСТ 17475 - 72	28	
		13		Гайка М6.4		
				ГОСТ 5915 - 70	28	
		14		Гайка М8.4		
				ГОСТ 5915 - 70	15	
		15		Шайба 6.65Г		
				ГОСТ 6402 - 70	28	
		16		Шайба 8.02 ГОСТ 11371 - 68	21	
				Прочие изделия		
		17		Шариколодшипник		
				радиально-упорный		
				без колец 876903	14	

Инв. N подл. | Подп. и дата | Взам. инв. N | Инв. N дубл. | Подп. и дата

Изм. Лист N докум. Подп. Дата

АЗД 079. 000

Лист 6

Формат 11

Серия 3.904-15 Выпуск 1-13

Форм.	Зона	Поз.	Обозначение	Наименование	Кол.	Примечание
				АЗД 079. 000 - 04		
				Сборочные единицы		
11		4	АЗД079. 010 - 04	Корпус	1	
11		5	АЗД079. 020 - 04	Система тяг и рычагов	1	
11		6	АЗД 079. 030 - 02	Лопатка	9	
				Детали		
11		7	АЗД 079. 001 - 04	Упор	2	
11		8	АЗД 079. 002	Корпус подшипника	18	
11		9	АЗД 079. 003	Шайба	18	
				Стандартные изделия		
		10		Болт М8 х 20 36		
				ГОСТ 7798 - 70	9	
		11		Болт М8 х 40.36		
				ГОСТ 7798 - 70	9	
		12		Винт М6 х 14.46		
				ГОСТ 17475 - 72	36	
		13		Гайка М6.4		
				ГОСТ 5915 - 70	36	
		14		Гайка М8.4		
				ГОСТ 5915 - 70	19	
		15		Шайба 6.65Г		
				ГОСТ 6402 - 70	36	

Инв. N подл. | Подп. и дата | Взам. инв. N | Инв. N дубл. | Подп. и дата

Изм. Лист N докум. Подп. Дата

АЗД 079. 000

Лист 7

Формат 11

Форм.	Зона	Поз.	Обозначение	Наименование	Кол.	Примечание
		16		Шайба 8.02		
				ГОСТ 11371 - 68	26	
				Прочие изделия		
		17		Шариколодшипник		
				радиально-упорный		
				без колец 876903	18	

Инв. N подл. | Подп. и дата | Взам. инв. N | Инв. N дубл. | Подп. и дата

Изм. Лист N докум. Подп. Дата

АЗД 079. 000

Лист 8

Копир. Формат 11

АЗД 079.000 СБ

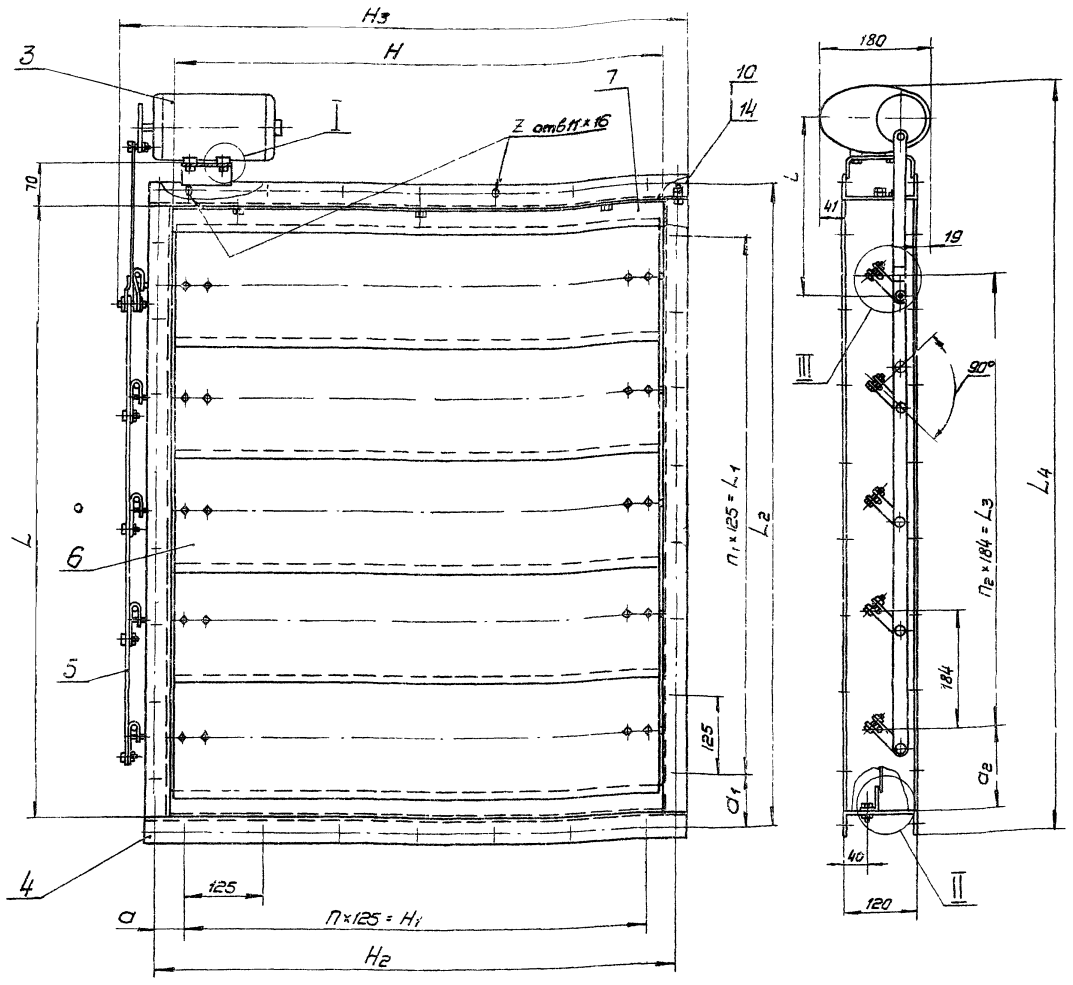

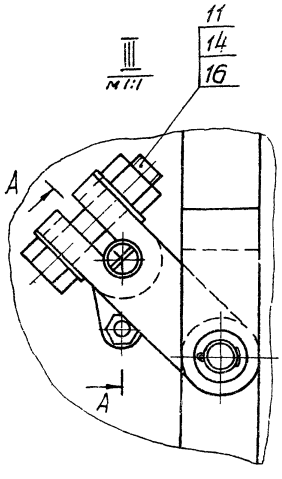

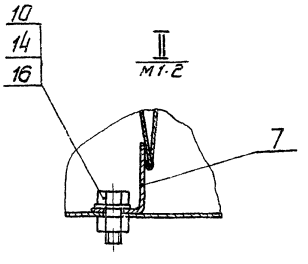

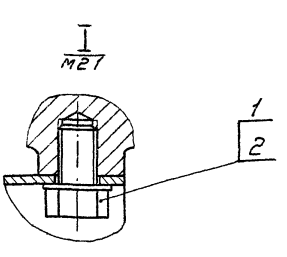

Обозначение	Шифр	Размеры, мм													Кол. шт				Масса, кг
		H	H_1	H_2	H_3	L	L_1	L_2	L_3	L_4	a	a_1	a_2	L	П	$П_1$	$П_2$	Z	
АЗД 079.000	Ц600×800Э	600	500	650	720	800	750	850	552	1040	75	50	124	290	4	6	3	24	27,7
-01	Ц600×1200Э					1260	1000	1310	920	1500		155	170	336		8	5	28	36,9
-02	Ц800×1100Э	800	750	850	920	1090		1140	736	1330	50	70	177	343	6		4	32	38,7
-03	Ц800×1300Э					1350	1250	1400	1104	1590		75	123	289		10	6	36	45,6
-04	Ц1000×1700Э	1000	875	1050	1120	1700	1625	1750	1472	1940	87,5	62,5	114	280	7	13	8	44	61,9

Размеры для справок

А-А повернуто

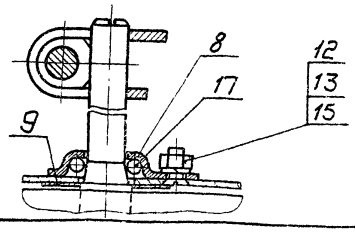

Изм.	Лист	N докум.	Подп.	Дата
Разраб.		Комиссарова		
Пров.		Рубинская		
Рук. гр.		Грановский		
Гл. спец.		Спивак		
Н. контр.		Мерзляков		
Утв.		Гольтвегер		

АЗД 079.000 СБ

Заслонка воздушная рециркуляционная с электроприводом
Сборочный чертеж

Лит.	Масса	Масшт.
И	см. табл.	-

Лист | Листов 1

Госстрой СССР
Сантехпроект
г. Москва

Серия 3.904-15 Выпуск 1-13

Инв. N подл. | Подп. и дата | Взам. инв. N | Инв. N дубл. | Подп. и дата

копир [signature] Формат 22

АЗД 079.003

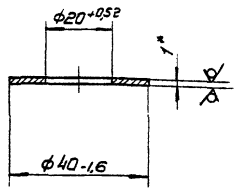

*Размер для справок

Изм.	Лист	N докум.	Подп.	дата
Разраб.		Комиссаров		
Пров.		Рубинская		
Рук. гр.		Грановский		
Н. контр.		Мерзлякова		
Утв.		Спивак		

АЗД 079.003

Шайба

Лит.	Масса	Масшт.
И	0,008	1:1
Лист	Листов 1	

Лист Б1.0 ГОСТ 19903-74
1-IV-Ст.3 ГОСТ 16523-70

Госстрой СССР
Сантехпроект
г. Москва

Формат А1

АЗД 079.002

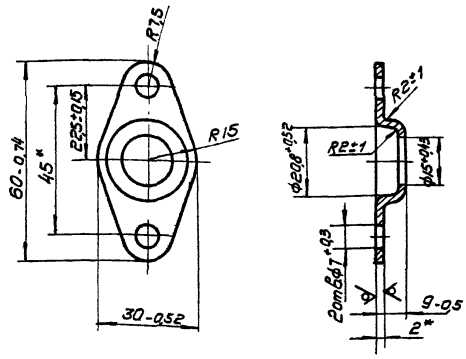

*Размеры для справок

Изм.	Лист	N докум.	Подп.	дата
Разраб.		Комиссаров		
Пров.		Рубинская		
Рук. гр.		Грановский		
Н. контр.		Мерзлякова		
Утв.		Спивак		

АЗД 079.002

Корпус подшипника

Лит.	Масса	Масшт.
И	0,026	1:1
Лист	Листов 1	

Лист Б.2.0 ГОСТ 19903-74
1-IV-Ст.3 ГОСТ 16523-70

Госстрой СССР
Сантехпроект
г. Москва

Формат А1

АЗД 079.001

Серия 3.904-15 Выпуск 1-13

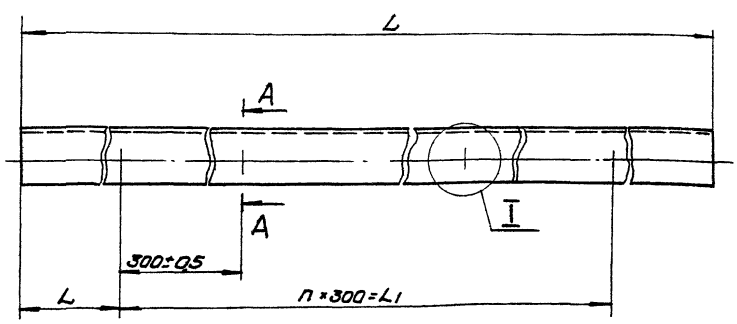

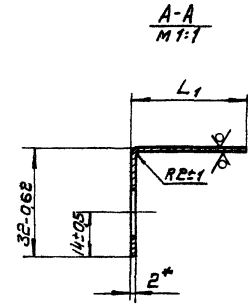

Обозначение	Размеры, мм				Кол. шт		Масса кг
	L	L1	l	l1	n	z	
АЗД 079.001	598-2	300±0,5	149	35-0,62	1	2	0,6
-01				81-0,87			1,05
-02	798-2	600±0,5	99	88-0,87	2	3	1,5
-03				34-0,62			0,8
-04	998-2	900±0,5	49	25-0,52	3	4	0,9

1. Неуказанные предельные отклонения размеров по СМ9
2. *Размеры для справок

Изм.	Лист	N докум.	Подп.	дата
Разраб.		Митехина		
Пров.		Рубинская		
Рук. гр.		Грановский		
Н. контр.		Мерзлякова		
Утв.		Спивак		

АЗД 079.001

Упор

Лит.	Масса	Масшт.
И	см. табл.	-
Лист	Листов 1	

Б2.0 ГОСТ 19903-74
Лист 1-IV Ст.3 ГОСТ 16523-70

Госстрой СССР
Сантехпроект
г. Москва

Копир.

Формат А2

Инв.N подл. | Подп. и дата | Взам.инв.N | Инв.N дубл. | Подп. и дата

Формат	Зона	Поз.	Обозначение	Наименование	Кол.	Примечание
				Документация		
22			АЗД 079.010СБ	Сборочный чертеж		
				Детали		
11		1	АЗД 079.005	Кронштейн	1	
			Переменные	данные для исполнений:		
				АЗД 079.010		
				Детали		
12		2	АЗД 079.006	Профиль	2	
12		3	АЗД 079.007	Профиль	2	
				АЗД 079.010-01		
				Детали		
12		2	АЗД 079.006-01	Профиль	2	
12		3	АЗД 079.007	Профиль	2	

Подп. и дата | Инв. N дубл. | Взам. инв. N | Подп. и дата | Инв. N подл.

Изм.	Лист	N докум.	Подп.	Дата
Разраб.	Комиссаров			
Пров.	Рувинская			
Рук. груп.	Грановский			
Н. контр.	Черзлякова			
Утв.	Спивак			

АЗД 079.010

Корпус

Лит	Лист	Листов
И	1	2

Госстрой СССР Сантехпроект г. Москва

Формат 11

Формат	Зона	Поз.	Обозначение	Наименование	Кол.	Примечание
				АЗД 079.010-02		
				Детали		
12		2	АЗД 079.006-02	Профиль	2	
12		3	АЗД 079.007-01	Профиль	2	
				АЗД 079.010-03		
				Детали		
12		2	АЗД 079.006-03	Профиль	2	
12		3	АЗД 079.007-01	Профиль	2	
				АЗД 079.010-04		
				Детали		
12		2	АЗД 079.006-04	Профиль	2	
12		3	АЗД 079.007-02	Профиль	2	

Подп. и дата | Инв. N дубл. | Взам. инв. N | Подп. и дата | Инв. N подл.

Изм.	Лист	N докум.	Подп.	Дата

АЗД 079.010.

Лист 2

Формат 11

Серия 3.904-15 Выпуск 1-13

Формат	Зона	Поз.	Обозначение	Наименование	Кол.	Примечание
				Документация		
12			АЗД 079.020СБ	Сборочный чертеж		
				Детали		
11		1	АЗД 079.008	Ушко	2	
11		2	АЗД 079.009	Ось	1	
				Стандартные изделия		
		3		Шайба 10.02 ГОСТ 11371-68	3	
		4		Шплинт 2,5×18		
				ГОСТ 397-66	2	
			Переменные	данные для исполнений:		
				АЗД 079.020		
				Детали		
11		5	АЗД 079.011	Тяга	1	
11		6	АЗД 079.012	Тяга	1	
11		7	АЗД 079.013	Серьга	4	
11		8	АЗД 079.014	Палец	3	

Подп. и дата | Инв. N дубл. | Взам. инв. N | Подп. и дата | Инв. N подл.

Изм.	Лист	N докум.	Подп.	Дата
Разраб.	Комиссаров			
Пров.	Рувинская			
Рук. груп.	Грановский			
Н. контр.	Черзлякова			
Утв.	Спивак			

АЗД 079.020

Система тяг и рычагов

Лит	Лист	Листов
И	1	4

Госстрой СССР Сантехпроект г. Москва

Формат 11

Формат	Зона	Поз.	Обозначение	Наименование	Кол.	Примечание
				Стандартные изделия		
		9		Гайка М8.4		
				ГОСТ 5915-70	3	
		10		Шайба 8 65Г		
				ГОСТ 6402-70	3	
		11		Шайба 8.02		
				ГОСТ 11371-68	3	
				АЗД 079.020-01		
				Детали		
11		5	АЗД 079.011-01	Тяга	1	
11		6	АЗД 079.012-01	Тяга	1	
11		7	АЗД 079.013	Серьга	6	
11		8	АЗД 079.014	Палец	6	
				Стандартные изделия		
		9		Гайка М8.4		
				ГОСТ 5915-70	5	
		10		Шайба 8 65Г		
				ГОСТ 6402-70	5	
		11		Шайба 8.02		
				ГОСТ 11371-68	5	

Подп. и дата | Инв. N дубл. | Взам. инв. N | Подп. и дата | Инв. N подл.

Изм.	Лист	N докум.	Подп.	Дата

АЗД 079.020

Лист 2

Копир.

Формат 11

Формат	Зона	Поз	Обозначение	Наименование	Кол.	Примечание
				АЗД 079.020-02		
				Детали		
11		5	АЗД 079.011-02	Тяга	1	
11		6	АЗД 079.012-02	Тяга	1	
11		7	АЗД 079.013	Серьга	5	
11		8	АЗД 079.014	Палец	4	
				Стандартные изделия		
		9		Гайка М8.4		
				ГОСТ 5915-70	4	
		10		Шайба 8.65Г		
				ГОСТ 6402-70	4	
		11		Шайба 8.02		
				ГОСТ 11371-68	4	
				АЗД 079.020-03		
				Детали		
11		5	АЗД 079.011-03	Тяга	1	
11		6	АЗД 079.012-03	Тяга	1	
11		7	АЗД 079.013	Серьга	7	
11		8	АЗД 079.014	Палец	6	
				Стандартные изделия		

Инв.N подл. | Подп. и дата | Взам.инв.N | Инв.N дубл. | Подп. и дата

Изм. Лист N докум. Подп. Дата

АЗД 079.020.

Лист 3

Формат А1

Формат	Зона	Поз	Обозначение	Наименование	Кол.	Примечание
		9		Гайка М8.4		
				ГОСТ 5915-70	8	
		10		Шайба 8.65Г		
				ГОСТ 6402-70	8	
		11		Шайба 8.02		
				ГОСТ 11371-68	8	
				АЗД 079.020-04		
				Детали		
11		5	АЗД 079.011-04	Тяга	1	
11		6	АЗД 079.012-04	Тяга	1	
11		7	АЗД 079.013	Серьга	9	
11		8	АЗД 079.014	Палец	8	
				Стандартные изделия		
		9		Гайка М8.4		
				ГОСТ 5915-70	8	
		10		Шайба 8.65Г		
				ГОСТ 6402-70	8	
		11		Шайба 8.02		
				ГОСТ 11371-68	8	

Инв.N подл. | Подп. и дата | Взам.инв.N | Инв.N дубл. | Подп. и дата

Изм. Лист N докум. Подп. Дата

АЗД 079.020.

Лист 4

Формат А1

Серия 3.904.1-5 Выпуск 1-13

Формат	Зона	Поз	Обозначение	Наименование	Кол.	Примечание
				Документация		
12			АЗД 079.030 СБ	Сборочный чертеж		
				Детали		
11		1	АЗД 079.015	Полуось	1	
11		2	АЗД 079.016	Полуось	1	
				Стандартные изделия		
		3		Болт М8×35.36		
				ГОСТ 7798-70	4	
		4		Гайка М8.4		
				ГОСТ 5915-70	4	
		5		Шайба 8.02		
				ГОСТ 11371-68	8	
			Переменные	данные для исполнений:		
				АЗД 079.030		
12		6	АЗД 079.017	Перо	1	
12		7	АЗД 079.018	Перо	1	

Инв.N подл. | Подп. и дата | Взам.инв.N | Инв.N дубл. | Подп. и дата

Изм. Лист N докум. Подп. Дата

АЗД 079.030

Разраб.	Комиссаров		
Пров.	Рубинская		
Рук. груп.	Романовский		
Н. контр.	Передрякова		
Утв.	Спивак		

Лопатка

Лит.	Лист	Листов
И	1	2

Госстрой СССР Сантехпроект г. Москва

Формат А1

Формат	Зона	Поз	Обозначение	Наименование	Кол.	Примечание
				АЗД 079.030-01		
				Детали		
12		6	АЗД 079.017-01	Перо	1	
12		7	АЗД 079.018-01	Перо	1	
				АЗД 079.030-02		
				Детали		
12		6	АЗД 079.017-02	Перо	1	
12		7	АЗД 079.018-02	Перо	1	

Инв.N подл. | Подп. и дата | Взам.инв.N | Инв.N дубл. | Подп. и дата

Изм. Лист N докум. Подп. Дата

АЗД 079.030

Лист 2

Копир:

Формат А1

АЗД 079.010СБ

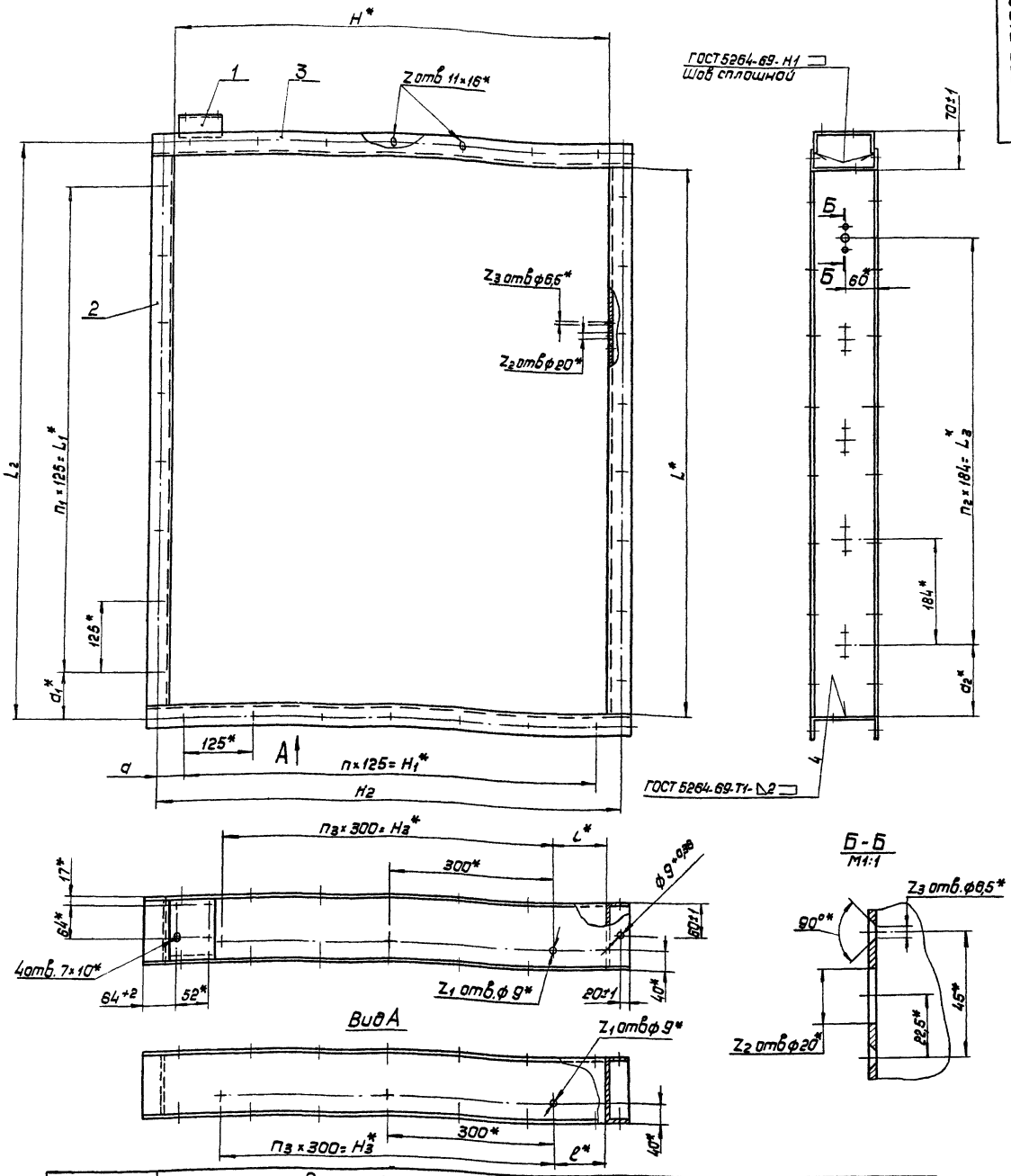

Обозначение	Размеры, мм												Кол. шт.								Масса, кг
	H^*	H_1^*	H_2	H_3	L	L_1^*	L_2	L_3^*	a	a_1^*	a_2^*	l	n	n_1	n_2	n_3	z	z_1	z_2	z_3	
АЗД 079.010	600	500	650±0,5	300	800	750	850±0,5	552	75±0,5	50	124	150	4	6	3	1	24	2	4	8	9,3
-01					1260	1000	1310±0,5	920		155	170			8	5		28		6	12	12,1
-02	800	750	850±0,5	600	1090		1140±0,5	736	50±0,5	70	177	100	6		4	2	32	3	5	10	12,3
-03					1350	1250	1400±0,5	1104		75	123			10	6		36		7	14	13,9
-04	1000	875	1050±0,5	900	1700	1625	1750±0,5	1472	87,5±0,5	62,5	114	50	7	13	8	3	44	4	9	18	17,2

* Размеры для справок

Изм	Лист	N докум	Подп.	Дата
Разраб		Комиссаров		
Пров		Рубинская		
Рук. груп.		Грановский		
Гл. спец		Спивак		
Н. контр.		Мерзлякова		
Утв.		Гольтвегер		

АЗД 079.010СБ

Корпус

Сборочный чертеж

Лит.	Масса	Масштаб
Н	см. табл.	
Лист	Листов 1	

Госстрой СССР
Сантехпроект
г. Москва

Серия 3.904-15 Выпуск 1-13

Инв. N подл. | Подп. и дата | Взам. инв. N | Инв. N дубл. | Подп. и дата

Копир: Ал/-

Формат 22

АЗД079.020СБ

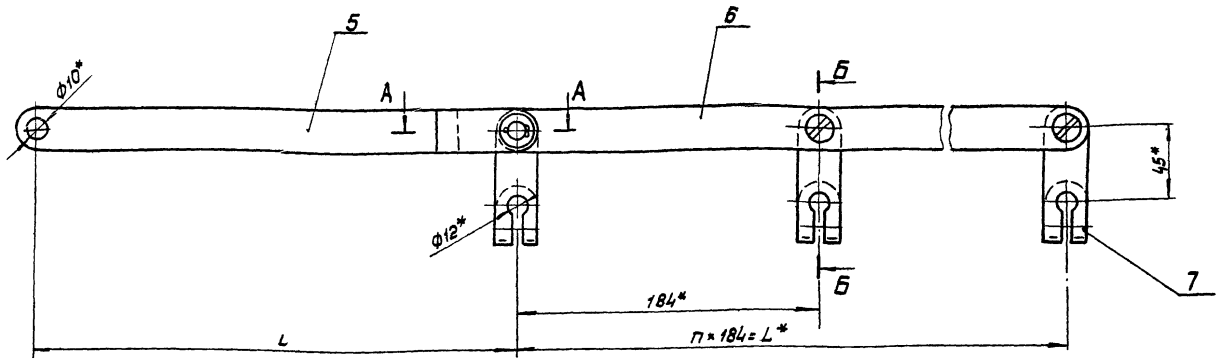

Б-Б

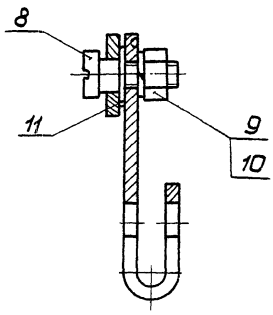

А-А
М1:1

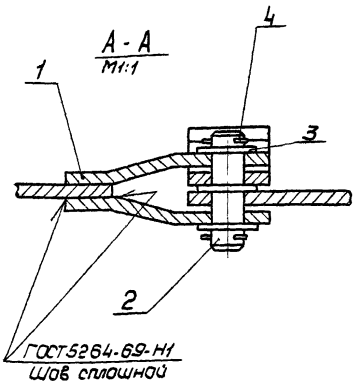

Обозначение	Размеры, мм L	l	Кол. шагов, n	Масса, кг
АЗД079.020	552	258±1	3	1,18
-01	920	304±1	5	1,71
-02	736	311±1	4	1,47
-03	1104	257±1	6	1,91
-04	1472	248±1	8	2,33

* Размеры для справок

Изм.	Лист	N докум.	Подп.	Дата
Разраб.		Комиссарова		
Пров.		Рубинская		
Рук. груп.		Романовский		
Гл. спец.		Сливак		
Н. контр.		Мерзлякова		
Утв.		Гольтвегер		

АЗД.079.020СБ

Система тяг и рычагов
Сборочный чертеж

Лит	Масса	Масшт.
И	сп. табл.	
Лист	Листов 1	

Госстрой СССР Союзтехпроект г. Москва

Формат 12

Инв. № подл. | Подп. и дата | Взам. инв. № | Инв. № дубл. | Подп. и дата

Серия 3.904-15 Выпуск 1-13

АЗД079.030СБ

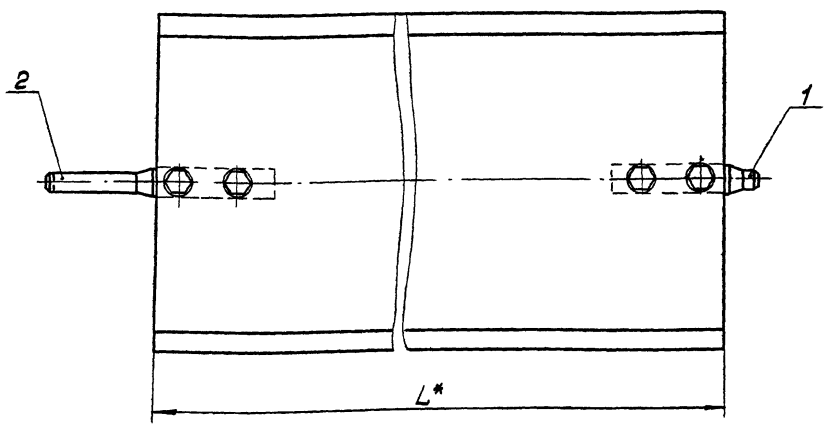

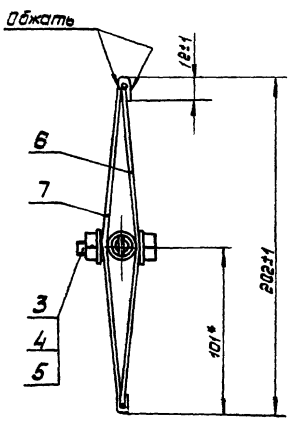

Обозначение	L, мм	Масса, кг.
АЗД079.030	598	2,42
-01	798	3,1
-02	998	3,76

* Размеры для справок

Изм.	Лист	N докум.	Подп.	Дата
Разраб.		Комиссарова		
Пров.		Рубинская		
Рук. гр.		Романовский		
Гл. спец.		Сливак		
Н. контр.		Мерзлякова		
Утв.		Гольтвегер		

АЗД.079.030СБ

Лопатка
Сборочный чертеж

Лит	Масса	Масшт.
И	сп. лист.	
Лист	Листов 1	

Госстрой СССР Союзтехпроект г. Москва

Формат 12

АЗД079.006

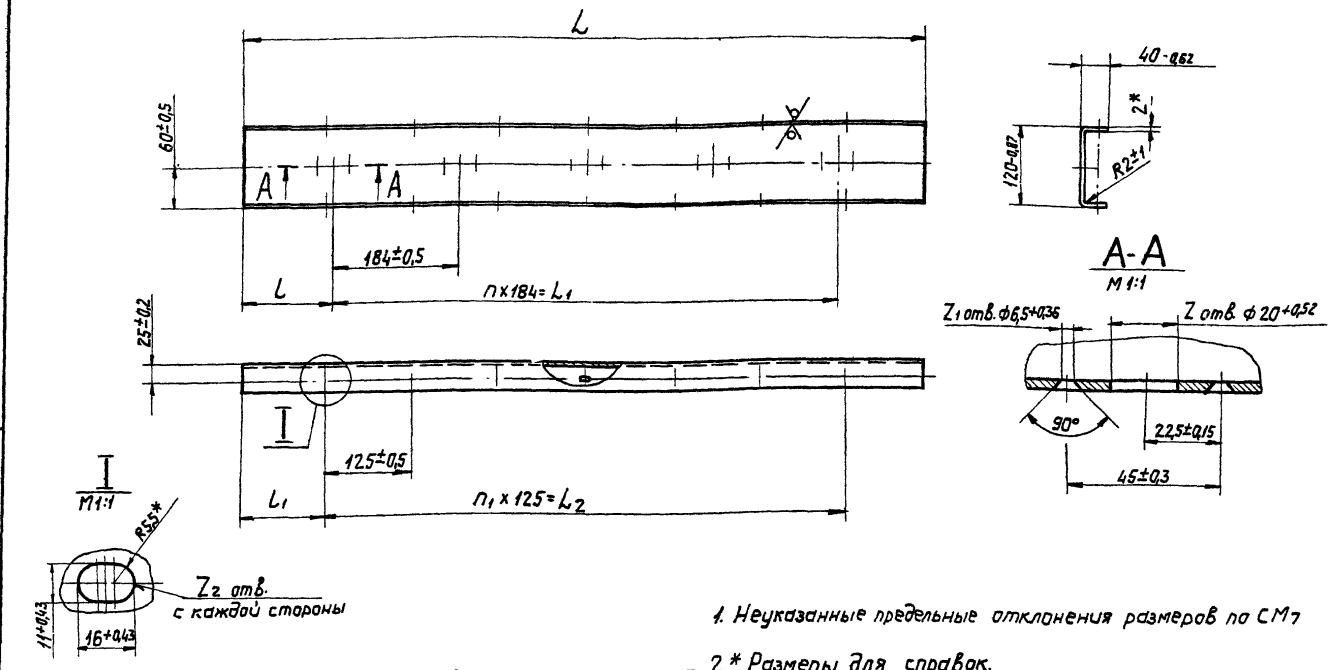

1. Неуказанные предельные отклонения размеров по СМ7
2. * Размеры для справок.

Обозначение	Размеры, мм					Кол. шт.					Масса, кг
	L	L1	L2	l	l1	n	n1	Z	Z1	Z2	
АЗД079.006	800-1	552±0,5	750±0,5	124±0,5	25±0,3	3	6	4	8	7	2,45
—01	1260-1	920±0,5	1000±0,5	170±0,5	130±0,3	5	8	6	12	9	3,85
—02	1090-1	736±0,5		177±0,5	45±0,3	4		5	10		3,35
—03	1350-1	1104±0,5	1250±0,5	123±0,5	50±0,3	6	10	7	14	11	4,15
—04	1700-1	1472±0,5	1625±0,5	114±0,5	325±0,5	8	13	9	18	14	5,2

Изм.	Лист	№ докум.	Подп.	Дата
Разраб.		Комиссаров		
Пров.		Рубинская		
Рук. груп.		Гранавский		
Н. контр.		Мерзлякова		
Утв.		Спивак		

АЗД079.006

Профиль

Лит. И | Масса: См. табл. | Масштаб: —

Лист | Листов 1

Госстрой СССР Сантехпроект г. Москва

Лист 6.2.0 ГОСТ 19903-74
I-IV Ст. 3 ГОСП 6523-70

Формат 12

АЗД079.007

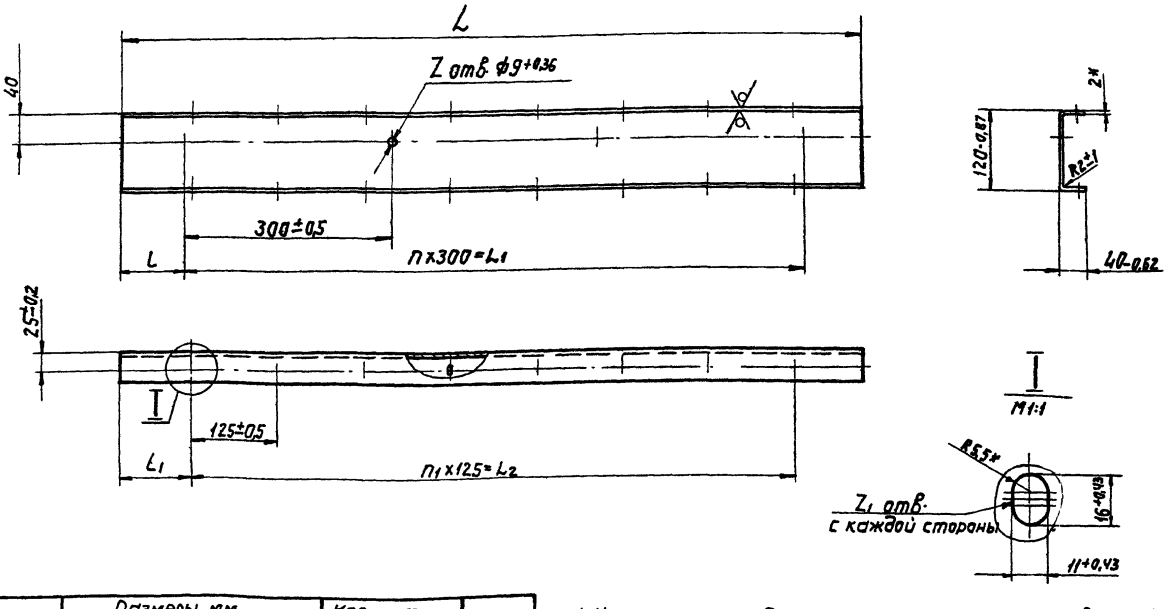

1. Неуказанные предельные отклонения размеров по СМ7
2. *Размеры для справок

Обозначение	Размеры, мм					Кол. шт.				Масса, кг
	L	L1	L2	l	l1	n	n1	Z	Z1	
АЗД079.007	680-20	300±0,5	500±0,5	190±1	90±0,5	1	4	2	5	2,1
—01	880-22	600±0,5	750±0,5	140±1	65±0,5	2	6	3	7	2,7
—02	1080-24	900±0,5	875±0,5	90±1	1025±0,5	3	7	4	8	3,3

Изм.	Лист	№ докум.	Подп.	Дата
Разраб.		Комиссаров		
Пров.		Рубинская		
Рук. груп.		Гранавский		
Н. контр.		Мерзлякова		
Утв.		Спивак		

АЗД079.007

Профиль

Лит. И | Масса: См. табл. | Масштаб: —

Лист | Листов 1

Госстрой СССР Сантехпроект г. Москва

Лист 6.2.0 ГОСТ 19903-74
I-IV Ст. 3 ГОСП 6523-70

Копировал: Формат 12

Серия 3.904-15 Выпуск 1-13

Инв. № подл. | Подп. и дата | Взам. инв. № | Инв. № дубл. | Подп. и дата

АЗД 079.011

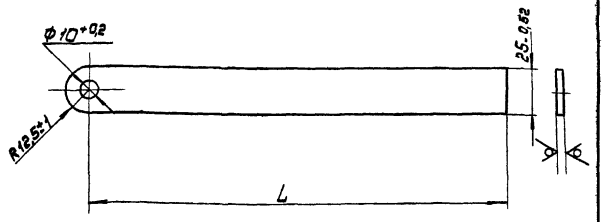

Обозначение	L, мм	Масса, кг
АЗД 079.011	223±1	0,18
-01	269±1	0,22
-02	276±1	0,22
-03	222±1	0,18
-04	213±1	0,17

Изм. Лист N докум. Подп. Дата	АЗД 079.011	Лит	Масса	Масшт.
Разраб. Комиссаров	Тяга	И	см. табл.	
Пров. Рубинская		Лист	Листов 1	
Рук. груп. Грановский				
Н. контр. Мерзлякова	Лист Б4.0 ГОСТ 19903-74 Ст.3 ГОСТ 14637-69	Госстрой СССР Сантехпроект г. Москва		
Утв. Спивак				

Формат 11

АЗД 079.012

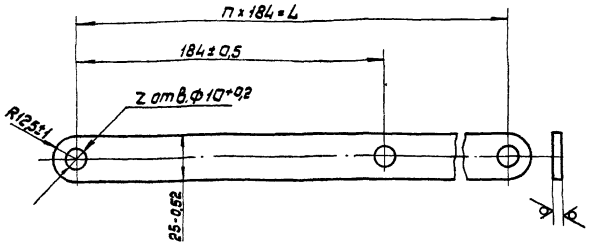

Обозначение	L, мм	Кол. шт. n	Кол. шт. z	Масса, кг
АЗД 079.012	552±0,5	3	4	0,44
-01	920±0,5	5	6	0,74
-02	736±0,5	4	5	0,59
-03	1104±0,5	6	7	0,88
-04	1472±0,5	8	9	1,12

Изм. Лист N докум. Подп. Дата	АЗД 079.012	Лит	Масса	Масшт.
Разраб. Комиссаров	Тяга	И	см. табл.	
Провер. Рубинская		Лист	Листов 1	
Рук. груп. Грановский				
Н. контр. Мерзлякова	Лист Б4.0 ГОСТ 19903-74 Ст.3 ГОСТ 14637-69	Госстрой СССР. Сантехпроект г. Москва		
Утв. Спивак				

Формат 11

АЗД 079.014

Серия 3.904-15 Выпуск 1-13

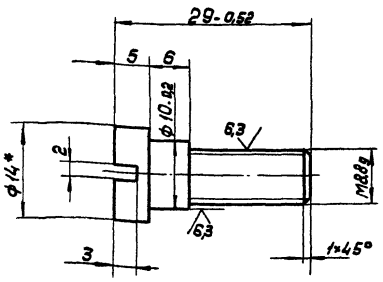

1. Неуказанные предельные отклонения размеров по IT_7
2. * Размер для справок

Изм. Лист N докум. Подп. Дата	АЗД 079.014	Лит.	Масса	Масшт
Разраб. Комиссаров	Палец	И	0,015	2:1
Пров. Рубинская		Лист	Листов 1	
Рук. груп. Грановский				
Н. контр. Мерзлякова	Круг В14 ГОСТ 2590-71 Ст.3 ГОСТ 535-58	Госстрой СССР Сантехпроект г. Москва		
Утв. Спивак				

Формат 11

АЗД 079 013

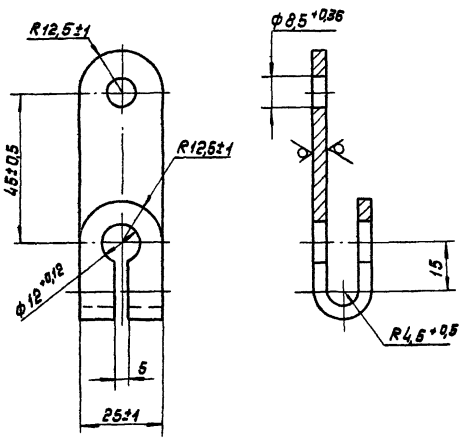

Неуказанные предельные отклонения размеров по IT_7

Изм. Лист N докум. Подп. Дата	АЗД 079.013	Лит	Масса	Масшт:
Разраб. Комиссаров	Серьга	И	0,08	1:1
Пров. Рубинская		Лист	Листов 1	
Рук. груп. Грановский				
Н. контр. Мерзлякова	Лист Б4.0 ГОСТ 19903-74 Ст.3 ГОСТ 14637-69	Госстрой СССР Сантехпроект г. Москва		
Утв. Спивак				

Формат 11

АЗД.079.016

12,5

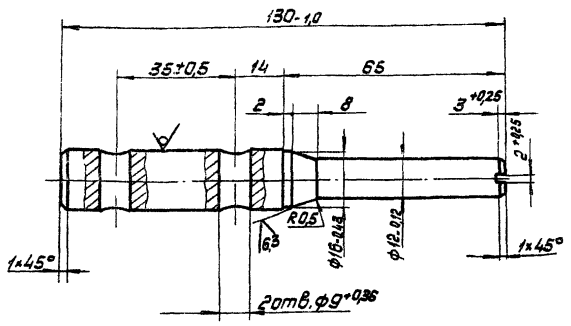

Неуказанные предельные отклонения размеров по IT_g

Изм.	Лист	N докум.	Подп.	Дата	
Разраб.	Комиссаров				АЗД 079.016
Пров.	Рубинская				Полуось
Рук. груп.	Грановский				
Н. контр.	Мерзлякова				Круг В18 ГОСТ 2590-71 / Ст.3 ГОСТ 535-58
Утв.	Спивак				

Лит.	Масса	Масшт.
И	0,18	1:1
Лист	Листов 1	

Госстрой СССР Сантехпроект г. Москва

Формат 11

АЗД.079.015

12,5

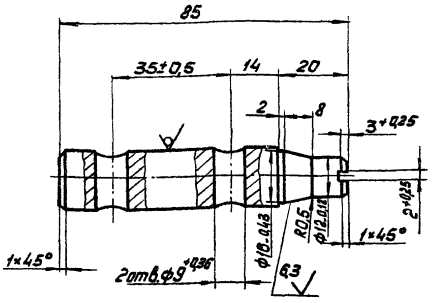

Неуказанные предельные отклонения размеров по IT_g

Изм.	Лист	N докум.	Подп.	Дата	
Разраб.	Комиссаров				АЗД 079.015
Пров.	Рубинская				Полуось
Рук. груп.	Грановский				
Н. контр.	Мерзлякова				Круг В18 ГОСТ 2590-71 / Ст.3 ГОСТ 535-58
Утв.	Спивак				

Лит.	Масса	Масшт.
И	0,14	1:1
Лист	Листов 1	

Госстрой СССР Сантехпроект г. Москва

Формат 11

Серия 3.904-15 Выпуск 1-13

Изм.	Лист	N докум.	Подп.	Дата	
Разраб.					
Пров.					
Рук. груп.					
Н. контр.					
Утв.					

Лит.	Масса	Масшт.
Лист	Листов	

Госстрой СССР Сантехпроект г. Москва

АЗД.079.009

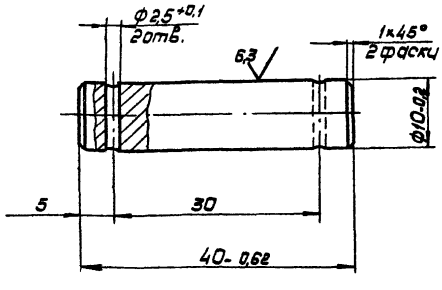

Неуказанные предельные отклонения размеров по IT_g

Изм.	Лист	N докум.	Подп.	Дата	
Разраб.	Комиссаров				АЗД 079.009
Пров.	Рубинская				Ось
Рук. груп.	Грановский				
Н. контр.	Мерзлякова				Круг В14 ГОСТ 2590-71 / Ст.3 ГОСТ 535-58
Утв.	Спивак				

Лит.	Масса	Масшт.
И	0,025	2:1
Лист	Листов 1	

Госстрой СССР Сантехпроект г. Москва

Копир:

Формат 11

АЗД 079.018

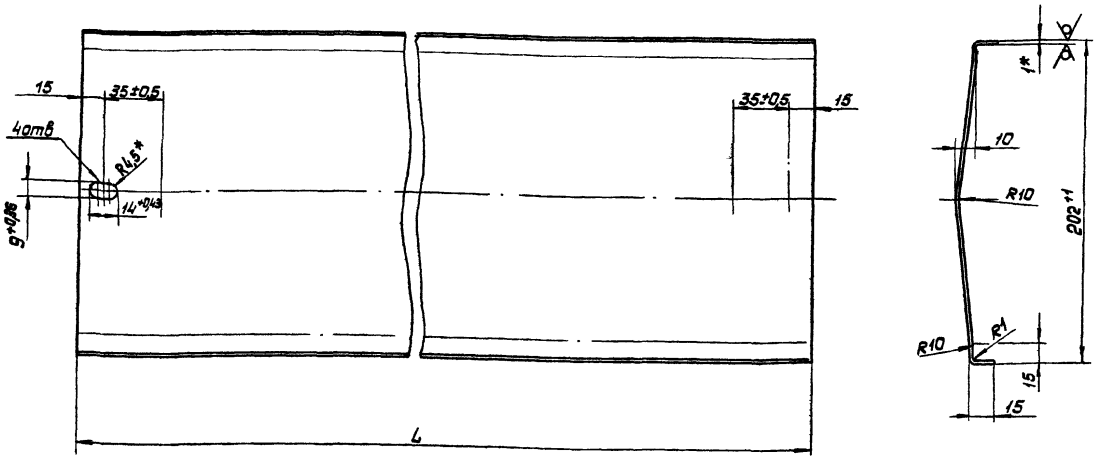

Обозначение	L, мм	Масса, кг
АЗД 079.018	598-1	1,08
-01	798-1	1,44
-02	998-1	1,8

1. Неуказанные предельные отклонения размеров по СМ9
2. * Размеры для справок

Изм.	Лист	N докум.	Подп.	Дата	АЗД 079.018.			
Разраб.		Комиссаров			Перо	Лит.	Масса	Масшт.
Пров.		Рувинская				И	см. табл.	
Рук. груп.		Грановский				Лист	Листов 1	
Н.контр.		Мерзлякова			Лист Б1,0 ГОСТ 19903-74 / 1-IV Ст3 ГОСТ 16523-70	Госстрой СССР Сантехпроект г. Москва		
Утв.		Спивак						

Формат 12

Инв. N подл. | Подп. и дата | Взам. инв. N | Инв. N дубл. | Подп. и дата

АЗД 079.017

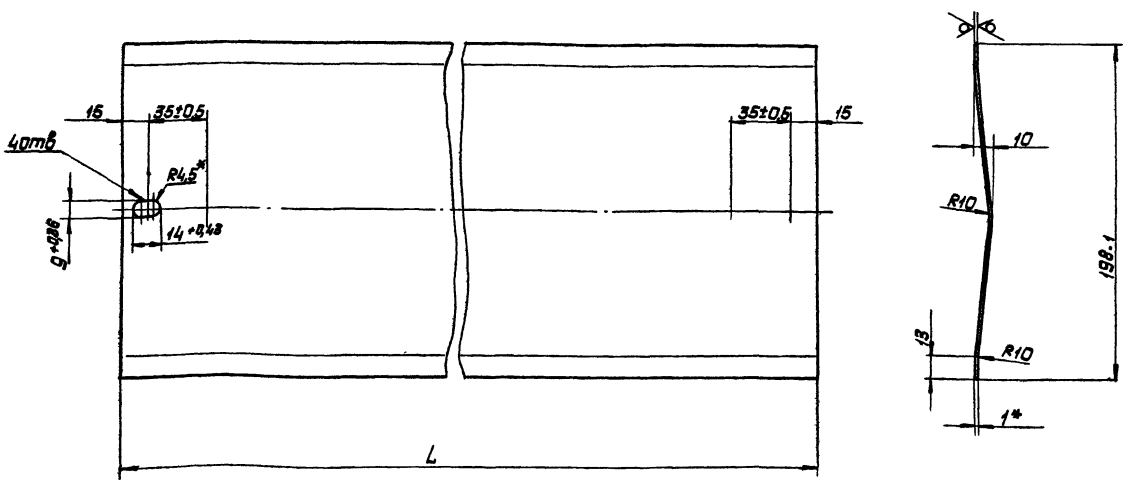

Обозначение	L, мм	Масса, кг
АЗД 079.017	598-1	0,92
-01	798-1	1,23
-02	998-1	1,54

1. Неуказанные предельные отклонения размеров по СМ9
2. * Размеры для справок.

Изм.	Лист	N докум.	Подп.	Дата	АЗД 079.017			
Разраб.		Комиссаров			Перо	Лит.	Масса	Масшт.
Пров.		Рувинская				И	см. табл.	—
Рук. груп.		Грановский				Лист	Листов 1	
Н.контр.		Мерзлякова			Лист Б1,0 ГОСТ 19903-74 / 1-IV Ст3 ГОСТ 16523-70	Госстрой СССР Сантехпроект г. Москва		
Утв.		Спивак						

Копир. Ал.

Формат 12

Серия 3.904.15 Выпуск 1-13

Инв. N подл. | Подп. | Дата | Взам. инв. N | Инв. N дубл. | Подп. и дата

gost.e-ecolog.ru