ГОСУДАРСТВЕННЫЙ КОМИТЕТ СОВЕТА МИНИСТРОВ СССР ПО ДЕЛАМ СТРОИТЕЛЬСТВА

/ГОССТРОЙ СССР/

ТИПОВЫЕ КОНСТРУКЦИИ И ДЕТАЛИ ЗДАНИЙ И СООРУЖЕНИЙ

СЕРИЯ 3.904-15

ПРИТОЧНЫЕ ВЕНТИЛЯЦИОННЫЕ КАМЕРЫ ПРОИЗВОДИТЕЛЬНОСТЬЮ ОТ 3,5 ДО 150 ТЫС $м^3/ч$ С СЕКЦИЯМИ ОРОШЕНИЯ ДЛЯ ТЕПЛОНОСИТЕЛЯ - ВОДА

ВЫПУСК 1-12

КОНСТРУКЦИИ КАМЕР/ РАБОЧИЕ ЧЕРТЕЖИ/

ЧАСТЬ II

ПРИТОЧНАЯ ВЕНТИЛЯЦИОННАЯ КАМЕРА ТИПА 1ПК150 УМЕНЬШЕННОЙ ВЫСОТЫ

Главный инженер института Шиллер Ю.И.
Главный инженер проекта Гольтвегер Я.Л.

РАЗРАБОТАНЫ
ГПИ САНТЕХПРОЕКТ
ГОССТРОЙ СССР.

УТВЕРЖДЕНЫ
И ВВЕДЕНЫ В ДЕЙСТВИЕ
С 15 МАРТА 1978г.
ГЛАВПРОМСТРОЙПРОЕКТОМ ГОССТРОЯ СССР
ПРИКАЗ № 7 ОТ 14/II 1978г.

инв N 15265-02
Цена: 3-90

gost.e-ecolog.ru

Госстрой СССР
Тбилисский филиал ЦИТП
Типовой проект (серия)
№ 3-904-1581-12 г 2

Заказ № 1554

Цена 3 руб. 90 коп

Тираж 1000

Дата "9" X 1978 г.

Обозначение	Наименование	Стр.
	Содержание	
А1А 133.400	Секция фильтра с фильтрующим материалом типа ФРНК	72
А1А 133.276	Скоба	
А1А 133.277	Уголок	
А1А 133.400 СБ	Секция фильтра с фильтрующим материалом типа ФРНК Сборочный чертеж	73,74
А1А 133.271	Направляющая	75
А1А 133.272	Лист	76
А1А 133.273	Днище	
А1А 133.281	Планка	
А1А 133.285	Планка	
А1А 133.410	Панель верхняя	77
А1А 133.420	Панель боковая	
А1А 133.278	Крюк	
А1А 133.279	Стопор	
А1А 133.410 СБ	Панель верхняя Сборочный чертеж	78
А1А 133.420 СБ	Панель боковая Сборочный чертеж	79
А1А 133.286	Уголок	80
А1А 133.287	Уголок	
А1А 133.288	Профиль	
А1А 133.289	Лист	
А1А 133.295	Уголок	81
А1А 133.296	Уголок	
А1А 133.297	Уголок	
А1А 133.303	Полоса	
А1А 133.430	Прижим	82
А1А 133.440	Решетка опорная	
А1А 133.306	Крючок	
А1А 133.307	Ось	
А1А 133.430 СБ	Прижим. Сборочный чертеж	83
А1А 133.440 СБ	Решетка опорная. Сборочный чертеж	
А1А 133.311	Пруток	
А1А 133.450	Секция фильтра с фильтрующим материалом типа ФСВУ	84
А1А 133.331	Полоса	
А1А 133.332	Ребро	
А1А 133.450 СБ	Секция фильтра с фильтрующим материалом типа ФСВУ Сборочный чертеж	85,86
А1А 133.315	Направляющая	87
А1А 133.460	Решетка опорная	88
А1А 133.470	Решетка опорная	
А1А 133.480	Решетка опорная	
А1А 133.304	Штырь	
А1А 133.460 СБ	Решетка опорная. Сборочный чертеж	89
А1А 133.470 СБ	Решетка опорная. Сборочный чертеж	
А1А 133.323	Пруток	
А1А 133.480 СБ	Решетка опорная. Сборочный чертеж	90
А1А 133.490	Прижим	
А1А 133.490 СБ	Прижим. Сборочный чертеж	
А1А 133.520	Установка утепленных клапанов	91
А1А 133.530	Рама	
А1А 133.540	Короб	
А1А 133.305	Ушко	
А1А 133.520 СБ	Установка утепленных клапанов Сборочный чертеж	92
А1А 133.530 СБ	Рама. Сборочный чертеж	93
А1А 133.343	Швеллер	94
А1А 133.344	Швеллер	
А1А 133.346	Швеллер	
А1А 133.347	Швеллер	
А1А 133.540 СБ	Короб. Сборочный чертеж	95
А1А 133.341	Швеллер	
А1А 133.342	Косынка	
А1А 133.396	Ось	
А1А 133.560	Секция калориферная	96,97
А1А 133.570	Заслонка воздушная обводная	98
А1А 133.391	Упор	
А1А 133.392	Рычаг	
А1А 133.560 СБ	Секция калориферная. Сборочный чертеж	99,100
А1А 133.372	Щиток верхний	101
А1А 133.373	Щиток боковой	101
А1А 133.401	Лист боковой	
А1А 133.361	Щиток	102
А1А 133.362	Щиток	
А1А 133.414	Планка	
А1А 133.570 СБ	Заслонка воздушная обводная. Сборочный чертеж	103
А1А 133.580	Лопатка	104
А1А 133.590	Корпус заслонки	
А1А 133.393	Сектор	
А1А 133.580 СБ	Лопатка. Сборочный чертеж	105
А1А 133.590 СБ	Корпус заслонки. Сборочный чертеж	
А1А 133.394	Шайба	106
А1А 133.395	Корпус подшипника	
А1А 133.397	Перо	
А1А 133.398	Перо	
А1А 133.600	Рама	107
А1А 133.600 СБ	Рама. Сборочный чертеж	108,109
А1А 133.399	Отбойник	110
А1А 133.402	Лист	
А1А 133.405	Стойка боковая	
А1А 133.419	Пробка	
А1А 133.406	Стойка боковая	111
А1А 133.412	Швеллер нижний	
А1А 133.425	Швеллер боковой	
А1А 133.407	Стойка средняя	112
А1А 133.427	Швеллер средний	
А1А 133.428	Швеллер средний	
А1А 133.413	Швеллер	113
А1А 133.423	Наконечник переходный	
А1А 133.424	Лист нижний	
А1А 133.408	Балка	114
А1А 133.426	Швеллер боковой	
А1А 133.415	Бобышка	115
А1А 133.416	Заглушка	
А1А 133.418	Бобышка под термометр	
А1А 133.422	Трубка	
А1А 133.620	Секция приёмная	116
А1А 133.455	Лист	
А1А 133.620 СБ	Секция приёмная. Сборочный чертеж	117
А1А 133.630	Панель передняя	118
А1А 133.630 СБ	Панель передняя. Сборочный чертеж	119
А1А 133.446	Лист	120
А1А 133.459	Профиль	
А1А 133.467	Профиль	
А1А 133.473	Шайба	
А1А 133.447	Уголок	121
А1А 133.462	Скоба	
А1А 133.463	Профиль	
А1А 133.472	Уголок	
А1А 133.453	Лист	122
А1А 133.454	Лист	
А1А 133.506	Уголок	
А1А 133.507	Уголок	
А1А 133.640	Панель задняя	123
А1А 133.650	Панель торцевая	
А1А 133.508	Уголок	
А1А 133.640 СБ	Панель задняя. Сборочный чертеж	124
А1А 133.650 СБ	Панель торцевая. Сборочный чертеж	125
А1А 133.660	Сектор	126
А1А 133.670	Сектор боковой	
А1А 133.660 СБ	Сектор. Сборочный чертеж	127
А1А 133.670 СБ	Сектор боковой. Сборочный чертеж	
А1А 133.505	Уголок	128
А1А 133.509	Уголок	
А1А 133.680	Сектор центральный	129
А1А 133.690	Панель перекрытия	
А1А 133.700	Панель перекрытия утепленная	
А1А 133.680 СБ	Сектор центральный. Сборочный чертеж	130
А1А 133.481	Уголок	
А1А 133.482	Уголок	
А1А 133.690 СБ	Панель перекрытия. Сборочный чертеж	131
А1А 133.700 СБ	Панель перекрытия утепленная. Сборочный чертеж	132

Содержание

Серия 3.904-15 выпуск 1-12

Формат	Зона	Поз.	Обозначение	Наименование	Кол.	Примечание
				Документация		
22			А1А 133.400 СБ	Сборочный чертеж		
				Сборочные единицы		
11		1	А1А 133.410	Панель верхняя	1	
11		2	А1А 133.420	Панель боковая	2	
11		3	А1А 133 430	Прижим	26	
11		4	А1А 133.440	Решетка опорная	52	
				Детали		
22		5	А1А 133.271	Направляющая	2	
		6	-01	Направляющая	2	
11		7	А1А 133.272	Лист	2	
11		8	А1А 133.273	Днище	1	
БЧ		9	А1А 133.274	Лист		
				Лист Б 20 ГОСТ 19903-74 / 1-IV-Ст.3 ГОСТ 16523-70		
				70-0,74 х 1600-3,0	2	1,8 кг
БЧ		10	А1А 133.275	Пруток		
				Круг В6 ГОСТ 2590-71 / Ст.3 ГОСТ 535-58		
				L = 1677-3,0	28	0,4 кг
11		11	А1А 133.276	Скоба	208	

Изм.	Лист	№ докум.	Подп.	Дата
Разраб.		Ямпольская		
Пров.		Комиссаров		
Рук. гр.		Грановский		
Н. контр.		Мерзлякова		
Утв.		Сливак		

А1А 133.400

Секция фильтра с фильтрующим материалом ФНРК

Лит.	Лист	Листов
И	1	2

Госстрой СССР Сантехпроект г. Москва

Копировал: Дзино Формат: А1

Формат	Зона	Поз.	Обозначение	Наименование	Кол.	Примечание
11		12	А1А 133. 277	Угольник	14	
11		13	А1А 133.278	Крюк	12	
11		14	А1А 133. 279	Стопор	4	
11		15	А1А 133. 281	Планка	4	
БЧ		16	А1А 133. 282	Труба		
				Труба 15 ГОСТ 3262-62		
				L = 1810-3	2	2,3 кг
БЧ		17	А1А 133. 283	Прокладка		
				Резина-пластина		
				ЗТ-М ГОСТ 7338-65		
				36 х 670	2	0,07 кг
				Стандартные изделия		
		18		Болт М10 х 25.36		
				ГОСТ 7798-70	24	
		19		Гайка М10.4		
				ГОСТ 5915-70	24	
				Материалы		
		20		Материал фильтрующий ФРИК-I		
				Ширина полотна 1730 мм		9,0 кг
				ТУ 17-1183-74		

А1А 133.400 Лист 2

Копировал: Дзино Формат: А1

Серия 3.904-15 Выпуск 1-12

А1А 133.277

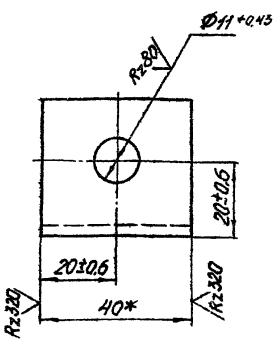

*Размер для справок.

А1А 133.277

Изм.	Лист	№ докум.	Подп.	Дата
Разраб.		Раева		
Пров.		Комиссаров		
Рук. гр.		Грановский		
Н. контр.		Мерзлякова		
Утв.		Сливак		

Уголок

Лит.	Масса	Масштаб
И	0,066	1:1
Лист	Листов 1	

Уголок Б-36х36х3 ГОСТ 8509-72 / Ст 3 ГОСТ 535-58

Госстрой СССР Сантехпроект г. Москва

Копировал Дзино Формат: А1

А1А 133.276

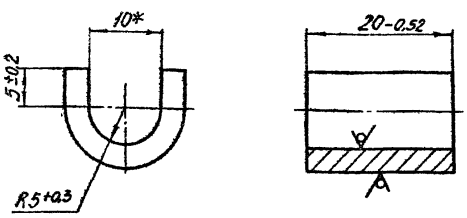

*Размер для справок.

А1А 133.276

Изм.	Лист	№ докум.	Подп.	Дата
Разраб.		Раева		
Пров.		Комиссаров		
Рук. гр.		Грановский		
Н. контр.		Мерзлякова		
Утв.		Сливак		

Скоба

Лит.	Масса	Масштаб
И	0,012	2:1
Лист	Листов: 1	

Лист Б 3,0 ГОСТ 15 / 1-IV-Ст.3 ГОСТ 1

Госстрой СССР Сантехпроект г. Москва

Копировал: Дзино Формат: А1

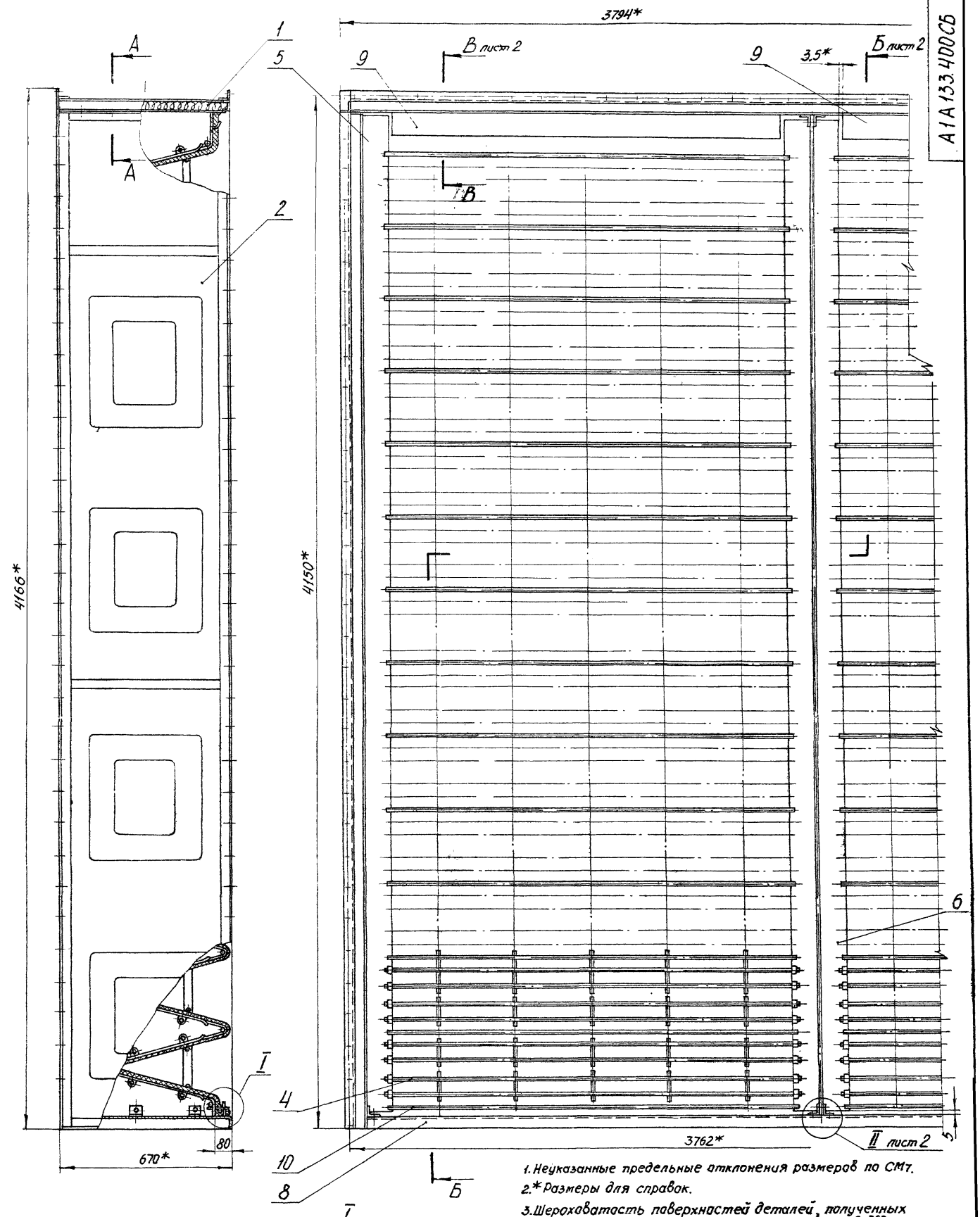

А-А
М1:2

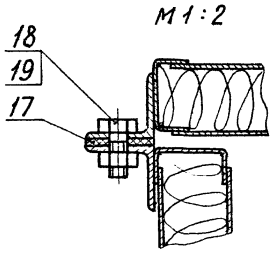

I
М1:2

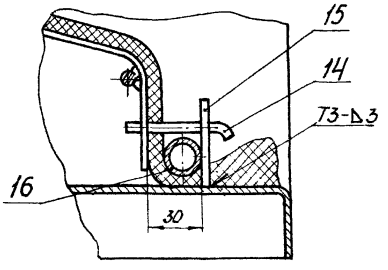

1. Неуказанные предельные отклонения размеров по СМ7.
2.* Размеры для справок.
3. Шероховатость поверхностей деталей, полученных отрезкой под прямым углом и по периметру — $\overset{Rz320}{\nabla}$; неуказанная шероховатость поверхностей деталей — ∇.
4. Сварные швы по ГОСТ 5264-69. Сварные швы №1 – сварка ручная электродуговая.

Изм.	Лист	№ докум.	Подп.	Дата
Разраб.		Ямпольская		
Пров.		Комиссаров		
Рук. гр.		Грановский		
Гл. спец.		Спивак		
Н. контр.		Мерзлякова		
Утв.		Гольтвеегер		

А1А 133.400 СБ

Секция фильтра с фильтрующим материалом типа ФРНК сборочный чертеж

Лит.	Масса	Масштаб
И	632	1:10

Лист 1 Листов: 2

Госстрой СССР
Сантехпроект
г. Москва

Копировал: Дзюю

Формат: 22

Серия 3.904-15 Выпуск 1-12

Инв. № подл. | Подп. и дата | Взам. инв. № | Инв. № дубл. | Подп. и дата

Б - Б лист1
Поз.3,4 и детали поз. 14, 16, 20 не показаны

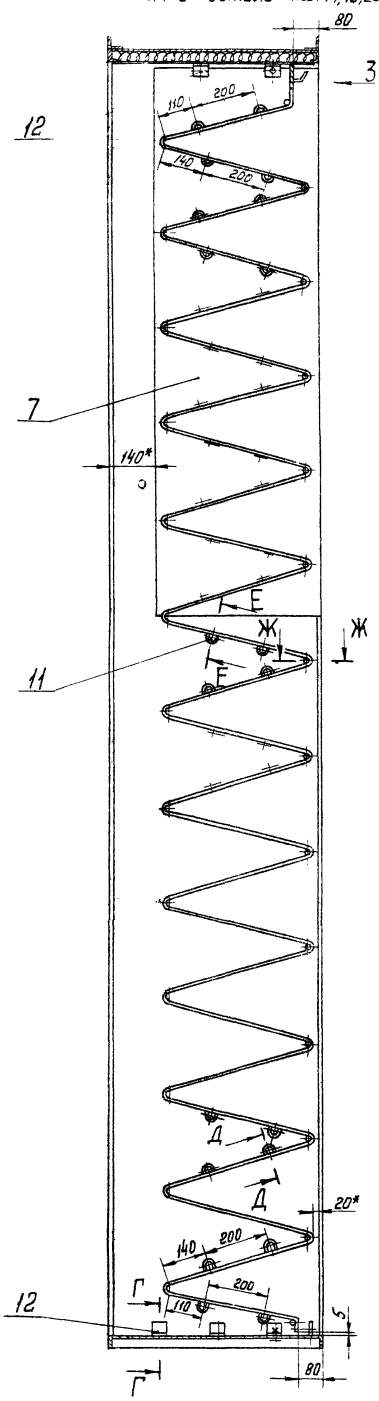

Вид 3

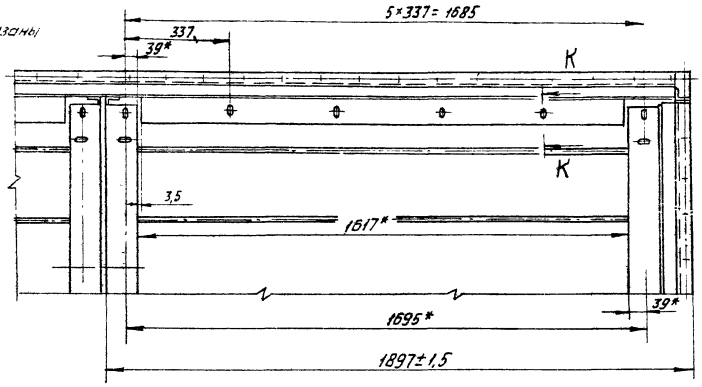

В - В
М1:2,5 лист1

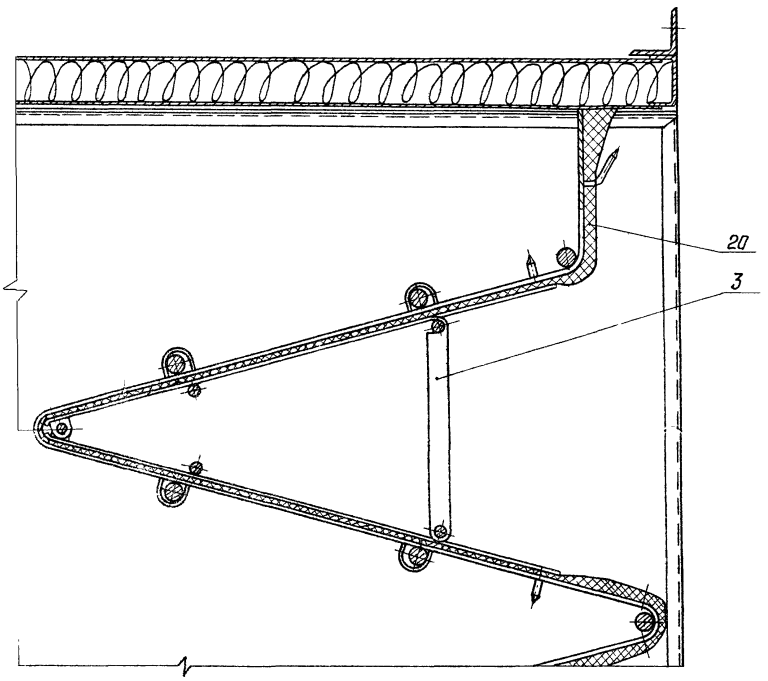

II
М1:2

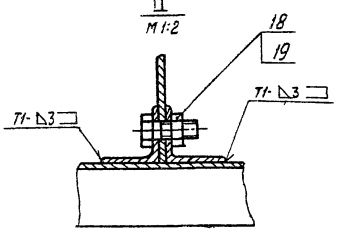

Г - Г
М1:2

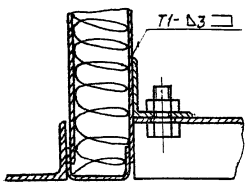

Д - Д
М1:2

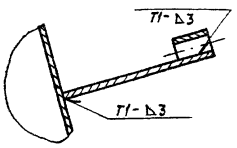

Е - Е
М1:2

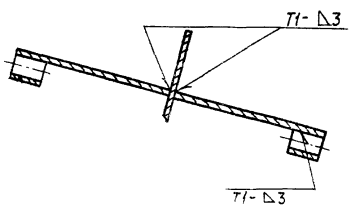

Ж - Ж
М1:1

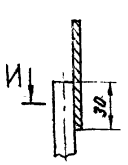

И - И
М2:1

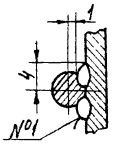

К - К
М1:2

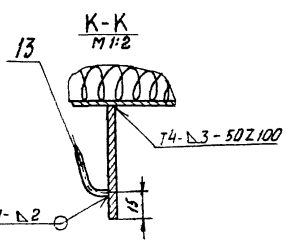

A1A133.271 – изображено

A1A133.271-01 – зеркальное отражение

Rz320 √ (√)

A1A133.271

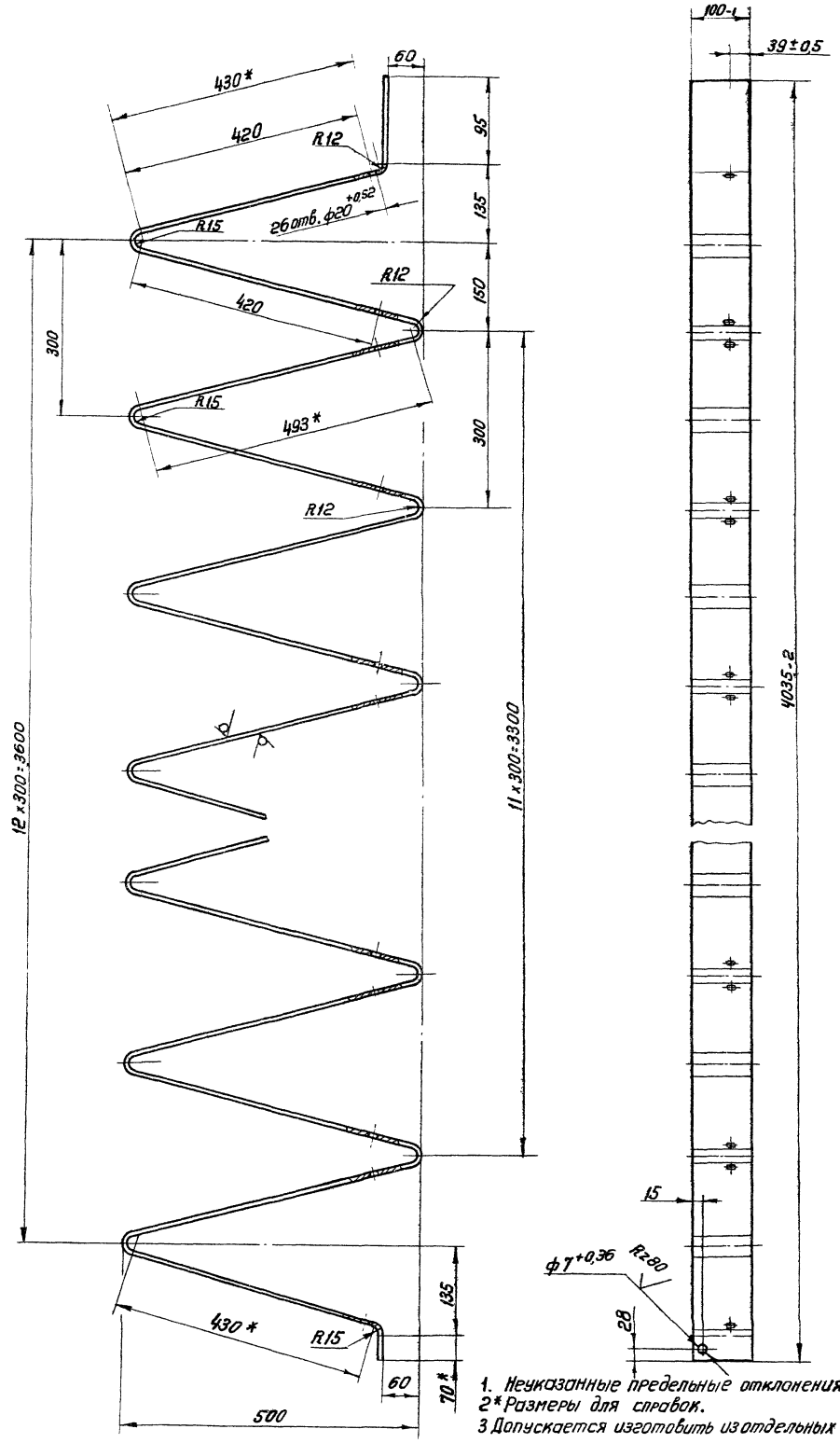

1. Неуказанные предельные отклонения размеров по СМ7
2* Размеры для справок.
3 Допускается изготовить из отдельных частей, сваркой встык

					A1A 133. 271			
Изм	Лист	Н докум.	Подп.	Дата	Направляющая	Лит.	Масса	Масштаб
Разраб.		Комиссаров				Н	10,7	1:5
Пров.		Грановский				Лист	Листов 1	
Рук груп		Грановский						
Н.контр.		Мерзлякова			Лист Б3.0 ГОСТ 19903-74	Госстрой СССР Сантехпроект г. Москва		
Утв.		Спивак			1-IV-Ст.3 ГОСТ 16523-70			

Коп. Терентьев

Фо мат 22

Серия 3.904-15 выпуск 1-12

Инв.н подл. | Подп.и дата | Взам.инв.н | Инв.н дубл. | Подп.и дата

А1А133.281

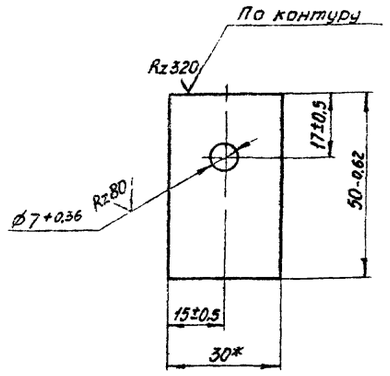

*Размер для справок.

Изм.	Лист	№ докум.	Подп.	Дата	
Разраб.		Ямпольская			
Пров.		Комиссаров			
Рук. гр.		Грановский			
Н.контр.		Мерзлякова			
Утв.		Спивак			

А1А133.281

Планка

Лит.	Масса	Масштаб
И	0,035	1:1
Лист:	Листов: 1	

Лист Б3.0 ГОСТ 19903-74 1-IV-Ст.3 ГОСТ 16523-70

Госстрой СССР Сантехпроект г. Москва

Копировал: Дзино Формат: А1

А1А133.285

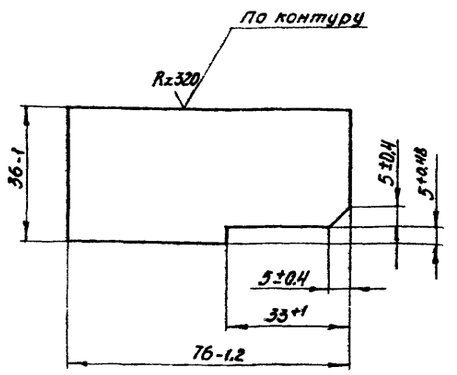

Изм.	Лист	№ докум.	Подп.	Дата	
Разраб.		Ямпольская			
Пров.		Комиссаров			
Рук. гр.		Грановский			
Н.контр.		Мерзлякова			
Утв.		Спивак			

А1А133.285

Планка

Лит	Масса	Масштаб
И	0,06	1:1
Лист	Листов: 1	

Лист Б3.0 ГОСТ 19903-74 1-IV-Ст.3 ГОСТ 16523-70

Госстрой СССР Сантехпроект г. Москва

Копировал: Дзино Формат: А1

А1А133.273

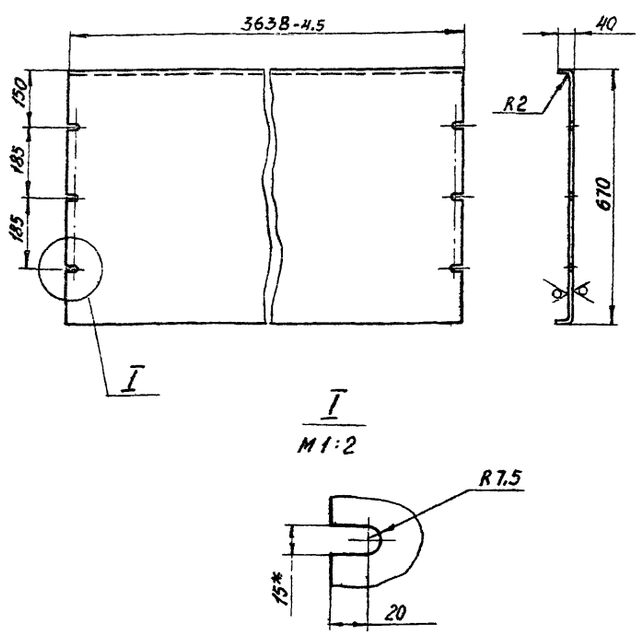

1. Неуказанные предельные отклонения размеров по СМ7.
2. *Размер для справок.

Изм.	Лист	№ докум.	Подп.	Дата	
Разраб.		Ямпольская			
Пров.		Комиссаров			
Рук. гр.		Грановский			
Н.контр.		Мерзлякова			
Утв.		Спивак			

А1А133.273

Днище

Лит.	Масса	Масштаб
И	42,3	1:10
Лист:	Листов: 1	

Лист Б3.0 ГОСТ 19903-74 1-IV-Ст.3 ГОСТ 16523-70

Госстрой СССР Сантехпроект г. Москва

Копировал: Дзино Формат: А1

А1А133.272

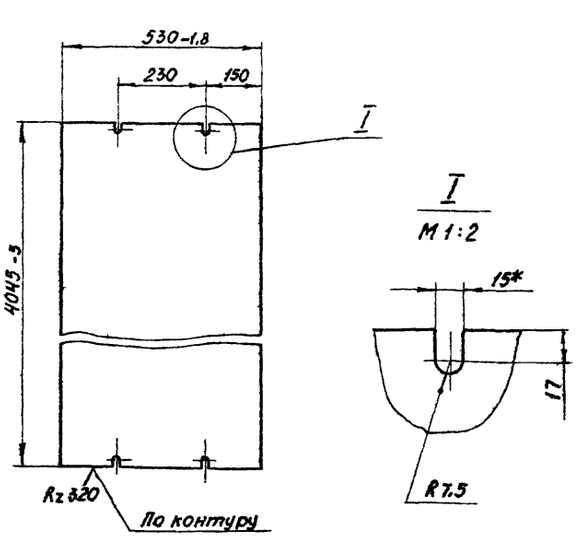

1. Неуказанные предельные отклонения размеров по СМ7.
2. *Размер для справок.

Изм.	Лист	№ докум.	Подп.	Дата	
Разраб.		Ямпольская			
Пров.		Комиссаров			
Рук. гр.		Грановский			
Н.контр.		Мерзлякова			
Утв.		Спивак			

А1А133.272

Лист

Лит	Масса	Масштаб
И	50,0	1:10
Лист	Листов: 1	

Лист Б3 ГОСТ 19903-74 Ст.3 ГОСТ 16523-70

Госстрой СССР Сантехпроект г. Москва

Копировал: Дзино Формат: А1

Серия 3.904-15 Выпуск 1-12

Инв.№подл. | Подп. и дата | Взам.инв.№ | Инв.№дубл. | Подп. и дата

Формат	Зона	Поз.	Обозначение	Наименование	Кол.	Примечание
				Документация		
22			А1А 133.410 СБ	Сборочный чертеж		
				Детали		
11		1	А1А 133 285	Планка	4	
11		2	А1А 133.286	Уголок	2	
11		3	А1А 133.287	Уголок	2	
11		4	А1А 133 288	Профиль	2	
		5	-01	Профиль	2	
11		6	А1А 133. 289	Лист	2	
БЧ		7	А1А 133.291	Лист Б 2,0 ГОСТ 19903-74 / 1-IV-Ст.3 ГОСТ 16523-70		
				650±1,0×3702±2,2	1	37,8кг
БЧ		8	А1А 133 292	Полоса		
				Лист Б 2,0 ГОСТ 19903-74 / 1-IV-Ст.3 ГОСТ 16523-70		
				40±0,3×630-2,0	1	0,4кг
БЧ		9	А1А 133.293	Заполнитель		
				Плита мягкая, марка 50		
				S 40 ГОСТ 9573-72		
				666×3718	1	5,0кг

Подп. и дата | Инв. № дубл. | Взам. инв. № | Подп. и дата | Инв. № подл.

Изм.	Лист	№ докум.	Подп.	Дата
Разраб.		Ямпольская		
Пров.		Котиссаров		
Рук. гр.		Грановский		
Н. контр.		Мерзлякова		
Утв.		Спивак		

А1А 133.410

Панель верхняя

Лит.	Лист	Листов
Н		1

Госстрой СССР Сантехпроект г. Москва

Копировал: Дзино Формат: 11

Формат	Зона	Поз.	Обозначение	Наименование	Кол.	Примечание
				Документация		
22			А1А 133.420 СБ	Сборочный чертеж		
				Детали		
11		1	А1А 133.288	Профиль	2	
		2	-02	Профиль	2	
11		3	А1А 133.289	Лист	2	
11		4	А1А 133.295	Уголок	1	
11		5	А1А 133. 296	Уголок	1	
11		6	А1А 133. 297	Уголок	1	
		7	-01	Уголок	1	
БЧ		8	А1А 133.298	Лист		
				Лист Б 0,8 ГОСТ 19903-74 / 1-IV-Ст.3 ГОСТ 16523-70		
				360±0,7×650±1,0	1	1,5кг
БЧ		9	А1А 133.299	Полоса		
				Лист Б 2,0 ГОСТ 19903-74 / 1-IV-Ст.3 ГОСТ 16523-70		
				40±0,3×630-2,0	2	0,4кг
БЧ		10	А1А 133.301	Лист		
				Лист Б 2,0 ГОСТ 19903-74 / 1-IV-Ст.3 ГОСТ 16523-70		
				650±1,0×4064±2,5	1	41,4кг
БЧ		11	А1А 133.302	Заполнитель		
				Плита мягкая, марка 50		
				S 40 ГОСТ 9573-72		
				666×4080	1	5,4кг

Подп. и дата | Инв. № дубл. | Взам. инв. № | Подп. и дата | Инв. № подл.

Изм.	Лист	№ докум.	Подп.	Дата
Разраб.		Ямпольская		
Пров.		Котиссаров		
Рук. гр.		Грановский		
Н. контр.		Мерзлякова		
Утв.		Спивак		

А1А 133.420

Панель боковая

Лит.	Лист	Листов
Н		1

Госстрой СССР Сантехпроект г. Москва

Копировал: Дзино Формат: 11

Серия 3.904-15 Выпуск 1-12

А1А 133.278

Rz320 (√)

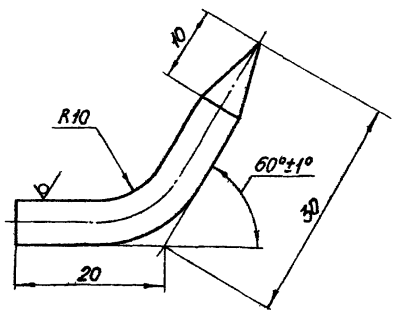

Предельные отклонения размеров по СМ7.

Подп. и дата | Инв. № дубл. | Взам. инв. № | Подп. и дата | Инв. № подл.

Изм.	Лист	№ докум.	Подп.	Дата
Разраб.		Раева		
Пров.		Котиссаров		
Рук. гр.		Грановский		
Н. контр.		Мерзлякова		
Утв.		Спивак		

А1А 133.278

Крюк

Лит.	Масса	Масштаб
Н	0,013	2:1
Лист	Листов 1	

Круг В6 ГОСТ 2590-71 / Ст.3 ГОСТ 535-58

Госстрой СССР Сантехпроект г. Москва

Копировал: Дзино Формат: 11

А1А 133.279

Rz320 (√)

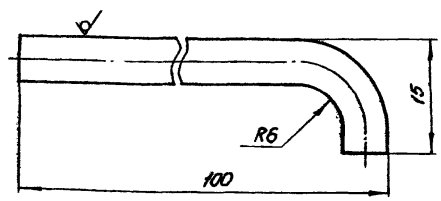

Предельные отклонения размеров по СМ7.

Подп. и дата | Инв. № дубл. | Взам. инв. № | Подп. и дата | Инв. № подл.

Изм.	Лист	№ докум.	Подп.	Дата
Разраб.		Раева		
Пров.		Котиссаров		
Рук. гр.		Грановский		
Н. контр.		Мерзлякова		
Утв.		Спивак		

А1А 133.279

Стопор

Лит.	Масса	Масштаб
Н	0,016	2:1
Лист	Листов 1	

Круг В6 ГОСТ 2590-71 / Ст.3 ГОСТ 535-58

Госстрой СССР Сантехпроект г. Москва

Копировал: Дзино Формат: 11

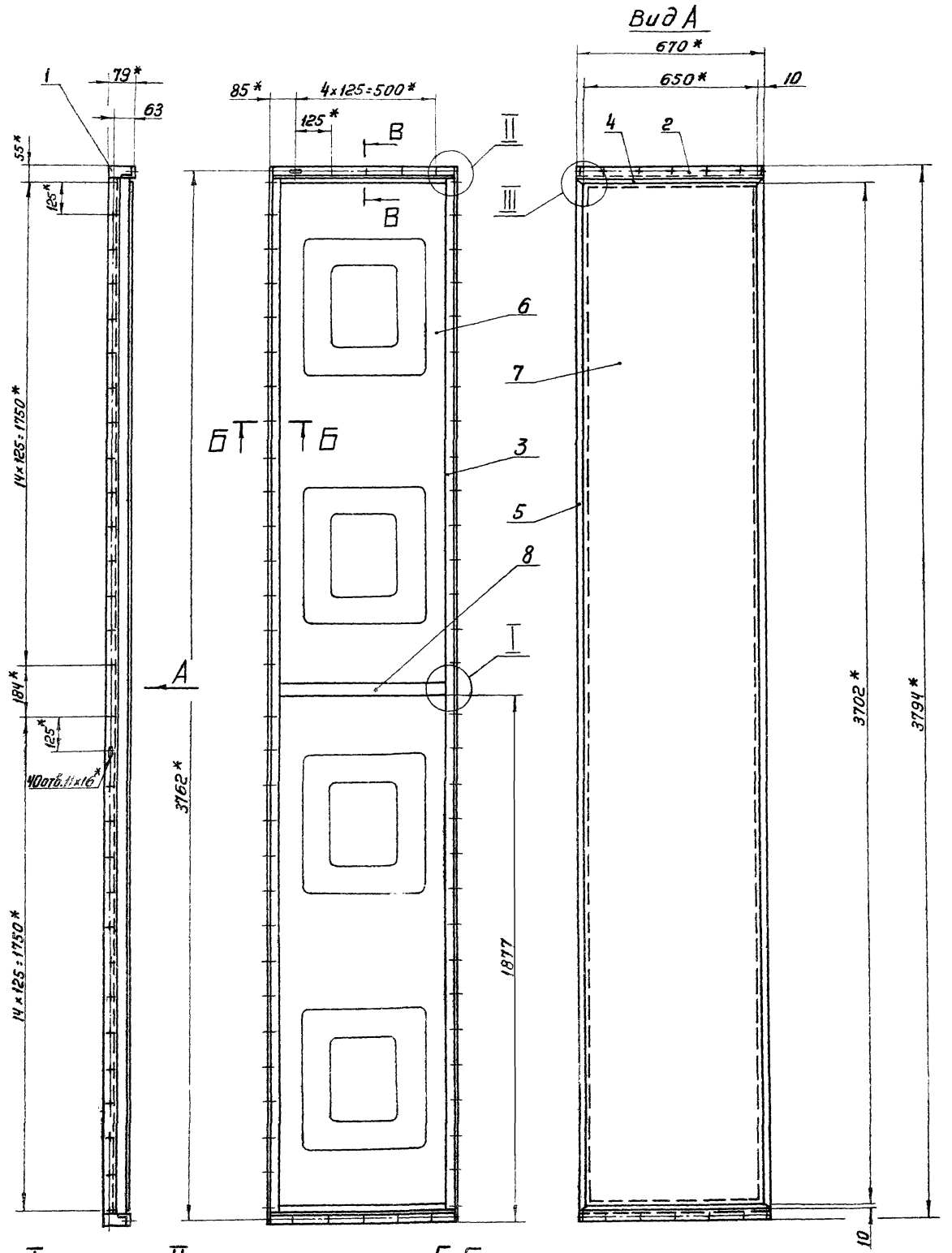

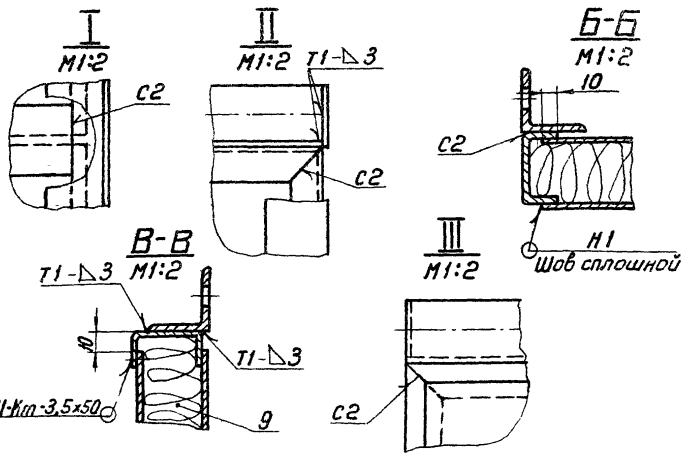

1. Предельные отклонения размеров по СМ 7
2* Размеры для справок.
3 Шероховатость поверхностей деталей, полученных отрезкой под прямым углом и по периметру – Rz320; неуказанная шероховатость поверхностей деталей – √
4. Сварные швы Н1, Т1, С2-по ГОСТ 5264-69; Н1-Кт - по ГОСТ 15878-70

Изм.	Лист	N докум.	Подп.	Дата
Разраб.		Комиссаров		
Пров.		Грановский		
Рук. грун.		Грановский		
Гл. спец.		Спибак		
Н. контр.		Мерзлякова		
Утв.		Гальтвегер		

А1А133.410СБ

Панель верхняя
Сборочный чертеж

Лит	Масса	Масштаб
И	92,3	1:10

Лист | Листов 1

Госстрой СССР
Сантехпроект
г. Москва

Копировал Терентьева

Формат 22

Серия 3.904-15 Выпуск 1-12

Инв. № подл. | Подп. и дата | Взам. инв. № | Инв. № дубл. | Подп. и дата

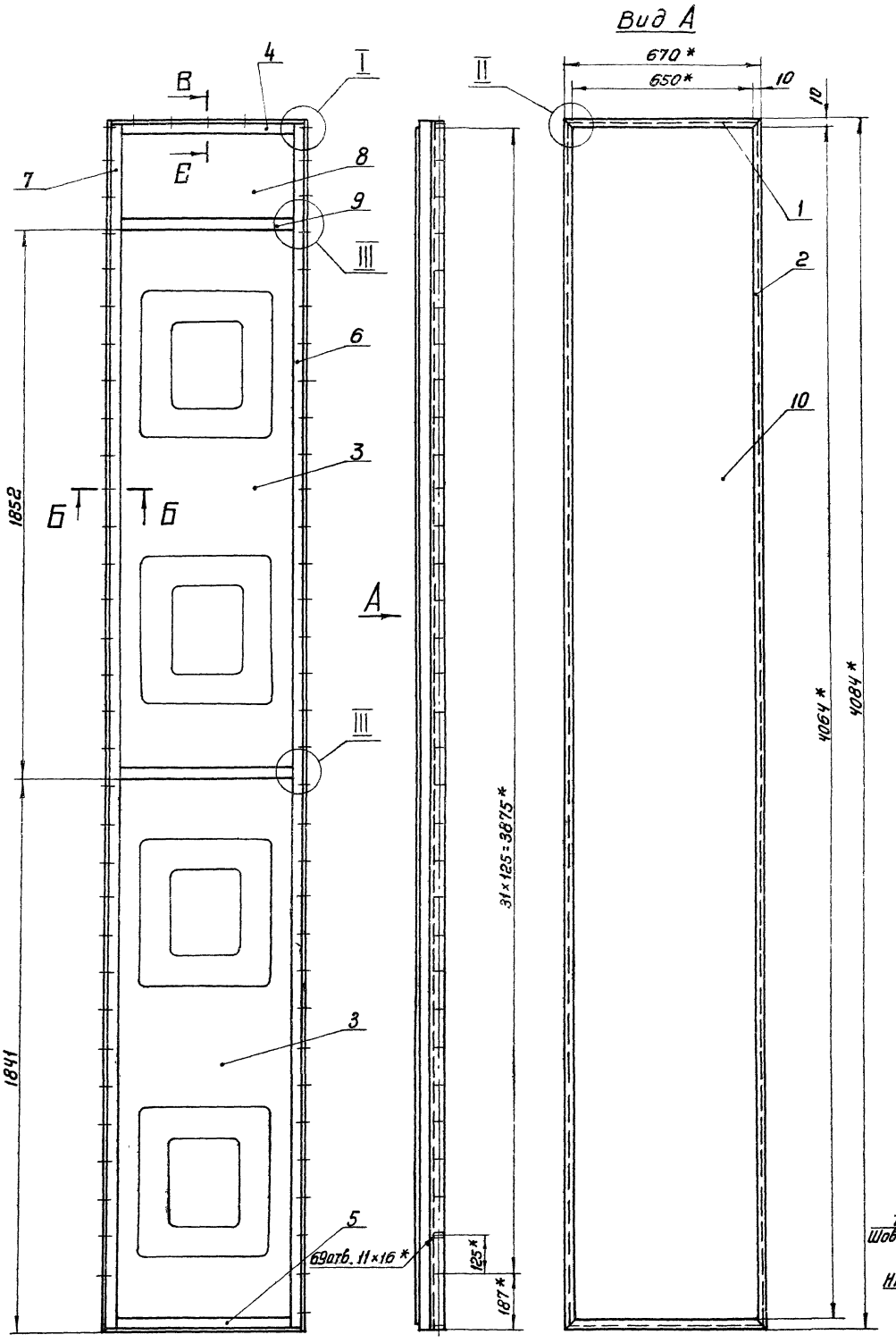

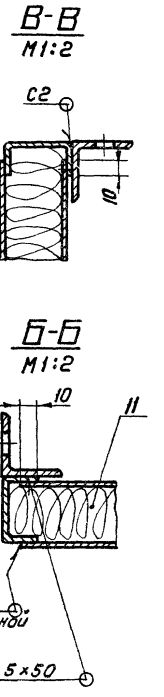

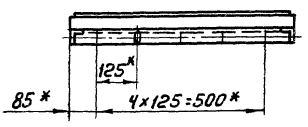

III
М1:2

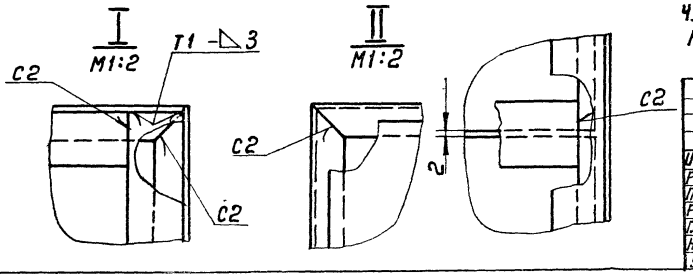

1. Предельные отклонения размеров по СМ 7
2. * Размеры для справок.
3. Шероховатость поверхностей деталей, полученных отрезкой под прямым углом и по периметру — Rz320
неуказанная шероховатость поверхностей деталей —
4. Сварные швы Н1, Т1, С1 - по ГОСТ 5264-69;
Н1-Кт - по ГОСТ 15878-70

Изм.	Лист	№ докум.	Подп.	Дата	А1А133.420СБ			
Разраб.		Комиссаров			Панель боковая	Лит.	Масса	Масштаб
Пров.		Грановский				И	90,6	1:10
Рук. груп.		Грановский			Сборочный чертеж	Лист	Листов 1	
Гл. спец.		Спибак				Госстрой СССР Сантехпроект г. Москва		
Н. контр.		Мерзлякова						
Утв.		Гальтвегер						

Копировал: Терентьева Формат А2

Инв. № подл. | Подп. и дата | Взам. инв. № | Инв. № дубл. | Подп. и дата

А1А 133.289

Rz 320

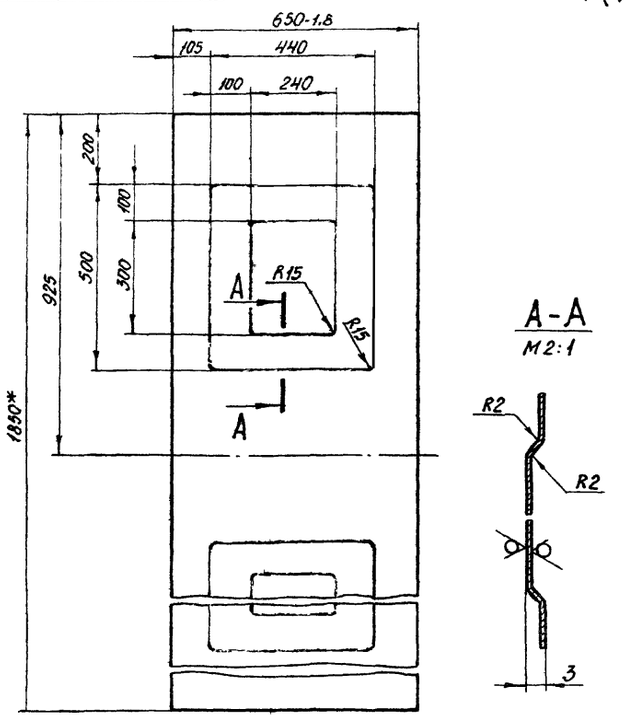

1. Неуказанные предельные отклонения размеров по СМ7.
2. * Размер для справок.

Изм.	Лист	№ докум.	Подп.	Дата
Разраб.		Ямпольская		
Пров.		Комиссаров		
Рук. гр.		Грановский		
Н. контр.		Мерзлякова		
Утв.		Спивак		

А1А 133.289

Лист

Лит.	Масса	Масштаб
И	7,15	1:10

Лист | Листов: 1

Лист Б 0,8 ГОСТ 19903-74 / 1-IV-Ст.3 ГОСТ 16523-70

Госстрой СССР Сантехпроект г. Москва

Копировал: Дзино Формат: А1

А1А 133.288

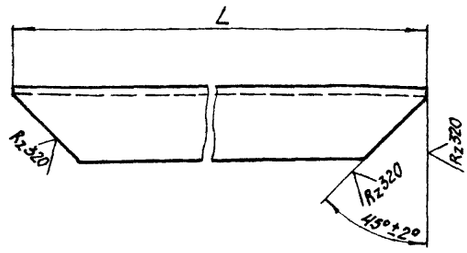

Обозначение	L, мм	Масса, кг
А1А 133.288	666-2	0,76
-01	3718-4,5	4,24
-02	4080-5	4,65
-03	4074-5	4,6
-04	1152-2,4	1,31
-05	846-2,2	0,96
-06	279-1,35	0,31
-07	2426-3,5	2,76
-08	346-1,35	0,39

Изм.	Лист	№ докум.	Подп.	Дата
Разраб.		Ямпольская		
Пров.		Комиссаров		
Рук. гр.		Грановский		
Н. контр.		Мерзлякова		
Утв.		Спивак		

А1А 133.288

Профиль

Лит.	Масса	Масштаб
И	Ст табл	—

Лист | Листов: 1

Швеллер 40×20×2 ГОСТ 8278-63

Госстрой СССР Сантехпроект г. Москва

Копировал: Дзино Формат: А1

А1А 133.287

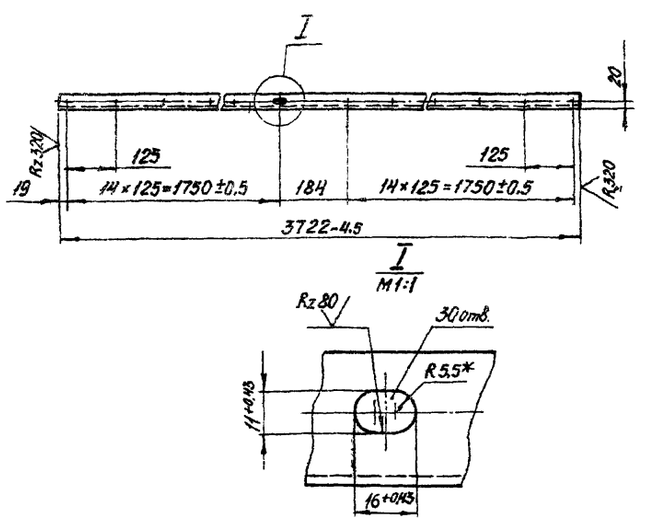

1. Неуказанные предельные отклонения размеров по СМ7.
2. * Размер для справок.

Изм.	Лист	№ докум.	Подп.	Дата
Разраб.		Ямпольская		
Пров.		Комиссаров		
Рук. гр.		Грановский		
Н. контр.		Мерзлякова		
Утв.		Спивак		

А1А 133.287

Уголок

Лит.	Масса	Масштаб
И	6,15	1:10

Лист | Листов: 1

Уголок Б-36×36×3 ГОСТ 8509-72 / Ст.3 ГОСТ 535-58

Госстрой СССР Сантехпроект г. Москва

Копировал: Дзино Формат: А1

А1А 133.286

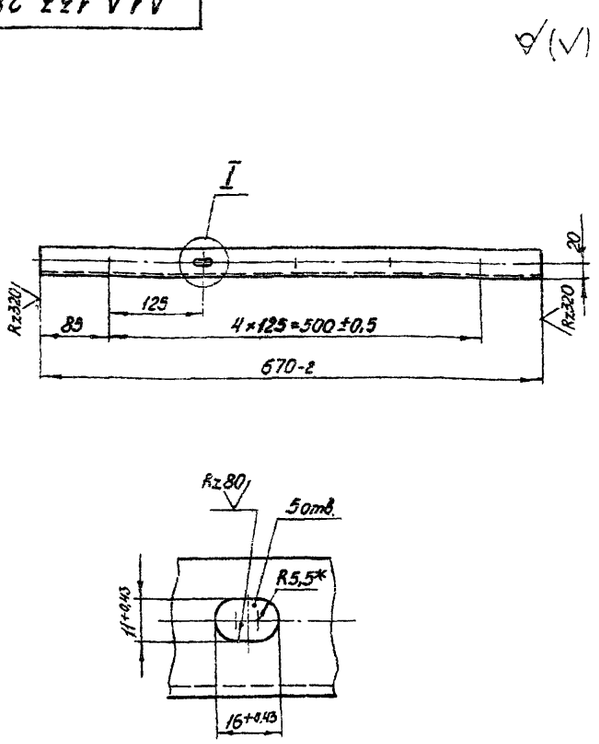

1. Неуказанные предельные отклонения размеров по СМ7.
2. * Размер для справок.

Изм.	Лист	№ докум.	Подп.	Дата
Разраб.		Ямпольская		
Пров.		Комиссаров		
Рук. гр.		Грановский		
Н. контр.		Мерзлякова		
Ут. С.		Спивак		

А1А 133.286

Уголок

Лит.	Масса	Масштаб
И	1:1	1:5

Лист | Листов: 1

Уголок Б-36×36×3 ГОСТ 8509-72 / Ст.3 ГОСТ 535-58

Госстрой СССР Сантехпроект г. Москва

Копировал: Дзино Формат: А1

Серия 3.904-15 Выпуск 1-12

Инв. № подл. | Подп. и дата | Взам. инв. № | Инв. № дубл. | Подп. и дата

А1А 133.295

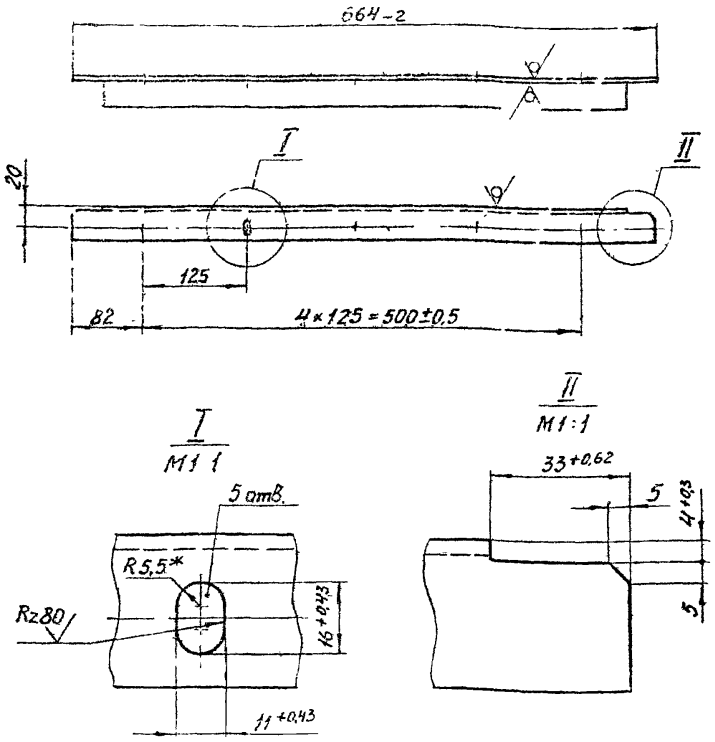

1. Неуказанные предельные отклонения размеров по СМ7
2.* Размер для справок.

Изм.	Лист	№ докум.	Подп.	Дата
Разраб.		Ямпольская		
Пров.		Комиссаров		
Рук. гр.		Грановский		—
Н. контр.		Мерзлякова		
Утв.		Спивак		

А1А 133.295

Уголок

Лит.	Масса	Масштаб
И	1,1	1,5

Лист | Листов: 1

Уголок Б-36×36×3 ГОСТ 8509-72 / Ст 3 ГОСТ 535-58

Госстрой СССР Сантехпроект г. Москва

Копировал: Дзино | Формат: 11

А1А 133.297

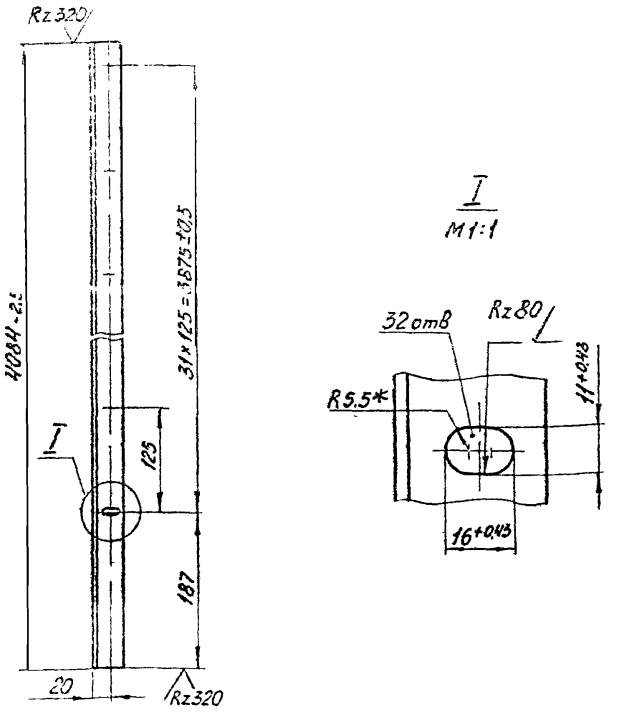

А1А 133.297 – изображено

А1А 133.297-01 – зеркальное отражение

1. Неуказанные предельные отклонения размеров по СМ7.
2.* Размер для справок.

Изм.	Лист	№ докум.	Подп.	Дата
Разраб.		Ямпольская		
Пров.		Комиссаров		
Рук. гр.		Грановский		—
Н. контр.		Мерзлякова		
Утв.		Спивак		

А1А 133.297

Уголок

Лит.	Масса	Масштаб
И	6,75	1:5

Лист | Листов: 1

Уголок Б-36×36×3 ГОСТ 8509-72 / Ст 3 ГОСТ 535-58

Госстрой СССР Сантехпроект г. Москва

Копировал: Дзино | Формат: 11

А1А 133.296

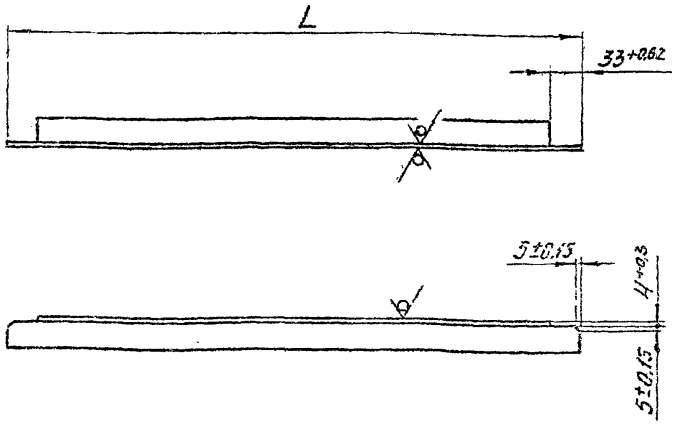

Обозначение	L, мм	Масса, кг
А1А 133.269	664-2,0	1,1
-01	1156-2,4	1,9

Изм.	Лист	№ докум.	Подп.	Дата
Разраб.		Ямпольская		
Пров.		Комиссаров		
Рук. гр.		Грановский		—
Н. контр.		Мерзлякова		
Утв.		Спивак		

А1А 133.296

Уголок

Лит.	Масса	Масштаб
И	См. табл.	—

Лист | Листов: 1

Уголок Б-36×36×3 ГОСТ 8509-72 / Ст 3 ГОСТ 535-58

Госстрой СССР Сантехпроект г. Москва

Копировал: Дзино | Формат: 11

А1А 133.303

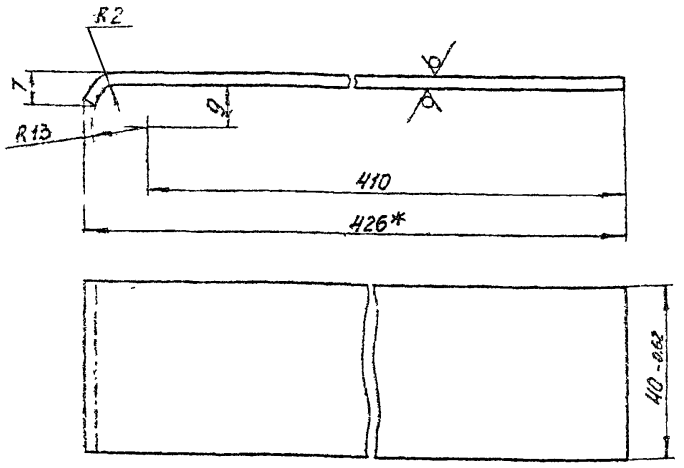

1. Неуказанные предельные отклонения размеров по СМ7
2.* Размер для справок.

Изм.	Лист	№ докум.	Подп.	Дата
Разраб.		Ямпольская		
Пров.		Комиссаров		
Рук. гр.		Грановский		
Н. контр.		Мерзлякова		
Утв.		Спивак		

А1А 133.303

Полоса

Лит.	Масса	Масштаб
И	0,37	1:1

Лист | Листов: 1

Лист Б-30 ГОСТ 19903-74 / 1-IV-Ст 3 ГОСТ 16523-70

Госстрой СССР Сантехпроект г. Москва

Копировал: Дзино | Формат: 11

Серия 3.904-15 Выпуск 1-12

Инв. № подл. | Подп. и дата | Взам. инв. № | Инв. № дубл. | Подп. и дата

Формат	Зона	Поз.	Обозначение	Наименование	Кол.	Примечание
				Документация		
12			А1А133 430СБ	Сборочный чертеж		
				Детали		
11		1	А1А133.303	Полоса	4	
11		2	А1А133.304	Штырь	4	
11		3	А1А133.305	Ушко	4	
11		4	А1А133.306	Крючок	3	
11		5	А1А133.307	Ось	1	
64		6	А1А133.308	Пруток		
				Круг В8 ГОСТ 2590-71 / Ст3 ГОСТ 535-58		
				L = 1675-1,5	4	0,66 кг
64		7	А1А133.309	Пруток		
				Круг В8 ГОСТ 2590-71 / Ст3 ГОСТ 535-58		
				L = 250-1,15	8	0,09 кг
				Стандартные изделия		
		8		Шайба В.01		
				ГОСТ 11371-68	2	
		9		Шплинт 5×20		
				ГОСТ 397-66	2	

А1А133.430

Изм	Лист	№ докум	Подп	Дата
Разраб	Ямпольская			
Пров.	Комиссаров			
Рук.груп	Грановский			
Н. контр.	Мерзлякова			
Утв.	Спивак			

Прижим

Лит.	Лист	Листов
И		1

Госстрой СССР Сантехпроект г. Москва

Копировал — Формат: 11

Формат	Зона	Поз.	Обозначение	Наименование	Кол.	Примечание
				Документация		
11			А1А133.440СБ	Сборочный чертеж		
				Детали		
11		1	А1А133.311	Пруток	5	
64		2	А1А133.312	Пруток		
				Круг В6 ГОСТ 2590-71 / Ст3 ГОСТ 535-58		
				L = 1700±1,5	2	0,38 кг

А1А133.440

Изм	Лист	№ докум.	Подп.	Дата
Разраб.	Ямпольская			
Пров.	Комиссаров			
Рук.груп	Грановский			
Н. контр.	Мерзлякова			
Утв.	Спивак			

Решетка опорная.

Лит.	Лист	Листов
И		1

Госстрой СССР Сантехпроект г. Москва

Копировал: — Формат: 11

Серия 3.904-15 Выпуск 1-12

А1А133.306

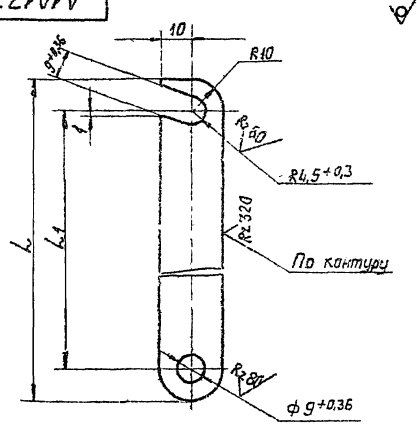

Обозначение	Размеры, мм L	Размеры, мм L1	Масса, кг
А1А133.306	190-1,15	170	0,09
-01	400-1,55	380	0,16

Неуказанные предельные отклонения размеров по СМ7

А1А133.306

Изм	Лист	№ докум	Подп	Дата
Разраб	Ямпольская			
Пров.	Комиссаров			
Рук.груп	Грановский			
Н. контр.	Мерзлякова			
Утв.	Спивак			

Крючок

Лит.	Масса	Масшт.
И	Смотри таблицу	—

Лист — Листов 1

Лист Б3.0 ГОСТ 19903-74 / 1-IV-Ст3 ГОСТ 16523-70

Госстрой СССР Сантехпроект г. Москва

Копировал: — Формат: 11

А1А133.307

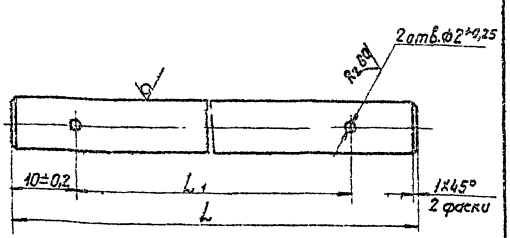

Обозначение	Размеры мм L	Размеры мм L1	Масса, кг
А1А133 307	1735-3	1715±1,5	0,67
-01	1160-2,4	1140±1,2	0,46

А1А133.307

Изм	Лист	№ докум.	Подп	Дата
Разраб	Ямпольская			
Пров.	Комиссаров			
Рук.груп	Грановский			
Н. контр.	Мерзлякова			
Утв.	Спивак			

Ось

Лит.	Масса	Масшт.
И	Смотри таблицу	—

Лист — Листов 1

Круг В8 ГОСТ 2590-71 / Ст3 ГОСТ 535-58

Госстрой СССР Сантехпроект г. Москва

Копировал: — Формат: 11

А1А 133.440СБ

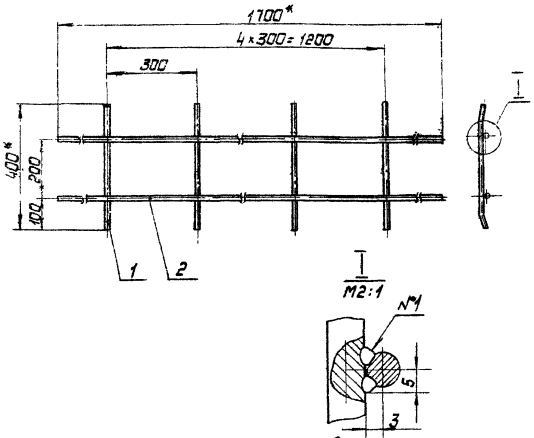

1. Предельные отклонения размеров по $СМ_7$
2* Размеры для справок
3. Шероховатость поверхностей деталей, полученных отрезкой под прямым углом - Rz320; неуказанная шероховатость поверхностей деталей - ∇
4 Сварной шов №1 - сварка ручная электродуговая.

Изм.	Лист	N докум	Подп	Дата	А1А 133.440 СБ		
Разраб.		Ямпольская			Решетка опорная	Лит	Масса	Масшт.
Пров.		Комиссаров			Сборочный чертеж	И	1,26	1:10
Рук. груп.		Грановский				Лист	Листов 1	
Н. контр.		Мерзлякова				Госстрой СССР Сантехпроект г. Москва		
Утв.		Спивак						

Формат 11

А1А 133.311

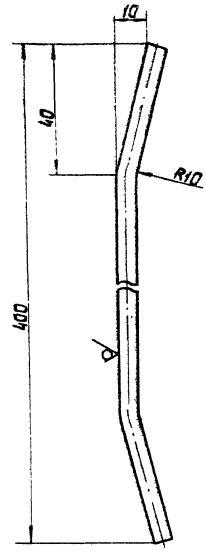

Предельные отклонения размеров по $СМ_7$

Изм.	Лист	N докум	Подп	Дата	А1А 133.311		
Разраб.		Ямпольская			Пруток	Лит	Масса	Масшт.
Пров.		Комиссаров				И	0,1	1:1
Рук. груп.		Грановский				Лист	Листов 1	
Н. контр.		Мерзлякова			Круг В6 ГОСТ 2590-71 Ст 3 ГОСТ 535-58	Госстрой СССР Сантехпроект г. Москва		
Утв.		Спивак						

Формат 11

А1А 133.430СБ

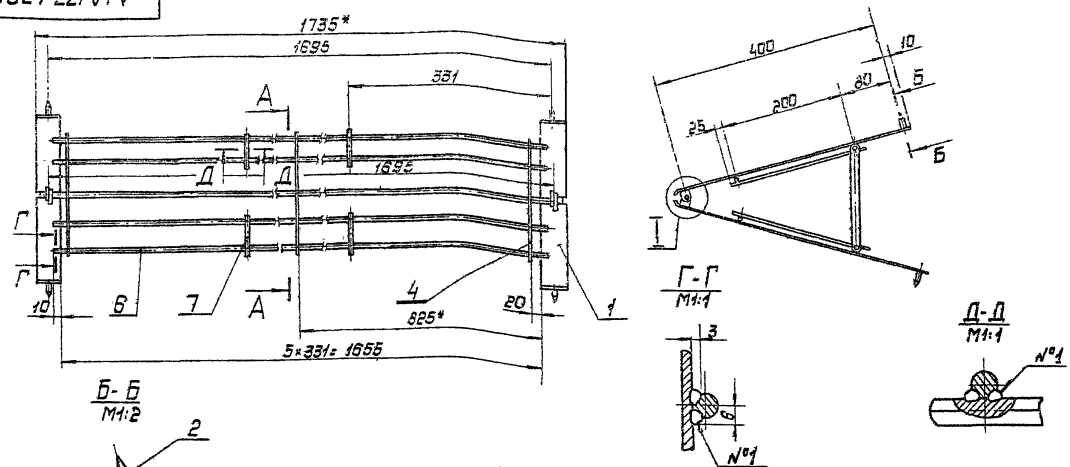

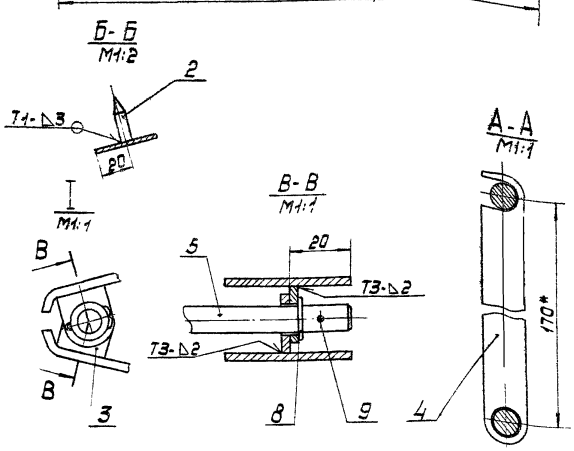

1 Предельные отклонения размеров по $СМ_7$
2.* Размеры для справок.
3. Шероховатость поверхностей деталей, полученных отрезкой под прямым углом - Rz320; неуказанная шероховатость поверхностей деталей - ∇
4 Сварные швы по ГОСТ 5264-69
Сварной шов №1 - сварка ручная электродуговая

Изм.	Лист	N докум	Подп	Дата	А1А 133.430 СБ		
Разраб.		Ямпольская			Прижим	Лит	Масса	Масшт.
Пров.		Комиссаров			Сборочный чертеж	И	6,23	1:5
Рук. груп.		Грановский				Лист	Листов 1	
Гл. спец.		Спивак				Госстрой СССР Сантехпроект г. Москва		
Н. контр.		Мерзлякова						
Утв.		Гольтвегер						

Копир: [illegible]

Формат 12

Серия 3-904.15 Выпуск 1-12

Инв. N подл. | Подп. и дата | Взам. инв. N | Инв. N дубл. | Подп. и дата

Формат	Зона	Поз.	Обозначение	Наименование	Кол.	Примечание
				Документация		
22			А1А133.450СБ	Сборочный чертеж		
				Сборочные единицы		
И		1	А1А133.410	Панель верхняя	1	
И		2	А1А133.420	Панель боковая	2	
И		3	А1А133.460	Решетка опорная	3	
11		4	А1А133.470	Решетка опорная	30	
11		5	А1А133.480	Решетка опорная	3	
11		6	А1А133.490	Прижим	15	
				Детали		
11		7	А1А133.272	Лист	2	
11		8	А1А133.273	Днище	1	
11		9	А1А133.276	Скоба	120	
11		10	А1А133.277	Уголок	22	
И		11	А1А133.278	Крюк	15	
11		12	А1А133.279	Столяр	6	
11		13	А1А133.281	Планка	6	
11		14	А1А133.315	Направляющая	3	
		15	-01	Направляющая	3	

Изм.	Лист	№ докум.	Подп.	Дата
Разраб.		Ямпольская		
Пров.		Комиссаров		
Рук. гр.		Грановский		
Н.контр.		Мерзлякова		
Утв.		Спивак		

А1А133.450

Секция фильтра с фильтрующим материалом типа ФСВУ

Лит.	Лист	Листов
И	1	2

Госстрой СССР Сантехпроект г. Москва

Копировал: Дзино Формат: А1

Подп. и дата | Инв. № подл. | Взам. инв. № | Инв. № дубл. | Подп. и дата

Изм.	Лист	№ докум.	Подп	Дата

А1А133.450 Лист 2

Копировал: Дзино Формат: А1

Формат	Зона	Поз.	Обозначение	Наименование	Кол	Примечание
Б4		16	А1А133.316	Лист		
				Лист Б3.0 ГОСТ 19903-74 / 1-IV-Ст3 ГОСТ 16523-70		
				70-0.14×1064-2Н	3	17.5 кг
Б4		17	А1А133.317	Пруток		
				Круг В2 ГОСТ 2590-71 / Ст.3 ГОСТ 535-58		
				L = 1110-2Н	12	0.44 кг
Б4		18	А1А133.318	Прижим		
				Труба 15 ГОСТ 3262-62		
				L = 1180-2Н	3	1.5 кг
Б4		19	А1А133.319	Прокладка		
				Резина-пластина		
				3Г-М ГОСТ 7338-65		
				36-0.62×670-2	2	0.07 кг
				Стандартные изделия		
		20		Болт М10×30.36		
				ГОСТ 7798-70	32	
		21		Гайка М10-4		
				ГОСТ 5915-70	32	
				Материалы		
		22		Материал фильтрующий из упругого стекловолокна марки ФСВУ ТУ 21-10-369-70		
				Ширина полотна 1200мм		10 кг

Подп. и дата | Инв. № подл. | Взам. инв. № | Инв. № дубл. | Подп. и дата

Изм.	Лист	№ докум.	Подп	Дата

А1А133.450 Лист 2

Копировал: Дзино Формат: А1

А1А133.332

По контуру

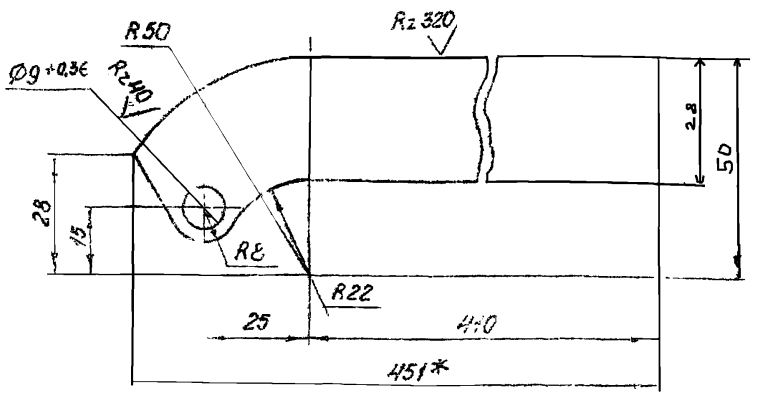

1. Неуказанные предельные отклонения размеров по СМ1.
2. * Размер для справок

Изм.	Лист	№ докум.	Подп.	Дата
Разраб.		Ямпольская		
Пров.		Комиссаров		
Рук. гр.		Грановский		
Н.контр.		Мерзлякова		
Утв.		Спивак		

Ребро

Лит.	Масса	Масштаб
И	0.3	1:1

Лист	Листов 1

Госстрой СССР Сантехпроект г. Москва

Лист Б3.0 ГОСТ 19903-74 / 1-IV-Ст 3 ГОСТ 16523-70

Копировал: Дзино Формат А1

Подп. и дата | Инв. № подл. | Взам. инв. № | Инв. № дубл. | Подп. и дата

А1А133.331

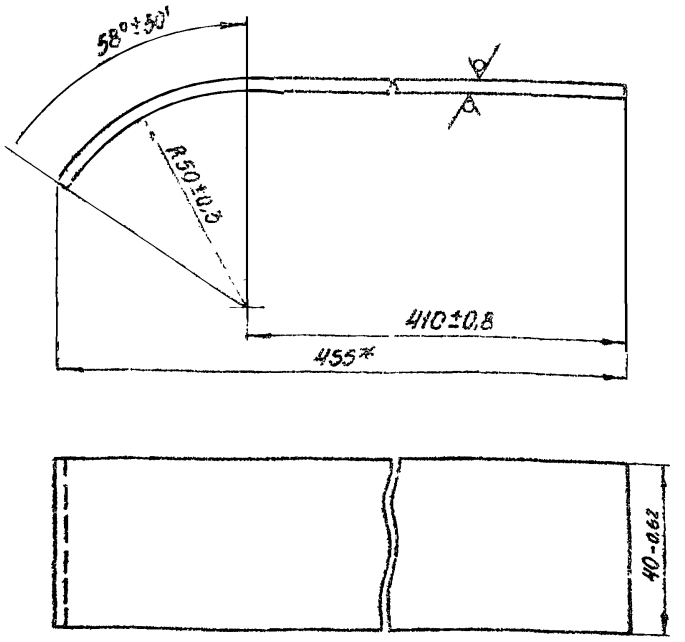

Изм.	Лист	№ докум.	Подп	Дата
Разраб		Ямпольская		
Пров.		Комиссаров		
Рук. гр.		Грановский		
Н.контр.		Мерзлякова		
Утв.		Спивак		

Полоса

Лит	Масса	Масштаб
И	0.43	1:1

Лист	Листов 1

Госстрой СССР Сантехпроект г. Москва

Лист Б3.0 ГОСТ 19903-74 / 1-IV-Ст 3 ГОСТ 16523-70

Копировал: Дзино Формат А1

Подп. и дата | Инв. № подл. | Взам. инв. № | Инв. № дубл. | Подп. и дата

Серия 3.904-15 Выпуск 1

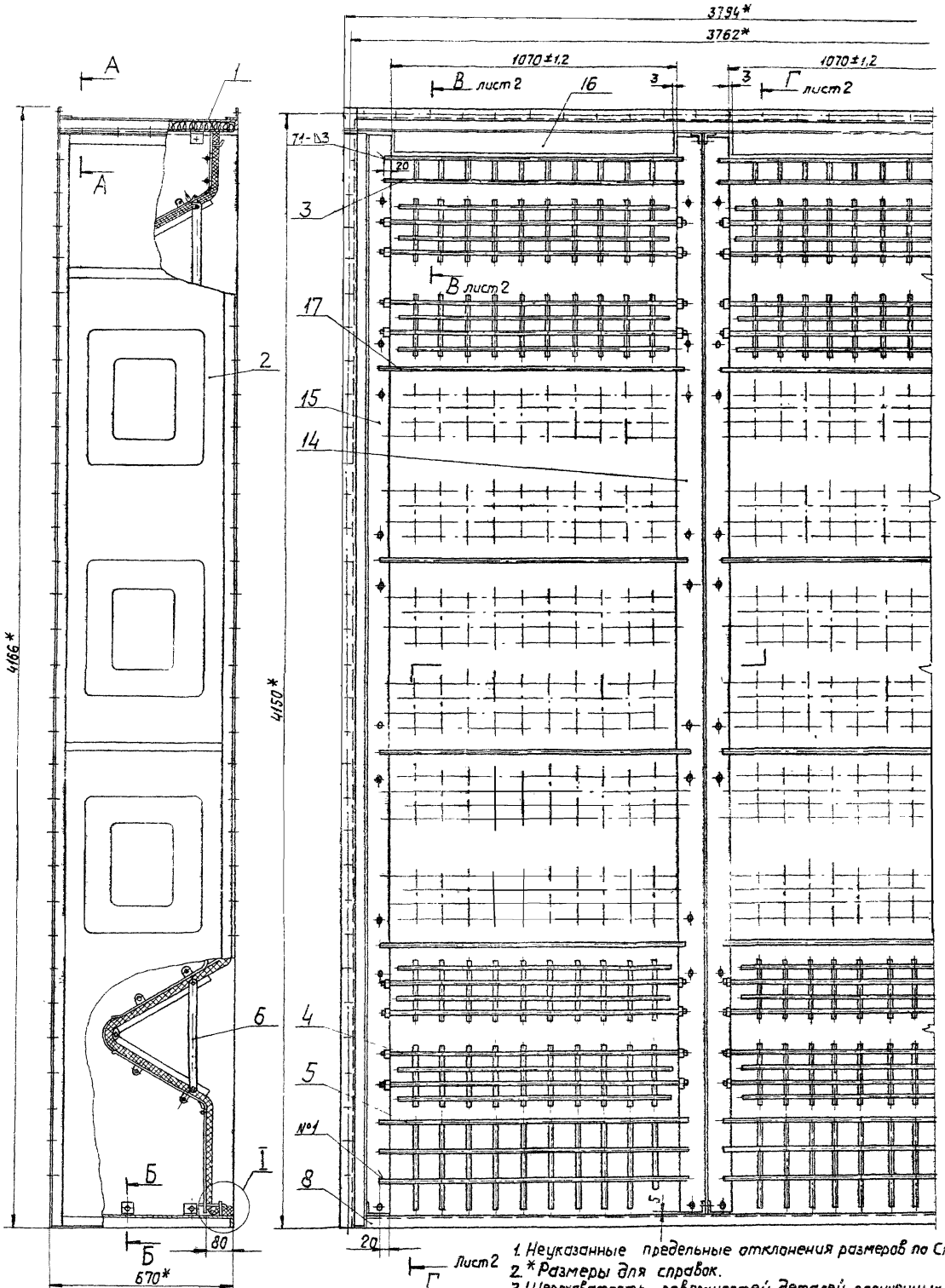

1. Неуказанные предельные отклонения размеров по СМ7
2. *Размеры для справок.
3. Шероховатость поверхностей деталей, полученных отрезкой под прямым углом и по периметру - Rz320; неуказанная шероховатость поверхностей деталей - ∇.
4. Сварные швы по ГОСТ 5264-69. Сварные швы №1 - сварка ручная электродуговая.

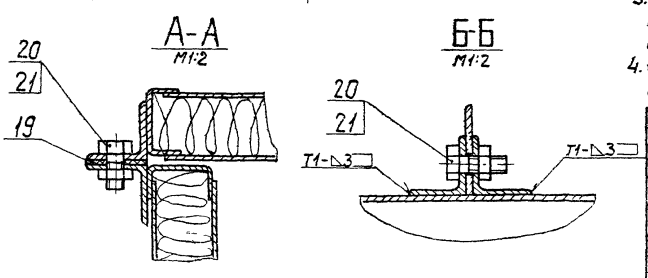

					А1А133.450СБ			
Изм	Лист	№ докум.	Подп.	Дата	Секция фильтра с фильтрующим материалом типа ФСВУ. Сборочный чертеж.	Лит.	Масса	Масшт.
Разраб.		Ямпольская				И	739	1:10
Пров.		Комиссаров				Лист 1	Листов 2	
Рук.груп.		Грановский				Госстрой СССР		
Гл.спец.		Сливак				Сантехпроект г.Москва		
Н.контр.		Мерзляковс						
Утв.		Гольтвегер						

Серия 3.904-15 Выпуск 1-12

Инв.№ подл. | Подп. и дата | Взам.инв.№ | Инв.№ дубл. | Подп. и дата

Копировал: Ди-

Формат: 22

Г-Г лист 1

Узлы поз. 4, 6 и детали поз. 12,18, 22 не показаны

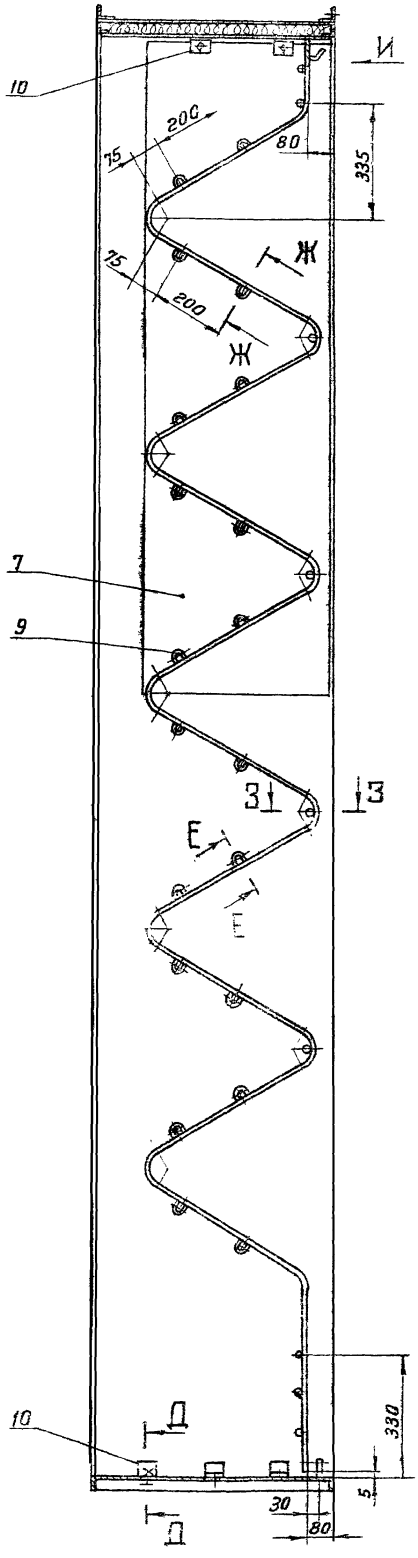

Вид И

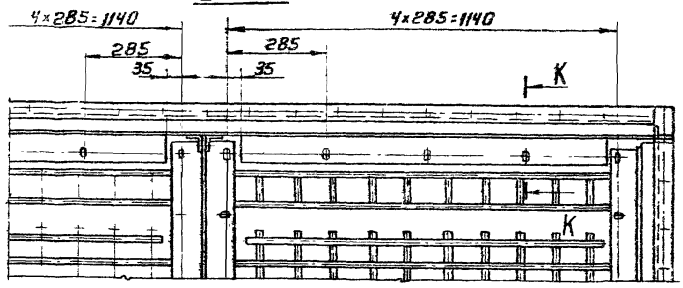

В-В лист 1

М1:2,5

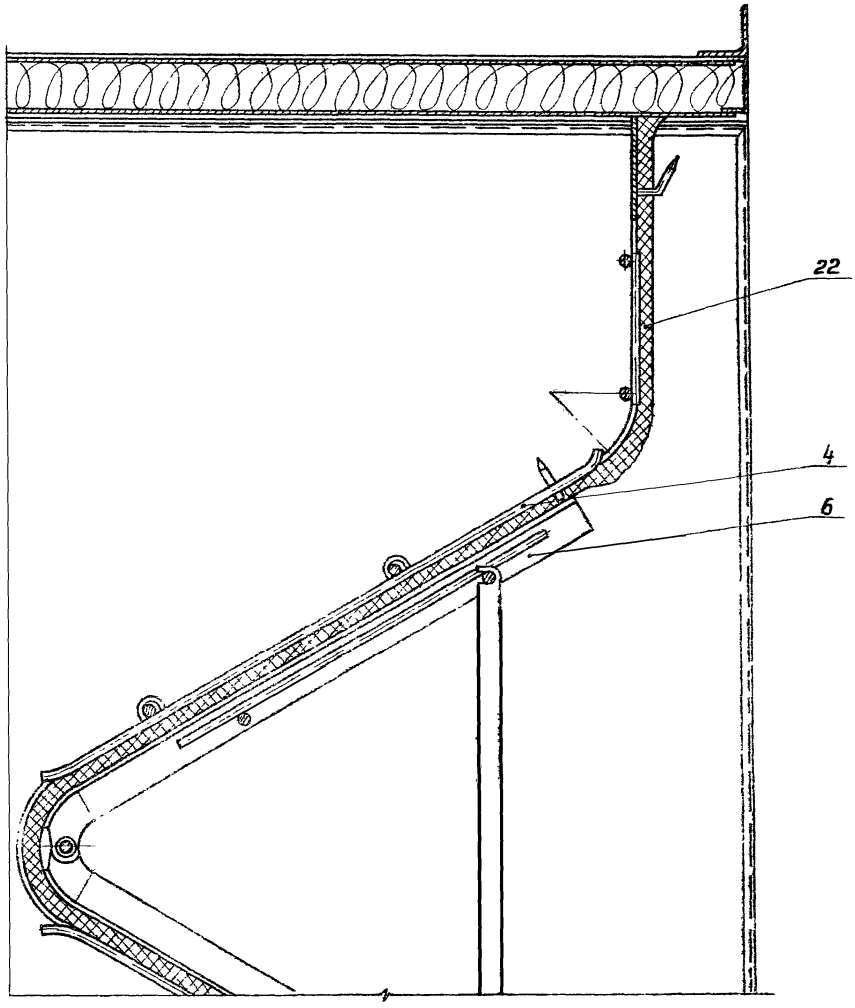

З-З

М1:2

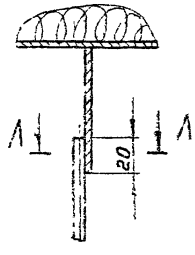

Л-Л

М2:1

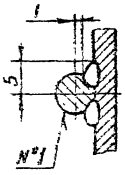

К-К

М1:2

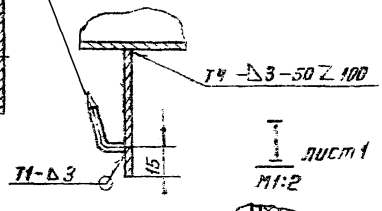

Д-Д

М1:2

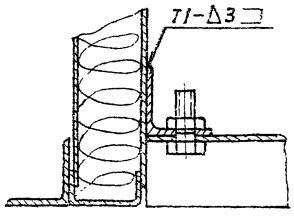

Е-Е повернуто

М1:2

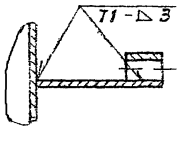

Ж-Ж повернуто

М1:2

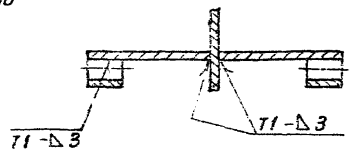

I лист 1

М1:2

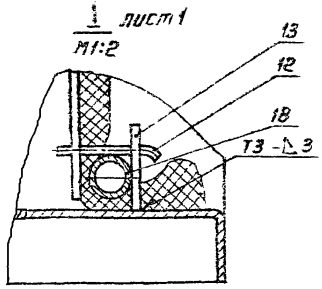

Серия 3.904-15 Выпуск 1-12

Инв.№ подл. | Подп. и дата | Взам. инв.№ | Инв.№ дубл. | Подп. и дата

Изм.	Лист	N докум.	Подп.	Дата	А1А133. 450 СБ	Лист 2

Коп Терентьева

Формат А4

А1А 133.315 – изображено
А1А 133.315-01 – зеркальное отражение

Rz 320 V(V)

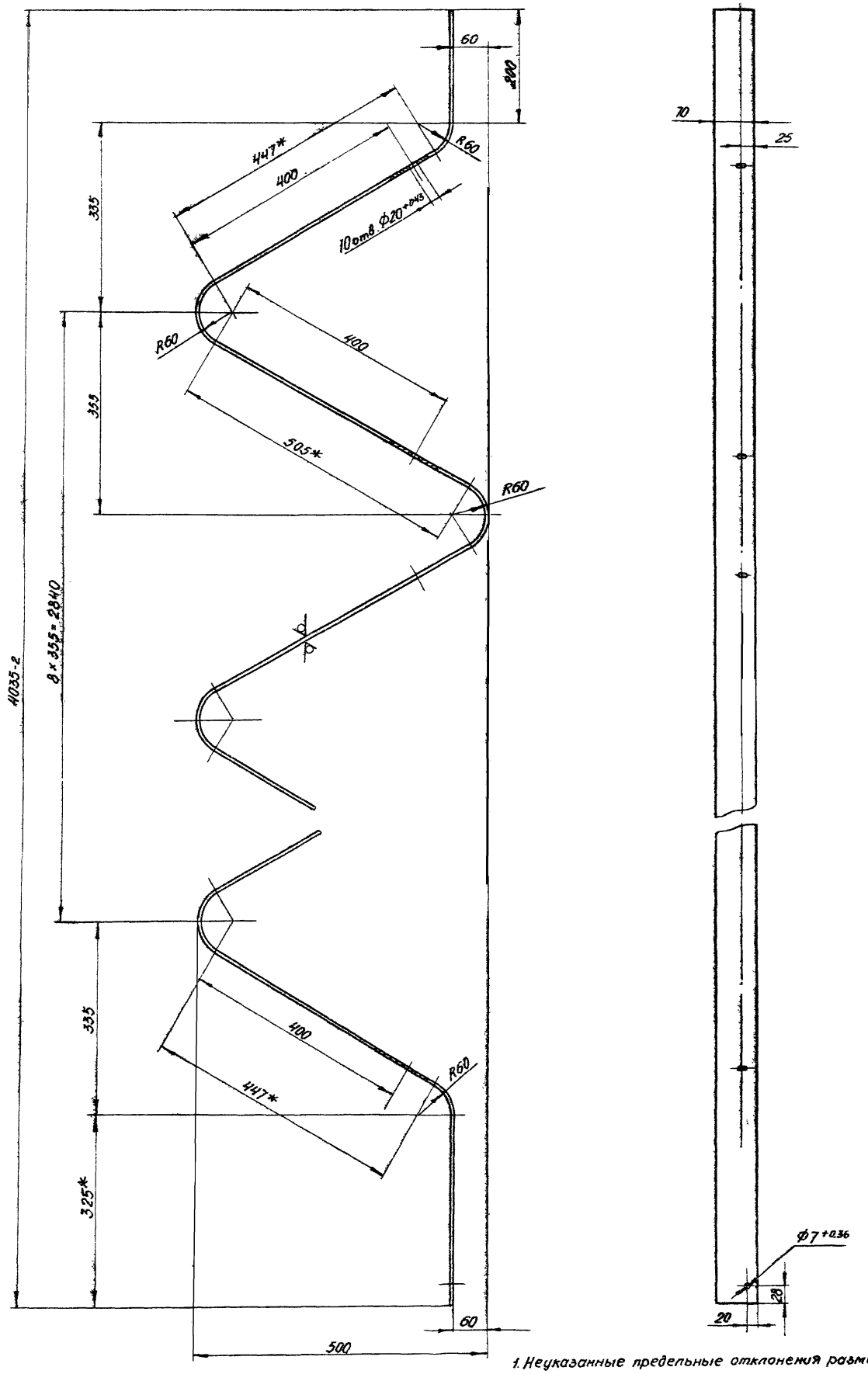

1. Неуказанные предельные отклонения размеров по СМ7.
2. * Размеры для справок.
3. Допускается изготовить из отдельных частей сваркой встык.

Изм.	Лист	№ докум.	Подп.	Дата	
Разраб.		Ялтальская			
Пров.		Комиссаров			
Рук. гр.		Грановский			
Н. контр.		Мерзлякова			
Утв.		Сливак			

А1А 133.315

Направляющая

Лит	Масса	Масштаб
И	9,2	1:5

Лист | Листов 1

Лист: Б3.0 ГОСТ 19903-74
1-IV-Ст.3 ГОСТ 16523-70

Госстрой СССР
Сантехпроект
г. Москва

Копировал Дзино

Формат 22

Серия 3.904-15 Выпуск 1-12

Инв. № подл. | Подп. и дата | Взам. инв. № | Инв. № дубл. | Подп. и дата

А1А 133.315

Поз.	Обозначение	Наименование	Кол.	Примечание
		Документация		
11	А1А133.460 СБ	Сборочный чертеж		
		Детали		
64	1 А1А133.321	Пруток Круг В6 ГОСТ 2590-71 / Ст.3 ГОСТ 535-58 L = 1110 -2,4	2	0,244кг
64	2 А1А133.322	Пруток Круг В6 ГОСТ 2590-71 / Ст.3 ГОСТ 535-58 L = 100 0,87	10	0,022кг

Изм.	Лист	№ докум.	Подп.	Дата
Разраб.		Ямпольская		
Пров.		Комиссаров		
Рук.груп.		Грановский		
Н.контр.		Мерзлякова		
Утв.		Сливак		

А1А133.460

Решетка опорная

Лит.	Лист	Листов
И		1

Госстрой СССР Сантехпроект г. Москва

Копировал: Формат: А4

Поз.	Обозначение	Наименование	Кол.	Примечание
		Документация		
12	А1А133.470 СБ	Сборочный чертеж		
		Детали		
11	1 А1А133.323	Пруток	10	
64	2 А1А133.324	Пруток Круг В6 ГОСТ 2590-71 / Ст.3 ГОСТ 535-58 L = 1120 -2,4	2	0,244кг
64	3 А1А133.325	Пруток Круг В6 ГОСТ 2590-71 / Ст.3 ГОСТ 535-58 L = 1050 -2,4	2	0,237кг

Изм.	Лист	№ докум.	Подп.	Дата
Разраб.		Ямпольская		
Провер.		Комиссаров		
Рук.груп.		Грановский		
Н.контр.		Мерзлякова		
Утв.		Сливак		

А1А133.470

Решетка опорная

Лит.	Лист	Листов
И		1

Госстрой СССР Сантехпроект г. Москва

Копировал: Формат: А4

Поз.	Обозначение	Наименование	Кол.	Примечание
		Документация		
11	А1А133.480 СБ	Сборочный чертеж		
		Детали		
64	1 А1А133.326	Пруток Круг В6 ГОСТ 2590-71 / Ст.3 ГОСТ 535-58 L = 1110 -2,4	3	0,244кг
64	2 А1А133.327	Пруток Круг В6 ГОСТ 2590-71 / Ст.3 ГОСТ 535-58 L = 325 -1,35	10	0,072кг

Изм.	Лист	№ докум.	Подп.	Дата
Разраб.		Ямпольская		
Пров.		Комиссаров		
Рук.груп.		Грановский		
Н.контр.		Мерзлякова		
Утв.		Сливак		

А1А133.480

Решетка опорная

Лит.	Лист	Листов
И		1

Госстрой СССР Сантехпроект г. Москва

Копировал: Формат: А4

А1А133.304

Rz320 (√)

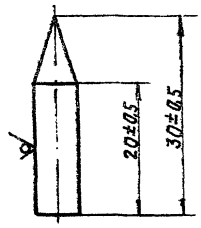

Изм.	Лист	№ докум.	Подп.	Дата
Разраб.		Ямпольская		
Пров.		Комиссаров		
Рук.груп.		Грановский		
Н.контр.		Мерзлякова		
Утв.		Сливак		

А1А133.304

Штырь

Лит.	Масса	Масшт.
И	0,01	2:1

Лист 1 Листов 1

Круг В6 ГОСТ 2590-71 / Ст.3 ГОСТ 535-58

Госстрой СССР Сантехпроект г. Москва

Копировал: Формат: А4

А1А 133.460СБ

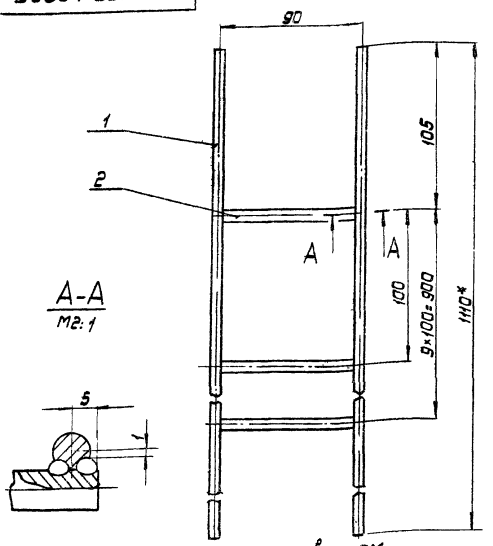

1. Предельные отклонения размеров по СМ9
2.* Размеры для справок
3. Шероховатость поверхностей деталей, полученных отрезкой под прямым углом, Rz320; неуказанная шероховатость поверхностей деталей – ▽
4. Сварные швы – сварка ручная электродуговая

Изм.	Лист	N докум.	Подп.	Дата
Разраб.		Ямпольская		
Пров.		Комиссаров		
Рук. груп.		Грановский		
Гл. спец.		Спивак		
Н. контр.		Мерзлякова		
Утв.		Гольтвегер		

А1А 133.460СБ

Решетка опорная
Сборочный чертеж

Лит	Масса	Масштаб
И	0,7	1:2
Лист	Листов 1	

Госстрой СССР Сантехпроект г. Москва

Формат А1

А1А 133.323

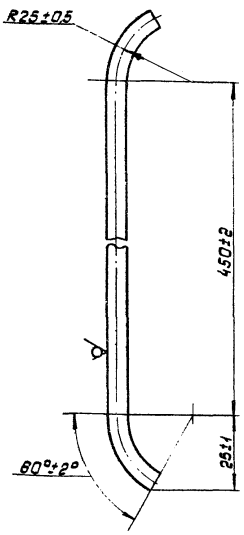

Rz 320 (▽)

Изм.	Лист	N докум.	Подп.	Дата
Разраб.		Ямпольская		
Пров.		Комиссаров		
Рук. груп.		Грановский		
Н. контр.		Мерзлякова		
Утв.		Спивак		

А1А 133.323

Пруток

Лит	Масса	Масштаб
И	0,11	1:1
Лист	Листов 1	

Круг В6 ГОСТ 2590-71
Ст.3 ГОСТ 535-58

Госстрой СССР Сантехпроект г. Москва

Формат А1

Серия 3.407.1-15 Выпуск 1-12

А1А 133.470СБ

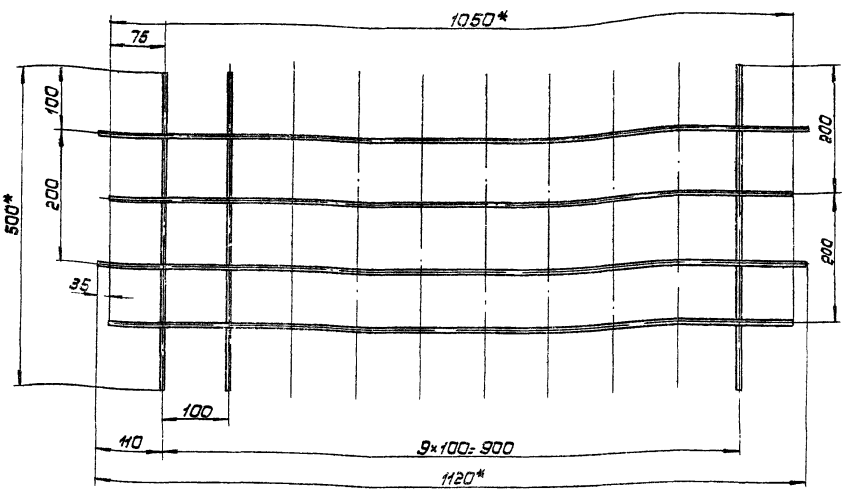

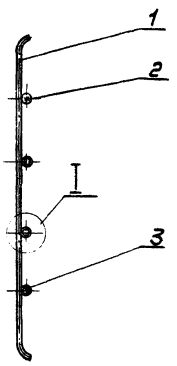

I
М2:1

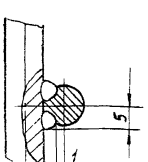

1. Предельные отклонения размеров по СМ9
2.* Размеры для справок.
3. Шероховатость поверхностей деталей, полученных отрезкой под прямым углом – Rz320; неуказанная шероховатость поверхностей деталей ▽
4. Сварные швы – сварка ручная электродуговая

Изм.	Лист	N докум.	Подп.	Дата
Разраб.		Ямпольская		
Пров.		Комиссаров		
Рук. груп.		Грановский		
Гл. спец.		Спивак		
Н. контр.		Мерзлякова		
Утв.		Гольтвегер		

А1А 133.470СБ

Решетка опорная
Сборочный чертеж

Лит	Масса	Масштаб
И	2,17	1:5
Лист	Листов 1	

Госстрой СССР Сантехпроект г. Москва

Формат А2

Инв. № подл. | Подп. и дата | Взам. инв. № | Инв. № дубл. | Подп. и дата

А1А133 480 СБ

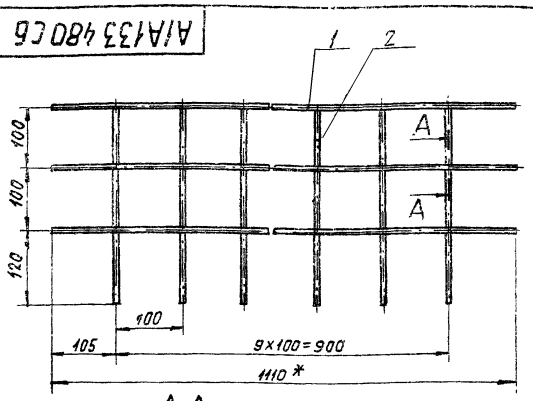

А-А
М2:1

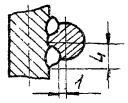

1. Предельные отклонения размеров по СМ7
2. * Размер для справок
3. Шероховатость поверхностей деталей, полученных отрезкой под прямым углом - Rz320; неуказанная шероховатость поверхностей деталей - ▽.
4. Сварные швы - сварка ручная электродуговая

Изм.	Лист	N докум.	Подп.	Дата
Разраб.		Ямпольская		
Пров.		Комиссаров		
Рук. гр.		Гранковский		
Гл. спец.		Сливак		
Н. контр.		Мерзлякова		
Утв.		Гольтвегер		

А1А133.480 СБ

Решетка опорная. Сварочный чертеж

Лит.	Масса	Масшт.
И	1,45	1:5
Лист	Листов 1	

Госстрой СССР Сантехпроект г. Москва

Копировал: Формат: А1

Формат	Зона	Поз.	Обозначение	Наименование	Кол.	Примечание
				Документация		
А2			А1А133 490 СБ	Сварочный чертеж		
				Детали		
А1		1	А1А1133. 304	Штырь	4	
А1		2	А1А133. 306-01	Крючок	2	
А1		3	А1А133 307-01	Ось	1	
Б4		4	А1А133. 328	Пруток		
				Круг В8 ГОСТ 2590-71 Ст.3 ГОСТ 535-58		
				L = 1130 -2,4	4	0,45 кг
Б4		5	А1А133. 329	Пруток		
				Круг В8 ГОСТ 2590-71 Ст.3 ГОСТ 535-58		
				L = 300 -1,35	6	0,12 кг
А1		6	А1А133.331	Полоса	4	
А1		7	А1А133.332	Ребро	4	
					4	
				Стандартные изделия		
		8		Шайба 8 01 ГОСТ 11371-68	2	
		9		Шплинт 2х16 ГОСТ 397-66	2	

Изм.	Лист	N докум.	Подп.	Дата
Разраб.		Ямпольская		
Пров.		Комиссаров		
Рук. гр.		Гранковский		
Н. контр.		Мерзлякова		
Утв.		Сливак		

А1А133.490

Прижим

Лит.	Лист	Листов
И		1

Госстрой СССР Сантехпроект г. Москва

Копировал: Формат: А1

Инв. № подл. | Подп. и дата | Взам. инв. № | Инв. № дубл. | Подп. и дата

А1А133.490СБ

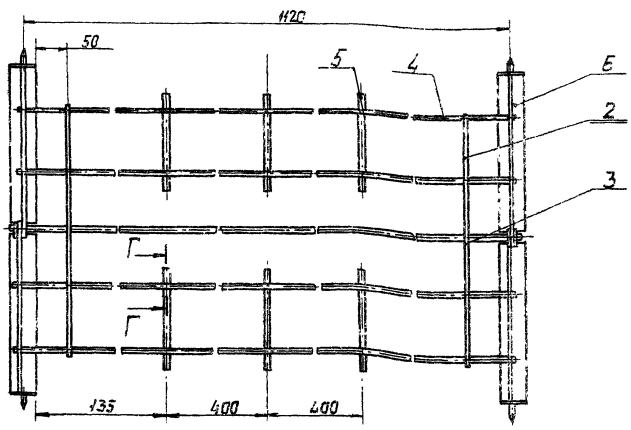

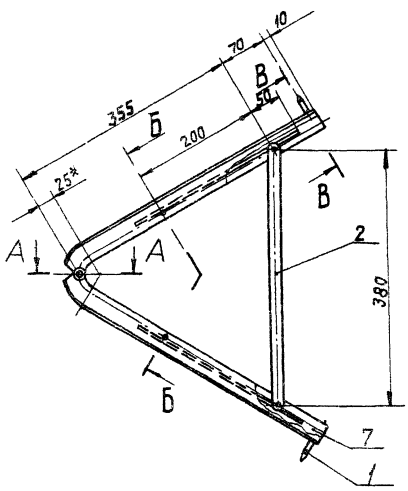

ГГ
М4:1

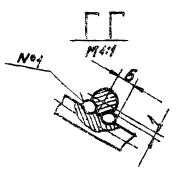

А-А
М1:1

Б-Б
М1:2

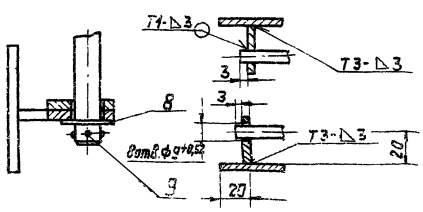

В-В
М1:2

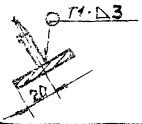

1. Предельные отклонения размеров по СМ7
2. * Размеры для справок.
3. Шероховатость поверхностей деталей, полученных отрезкой под прямым углом - Rz320; неуказанная шероховатость поверхностей деталей - ▽.
4. Сварные швы Т1, Т3 по ГОСТ 5264-69, сварной шов №1 - сварка ручная электродуговая.

Изм.	Лист	N докум.	Подп.	Дата
Разраб.		Ямпольская		
Пров.		Комиссаров		
Рук. гр.		Гранковский		
Гл. спец.		Сливак		
Н. контр.		Мерзлякова		
Утв.		Гольтвегер		

А1А133.490СБ

Прижим. Сварочный чертеж

Лит.	Масса	Масшт.
И	6,5	1:5
Лист	Листов 1	

Госстрой СССР Сантехпроект г. Москва

Копировал: Формат: А1

Серия 3.904-15 Выпуск 1-12

Инв. № подл. | Подп. и дата | Взам. инв. № | Инв. № дубл. | Подп. и дата

Формат	Зона	Поз.	Обозначение	Наименование	Кол.	Примечание
				Документация		
22			А1А133.520 СБ	Сборочный чертеж		
				Сборочные единицы		
11		1	А1А133.530	Рама	1	
11		2	АЗД047.000-01	Заслонка воздушная утепленная	2	выпуск 1-8
				Стандартные изделия		
		3		Болт М8×25.36 ГОСТ 7798-70	128	
		4		Гайка М8.4 ГОСТ 5915-70	128	
		5		Шайба 8 ГОСТ 10906-66	128	
				Прочие изделия		
		6		Клапан воздушный утепленный КВУ 2400×1000 ТУ 22-2071-70	2	

Инв.№ подл. | Подп. и дата | Взам. инв.№ | Инв.№ дубл. | Подп. и дата

Изм.	Лист	№ докум.	Подп.	Дата
Разраб.		Ямпольская		
Пров.		Комиссаров		
Рук. груп.		Грановский		
Н. контр.		Мерзлякова		
Утв.		Сливак		

А1А133.520

Установка утепленных клапанов

Лит.	Лист	Листов
И		1

Госстрой СССР Сантехпроект г. Москва

Копировал: Формат: 11

Формат	Зона	Поз.	Обозначение	Наименование	Кол.	Примечание
				Документация		
22			А1А133.530 СБ	Сборочный чертеж		
11		1	А1А133.341	Швеллер	2	
11		2	А1А133.342	Косынка	2	
11		3	А1А133.343	Швеллер	1	
		4	-01	Швеллер	1	
11		5	А1А133.344	Швеллер	1	
64		6	А1А133.345	Швеллер		
				Швеллер 8 ГОСТ 8240-72 Ст3 ГОСТ 535-58		
				L=400-1,35	2	2,82 кг
11		7	А1А133.346	Швеллер	1	
11		8	А1А133.347	Швеллер	1	
64		9	А1А133.348	Швеллер		
				Швеллер 8 ГОСТ 8240-72 Ст3 ГОСТ 535-58		
				L=772-2	1	6,0 кг
64		10	А1А133.349	Лист Б3 ГОСТ 19903-74 I-IV Ст3 ГОСТ 16523-70		
				330-1,35×2458-2	1	26,6 кг

Инв.№ подл. | Подп. и дата | Взам. инв.№ | Инв.№ дубл. | Подп. и дата

Изм.	Лист	№ докум.	Подп.	Дата
Разраб.		Ямпольская		
Пров.		Комиссаров		
Рук. груп.		Грановский		
Н. контр.		Мерзлякова		
Утв.		Сливак		

А1А133.530

Рама

Лит.	Лист	Листов
И		1

Госстрой СССР Сантехпроект г. Москва

Копировал: Формат: 11

Серия 3.904-15 Выпуск 1-12

Формат	Зона	Поз.	Обозначение	Наименование	Кол.	Примечание
				Документация		
11			А1А133.540 СБ	Сборочный чертеж		
				Детали		
64		1	А1А133.351	Лист Б2 ГОСТ 19903-74 I-IV Ст3 ГОСТ 16523-70		
				340-1,35×2416-3,5	2	13,2 кг
64		2	А1А133.352	Лист Б2 ГОСТ 19903-74 I-IV Ст3 ГОСТ 16523-70		
				340-1,35×1394-2,6	2	7,4 кг

Инв.№ подл. | Подп. и дата | Взам. инв.№ | Инв.№ дубл. | Подп. и дата

Изм.	Лист	№ докум.	Подп.	Дата
Разраб.		Ямпольская		
Пров.		Комиссаров		
Рук. груп.		Грановский		
Н. контр.		Мерзлякова		
Утв.		Сливак		

А1А133.540

Краб

Лит.	Лист	Листов
И		1

Госстрой СССР Сантехпроект г. Москва

Копировал: Формат: 11

А1А133.305

√(√)

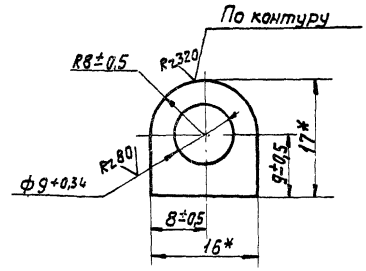

* Размеры для справок

Инв.№ подл. | Подп. и дата | Взам. инв.№ | Инв.№ дубл. | Подп. и дата

Изм.	Лист	№ докум.	Подп.	Дата
Разраб.		Ямпольская		
Пров.		Комиссаров		
Рук. груп.		Грановский		
Н. контр.		Мерзлякова		
Утв.		Сливак		

А1А133.305

Ушко

Лит.	Масса	Масштаб
И	0,003	2:1

Лист Б3,0 ГОСТ 19903-74 I-IV Ст 3 ГОСТ 16523-70

Лист 1 Листов 1

Госстрой СССР Сантехпроект г. Москва

Копировал: Формат: 11

A1A133.520СБ

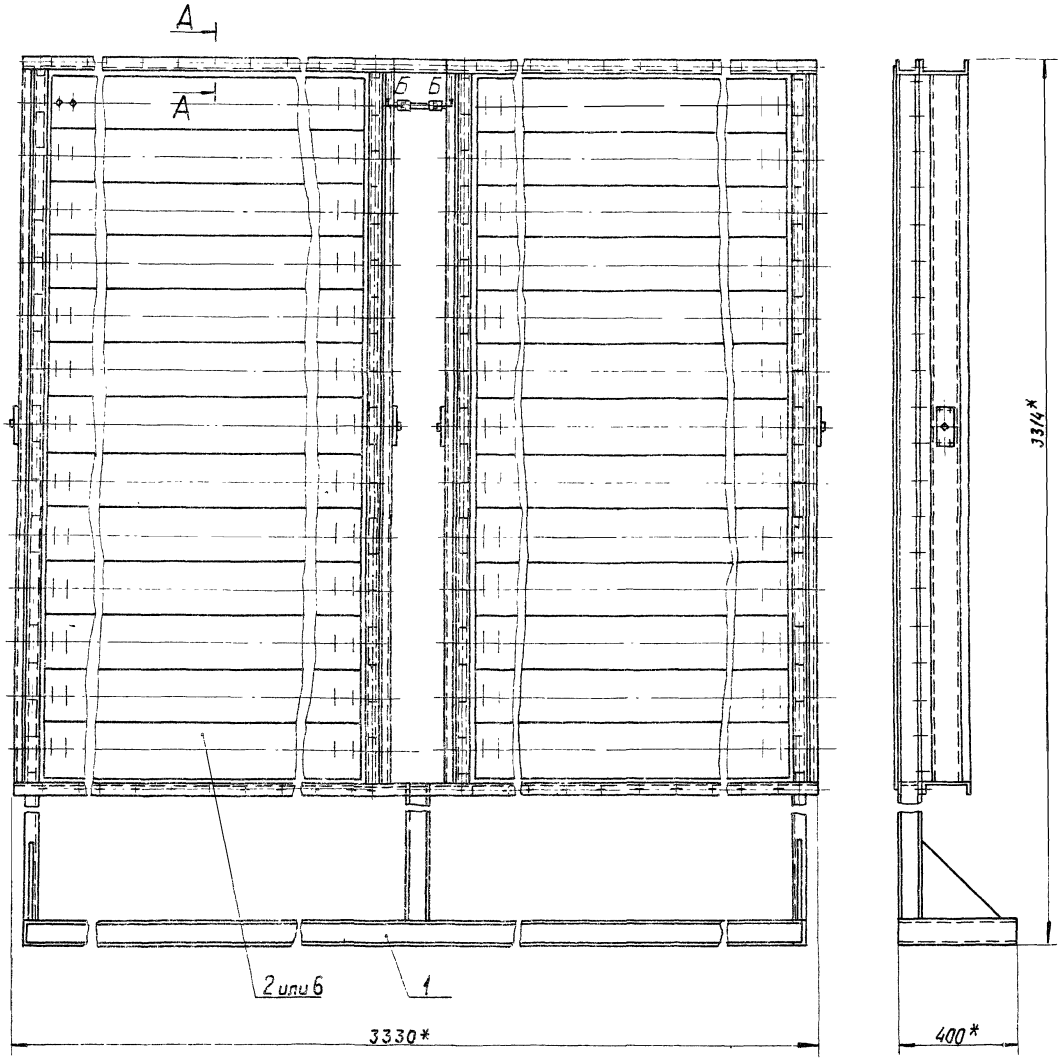

А-А
М1:2

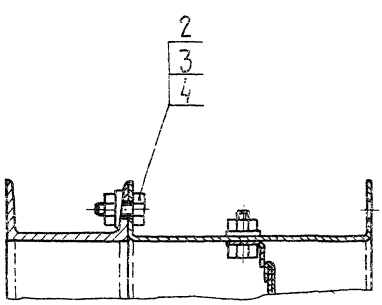

Б-Б
М1:1

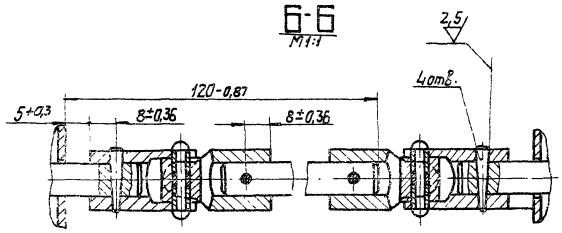

* Размеры для справок

Изм.	Лист	№ докум.	Подп.	Дата	А1А133.520СБ		
Разраб.		Ямпольская			Установка утепленных клапанов. Сборочный чертеж.	Лит. И	Масса 475	Масшт. 1:10
Пров.		Комиссаров				Лист	Листов 1
Рук.груп.		Грановский				Госстрой СССР Сантехпроект г. Москва	
Гл.спец.		Слава					
Н.контр.		Мерзликова					
Утв.		Гольтвегер					

Копировал: Ф.Ч.

Формат 22

Инв.№ подл. | Подп. и дата | Взам. инв.№ | Инв.№ дубл. | Подп. и дата

Серия 3 904-15 Выпуск 1 12

А1А133.530СБ

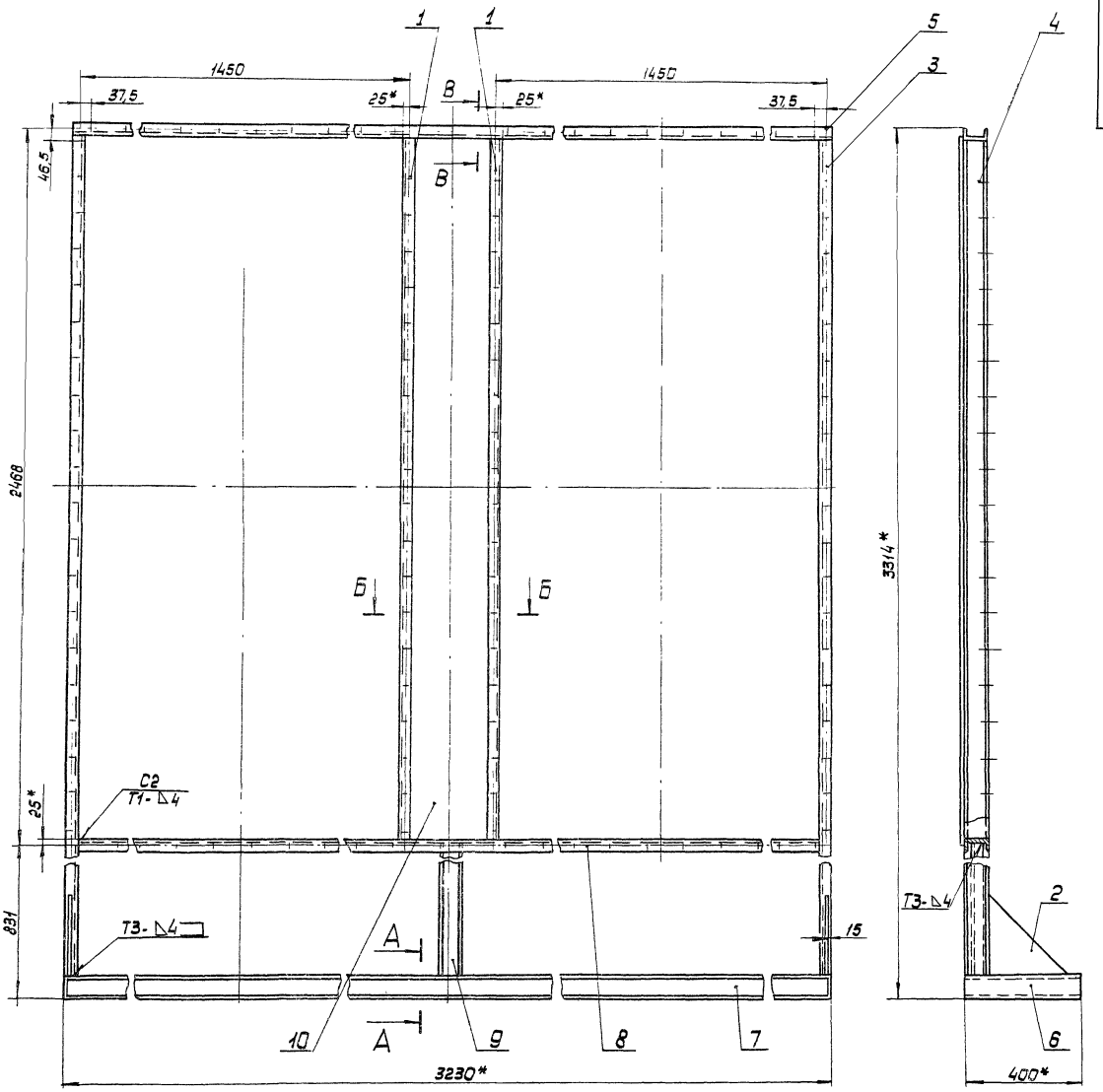

Б-Б
М1:5

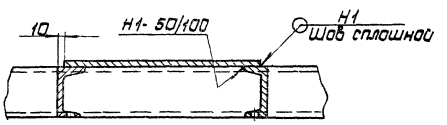

В-В
М1:5

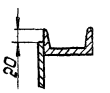

А-А
М1:5

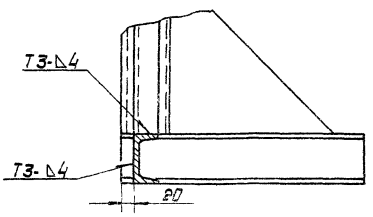

1. Предельные отклонения размеров по $СМ_7$
2. * Размеры для справок.
3. Шероховатость поверхностей деталей, полученных отрезкой под прямым углом и по периметру - $R_z 320$; неуказанная шероховатость поверхностей деталей - ∅
4. Сварные швы по ГОСТ 5264-69;

Изм.	Лист	N докум.	Подп.	Дата	А1А133.530СБ			
Разраб.		Ямпольская			Рама	Лит.	Масса	Масшт.
Пров.		Комиссаров			Сборочный чертеж	Н	175	1:10
Рук.груп.		Грановский				Лист	Листов 1	
Гл.спец.		Спивак				Госстрой СССР Сантехпроект г. Москва		
Н.контр.		Мерзлякова						
Утв.		Гольтвегер						

Серия 3.904.15 Выпуск 1-12

Инв.N подл. | Подп.и дата | Взам.инв.N | Инв.N дубл. | Подп.и дата

Копир: Формат 22

А1А 133.346

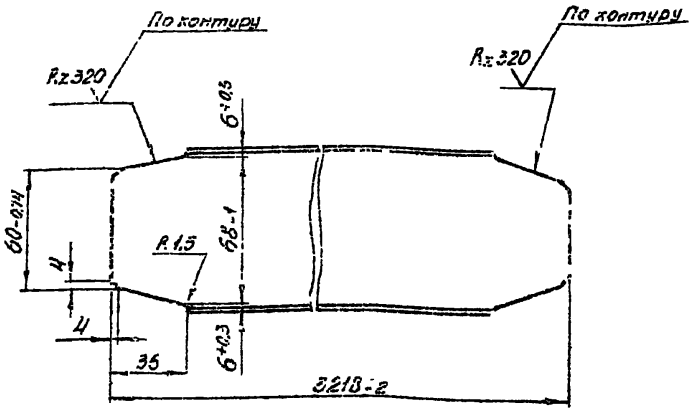

Неуказанные предельные отклонения размеров по СМ7

Изм.	Лист	№ докум.	Подп.	Дата	А1А 133.346			
Разраб.		Ямпольская			Швеллер	Лит.	Масса	Масштаб
Пров.		Комиссаров				Н	22,7	1:2
Рук. гр.		Грановский				Лист	Листов: 1	
Н. контр.		Мерзлякова			Швеллер 8 ГОСТ 8240-72 / Ст 3 ГОСТ 535-58	Госстрой СССР Сантехпроект г. Москва		
Утв.		Спивак						

Копировал: Дойно Формат 11

А1А 133.344

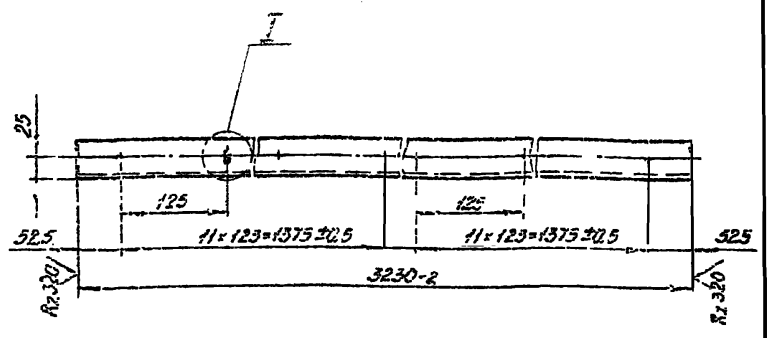

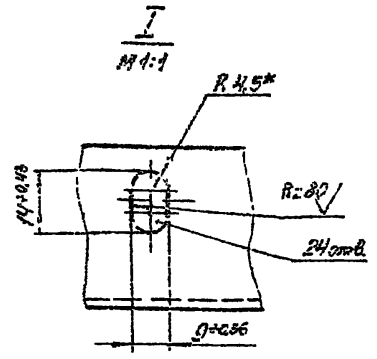

1. Неуказанные предельные отклонения размеров по СМ7.
2.* Размер для справок.

Изм.	Лист	№ докум.	Подп.	Дата	А1А 133.344			
Разраб.		Ямпольская			Швеллер	Лит.	Масса	Масштаб
Пров.		Комиссаров				Н	22,8	1:5
Рук. гр.		Грановский				Лист	Листов: 1	
Н. контр.		Мерзлякова			Швеллер 8 ГОСТ 8240-72 / Ст.3 ГОСТ 535-58	Госстрой СССР Сантехпроект г. Москва		
Утв.		Спивак						

Копировал: Дойно Формат: 11

А1А 133.347

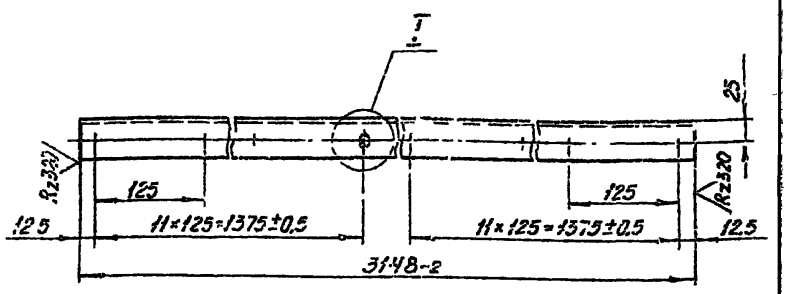

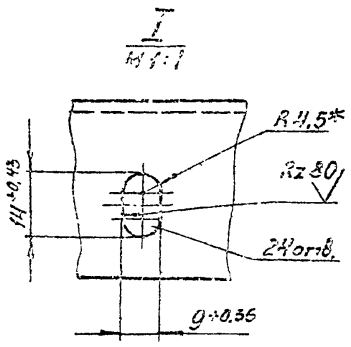

1. Неуказанные предельные отклонения размеров по СМ7.
2.* Размер для справок.

Изм.	Лист	№ докум.	Подп.	Дата	А1А 133.347			
Разраб.		Ямпольская			Швеллер	Лит.	Масса	Масштаб
Пров.		Комиссаров				Н	22,2	1:5
Рук. гр.		Грановский				Лист	Листов: 1	
Н. контр.		Мерзлякова			Швеллер 8 ГОСТ 8240-72 / Ст.3 ГОСТ 535-58	Госстрой СССР Сантехпроект г. Москва		
Утв.		Спивак						

Формат: 11

А1А 133.343

А1А 133.343 — изображено
А1А 133.343-01 — зеркальное отражение

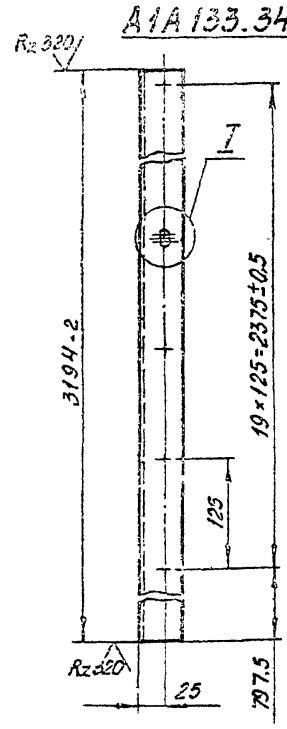

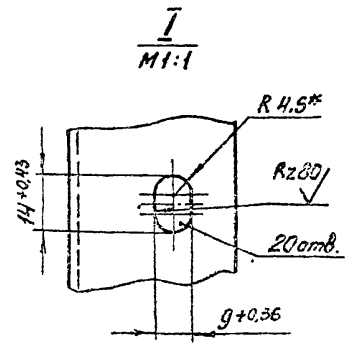

1. Неуказанные предельные отклонения размеров по СМ7
2.* Размер для справок.

Изм.	Лист	№ докум.	Подп.	Дата	А1А 133.343			
Разраб.		Ямпольская			Швеллер	Лит.	Масса	Масштаб
Пров.		Комиссаров				Н	22,4	1:5
Рук. гр.		Грановский				Лист	Листов: 1	
Н. контр.		Мерзлякова			Швеллер 8 ГОСТ 8240-72 / Ст.3 ГОСТ 535-58	Госстрой СССР Сантехпроект г. Москва		
Утв.		Спивак						

Формат: 11

Выпуск 1-12

Инв. № подл. | Подп. и дата | Взам. инв. № | Инв. № дубл. | Подп. и дата

А1А133.396

Rz 40 (√)

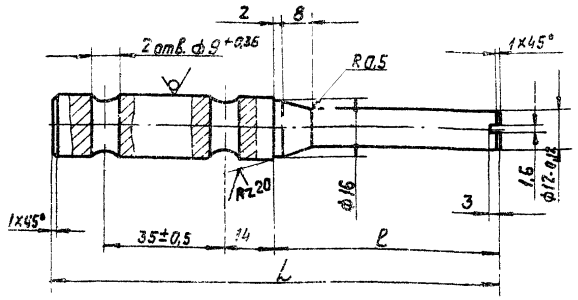

Обозначение	Размеры, мм		Масса, кг
	L	l	
А1А133.396	85	20	0,14
-01	130	65	0,18

Неуказанные предельные отклонения размеров по СМ7

Изм.	Лист	№ докум.	Подп.	Дата
Разраб.		Ямпольская		
Пров.		Комиссаров		
Рук. груп.		Грановский		
Н. контр.		Мерзлякова		
Утв.		Сливак		

А1А133.396

Ось

Круг В 18 ГОСТ 2590-71 / Ст. 3 ГОСТ 535-58

Лит.	Масса	Масшт.
И	Смотри таблицу	–

Лист | Листов 1

Госстрой СССР Сантехпроект г. Москва

Копировал: Формат 11

А1А133.342

(√)

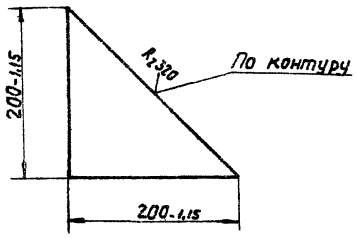

Изм.	Лист	№ докум.	Подп.	Дата
Разраб.		Ямпольская		
Пров.		Комиссаров		
Рук. груп.		Грановский		
Н. контр.		Мерзлякова		
Утв.		Сливак		

А1А133.342

Косынка

Лист Б5 ГОСТ 19903-74 / Ст. 3 ГОСТ 14637-69

Лит.	Масса	Масшт.
И	0,8	1:4

Лист | Листов 1

Госстрой СССР Сантехпроект г. Москва

Копировал: Формат: 11

А1А133.540СБ

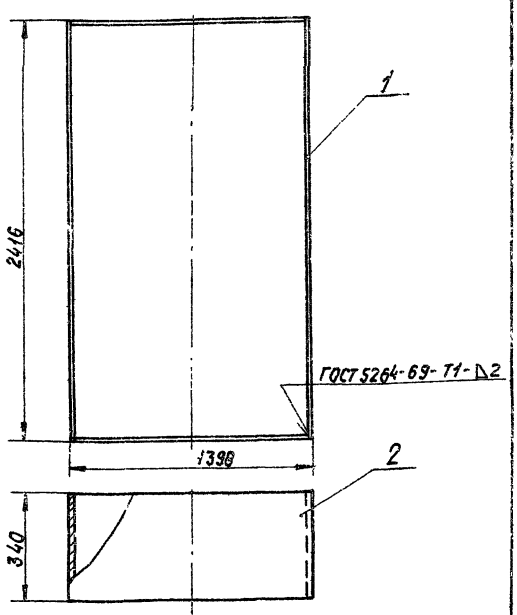

Размеры для справок

Изм.	Лист	№ докум.	Подп.	Дата
Разраб.		Ямпольская		
Пров.		Комиссаров		
Рук. груп.		Грановский		
Гл. спец.		Сливак		
Н. контр.		Мерзлякова		
Утв.		Гольтвегер		

А1А133.540 СБ

Короб
Сборочный чертеж

Лит.	Масса	Масшт.
И	41,2	1:20

Лист | Листов 1

Госстрой СССР Сантехпроект г. Москва

Копировал: Формат: 11

А1А133.341

(√)

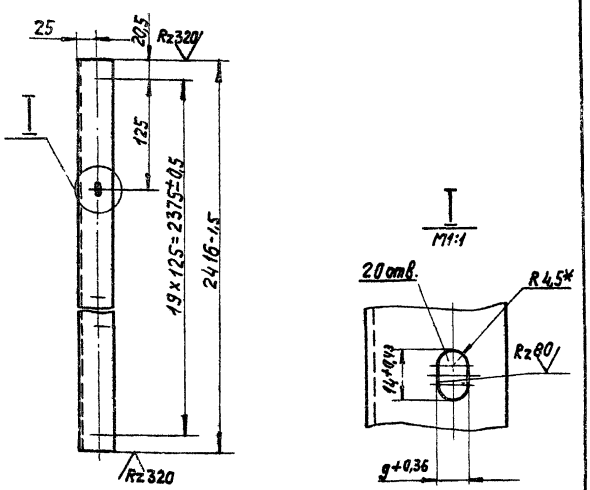

1. Неуказанные предельные отклонения размеров по СМ7
2. *Размер для справок

Изм.	Лист	№ докум.	Подп.	Дата
Разраб.		Ямпольская		
Пров.		Комиссаров		
Рук. груп.		Грановский		
Н. контр.		Мерзлякова		
Утв.		Сливак		

А1А133.341

Швеллер

Швеллер 8 ГОСТ 8240-72 / Ст. 3 ГОСТ 535-58

Лит.	Масса	Масшт.
И	16,8	1:5

Лист | Листов 1

Госстрой СССР Сантехпроект г. Москва

Копировал: Формат 11

Серия 3.904-15 Выпуск 1-12

Инв. № подл. | Подп. и дата | Взам. инв. № | Инв. № дубл. | Подп. и дата

Форм.	Зона	Поз.	Обозначение	Наименование	Кол.	Примечание
				Документация		
			А1А 133,560 СБ	Сборочный чертеж		
			Переменные данные	для исполнений		
				А1А 133,560		
				Сборочные единицы		
11		1	А1А 133,570	Заслонка воздушная, обводная	2	
11		2	А1А 133,600	Рама	1	
				Детали		
12		3	А1А 133,361	Щиток	2	
11		4	А1А 133,362	Щиток	4	
				Прокладка		
				Резина-пластина ЗТ-с ГОСТ 7338-65		
Бч		5	А1А 133,363	40×170	8	0,01 кг
Бч		6	А1А 133,364	40×180	24	0,01 кг
Бч		7	А1А 133,365	40×3997	8	0,7 кг
Бч		8	А1А 133,366	40×3800	2	0,65 кг
				Стандартные изделия		
		9		Болт М8×30,36 ГОСТ 7798-70	96	
		10		Болт М10×30,36 ГОСТ 7798-70	316	
		11		Гайка М8,4 ГОСТ 5915-70	96	
		12		Гайка М8,4 ГОСТ 5915-70	316	
		13		Шайба 8-01 ГОСТ 10906-66	16	
		14		Шайба 10-01 ГОСТ 10906-66	158	
				Калориферы ГОСТ 7201-70		
		15		КВС 11-П	4	
		16		КВС 12-П	8	

Подп. и дата | Инв. N дубл. | Взам. инв. N | Подп. и дата | Инв. N подл.

А1А 133,560

Изм.	Лист	N докум.	Подп.	Дата
Разраб.	Комиссаров			
Пров.	Грановский			
Рук. гр.	Грановский			
Н. контр.	Мерзлякова			
Утв.	Спивак			

Секция калориферная

Лит.	Лист	Листов
Н	1	8

Госстрой СССР
Сантехпроект
г. Москва

Форм.	Зона	Поз.	Обозначение	Наименование	Кол.	Примечание
				А1А 133,560-01		
				Сборочные единицы		
11		1	А1А 133,570-01	Заслонка воздушн. обводная	2	
11		2	А1А 133,600-01	Рама	1	
				Детали		
12		3	А1А 133,361-01	Щиток	2	
11		4	А1А 133,362-01	Щиток	4	
				Прокладка		
				Резина-пластина ЗТ-с ГОСТ 7338-65		
Бч		5	А1А 133,367	40×210	8	0,012 кг
Бч		6	А1А 133,368	40×220	24	0,012 кг
Бч		7	А1А 133,369	40×3997	8	0,7 кг
Бч		8	А1А 133,371	40×3800	2	0,65 кг
				Стандартные изделия		
		9		Болт М8×30,36 ГОСТ 7798-70	96	
		10		Болт М10×30,36 ГОСТ 7798-70	316	
		11		Гайка М8,4 ГОСТ 5915-70	96	
		12		Гайка М10,4 ГОСТ 5915-70	316	
		13		Шайба 8-01 ГОСТ 10906-66	16	
		14		Шайба 10-01 ГОСТ 10906-66	158	
				Калориферы ГОСТ 7201-70		
		15		КВБ-11 П	4	
		16		КВБ-12 П	8	
				А1А 133,560-02		
				Сборочные единицы		
11		1	А1А 133,570-02	Заслонка воздушная, обводная	2	
11		2	А1А 133,600-02	Рама	1	
				Детали		
12		3	А1А 133,361	Щиток	1	
11		4	А1А 133,362	Щиток	2	
				Прокладка		

Подп. и дата | Инв. N дубл. | Взам. инв. N | Подп. и дата | Инв. N подл.

А1А 133,560 — Лист 2

Выпуск 1-12

Форм.	Зона	Поз.	Обозначение	Наименование	Кол.	Примечание
				Резина пластина ЗТ-с ГОСТ 7338-65		
Бч		5	А1А 133,363	40×170	4	0,01 кг
Бч		6	А1А 133,364	40×180	12	0,01 кг
Бч		7	А1А 133,365	40×3997	4	0,7 кг
Бч		8	А1А 133,366	40×3800	1	0,65 кг
				Стандартные изделия		
		9		Болт М8×30,36 ГОСТ 7798-70	64	
		10		Болт М10×30,36 ГОСТ 7798-70	158	
		11		Гайка М8,4 ГОСТ 5915-70	64	
		12		Гайка М10,4 ГОСТ 5915-70	158	
		13		Шайба 8-01 ГОСТ 10906-66	8	
		14		Шайба 10-01 ГОСТ 10906-66	162	
				Калориферы ГОСТ 7201-70		
		15		КВС-11-П	2	
		16		КВС-12 П	4	
				А1А 133,560-03		
				Сборочные единицы		
11		1	А1А 133,570-03	Заслонка воздушная обводная	2	
11		2	А1А 133,600-03	Рама	1	
				Детали		
12		3	А1А 133,361-01	Щиток	1	
11		4	А1А 133,362-01	Щиток	2	
				Прокладка		
				Резина-пластина ЗТ-с ГОСТ 7338-65		
Бч		5	А1А 133,367	40×210	4	0,012 кг
Бч		6	А1А 133,368	40×220	12	0,012 кг
Бч		7	А1А 133,369	40×3997	4	0,7 кг
Бч		8	А1А 133,371	40×3800	1	0,65 кг
				Стандартные изделия		
		9		Болт М8×30,36 ГОСТ 7798-70	64	
		10		Болт М10×30,36 ГОСТ 7798-70	158	

Подп. и дата | Инв. N дубл. | Взам. инв. N | Подп. и дата | Инв. N подл.

А1А 133,560 — Лист 3

Форм.	Зона	Поз.	Обозначение	Наименование	Кол.	Примечание
		11		Гайка М8,4 ГОСТ 5915-70	64	
		12		Гайка М10,4 ГОСТ 5915-70	158	
		13		Шайба 8-01 ГОСТ 10906-66	8	
		14		Шайба 10-01 ГОСТ 10906-66	162	
				Калориферы ГОСТ 7201-70		
		15		КВБ-11 П	2	
		16		КВБ-12 П	4	
				А1А 133,560-04		
				Сборочные единицы		
11		1	А1А 133,570-04	Заслонка воздушная обводная	2	
11		2	А1А 133,600-04	Рама	1	
				Детали		
12		3	А1А 133,361	Щиток	3	
11		4	А1А 133,362	Щиток	6	
				Прокладка		
				Резина-пластина ЗТ-с ГОСТ 7338-65		
Бч		5	А1А 133,363	40×170	12	0,01 кг
Бч		6	А1А 133,364	40×180	36	0,01 кг
Бч		7	А1А 133,365	40×3997	12	0,7 кг
Бч		8	А1А 133,366	40×3800	3	0,65 кг
				Стандартные изделия		
		9		Болт М8×30,36 ГОСТ 7798-70	128	
		10		Болт М10×30,36 ГОСТ 7798-70	474	
		11		Гайка М8,4 ГОСТ 5915-70	128	
		12		Гайка М10,4 ГОСТ 5915-70	474	
		13		Шайба 8-01 ГОСТ 10906-66	24	
		14		Шайба 10-01 ГОСТ 10906-66	166	
				Калориферы ГОСТ 7201-70		
		15		КВС-11 П	6	
		16		КВС-12 П	12	

Подп. и дата | Инв. N дубл. | Взам. инв. N | Подп. и дата | Инв. N подл.

А1А 133,560 — Лист 11

Копир. [signature] Формат 71

Формат	Зона	Поз.	Обозначение	Наименование	Кол.	Примечание
				А1А 133.560-05		
				Сборочные единицы		
11	1		А1А 133.570-05	Заслонка воздушная, обводная	2	
11	2		А1А 133.600-05	Рама	1	
				Детали		
12	3		А1А 133.361-01	Щиток	3	
11	4		А1А 133.362-01	Щиток	6	
				Прокладка		
				Резина-пластина ЗТ-с ГОСТ7338-65		
БЧ	5		А1А 133.367	40×210	12	0,012кг
БЧ	6		А1А 133.368	40×220	36	0,012кг
БЧ	7		А1А 133.369	40×3997	12	0,7кг
БЧ	8		А1А 133.371	40×3800	3	0,65кг
				Стандартные изделия		
		9		Болт М8×30.36 ГОСТ7798-70	128	
		10		Болт М10×30.36 ГОСТ7798-70	474	
		11		Гайка М8.Н ГОСТ5915-70	128	
		12		Гайка М10.Н ГОСТ5915-70	474	
		13		Шайба 8-01 ГОСТ10906-66	24	
		14		Шайба 10-01 ГОСТ10906-66	166	
				Калориферы ГОСТ7201-70		
		15		КВБ-11П	6	
		16		КВБ-12П	12	
				А1А 133.560-06		
				Сборочные единицы		
11	1		А1А 133.570	Заслонка воздушная, обводная	2	
11	2		А1А 133.600	Рама	1	
				Детали		
12	3		А1А 133.361	Щиток	2	
11	4		А1А 133.362	Щиток	4	
				Прокладка		

Инв.№подл. | Подп. и дата | Взам.инв.№ | Инв.№дубл. | Подп. и дата

Изм. Лист | № докум. | Подп. | Дата

А1А 133.560

Лист 5

Копировал: Дзино

Формат: 11

Формат	Зона	Поз.	Обозначение	Наименование	Кол.	Примечание
				Резина-пластина ЗТ-с ГОСТ7338-65		
БЧ	5		А1А 133.363	40×170	8	0,01кг
БЧ	6		А1А 133.364	40×180	22	0,01кг
БЧ	7		А1А 133.365	40×3997	8	0,7кг
БЧ	8		А1А 133.366	40×3800	2	0,65кг
11	17		А1А 133.372	Щиток верхний	2	
11	18		А1А 133.373	Щиток боковой	2	
				Стандартные изделия		
		9		Болт М8×30.36 ГОСТ7798-70	92	
		10		Болт М10×30.36 ГОСТ7798-70	302	
		11		Гайка М8.Н ГОСТ5915-70	92	
		12		Гайка М10.Н ГОСТ5915-70	302	
		13		Шайба 8-01 ГОСТ10906-66	16	
		14		Шайба 10-01 ГОСТ10906-66	158	
				Калориферы ГОСТ7201-70		
		15		КВС-11П	2	
		16		КВС-12П	8	
				А1А 133.560-07		
				Сборочные единицы		
11	1		А1А 133.570-01	Заслонка воздушная, обводная	2	
11	2		А1А 133.600-01	Рама	1	
				Детали		
12	3		А1А 133.361-01	Щиток	2	
11	4		А1А 133.362-01	Щиток	4	
				Прокладка		
				Резина-пластина ЗТ-с ГОСТ7338-65		
БЧ	5		А1А 133.367	40×210	8	0,012кг
БЧ	6		А1А 133.368	40×220	22	0,012кг
БЧ	7		А1А 133.369	40×3997	8	0,7кг
БЧ	8		А1А 133.371	40×3800	2	0,65кг
11	17		А1А 133.372-01	Щиток верхний	2	

Инв.№подл. | Подп. и дата | Взам.инв.№ | Инв.№дубл. | Подп. и дата

Изм. Лист | № докум. | Подп. | Дата

А1А 133.560

Лист 6

Копировал: Дзино

Формат: 11

Серия 3.904-15 Выпуск 1-12

Формат	Зона	Поз.	Обозначение	Наименование	Кол.	Примечание
11	18		А1А 133.373-01	Щиток боковой	2	
				Стандартные изделия		
		9		Болт М8×30.36 ГОСТ7798-70	92	
		10		Болт М10×30.36 ГОСТ7798-70	302	
		11		Гайка М8.Н ГОСТ5915-70	92	
		12		Гайка М10.Н ГОСТ5915-70	302	
		13		Шайба 8-01 ГОСТ10906-66	16	
		14		Шайба 10-01 ГОСТ10906-66	158	
				Калориферы ГОСТ7201-70		
		15		КВБ-11П	2	
		16		КВБ-12П	8	
				А1А 133.560-08		
				Сборочные единицы		
11	1		А1А 133.570	Заслонка воздушная, обводная	2	
11	2		А1А 133.600	Рама	1	
				Детали		
12	3		А1А 133.361	Щиток	2	
11	4		А1А 133.362	Щиток	4	
				Прокладка		
				Резина-пластина ЗТ-с ГОСТ7338-65		
БЧ	5		А1А 133.363	40×170	8	0,01кг
БЧ	6		А1А 133.364	40×180	18	0,01кг
БЧ	7		А1А 133.365	40×3997	8	0,7кг
БЧ	8		А1А 133.366	40×3800	2	0,65кг
11	17		А1А 133.372	Щиток верхний	2	
11	19		А1А 133.373-02	Щиток боковой	2	
				Стандартные изделия		
		9		Болт М8×30.36 ГОСТ7798-70	84	
		10		Болт М10×30.36 ГОСТ7798-70	278	
		11		Гайка М8.Н ГОСТ5915-70	84	
		12		Гайка М10.Н ГОСТ5915-70	278	

Инв.№подл. | Подп. и дата | Взам.инв.№ | Инв.№дубл. | Подп. и дата

Изм. Лист | № докум. | Подп. | Дата

А1А 133.560

Лист 7

Копировал: Дзино

Формат: 11

Формат	Зона	Поз.	Обозначение	Наименование	Кол.	Примечание
		13		Шайба 8-01 ГОСТ10906-66	16	
		14		Шайба 10-01 ГОСТ10906-66	158	
				Калориферы ГОСТ7201-70		
		15		КВС-11П	2	
		16		КВС-12П	6	
				А1А 133.560-09		
				Сборочные единицы		
11	1		А1А 133.570-01	Заслонка воздушная, обводная	2	
11	2		А1А 133.600-01	Рама	1	
				Детали		
12	3		А1А 133.361-01	Щиток	2	
11	4		А1А 133.362-01	Щиток	4	
				Прокладка		
				Резина-пластина ЗТ-с ГОСТ7338-65		
БЧ	5		А1А 133.367	40×210	8	0,012кг
БЧ	6		А1А 133.368	40×220	18	0,012кг
БЧ	7		А1А 133.369	40×3997	8	0,7кг
БЧ	8		А1А 133.371	40×3800	2	0,65кг
11	17		А1А 133.372-01	Щиток верхний	2	
11	19		А1А 133.373-03	Щиток боковой	2	
				Стандартные изделия		
		9		Болт М8×30.36 ГОСТ7798-70	84	
		10		Болт М10×30.36 ГОСТ7798-70	278	
		11		Гайка М8.Н ГОСТ5915-70	84	
		12		Гайка М10.Н ГОСТ5915-70	278	
		13		Шайба 8-01 ГОСТ10906-66	16	
		14		Шайба 10-01 ГОСТ10906-66	158	
				Калориферы ГОСТ7201-70		
		15		КВБ-11П	2	
		16		КВБ-12П	6	

Инв.№подл. | Подп. и дата | Взам.инв.№ | Инв.№дубл. | Подп. и дата

Изм. Лист | № докум. | Подп. | Дата

А1А 133.560

Лист 8

Копировал: Дзино

Формат: 11

Формат	Зона	Поз.	Обозначение	Наименование	Кол.	Примечание
				Документация		
22			А1А133.570 СБ	Сборочный чертеж		
				Сборочные единицы		
11		1	А1А133.580	Лопатка	1	
				Детали		
11		2	А1А133.391	Упор	2	
11		3	А1А133.392	Рычаг	1	
11		4	А1А133.393	Сектор	1	
11		5	А1А133.394	Шайба	2	
11		6	А1А133.395	Корпус подшипника	2	
				Стандартные изделия		
		7		Болт М8×25.36 ГОСТ 7798-70	17	
		8		Болт М8×40.36 ГОСТ 7798-70	1	
		9		Винт М6×14.46 ГОСТ 17475-72	4	
		10		Гайка М6.4 ГОСТ 5915-70	4	
		11		Гайка М8.4 ГОСТ 5915-70	17	
		12		Гайка М8.8 ГОСТ 3032-66	1	
		13		Шайба 6.65Г ГОСТ 6402-70	4	

Изм.	Лист	№ докум.	Подп.	Дата	А1А133.570		
Разраб.		Комиссаров			Заслонка воздушная, обводная	Лит. Н	Лист 1 / Листов 2
Пров.		Грановский				Госстрой СССР Сантехпроект г. Москва	
Рук. гр.		Грановский					
Н. контр.		Мерзлякова					
Утв.		Спивак					

Инв. № подл. | Подп. и дата | Взам. инв. № | Инв. № дубл. | Подп. и дата

Копировал: Дзино Формат: 11

Формат	Зона	Поз.	Обозначение	Наименование	Кол.	Примечание
		14		Шайба 8 ГОСТ 11371-68	2	
				Прочие изделия		
		15		Шарикоподшипник радиально-упорный без колец 876903	2	
				Переменные данные для исполнений:		
				А1А133.570		
				Сборочные единицы		
11		16	А1А133.590	Корпус заслонки	1	
				А1А133.570-01		
				Сборочные единицы		
11		16	А1А133.590-01	Корпус заслонки	1	
				А1А133.570-02		
				Сборочные единицы		
11		16	А1А133.590-02	Корпус заслонки	1	
				А1А133.570-03		
				Сборочные единицы		
11		16	А1А133.590-03	Корпус заслонки	1	
				А1А133.570-04		
				Сборочные единицы		
11		16	А1А133.590-04	Корпус заслонки	1	
				А1А133.570-05		
				Сборочные единицы		
11		16	А1А133.590-05	Корпус заслонки	1	

Изм.	Лист	№ докум.	Подп.	Дата	А1А133.570	Лист 2

Инв. № подл. | Подп. и дата | Взам. инв. № | Инв. № дубл. | Подп. и дата

Копировал: Дзино Формат: 11

Серия 3.904-15 Выпуск 1-12

А1А133.392

Rz 320 (V)

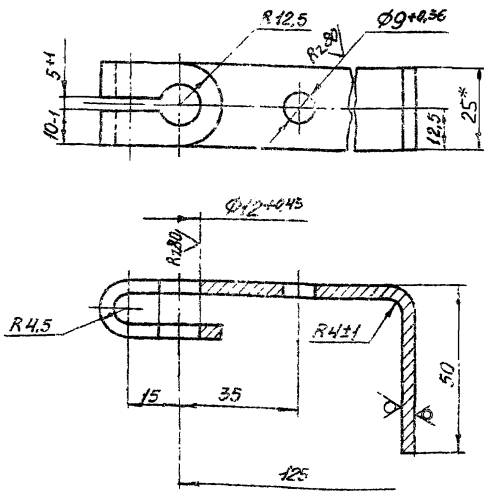

1. Неуказанные предельные отклонения размеров по СМ7
2.* Размеры для справок.

Изм.	Лист	№ докум.	Подп.	Дата	А1А133.392			
Разраб.		Раева			Рычаг	Лит. Н	Масса 0,2	Масштаб 1:1
Пров.		Комиссаров				Лист	Листов 1	
Рук. гр.		Грановский						
Н. контр.		Мерзлякова			Лист Б4 ГОСТ 19903-74 Ст 3 ГОСТ 14637-69	Госстрой СССР Сантехпроект г. Москва		
Утв.		Спивак						

Инв. № подл. | Подп. и дата | Взам. инв. № | Инв. № дубл. | Подп. и дата

Копировал: Дзино Формат: 11

А1А133.391

Rz 320 (V)

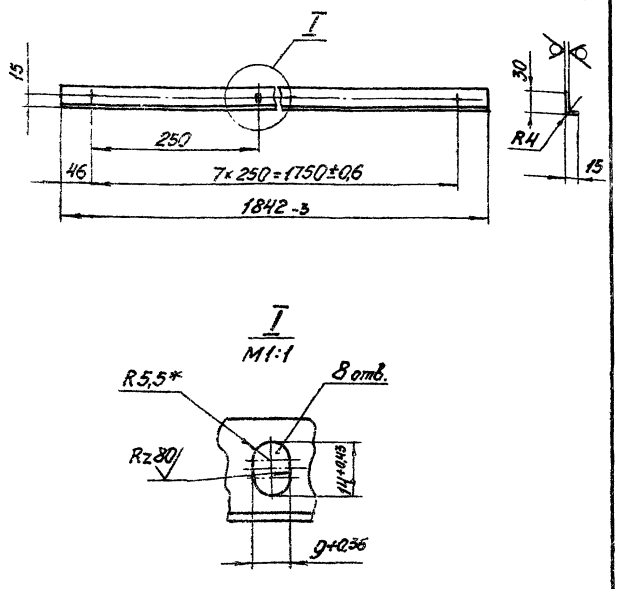

1. Неуказанные предельные отклонения размеров по СМ7.
2.* Размер для справок.

Изм.	Лист	№ докум.	Подп.	Дата	А1А133.391			
Разраб.		Раева			Упор	Лит. Н	Масса 1,3	Масштаб 1:5
Пров.		Комиссаров				Лист	Листов 1	
Рук. гр.		Грановский						
Н. контр.		Мерзлякова			Лист Б2,0 ГОСТ 19903-74 1-IV-Ст 3 ГОСТ 16523-70	Госстрой СССР Сантехпроект г. Москва		
Утв.		Спивак						

Инв. № подл. | Подп. и дата | Взам. инв. № | Инв. № дубл. | Подп. и дата

Копировал: Дзино Формат: 11

Рис. 1

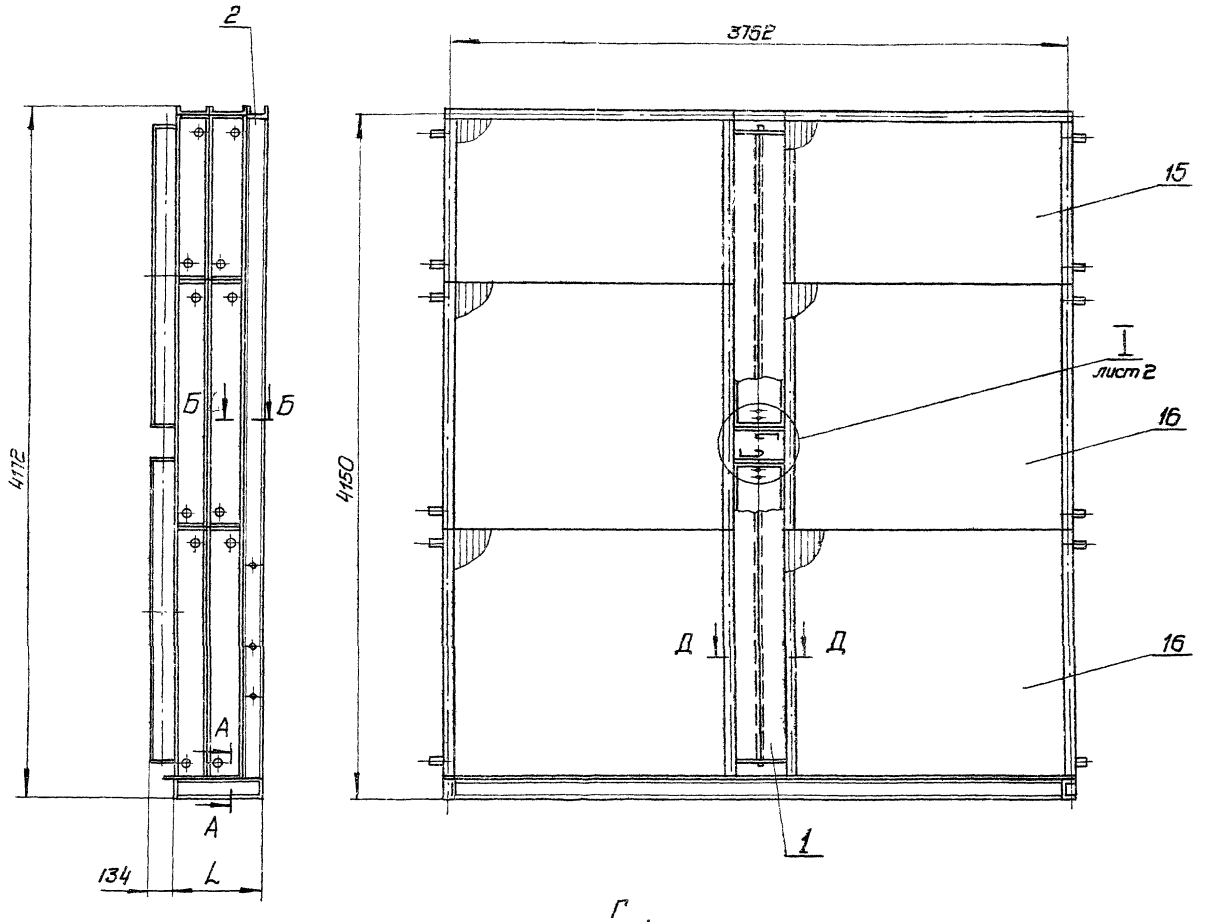

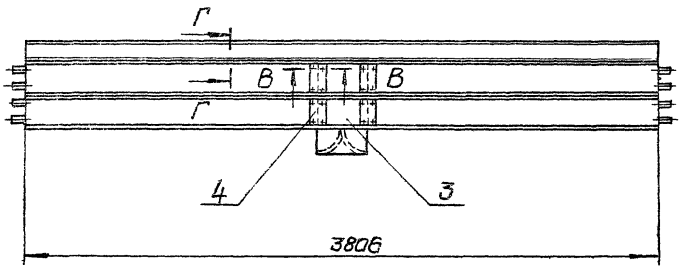

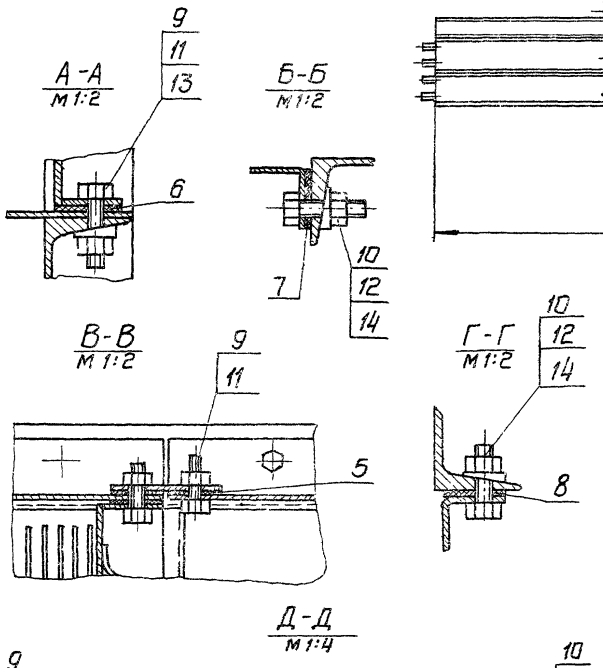

Обозначение	Рис.	Тип калориферов	Кол. рядов	L, мм	Масса, кг
А1А133.560	1	КВС-11П / КВС-12П	2	486	4660
-01		КВБ-11П / КВБ-12П		566	6060
-02	2	КВС-11П / КВС-12П	1	303	2520
-03		КВБ-11П / КВБ-12П		343	3230
-04	3	КВС-11П / КВС-12П	3	669	6800
-05		КВБ-11П / КВБ-12П		789	8900
-06	4	КВС-11П / КВС-12П	2	486	4200
-07		КВБ-11П / КВБ-12П		566	5360
-08	5	КВС-11П / КВС-12П		486	3500
-09		КВБ-11П / КВБ-12П		566	4320

Размеры для справок

Изм.	Лист	N докум.	Подп.	Дата	А1А133.560 СБ		
Разраб.		Комиссаров			Секция калориферная	Лит	Масса	Масшт.
Пров.		Гранавский			Сборочный чертеж	Н	см. табл.	—
Рук.гр.		Гранавский				Лист 1	Листов 2
Гл.спец.		Спивак				Госстрой СССР Сантехпроект г. Москва	
Н.контр.		Мерзляков					
Утв.		Гольтвегер					

Серия 3.001-15 Выпуск 1-12

Инв. N подл. | Подп. и дата | Взам. инв. N | Инв. N дубл. | Подп. и дата

копир. | формат 22

Рис. 2
Остальное - см. рис. 1

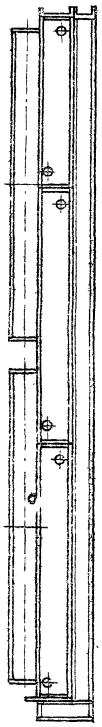

Вид Е

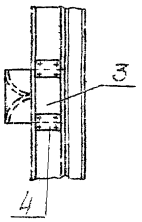

Рис. 3
Остальное - см. рис. 1

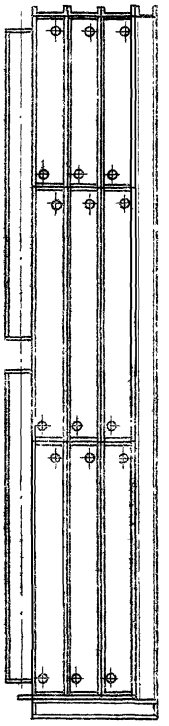

Вид И

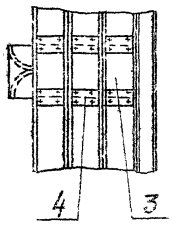

I
м1:4 лист 1

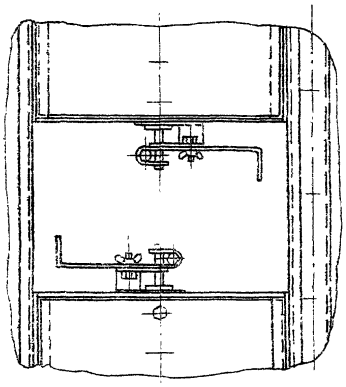

Рис. 4
Остальное - см. рис. 1

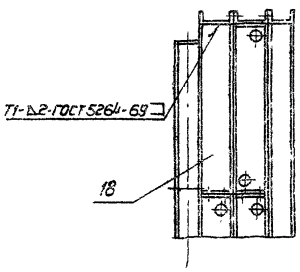

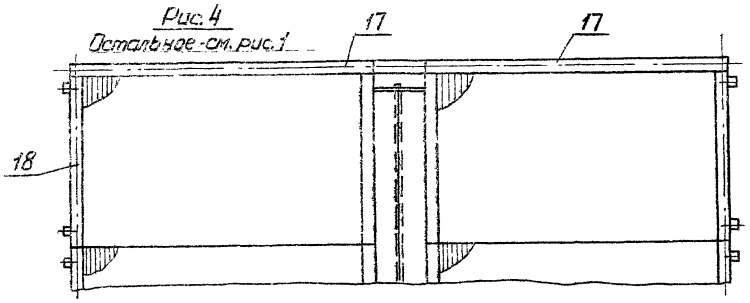

Рис. 5
Остальное - см. рис. 1

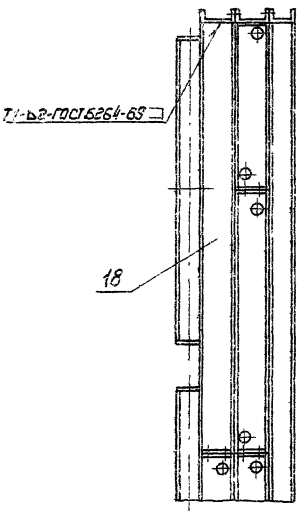

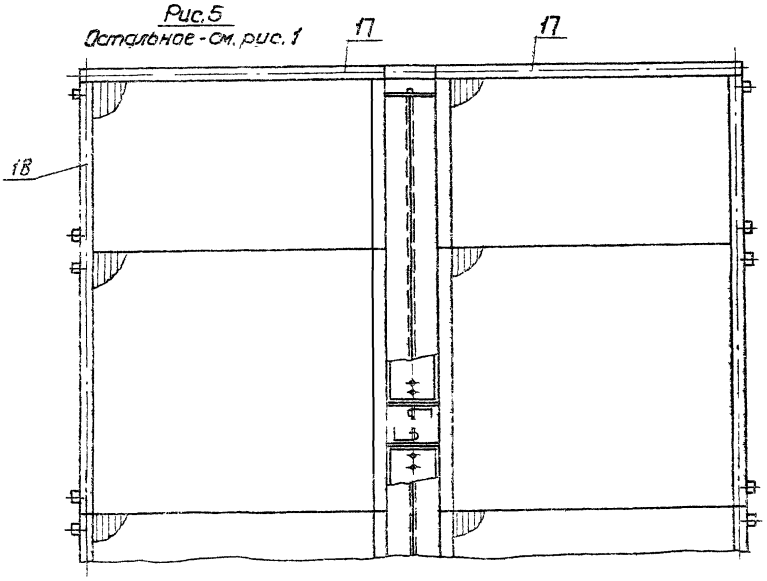

Серия 3.904-5 Выпуск 1-12

Инв. N подл. | Подп. и дата | Взам. инв. N | Инв. N дубл. | Подп. и дата

А1А133.401

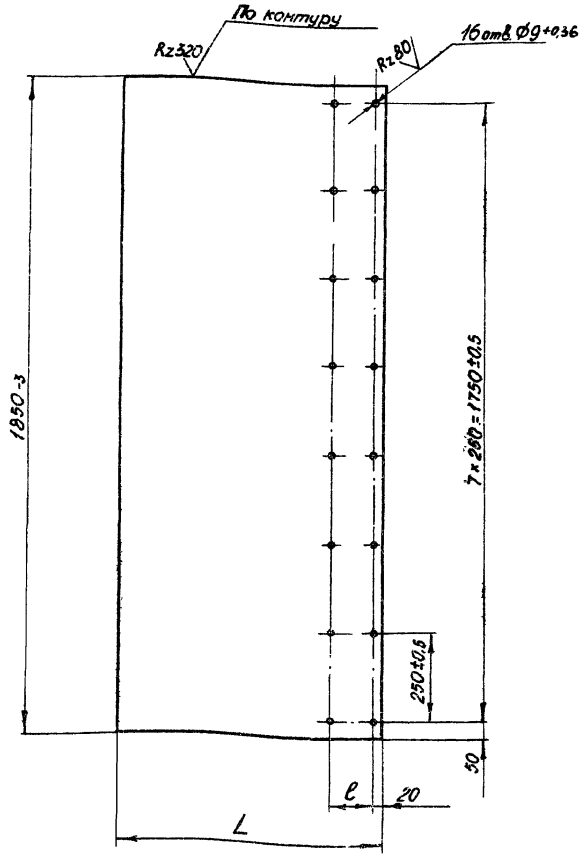

Обозначение	Размеры, мм L	Размеры, мм e	Масса, кг
А1А133.401	430	116	12,5
-01		84	
-02	510	116	14,8
-03		84	
-04	247	116	7,15
-05		84	
-06	287	116	8,3
-07		84	
-08	613	116	17,8
-09		84	
-10	733	116	21,2
-11		84	

Неуказанные предельные отклонения размеров по СМ9.

Изм.	Лист	№ докум.	Подп.	Дата	А1А133.401			
Разраб.		Комиссаров			Лист боковой	Лит.	Масса	Масштаб
Пров.		Грановский				И	См. табл.	—
Рук. гр.		Грановский				Лист	Листов 1	
Н. контр.		Мерзлякова			Лист Б-2.0 ГОСТ 19903-74 1-IV-Ст.3 ГОСТ 16523-70	Госстрой СССР Сантехпроект г. Москва		
Утв.		Спивак						

Копировал: Дзино Формат: А1

Серия 3.904-15 Выпуск 1-12

А1А133.372

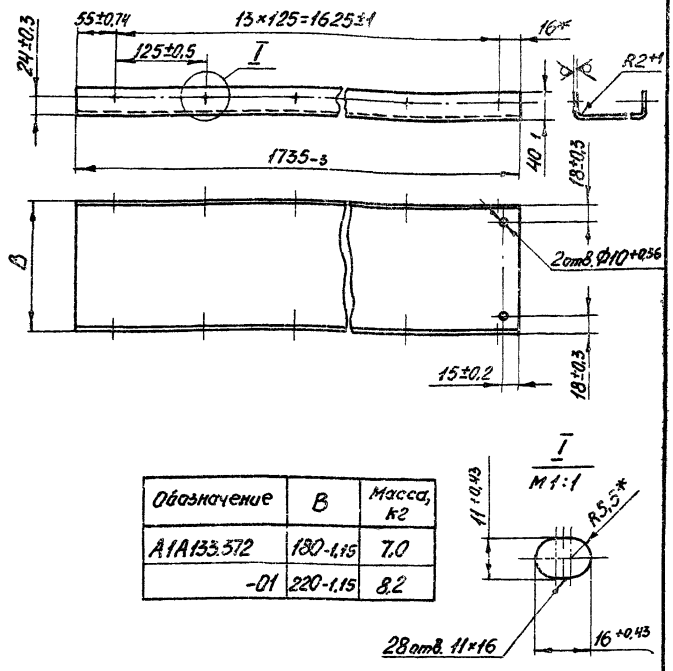

Обозначение	B	Масса, кг
А1А133.372	180-1,15	7,0
-01	220-1,15	8,2

* Размеры для справок

Изм.	Лист	№ докум.	Подп.	Дата	А1А133.372			
Разраб.		Комиссаров			Щиток верхний	Лит.	Масса	Масштаб
Пров.		Грановский				И	См. табл.	—
Рук. гр.		Грановский				Лист	Листов 1	
Н. контр.		Мерзлякова			Лист Б-2.0 ГОСТ 19903-74 1-IV-Ст.3 ГОСТ 16523-70	Госстрой СССР Сантехпроект г. Москва		
Утв.		Спивак						

Копировал: Дзино Формат: А1

А1А133.373

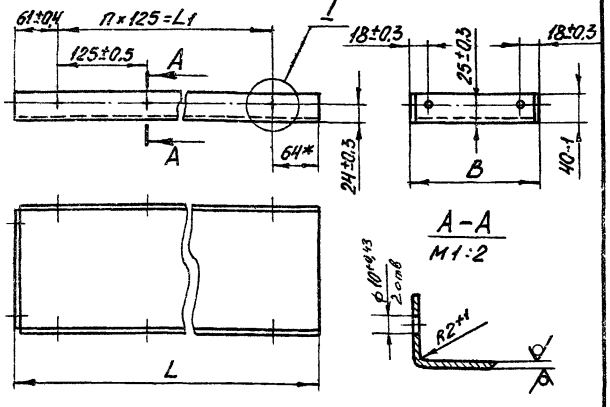

Обозначение	Размеры, мм L	Размеры, мм L1	Размеры, мм B	Кол. отв. n	Кол. отв. n1	Масса, кг
А1А133.373	1000-2,2	875±1	180-1,15	7	16	4,2
-01			220-1,15			4,9
-02	1500-2,6	1375±1	180-1,15	11	24	6,3
-03			220-1,15			7,3

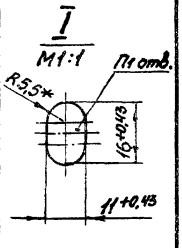

* Размеры для справок

Изм.	Лист	№ докум.	Подп.	Дата	А1А133.373			
Разраб.		Комиссаров			Щиток боковой	Лит.	Масса	Масштаб
Пров.		Грановский				И	См. табл.	—
Рук. гр.		Грановский				Лист	Листов 1	
Н. контр.		Мерзлякова			Лист Б-2.0 ГОСТ 19903-74 1-IV-Ст.3 ГОСТ 16523-70	Госстрой СССР Сантехпроект г. Москва		
Утв.		Спивак						

Копировал: Дзино Формат: А1

А1А133.361

Rz 320 (√)

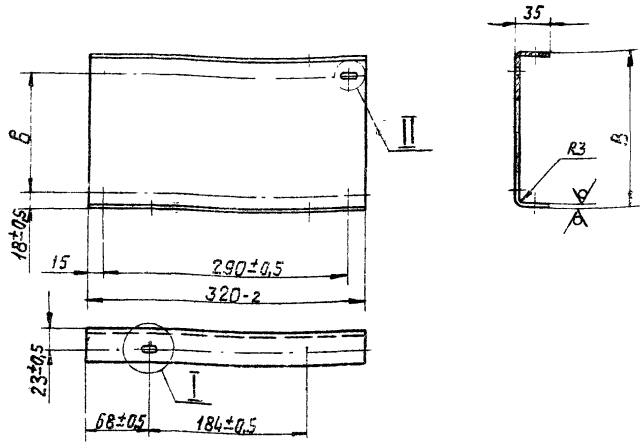

Обозначение	Размеры, мм		Масса, кг
	В	Б	
А1А133.361	180-1,6	144±0,5	2,2
-01	220-1,9	184±0,5	1,9

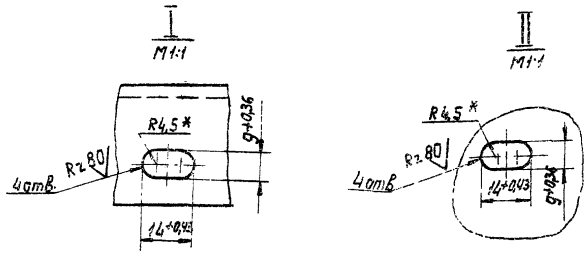

1. Неуказанные предельные отклонения размеров по СМ9.
2. * Размеры для справок.

Изм.	Лист	№ докум.	Подп.	Дата
Разраб.		Ямпольская		
Пров.		Комиссаров		
Рук. гр.		Грановский		
Н. контр.		Мерзлякова		
Утв.		Сливак		

А1А133.361

Щиток

Лит.	Масса	Масштаб
И	Смотри таблицу	—
Лист	Листов 1	

Госстрой СССР
Сантехпроект
г. Москва

Лист Б3.0 ГОСТ 19903-74
1-IV-Ст3 ГОСТ 16523-70

Копировал: Формат А2

Серия 3.904-1.5 Выпуск 1-12

А1А133.362

(√)

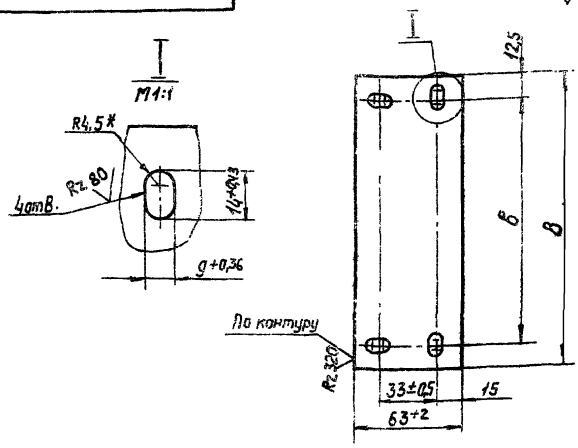

Обозначение	Размеры, мм		Масса, кг
	В	Б	
А1А133.362	209	184±0,5	0,31
-01	169	144±0,5	0,25

1. Неуказанные предельные отклонения размеров по СМ7
2. * Размер для справок.

Изм.	Лист	№ докум.	Подп.	Дата
Разраб.		Ямпольская		
Пров.		Комиссаров		
Рук. груп.		Урановский		
Н. контр.		Мерзлякова		
Утв.		Сливак		

А1А133.362

Щиток

Лит.	Масса	Масштаб
И	Смотри таблицу	—
Лист	Лист	

Госстрой СССР
Сантехпроект
г. Москва

Лист Б3.0 ГОСТ 19903-74
1-IV-Ст3 ГОСТ 16523-70

Копировал Формат А2

А1А133.414

(√)

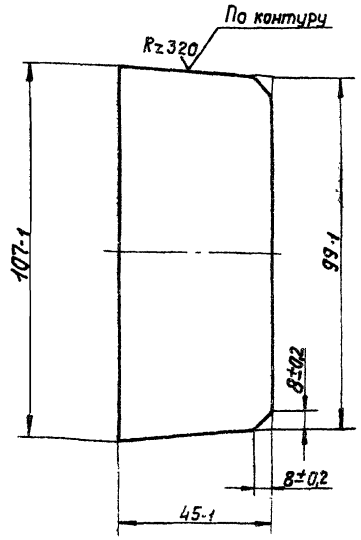

Изм.	Лист	№ докум.	Подп.	Дата
Разраб.		Ямпольская		
Пров.		Комиссаров		
Рук. груп.		Сливак		
Н. контр.		Мерзлякова		
Утв.		Сливак		

А1А133.414

Планка

Лит.	Масса	Масштаб
И	0,08	1:1
Лист	Лист	

Госстрой СССР
Сантехпроект
г. Москва

Лист Б3.0 ГОСТ 19903-74
1-IV-Ст3 ГОСТ 16523-70

Копировал Формат А2

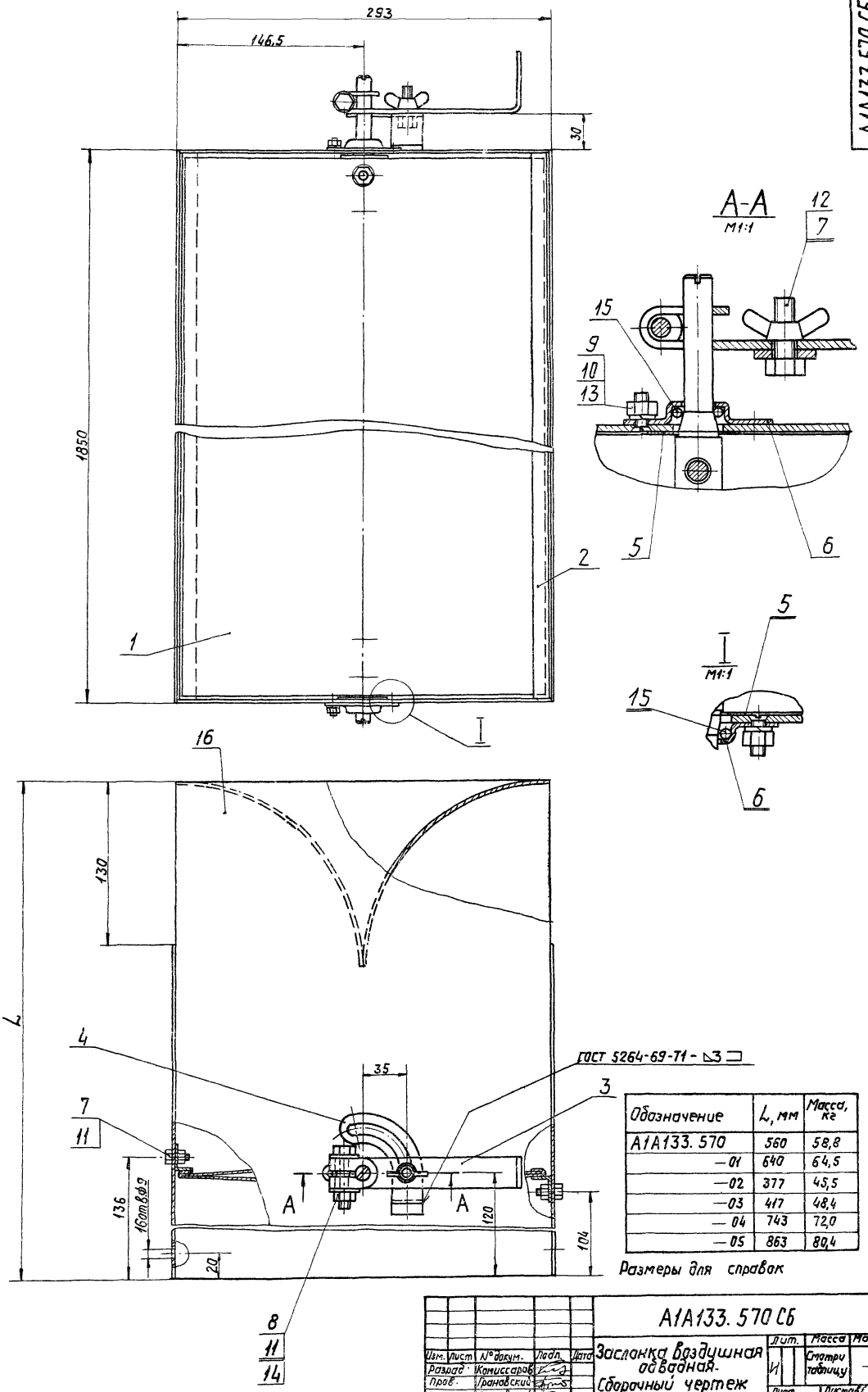

Обозначение	L, мм	Масса, кг
А1А133.570	560	58,8
—01	640	64,5
—02	377	45,5
—03	417	48,4
—04	743	72,0
—05	863	80,4

Размеры для справок

Изм.	Лист	№ докум.	Подп.	Дата
Разраб.		Комиссаров		
Пров.		Грановский		
Рук.груп.		Грановский		
Гл. спец.		Сливак		
Н.контр.		Мерзляковд		
Утв.		Гольтвегер		

А1А133.570 СБ

Заслонка воздушная обводная. Сборочный чертеж

Лит.	Масса	Масшт.
И	Смотри таблицу	—

Лист | Листов

Госстрой СССР
Сантехпроект
г. Москва

Копировал

Формат 22

Серия 3.904-15 Выпуск 1-12

Инв.№ подл.	Подп. и дата	Взам. инв.№	Инв.№ дубл.	Подп. и дата

Формат	Зона	Поз.	Обозначение	Наименование	Кол.	Примечание
				Документация		
12			А1А133.580 СБ	Сборочный чертеж		
				Детали		
11		1	А1А133.396	Ось	1	
		2	-01	Ось	1	
11		3	А1А133.397	Перо	1	
11		4	А1А1133.398	Перо	1	
				Стандартные изделия		
		5		Болт М8х35.36		
				ГОСТ 7798-70	4	
		6		Гайка М8 4		
				Гост 5915-70	4	
		7		Шайба 8		
				ГОСТ 11371-68	8	

Инв.№подл. | Подп. и дата | Взам. инв.№ | Инв.№дубл. | Подп. и дата

Изм.	Лист	N докум.	Подп.	Дата
Разраб.		Комиссаров		
Пров.		Грановский		
Рук. гр.		Грановский		
Н. контр.		Мерзлякова		
Утв.		Спивак		

А1А133.580

Лопатка

Лит.	Лист	Листов
И		1

Госстрой СССР Сантехпроект г. Москва

Копировал: Формат: А1

Формат	Зона	Поз.	Обозначение	Наименование	Кол.	Примечание
				Документация		
12			А1А133 590 СБ	Сборочный чертеж		
				Детали		
11			А1А133. 399	Отбойник	2	
				Переменные данные для исполнений		
				А1А133.590		
				Детали		
11		2	А1А133. 401	Лист боковой	1	
		3	А1А133 401-01	Лист боковой	1	
11		4	А1А133 402	Лист	2	
				А1А133.590-01		
				Детали		
		2	А1А133. 401-02	Лист боковой	1	
		3	А1А133. 401-03	Лист боковой	1	
		4	А1А133. 402-01	Лист	2	

Инв.№подл. | Подп. и дата | Взам. инв.№ | Инв.№дубл. | Подп. и дата

Изм.	Лист	N докум.	Подп.	Дата
Разраб.		Комиссаров		
Пров.		Грановский		
Рук. груп		Грановский		
Н. контр.		Мерзлякова		
Утв.		Спивак		

А1А133.590

Корпус заслонки

Лит.	Лист	Листов
И	1	2

Госстрой СССР Сантехпроект г. Москва

Копировал: Формат: А1

Серия 3.903.1-15 Выпуск 1-12

Формат	Зона	Поз.	Обозначение	Наименование	Кол.	Примечание
				А1А133.590-02		
				Детали		
		2	А1А133. 401 04	Лист боковой	1	
		3	А1А133. 401 05	Лист боковой	1	
		4	А1А133. 402-02	Лист	2	
				А1А133. 590-03		
				Детали		
		2	А1А133. 401-06	Лист боковой	1	
		3	А1А133. 401-07	Лист боковой	1	
		4	А1А133. 402-03	Лист	2	
				А1А133.590-04		
				Детали		
		2	А1А133. 401-08	Лист боковой	1	
		3	А1А133. 401-09	Лист боковой	1	
		4	А1А133. 402-04	Лист	2	
				А1А133.590-05		
				Детали		
		2	А1А133. 401-10	Лист боковой	1	
		3	А1А133. 401-11	Лист боковой	1	
		4	А1А133. 402-05	Лист	2	

Инв.№подл. | Подп. и дата | Взам. инв.№ | Инв.№дубл. | Подп. и дата

Изм.	Лист	N докум.	Подп.	Дата

А1А133.590

Лист 2

Копировал: Формат: А1

А1А133.393

Rz 320

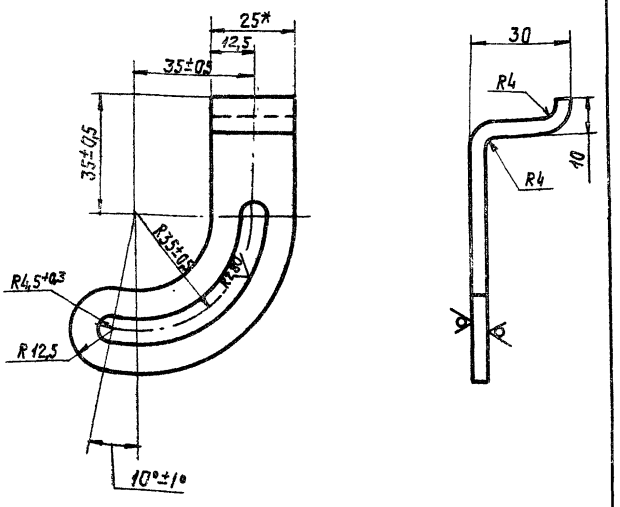

1. Неуказанные предельные отклонения размеров по СМ7
2 * Размер для справок.

Инв.№подл. | Подп. и дата | Взам. инв.№ | Инв.№дубл. | Подп. и дата

Изм.	Лист	N докум.	Подп.	Дата
Разраб		Ямпольская		
Пров		Комиссаров		
Рук. груп		Грачовский		
Н. контр		Мерзлякова		
Утв.		Спивак		

А1А133.393

Сектор

Лит	Масса	Масштаб
И	0,07	1:1
Лист	Листов 1	

Госстрой СССР Сантехпроект г. Москва

Лист 64,0 ГОСТ 19903-74
Ст.3 ГОСТ 14637-69

Копировал: Формат: А1

А1А 133.590СБ

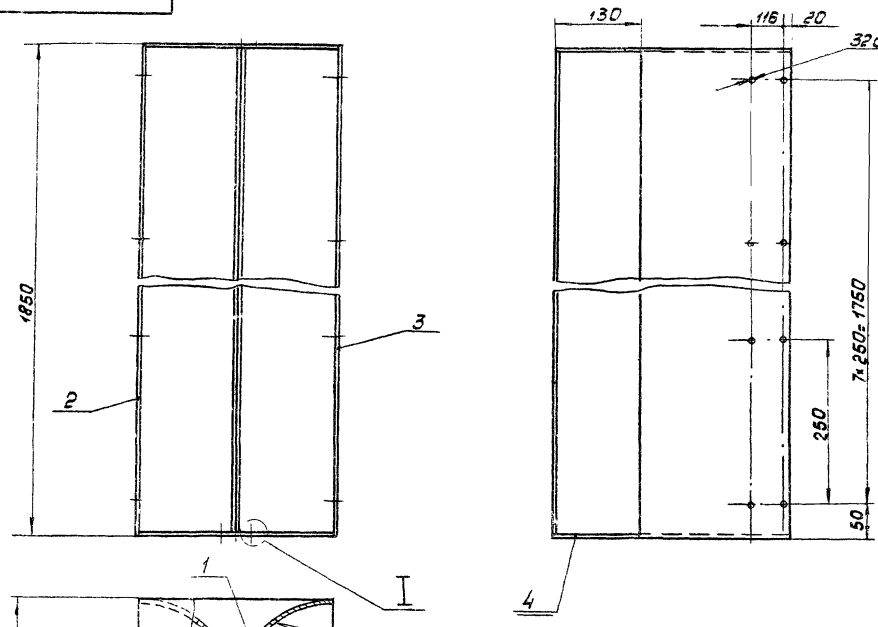

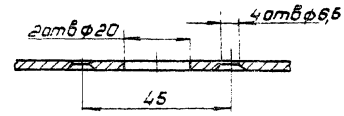



Обозначение	L, мм	Масса, кг
А1А 133.590	560	45,8
- 01	640	51,5
- 02	377	32,5
- 03	417	35,4
- 04	743	59,0
- 05	863	67,4

1. Размеры для справок
2. Сварные швы по ГОСТ 5264-69

Изм.	Лист	N докум.	Подп.	Дата
Разраб.		Комиссаров		
Пров.		Грановский		
Рук. груп.		Грановский		
Гл. спец.		Спивак		
Н. контр.		Нерзякова		
Утв.		Гольтвегер		

А1А 133.590СБ

Корпус заслонки
Сборочный чертеж

Лит.	Масса	Масшт.
И	См. табл.	—
Лист	Листов 1	

Госстрой СССР Сантехпроект г. Москва

Копир: А4 Формат 12

Инв. № подл. | Подп. и дата | Взам. инв. № | Инв. № дубл. | Подп. и дата

А1А 133.580СБ

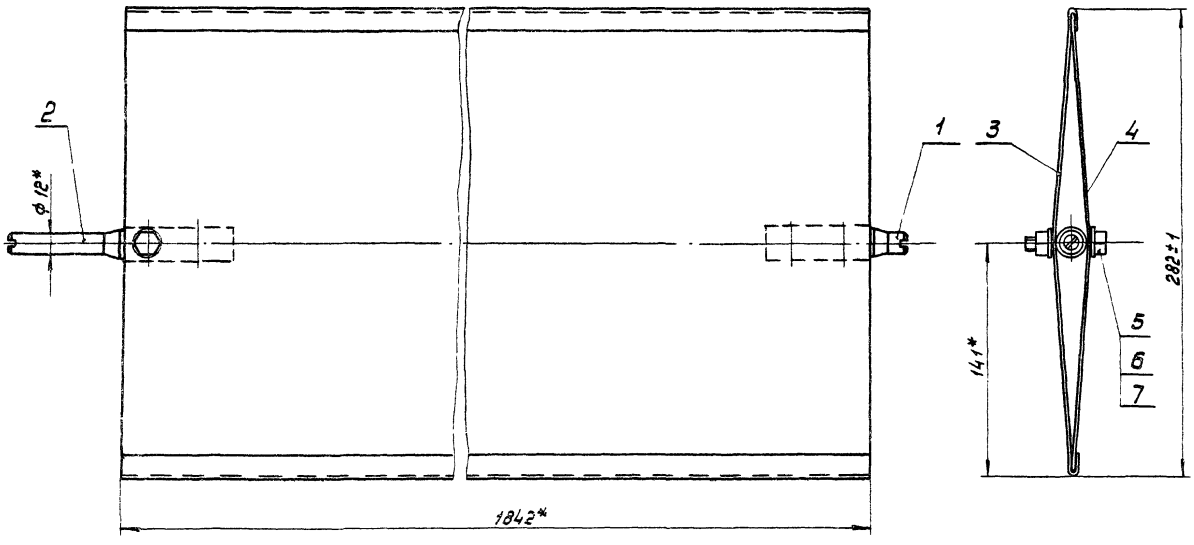

* Размеры для справок

Изм.	Лист	N докум.	Подп.	Дата
Разраб.		Комиссаров		
Пров.		Грановский		
Рук. груп.		Грановский		
Гл. спец.		Спивак		
Н. контр.		Нерзякова		
Утв.		Гольтвегер		

А1А 133.580СБ

Лопатка
Сборочный чертеж

Лит.	Масса	Масшт.
И	9,0	1:2
Лист	Листов 1	

Госстрой СССР Сантехпроект г. Москва

Копир: А4 Формат 12

Серия 3.904-15 Выпуск 1-12

Инв. № подл. | Подп. и дата | Взам. инв. № | Инв. № дубл. | Подп. и дата

А1А 133.394

Rz 320 (√)

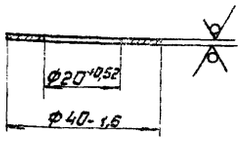

Изм.	Лист	N докум.	Подп.	Дата	A1A 133.394	
Разраб.		Ямпольская			Шойба	Лит. И; Масса 0,008; Масшт. 1:1
Пров.		Комиссаров				Лист; Листов 1
Рук. груп.		Грановский				
Н. контр.		Мерзлякова			Лист Б10 ГОСТ 19903-74 / 1-IV-Ст.3 ГОСТ 16523-70	Госстрой СССР Сантехпроект г. Москва
Утв.		Спивак				

Инв. N подл. | Подп. и дата | Взам. инв. N | Инв. N дубл. | Подп. и дата

Формат 11

А1А 133.395

Rz 320 (√)

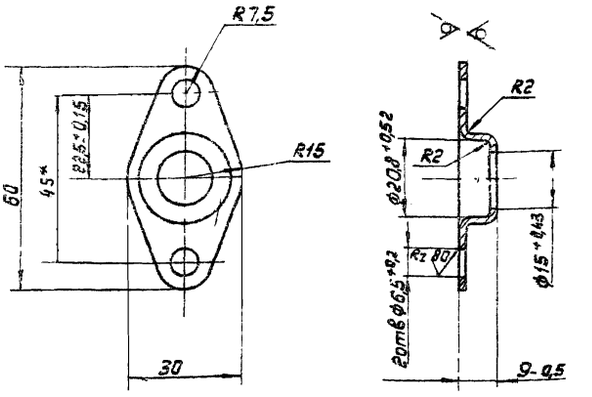

1. Неуказанные предельные отклонения размеров по СМ7
2* Размер для справок

Изм.	Лист	N докум.	Подп.	Дата	A1A 133.395	
Разраб.		Ямпольская			Корпус подшипника	Лит. И; Масса 0,026; Масшт. 1:1
Пров.		Комиссаров				Лист; Листов 1
Рук. груп.		Грановский				
Н. контр.		Мерзлякова			Лист В20 ГОСТ 19903-74 / 1-IV-Ст.3 ГОСТ 16523-70	Госстрой СССР Сантехпроект г. Москва
Утв.		Спивак				

Инв. N подл. | Подп. и дата | Взам. инв. N | Инв. N дубл. | Подп. и дата

Формат 11

Выпуск 1-12

А1А 133.397

Rz 320 (√)

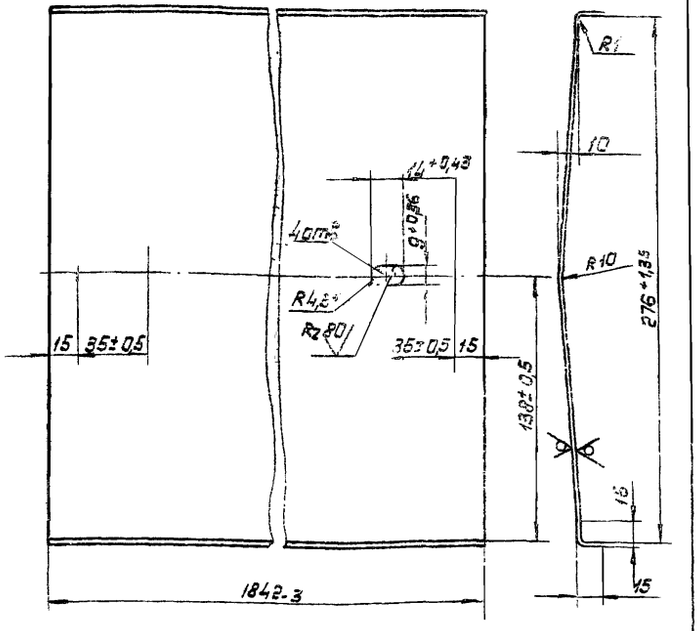

1. Неуказанные предельные отклонения размеров по СМ7
2.* Размер для справок.

Изм.	Лист	N докум.	Подп.	Дата	A1A 133.397	
Разраб.		Ямпольская			Перо	Лит. И; Масса 4,6; Масшт. 1:2
Пров.		Комиссаров				Лист; Листов 1
Рук. груп.		Грановский				
Н. контр.		Мерзлякова			Лист Б20 ГОСТ 19903-74 / 1-IV-Ст.3 ГОСТ 16523-70	Госстрой СССР Сантехпроект г. Москва
Утв.		Спивак				

Инв. N подл. | Подп. и дата | Взам. инв. N | Инв. N дубл. | Подп. и дата

А1А 133.398

Rz 320 (√)

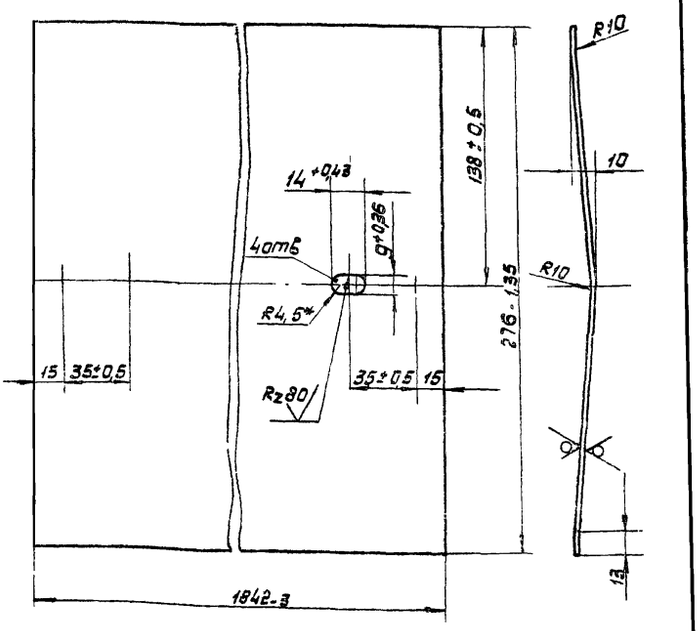

1. Неуказанные предельные отклонения размеров по СМ7
2.* Размер для справок

Изм.	Лист	N докум.	Подп.	Дата	A1A 133.398	
Разраб.		Ямпольская			Перо	Лит. И; Масса 4,1; Масшт. 1:2
Пров.		Комиссаров				Лист; Листов 1
Рук. груп.		Грановский				
Н. контр.		Мерзлякова			Лист Б10 ГОСТ 19903-74 / 1-IV-Ст.3 ГОСТ 16523-70	Госстрой СССР Сантехпроект г. Москва
Утв.		Спивак				

Инв. N подл. | Подп. и дата | Взам. инв. N | Инв. N дубл. | Подп. и дата

Формат	Зона	Поз.	Обозначение	Наименование	Кол.	Примечание
				Документация		
А2			А1А 133.600 СБ	Сборочный чертеж		
				Детали		
А1		1	А1А 133.405	Стойка боковая	1	
А1		2	А1А 133.406	Стойка боковая	1	
А1		3	А1А 133.407	Стойка средняя	1	
		4	-01	Стойка средняя	1	
А2		5	А1А 133.408	Балка	1	
Б4		6	А1А 133.409	Лист		
				Лист Б3.0 ГОСТ 19903-74 / Лист 1-IV-Ст.3 ГОСТ 16523-70		
				48-1 × 285-2	2	0,33 кг
Б4		7	А1А 133.411	Лист		
				Лист Б3.0 ГОСТ 19903-74 / 1-IV-Ст.3 ГОСТ 16523-70		
				197-2 × 285-2	1	1,39 кг
А1		8	А1А 133.412	Швеллер нижний	1	
А1		9	А1А 133.413	Швеллер	1	
А1		10	А1А 133.414	Планка	4	
А1		11	А1А 133.415	Бабышка	1	
А1		12	А1А 133.416	Заглушка	1	

Инв. № подл. | Подп. и дата | Взам. инв. № | Инв. № дубл. | Подп. и дата

Изм. Лист. № докум. Подп. Дата

Разраб. Комиссаров

Пров. Грановский

Рук. двуп. Грановский

Н. контр. Мегзарякова

Утв. Спивак

А1А 133.600

Рама

Лит. | Лист | Листов 4

Госстрой СССР Сантехпроект г. Москва

Формат А4

Формат	Зона	Поз.	Обозначение	Наименование	Кол.	Примечание
Б4		13	А1А 133.417	Прокладка		
				Паронит ПОН		
				ГОСТ 481-71 δ=3 мм		
				Ф27 × Ф45	1	0,001 кг
А1		14	А1А 133.418	Бабышка под термометр	1	
А1		15	А1А 133.419	Прайка	1	
Б4		16	А1А 133.421	Прокладка		
				Паронит ПОН		
				ГОСТ 481-71 δ=3 мм		
				Ф20 × Ф35	1	0,001 кг
А1		17	А1А 133.422	Трубка	1	
А1		18	А1А 133.423	Наконечник переходный	1	
				Переменные данные для исполнений		
				А1А 133.600		
А2		19	А1А 133.424	Лист нижний	1	
А1		20	А1А 133.425	Швеллер боковой	1	
А2		21	А1А 133.426	Швеллер боковой	1	
А1		22	А1А 133.427	Швеллер средний	1	
А1		23	А1А 133.428	Швеллер средний	1	
				А1А 133.600-01		
				Детали		
		19	А1А 133.424-01	Лист нижний	1	
		20	А1А 133.425-01	Швеллер боковой	1	
		21	А1А 133.426-01	Швеллер боковой	1	

Инв. № подл. | Подп. и дата | Взам. инв. № | Инв. № дубл. | Подп. и дата

Изм. Лист № докум. Подп. Дата

А1А 133.600

Лист 2

Формат А1

Выпуск 1-12

Формат	Зона	Поз.	Обозначение	Наименование	Кол.	Примечание
		22	А1А 133.427-01	Швеллер средний	1	
		23	А1А 133.428-01	Швеллер средний	1	
				А1А 133.600-02		
				Детали		
		19	А1А 133.424-02	Лист нижний	1	
		20	А1А 133.425-02	Швеллер боковой	1	
		21	А1А 133.426-02	Швеллер боковой	1	
		22	А1А 133.427-02	Швеллер средний	1	
		23	А1А 133.428-02	Швеллер средний	1	
				А1А 133.600-03		
				Детали		
		19	А1А 133.424-03	Лист нижний	1	
		20	А1А 133.425-03	Швеллер боковой	1	
		21	А1А 133.426-03	Швеллер боковой	1	
		22	А1А 133.427-03	Швеллер средний	1	
		23	А1А 133.428-03	Швеллер средний	1	
				А1А 133.600-04		
				Детали		
		19	А1А 133.424-04	Лист нижний	1	
		20	А1А 133.425-04	Швеллер боковой	1	

Инв. № подл. | Подп. и дата | Взам. инв. № | Инв. № дубл. | Подп. и дата

Изм. Лист № докум. Подп. Дата

А1А 133.600

Лист 3

Формат А4

Формат	Зона	Поз.	Обозначение	Наименование	Кол.	Примечание
		21	А1А 133.426-04	Швеллер боковой	1	
		22	А1А 133.427-04	Швеллер средний	1	
		23	А1А 133.428-04	Швеллер средний	1	
				А1А 133.600-05		
				Детали		
		19	А1А 133.424-05	Лист нижний	1	
		20	А1А 133.425-05	Швеллер боковой	1	
		21	А1А 133.426-05	Швеллер боковой	1	
		22	А1А 133.427-05	Швеллер средний	1	
		23	А1А 133.428-05	Швеллер средний	1	

Инв. № подл. | Подп. и дата | Взам. инв. № | Инв. № дубл. | Подп. и дата

Изм. Лист № докум. Подп. Дата

А1А 133.600

Лист 4

Копир:

Формат А1

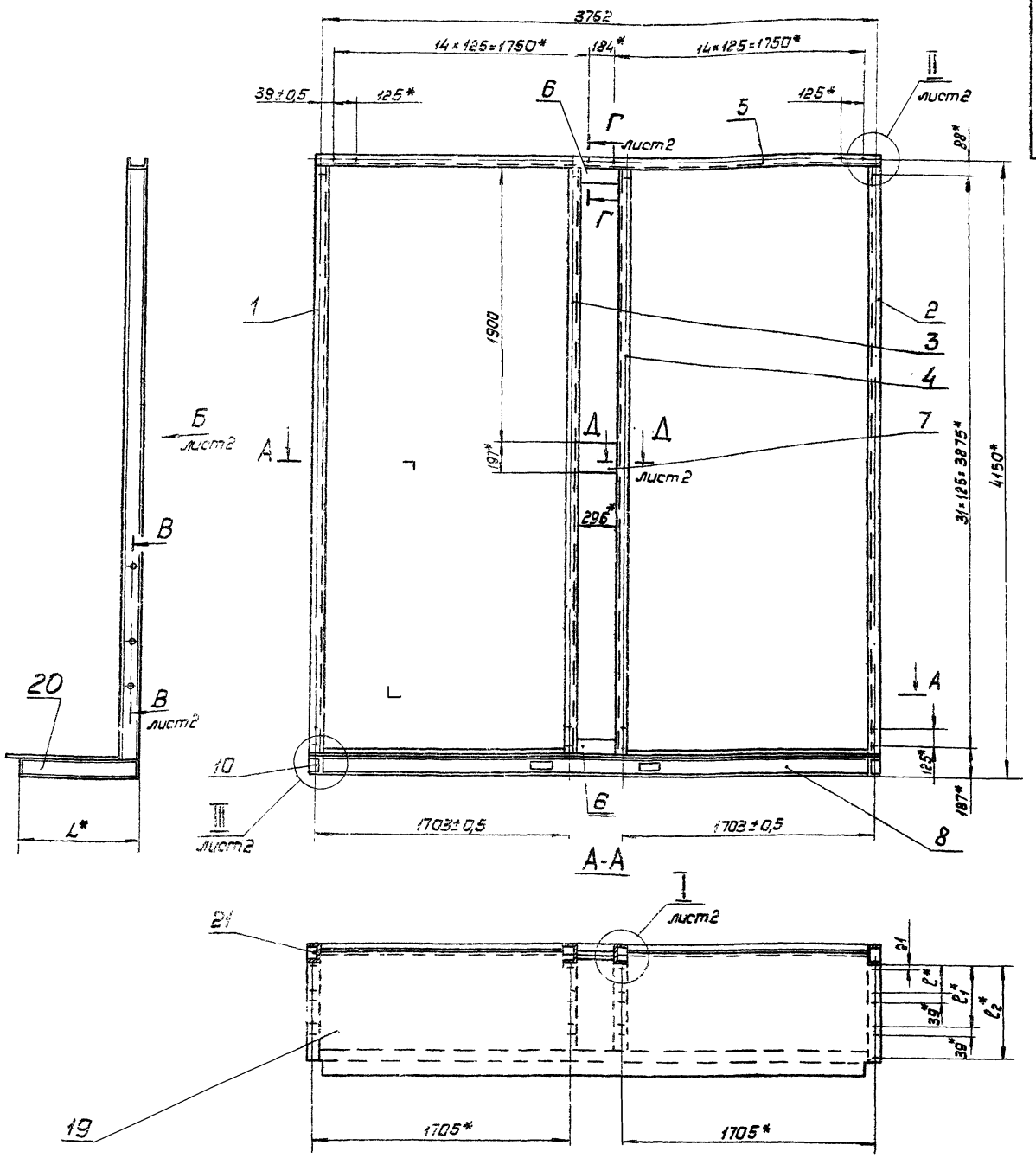

Обозначение	Размеры, мм				Кол. отв. п	Масса, кг
	L	ℓ	ℓ_1	ℓ_2		
А1А 133.600	486	175	368	—	16	353
-01	566	205	428	—		363
-02	303	175	—	—	8	328
-03	343	205	—	—		333
-04	669	175	368	561	24	379
-05	789	205	428	651		392

1.* Размеры для справок
2. Шероховатость поверхностей деталей, полученных отрезкой под прямым углом - Rz320. Неуказанная шероховатость поверхностей деталей - ∇
3. Сварные швы по ГОСТ 5264-69

Изм.	Лист	№ докум.	Подп.	Дата
Разраб.		Комиссаров		
Провер.		Грановский		
Рук. гр.		Грановский		
Гл. спец.		Спивак		
Н. контр.		Мерзляковб		
Утв.		Гольтбегер		

А1А 133.600СБ

Рама

Сборочный чертеж

Лит	Масса	Масшт.
И	см. табл.	—

Лист 1 Листов 2

Госстрой СССР Сантехпроект г. Москва

Серия 7904-15 выпуск 1-12

Инв. № подл. | Подп. и дата | Взам. инв. № | Инв. № дубл. | Подп. и дата

Формат 22

Вид Б
лист 1

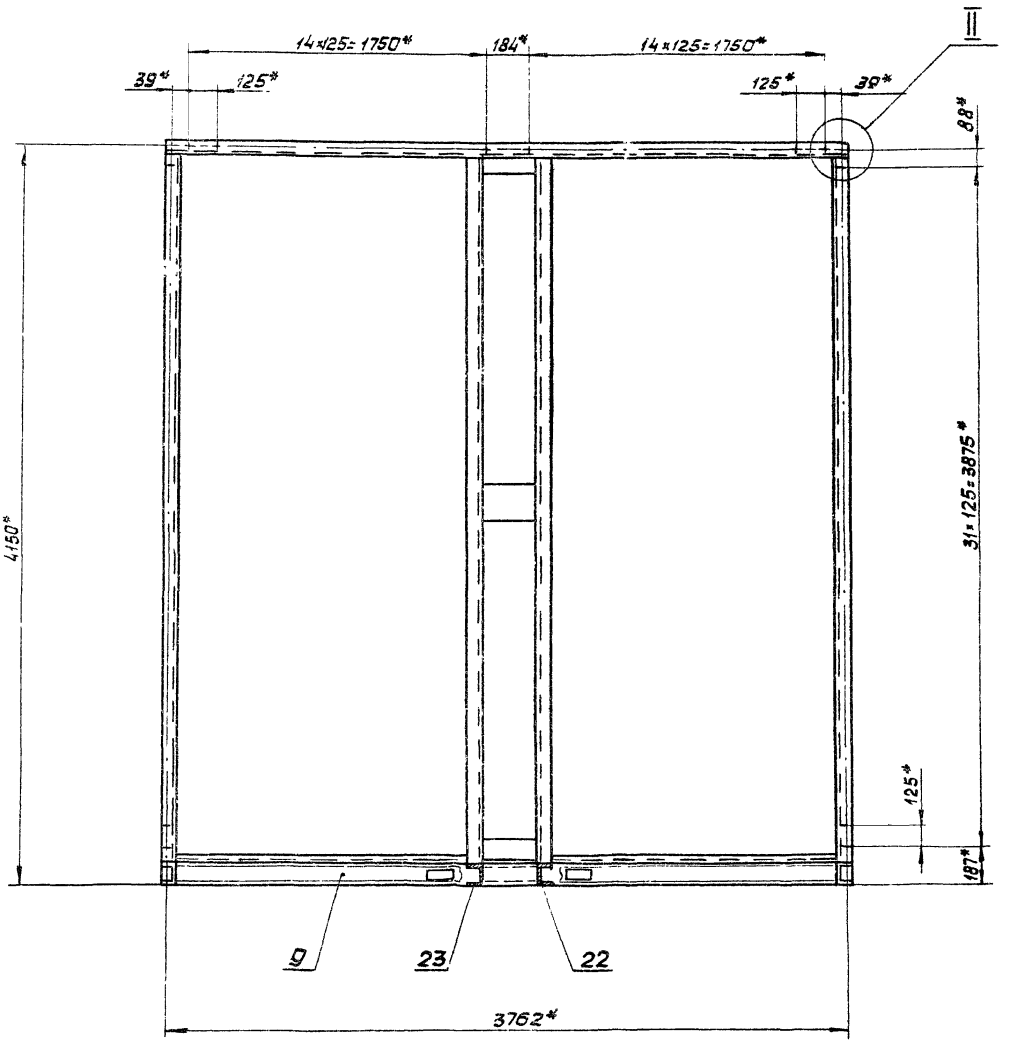

В-В
М1:2 лист 1

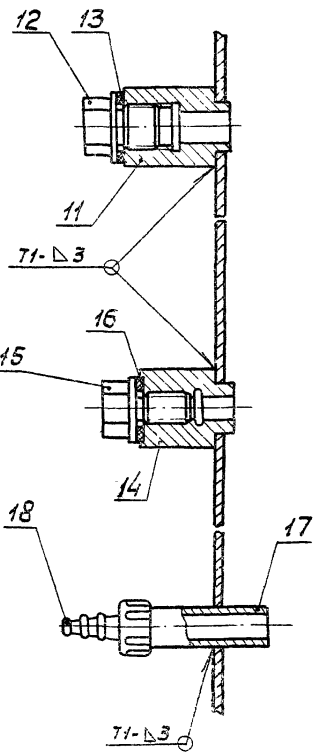

Г-Г
М1:4 лист 1

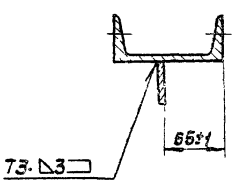

Д-Д
М1:4 лист 1

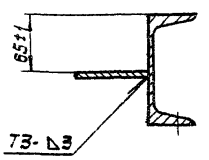

I
М1:4 лист 1

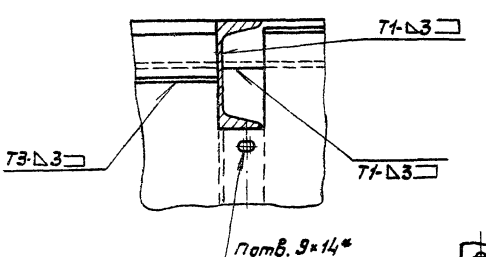

II
М1:4

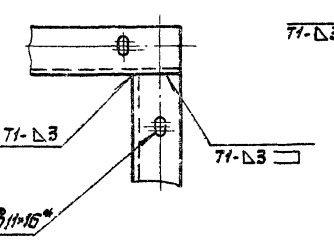

III
М1:4

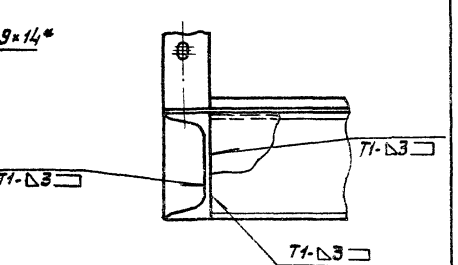

А1А 133.399

Rz 320

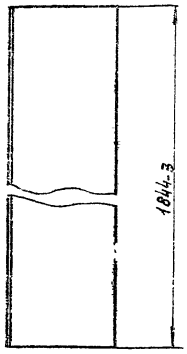

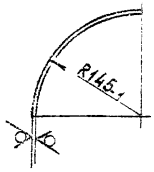

Изм.	Лист	N докум.	Подп.	Дата	
Разраб.		Ямпольская			
Пров.		Комиссаров			
Рук. груп.		Грановский			
Н. контр.		Нерядкова			
Утв.		Спивак			

А1А 133.399

Отбойник

Лит.	Масса	Масштаб
И	6,6	1:5

Лист 620 ГОСТ 19903-74
1-IV-Ст.3 ГОСТ 16523-70

Лист | Листов 1

Госстрой СССР
Сантехпроект
г. Москва

Формат А1

А1А 133.405

Rz 320

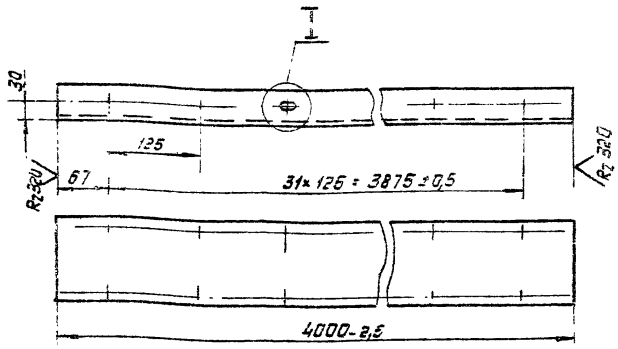

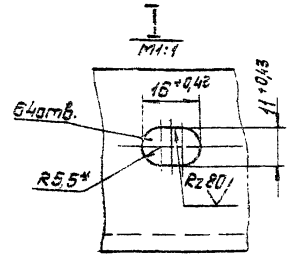

1. Неуказанные предельные отклонения размеров по СМ7
2.* Размер для справок

Изм.	Лист	N докум.	Подп.	Дата	
Разраб.		Ямпольская			
Пров.		Комиссаров			
Рук. груп.		Грановский			
Н. контр.		Нерядкова			
Утв.		Спивак			

А1А 133.405

Стойка боковая

Лит.	Масса	Масштаб
И	41,6	1:5

Швеллер 12 ГОСТ 8240-72
Ст.3 ГОСТ 535-58

Лист | Листов 1

Госстрой СССР
Сантехпроект
г. Москва

Формат А1

Серия 3.904-15 Выпуск 1-12

А1А 133.419

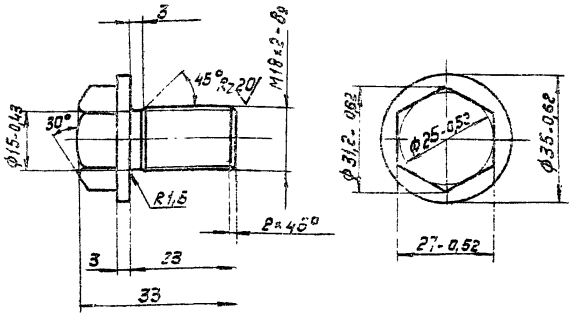

Неуказанные предельные отклонения размеров по СМ7

Изм.	Лист	N докум.	Подп.	Дата	
Разраб.		Ямпольская			
Пров.		Комиссаров			
Рук. груп.		Грановский			
Н. контр.		Нерядкова			
Утв.		Спивак			

А1А 133.419

Пробка

Лит.	Масса	Масштаб
И	0,1	1:1

Ст.3 ГОСТ 380-71

Лист | Листов 1

Госстрой СССР
Сантехпроект
г. Москва

Формат А1

А1А 133.402

Rz 320

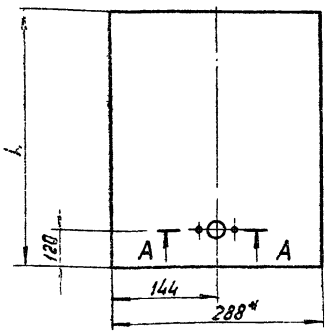

А-А
М1:1

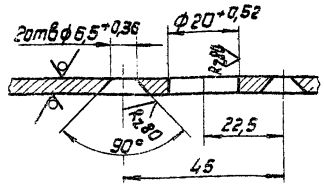

Обозначение	L, мм	Масса, кг
А1А 133.402	560	3,8
-01	640	4,35
-02	377	2,5
-03	417	2,8
-04	743	5,1
-05	863	5,9

1. Неуказанные предельные отклонения размеров по СМ7
2.* Размер для справок

Изм.	Лист	N докум.	Подп.	Дата	
Разраб.		Ямпольская			
Пров.		Комиссаров			
Рук. груп.		Грановский			
Н. контр.		Нерядкова			
Утв.		Спивак			

А1А 133.402

Лист

Лит.	Масса	Масштаб
И	смотри таблицу	—

Лист 630 ГОСТ 19903-74
1-IV-Ст.3 ГОСТ 16523-70

Лист | Листов 1

Госстрой СССР
Сантехпроект
г. Москва

Копир: БЛ

А1А 133.412

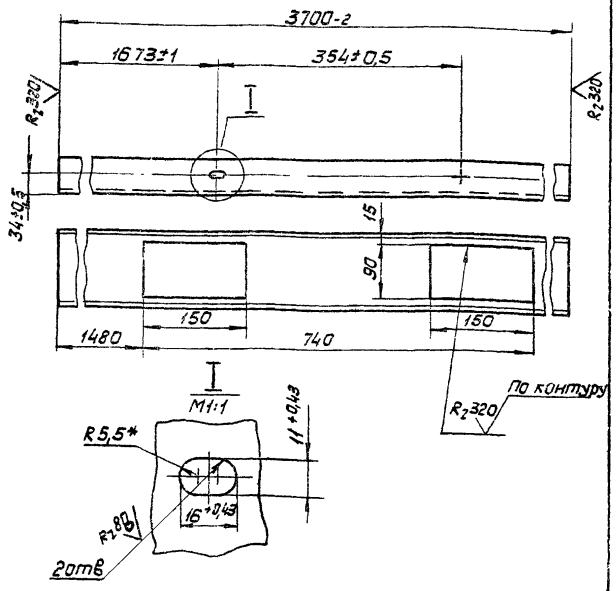

1. Неуказанные предельные отклонения размеров по СМ9
2. * Размер для справок

Изм.	Лист	N докум.	Подп.	Дата
Разраб.		Ямпольская		
Пров.		Комиссаров		
Рук. груп.		Грановский		
Н. контр.		Мерзлякова		
Утв.		Спивак		

Швеллер нижний

Лит.	Масса	Масшт.
И	38,6	1:5
Лист	Листов 1	

Швеллер 12 ГОСТ 8240-72
Ст.3 ГОСТ 535-58

Госстрой СССР
Сантехпроект
г. Москва

Формат 11

А1А 133.425

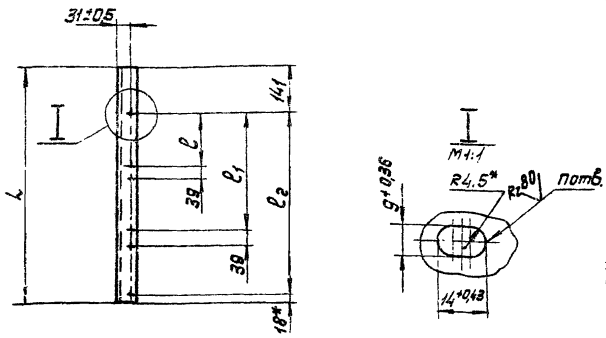

Обозначение	Размеры, мм				Кол. отв.	Масса, кг
	L	l	l1	l2	П	
А1А 133.425	486	144±0,5	327±0,5	—	4	5,0
-01	566	184±0,5	407±0,5	—		5,9
-02	303	144±0,5	—	—	2	3,15
-03	343	184±0,5	—	—		3,6
-04	669	144±0,5	327±0,5	510±0,5	6	7,0
-05	789	184±0,5	407±0,5	630±0,5		8,2

1. Неуказанные предельные отклонения размеров по СМ7
2. * Размеры для справок.

Изм.	Лист	N докум.	Подп.	Дата
Разраб.		Ямпольская		
Пров.		Комиссаров		
Рук. гр.		Грановский		
Н. контр.		Мерзлякова		
Утв.		Спивак		

А1А 133.425

Швеллер баковой

Лит.	Масса	Масшт.
	см. табл.	
Лист	Листов 1	

Швеллер 12 ГОСТ 8240-72
Ст.3 ГОСТ 535-58

Госстрой СССР
Сантехпроект
г. Москва

Формат 11

А1А 133.406

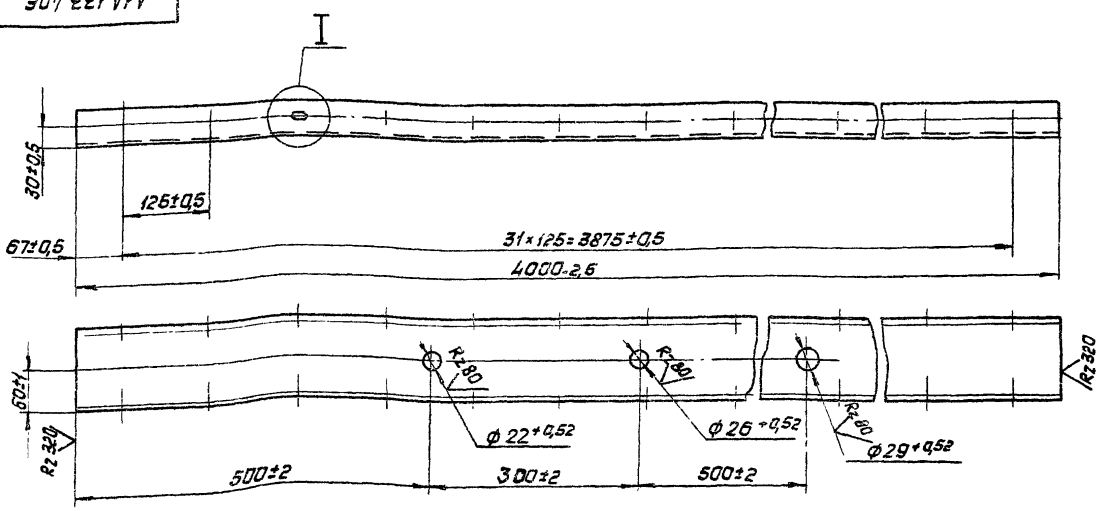

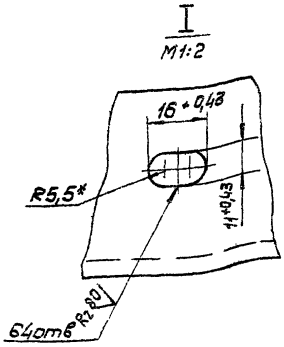

* Размер для справок

Изм.	Лист	N докум.	Подп.	Дата
Разраб.		Ямпольская		
Пров.		Комиссаров		
Рук. груп.		Грановский		
Н. контр.		Мерзлякова		
Утв.		Спивак		

А1А 133.406

Стойка баковая

Лит.	Масса	Масшт.
И	41,6	1:5
Лист	Листов 1	

Швеллер 12 ГОСТ 8240-72
Ст.3 ГОСТ 535-58

Госстрой СССР
Сантехпроект
г. Москва

Копир:

Формат 12

Серия 3.904-15 Выпуск 1-12

Инв. № подл. | Подп. и дата | Взам. инв. № | Инв. № дубл. | Подп. и дата

1А133.407

А1А133.407 — изображено

А1А133.407-01 — зеркальное отражение

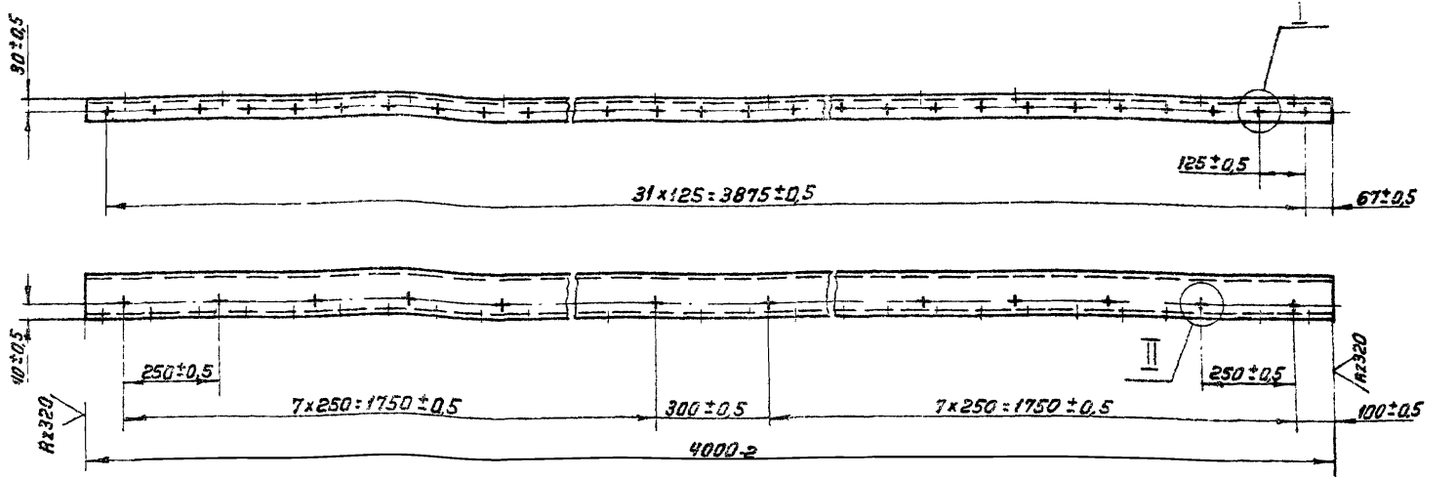

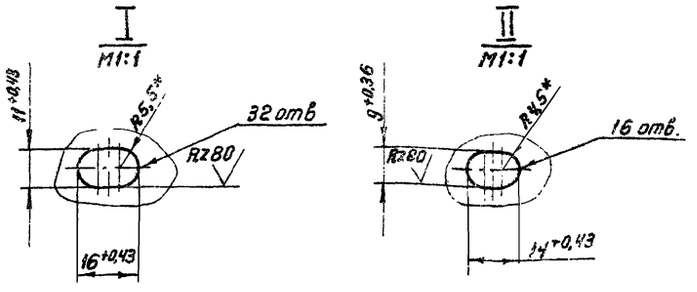

* Размеры для справок

Изм.	Лист	№ докум.	Подп.	Дата	А1А133.407		
Разраб.		Ямпольская			Стойка средняя	Лит.	Масса	Масштаб
Пров.		Комиссаров				И	41,6	1:10
Рук. эрш.		Грановский				Лист	Листов 1	
Н. контр.		Мерзлякова			Швеллер 12 ГОСТ 8240-72 Ст.3 ГОСТ 535-58	Госстрой СССР Сантехпроект г. Москва		
Утв.		Спивак						

Инв. № подл. | Подп. и дата | Взам. инв. № | Инв. № дубл. | Подп. и дата

Формат 12

1А133.427

А1А133.427

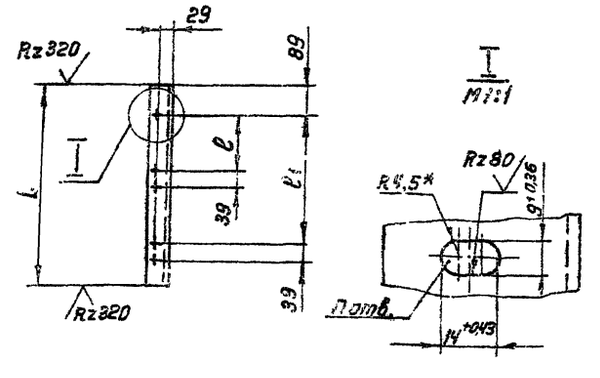

Обозначение	Размеры, мм			Кол. отв. n	Масса, кг
	L	l	l1		
А1А133.427	382-1,55	144±0,5	—	3	3,9
— 01	462-1,55	184±0,5	—		4,8
— 02	199-1,15	—	—	1	2,0
— 03	239-1,15	—	—		2,5
— 04	565-1,8	144±0,5	327±0,5	5	5,8
— 05	685-2	184±0,5	407±0,5		7,1

1. Неуказанные предельные отклонения размеров по СМ7
2* Размер для справок

Изм.	Лист	№ докум.	Подп.	Дата	А1А133.427		
Разраб.		Ямпольская			Швеллер средний	Лит.	Масса	Масштаб
Пров.		Комиссаров				И	смотри таблицу	—
Рук. эрш.		Грановский				Лист	Листов 1	
Н. контр.		Мерзлякова			Швеллер 12 ГОСТ 8240-72 Ст.3 ГОСТ 535-58	Госстрой СССР Сантехпроект г. Москва		
Утв.		Спивак						

Инв. № подл. | Подп. и дата | Взам. инв. № | Инв. № дубл. | Подп. и дата

Серия 3.901-15 Выпуск 1-12

1А133.428

А1А133.428

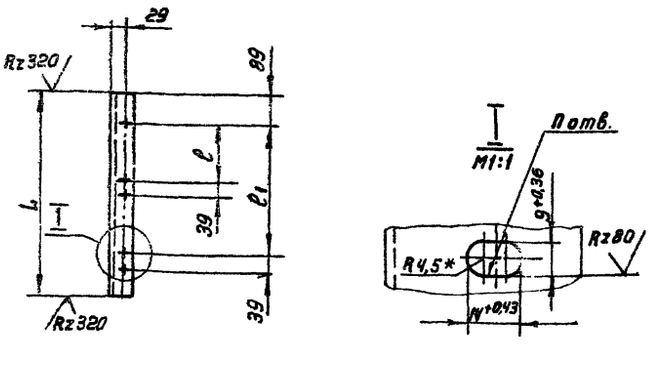

Обозначение	Размеры, мм			Кол. отв. n	Масса, кг
	L	l	l1		
А1А133.428	382-1,55	144±0,5	—	3	3,9
— 01	462-1,55	184±0,5	—		4,8
— 02	199-1,15	—	—	1	2,0
— 03	239-1,15	—	—		2,5
— 04	565-1,8	144±0,5	327±0,5	5	5,8
— 05	685-2	184±0,5	407±0,5		7,1

1. Неуказанные предельные отклонения размеров по СМ7
2* Размер для справок.

Изм.	Лист	№ докум.	Подп.	Дата	А1А133.428		
Разраб.		Ямпольская			Швеллер средний	Лит.	Масса	Масштаб
Пров.		Комиссаров				И	смотри таблицу	
Рук. эрш.		Грановский				Лист	Листов 1	
Н. контр.		Мерзлякова			Швеллер 12 ГОСТ 8240-72 Ст.3 ГОСТ 535-58	Госстрой СССР Сантехпроект г. Москва		
Утв.		Спивак						

Инв. № подл. | Подп. и дата | Взам. инв. № | Инв. № дубл. | Подп. и дата

Формат 11

А1А133.423

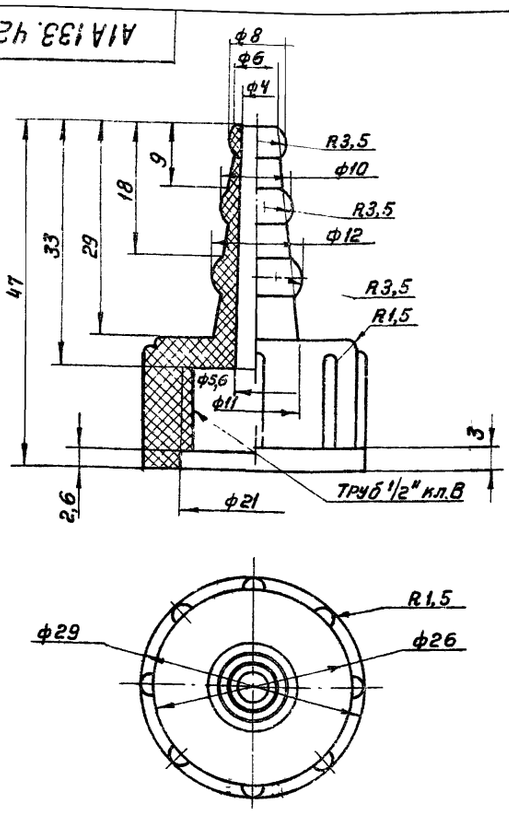

Предельные отклонения размеров по СМ7

				А1А133.423		
Изм.	Лист	№ докум.	Подп.	Дата	Наконечник переходный	Лит. И; Масса 0,007; Масштаб 2:1
Разраб.		Ямпольская				Лист; Листов 1
Пров.		Комиссаров				
Рук. гр.		Грановский				
Н. контр.		Мерзлякова			Полиэтилен высокой плотности марки ПЧ070Л МРТУБ № 05-850-65	Госстрой СССР Сантехпроект г. Москва
Утв.		Спивак				

Формат 11

А1А133.413

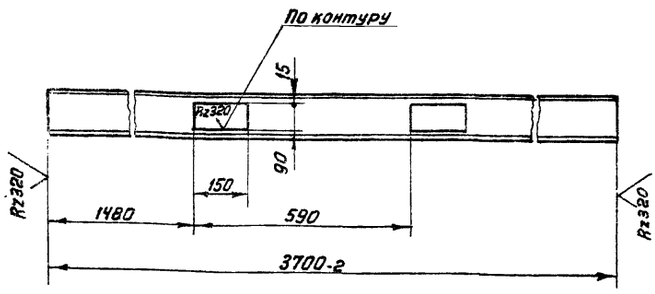

Неуказанные предельные отклонения размеров по СМ9

				А1А133.413		
Изм.	Лист	№ докум.	Подп.	Дата	Швеллер	Лит. И; Масса 38,5; Масштаб 1:10
Разраб.		Комиссаров				Лист; Листов 1
Пров.		Грановский				
Рук. гр.		Грановский				
Н. контр.		Мерзлякова			Швеллер 12 ГОСТ 8240-72 / Ст3 ГОСТ 535-58	Госстрой СССР Сантехпроект г. Москва
Утв.		Спивак				

Формат 11

А1А106.385

Серия 3.904-15 Выпуск 1-12

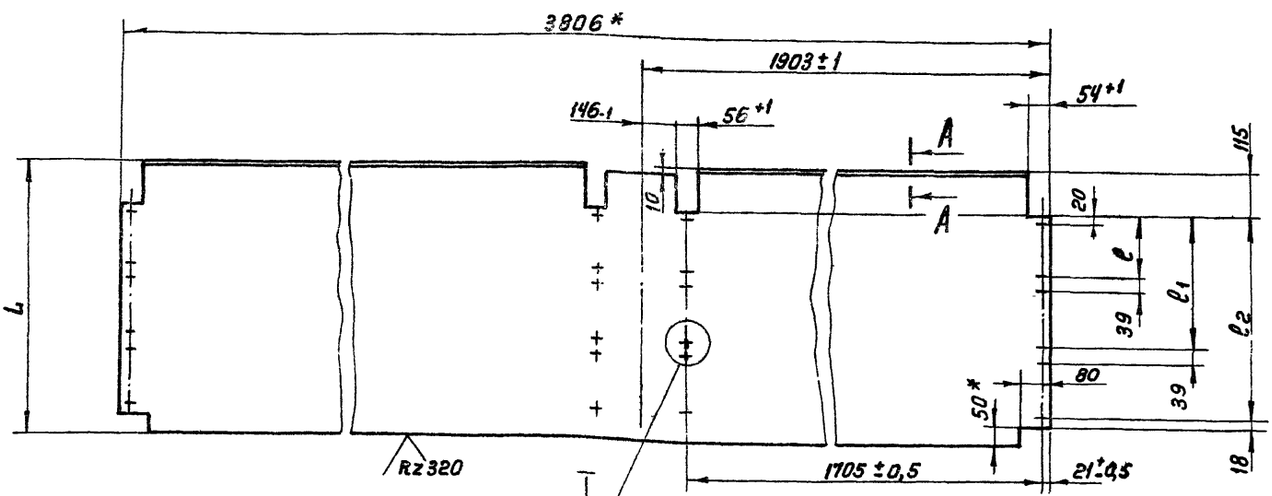

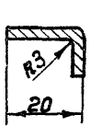

А-А
М1:1

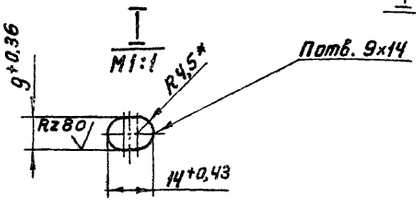

1. Неуказанные предельные отклонения размеров по СМ9
2* Размеры для справок
3. Допускается изготовление из нескольких частей.

Обозначение	Размеры, мм L	ℓ	ℓ1	ℓ2	Кол. отв. П	Масса, кг
А1А133.424	530	164±0,5	347±0,5	—	16	49
–01	610	204±0,5	427±0,5	—		54,5
–02	347	164±0,5	—	—	8	32
–03	387	204±0,5	—	—		34,6
–04	713	164±0,5	347±0,5	530±0,5	24	66,5
–05	833	204±0,5	427±0,5	650±0,5		74,5

				А1А133.424		
Изм.	Лист	№ докум.	Подп.	Дата	Лист нижний	Лит. И; Масса см табл.; Масшт. —
Разраб.		Комиссаров				Лист; Листов 1
Пров.		Грановский				
Рук. гр.		Грановский				
Н. контр.		Мерзлякова			Лист Б3,0 ГОСТ 19903-74 / 1-IV Ст3 ГОСТ 16523-70	Госстрой СССР Сантехпроект г. Москва
Утв.		Спивак				

Копировал: Терентьева

Формат 12

А14 133.426

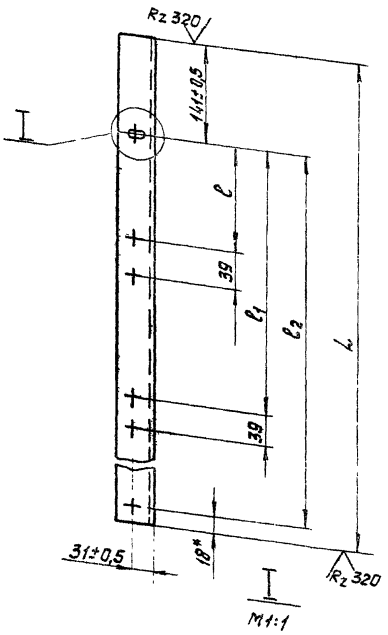

Обозначение	Размеры, мм				кол. отв. n	Масса, кг
	L	l	l_1	l_2		
А1А133.426	486	144±0,5	327±0,5	—	4	5,0
-01	566	184±0,5	407±0,5	—		5,9
-02	303	144±0,5	—	—	2	3,15
-03	343	184±0,5	—	—		3,6
-04	669	144±0,5	327±0,5	510±0,5	6	7,0
-05	789	184±0,5	407±0,5	630±0,5		8,2

1. Неуказанные предельные отклонения размеров по $СМ_7$,
2.* Размеры для справок.

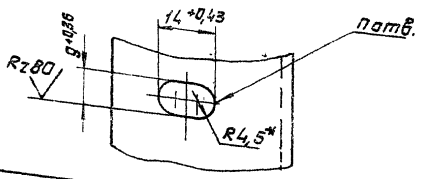

					А1А133.426			
Изм.	Лист	N докум.	Подп.	Дата	Швеллер бакавой	Лит.	Масса	Масшт.
Разраб.		Янпольская				И	смотри табл.	—
Пров.		Камиссарова				Лист	Листов 1	
Рук. груп.		Урановский				Госстрой СССР Сантехпроект г. Москва		
Н. контр.		Мерзлякова			Швеллер 12 ГОСТ 8240-72 Ст.3 ГОСТ 535-58			
Утв.		Спивак						

Формат 12

Инв. № подл. | Подп. и дата | Взам. инв. № | Инв. № дубл. | Подп. и дата

А14 133.408

Выпуск 1-12

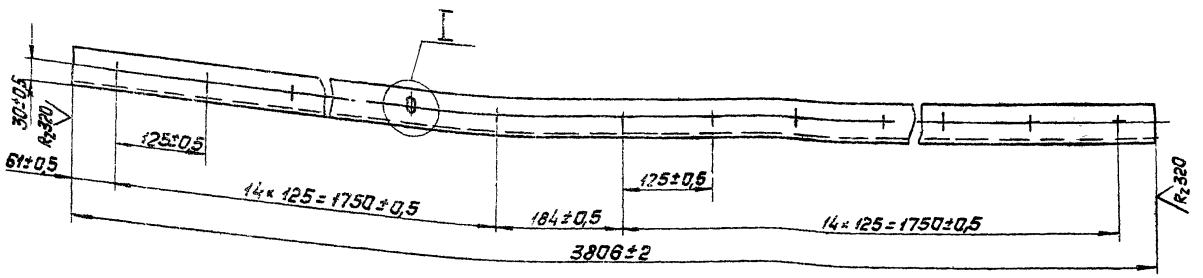

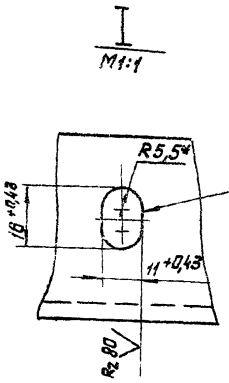

* Размер для справок.

					А1А133.408			
Изм.	Лист	N докум.	Подп.	Дата	Балка	Лит.	Масса	Масшт.
Разраб.		Янпольская				И	39,2	1:5
Пров.		Камиссарова				Лист	Листов 1	
Рук. груп.		Урановский				Госстрой СССР Сантехпроект г. Москва		
Н. контр.		Мерзлякова			Швеллер 12 ГОСТ 8240-72 Ст.3 ГОСТ 535-58			
Утв.		Спивак						

Формат 12

Инв. № подл. | Подп. и дата | Взам. инв. № | Инв. № дубл. | Подп. и дата

Серия 3.904-15 Выпуск 1-12

А1А133. 418

Rz 60 (√)

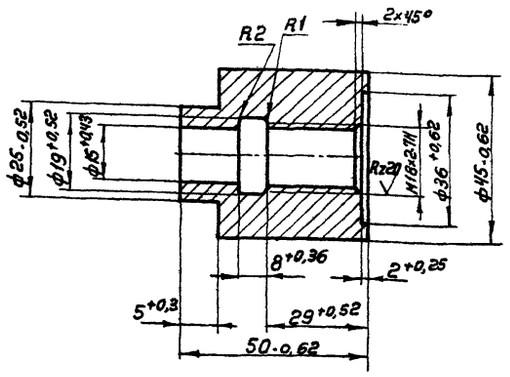

Неуказанные предельные отклонения размеров по СМ7

				А1А133. 418		
Изм.	Лист	№ докум.	Подп.	Дата		
Разраб.		Ямпольская			Бобышка под термометр	Лит. / Масса / Масштаб: И / 0,44 / 1:1
Пров.		Комиссаров				Лист / Листов 1
Рук.груп.		Грановский				
Н.контр.		Мерзлякова			Ст.3 ГОСТ 380-71	Госстрой СССР Сантехпроект г. Москва
Утв.		Спивак				

Формат 11

Инв.№ подл. | Подп. и дата | Взам.инв.№ | Инв.№ дубл. | Подп. и дата

А1А133. 415

Rz 80 (√)

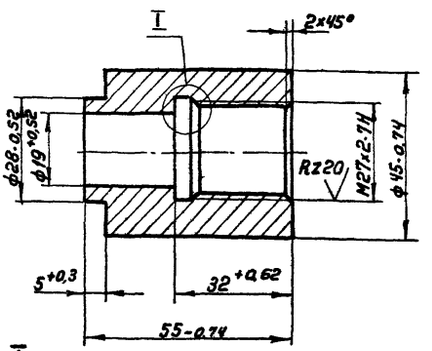

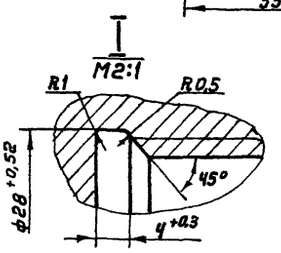

Неуказанные предельные отклонения размеров по СМ7

				А1А133. 415		
Изм.	Лист	№ докум.	Подп.	Дата		
Разраб.		Ямпольская			Бобышка	Лит. / Масса / Масштаб: И / 0,48 / 1:1
Пров.		Комиссаров				Лист / Листов 1
Рук.груп.		Грановский				
Н.контр.		Мерзлякова			Ст.3 ГОСТ 380-71	Госстрой СССР Сантехпроект г. Москва
Утв.		Спивак				

Формат 11

Инв.№ подл. | Подп. и дата | Взам.инв.№ | Инв.№ дубл. | Подп. и дата

А1А133. 416

Rz 80 (√)

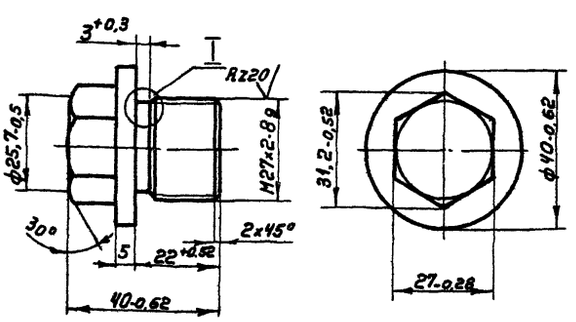

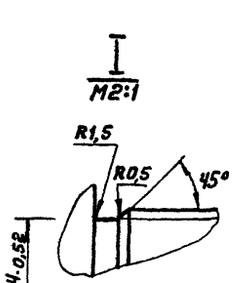

Неуказанные предельные отклонения размеров по СМ7

				А1А133. 416		
Изм.	Лист	№ докум.	Подп.	Дата		
Разраб.		Ямпольская			Заглушка	Лит. / Масса / Масштаб: И / 0,21 / 1:1
Пров.		Комиссаров				Лист / Листов 1
Рук.груп.		Грановский				
Н.контр.		Мерзлякова			Ст.3 ГОСТ 380-71	Госстрой СССР Сантехпроект г. Москва
Утв.		Спивак				

Формат 11

Инв.№ подл. | Подп. и дата | Взам.инв.№ | Инв.№ дубл. | Подп. и дата

А1А133. 422

(√)

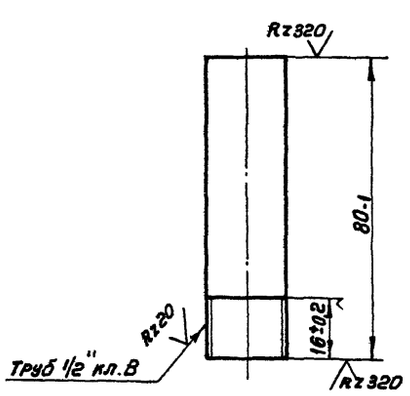

				А1А133. 422		
Изм.	Лист	№ докум.	Подп.	Дата		
Разраб.		Ямпольская			Трубка	Лит. / Масса / Масштаб: И / 0,05 / 1:1
Пров.		Комиссаров				Лист / Листов 1
Рук.гр.		Грановский				
Н.контр.		Мерзлякова			Труба 15 ГОСТ 3262-62	Госстрой СССР Сантехпроект г. Москва
Утв.		Спивак				

Копировал Терентьева

Формат 11

Инв.№ подл. | Подп. и дата | Взам.инв.№ | Инв.№ дубл. | Подп. и дата

Формат	Зона	Поз.	Обозначение	Наименование	Кол.	Примечание
				Документация		
22			А1А133.620СБ	Сборочный чертеж		
				Сборочные единицы		
11		1	А1А133.630	Панель передняя	1	
11		2	А1А133.640	Панель задняя	1	
11		3	А1А133 650	Панель торцевая	1	
11		4	А14М014.000	Дверь герметическая утепленная	1	Выпуск 1-7
				Детали		
Б4		5	А1А133.441	Прокладка Резина-пластина 3Т-М ГОСТ 7338-65 36×1162	2	0,18 кг
Б4		6	А1А133.442	Прокладка Резина-пластина 3Т-М ГОСТ 7338-65 36×3794	1	0,62 кг

Подп. и дата | Инв. № дубл. | Взам. инв. № | Подп. и дата | Инв. № подл.

Изм.	Лист	№ докум.	Подп.	Дата
Разраб.		Ампольская		
Пров.		Комиссаров		
Рук. груп		Грановский		
Н. контр.		Мерзлякова		
Утв.		Спивак		

А1А133.620

Секция приемная

Лит.	Лист	Листов
И	1	3

Госстрой СССР Сантехпроект г. Москва

Формат 11

Формат	Зона	Поз.	Обозначение	Наименование	Кол.	Примечание
Б4		7	А1А133.443	Прокладка Резина-пластина 3Т-М ГОСТ 7338-65 36×4084	2	0,64 кг
				Переменные данные для исполнений:		
				А1А133.620		
				См. СБ. Рис. 1		
				Сборочные единицы		
11		8	А1А133.690	Панель перекрытия	1	
11		9	АЗД055.000-04	Заслонка воздушная рециркуляционная	1	Выпуск 1-8
				Детали		
Б4		10	А1А133.444	Прокладка 3Т-М ГОСТ 7338-65 40×1000	4	0,18 кг
Б4		11	А1А133.445	Прокладка Резина-пластина 3Т-М ГОСТ 7338-65 40×1780	4	0,32 кг

Подп. и дата | Взам. инв. № | Инв. № дубл. | Подп. и дата | Инв. № подл.

Изм.	Лист	№ докум.	Подп.	Дата

А1А133.620 Лист 2

Формат 11

Серия 3.904.1-5 Выпуск 1-12

Формат	Зона	Поз.	Обозначение	Наименование	Кол.	Примечание
				Стандартные изделия		
		12		Болт М10×25.36 ГОСТ 7798-70	200	
		13		Гайка М10.4 ГОСТ 5915-70	200	
				А1А133.620-01		
				См. СБ. Рис. 2		
				Сборочные единицы		
11		8	А1А133.700	Панель перекрытия утепленная	1	
				Стандартные изделия		
		12		Болт М10×25.36 ГОСТ 7798-70	112	
		13		Гайка М10.4 ГОСТ 5915-70	112	

Подп. и дата | Инв. № дубл. | Взам. инв. № | Подп. и дата | Инв. № подл.

Изм.	Лист	№ докум.	Подп.	Дата

А1А133.620 Лист 3

Формат 11

А1А133.455

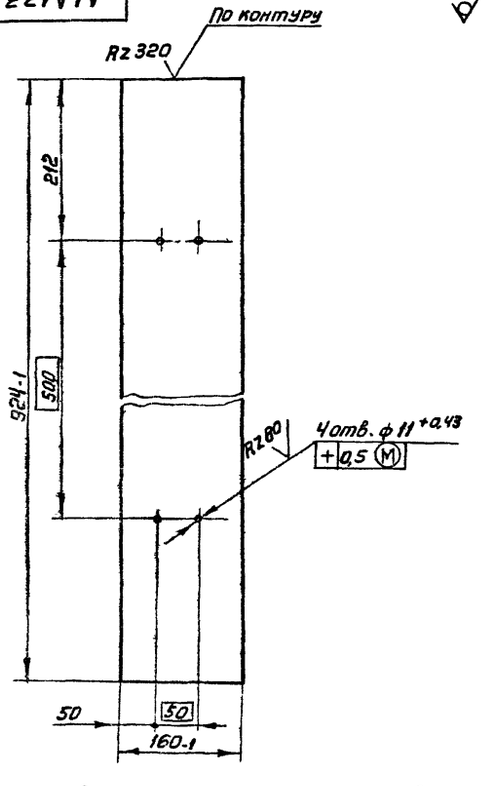

Неуказанные предельные отклонения размеров по СМ7

Изм.	Лист	№ докум.	Подп.	Дата
Разраб.		Ампольская		
Пров.		Комиссаров		
Рук. груп		Грановский		
Н. контр.		Мерзлякова		
Утв.		Спивак		

А1А133.455

Лист

Лит.	Масса	Масштаб
И	2,3	1:5

Лист | Листов 1

Госстрой СССР Сантехпроект г. Москва

Лист Б2,0 ГОСТ 19903-74
1-IV-Ст.3 ГОСТ 16523-70

Копировал Терентьева

Формат 11

Рис.1

Вид А

Рис.2

Остальное см. Рис.1

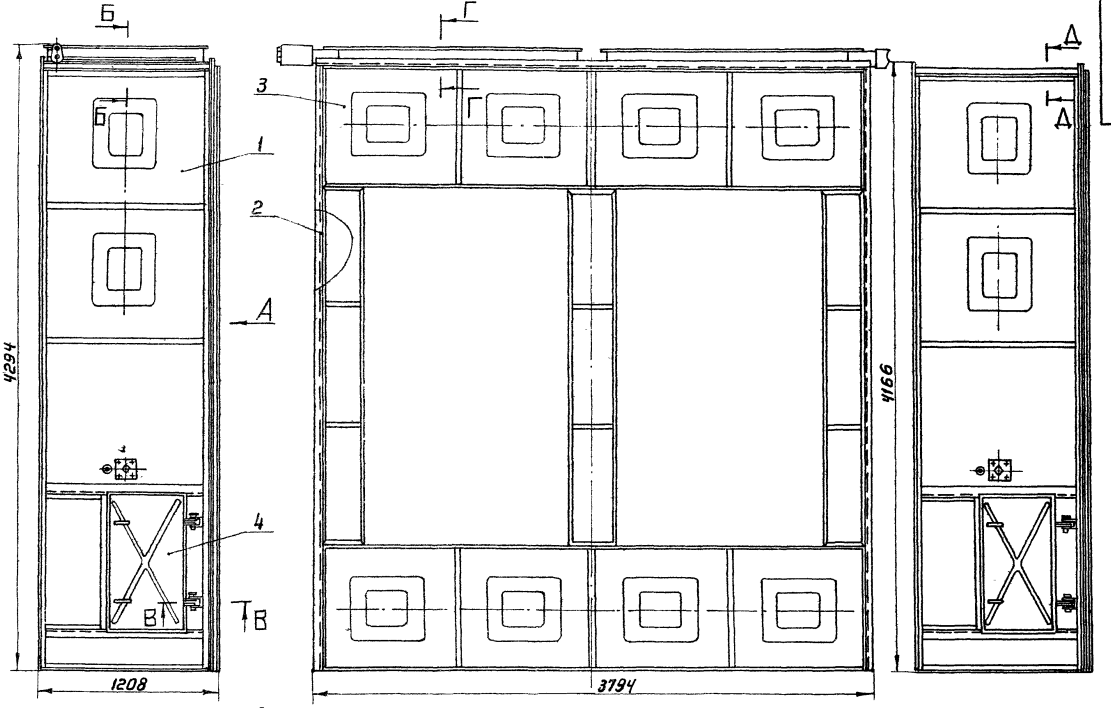

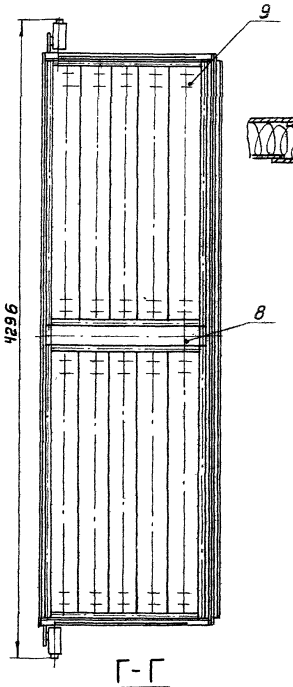

В-В
М1:2

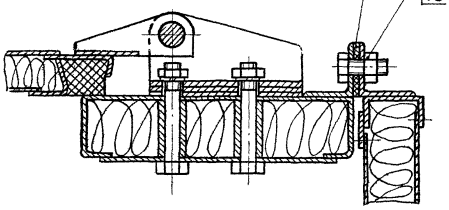

Б-Б
М1:2

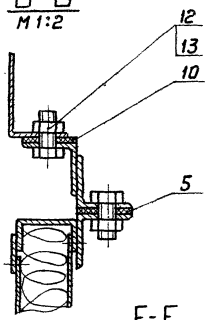

Д-Д
М1:2

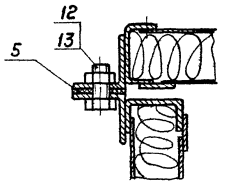

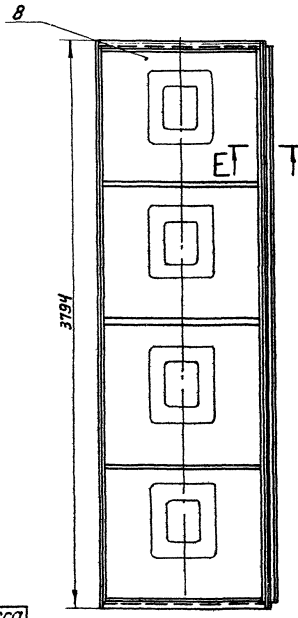

Г-Г
М1:2

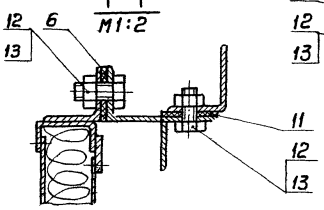

Е-Е
М1:2

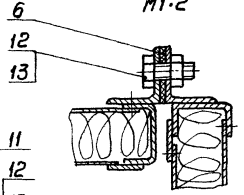

Обозначение	Рис	Масса, кг
А1А133.620	1	620
-01	2	540

Размеры для справок.

Изм.	Лист	№ докум.	Подп.	Дата	
Разраб.		Ипальская			
Пров.		Комиссаров			
Рук.гр.		Грановский			
Гл.спец.		Спивак			
Н.контр.		Мерзлякова			
Утв.		Гольтберг			

А1А133.620 СБ

Секция приемная
Сборочный чертеж

Лит.	Масса	Масштаб
И	смотри таблицу	1:20
Лист	Листов 1	

Госстрой СССР Сантехпроект г.Москва

Копировал Терентьева

Формат А2

Серия 3.904-15 Выпуск 1-12

Инв.№подл. | Подп. и дата | Взам.инв.№ | Инв.№дубл. | Подп. и дата

Формат	Зона	Поз	Обозначение	Наименование	Кол.	Примечание
				Документация		
22			А1А133.630 СБ	Сборочный чертеж		
				Сборочные единицы		
11		1	А12А013.000СБ	Панель для установки измерительных приборов	1	Выпуск 1-8
				Детали		
11		2	А1А133.035	Планка	2	
11		3	А1А133.036	Прокладка	1	
11		4	А1А133.288-03	Профиль	2	
		5	-04	Профиль	2	
11		6	А1А133.296-01	Уголок	1	
11		7	А1А133.422	Трубка	1	
11		8	А1А133.423	Наконечник переходной	1	
11		9	А1А133.446	Лист	2	
		10	-01	Лист	2	
11		11	А1А133.447	Уголок	1	
		12	-01	Уголок	1	

Инв.№ подл. | Подп. и дата | Взам.инв.№ | Инв.№ дубл. | Подп. и дата

Изм.	Лист	№ докум.	Подп.	Дата
Разраб.		Ямпольская		
Пров.		Комиссаров		
Рук.груп.		Грановский		
Н.контр.		Мерзлякова		
Утв.		Спивак		

А1А133.630

Панель передняя

Лит	Лист	Листов
И	1	4

Госстрой СССР Сантехпроект г. Москва

Формат 11

Формат	Зона	Поз	Обозначение	Наименование	Кол.	Примечание
Б4		13	А1А133.448	Полоса		
				Лист Б2,0 ГОСТ 19903-74 / 1-IV-Ст.3 ГОСТ 16523-70		
				25-0,52×2806-2	2	0,82кг
Б4		14	А1А133.449	Полоса		
				Лист Б2,0 ГОСТ 19903-74 / 1-IV-Ст.3 ГОСТ 16523-70		
				40-0,62×1116-1,2	2	0,7кг
Б4		15	А1А133.451	Полоса		
				Лист Б2,0 ГОСТ 19903-74 / 1-IV-Ст 3 ГОСТ 16523-70		
				40-0,62×1086-1,2	2	0,67кг
Б4		16	А1А133.452	Заполнитель		
				Плита мягкая		
				марка 50; S40		
				ГОСТ 9573-72		
				1150×2820	1	6,5кг
11		17	А1А133.453	Лист	1	
11		18	А1А133.454	Лист	1	
11		19	А1А133.455	Лист	1	
Б4		20	А1А133.456	Заполнитель		
				Плита мягкая		
				марка 50; S40		
				ГОСТ 9573-72		
				176×910	1	0,3кг
Б4		21	А1А133.457	Лист		
				Лист В2,0 ГОСТ 19903-74 / 1-IV-Ст 3 ГОСТ 16523-70		
				262-1,15×1136-1,2	1	4,66кг

Инв.№ подл. | Подп. и дата | Взам.инв.№ | Инв.№ дубл. | Подп. и дата

Изм.	Лист	№ докум.	Подп.	Дата

А1А133.630 — Лист 2

Формат 11

Формат	Зона	Поз	Обозначение	Наименование	Кол.	Примечание
Б4		22	А1А133.458	Заполнитель		
				Плита мягкая		
				марка 50; S40		
				ГОСТ 9573-72		
				278×1152	1	0,2кг
11		23	А1А133.459	Профиль	1	
Б4		24	А1А133.461	Лист		
				Лист Б0,8 ГОСТ 19903-74 / 1-IV-Ст.3 ГОСТ 16523-70		
				207-1,15×1136-1,2	1	1,7кг
11		25	А1А133.462	Скоба	2	
11		26	А1А133.463	Профиль	2	
Б4		27	А1А133.464	Полоса		
				Лист Б2,0 ГОСТ 19903-74 / 1-IV-Ст.3 ГОСТ 16523-70		
				20-0,52×396-1,55	2	0,12кг
Б4		28	А1А133.465	Лист	1	
				Лист Б0,8 ГОСТ 19903-74 / 1-IV-Ст.3 ГОСТ 16523-70		
				416-1,55×890-1	1	2,89кг
Б4		29	А1А133.466	Полоса		
				Лист Б2,0 ГОСТ 19903-74 / 1-IV-Ст.3 ГОСТ 16523-70		
				25-0,52×1086-1,2	2	0,42кг
11		30	А1А133.467	Профиль	1	
Б4		31	А1А133.468	Заполнитель		
				Плита мягкая		
				марка 50; S40		
				ГОСТ 9573-72		
				472×910	1	0,1кг

Серия 3.904-15 Выпуск 1-12

Инв.№ подл. | Подп. и дата | Взам.инв.№ | Инв.№ дубл. | Подп. и дата

Изм.	Лист	№ докум.	Подп.	Дата

А1А133.630 — Лист 3

Формат 11

Формат	Зона	Поз.	Обозначение	Наименование	Кол.	Примечание
Б4		32	А1А133.469	Лист		
				Лист Б2,0 ГОСТ 19903-74 / 1-IV-Ст.3 ГОСТ 16523-70		
				416-1,55×924-1	1	6,0кг
Б4		33	А1А133.471	Трубка		
				Труба 10 ГОСТ 3262-62		
				L=38-0,62	4	0,03кг
11		34	А1А133.472	Уголок	1	
11		35	А1А133.473	Шайба	1	
				Стандартные изделия		
		36		Болт М10×25.36 ГОСТ 7798-70	4	
		37		Гайка М10.4 ГОСТ 5915-70	4	

Инв.№ подл. | Подп. и дата | Взам.инв.№ | Инв.№ дубл. | Подп. и дата

Изм.	Лист	№ докум.	Подп.	Дата

А1А133.630 — Лист 4

Копировал Терентьева

Формат 11

Вид сзади

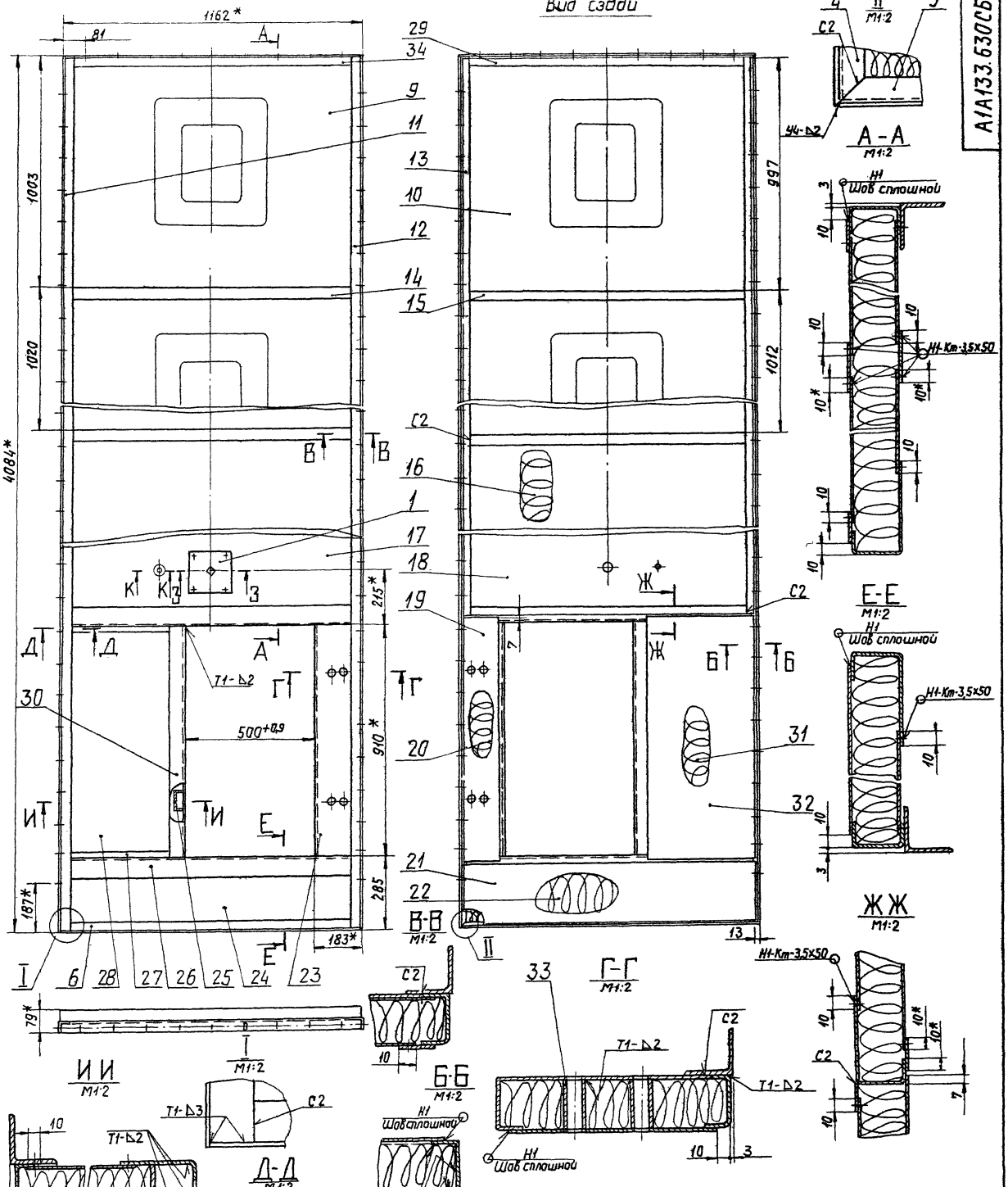

1. Неуказанные предельные отклонения размеров по СМ1.
2. * Размеры для справок.
3. Шероховатость поверхностей деталей, полученных отрезкой под прямым углом и по периметру – $Rz320$; неуказанная шероховатость поверхностей деталей – ∇.
4. Сварные швы Н1-Кт по ГОСТ 15878-70; остальные по ГОСТ 5264-69

Изм.	Лист	№ докум.	Подп.	Дата
Разраб.	Ямпольская			
Пров.	Комиссаров			
Рук. груп.	Грановский			
Гл. спец.	Слуцкая			
Н. контр.	Мерзлякова			
Утв.	Гольтвегер			

А1А133.630СБ

Панель передняя. Сборочный чертеж.

Лит.	Масса	Масшт.
И	140	1:10
Лист	Листов 1	

Госстрой СССР Сантехпроект г. Москва

Копировал: Бч-

Формат 22

Серия 3.904-15 Выпуск 1-12

Инв. № подл. | Подп. и дата | Взам. инв. № | Инв. № дубл. | Подп. и дата

А1А133. 459

Rz320

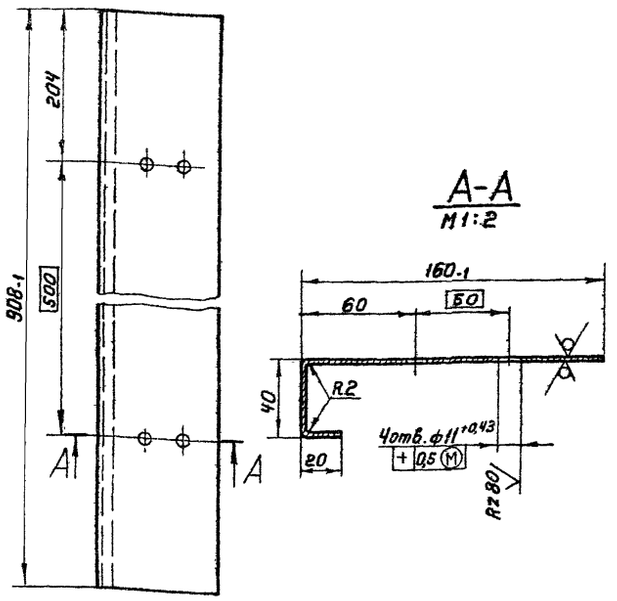

Неуказанные предельные отклонения размеров по СМ1

Изм.	Лист	N докум.	Подп.	Дата	А1А133. 459	
Разраб.		Ямпольская			Профиль	Лит. / Масса / Масштаб: И / 3,3 / 1:5
Пров.		Комиссаров				Лист / Листов 1
Рук. груп.		Грановский				
Н. контр.		Мерзлякова			Лист Б2,0 ГОСТ 19903-74; 1-IV-Ст3 ГОСТ 16523-70	Госстрой СССР Сантехпроект г. Москва
Утв.		Спивак				

Инв. N подл. | Подп. и дата | Взам. инв. N | Инв. N дубл. | Подп. и дата

Формат 11

А1А133. 467

Rz320

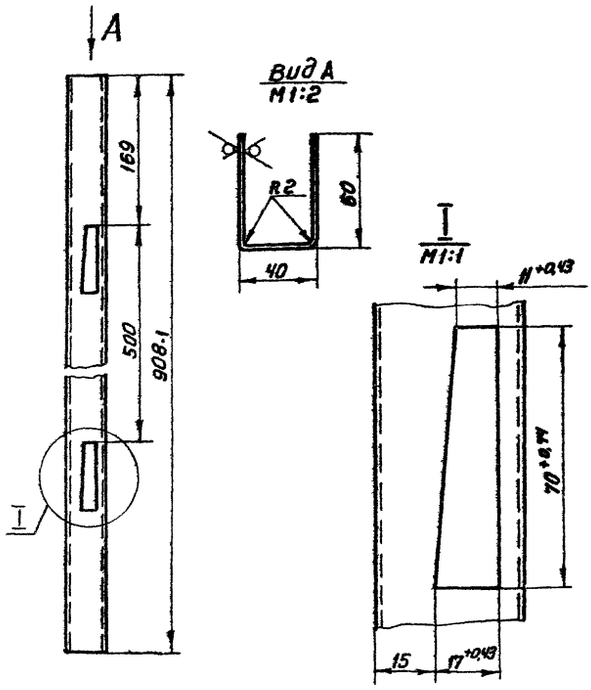

Неуказанные предельные отклонения размеров по СМ1

Изм.	Лист	N докум.	Подп.	Дата	А1А133. 467	
Разраб.		Ямпольская			Профиль	Лит. / Масса / Масштаб: И / 2,3 / 1:4
Пров.		Комиссаров				Лист / Листов 1
Рук. груп.		Грановский				
Н. контр.		Мерзлякова			Лист Б2,0 ГОСТ 19904-74; 1-IV-Ст3 ГОСТ 16523-70	Госстрой СССР Сантехпроект г. Москва
Утв.		Спивак				

Инв. N подл. | Подп. и дата | Взам. инв. N | Инв. N дубл. | Подп. и дата

Формат 11

Серия 3.904-15 Выпуск 1-12

А1А133. 446

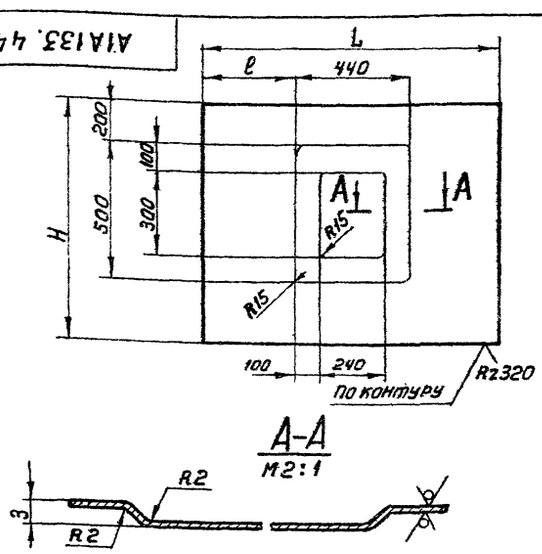

Обозначение	Размеры, мм			Масса, кг
	L	l	H	
А1А133.446	1136-1,2	348	1000-1	7,1
-01	1106-1,2	333	992-1	6,9
-02	830-2,2	170	910-2,2	4,7
-03	800-2,2	140	903-2,2	4,5
-04	1136-1,2	348	910-2,2	6,5
-05	1106-1,2	333	903-2,2	6,3

Неуказанные предельные отклонения размеров по СМ1

Изм.	Лист	N докум.	Подп.	Дата	А1А133. 446	
Разраб.		Ямпольская			Лист	Лит. / Масса / Масштаб: И / смотри таблицу / —
Пров.		Комиссаров				Лист / Листов 1
Рук. гр		Грановский				
Н. контр.		Мерзлякова			Лист Б0,8 ГОСТ 19903-74; 1-IV-Ст3 ГОСТ 16523-70	Госстрой СССР Сантехпроект г. Москва
Утв.		Спивак				

Инв. N подл. | Подп. и дата | Взам. инв. N | Инв. N дубл. | Подп. и дата

Формат 11

А1А133. 473

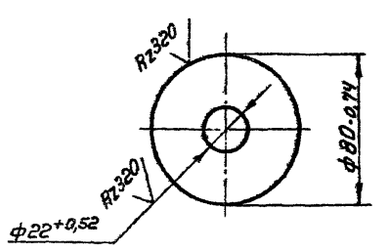

Изм.	Лист	N докум.	Подп.	Дата	А1А133. 473	
Разраб.		Ямпольская			Шайба	Лит. / Масса / Масштаб: И / 0,073 / 1:2
Пров.		Комиссаров				Лист / Листов 1
Рук. груп		Грановский				
Н. контр.		Мерзлякова			Лист Б2,0 ГОСТ 19903-74; 1-IV-Ст3 ГОСТ 16523-70	Госстрой СССР Сантехпроект г. Москва
Утв.		Спивак				

Инв. N подл. | Подп. и дата | Взам. инв. N | Инв. N дубл. | Подп. и дата

Копировал: Терентьева

Формат 11

А1А 133.447

Rz 320 (√)

А1А 133.447 — изображено

А1А 133.447-01 — зеркальное отражение

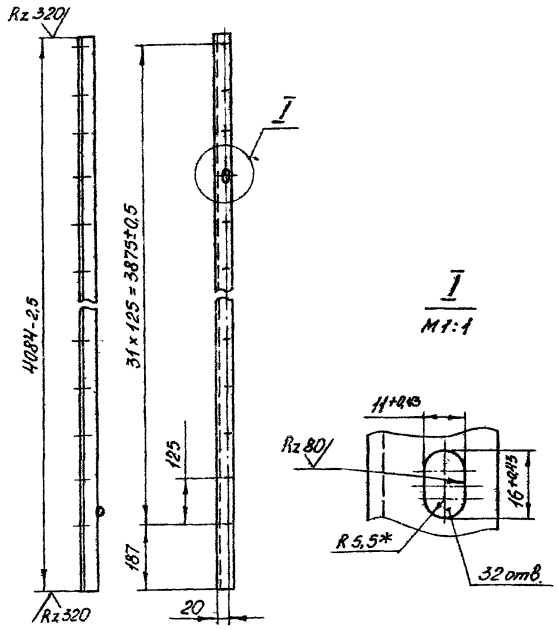

1. Неуказанные предельные отклонения размеров по СМ7.
2.* Размер для справок.

Изм.	Лист	№ докум.	Подп.	Дата	А1А 133.447			
Разраб.		Ямпольская			Уголок	Лит	Масса	Масштаб
Пров.		Комиссаров				И	6.74	1:10
Рук. гр.		Грановский				Лист	Листов 1	
Н. контр.		Мерзлякова			Уголок Б-36×36×3 ГОСТ 8509-72 / Ст 3 ГОСТ 535-58	Госстрой СССР Сантехпроект г. Москва		
Утв.		Спивак						

Копировал: Дзино Формат: А4

А1А 133.472

Rz 320 (√)

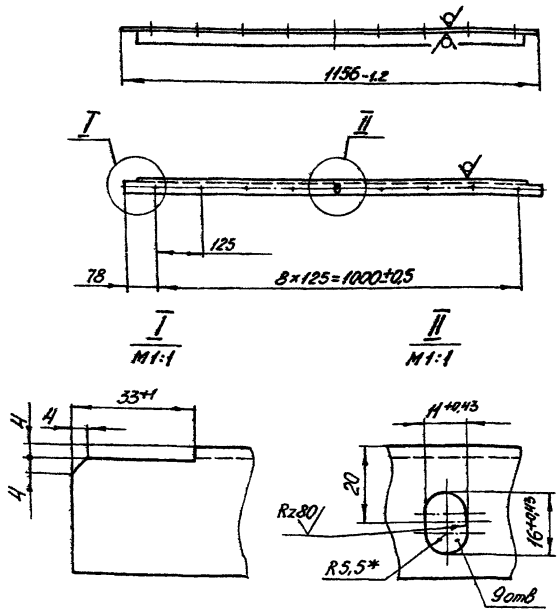

1. Неуказанные предельные отклонения размеров по СМ7.
2.* Размер для справок.

Изм.	Лист	№ докум.	Подп.	Дата	А1А 133.472			
Разраб.		Ямпольская			Уголок	Лит	Масса	Масштаб
Пров.		Комиссаров				И	1.8	1:10
Рук. гр.		Грановский				Лист	Листов 1	
Н. контр.		Мерзлякова			Уголок Б-36×36×3 ГОСТ 8509-72 / Ст.3 ГОСТ 535-58	Госстрой СССР Сантехпроект г. Москва		
Утв.		Спивак						

Копировал: Дзино Формат: А4

А1А 133.463

Rz 320 (√)

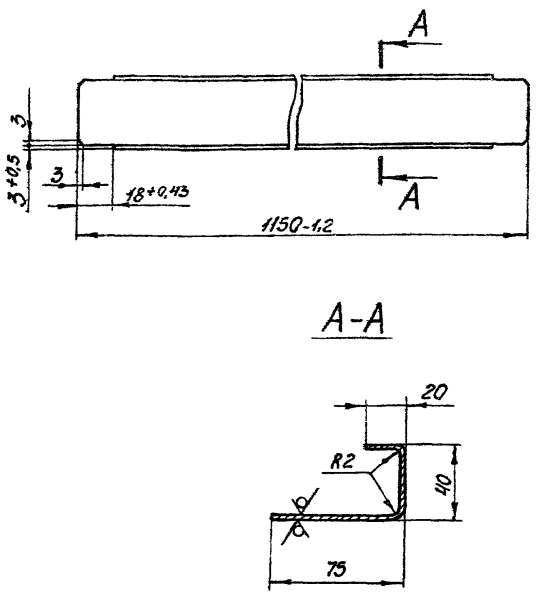

Неуказанные предельные отклонения размеров по СМ7.

Изм.	Лист	№ докум.	Подп.	Дата	А1А 133.463			
Разраб.		Ямпольская			Профиль	Лит	Масса	Масштаб
Пров		Комиссаров				И	25,1	1:2
Рук. гр		Грановский				Лист	Листов 1	
Н. контр.		Мерзлякова			Лист Б 2,0 ГОСТ 19903-74 / 1-IV-Ст.3 ГОСТ 16523-70	Госстрой СССР Сантехпроект г. Москва		
Утв.		Спивак						

Копировал: Дзино Формат А4

А1А 133.462

Rz 320 (√)

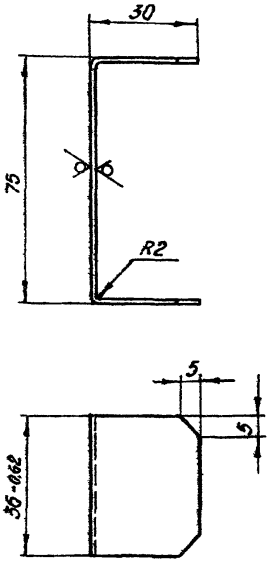

Неуказанные предельные отклонения размеров по СМ7.

Изм.	Лист	№ докум.	Подп.	Дата	А1А 133.462			
Разраб.		Ямпольская			Скоба	Лит.	Масса	Масштаб
Пров.		Комиссаров				И	0,07	1:1
Рук. гр		Грановский				Лист	Листов 1	
Н. контр.		Мерзлякова			Лист Б 2,0 ГОСТ 19903-74 / 1-IV-Ст.3 ГОСТ 16523-70	Госстрой СССР Сантехпроект г. Москва		
Утв		Спивак						

Копировал: Дзино Формат: А4

А1А 133.506

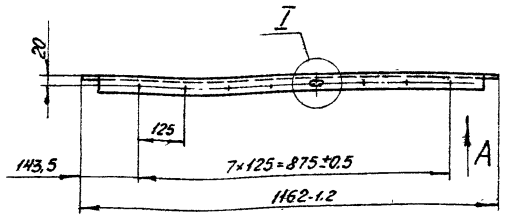

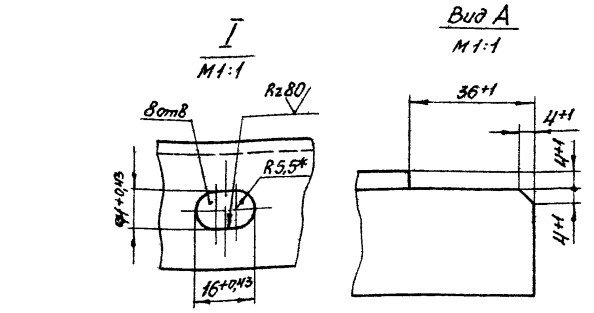

*Размер для справок.

					А1А 133.506		
Изм.	Лист	№ докум.	Подп.	Дата			
Разраб.		Ямпольская			Уголок	Лит.	Масса	Масштаб
Пров		Комиссаров				Н	2,0	1:10
Рук. гр.		Грановский				Лист	Листов 1
Н. контр.		Мерзлякова			Уголок Б-40×40×3 ГОСТ 8509-72 / Ст.3 ГОСТ 535-58	Госстрой СССР Сантехпроект г. Москва
Утв.		Спивак				

Копировал: Формат: 11

А1А 133.507

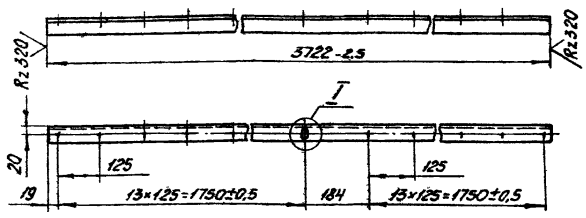

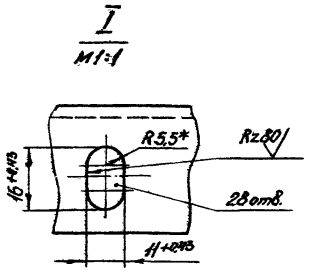

1. Неуказанные предельные отклонения размеров по СМ1.
2.* Размер для справок.

					А1А 133.507		
Изм.	Лист	№ докум.	Подп.	Дата			
Разраб.		Ямпольская			Уголок	Лит.	Масса	Масштаб
Пров.		Комиссаров				Н	6,1	1:10
Рук. гр.		Грановский				Лист	Листов 1
Н. контр.		Мерзлякова			Уголок Б-36×36×3 ГОСТ 8509-72 / Ст.3 ГОСТ 535-58	Госстрой СССР Сантехпроект г. Москва
Утв.		Спивак				

Копировал: Дзино Формат: 11

Серия 3.904-15 Выпуск 1-12

А1А 133.453

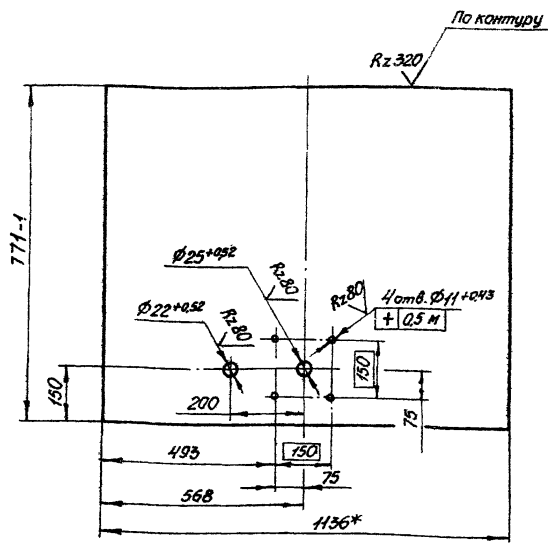

1. Неуказанные предельные отклонения размеров по СМ1.
2.* Размер для справок.

					А1А 133.453		
Изм.	Лист	№ докум.	Подп.	Дата			
Разраб.		Ямпольская			Лист	Лит.	Масса	Масштаб
Пров.		Комиссаров				Н	6,76	1:10
Рук. гр.		Грановский				Лист	Листов 1
Н. контр.		Мерзлякова			Лист Б0,8 ГОСТ 19903-74 / 1-IV-Ст.3 ГОСТ 16523-70	Госстрой СССР Сантехпроект г. Москва
Утв.		Спивак				

Копировал: Дзино Формат: 11

А1А 133.454

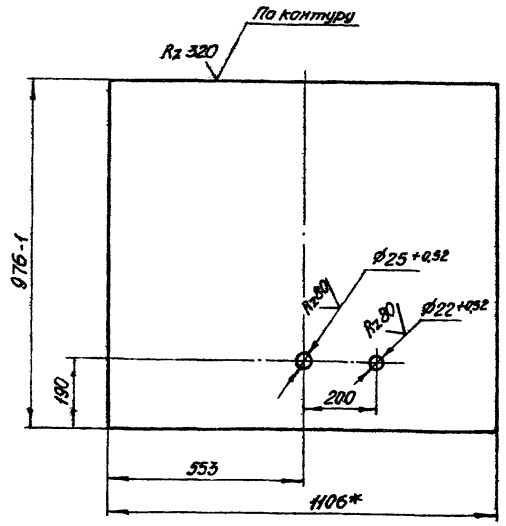

1. Неуказанные предельные отклонения размеров по СМ1.
2.* Размер для справок.

					А1А 133.454		
Изм.	Лист	№ докум.	Подп.	Дата			
Разраб.		Ямпольская			Лист	Лит.	Масса	Масштаб
Пров.		Комиссаров				Н	6,71	1:10
Рук. гр.		Грановский				Лист	Листов 1
Н. контр.		Мерзлякова			Лист Б0,8 ГОСТ 19903-74 / 1-IV-Ст.3 ГОСТ 16527-70	Госстрой СССР Сантехпроект г. Москва
Утв.		Спивак				

Копировал: Дзино Формат: 11

Формат	Зона	Поз.	Обозначение	Наименование	Кол.	Примечание
				Документация		
22			А1А133.640 СБ	Сборочный чертеж		
				Детали		
И		1	А1А133.288-03	Профиль	2	
		2	-04	Профиль	2	
И		3	А1А133.296-01	Уголок	1	
И		4	А1А133.446	Лист	4	
		5	-01	Лист	4	
И		6	А1А133.447	Уголок	1	
		7	-01	Уголок	1	
И		8	А1А133.472	Уголок	1	
БЧ		9	А1А133.475	Полоса		
				Лист Б 2,0 ГОСТ 19903-74 / 1-IV-Ст.3 ГОСТ 16523-70		
				25-0,52×1086-1,2	2	0,42 кг
БЧ		10	А1А133.476	Полоса		
				Лист Б 2,0 ГОСТ 19903-74 / 1-IV-Ст.3 ГОСТ 16523-70		
				25-0,52×4058-2,5	2	1,58 кг
БЧ		11	А1А133.477	Полоса		
				Лист Б 2,0 ГОСТ 19903-74 / 1-IV-Ст.3 ГОСТ 16523-70		
				40-0,62×1116-1,2	3	0,7 кг

Изм. Лист № докум. Подп. Дата

Разраб. Ямпольская
Пров. Комиссаров
Рук. гр. Грановский
Н. контр. Мерзлякова
Утв. Спивак

А1А133.640

Панель задняя

Лит. | Лист 1 | Листов 2

Госстрой СССР Сантехпроект г. Москва

Подп. и дата | Инв. № подл. | Взам. инв. № | Инв. № дубл. | Подп. и дата

Копировал: Дзино Формат: А4

Формат	Зона	Поз.	Обозначение	Наименование	Кол.	Примечание
БЧ		12	А1А133.478	Полоса		
				Лист Б 2,0 ГОСТ 19903-74 / 1-IV-Ст.3 ГОСТ 16523-70		
				40-0,62×1086-1,2	3	0,67 кг
БЧ		13	А1А133.479	Заполнитель		
				Плита мягкая		
				Марка 50; С40		
				ГОСТ 9573-72		
				1150×4075	1	90 кг

Изм. Лист № докум. Подп. Дата

А1А133.640 Лист 2

Копировал: Дзино Формат: А4

Серия 3.904-15 Выпуск 1-12

А1А133.508

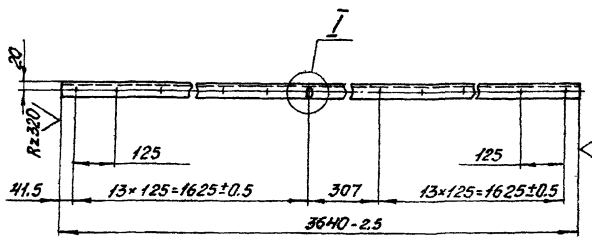

I
М 1:1

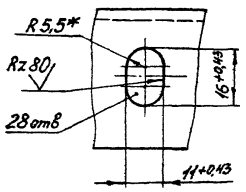

1. Неуказанные предельные отклонения размеры по СМ7.
2. * Размер для справок.

Изм. Лист № докум. Подп. Дата

Разраб. Ямпольская
Пров. Комиссаров
Рук. гр. Грановский
Н. контр. Мерзлякова
Утв. Спивак

А1А133.508

Уголок

Лит. И | Масса 6,7 | Масштаб 1:10

Лист | Листов 1

Уголок Б-40×40×3 ГОСТ 8509-72 / Ст. 3 ГОСТ 535-58

Госстрой СССР Сантехпроект г. Москва

Подп. и дата | Инв. № подл. | Взам. инв. № | Инв. № дубл. | Подп. и дата

Копировал: Дзино Формат: А4

Формат	Зона	Поз.	Обозначение	Наименование	Кол.	Примечание
				Документация		
22			А1А133.650 СБ	Сборочный чертеж		
				Сборочные единицы		
И		1	А1А133.660	Сектор	2	
И		2	А1А133.670	Сектор боковой	2	
И		3	А1А133.680	Сектор центральный	1	
				Детали		
И		4	А1А133.481	Уголок	1	
И		5	А1А133.482	Уголок	1	
		6	-01	Уголок	1	

Изм. Лист № докум. Подп. Дата

Разраб. Ямпольская
Пров. Комиссаров
Рук. гр. Грановский
Н. контр. Мерзлякова
Утв. Спивак

А1А133.650

Панель торцевая

Лит. И | Лист | Листов 1

Госстрой СССР Сантехпроект г. Москва

Подп. и дата | Инв. № подл. | Взам. инв. № | Инв. № дубл. | Подп. и дата

Копировал: Дзино Формат: А4

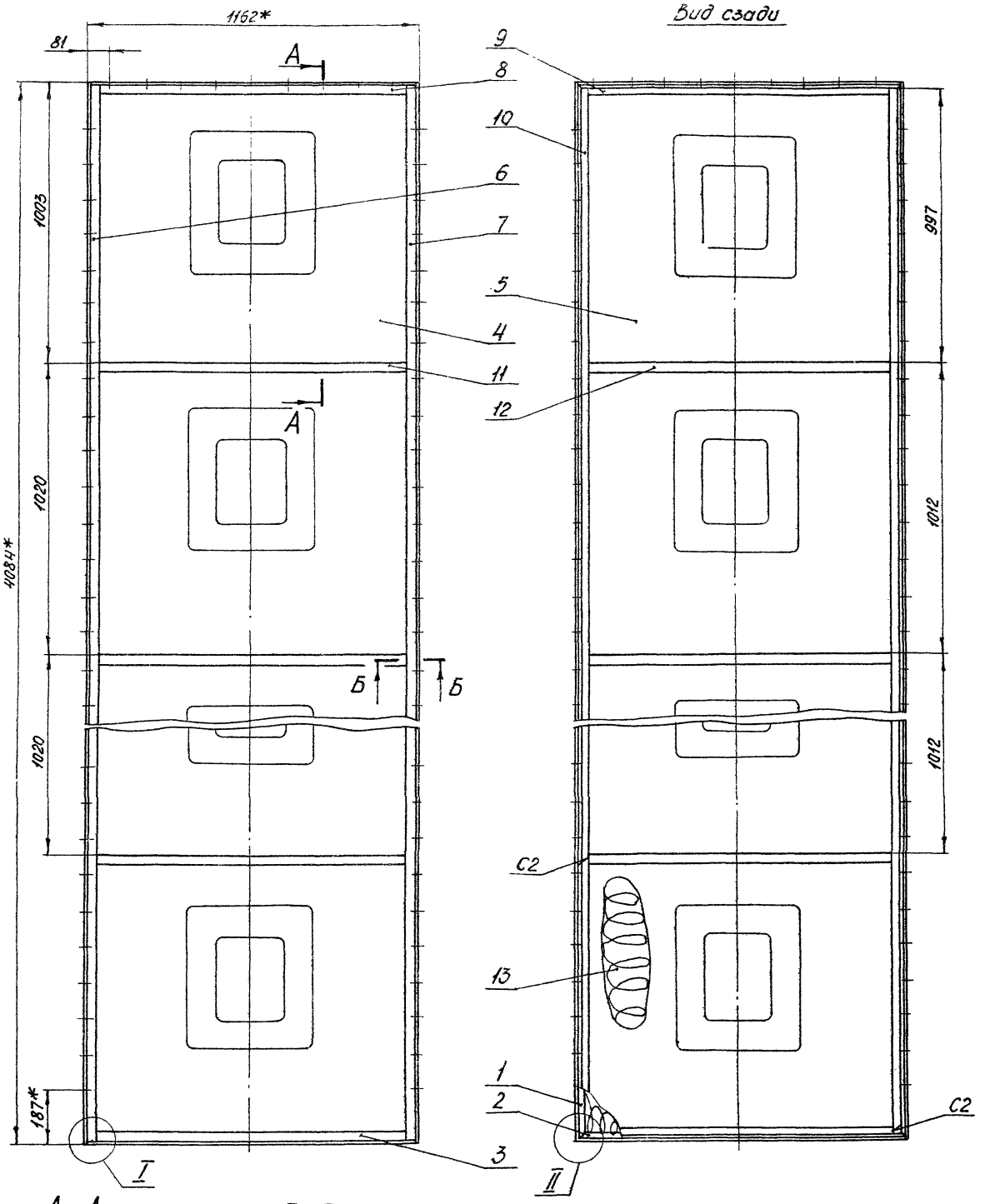

А - А
М1:2

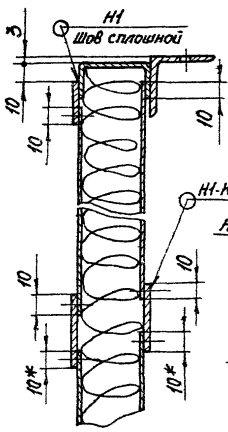

Б - Б
М1:2

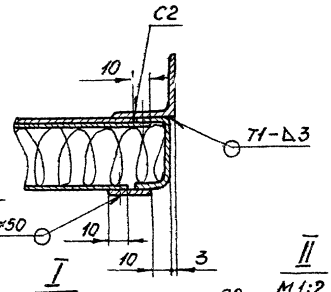

I
М1:2

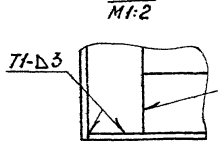

II
М1:2

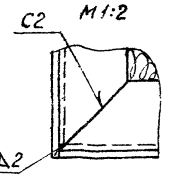

1. Предельные отклонения размеров по СМ7.
2. * Размеры для справок.
3. Шероховатость поверхностей деталей, полученных отрезкой под прямым углом, – Rz320; неуказанная шероховатость поверхностей деталей –
4. Сварные швы Н1-Кт по ГОСТ 15878-70; остальное по ГОСТ5264-69.

Изм	Лист	№ докум.	Подп.	Дата
Разраб.	Ялтальская			
Прав	Комиссаров			
Рук. гр.	Грановский			
Гл. спец.	Спивак			
Н.контр.	Мерзлякова			
Утв.	Гольтвегер			

А1А 133.640 СБ

Панель задняя
Сварочный чертеж

Лит.	Масса	Масштаб
Н	102	1:10
Лист	Листов 1	

Госстрой СССР
Сантехпроект
г. Москва

Копировал: Дзино

Формат: 22

Серия 3.904-15 Выпуск 1-12

Инв. № подл. | Подп. и дата | Взам. инв. № | Инв. № дубл. | Подп. и дата

А1А 133.650СБ

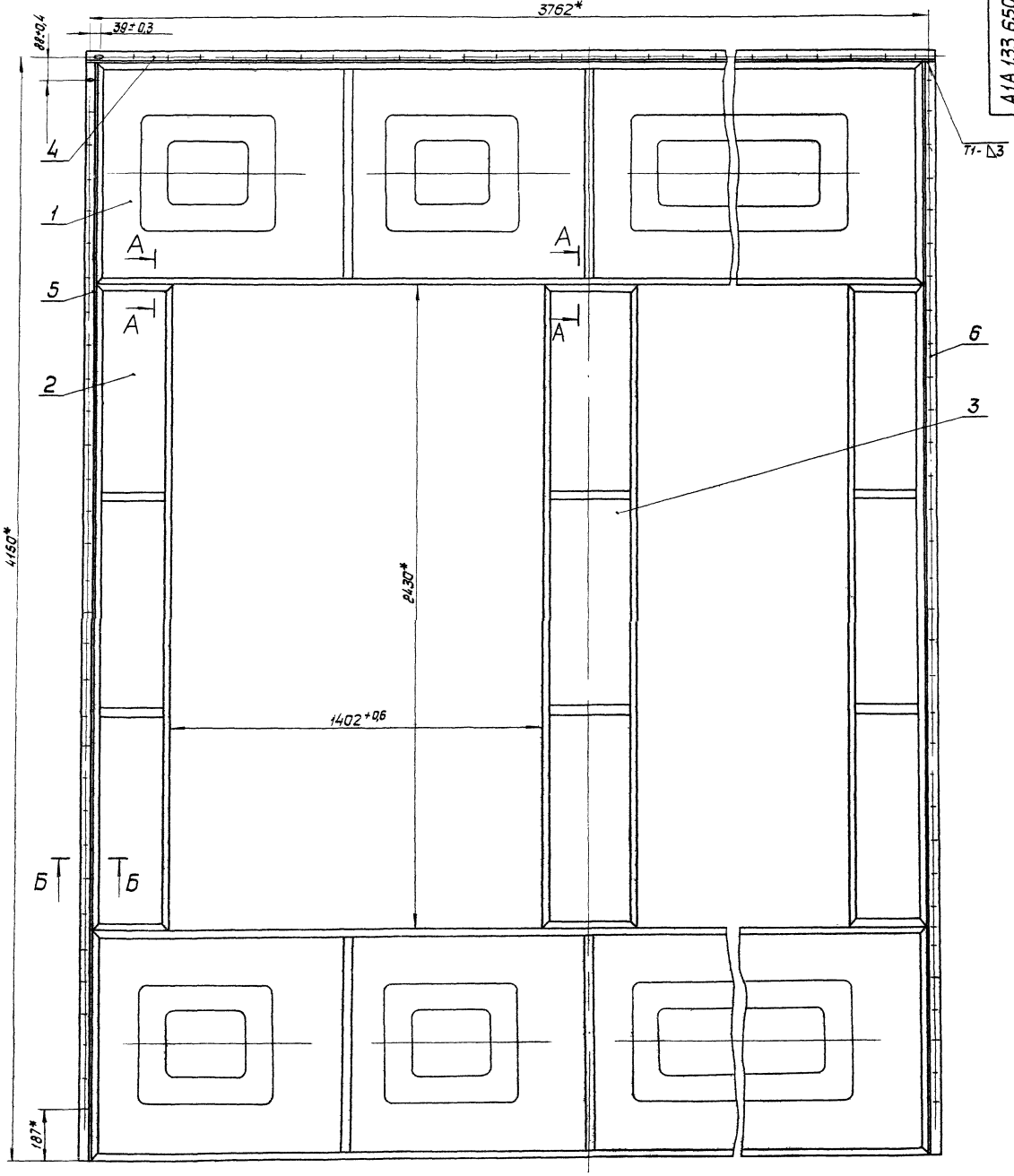

Б-Б
М1:2

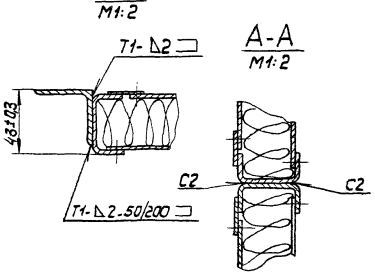

А-А
М1:2

1.* Размеры для справок
2. Сварные швы по ГОСТ 5264-69

				А1А 133.650СБ			
Изм.	Лист	N докум.	Подпись	Дата	Панель торцевая Сборочный чертеж	Лит.	Масса	Масшт.
Разраб.		Ямпольская				И	180	1:10
Пров.		Комиссаров				Лист	Листов 1	
Рук. груп.		Грановский				Госстрой СССР Сантехпроект г. Москва		
Гл. спец.		Спивак						
Н. контр.		Черзлякова						
Утв.		Гольтвегер						

Формат 22

Серия 3.904-15 Выпуск 1-12

Инв. N подл.	Подп. и дата	Взам. инв. N	Инв. N дубл.	Подп. и дата

Формат	Зона	Поз.	Обозначение	Наименование	Кол.	Примечание
				Документация		
12			А1А 133.660 СБ	Сборочный чертеж		
				Детали		
11		1	А1А 133.288-01	Профиль	2	
		2	-05	Профиль	2	
11		3	А1А 133.446-02	Лист	4	
		4	-03	Лист	4	
Б4		5	А1А 133. 483	Полоса		
				Лист Б2,0 ГОСТ 19903-74 / 1-IV-Ст.3 ГОСТ 16523-70		
				25-0,52×778-1	2	0,3 кг
Б4		6	А1А 133. 484	Полоса		
				Лист Б2,0 ГОСТ 19903-74 / 1-IV-Ст.3 ГОСТ 16523-70		
				25-0,52×3702-2,5	2	1,46 кг
Б4		7	А1А 133. 485	Полоса		
				Лист Б2,0 ГОСТ 19903-74 / 1-IV-Ст.3 ГОСТ 16523-70		
				40-0,62×778-1	3	0,49 кг

Инв.№ подл. | Подп. и дата | Взам. инв.№ | Инв.№ дубл. | Подп. и дата

Изм.	Лист	№ докум.	Подп.	Дата
Разраб.		Янпольская		
Пров.		Комиссарова		
Рук. груп.		Грановский		
Н. контр.		Мерзлякова		
Утв.		Спивак		

А1А 133.660

Сектор

Лит.	Лист	Листов
И	1	2

Госстрой СССР Сантехпроект г. Москва

Формат А1

Формат	Зона	Поз.	Обозначение	Наименование	Кол.	Примечание
Б4		8	А1А 133.486	Заполнитель		
				Плита мягкая		
				марка 50; S40		
				ГОСТ 9573-72		
				845×3720	1	6,0 кг
Б4		9	А1А 133. 487	Полоса		
				Лист Б2,0 ГОСТ 19903-74 / 1-IV-Ст.3 ГОСТ 16523-70		
				40-0,62×808-1	3	0,51 кг

Инв.№ подл. | Подп. и дата | Взам. инв.№ | Инв.№ дубл. | Подп. и дата

Изм.	Лист	№ докум.	Подп.	Дата

А1А 133.660

Лист 2

Формат А1

Серия 3.904-15 Выпуск 1-12.

Формат	Зона	Поз.	Обозначение	Наименование	Кол.	Примечание
				Документация		
12			А1А 133. 670 СБ	Сборочный чертеж		
				Детали		
11		1	А1А 133. 288 - 06	Профиль	2	
		2	- 07	Профиль	2	
Б4		3	А1А 133. 488	Полоса		
				Лист Б2,0 ГОСТ 19903-74 / 1-IV-Ст.3 ГОСТ 16523-70		
				25-0,52×213-1,15	2	0,09 кг
Б4		4	А1А 133. 489	Лист		
				Лист Б0,8 ГОСТ 19903-74 / 1-IV-Ст.3 ГОСТ 16523-70		
				263-1,15×790-2	3	1,4 кг
Б4		5	А1А 133. 491	Полоса		
				Лист Б20 ГОСТ 19903-74 / 1-IV-Ст.3 ГОСТ 16523-70		
				25-0,52×2410-1	2	0,94 кг
Б4		6	А1А 133. 492	Лист		
				Лист Б0,8 ГОСТ 19903-74 / 1-IV-Ст.3 ГОСТ 16523-70		
				233-1,15×780-2	3	1,24 кг

Инв.№ подл. | Подп. и дата | Взам. инв.№ | Инв.№ дубл. | Подп. и дата

Изм.	Лист	№ докум.	Подп.	Дата
Разраб.		Янпольская		
Пров.		Комиссарова		
Рук. груп.		Грановский		
Н. контр.		Мерзлякова		
Утв.		Спивак		

А1А 133.670

Сектор боковой

Лит.	Лист	Листов
И	1	2

Госстрой СССР Сантехпроект г. Москва

Формат А1

Формат	Зона	Поз.	Обозначение	Наименование	Кол.	Примечание
Б4		7	А1А 133. 493	Полоса		
				Лист Б20 ГОСТ 19903-74 / 1-IV-Ст.3 ГОСТ 16523-70		
				40-0,62×213-1,15	2	0,16 кг
Б4		8	А1А 133. 494	Заполнитель		
				Плита мягкая		
				марка 50; S40		
				ГОСТ 9573-72		
				280×2425	1	1,4 кг
Б4		9	А1А 133. 495	Полоса		
				Лист Б20 ГОСТ 19903-74 / 1-IV-Ст.3 ГОСТ 16523-70		
				40-0,62×243-1,15	2	0,17 кг

Инв.№ подл. | Подп. и дата | Взам. инв.№ | Инв.№ дубл. | Подп. и дата

Изм.	Лист	№ докум.	Подп.	Дата

А1А 133.670

Лист 2

Формат А1

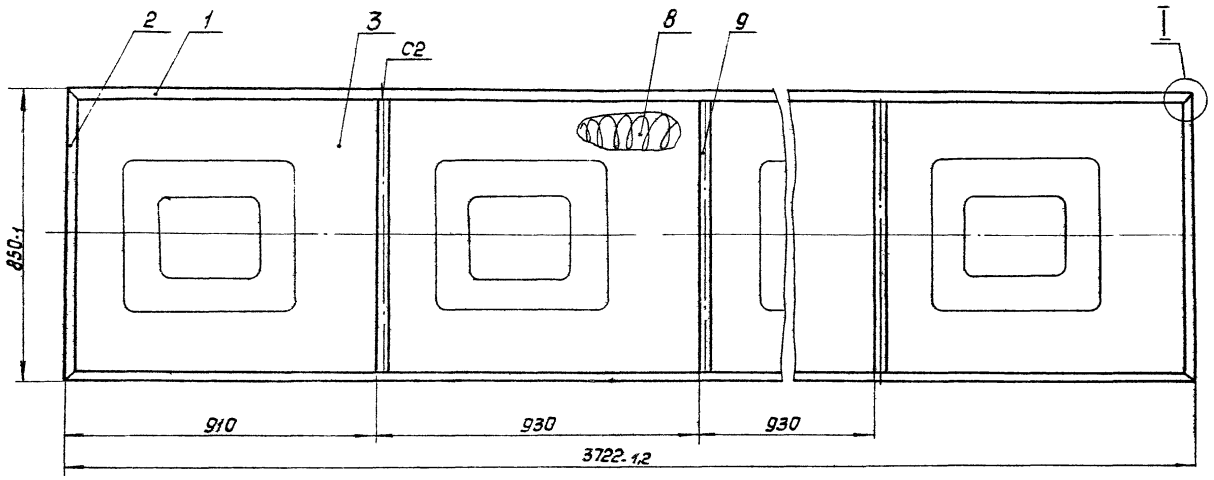

Вид сзади

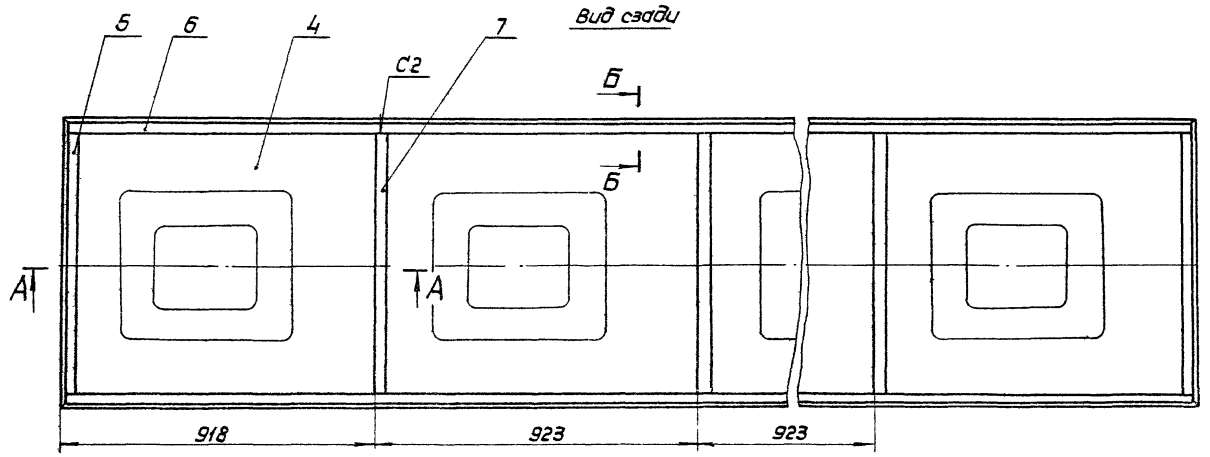

А-А
М1:2

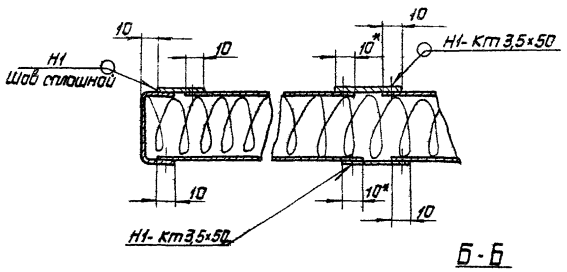

Б-Б
М1:2

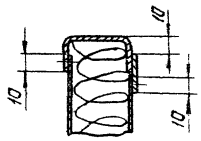

I
М1:1

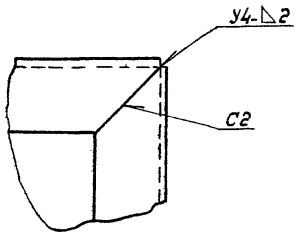

1. Неуказанные предельные отклонения размеров по $СМ_7$
2. * Размеры для справок.
3. Шероховатость поверхностей деталей, полученных отрезкой под прямым углом $Rz\,320$, неуказанная шероховатость поверхностей деталей - ∀
4. Сварные швы Н1-Кт по ГОСТ 15878-70; остальные по ГОСТ 5264-69

Изм.	Лист	N докум.	Подп.	Дата	А1А 133 660.СБ			
Разраб.		Ямпольская			Сектор сборочный чертеж	Лит	Масса	Масшт.
Пров.		Комиссарова				И	52,0	1:10
Рук. едуп		Гранавский				Лист	Листов 1	
Гл. спец.		Спивак				Госстрой СССР Сантехпроект г. Москва		
Н. контр.		Нерялкова						
Утв.		Гольтвегер						

Копир.

Формат А2

Инв. № подл. | Подп. и дата | Взам. инв. № | Инв. № дубл. | Подп. и дата

А1А133.505

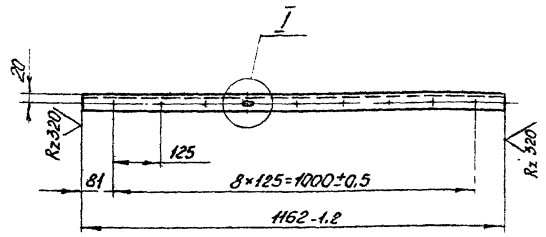

I
М1:1

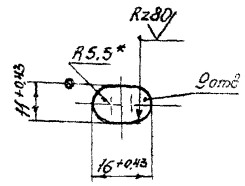

*Размер для справок.

				А1А133.505		
Изм.	Лист	№ докум.	Подп.	Дата		
Разраб.		Янтольская			Уголок	Лит. / Масса / Масштаб: — / 1,91 / 1:10
Пров.		Комиссаров				Лист / Листов 1
Рук. гр.		Грановский				Госстрой СССР Сантехпроект г. Москва
Н. контр.		Мерзлякова			Уголок Б-36×36×3 ГОСТ 8509-72 / Ст.3 ГОСТ 535-58	
Утв.		Спивак				

Копировал: Дзимо Формат: 11

А1А133.509

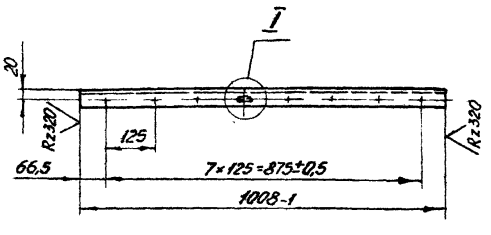

I
М1:1

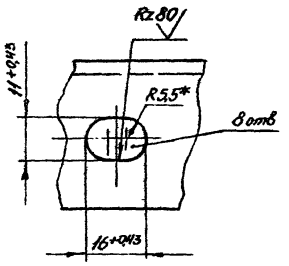

1 Неуказанные предельные отклонения размеров по СМ7.
2.*Размер для справок.

				А1А133.509		
Изм.	Лист	№ докум.	Подп.	Дата		
Разраб.		Янтольская			Уголок	Лит. / Масса / Масштаб: — / 1,86 / 1:10
Прав		Комиссаров				Лист / Листов 1
Рук. гр.		Грановский				Госстрой СССР Сантехпроект г. Москва
Н. контр.		Мерзлякова			Уголок Б-110×40×3 ГОСТ 8509-72 / Ст.3 ГОСТ 535-58	
Утв.		Спивак				

Копировал: Дзимо Формат 11

А1А133.670СБ

Серия 3.900-15 Выпуск 1-12

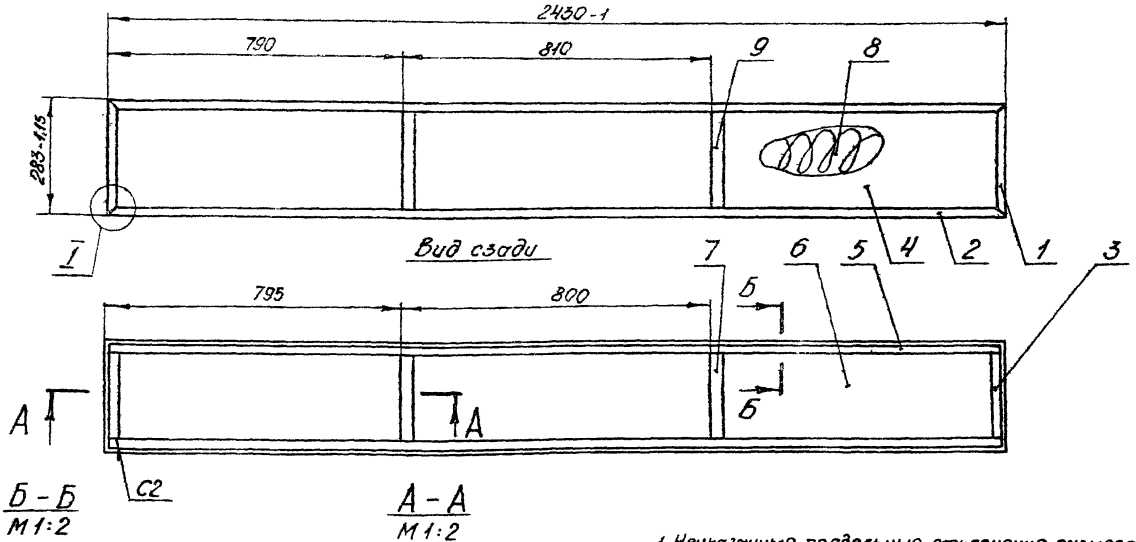

Б-Б
М1:2

А-А
М1:2

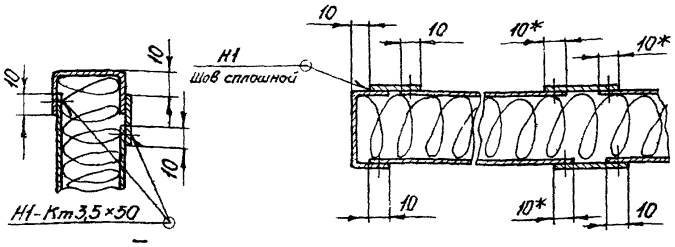

I
М1:2

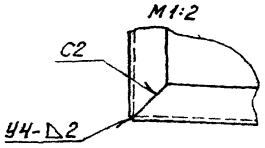

1. Неуказанные предельные отклонения размеров по СМ7.
2.* Размеры для справок.
3. Шероховатость поверхностей деталей, полученных отрезкой под прямым углом, – Rz320; неуказанная шероховатость под прямым углом, –
4. Сварные швы Н1-Кт по ГОСТ 15878-70; остальные по ГОСТ 5264-69.

				А1А133.670СБ		
Изм.	Лист	№ докум.	Подп.	Дата		
Разраб.		Янтольская			Сектор боковой сборочный чертеж	Лит. / Масса / Масштаб: — / 18,2 / 1:10
Пров.		Комиссаров				Лист / Листов 1
Рук. гр.		Грановский				Госстрой СССР Сантехпроект г. Москва
Гл. спец.		Спивак				
Н. контр.		Мерзлякова				
Утв.		Гольтвегер				

Копировал: Дзимо Формат: 12

Формат	Зона	Поз.	Обозначение	Наименование	Кол.	Примечание
				Документация		
12			А1А133.680СБ	Сборочный чертеж		
				Детали		
11		1	А1А133.288-07	Профиль	2	
		2	-08	Профиль	2	
БЧ		3	А1А133.496	Полоса		
				Лист Б2,0 ГОСТ 19903-74 / 1-IV-Ст.3 ГОСТ 16523-70		
				25-0,52 × 278-0,68	2	0,11кг
БЧ		4	А1А133.497	Лист		
				Лист Б0,8 ГОСТ 19903-74 / 1-IV-Ст.3 ГОСТ 16523-70		
				330-1,35 × 790-1	3	1,64кг
БЧ		5	А1А133.498	Полоса		
				Лист Б2,0 ГОСТ 19903-74 / 1-IV-Ст.3 ГОСТ 16523-70		
				25-0,52 × 2410-2	2	0,94кг
БЧ		6	А1А133.499	Лист		
				Лист В0,8 ГОСТ 19903-74 / 1-IV-Ст.3 ГОСТ 16523-70		
				300-1,35 × 780-1	3	1,37кг

Подп. и дата | Инв. № дубл. | Взам. инв. № | Подп. и дата | Инв. № подл.

Изм.	Лист	№ докум.	Подп.	Дата
Разраб.		Ямпольская		
Пров.		Комиссаров		
Рук. гр.		Грановский		
Н. контр.		Мерзлякова		
Утв.		Спивак		

А1А 133.680

Сектор центральный

Лит.	Лист	Листов
Н	1	2

Госстрой СССР Сантехпроект г. Москва

Копировал: Дзино Формат: 11

Формат	Зона	Поз.	Обозначение	Наименование	Кол.	Примечание
БЧ		7	А1А133.501	Полоса		
				Лист Б2,0 ГОСТ 19903-74 / 1-IV-Ст.3 ГОСТ 16523-70		
				40-0,62 × 278-0,68	2	0,17кг
БЧ		8	А1А133.502	Заполнитель		
				Плита мягкая		
				марка 50; S40		
				ГОСТ 9573-72		
				345 × 2425	1	1,8кг
БЧ		9	А1А133.503	Полоса		
				Лист Б2,0 ГОСТ 19903-74 / 1-IV-Ст.3 ГОСТ 16523-70		
				40-0,62 × 308-0,68	2	0,19кг

Подп. и дата | Инв. № дубл. | Взам. инв. № | Подп. и дата | Инв. № подл.

Изм.	Лист	№ докум.	Подп.	Дата

А1А133.680

Лист 2

Копировал: Дзино Формат: 11

Серия 3.904-15 Выпуск 1-12

Формат	Зона	Поз.	Обозначение	Наименование	Кол.	Примечание
				Документация		
22			А1А133.690СБ	Панель перекрытия		
				Детали		
11		1	А1А133.285	Планка	4	
11		2	А1А133.505	Уголок	2	
11		3	А1А133.506	Уголок	2	
11		4	А1А133.507	Уголок	2	
11		5	А1А133.508	Уголок	2	
11		6	А1А133.509	Уголок	2	
БЧ		7	А1А133.511	Лист		
				Лист Б3,0 ГОСТ 19903-74 / 1-IV-Ст.3 ГОСТ 16523-70		
				140-1 × 1080-1,2	1	3,36кг

Подп. и дата | Инв. № дубл. | Взам. инв. № | Подп. и дата | Инв. № подл.

Изм.	Лист	№ докум.	Подп.	Дата
Разраб.		Ямпольская		
Пров.		Комиссаров		
Рук. гр.		Грановский		
Н. контр.		Мерзлякова		
Утв.		Спивак		

А1А 133.690

Панель перекрытия

Лит.	Лист	Листов
Н		1

Госстрой СССР Сантехпроект г. Москва

Копировал: Дзино Формат: 11

Формат	Зона	Поз.	Обозначение	Наименование	Кол.	Примечание
				Документация		
22			А1А133.700СБ	Сборочный чертеж		
				Детали		
11		1	А1А133.285	Планка	4	
11		2	А1А133.288-01	Профиль	2	
		3	-04	Профиль	2	
11		4	А1А133.446-04	Лист	4	
		5	-05	Лист	4	
11		6	А1А133.505	Уголок	2	
11		7	А1А133.507	Уголок	2	
БЧ		8	А1А133.512	Полоса		
				Лист Б2,0 ГОСТ 19903-74 / 1-IV-Ст.3 ГОСТ 16523-70		
				40-0,62 × 1114-1,2	3	0,7кг
БЧ		9	А1А133.513	Заполнитель		
				Плита мягкая марка 50		
				S40 ГОСТ 9573-72		
				1160 × 3720	1	8,0кг
БЧ		10	А1А133.514	Полоса		
				Лист Б2,0 ГОСТ 19903-74 / 1-IV-Ст.3 ГОСТ 16523-70		
				40-0,62 × 1084-1,2	3	0,63кг
БЧ		11	А1А133.515	Полоса		
				Лист Б2,0 ГОСТ 19903-74 / 1-IV-Ст.3 ГОСТ 16523-70		
				25-0,52 × 3700-1,2	2	0,42кг

Подп. и дата | Инв. № дубл. | Взам. инв. № | Подп. и дата | Инв. № подл.

Изм.	Лист	№ докум.	Подп.	Дата
Разраб.		Ямпольская		
Пров.		Комиссаров		
Рук. гр.		Грановский		
Н. контр.		Мерзлякова		
Утв.		Спивак		

А1А133.700

Панель перекрытия утепленная

Лит.	Лист	Листов
Н		1

Госстрой СССР Сантехпроект г. Москва

Копировал: Дзино Формат: 11

А1А 133.481

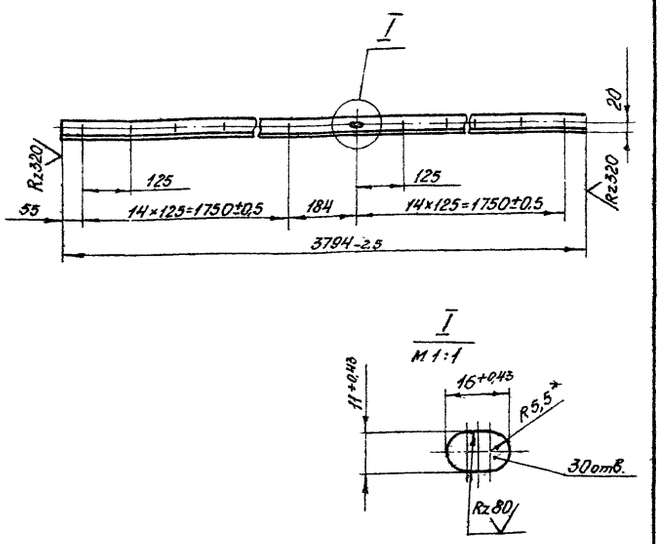

1. Неуказанные предельные отклонения размеров по СМ7.
2. * Размер для справок

Изм.	Лист	№ докум.	Подп.	Дата	А1А 133.481			
Разраб.		Ямпольская			Уголок	Лит.	Масса	Масштаб
Пров.		Комиссаров				И	6,26	1:10
Рук. гр.		Грановский				Лист	Листов 1	
Н.контр.		Мерзлякова			Уголок Б-36×36×3 ГОСТ 8509-72 / Ст.3 ГОСТ 535-58	Госстрой СССР Сантехпроект г. Москва		
Утв.		Сливак						

Копировал: Дзино Формат А1

А1А 133.482

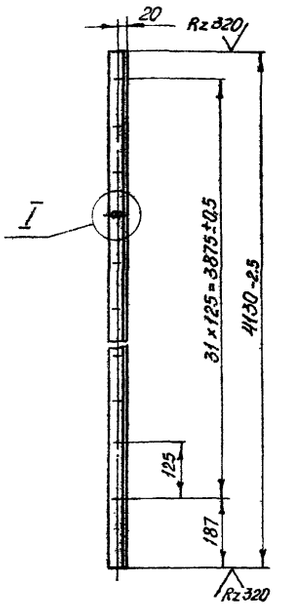

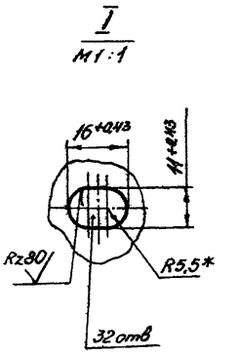

1. Неуказанные предельные отклонения размеров по СМ7.
2* Размер для справок.

Изм.	Лист	№ докум.	Подп.	Дата	А1А 133.482			
Разраб.		Ямпольская			Уголок	Лит.	Масса	Масштаб
Пров.		Комиссаров				И	6,81	1:10
Рук. гр.		Грановский				Лист	Листов 1	
Н.контр.		Мерзлякова			Уголок Б-36×36×3 ГОСТ 8509-72 / Ст.3 ГОСТ 535-58	Госстрой СССР Сантехпроект г. Москва		
Утв.		Сливак						

Копировал: Дзино Формат А1

А1А 133.680СБ

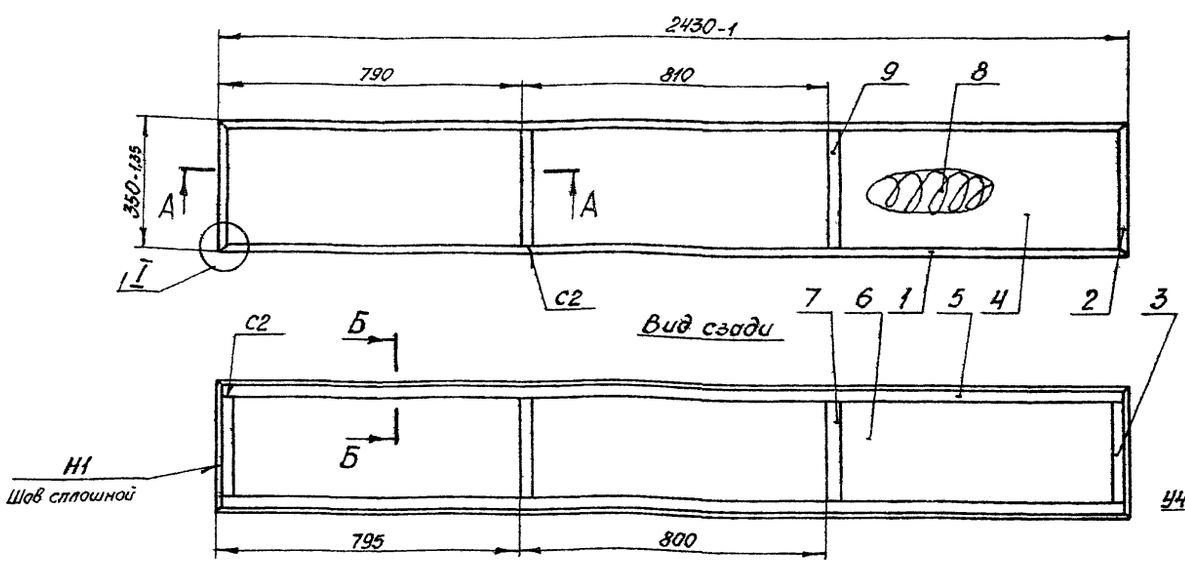

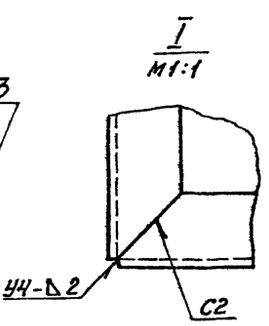

А-А
М1:2

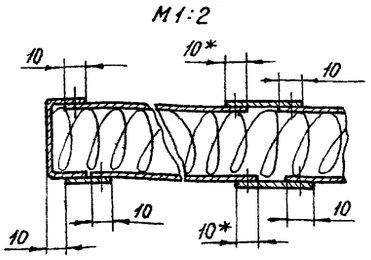

Б-Б
М1:2

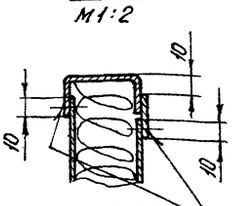

1. Неуказанные предельные отклонения размеров по СМ7.
2. * Размеры для справок.
3. Шероховатость поверхностей деталей, полученных отрезкой по прямым углам — Rz320; неуказанная шероховатость поверхностей деталей — ∇.
4. Сварные швы Н1 - Кт по ГОСТ 15878-70; остальные по ГОСТ 5264-69.

Изм.	Лист	№ докум.	Подп.	Дата	А1А 133.680СБ			
Разраб.		Ямпольская			Сектор центральный сборочный чертеж	Лит.	Масса	Масштаб
Пров.		Комиссаров				И	19,6	1:10
Рук. гр.		Грановский				Лист	Листов 1	
Гл. спец.		Сливак				Госстрой СССР Сантехпроект г. Москва		
Н.контр.		Мерзлякова						
Утв.		Гольтвегер						

Копировал: Дзино Формат А2

Серия 3.904-15 Выпуск 1-12

Инв. № подл. | Подп. и дата | Взам. инв. № | Инв. № дубл. | Подп. и дата

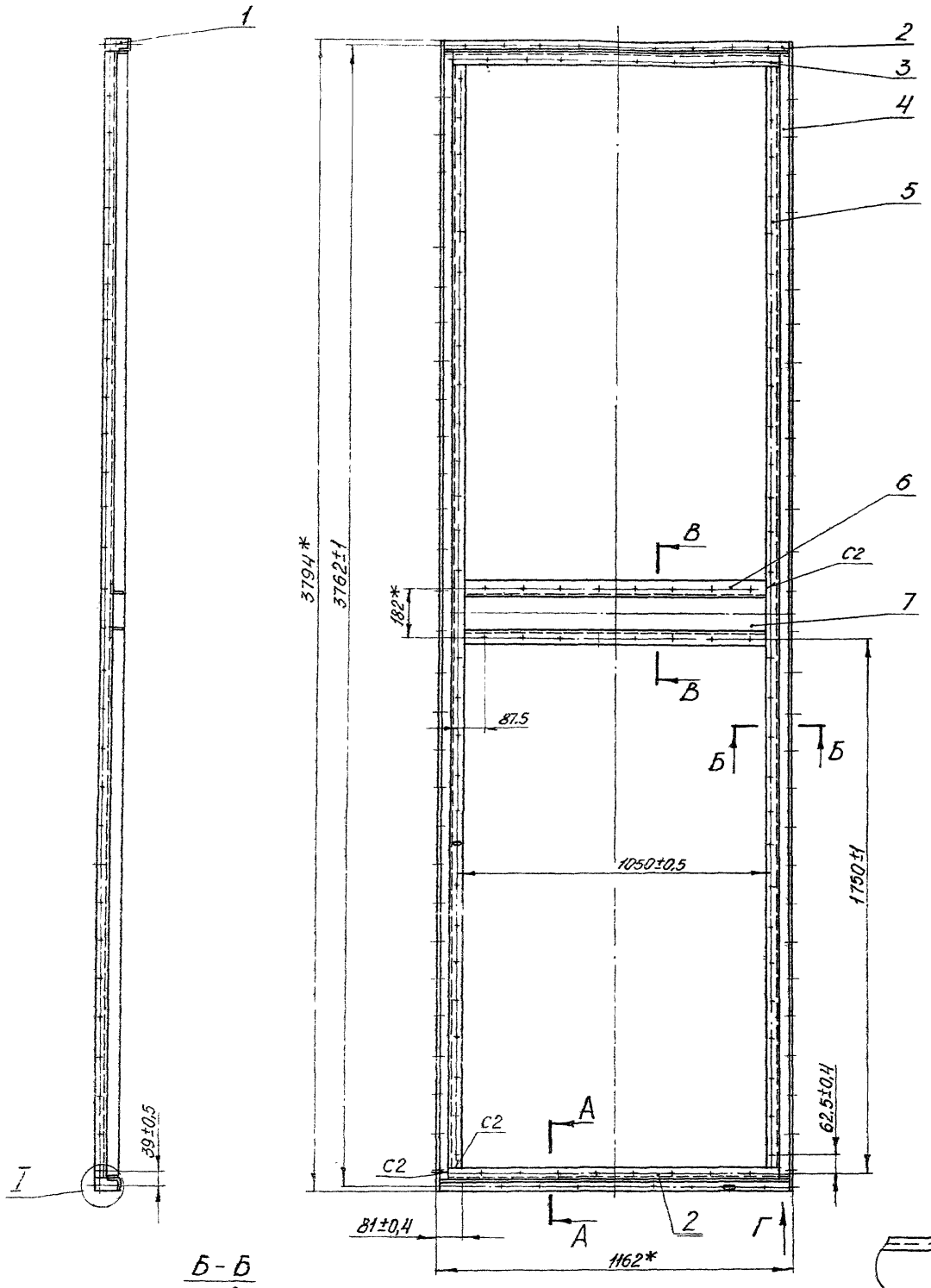

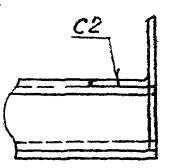

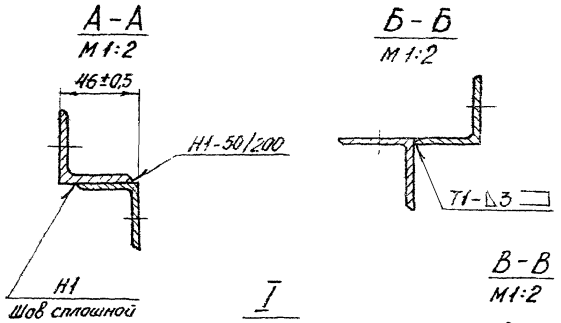

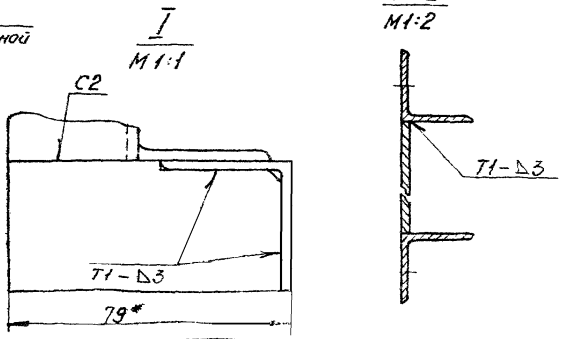

1.* Размеры для справок.
2. Шероховатость поверхностей деталей, полученных отрезкой под прямым углом, – $R_z 320$; неуказанная шероховатость поверхностей деталей – ▽
3. Сварные швы по ГОСТ 5264-69.

Изм.	Лист	№ докум.	Подп.	Дата	А1А 133.690 СБ		
Разраб.		Ямпольская			Панель перекрытия сварочный чертеж	Лит	Масса	Масштаб
Пров.		Комиссеров				И	41,7	1:10
Рук. гр.		Грановский				Лист	Листов 1	
Гл. спец.		Спивак				Госстрой СССР Сантехпроект г. Москва		
Н. контр.		Мерзлякова						
Утв.		Гольтвегер						

Копировал: Дзино

Формат · 22

Серия 3.904-15 Выпуск 1-12

Инв. № подл. | Подп. и дата | Взам. инв. № | Инв. № дубл. | Подп. и дата

А1А 133.700 СБ

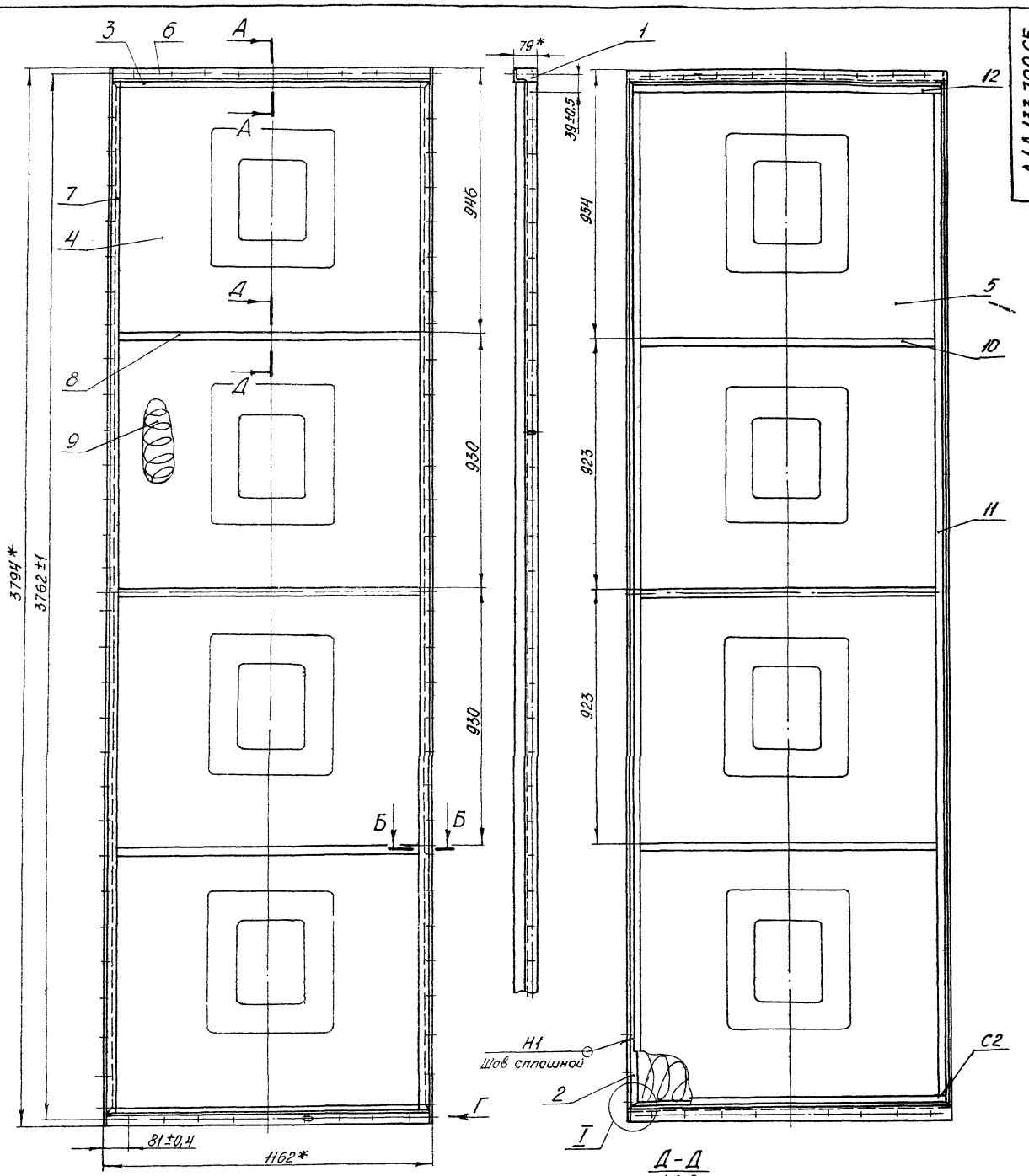

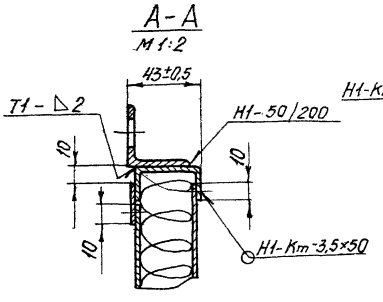

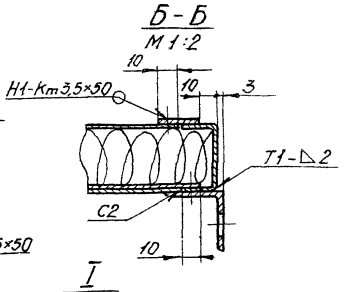

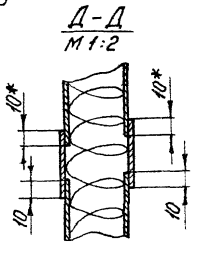

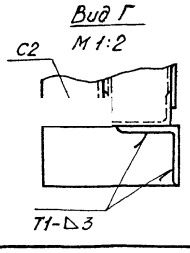

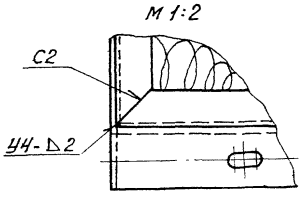

1. Неуказанные предельные отклонения размеров по СМТ.
2. * Размеры для справок.
3. Шероховатость поверхностей деталей, полученных отрезкой под прямым углом — Rz 320, неуказанная шероховатость поверхностей деталей — ∅.
4. Сварные швы Н1-Кт по ГОСТ 15878-70; остальные по ГОСТ 5264-69.

Изм.	Лист	№ докум.	Подп.	Дата
Разраб.		Ямпольская		
Пров.		Комиссаров		
Рук. гр.		Грановский		
Гл. спец.		Спивак		
Н. контр.		Мерзлякова		
Утв.		Гольтвегер		

А1А 133.700 СБ

Панель перекрытия утепленная
Сборочный чертеж

Лит.	Масса	Масштаб
Н	95	1:10

Лист | Листов 1

Госстрой СССР
Сантехпроект
г. Москва

Серия 3.904-15 Выпуск 1-12

Инв. № подл. | Подп. и дата | Взам. инв. № | Инв. № дубл. | Подп. и дата

Копировал: Дзино

Формат 22

gost.e-ecolog.ru