ГОСУДАРСТВЕННЫЙ КОМИТЕТ СОВЕТА МИНИСТРОВ СССР ПО ДЕЛАМ СТРОИТЕЛЬСТВА

/ГОССТРОЙ СССР/

ТИПОВЫЕ КОНСТРУКЦИИ И ДЕТАЛИ ЗДАНИЙ И СООРУЖЕНИЙ

СЕРИЯ 3.904-15

ПРИТОЧНЫЕ ВЕНТИЛЯЦИОННЫЕ КАМЕРЫ ПРОИЗВОДИТЕЛЬНОСТЬЮ ОТ 3,5 ДО 150 ТЫС. $м^3/ч$ С СЕКЦИЯМИ ОРОШЕНИЯ ДЛЯ ТЕПЛОНОСИТЕЛЯ - ВОДА

ВЫПУСК 1-12

КОНСТРУКЦИЙ КАМЕР/ РАБОЧИЕ ЧЕРТЕЖИ/

ЧАСТЬ I

ПРИТОЧНАЯ ВЕНТИЛЯЦИОННАЯ КАМЕРА ТИПА 1ПК150 УМЕНЬШЕННОЙ ВЫСОТЫ

Главный инженер института Шиллер Ю. И.

Главный инженер проекта Гольцвегер Я. А.

РАЗРАБОТАНЫ
ГПИ САНТЕХПРОЕКТ
ГОССТРОЙ СССР

УТВЕРЖДЕНЫ
И ВВЕДЕНЫ В ДЕЙСТВИЕ
С 15 МАРТА 1978г
ГЛАВПРОМСТРОЙПРОЕКТОМ ГОССТРОЯ СССР
ПРИКАЗ № 7 ОТ 14/II 1978г

ИНФ № 15265-01
Цена: 4-32

gost.e-ecolog.ru

Госстрой СССР
Тбилисский филиал ЦИТП
Типовой проект (серия)
№ 3-904-158.81-12с1
Заказ № 1550
Цена 4 руб. 32 коп
Тираж 1000
Дата "10" V 1978 г.

Обозначение	Наименование	стр
	Содержание	2,3,4
А1А 135 000ТО	Приточная вентиляционная камера типа 1ПК150А с секцией орошения. Техническое описание	4
А1А 133.000	Приточная вентиляционная камера типа 1ПК150А с секцией орошения	5,6
А1А 133. 000СБ	Приточная вентиляционная камера типа 1ПК150А с секцией орошения. Сборочный чертеж	7,8
А1А 134.000	Приточная вентиляционная камера типа 1ПК150А с фильтром.	9,10
А1А 134.000СБ	Приточная вентиляционная камера типа 1ПК150А с фильтром. Сборочный чертеж	11,12
А1А 135.000	Приточная вентиляционная камера типа 1ПК150А	13,14
А1А 135. 000СБ	Приточная вентиляционная камера. типа 1ПК150А. Сборочный чертеж	15,16
А1А 133.010 А1А 133. 020	Секция соединительная Панель передняя	17
А1А 133.010СБ	Секция соединительная Сборочный чертеж	18
А1А 133. 020СБ	Панель передняя. Сборочный чертеж	19
А1А 133. 029 А1А 133.031 А1А 133. 032 А1А 133. 035	Лист Уголок Профиль Планка	20
А1А 133. 030 А1А 133. 040 А1А 133. 025 А1А 133. 026	Панель задняя Панель верхняя Уголок Уголок	21
А1А 133. 030СБ	Панель задняя. Сборочный чертеж	22
А1А 133. 040СБ	Панель верхняя. Сборочный чертеж	23
А1А 133. 036 А1А 133. 037 А1А 133. 038 А1А 133. 041	Прокладка Уголок Уголок Уголок	24
А1А 133. 050	Панель торцевая	25
А1А 133. 050СБ	Панель торцевая Сборочный чертеж	26
А1А 133. 044 А1А 133. 045 А1А 133. 046 А1А 133. 047	Уголок Уголок Уголок Уголок	27
А1А 133. 043 А1А 133. 048 А1А 133. 049	Хомут Уголок Лист	28
А1А 133. 060 А1А 133. 070 А1А 133. 080 А1А 133. 027	Конфузор Решетка Решетка Уголок	29
А1А 133. 060СБ А1А 133. 071 А1А 133. 072 А1А 133. 073	Конфузор. Сборочный чертеж Фланец Фланец Конфузор	30
А1А 133. 070СБ А1А 133. 080СБ А1А 133. 074 А1А 133. 075	Решетка. Сборочный чертеж Решетка. Сборочный чертеж Кольцо Пруток	31
А1А 133. 100 А1А 133. 028	Секция оросительная Лист	32
А1А 133. 100СБ	Секция оросительная Сборочный чертеж	33,34
А1А 133. 082 А1А 133. 083 А1А 133. 087 А1А 133. 088	Уголок Уголок Отбойник Шайба	35
А1А 133. 081 А1А 133. 084	Уголок Хомут	36
А1А 133. 085 А1А 133. 086	Кронштейн Крюк	36
А1А 133. 110 А1А 133. 120	Поддон Каркас поддона	37
А1А 133. 110СБ	Поддон. Сборочный чертеж	38,39
А1А 133. 095 А1А 133. 096 А1А 133. 097 А1А 133. 099	Направляющая Швеллер опорный Лист ходовой Водозабор	40
А1А 133. 101 А1А 133. 103 А1А 133. 104 А1А 133. 106	Стенка Бобышка Пробка Трубка	41
А1А 133. 120СБ	Каркас поддона. Сборочный чертеж	42,43
А1А 133. 111 А1А 133. 112 А1А 133. 113	Лист задний Лист передний Уголок	44
А1А 133. 114 А1А 133. 115 А1А 133. 116 А1А 133. 117	Уголок Опора Днище Карыто	45
А1А 133. 118 А1А 133. 119 А1А 133. 121 А1А 133. 122	Стойка Стойка Уголок Профиль	46
А1А 133. 123 А1А 133. 124 А1А 133. 125 А1А 133. 129	Уголок Стойка Стойка Пластина	47
А1А 133. 130 А1А 133. 140 А1А 133. 150 А1А 133. 160	Колено Фильтр Перелив Каркас фильтра	48
А1А 133. 130СБ А1А 133. 140СБ А1А 133. 132 А1А 133. 133	Колено. Сборочный чертеж Фильтр. Сборочный чертеж Полоса Ручка	49
А1А 133. 160СБ А1А 133. 135 А1А 133. 136 А1А 133. 137	Перелив. Сборочный чертеж. Воронка Патрубок Труба	50
А1А. 133. 160СБ А1А 133. 139 А1А 133. 141	Каркас фильтра. Сборочный чертеж Стенка задняя. Стенка боковая	51
А1А 133. 170 А1А 133. 180 А1А 133. 190	Панель передняя Панель задняя Панель верхняя.	52
А1А 133. 170 СБ	Панель передняя. Сборочный чертеж	53
А1А 133. 146 А1А 133. 147 А1А 133. 148 А1А 133. 149	Уголок Шайба Трубка Уголок	54
А1А 133. 151 А1А 133. 152 А1А 133. 153 А1А 133. 157	Профиль Профиль Профиль Кронштейн	55
А1А 133. 154 А1А 133. 155 А1А 133. 158 А1А 133. 159	Рамка Лист Уголок Профиль	56
А1А 133. 142 А1А 133. 143 А1А 133. 156 А1А 133. 162	Стенка боковая Поперечина Лист Козырек	57
А1А 133 180СБ	Панель задняя. Сборочный чертеж	58
А1А 133 190СБ	Панель верхняя. Сборочный чертеж	59

Продолжение

Обозначение	Наименование	Стр
А1А 133.167	Лист	59
А1А 133.163	Кронштейн	60
А1А 133.164	Лист	
А1А 133.165	Уголок	
А1А 133.166	Уголок	
А1А 133.200	Стояк	61
А1А 133.210	Коллектор	
А1А 133.220	Гребенка	
А1А 133.172	Труба	
А1А 133.200СБ	Стояк. Сборочный чертеж	62
А1А 133.168	Трубка для манометра	
А1А 133.169	Труба	
А1А 133.210СБ	Коллектор. Сборочный чертеж	63
А1А 133.220СБ	Гребенка. Сборочный чертеж	
А1А 133.174	Патрубок	64
А1А 133.175	Патрубок	
А1А 133.176	Патрубок	
А1А 133.177	Заглушка	
А1А 133.210	Блок сепараторов	65
А1А 133.171	Стояк	
А1А 133.230СБ	Блок сепараторов. Сборочный чертеж	66
А1А 133.240	Сепаратор в сборе	67
А1А 133.250	Опора	
А1А 133.173	Труба	
А1А 133.240СБ	Сепаратор в сборе. Сборочный чертеж	68
А1А 133.186	Гребенка	
А1А 133.187	Сепаратор	
А1А 133.188	Лист боковой	
А1А 133.250СБ	Опора. Сборочный чертеж	69
А1А 133.192	Карыта	
А1А 133.193	Кронштейн	
А1А 133.181	Уголок	70
А1А 133.182	Уголок	
А1А 133.191	Швеллер	
	Содержание	71
А1А133.400	Секция фильтра с фильтрующим материалом типа ФРНК	72
А1А 133.276	Скоба	
А1А133.277	Уголок	
А1А133.400СБ	Секция фильтра с фильтрующим материалом типа ФРНК. Сборочный чертеж	73,74
А1А133.271	Направляющая	75
А1А133.272	Лист	76
А1А 133.273	Днище	
А1А 133. 281	Планка	
А1А 133.285	Планка	
А1А 133.410	Панель верхняя	77
А1А 133.420	Панель боковая	
А1А 133.278	Крюк	
А1А 133.279	Стопор	
А1А 133.410СБ	Панель верхняя. Сборочный чертеж	78
А1А 133.420СБ	Панель боковая. Сборочный чертеж	79
А1А 133. 286	Уголок	80
А1А 133. 287	Уголок	
А1А 133. 288	Профиль	
А1А 133. 289	Лист	
А1А 133. 295	Уголок	81
А1А 133. 296	Уголок	
А1А 133. 297	Уголок	
А1А 133. 303	Полоса	
А1А 133. 430	Прижим	82
А1А 133. 440	Решетка опорная	
А1А 133. 306	Крючок	
А1А 133. 307	Ось	
А1А 133.430СБ	Прижим. Сборочный чертеж.	83
А1А 133.440СБ	Решетка опорная. Сборочный чертеж	83
А1А 133. 311	Пруток	
А1А 133. 450	Секция фильтра с фильтрующим материалом типа ФСВУ	84
А1А 133.331	Полоса	
А1А 133.332	Ребро	
А1А 133. 450СБ	Секция фильтра с фильтрующим материалом типа ФСВУ. Сборочный чертеж	85,86
А1А 133. 315	Направляющая	87
А1А 133. 460	Решетка опорная	88
А1А 133. 470	Решетка опорная	
А1А 133. 480	Решетка опорная	
А1А 133. 304	Штырь	
А1А 133. 460СБ	Решетка опорная. Сборочный чертеж	89
А1А 133. 470СБ	Решетка опорная. Сборочный чертеж	
А1А 133.323	Пруток	
А1А 133. 480СБ	Решетка опорная. Сборочный чертеж	90
А1А 133. 490	Прижим.	
А1А 133. 490СБ	Прижим. Сборочный чертеж	
А1А 133. 520	Установка утепленных клапанов	91
А1А 133. 530	Рама	
А1А 133. 540	Короб	
А1А 133. 305	Ушко	
А1А 133. 520СБ	Установка утепленных клапанов. Сборочный чертеж.	92
А1А 133. 530СБ	Рама. Сборочный чертеж	93
А1А 133. 343	Швеллер	94
А1А 133. 344	Швеллер	
А1А 133. 346	Швеллер	
А1А 133. 347	Швеллер	
А1А 133. 540 СБ	Короб. Сборочный чертеж	95
341	Швеллер	
342	Косынка	
396	Ось	
А1А 133. 560	Секция калориферная	96÷98
А1А 133. 570.	Заслонка воздушная обводная	98÷100
А1А 133. 391	Упор	99
А1А 133.392	Рычаг	
А1А 133. 560СБ	Секция калориферная Сборочный чертеж	100,101
А1А133. 401	Лист боковой	101
А1А 133. 361	Щиток	102
А1А 133. 362	Щиток	
А1А 133. 414	Планка	
А1А 133 570СБ	Заслонка воздушная обводная Сборочный чертеж	103
А1А 133. 580	Лопатка	104
А1А 133. 590	Корпус заслонки	
А1А 133. 393	Сектор	
А1А 133. 580 СБ	Лопатка. Сборочный чертеж.	105
А1А 133. 590 СБ	Корпус заслонки. Сборочный чертеж	
А1А 133. 394	Шайба	106
А1А 133. 395	Корпус подшипника	
А1А 133. 397	Перо	
А1А 133. 398	Перо	
А1А 133. 600	Рама	107
А1А 133. 600 СБ	Рама. Сборочный чертеж	108,109
А1А 133. 399	Отбойник	110
А1А 133.402	Лист	
А1А 133. 405	Стойка боковая	
А1А 133. 419	Пробка	
А1А 133. 406	Стойка боковая	111.
А1А 133. 412	Швеллер нижний	
А1А 133. 425	Швеллер боковой	
А1А 133. 407	Стойка средняя	112

Продолжение

Обозначение	Наименование	Стр.
А1А 133. 427	Швеллер средний	112
А1А 133. 428	Швеллер средний	
А1А 133. 413	Швеллер	113
А1А 133. 423	Наконечник переходной	
А1А 133. 424	Лист нижний	
А1А 133. 408	Балка	114
А1А 133. 426	Швеллер боковой	
А1А 133. 415	Бобышка	115
А1А 133. 416	Заглушка	
А1А 133 418	Бобышка под термометр	
А1А 133. 422	Трубка	
А1А 133. 620	Секция приемная	116
А1А 133. 455	Лист	
А1А 133. 620СБ	Секция приемная. Сборочный чертеж	117
А1А 133. 630	Панель передняя	118
А1А 133. 630СБ	Панель передняя. Сборочный чертеж	119
А1А 133. 446	Лист	120
А1А 133. 459	Профиль	
А1А 133. 467	Профиль	
А1А 133. 473	Шайба	
А1А 133. 447	Уголок	121
А1А 133. 462	Скоба	
А1А 133. 463	Профиль	
А1А 133. 472	Уголок	

Обозначение	Наименование	Стр
А1А 133. 453	Лист	122
А1А 133. 454	Лист	
А1А 133. 506	Уголок	
А1А 133. 507	Уголок	
А1А 133. 640	Панель задняя	123
А1А 133. 650	Панель торцевая	
А1А 133. 508	Уголок	
А1А 133. 640СБ	Панель задняя. Сборочный чертеж	124
А1А 133. 650СБ	Панель торцевая. Сборочный чертеж	125
А1А 133. 660	Сектор	126
А1А 133. 670	Сектор боковой	
А1А 133. 660СБ	Сектор. Сборочный чертеж	127
А1А 133. 670СБ	Сектор боковой. Сборочный чертеж	128
А1А 133 505	Уголок	
А1А 133. 509	Уголок	
А1А 133. 680	Сектор центральный	129
А1А 133. 690	Панель перекрытия	
А1А 133. 700	Панель перекрытия утепленная	
А1А 133. 680СБ	Сектор центральный. Сборочный чертеж	130
А1А 133. 481	Уголок	
А1А 133. 482	Уголок	
А1А 133. 690СБ	Панель перекрытия. Сборочный чертеж	131
А1А 133. 700СБ	Панель перекрытия утепленная Сборочный чертеж	132

Содержание

В выпуске представлены рабочие чертежи камеры 1ПК150 уменьшенной высоты, разработанные взамен чертежей камеры 1ПК150, приведенных в выпуске 1-6 настоящей серии. Необходимость разработки этих чертежей вызвана тем, что в настоящее время типовая приточная вентиляционная камера 1ПК150 имеет значительную высоту. Это создает трудности при установке камер в помещениях.

Камера состоит из отдельных секций: приемной, фильтра, калориферной, орошения, соединительной и вентиляторного агрегата.

В зависимости от требований проекта, приточные камеры могут изготавливаться в следующих исполнениях: с полным набором секций; без секции орошения; без секции орошения и фильтра.

Снижение высоты камеры 1ПК150 по сравнению с камерой 1ПК150 достигнуто за счет различных конструктивных усовершенствований: применен складчатый фильтр с развитой поверхностью, по иному расположена обводная заслонка и т. д.

В чертежах приведены два варианта складчатого фильтра с фильтрующими материалами ФРНК и ФСВУ. По своим качествам более предпочтительным является материал ФРНК, выпускаемый Димитровградским комбинатом технических сукон.

Однако этот материал в настоящее время дефицитнее и дороже материала ФСВУ, который выпускается Ивацким заводом стекловолокна.

Приемная секция для всех исполнений может изготавливаться, в зависимости от требований проекта, с рециркуляционными заслонками и без них; а также с утепленными заслонками с электроподогревом или без электроподогрева.

Приточные камеры могут изготавливаться правыми или левыми. У левой камеры обслуживание осуществляется с левой стороны, если смотреть по ходу воздуха. У правой камеры с правой стороны. Конструкция камер позволяет собирать их левого и правого исполнения из одних и тех же элементов, кроме секции орошения, передняя и задняя панели которой и поддон должны изготавливаться как зеркально отраженные, в выпуске приведена левая камера

В комплект рабочих чертежей камеры входят чертежи узлов и деталей, используемых во всех камерах. Эти чертежи приведены в выпуске 1-7 „Унифицированные узлы" настоящей серии. В этом же выпуске разработаны технические требования, обязательные для изготовления вентиляционной камеры. Также в комплект рабочих чертежей входят чертежи унифицированных воздушных заслонок (утепленных, рециркуляционных и обводных), представленные в выпуске 1-8 настоящей серии.

В спецификацию приемной секции приточной камеры 1ПК150А включены утепленные заслонки типа „У" и утепленные клапаны типа „КВУ". Заслонки и клапаны имеют одинаковые технические характеристики и присоединительные размеры и одинаково пригодны для приточных камер. Однако клапаны типа „КВУ", изготавливаемые Вентспилсским вентиляторным заводом, выпускаются в настоящее время в недостаточном количестве

По этому в комплект чертежей камеры включены чертежи заслонок типа „У", чтобы при необходимости была возможность изготовить утепленные заслонки на месте изготовления камер.

В соответствии с изложенным, при изготовлении приточной камеры 1ПК150А необходимо пользоваться настоящим выпуском, выпуском 1-7 и выпуском 1-8.

Комплект поставки приточной венткамеры оговаривается при заказе. Форма бланка-заказа приложена в выпуске 1-7

Данные для подбора приточной вентиляционной камеры и ее техническая характеристика приведены в выпуске 0 настоящей серии.

Серия 3.904-15 Выпуск 1-12

Инв.№ подл. | Подп. и дата | Взам.инв.№ | Инв.№ дубл. | Подп. и дата

Изм.	Лист	№ докум.	Подп.	Дата	А1А 133. 000 ТО
Разраб.		Романовский			Приточная вентиляционная камера типа 1ПК150А с секцией орошения Техническое описание
Гл. спец.		Спивак			
Нач. отд.		Гольдберг			
Н. контр.		Нерзякова			
Утв.		Шиллер			

Лит.	Лист	Листов
И		1

Госстрой СССР Сантехпроект г. Москва

Копировал Терент

Формат А2

Формат	Зона	Поз.	Обозначение	Наименование	Кол.	Примечание
				Документация		
22			А1А 133.000 СБ	Сборочный чертеж		
12			А1А 133.000С-ТО	Техническое описание		
				Сборочные единицы		
11		1	А1А 133.010	Секция соединительная		1шт. применяется с поз. 8,10,12, 17,19,22,24, 27,29,31 Взамен поз. 2
		2	А1А 133.010-01	Секция соединительная		1шт. применяется с поз. 9,11,13,18, 20,23,25, 28,30,32 Взамен поз. 1
11		3	А1А 133.100	Секция оросительная	1	
11		4	А1А 133.400	Секция фильтрод с фильтрующим материалом типа ФРНК		1шт. применяется Взамен поз. 5
11		5	А1А 133.450	Секция фильтра с фильтрующим материалом типа ФСВУ		1шт. применяется Взамен поз. 4
11		6	А1А 133.520	Установка утепленных клапанов	1	

Инв.N подл. | Подп. и дата | Взам. инв.N | Инв.N дубл. | Подп. и дата

Изм.	Лист	N докум.	Подп.	Дата
Разраб.	Комиссаров			
Пров.	Ганковский			
Рук.гр.	Ганковский			
Н.контр.	Мегрлякова			
Утв.	Сливак			

А1А 133.000

Приточная вентиляционная камера типа 1ПК 150А с секцией орошения

Лит.	Лист	Листов
И	1	8

Госстрой СССР Сантехпроект г. Москва

Формат 11

Формат	Зона	Поз.	Обозначение	Наименование	Кол.	Примечание
11		7	А1А 133.530	Короб	2	
				Детали		
Б4		8	А1А 133 001	Прокладка Картон Б2,5 ГОСТ 9347-60 40±1 × 1140±3		2шт. 0,1кг примен. с поз. 1,10, 12,17,19, 22,24,27, 29,31 Взамен поз. 9
Б4		9	А1А 133.002	Прокладка Картон Б2,5 ГОСТ 9347-60 40±1 × 1426±3		2шт. 0,12кг примен. с поз. 2,11, 13,18,20, 23,25,28, 30,32 Взамен поз. 8
Б4		10	А1А 133.003	Прокладка Картон Б2,5 ГОСТ 9347-60 40±1 × 1376±3		2шт. 0,11кг примен. с поз. 1,8, 12,17,19,22, 24,27,29,31 Взамен поз. 11
Б4		11	А1А 133.004	Прокладка Картон Б2,5 ГОСТ 9347-60 40±1 × 1702±3		2шт. 0,13кг примен. с поз. 2,9, 13,18,20,23, 25,28,30, 32, Взамен поз. 10
Б4		12	А1А 133.005	Прокладка Картон Б2,5 ГОСТ 9347-60 40±1 × 4680±5		2шт. 0,4кг примен. с поз. 1,8,10,17, 19,22,24, 27,29,31 Взамен поз. 13
Б4		13	А1А 133.006	Прокладка Картон Б2,5 ГОСТ 9347-60 40±1 × 5870±5		2шт. 0,5кг примен. с поз. 2,9,11 18,20,23,25, 26,30,32, Взамен поз. 12

Инв.N подл. | Подп. и дата | Взам. инв.N | Инв.N дубл. | Подп. и дата

Изм.	Лист	N докум.	Подп.	Дата

А1А 133.000

Лист 2

Формат 11

Формат	Зона	Поз.	Обозначение	Наименование	Кол.	Примечание
Б4		14	А1А 133.007	Прокладка Резина-пластина ТТ-М ГОСТ 7338-65 36±1 × 4130±5	8	0,67кг
Б4		15	А1А 133.008	Прокладка Резина-пластина ТТ-М ГОСТ 7338-65 36±1 × 3794±5	4	0,61кг
				Стандартные изделия		
		16		Болт М10×30.36 ГОСТ 7798-70	376	
		17		Болт М10×30.36 ГОСТ 7798-70		22 шт. примен. с поз. 1,8,10, 12,19,22,24, 27,29,31 Взамен поз. 18
		18		Болт М12×30.36 ГОСТ 7798-70		50 шт. примен. с поз. 2,9,11, 13,20,23, 25,28,30, 32 Взамен поз. 17
		19		Болт М12×30.36 ГОСТ 7798-70		70 шт. примен. с поз. 1,8,10, 12,17,22,24, 27,29,31, Взамен поз. 20
		20		Болт М12×30.36 ГОСТ 7798-70		100 шт. примен. с поз. 2,9,11, 13,18,23,25, 28,30,32 Взамен поз. 19

Инв.N подл. | Подп. и дата | Взам. инв.N | Инв.N дубл. | Подп. и дата

Серия 3.904-15 Выпуск 1-12

Изм.	Лист	N докум.	Подп.	Дата

А1А 133.000

Лист 3

Формат 1

Формат	Зона	Поз.	Обозначение	Наименование	Кол.	Примечание
		21		Гайка М10.4 ГОСТ 5915-70	376	
		22		Гайка М10.4 ГОСТ 5915-70		22 шт. примен. с поз. 1,8,10, 12,17,19,24, 27,29,31, Взамен поз. 23
		23		Гайка М12.4 ГОСТ 5915-70		50 шт. примен. с поз. 2,9,11, 13,18,20,25, 28,30,32 Взамен поз. 22
		24		Гайка М12.4. ГОСТ 5915-70		70 шт. примен. с поз. 1,8,10, 12,17,19, 22,27,29, 31 Взамен поз. 25
		25		Гайка М12.4 ГОСТ 5915-70		100 шт. примен. с поз. 2,9, 11,13,18,20, 23,28,30,32 Взамен поз. 24
		26		Шайба 10 ГОСТ 10906-66	94	
		27		Вентилятор Ц4-76 №16 ГОСТ 5976-73		1шт. примен. с поз. 1,8,10, 12,17,19,22, 24,29,31 Взамен поз. 28
		28		Вентилятор Ц4-76 №20 ГОСТ 5976-73		1шт. примен. с поз. 2,9,11, 13,18,20,23, 25,30,32 Взамен поз. 27

Инв.N подл. | Подп. и дата | Взам. инв.N | Инв.N дубл. | Подп. и дата

Изм.	Лист	N докум.	Подп.	Дата

А1А 133.000

Лист 4

Копир. Формат 11

Формат	Зона	Поз.	Обозначение	Наименование	Кол.	Примечание
		29		Вставка ВНБ16		1шт. примен.
				серия 2.494-8 цитп		с поз.1,8,10, 12,17,19,22 24,27,31 взамен поз.30
		30		Вставка ВНБ20		1шт примен
				серия 2.494-8 цитп		с поз.1,8,10, 12,17,19,22 24,27,31 взамен поз.29
		31		Вставка ВВ16		1шт примен
				серия 2.494-8 цитп		с поз.1,8,12, 17,19,22, 24,27,29 взамен поз.32
		32		Вставка ВВ20		1шт примен
				серия 2.494-8 цитп		с поз.2,9,11 13,18,20,23 25,28,30 взамен поз.31
			Переменные данные для исполнений:			
				А1А133.000		
				См. СБ - рис. 1		
				Сборочные единицы		
11		33	А1А133.560	Секция калориферная	1	
11		34	А1А133.620	Секция приемная	1	
				А1А133.000-01		
				См. СБ - рис. 1		
				Сборочные единицы		

Подп. и дата | Инв. № дубл. | Взам. инв. № | Подп. и дата | Инв. № подл.

Изм. | Лист | № докум. | Подп. | Дата

А1А133.000

Лист 5

Формат 11

Формат	Зона	Поз.	Обозначение	Наименование	Кол.	Примечание
11		33	А1А133.560-01	Секция калориферная	1	
11		34	А1А133.620	Секция приемная	1	
				А1А133.000-02		
				См. СБ - рис. 1		
				Сборочные единицы		
		33	А1А133.560-02	Секция калориферная	1	
11		34	А1А133.620	Секция приемная	1	
				А1А133.000-03		
				См. СБ - рис. 1		
				Сборочные единицы		
		33	А1А133.560-03	Секция калориферная	1	
11		34	А1А133.620	Секция приемная	1	
				А1А133.000-04		
				См. СБ - рис. 1		
				Сборочные единицы		
		33	А1А133.560-04	Секция калориферная	1	
11		34	А1А133.620	Секция приемная	1	
				А1А133.000-05		
				См. СБ - рис. 1		
				Сборочные единицы		

Подп. и дата | Инв. № дубл. | Взам. инв. № | Подп. и дата | Инв. № подл.

Изм. | Лист | № докум. | Подп. | Дата

А1А133.000

Лист 6

Формат 11

Серия 3.904-15 выпуск 1-12

Формат	Зона	Поз.	Обозначение	Наименование	Кол.	Примечание
11		33	А1А133.560-05	Секция калориферная	1	
11		34	А1А133.620	Секция приемная	1	
				А1А133.000-06		
				См. СБ - рис. 2		
				Сборочные единицы		
11		33	А1А133.560	Секция калориферная	1	
		34	А1А133.620-01	Секция приемная	1	
				А1А133.000-07		
				См. СБ - рис. 2		
				Сборочные единицы		
		33	А1А133.560-01	Секция калориферная	1	
		34	А1А133.620-01	Секция приемная	1	
				А1А133.000-8		
				См. СБ - рис. 2		
				Сборочные единицы		
		33	А1А133.560-02	Секция калориферная	1	
		34	А1А133.620-01	Секция приемная	1	

Подп. и дата | Инв. № дубл. | Взам. инв. № | Подп. и дата | Инв. № подл.

Изм. | Лист | № докум. | Подп. | Дата

А1А133.000

Лист 7

Формат 11

Формат	Зона	Поз.	Обозначение	Наименование	Кол.	Примечание
				А1А133.000-09		
				См. СБ - рис. 2		
				Сборочные единицы		
11		33	А1А133.560-03	Секция калориферная	1	
11		34	А1А133.620-01	Секция приемная	1	
				А1А133.000-10		
				См. СБ - рис. 2		
				Сборочные единицы		
		33	А1А133.560-04	Секция калориферная	1	
		34	А1А133.620-01	Секция приемная	1	
				А1А133.000-11		
				См. СБ - рис. 2		
				Сборочные единицы		
		33	А1А133.560-05	Секция калориферная	1	
		34	А1А133.620-01	Секция приемная	1	

Подп. и дата | Инв. № дубл. | Взам. инв. № | Подп. и дата | Инв. № подл.

Изм. | Лист | № докум. | Подп. | Дата

А1А133.000

Лист 8

Формат 11

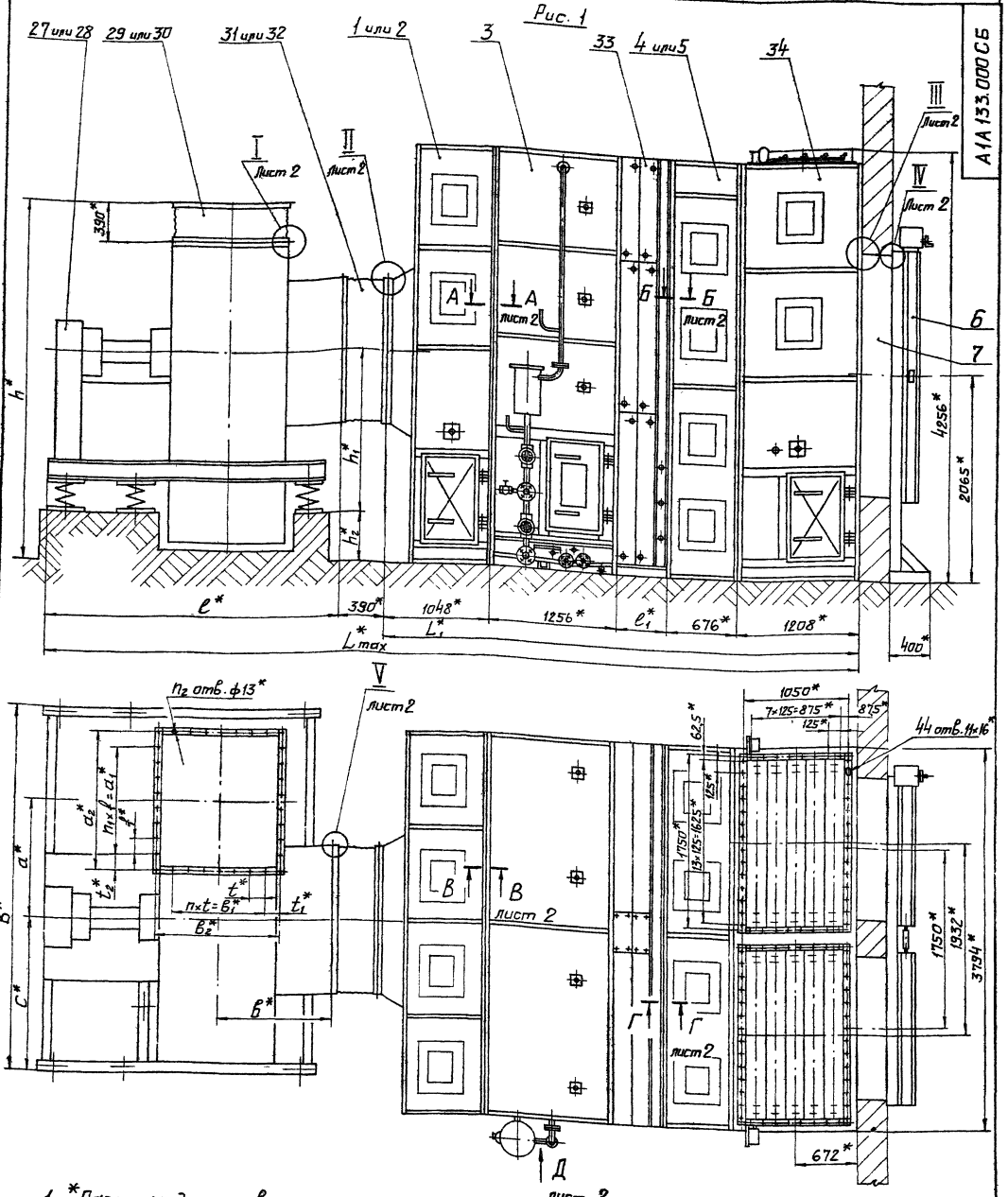

1 *Размеры для справок.
2. В качестве вентиляторных установок должны поставляться вентиляторы с одним из комплектов: Б16-5, Б16-6, Б16-7, Б20-1, Б20-2, Б20-3. Обозначение комплектов принято по „Руководству по подбору центробежных вентиляторных агрегатов" - серия А8-156И.
3. Таблицу исполнений - см. лист 2.

Изм	Лист	№докум	Подп.	Дата	А1А133.000 СБ			
Разраб.		Комиссаров			Приточная вентиляционная камера типа 1ПК150А с секцией орошения. Сборочный чертеж	Лит. И	Масса	Масштаб
Пров.		Грановский					См. табл.	
Рукоприм.		Грановский				Лист	Листов 2	
Гл. спец.		Спивак				Госстрой СССР САНТЕХПРОЕКТ г. Москва		
Н. контр.		Мерзляков						
Утв.		Гольтвегер						

Серия 3.904-15 выпуск 1-12

Инв. № подл. | Подп. и дата | Взам. инв. № | Инв. № дубл. | Подп. и дата

Копировал: [signature] Формат 22

Рис. 2

остальное - см. рис. 1, лист 1

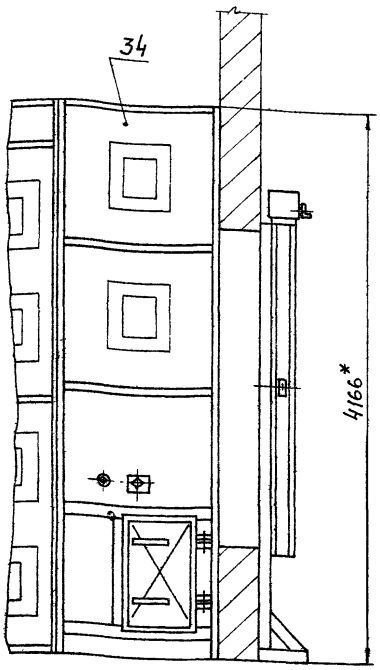

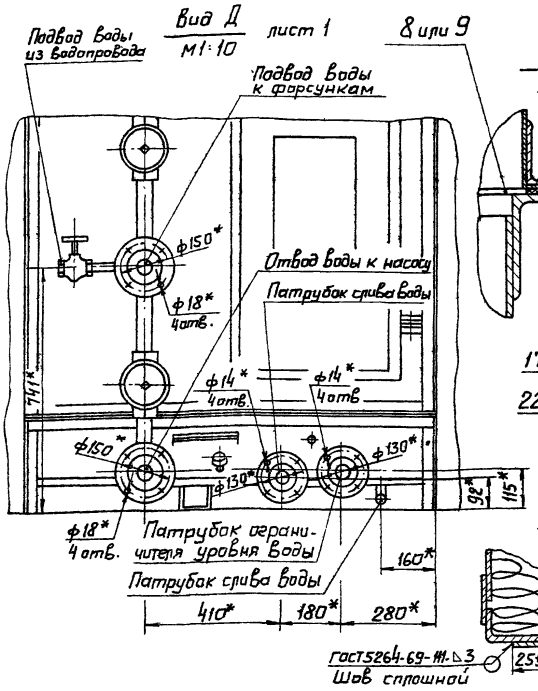

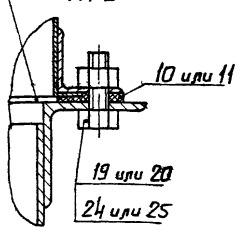

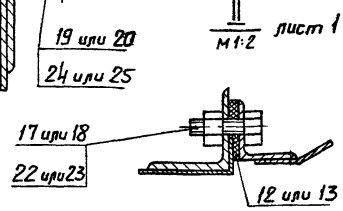

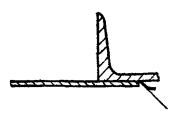

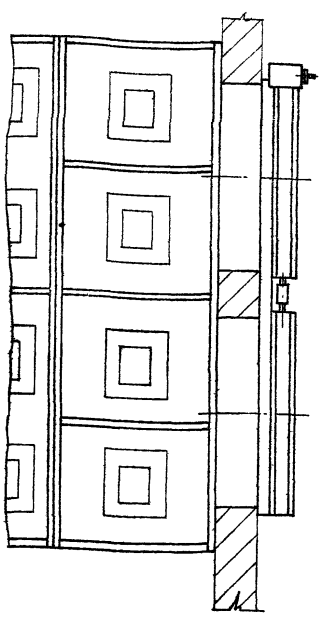

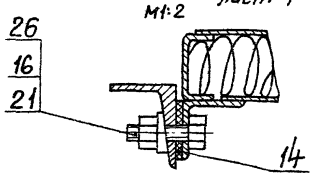

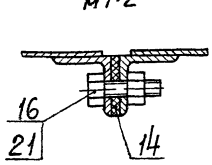

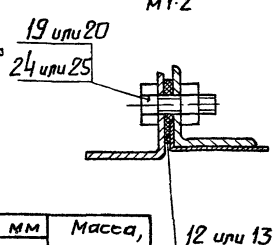

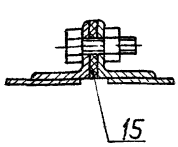

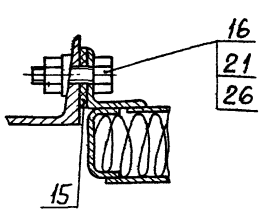

Обозначение	Рис.	Размеры, мм L_1	Размеры, мм l_1	Масса, кг
А1А133.000	1	4674	486	13600
-01		4754	566	15000
-02		4491	303	11460
-03		4531	343	12170
-04		4857	669	15700
-05		4977	789	17800
-06	2	4674	486	13520
-07		4754	566	14920
-08		4491	303	11380
-09		4531	343	12090
-10		4857	669	15620
-11		4977	789	17720

Номер вентилятора	Размеры, мм L_{max}	B	e	a	b	c	h	h_1	h_2	t	t_1	t_2	f	a_1	a_2	b_1	b_2	Кол. шагов n	Кол. шагов n_1	Кол. шт. n_2
Ц4-76 №16	7733	4030	2360	1120	645	2215	3250	1365	400	150	145	148	150	1050	1346	900	1190	6	7	34
Ц4-76 №20	8338	4188	2965	1400	795	1794	3860	1590	510	125	113	23,5	125	1625	1672	1250	1476	10	13	50

Формат	Зона	Поз.	Обозначение	Наименование	Кол.	Примечание
				Документация		
22			А1А 134. 000 СБ	Сборочный чертеж		
22			А1А 133. 000 ТО	Приточная вентиляционная камера типа 1ПК150 с секцией орошения		
				Техническое описание		
				Сборочные единицы		
11		1	А1А 133. 010	Секция соединительн.		1шт. при меняется с поз. 7, 9, 11, 16, 18, 21, 23, 26, 28, 30 взамен поз. 2
		2	А1А 133. 010-01	Секция соединительн.		1шт. при меняется с поз. 8, 10, 12, 17, 19, 22, 24, 27, 29, 31 взамен поз. 1
11		3	А1А 133. 400	Секция фильтра с фильтрующим материалом типа ФРНК		1шт. применяется взамен поз. 4
11		4	А1А 133. 450	Секция фильтра с фильтрующим материалом типа ФСВУ	1	1шт. применяется взамен поз. 3
11		5	А1А 133. 520	Установка утепленных клапанов	1	
11		6	А1А 133. 540	Короб	2	

Инв. N подл. | Подп. и дата | Взам. инв. N | Инв. N дубл. | Подп. и дата

Изм.	Лист	N докум.	Подп.	Дата	А1А 134. 000			
Разраб.		Комиссаров			Приточная вентиляционная камера типа 1ПК 150А с фильтром	Лит.	Лист 1	Листов 8
Пров.		Гречковский				Госстрой СССР Сантехпроект г. Москва		
Рук. гр.		Гречковский						
Н. контр.		Мегалякова						
Утв.		Спивак						

Формат 11

Формат	Зона	Поз.	Обозначение	Наименование	Кол.	Примечание
				Детали		
Б4		7	А1А 134. 001	Прокладка Картон Б2,5 ГОСТ 9347-60 40±1 × 1140±3		2шт. 0,1кг применяется с поз. 1, 9, 11, 16, 18, 21, 23, 26, 28, 30 взамен поз. 8
Б4		8	А1А 134. 002	Прокладка Картон Б2,5 ГОСТ 9347-60 40±1 × 1426±3		2шт. 0,12кг применяется с поз. 2, 10, 12, 17, 19, 22, 24, 27, 29, 31 взамен поз. 7
Б4		9	А1А 134. 003	Прокладка Картон Б2,5 ГОСТ 9347-60 40±1 × 1376±3		2шт. 0,1кг применяется с поз. 1, 7, 11, 16, 18, 21, 23, 26, 28, 30 взамен поз. 10
Б4		10	А1А 134. 004	Прокладка Картон Б2,5 ГОСТ 9347-60 40±1 × 1702±3		2шт. 0,13кг применяется с поз. 2, 8, 12, 17, 19, 22, 24, 27, 29, 31 взамен поз. 9
Б4		11	А1А 134. 005	Прокладка Картон Б2,5 ГОСТ 9347-60 40±1 × 4680±5		2шт. 0,4кг применяется с поз. 1, 7, 9, 16, 18, 21, 23, 26, 28, 30 взамен поз. 12
Б4		12	А1А 134. 006	Прокладка Картон Б2,5 ГОСТ 9347-60 40±1 × 5870±5		2шт. 0,5кг применяется с поз. 2, 8, 10, 17, 19, 22, 24, 27, 29, 31 взамен поз. 11

Инв. N подл. | Подп. и дата | Взам. инв. N | Инв. N дубл. | Подп. и дата

Изм.	Лист	N докум.	Подп.	Дата	А1А 134. 000	Лист 2

Формат 11

Серия 3.904-1/5 Вып. 1-12

Формат	Зона	Поз.	Обозначение	Наименование	Кол.	Примечание
Б4		13	А1А 134. 007	Прокладка Резина-пластина ЗТ-М ГОСТ 7338-65 36±1 × 4130±5	6	0,67кг
Б4		14	А1А 134. 008	Прокладка Резина-пластина ЗТ-М ГОСТ 7338-65 36±1 × 3794±5	3	0,61кг
				Стандартные изделия		
		15		Болт М10×30.36 ГОСТ 7798-70	282	
		16		Болт М10×30.36 ГОСТ 7798-70		22шт. применяются с поз. 1, 7, 9, 11, 18, 21, 23, 26, 28, 30 взамен поз. 17
		17		Болт М12×30.36 ГОСТ 7798-70		50 шт. применяются с поз. 2, 8, 10, 12, 19, 22, 24, 27, 29, 31 взамен поз. 16
		18		Болт М12×30.36 ГОСТ 7798-70		70шт применяются с поз. 1, 7, 9, 11, 16, 21, 23, 26, 28, 30 взамен поз. 19

Инв. N подл. | Подп. и дата | Взам. инв. N | Инв. N дубл. | Подп. и дата

Изм.	Лист	N докум.	Подп.	Дата	А1А 134. 000	Лист 3

Формат 11

Формат	Зона	Поз.	Обозначение	Наименование	Кол.	Примечание
		19		Болт М12×30.36 ГОСТ 7798-70		100шт. применяются с поз. 2, 8, 10, 12, 17, 22, 24, 27, 29, 31 взамен поз. 18
		20		Гайка М10.4 ГОСТ 5915-70	282	
		21		Гайка М10.4 ГОСТ 5915-70		28 шт. применяются с поз. 1, 7, 9, 11, 16, 21, 23, 26, 28, 30 взамен поз. 22
		22		Гайка М12.4 ГОСТ 5915-70		50 шт. применяются с поз. 2, 8, 10, 12, 17, 19, 24, 27, 29, 31 взамен поз. 21
		23		Гайка М12.4 ГОСТ 5915-70		70 шт. применяются с поз. 1, 7, 9, 11, 16, 18, 21, 26, 28, 30 взамен поз. 24
		24		Гайка М12.4 ГОСТ 5915-70		100 шт. применяются с поз. 2, 8, 10, 12, 17, 19, 22, 27, 29, 31 взамен поз. 23
		25		Шайба 10 ГОСТ 10906-66	94	

Инв. N подл. | Подп. и дата | Взам. инв. N | Инв. N дубл. | Подп. и дата

Изм.	Лист	N докум.	Подп.	Дата	А1А 134. 000	Лист 4

Копир. Формат 11

Формат	Зона	Поз.	Обозначение	Наименование	Кол.	Примечание
		26		Вентилятор Ц4-76 №16 ГОСТ 5976-73		1шт. примен. с поз. 1,7,9,11,16,18,21,23,29,30, взамен поз.27
		27		Вентилятор Ц4-76 №20 ГОСТ 5976-73		1шт. прим. с поз. 2,8,12,17,19,22,24,25,31 взамен поз.26
		28		Вставка ВН616 Серия 2.494-8 ЦИТП		1шт. прим. с поз. 1,7,9,11,16,18,21,23,26,30 взамен поз.29
		29		Вставка ВН620 Серия 2.494-8 ЦИТП		1шт. прим. с поз. 2,8,10,12,17,19,22,24,27,31 взамен поз.28
		30		Вставка ВВ16 Серия 2.494-8 ЦИТП		1шт. прим. с поз. 1,7,9,11,16,18,21,23,26,28 взамен поз.31
		31		Вставка ВВ20 Серия 2.494-8 ЦИТП		1шт. прим. с поз. 2,8,10,12,17,19,22,24,27,29 взамен поз.30
			Переменные данные для исполнений			
			А1А 134.000			
			См. СБ - рис.1			
			Сборочные единицы			
	11	32	А1А 133.560	Секция калориферная	1	

Инв.№ подл. | Подп. и дата | Взам.инв.№ | Инв.№ дубл. | Подп. и дата

Изм. Лист № докум. Подп. Дата — А1А 134.000 — Лист 5

Формат А1

Формат	Зона	Поз.	Обозначение	Наименование	Кол.	Примечание
11		33	А1А 133.620	Секция приемная	1	
				А1А 134.000-01		
				См. СБ - рис.1		
				Сборочные единицы		
11		32	А1А 133.560-01	Секция калориферная	1	
11		33	А1А 133.620	Секция приемная	1	
				А1А 134.000-02		
				См. СБ - рис.1		
				Сборочные единицы		
		32	А1А 133.560-02	Секция калориферная	1	
11		33	А1А 133.620	Секция приемная	1	
				А1А 134.000-03		
				См СБ - рис.1.		
				Сборочные единицы		
		32	А1А 133.560-03	Секция калориферная	1	
11		33	А1А 133.620	Секция приемная	1	
				А1А134.000-04		
				См. СБ - рис.1		
				Сборочные единицы		
		32	А1А 133.560-04	Секция калориферная	1	

Инв.№ подл. | Подп. и дата | Взам.инв.№ | Инв.№ дубл. | Подп. и дата

Изм. Лист № докум. Подп. Дата — А1А 134.000 — Лист 6

Формат А1

Серия 3.904-15 Выпуск 1-12

Формат	Зона	Поз.	Обозначение	Наименование	Кол.	Примечание
11		33	А1А 133.620	Секция приемная	1	
				А1А 134.000-05		
				См. СБ - рис.1		
				Сборочные единицы		
11		32	А1А 133.560-05	Секция калориферная	1	
11		33	А1А 133.620	Секция приемная	1	
				А1А 134.000-06		
				См. СБ - рис.2		
				Сборочные единицы		
11		32	А1А 133.560	Секция калориферная	1	
		33	А1А 133.620-01	Секция приемная	1	
				А1А 134.000-07		
				См. СБ - рис.2		
				Сборочные единицы		
		32	А1А 133.560-01	Секция калориферная	1	
		33	А1А 133.820-01	Секция приемная	1	
				А1А 134.000-08		
				См. СБ - рис.2		
				Сборочные единицы		
		32	А1А 133.560-02	Секция калориферная	1	

Инв.№ подл. | Подп. и дата | Взам.инв.№ | Инв.№ дубл. | Подп. и дата

Изм. Лист № докум. Подп. Дата — А1А 134.000 — Лист 7

Формат А1

Формат	Зона	Поз.	Обозначение	Наименование	Кол.	Примечание
11		33	А1А 133.620-01	Секция приемная		
				А1А 134.000-09		
				См. СБ - рис.2		
				Сборочные единицы		
11		32	А1А 133.560-03	Секция калориферная	1	
		33	А1А 133.620-01	Секция приемная	1	
				А1А 134.000-10		
				См. СБ - рис.2		
				Сборочные единицы		
		32	А1А 133.560-04	Секция калориферная	1	
		33	А1А 133.620-01	Секция приемная	1	
				А1А 134.000-11		
				См. СБ - рис.2		
				Сборочные единицы		
		32	А1А 133.560-05	Секция калориферная	1	
		33	А1А 133.620-01	Секция приемная	1	

Инв.№ подл. | Подп. и дата | Взам.инв.№ | Инв.№ дубл. | Подп. и дата

Изм. Лист № докум. Подп. Дата — А1А 134.000 — Лист 8

Копир: Формат А1

А1А 134.000 СБ

Рис. 1

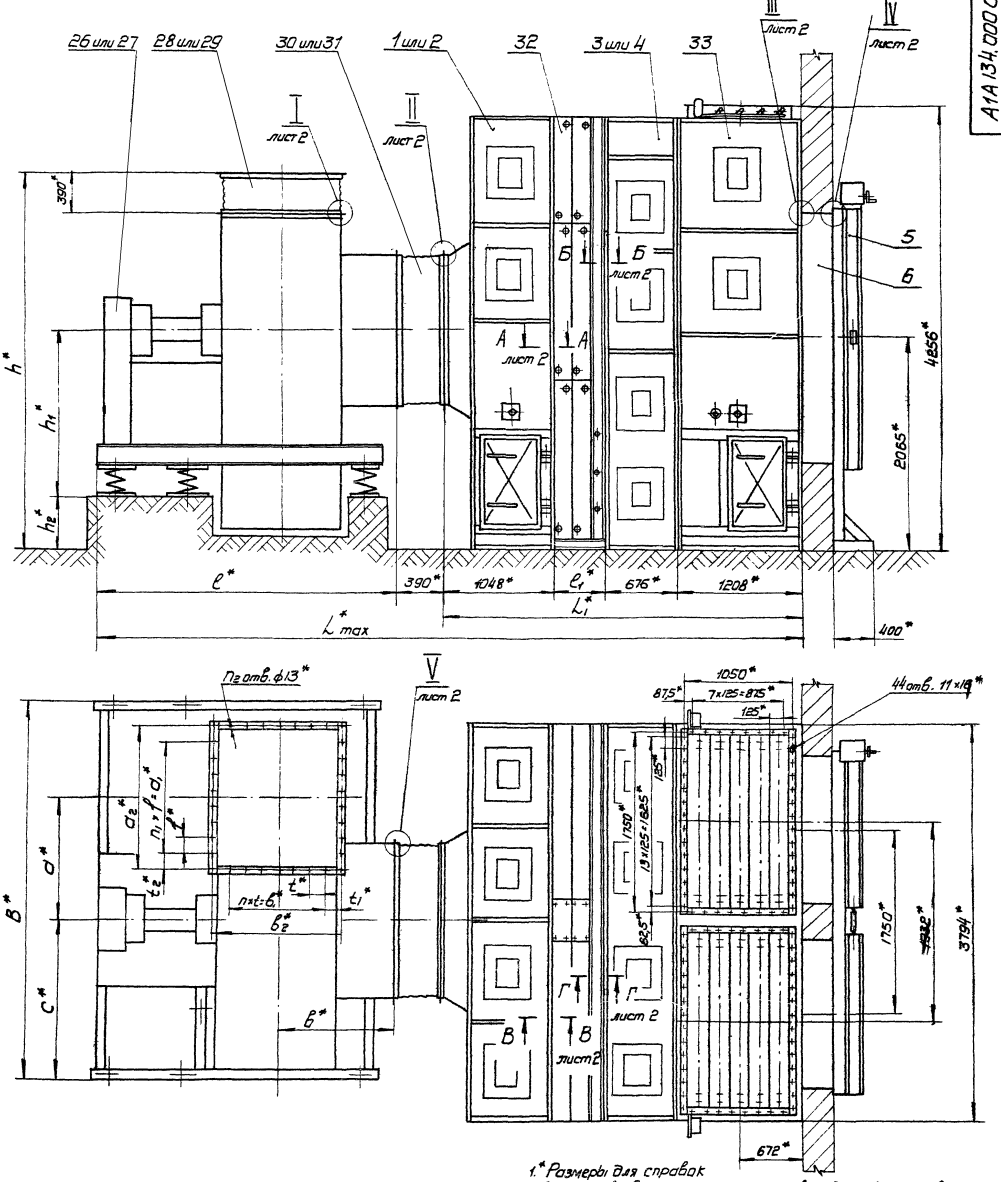

1.* Размеры для справок

2. В качестве вентиляторных установок должны поставляться вентиляторы с одним из комплектов: Б16-5; Б16-6; Б16-7; Б20-1; Б20-2; Б20-3. Обозначение комплектов принято по „Руководству по подбору центробежных вентиляторных агрегатов – серия АВ-156 Н.

3. Таблицу исполнений – см. лист 2.

Серия 3.904-15 Выпуск 1-12

Изм.	Лист	N докум.	Подп.	Дата
Разраб.		Комиссаров		
Пров.		Грановский		
Рук. гр.		Грановский		
Гл. спец.		Спивак		
Н. контр.		Мерзляков		
Утв.		Гольтвегер		

А1А 134.000 СБ

Приточная вентиляционная камера типа 1ПК 150А с фильтром. Сборочный чертеж

Лит	Масса	Масшт.
Н	см. табл.	–

Лист 1 | Листов 2

Госстрой СССР
Сантехпроект
г. Москва

Инв. N подл. | Подп. и дата | Взам. инв. N | Инв. N дубл. | Подп. и дата

копир.

формат 22

Рис.2

остальное- см. рис 1, лист 1

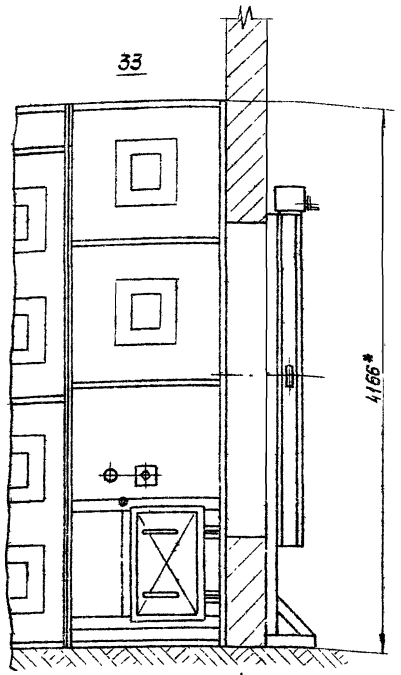

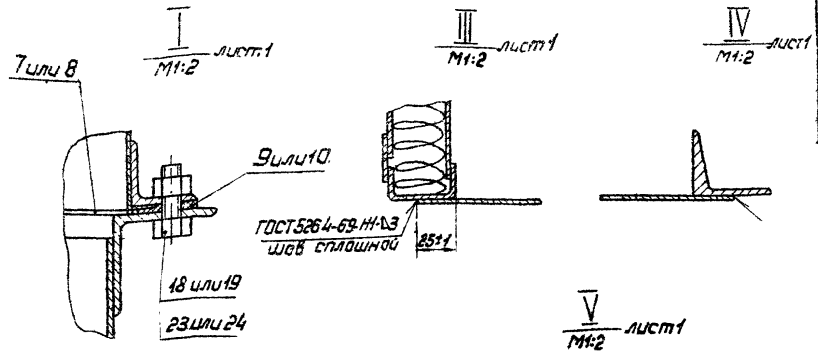

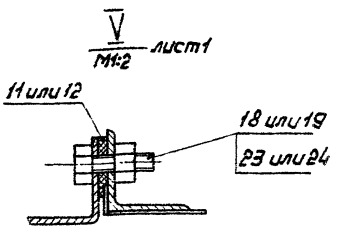

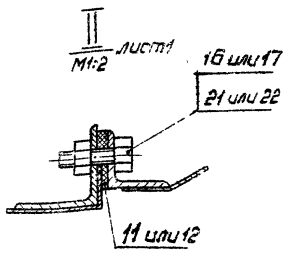



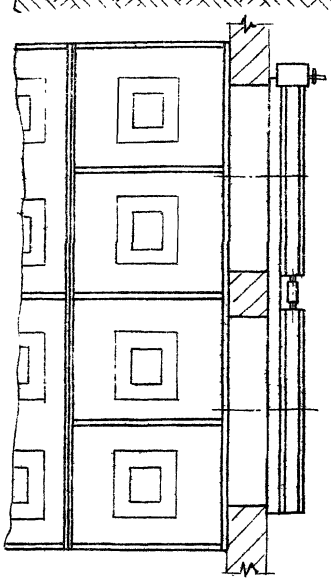

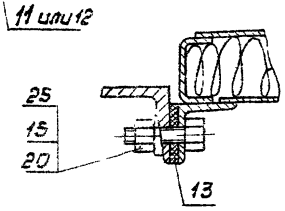

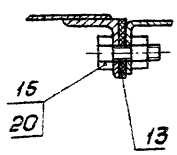

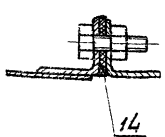

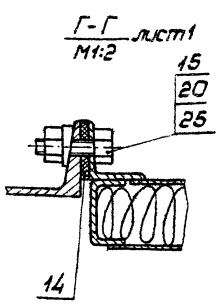

Обозначение	Рис.	Размеры, мм L_1	Размеры, мм l_1	Масса, кг
А1А 134.000	1	3421	486	11240
-01		3501	566	12640
-02		3238	303	9100
-03		3278	343	9810
-04		3604	669	13340
-05		3724	789	15440
-06	2	3421	486	11160
-07		3501	566	12560
-08		3238	303	9020
-09		3278	343	9730
-10		3604	669	13260
-11		3724	789	15360

Номер вентилятора	Размеры, мм L_{max}	B	l	a	b	c	h	h_1	h_2	t	t_1	t_2	f	d_1	d_2	B_1	B_2	кол. шагов. n	n_1	кол. шт. n_2
Ц4-76 №16	6474	4030	2360	1120	645	2215	3250	1365	400	150	145	148	150	1050	1346	900	1190	6	7	34
Ц4-76 №20	7079	4188	2965	1400	795	1794	3860	1590	510	125	113	23,5	125	1625	1672	1250	1476	10	13	50

Формат	Зона	Поз	Обозначение	Наименование	Кол	Примечание
				Документация		
А2			А1А135.000 СБ	Сборочный чертеж		
А2			А1А133.00000	Приточная вентиляционная камера типа 1ПК150 с секцией орошения		
				Техническое описание		
				Сборочные единицы		
А1		1	А1А133.010	Секция соединительная		1 шт. при мен. с поз. 5, 7, 9, 14, 16, 19, 21, 24, 26, 28 взамен поз. 2
		2	А1А133.010-01	Секция соединительная		1 шт. применяется с поз. 6, 8, 10, 15, 17, 20, 22, 25, 27, 29 взамен поз. 1
А1		3	А1А133.520	Установка утепленных клапанов	1	
А1		4	А1А133.540	Короб	2	
				Детали		
Б4		5	А1А135.001	Прокладка Картон Б2,5 ГОСТ 9347-60 40±1×1140±3		2 шт. 0,1 кг при т. с поз. 17, 19, 16, 19, 21, 24, 26, 28 взамен поз. 6

Изм	Лист	№ докум.	Подп.	Дата
Разраб.		Комиссаров		
Пров.		Грановский		
Рук. гр.		Грановский		
Н. контр.		Мерзлякова		
Утв.		Спивак		

А1А135.000

Приточная вентиляционная камера типа 1ПК150А

Лит.	Масса	Масштаб
И	1	8

Госстрой СССР сантехпроект г. Москва

Формат А1

Формат	Зона	Поз	Обозначение	Наименование	Кол	Примечание
Б4		6	А1А135.002	Прокладка Картон Б2,5 ГОСТ 9347-60 40±1×1426±3		2 шт. 0,12 кг применяется с поз. 2, 8, 10, 15, 17, 20, 22, 25, 27, 29 взамен поз. 3
Б4		7	А1А135.003	Прокладка Картон Б2,5 ГОСТ 9347-60 40±1×1376±3		2 шт. 0,11 кг применяется с поз. 1, 5, 9, 14, 16, 19, 21, 24, 26, 28 взамен поз. 8
Б4		8	А1А135.004	Прокладка Картон Б2,5 ГОСТ 9347-60 40±1×1702±3		2 шт. 0,13 кг применяется с поз. 2, 6, 10, 15, 17, 20, 22, 25, 27, 29 взамен поз. 7
Б4		9	А1А135.005	Прокладка Картон Б2,5 ГОСТ 9347-60 40±1×4680±5		2 шт. 0,4 кг применяется с поз. 1, 5, 7, 14, 16, 19, 21, 24, 26, 28 взамен поз. 10
Б4		10	А1А135.006	Прокладка Картон Б2,5 ГОСТ 9347-60 40±1×5870±5		2 шт. 0,5 кг применяется с поз. 2, 6, 8, 15, 17, 20, 22, 25, 27, 29 взамен поз. 9
Б4		11	А1А135.007	Прокладка Резина-пластина 3Т-М ГОСТ 7338-65 36±1×4130±5	4	0,67 кг

Изм	Лист	№ докум.	Подп.	Дата

А1А135.000

Лист 2

Формат А1

Формат	Зона	Поз	Обозначение	Наименование	Кол	Примечание
Б4		12	А1А135.008	Прокладка Резина-пластина 3Т-М ГОСТ 7338-65 36±1×3194±5	2	0,61 кг
				Стандартные изделия		
		13		Болт М10×30.36 ГОСТ 7798-70	188	
		14		Болт М10×30.36 ГОСТ 7798-70		22 шт. применяется с поз. 1, 5, 7, 9, 16, 19, 24, 26, 28 взамен поз. 15
		15		Болт М12×30.36 ГОСТ 7798-70		3 шт. применяется с поз. 2, 6, 8, 10, 12, 20, 22, 25, 27, 29 взамен поз. 14
		16		Болт М12×30.36 ГОСТ 7798-70		78 шт. применяется с поз. 1, 5, 7, 9, 14, 19, 21, 24, 26, 28 взамен поз. 17
		17		Болт М12×30.36 ГОСТ 7798-70		100 шт. применяется с поз. 2, 6, 8, 10, 15, 20, 22, 25, 27, 29 взамен поз. 16
		18		Гайка М10.4 ГОСТ 5915-70	188	
		19		Гайка М10.4 ГОСТ 5915-70		22 шт. применяется с поз. 1, 5, 7, 9, 14, 16, 21, 24, 26, 28 взамен поз. 20

Изм	Лист	№ докум.	Подп.	Дата

А1А135.000

Лист 3

Формат А1

Формат	Зона	Поз	Обозначение	Наименование	Кол	Примечание
		20		Гайка М12.4 ГОСТ 5915-70		50 шт. применяется с поз. 2, 6, 8, 10, 15, 17, 22, 25, 27, 29 взамен поз. 19
		21		Гайка М12.4 ГОСТ 5915-70		78 шт. применяется с поз. 1, 5, 7, 9, 14, 16, 19, 24, 26, 28 взамен поз. 22
		22		Гайка М12.4 ГОСТ 5915-70		100 шт. применяется с поз. 2, 5, 8, 10, 15, 17, 20, 22, 25, 27, 29, 1 взамен поз. 21
		23		Шайба 10 ГОСТ 10906-66	94	
		24		Вентилятор Ц4-76 №16 ГОСТ 5976-73		1 шт. применяется с поз. 1, 5, 7, 9, 14, 16, 19, 21, 26, 28 взамен поз. 25
		25		Вентилятор Ц4-76 №20 ГОСТ 5976-73		1 шт. применяется с поз. 2, 6, 8, 10, 15, 17, 20, 22, 27, 29 взамен поз. 24
		26		Вставка ВНБ16 Серия 2.494-8 ЦИТП		1 шт. применяется с поз. 1, 5, 7, 9, 14, 16, 19, 21, 24, 28 взамен поз. 27
		27		Вставка ВНБ20 Серия 2.494-8 ЦИТП		1 шт. применяется с поз. 2, 6, 8, 10, 15, 17, 20, 22, 25, 29 взамен поз. 26

Изм	Лист	№ докум.	Подп.	Дата

А1А135.000

Лист 4

Кол. Черентьева

Формат А1

Серия 3.904-15 Выпуск 1-12

Инв. № подл. | Подп. и дата | Взам. инв. № | Инв. № дубл. | Подп. и дата

Формат	Зона	Поз	Обозначение	Наименование	Кол.	Примечание
		28		Вставка ВВ16		1шт. примен. с поз.
				Серия 2.494-8 ЦИТП		1,5,7,9,11,16, 19,21,24,26
						8 замен поз 29
		29		Вставка ВВ20		1шт. примен. с поз.
				Серия 2.494-8 ЦИТП		2,6,8,10,15, 17,20,22,25
						27 8 замен поз.28
			Переменные	данные для исполнений		
				А1А 135.000		
				См. СБ-рис.1		
				Сборочные единицы		
11		30	А1А 133.560	Секция калориферная	1	
11		31	А1А 133.620	Секция приемная	1	
				А1А 135.000-01		
				См. СБ-рис.1		
				Сборочные единицы		
		30	А1А 133.560-01	Секция калориферная	1	
11		31	А1А 133.620	Секция приемная		
				А1А 135.000-02		
				См. СБ-рис.1		
				Сборочные единицы		
		30	А1А 133.560-02	Секция калориферная	1	

Подп. и дата | Инв. N дубл. | Взам. инв. N | Подп. и дата | Инв. N подл.

Изм. | Лист | N докум. | Подп. | Дата

А1А 135.000 — Лист 5

Формат 11

Формат	Зона	Поз	Обозначение	Наименование	Кол.	Примечание
11		31	А1А 133.620	Секция приемная	1	
				А1А 135.000-03		
				См. СБ-рис.1		
				Сборочные единицы		
11		30	А1А 133.560-03	Секция калориферная	1	
11		31	А1А 133.620	Секция приемная	1	
				А1А 135.000-04		
				См. СБ-рис.1		
				Сборочные единицы		
		30	А1А 133.560-04	Секция калориферная	1	
11		31	А1А 133.620	Секция приемная	1	
				А1А 135.000-05		
				См. СБ-рис.1		
				Сборочные единицы		
		30	А1А 133.560-05	Секция калориферная	1	
11		31	А1А 133.620	Секция приемная	1	
				А1А 135.000-06		
				См. СБ-рис.2		
				Сборочные единицы		
11		30	А1А 133.560.	Секция калориферная	1	

Подп. и дата | Инв. N дубл. | Взам. инв. N | Подп. и дата | Инв. N подл.

Изм. | Лист | N докум. | Подп. | Дата

А1А 135.000 — Лист 6

Формат 11

Серия 3.904-15 Выпуск 1-12

Формат	Зона	Поз	Обозначение	Наименование	Кол.	Примечание
11		31	А1А 133.620-01	Секция приемная	1	
				А1А 135.000-07		
				См. СБ-рис.2		
				Сборочные единицы		
11		30	А1А 133.560-01	Секция калориферная	1	
		31	А1А 133.620-01	Секция приемная	1	
				А1А 135.000-08		
				См. СБ-рис.2		
				Сборочные единицы		
		30	А1А 133.560-02	Секция калориферная	1	
		31	А1А 133.620-01	Секция приемная	1	
				А1А 135.000-09		
				См. СБ-рис.2		
				Сборочные единицы		
		30	А1А 133.560-03	Секция калориферная	1	
		31	А1А 133.620-01	Секция приемная	1	

Подп. и дата | Инв. N дубл. | Взам. инв. N | Подп. и дата | Инв. N подл.

Изм. | Лист | N докум. | Подп. | Дата

А1А 135.000 — Лист 7

Формат 11

Формат	Зона	Поз	Обозначение	Наименование	Кол.	Примечание
				А1А 135.000-10		
				См. СБ-рис.2		
				Сборочные единицы		
11		30	А1А 133.560-04	Секция калориферная	1	
11		31	А1А 133.620-01	Секция приемная	1	
				А1А 135.000-11		
				См. СБ-рис.2		
				Сборочные единицы		
		30	А1А 133.560-05	Секция калориферная	1	
		31	А1А 133.620-01	Секция приемная	1	

Подп. и дата | Инв. N дубл. | Взам. инв. N | Подп. и дата | Инв. N подл.

Изм. | Лист | N докум. | Подп. | Дата

А1А 135.000 — Лист 8

Копир: Ал-

Формат 11

Рис.1

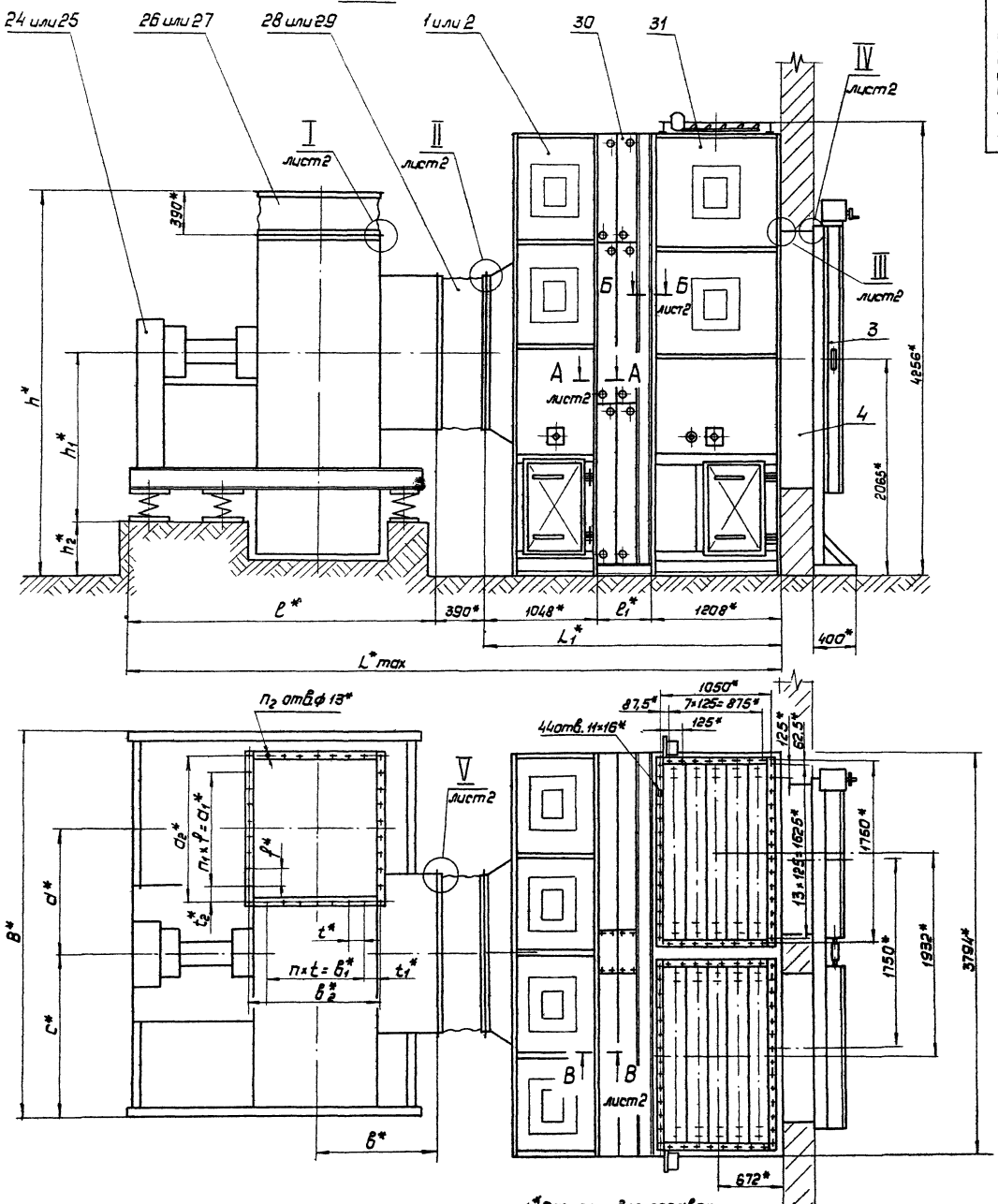

1. *Размеры для справок
2. В качестве вентиляторных установок должны поставляться вентиляторы с одним из комплектов: Б16-5, Б16-6, Б16-7, Б20-1, Б20-2, Б20-3.
Обозначение комплектов принято по „Руководству по подбору центробежных вентиляторных агрегатов" серия А8-156И
3. Таблица исполнений - см. лист 2

Изм.	Лист	N докум.	Подп.	Дата	А1А135.000СБ		
Разраб.		Комиссаров			Приточная вентиляционная камера типа 1ПК150А Сборочный чертеж	Лит. И	Масса см. табл.	Масшт. —
Пров.		Грановский						
Рук.груп.		Грановский				Лист 1	Листов 2	
Гл.спец.		Спивак				Госстрой СССР Сантехпроект г. Москва		
Н.контр.		Мерзляков						
Утв.		Гольтвегер						

Копир: Ямер

Формат 22

Серия 3.904.15 Выпуск 1-12

Инв.N подл.	Подп. и дата	Взам.инв.N	Инв.N дубл.	Подп. и дата

Рис. 2

Остальное см рис. 1, лист 1

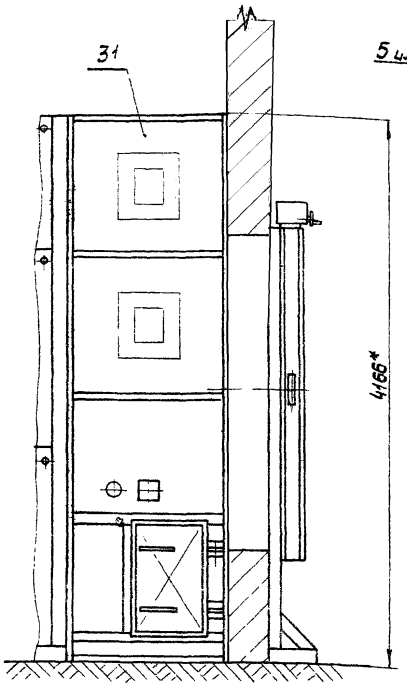

I
М1:2 лист 1

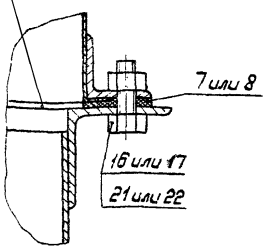

III
М1:2 лист 1

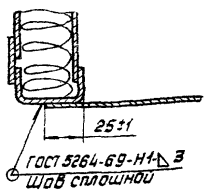

IV
М1:2 лист 1

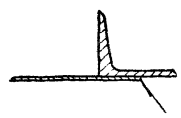

V
М1:2 лист 1

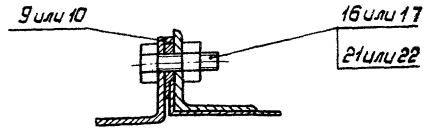

II
М1:2 лист 1

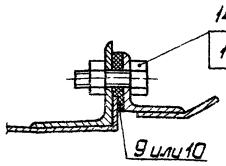

Б-Б
М1:2 лист 1

А-А
М1:2 лист 1

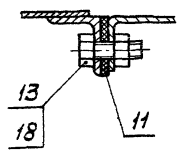

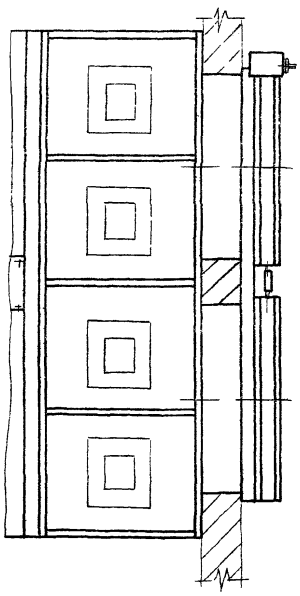

В-В
М1:2 лист 1

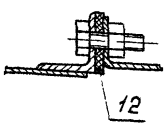

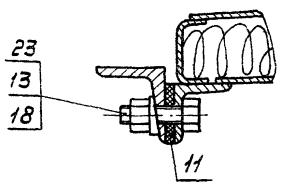

Обозначение	Рис.	Размеры, мм L_1	Размеры, мм e_1	Масса, кг
А1А 135.000	1	2748	486	10500
-01		2828	566	11900
-02		2565	303	8360
-03		2605	343	9070
-04		2931	669	12600
-05		3051	789	14700
-06	2	2748	486	10420
-07		2828	566	11820
-08		2565	303	8280
-09		2605	343	8990
-10		2931	669	12520
-11		3051	789	14620

Номер вентилятора	Размеры, мм																	Кол. шагов		Кол. шт
	L_{max}	B	ℓ	a	δ	c	h	h_1	h_2	t	t_1	t_2	f	d_1	d_2	δ_1	δ_2	n	n_1	n_2
Ц4-76 №16	5081	4030	2360	1120	645	2215	3250	1365	400	150	145	148	150	1050	1346	900	1190	6	7	34
Ц4-76 №20	6406	4188	2965	1400	795	1794	3860	1590	510	125	113	23,5	125	1625	1672	1250	1476	10	13	50

Формат	Зона	Поз.	Обозначение	Наименование	Кол.	Примечание
				Документация		
22			А1А 133.010СБ	Сборочный чертеж		
				Сборочные единицы		
11		1	А1А 133.020	Панель передняя	1	
11		2	А1А 133.030	Панель задняя	1	
11		3	А1А 133.040	Панель верхняя	1	
11		4	А14 М013.000	Дверь герметическая	1	Выпуск 1-7
				Детали		
Б4		5	А1А 133.021	Прокладка		
				Резина-пластина ЗТ-М		
				ГОСТ 7338-65		
				36±1 × 4130±5	2	0,67кг
Б4		6	А1А 133.022	Прокладка		
				Резина-пластина ЗТ-М		
				ГОСТ 7338-65		
				36±1 × 3794±5	1	0,61кг

Подп. и дата | Инв. № дубл. | Взам. инв. № | Подп. и дата | Инв. № подл.

Изм.	Лист	№ докум.	Подп.	Дата
Разраб.		Комиссаров		
Пров.		Романовский		
Рук. груп.		Романовский		
Н. контр.		Мерзлякова		
Утв.		Спивак		

А1А 133.010

Секция соединительная

Лит.	Лист	Листов
И	1	2

Госстрой СССР Сантехпроект г. Москва

Формат А1

Формат	Зона	Поз.	Обозначение	Наименование	Кол.	Примечание
Б4		7	А1А 133.023	Прокладка		
				Резина-пластина ЗТ-М		
				ГОСТ 7338-65		
				36±1 × 737±2	2	0,11кг
				Стандартные изделия		
		8		Болт М10×30.36		
				ГОСТ 7798-70	106	
		9		Гайка М10.4		
				ГОСТ 5915-70	106	
				Переменные данные для исполнений		
				А1А 133.010		
				Сборочные единицы		
11		10	А1А 133.050	Панель торцевая	1	
				А1А 133.010-01		
				Сборочные единицы		
11		10	А1А 133.050-01	Панель торцевая	1	

Подп. и дата | Взам. инв. № | Инв. № дубл. | Подп. и дата | Инв. № подл.

Изм.	Лист	№ докум.	Подп.	Дата

А1А 133.010

Лист 2

Формат А1

Формат	Зона	Поз.	Обозначение	Наименование	Кол.	Примечание
				Документация		
22			А1А 133.020СБ	Сборочный чертеж		
				Сборочные единицы		
11		1	А12А 012.000	Панель для установки измерительных приборов	1	Выпуск 1-7
				Детали		
11		2	А1А 133.025	Уголок	1	
11		3	А1А 133.026	Уголок	1	
		4	- 01	Уголок	1	
11		5	А1А 133.027	Уголок	3	
11		6	А1А 133.028	Лист	2	
11		7	А1А 133.029	Лист	1	
11		8	А1А 133.031	Уголок	1	
11		9	А1А 133.032	Профиль	1	
Б4		10	А1А 133.033	Уголок		
				Уголок Б-40×40×3 ГОСТ 8509-72 Ст.3 ГОСТ 535-58		
				L = 862-1	2	1,1кг

Серия 3.904-15 Выпуск 1-12

Подп. и дата | Взам. инв. № | Инв. № дубл. | Подп. и дата | Инв. № подл.

Изм.	Лист	№ докум.	Подп.	Дата
Разраб.		Комиссаров		
Пров.		Романовский		
Рук. гр.		Романовский		
Н. контр.		Мерзлякова		
Утв.		Спивак		

А1А 133.020

Панель передняя

Лит.	Лист	Листов
И	1	2

Госстрой СССР Сантехпроект г. Москва

Формат А1

Формат	Зона	Поз.	Обозначение	Наименование	Кол.	Примечание
Б4		11	А1А 133.034	Лист		
				Лист Б0,8 ГОСТ 19903-74 1-Д-Ст.3 ГОСТ 16523-70		
				250-1 × 700-1,5	1	1,1кг
11		12	А1А 133.035	Планка	2	
11		13	А1А 133.036	Прокладка	1	
				Стандартные изделия		
		14		Болт М10×30.36		
				ГОСТ 7798-70	4	
		15		Гайка М10.4		
				ГОСТ 5915-70	4	

Подп. и дата | Взам. инв. № | Инв. № дубл. | Подп. и дата | Инв. № подл.

Изм.	Лист	№ докум.	Подп.	Дата

А1А 133.020

Лист 2

Копир. А4

Формат А1

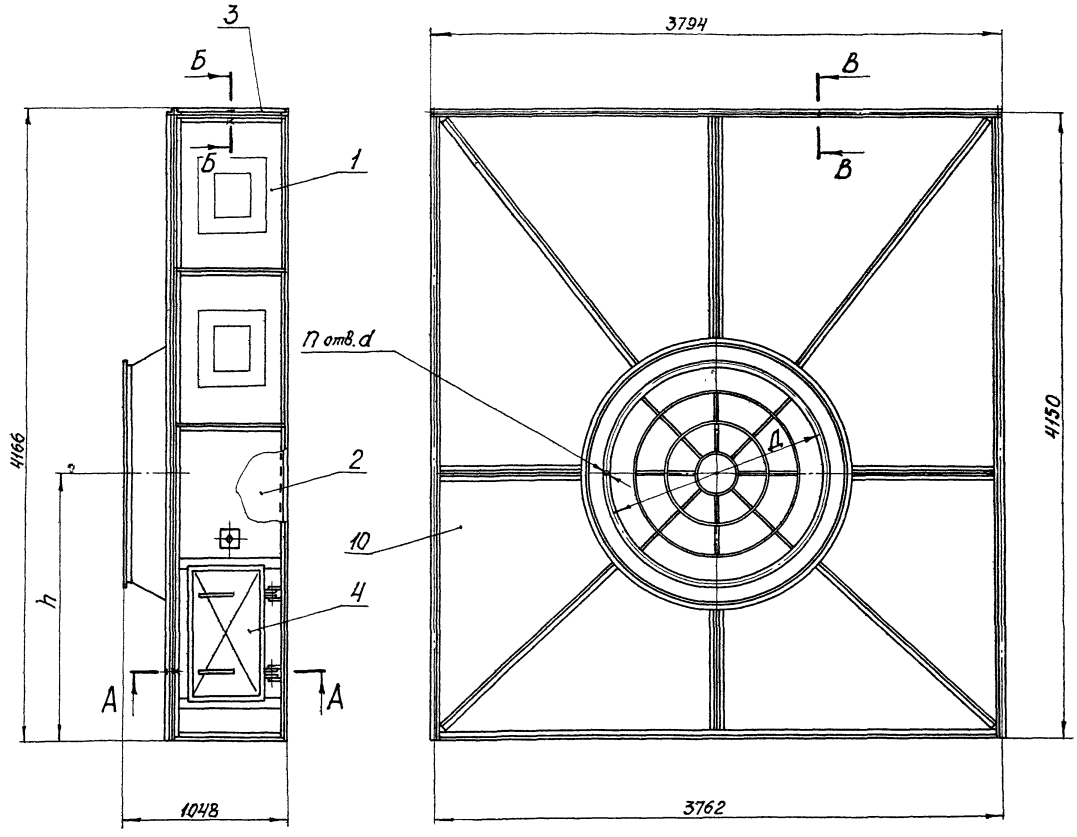

А-А
М1:2

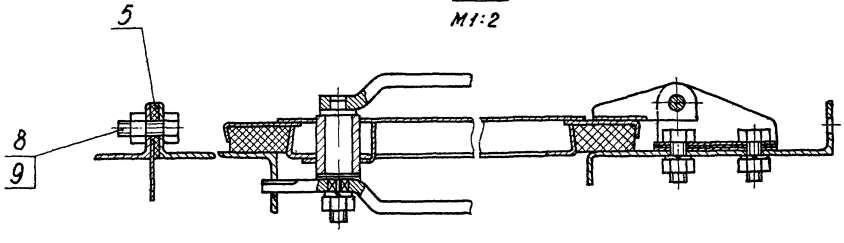

Б-Б
М1:2

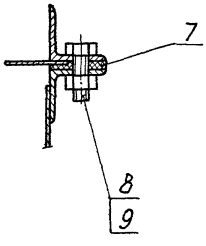

В-В
М1:2

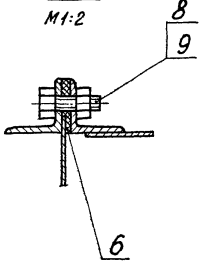

Обозначение	Размеры, мм			Кол.шт.	Масса,
	h	Д	d	n	кг
А1А133.010	1765	1448	11	22	358
-01	2100	1870	13	30	323

Размеры для справок.

Изм.	Лист	№ докум.	Подп.	Дата
Разраб.		Комиссаров		
Пров.		Грановский		
Рук. гр.		Грановский		
Гл. спец.		Спивак		
Н. контр.		Мерзлякова		
Утв.		Гольтвегер		

А1А133.010 СБ

Секция соединительная
Сборочный чертеж

Лит	Масса	Масштаб
И	см. табл.	—
Лист	Листов 1	

Госстрой СССР
Сантехпроект
г. Москва

Копировал: Дзино

Формат: А2

Серия 3.904-15 Выпуск 1-12

Инв. № подл. | Подп. и дата | Взам. инв. № | Инв. № дубл. | Подп. и дата

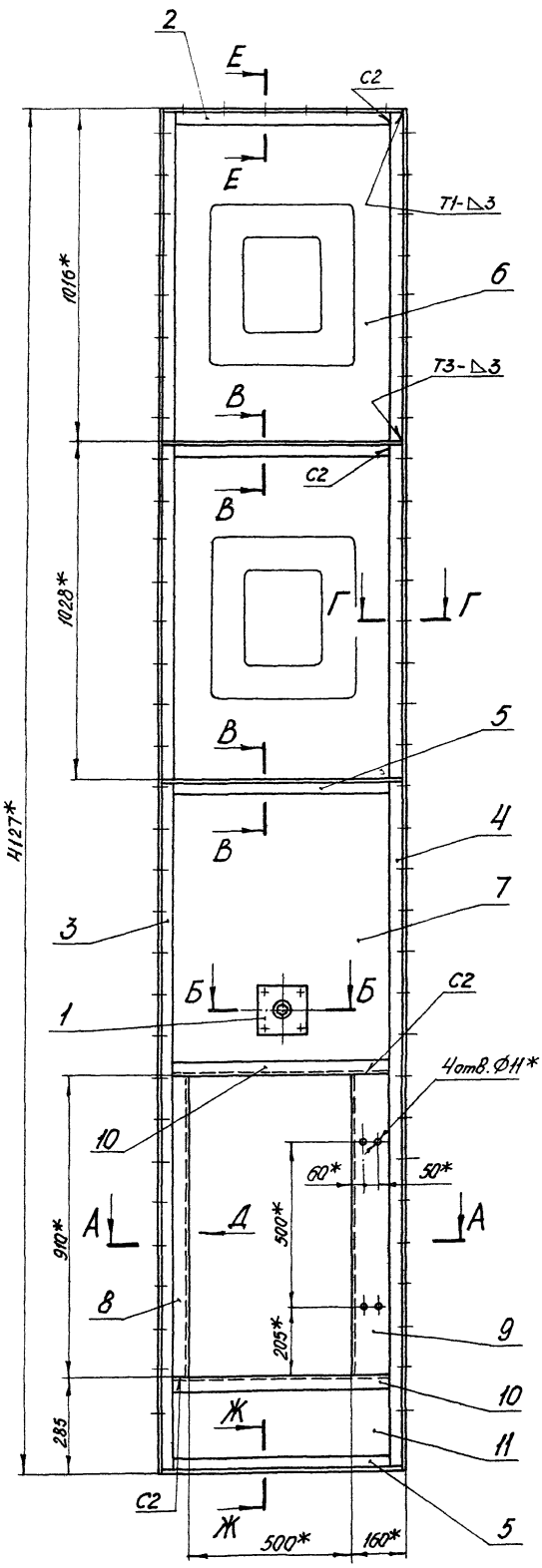

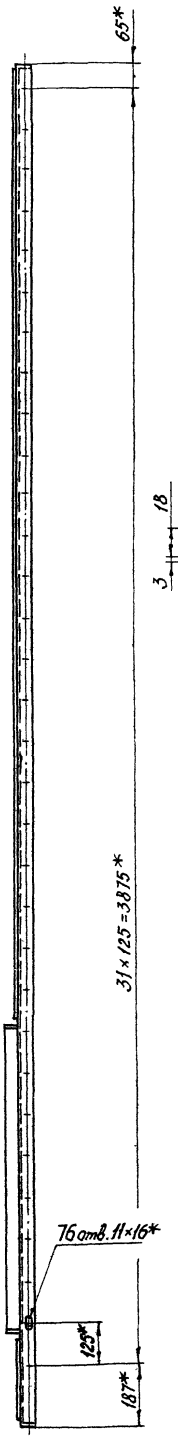

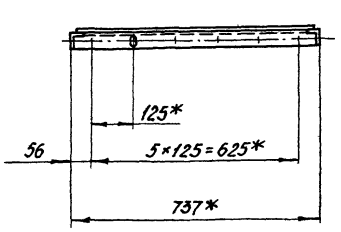

Б-Б
М1:2

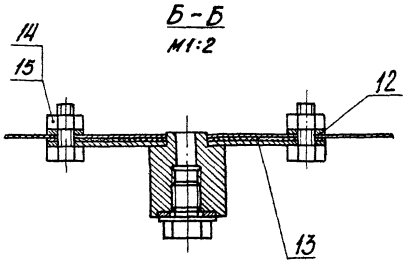

А-А
М1:2

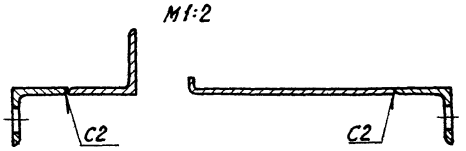

В-В
М1:2

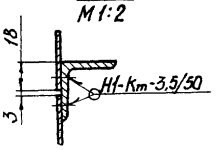

Г-Г
М1:2

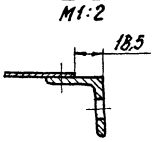

Вид Д

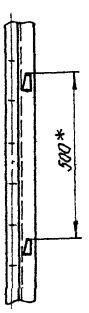

Е-Е
М1:2

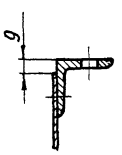

Ж-Ж
М1:2

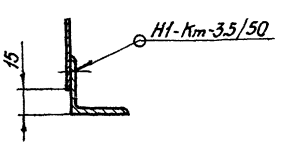

1. Предельные отклонения размеров по СМ7.
2. Размеры для справок.
3. Сварные швы С2,Т1,Т3 по ГОСТ5264-69.
   Сварной шов Н1-Кт по ГОСТ 15878-70.

					А1А133.020 СБ		
Изм.	Лист	№ докум.	Подп.	Дата			
Разраб.		Камиссаров			Панель передняя	Лит.	Масса	Масштаб
Пров.		Грановский				И	42.1	1:10
Рук.гр.		Грановский			Сварочный чертеж	Лист	Листов: 1	
Гл.спец.		Стивак				Госстрой СССР Сантехпроект г.Москва		
Н.контр.		Мерзлякова						
Утв.		Гольтвегер						

Серия 3.904-15 Выпуск 1-12

Инв.№подл. | Подп. и дата | Взам.инв.№ | Инв.№дубл. | Подп. и дата

Копировал: Дзино

Формат: 22

Серия 3.904-15 выпуск 1-12

А1А133 032

Rz320

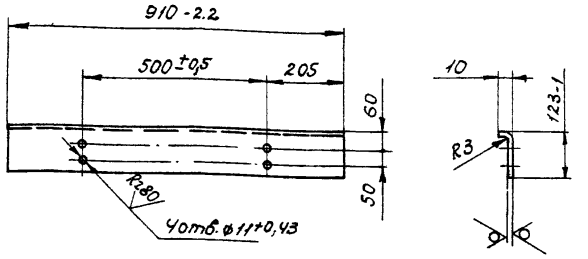

Неуказанные предельные отклонения размеров по СМ7

Изм.	Лист	№ докум.	Подп.	Дата
Разраб.		Комиссаров		
Пров.		Грановский		
Рук. гр.		Грановский		
Н. контр.		Терлякова		
Утв.		Спивак		

А1А133.032

Профиль

Лит	Масса	Масшт.
У	3,0	1:10
Лист	Листов 1	

Лист Б3,0 ГОСТ 19903-74 / 1-IV-Ст.3 ГОСТ 16523-70

Госстрой СССР Сантехпроект г. Москва

Формат 11

А1А133 035

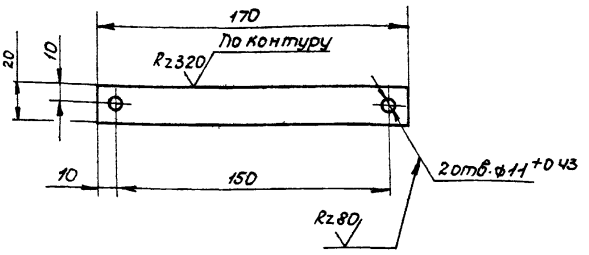

Неуказанные предельные отклонения размеров по СМ7.

Изм.	Лист	№ докум.	Подп.	Дата
Разраб.		Комиссаров		
Пров.		Грановский		
Рук. гр.		Грановский		
Н. контр.		Терлякова		
Утв.		Спивак		

А1А133.035

Планка

Лит	Масса	Масштаб
У	0.08	1:2
Лист	Листов 1	

Лист Б3.0 ГОСТ 19903-74 / 1-IV-Ст.3 ГОСТ 16523-70

Госстрой СССР Сантехпроект г. Москва

Формат 11

А1А133 031

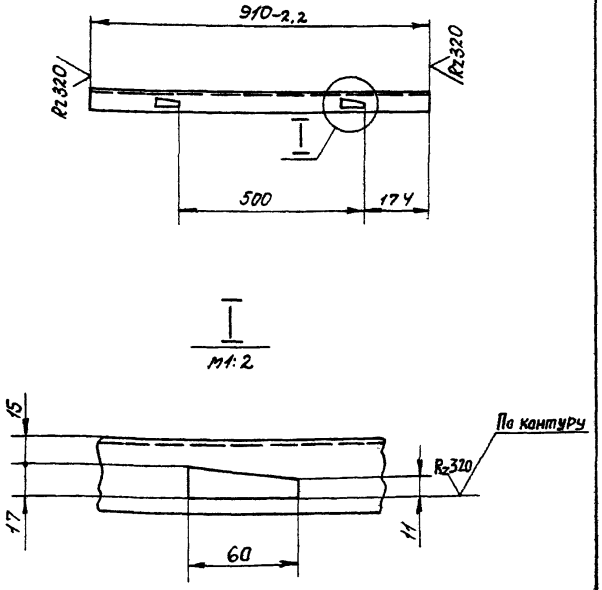

Неуказанные предельные отклонения размеров по СМ7

Изм.	Лист	№ докум.	Подп.	Дата
Разраб.		Комиссаров		
Пров.		Грановский		
Рук. гр.		Грановский		
Н. контр.		Терлякова		
Утв.		Спивак		

А1А133.031

Уголок

Лит	Масса	Масштаб
У	2,4	1:10
Лист	Листов 1	

Уголок Б-40×40×4 ГОСТ 8509-72 / Ст.3 ГОСТ 535-58

Госстрой СССР Сантехпроект г. Москва

Формат 11

А1А133 029

Rz80

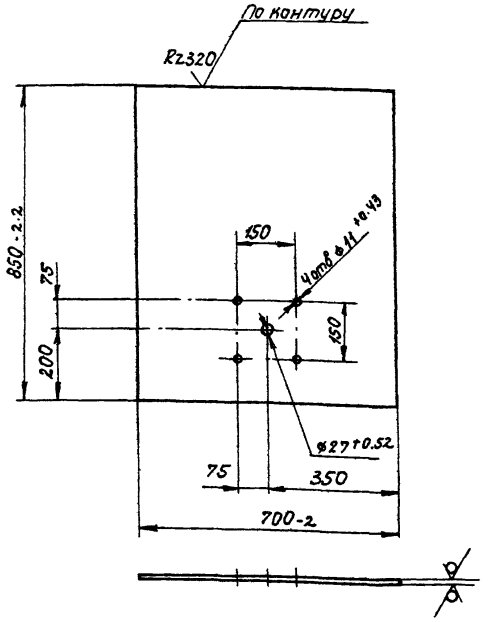

Неуказанные предельные отклонения размеров по СМ7

Изм.	Лист	№ докум.	Подп.	Дата
Разраб.		Комиссаров		
Пров.		Грановский		
Рук. гр.		Грановский		
Н. контр.		Терлякова		
Утв.		Спивак		

А1А133.029

Лист

Лит.	Масса	Масштаб
У	3.7	1:10
Лист	Листов 1	

Лист Б0.8 ГОСТ 19903-74 / 1-IV-Ст.3 ГОСТ 16523-70

Госстрой СССР Сантехпроект г. Москва

Копировал:

Формат 11

Инв. № подл. | Подп. и дата | Взам. инв. № | Инв. № дубл. | Подп. и дата

Формат	Зона	Поз.	Обозначение	Наименование	Кол.	Примечание
				Документация		
22			А1А133.030 СБ	Сборочный чертеж		
				Детали		
11		1	А1А133.025	Уголок	1	
11		2	А1А133.026	Уголок	1	
		3	А1А133.026-01	Уголок	1	
11		4	А1А133.027	Уголок	4	
11		5	А1А133.028	Лист	4	

Изм.	Лист	№ докум.	Подп.	Дата
Разраб.		Комиссаров		
Пров.		Грановский		
Рук. гр.		Грановский		
Н. контр.		Мерзлякова		
Утв.		Спивак		

А1А133.030

Панель задняя

Лит.	Лист	Листов
И		1

Госстрой СССР Сантехпроект г. Москва

Копировал: Дзино Формат: А4

Формат	Зона	Поз.	Обозначение	Наименование	Кол.	Примечание
				Документация		
22			А1А133.040 СБ	Сборочный чертеж		
				Детали		
11		1	А1А133.027	Уголок	3	
11		2	А1А133.028	Лист	3	
11		3	А1А133.037	Уголок	2	
11		4	А1А133.038	Уголок	2	
64		5	А1А133.039	Лист		
				Лист $\frac{\text{БОВ ГОСТ 19903-74}}{\text{1-IV-Ст.3 ГОСТ 16523-70}}$		
				666-1,5×700-1,5	1	30кг

Изм.	Лист	№ докум.	Подп.	Дата
Разраб.		Комиссаров		
Пров.		Грановский		
Рук. гр.		Грановский		
Н. контр.		Мерзлякова		
Утв.		Спивак		

А1А133.040

Панель верхняя

Лит.	Лист	Листов
И		1

Госстрой СССР Сантехпроект г. Москва

Копировал: Дзино Формат: А4

Серия 3.904-15 Выпуск 1-12

А1А133.026

$\sqrt{}$

А1А133.026 - изображено
А1А133.026-01 - зеркальное отражение

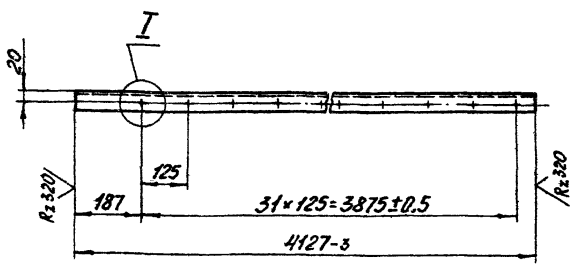

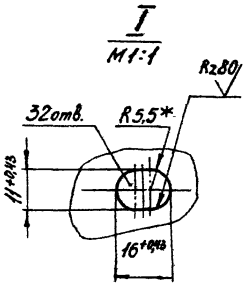

1.* Размер для справок.
2. Неуказанные предельные отклонения размеров по СМ7.

Изм.	Лист	№ докум.	Подп.	Дата
Разраб.		Комиссаров		
Пров.		Грановский		
Рук. гр.		Грановский		
Н. контр.		Мерзлякова		
Утв.		Спивак		

А1А133.026

Уголок

Лит.	Масса	Масштаб
И	6,8	1:10

Лист Листов: 1

Уголок $\frac{\text{Б-36×36×3 ГОСТ 8509-72}}{\text{Ст.3 ГОСТ 535-58}}$

Госстрой СССР Сантехпроект г. Москва

Копировал: Дзино Формат: А4

А1А133.025

$\sqrt{}$

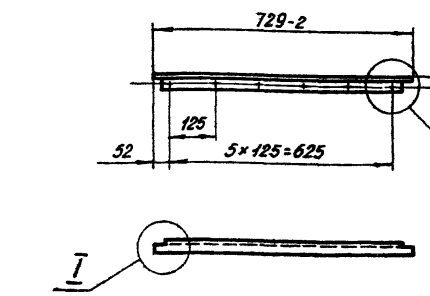

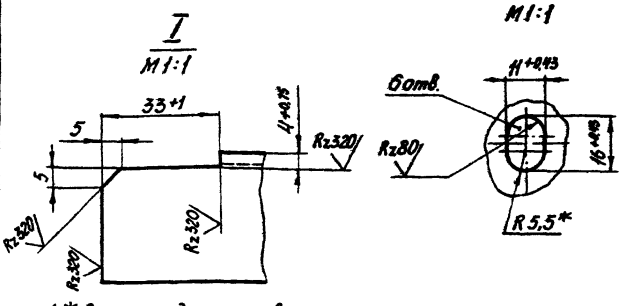

1.* Размер для справок.
2. Неуказанные предельные отклонения размеров по СМ7.

Изм.	Лист	№ докум.	Подп.	Дата
Разраб.		Комиссаров		
Пров.		Грановский		
Рук. гр.		Грановский		
Н. контр.		Мерзлякова		
Утв.		Спивак		

А1А133.025

Уголок

Лит.	Масса	Масштаб
И	1,2	1:10

Лист Листов: 1

Уголок $\frac{\text{Б-36×36×3 ГОСТ 8509-72}}{\text{Ст.3 ГОСТ 535-58}}$

Госстрой СССР Сантехпроект г. Москва

Копировал: Дзино Формат: А4

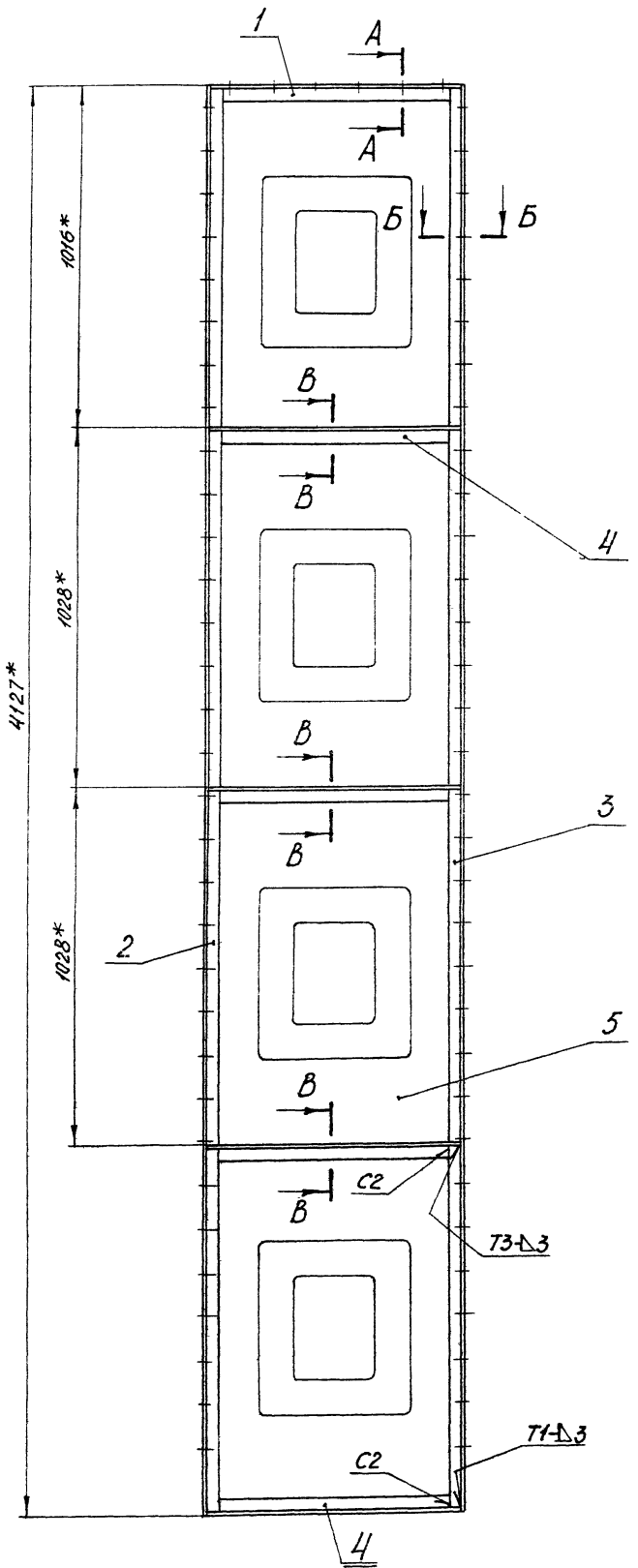

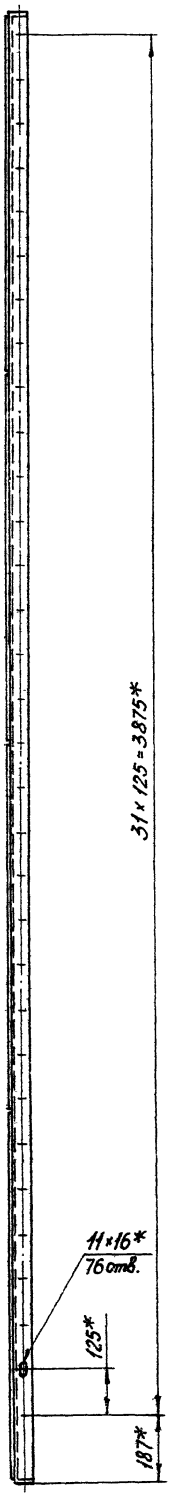

А-А
М1:2

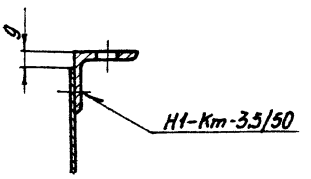

Б-Б
М1:2

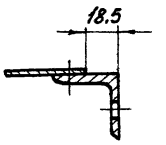

В-В
М1:2

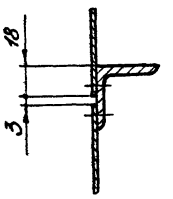

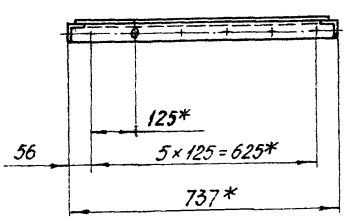

1. Предельные отклонения размеров по СМ7.
2. * Размеры для справок.
3. Сварные швы С2, Т1, Т3 по ГОСТ5264-69.
   Сварной шов Н1-Кт по ГОСТ15878-70.

				А1А133.030СБ			
Изм.	Лист	№ докум.	Подп.	Дата	Панель задняя	Лит.	Масса	Масштаб
Разраб		Комиссаров				И	37.6	1:10
Пров.		Грановский				Лист	Листов: 1
Рук. гр.		Грановский				Госстрой СССР Сантехпроект г. Москва	
Гл. спец.		Спивак					
Н. контр.		Мерлякова					
Утв.		Гольтвегер					

Копировал: Дзино

Формат: 22

Серия 3.904-15 Выпуск 1-12

Инв. № подл. | Подп. и дата | Взам. инв. № | Инв. № дубл. | Подп. и дата

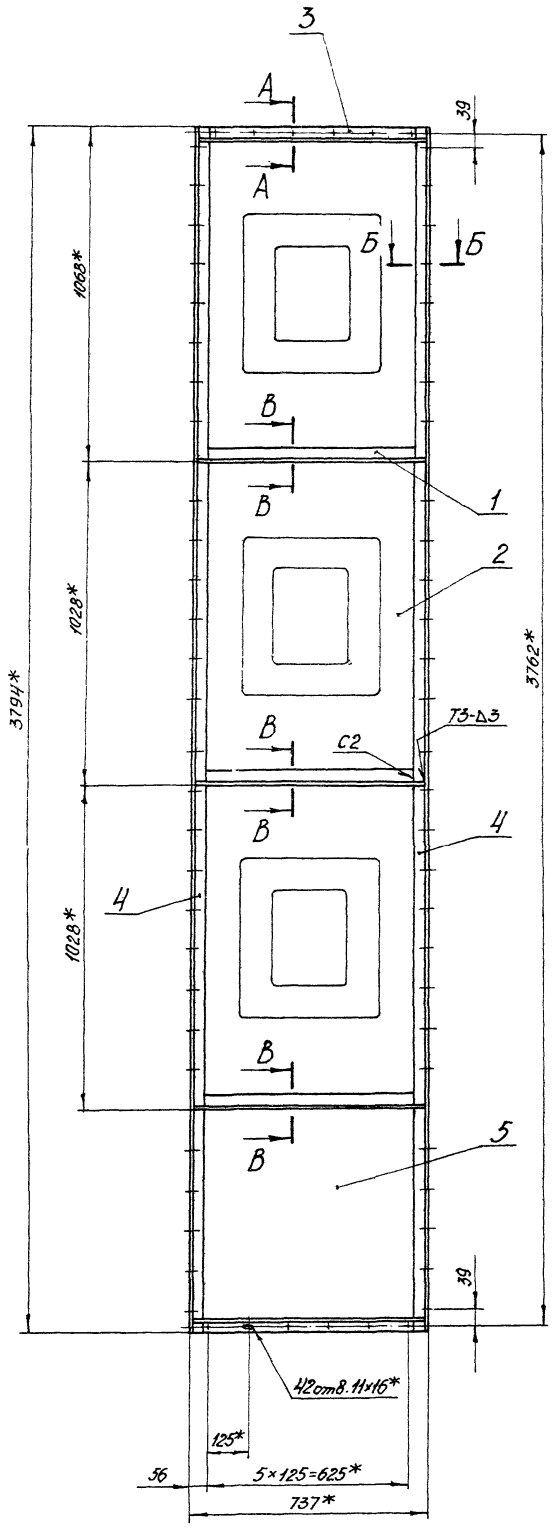

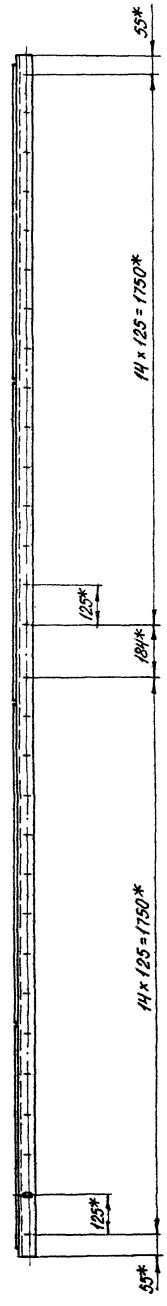

А-А
М1:2

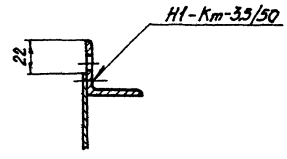

Б-Б
М1:2

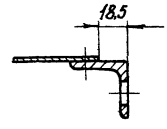

В-В
М1:2

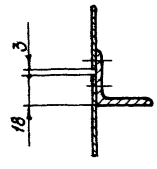

1. Предельные отклонения размеров по СМ1.
2. *Размеры для справок.
3. Сварные швы С2, Т3 по ГОСТ 5264-69.
   Сварной шов Н1-Кт по ГОСТ 15878-70.

Серия 3.90Н-15 Выпуск 1-12

Инв.№подл.	Подп. и дата	Взам.инв.№	Инв.№дубл.	Подп. и дата

Изм.	Лист	№ докум.	Подп.	Дата
Разраб.		Комиссаров		
Пров.		Грановский		
Рук.гр.		Грановский		
Гл.спец.		Спивак		
Н.контр.		Мерзлякова		
Утв.		Гольтвегер		

А1А133.040СБ

Панель верхняя

Лит.	Масса	Масштаб
Н	35,0	1:10
Лист	Листов: 1	

Госстрой СССР
Сантехпроект
г. Москва

Копировал: Дзино

Формат: 22

Серия 3.904-15 Выпуск 1-12

А1А133.038

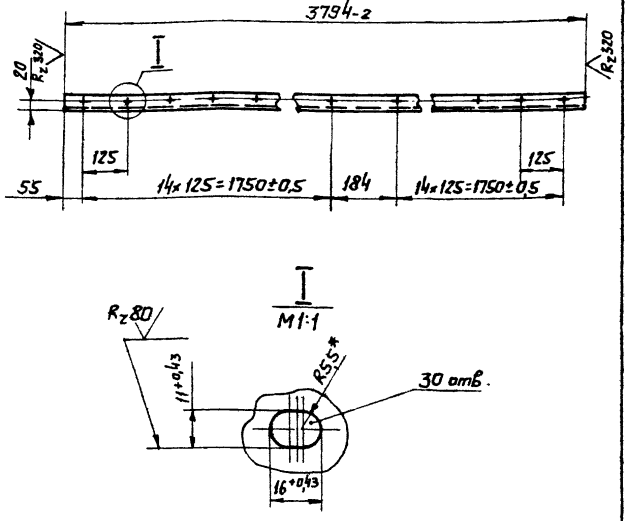

1. * Размер для справок.
2. Неуказанные предельные отклонения размеров по СМ7.

Изм.	Лист	№ докум.	Подп.	Дата
Разраб.		Комиссаров		
Пров.		Грановский		
Рук группы		Грановский		
Н. контр.		Мерзлякова		
Утв.		Спивак		

Уголок

Лит.	Масса	Масштаб
И	6,2	1:10
Лист	Листов 1	

Уголок Б-36×36×3 ГОСТ 8509-72 / Ст.3 ГОСТ 535-58

Госстрой СССР САНТЕХПРОЕКТ г. Москва

Формат 11

А1А133.041

А1А133.041 - изображено

А1А133.041-01 - зеркальное отражение

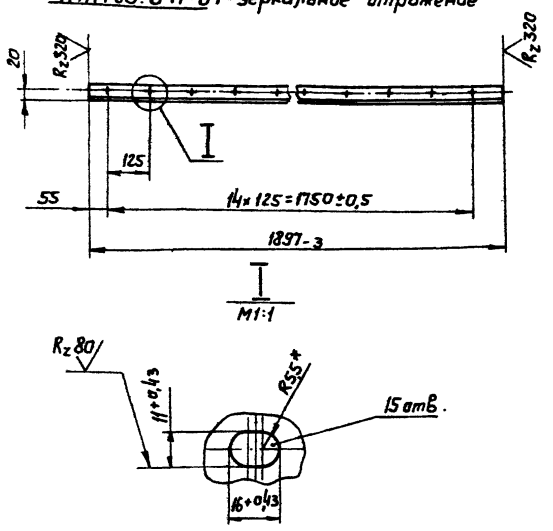

1. * Размеры для справок.
2. Неуказанные предельные отклонения размеров по СМ7

Изм.	Лист	№ докум.	Подп.	Дата
Разраб.		Комиссаров		
Пров.		Грановский		
Рук группы		Грановский		
Н. контр.		Мерзлякова		
Утв.		Спивак		

Уголок

Лит.	Масса	Масштаб
И	3,1	1:10
Лист	Листов 1	

Уголок Б-36×36×3 ГОСТ 8509-72 / Ст.3 ГОСТ 535-58

Госстрой СССР САНТЕХПРОЕКТ г. Москва

Копировал:

Формат 11

А1А133.037

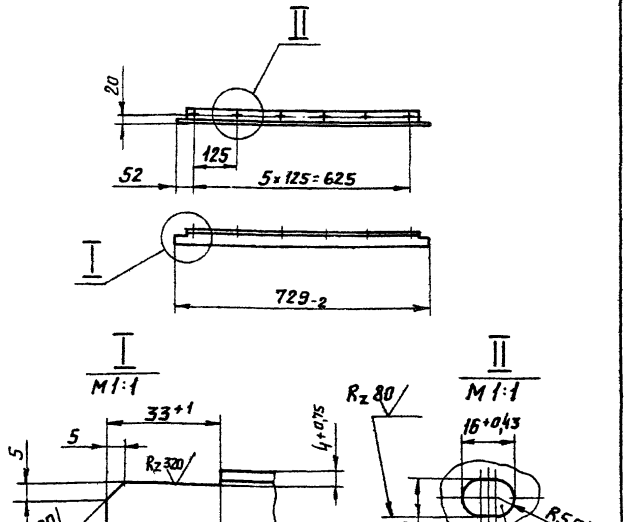

1 * Размер для справок.
2. Неуказанные предельные отклонения размеров по СМ7

Изм.	Лист	№ докум.	Подп.	Дата
Разраб.		Комиссаров		
Пров.		Грановский		
Рук группы		Грановский		
Н. контр.		Мерзлякова		
Утв.		Спивак		

Уголок

Лит.	Масса	Масштаб
И	1,2	1:10
Лист	Листов 1	

Уголок Б-36×36×3 ГОСТ 8509-72 / Ст.3 ГОСТ 535-58

Госстрой СССР САНТЕХПРОЕКТ г. Москва

Формат 11

А1А133.036

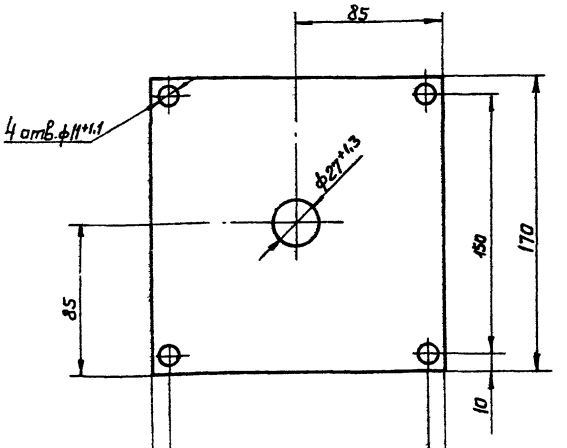

Неуказанные предельные отклонения размеров по СМ3

Изм.	Лист	№ докум.	Подп.	Дата
Разраб.		Комиссаров		
Пров.		Грановский		
Рук группы		Грановский		
Н. контр.		Мерзлякова		
Утв.		Спивак		

Прокладка

Лит.	Масса	Масштаб
И	0,05	1:2
Лист	Листов 1	

Резина-пластина ТГ-м ГОСТ 7338-65

Госстрой СССР САНТЕХПРОЕКТ г. Москва

Копировал:

Формат 11

Инв. № подл. | Подп. и дата | Взам. инв. № | Инв. № дубл. | Подп. и дата

Формат	Зона	Поз.	Обозначение	Наименование	Кол.	Примечание
				Документация		
22			А1А133.050 СБ	Сборочный чертеж		
				Детали		
11		1	А1А133.041	Уголок	1	
		2	-01	Уголок	1	
БЧ		3	А1А133.042	Уголок		
				Уголок Б-36×36×3 ГОСТ 8509-72 / Ст.3 ГОСТ 535-58		
				L=1860-1,5	2	3,1 кг
11		4	А1А133.043	Хомут	4	
				Переменные данные для исполнений:		
				А1А133.050		
				Сборочные единицы		
11		5	А1А133.060	Конфузор	1	
11		6	А1А133.070	Решетка	1	
				Детали		
11		7	А1А133 044	Уголок	1	

Инв.№подл. | Подп. и дата | Взам.инв.№ | Инв.№дубл. | Подп. и дата

Изм.	Лист	№ докум.	Подп.	Дата	А1А133.050			
Разраб.		Комиссаров			Панель торцевая	Лит.	Лист	Листов
Пров.		Грановский				Н	1	4
Рук.гр.		Грановский				Госстрой СССР Сантехпроект г. Москва		
Н.контр.		Мерзлякова						
Утв.		Стивак						

Копировал: Дзино Формат: А1

Формат	Зона	Поз.	Обозначение	Наименование	Кол.	Примечание
11		8	А1А133.045	Уголок	1	
11		9	А1А133.046	Уголок	1	
11		10	А1А133.047	Уголок	1	
12		11	А1А133.048	Уголок	2	
		12	-01	Уголок	2	
		13	-02	Уголок	4	
11		14	А1А133.049	Лист	2	
		15	-01	Лист	2	
БЧ		16	А1А133.051	Ребро		
				Уголок Б-36×36×3 ГОСТ 8509-72 / Ст.3 ГОСТ 535-58		
				L=2100-3,5	2	3,5 кг
БЧ		17	А1А133.052	Ребро		
				Уголок Б-36×36×3 ГОСТ 8509-72 / Ст.3 ГОСТ 535-58		
				L=1620-3	2	2,7 кг
БЧ		18	А1А133.053	Прокладка		
				Резина-пластина ЗТ-М		
				ГОСТ 7338-65		
				40±1×5500±5	1	1,0 кг
БЧ		19	А1А133.054	Прокладка		
				Резина-пластина ЗТ-М		
				ГОСТ 7338-65		
				36±1×970±2,7	2	0,16 кг
БЧ		20	А1А133.055	Прокладка		
				Резина-пластина ЗТ-М		
				ГОСТ 7338-65		
				36±1×1470±3,2	1	0,24 кг

Инв.№подл. | Подп. и дата

Изм.	Лист	№ докум.	Подп.	Дата	А1А133.050	Лист 2

Копировал: Дзино Формат: А1

Серия 3.904-15 Выпуск 1-12

Формат	Зона	Поз.	Обозначение	Наименование	Кол.	Примечание
БЧ		21	А1А133.056	Прокладка		
				Резина-пластина ЗТ-М		
				ГОСТ 7338-65		
				36±1×870±2,7	1	0,14 кг
				Стандартные изделия		
		22		Болт М10×30.36		
				ГОСТ 7798-70	42	
		23		Гайка М-10.Н		
				ГОСТ 5915-70	42	
				А1А133.050-01		
				Сборочные единицы		
11		5	А1А133.060-01	Конфузор	1	
11		6	А1А133.080	Решетка	1	
				Детали		
11		7	А1А133.044-01	Уголок	1	
11		8	А1А133.045-01	Уголок	1	
11		9	А1А133.046-01	Уголок	1	
11		10	А1А133.047-01	Уголок	1	
12		11	А1А133.048-03	Уголок	2	
		12	-04	Уголок	2	
		13	-05	Уголок	4	
11		14	А1А133.049-02	Лист	2	
		15	-03	Лист	2	

Инв.№подл. | Подп. и дата | Взам.инв.№ | Инв.№дубл. | Подп. и дата

Изм.	Лист	№ докум.	Подп.	Дата	А1А133.050	Лист 3

Копировал: Дзино Формат: А1

Формат	Зона	Поз.	Обозначение	Наименование	Кол.	Примечание
БЧ		16	А1А133.057	Ребро		
				Уголок Б-36×36×3 ГОСТ 8509-72 / Ст.3 ГОСТ 535-58		
				L=1640-3	2	2,7 кг
БЧ		17	А1А133.058	Ребро		
				Уголок Б-36×36×3 ГОСТ 8509-72 / Ст.3 ГОСТ 535-58		
				L=1630-3	2	2,65 кг
БЧ		18	А1А133.059	Прокладка		
				Резина-пластина ЗТ-М		
				ГОСТ 7338-65		
				40±1×6800±10	1	1,2 кг
БЧ		19	А1А133.061	Прокладка		
				Резина-пластина ЗТ-М		
				ГОСТ 7338-65		
				36±1×760±2,5	2	0,12 кг
БЧ		20	А1А133.062	Прокладка		
				Резина-пластина ЗТ-М		
				ГОСТ 7338-65		
				36±1×930±2,7	1	0,15 кг
БЧ		21	А1А133.063	Прокладка		
				Резина-пластина ЗТ-М		
				ГОСТ 7338-65		
				36±1×1000±2,7	1	0,16 кг
				Стандартные изделия		
		22		Болт М10×30.36		
				ГОСТ 7798-70	38	
		23		Гайка М10.Н		
				ГОСТ 5915-70	38	

Инв.№подл. | Подп. и дата

Изм.	Лист	№ докум.	Подп.	Дата	А1А133.050	Лист 4

Копировал: Дзино Формат: А1

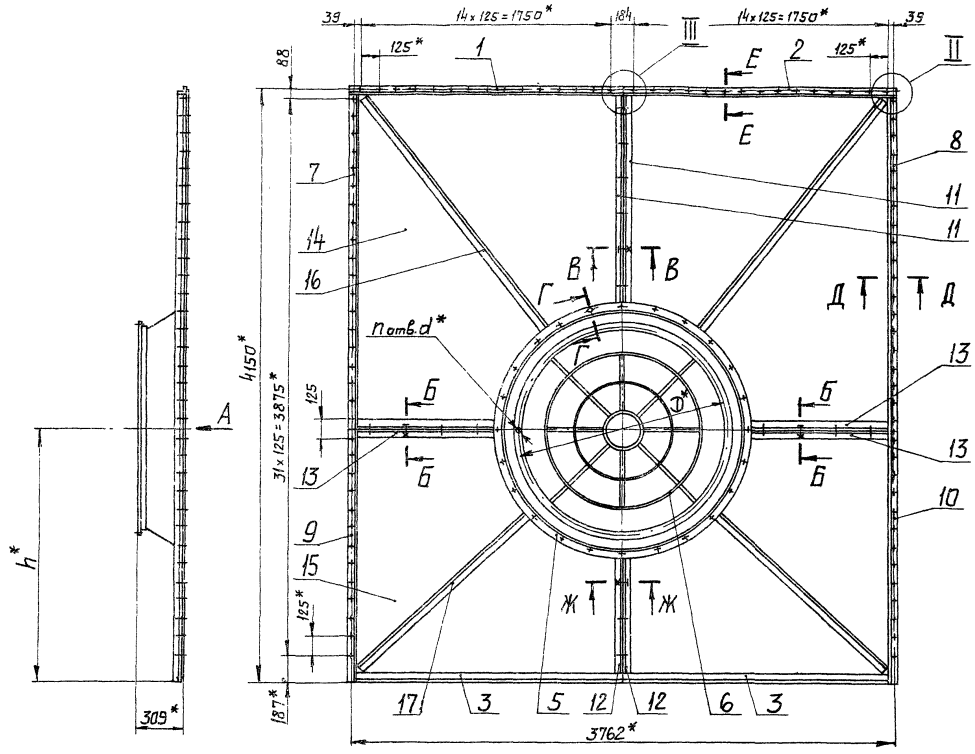

Вид А

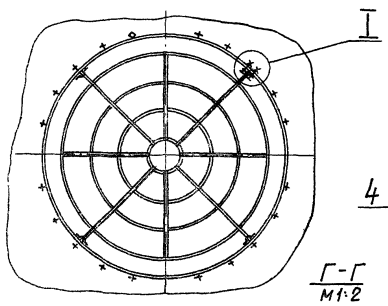

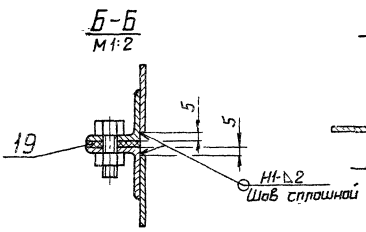

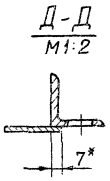

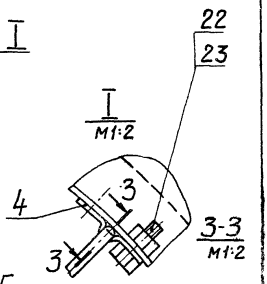

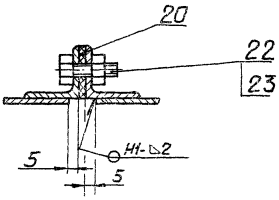

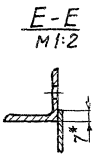

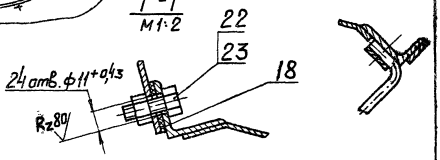

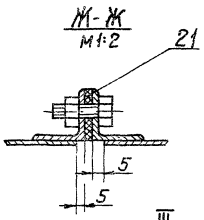

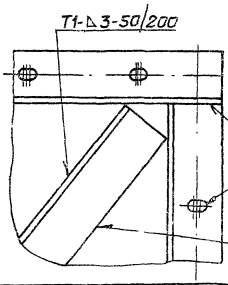

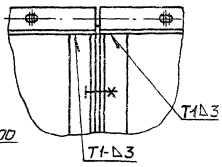

Обозначение	Размеры, мм			Кол. шт. n	Масса, кг
	h*	D*	d*		
А1А133.050	1765	1448	11	22	220
-01	2100	1870	13	50	185

1. Неуказанные предельные отклонения размеров по $СМ_7$
2. * Размеры для справок.
3. Сварные швы по ГОСТ5264-69

Изм	Лист	№ докум.	Подп.	Дата
Разраб.		Комиссаров		
Пров.		Грановский		
Рук.группы		Грановский		
Гл.спец.		Спивак		
Н.контр.		Мерзлякова		
Утв.		Гольтвегер		

А1А133.050 СБ

Панель торцевая. Сборочный чертеж

Лит.	Масса	Масштаб
И	См. табл.	—

Листов 1

Гостстрой СССР ЧТЕХПРОЕКТ Москва

Копировал: Формат 22

Серия 3.904-15 Выпуск 1-12

Инв. № подл. | Подп. и дата | Взам. инв. № | Инв. № дубл. | Подп. и дата

А1А 133.046

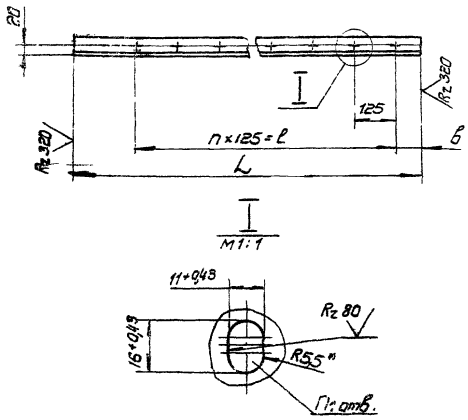

Обозначение	Размеры, мм			Кол. шагов	Кол. отв.	Масса, кг
	L	l	в	n	n_1	
А1А 133.046	1765-3	1500±0,5	78	12	13	2,9
-01	2100-3,5	1875±0,5	38	15	16	3,5

1.* Размер для справок.
2. Неуказанные предельные отклонения размеров по СМ7

Изм.	Лист	N докум.	Подп.	Дата	А1А 133.046	Лит.	Масса	Масшт.
Разраб.		Комиссаров			Уголок	И	см. табл.	-
Пров.		Грановский				Лист	Листов 1	
Рук. гр.		Грановский						
Н. контр.		Мерзлякова			Уголок Б-36×36×3 ГОСТ 8509-72 / Ст.3 ГОСТ 535-58	Госстрой СССР Сантехпроект г. Москва		
Утв.		Спивак						

Инв. N подл. | Подп. и дата | Взам. инв. N | Инв. N дубл. | Подп. и дата

формат 11

А1А 133.047

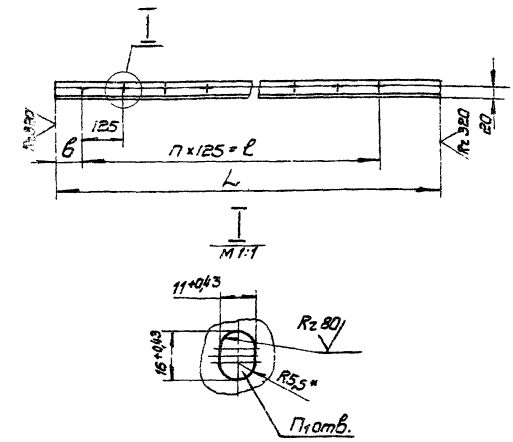

Обозначение	Размеры, мм			Кол. шагов	Кол. отв.	Масса, кг
	L	l	в	n	n_1	
А1А 133.047	1765-3	1500±0,5	78	12	13	2,9
-01	2100-3,5	1875±0,5	38	15	16	3,5

1.* Размер для справок
2. Неуказанные предельные отклонения размеров по СМ7.

Изм.	Лист	N докум.	Подп.	Дата	А1А 133.047	Лит.	Масса	Масшт.
Разраб.		Комиссаров			Уголок	И	см. табл.	-
Пров.		Грановский				Лист	Листов 1	
Рук. гр.		Грановский						
Н. контр.		Мерзлякова			Уголок Б-36×36×3 ГОСТ 8509-72 / Ст.3 ГОСТ 535-58	Госстрой СССР Сантехпроект г. Москва		
Утв.		Спивак						

Инв. N подл. | Подп. и дата | Взам. инв. N | Инв. N дубл. | Подп. и дата

формат 11

А1А 133.045

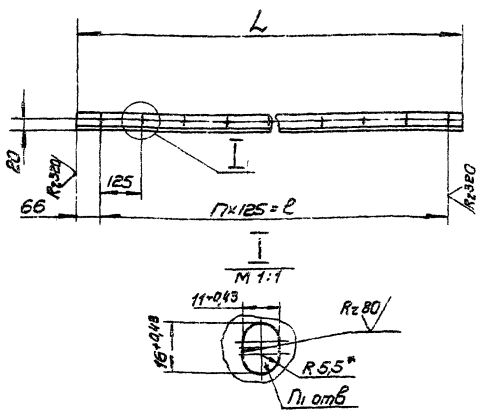

Обозначение	Размеры, мм		Кол. шагов	Кол. отв.	Масса, кг
	L	l	n	n_1	
А1А 133.045	2363-3,5	2250±0,5	18	19	3,9
-01	2028-3,5	1875±0,5	15	16	3,35

1.* Размер для справок
2. Неуказанные предельные отклонения размеров по СМ7.

Изм.	Лист	N докум.	Подп.	Дата	А1А 133.045	Лит.	Масса	Масшт.
Разраб.		Комиссаров			Уголок	И	см. табл.	-
Пров.		Грановский				Лист	Листов 1	
Рук. гр.		Грановский						
Н. контр.		Мерзлякова			Уголок Б-36×36×3 ГОСТ 8509-72 / Ст.3 ГОСТ 535-58	Госстрой СССР Сантехпроект г. Москва		
Утв.		Спивак						

Инв. N подл. | Подп. и дата | Взам. инв. N | Инв. N дубл. | Подп. и дата

формат 11

А1А 133.044

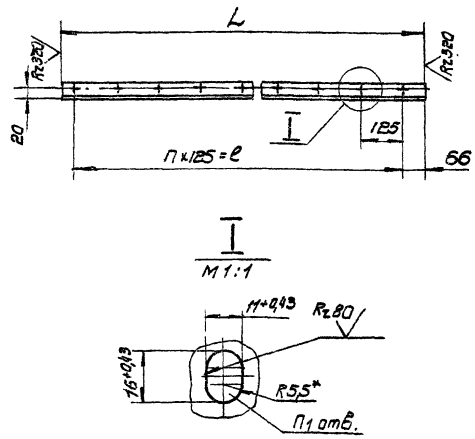

Обозначение	Размеры, мм		Кол. шагов, n	Кол. отв.	Масса, кг
	L	l		n_1	
А1А 133.044	2363-3,5	2250±0,5	18	19	3,9
-01	2028-3,5	1875±0,5	15	16	3,35

1.* Размер для справок
2. Неуказанные предельные отклонения размеров по СМ7

Изм.	Лист	N докум.	Подп.	Дата	А1А 133.044	Лит.	Масса	Масшт.
Разраб.		Комиссаров			Уголок	И	см. табл.	-
Пров.		Грановский				Лист	Листов 1	
Рук. гр.		Грановский						
Н. контр.		Мерзлякова			Уголок Б-36×36×3 ГОСТ 2509-72 / Ст.3 ГОСТ 535-58	Госстрой СССР Сантехпроект г. Москва		
Утв.		Спивак						

Инв. N подл. | Подп. и дата | Взам. инв. N | Инв. N дубл. | Подп. и дата

копир. [illegible]

формат 11

Серия 3.904-15 Выпуск 1-12

А1А 133.043

$R_z 320$ (√)

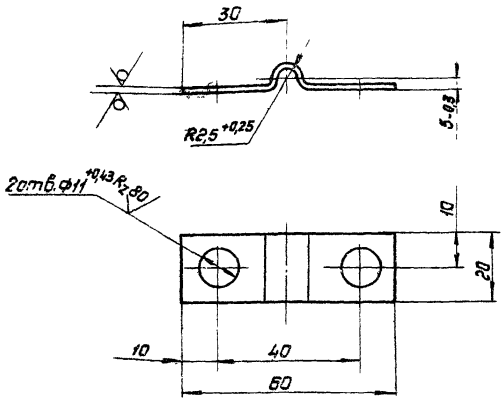

Неуказанные предельные отклонения размеров по $СМ_7$

Изм	Лист	N докум	Подп.	Дата	А1А 133.043	Лит	Масса	Масшт
Разраб.		Комиссаров			Хомут	Н	0,02	1:1
Пров.		Грановский				Лист	Листов 1	
Рук.гр.		Грановский						
Н.контр.		Мерзлякова			Лист Б2,0 ГОСТ 19903-74 / 1-IV-Ст.3 ГОСТ 16523-70	Госстрой СССР Сантехпроект г. Москва		
Утв.		Спивак						

Формат 11

А1А 133.049

(√)

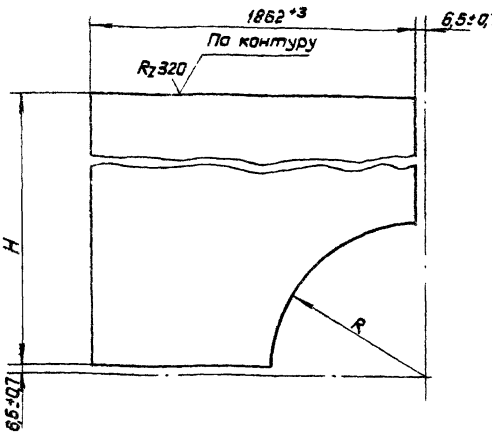

Обозначение	Размеры, мм		Масса, кг
	H	R	
А1А 133.049	$2365^{+3,5}$	$855_{-2,2}$	37
-01	1745^{+3}		23
-02	$2030^{+3,5}$	$1065_{-2,4}$	19,5
-03	$2080^{+3,5}$		20,6

Изм	Лист	N докум	Подп.	Дата	А1А 133.049	Лит	Масса	Масшт.
Разраб.		Комиссаров			Лист	Н	см. табл.	—
Пров.		Грановский				Лист	Листов 1	
Рук.гр.		Грановский						
Н.контр.		Мерзлякова			Лист Б1,6 ГОСТ 19903-74 / 1-IV-Ст.3 ГОСТ 16523-70	Госстрой СССР Сантехпроект г. Москва		
Утв.		Спивак						

Формат 11

А1А 133.048

(√)

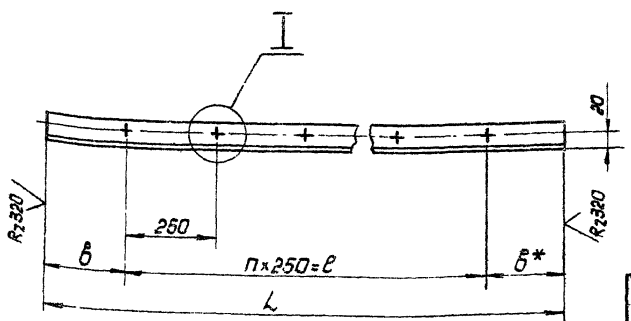



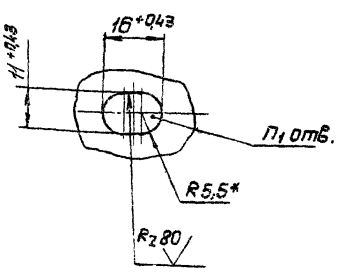

Обозначение	Размеры, мм			Кол. шагов П	Кол. отв. $П_1$	Масса, кг
	L	ℓ	в			
А1А 133.048	$1472_{-2,6}$	1250±0,5	111	5	6	2,4
-01	$872_{-2,2}$	750±0,5	61	3	4	1,43
-02	$968_{-2,2}$		109			1,6
-03	$926_{-2,2}$		88			1,53
-04	$998_{-2,2}$		128			1,63
-05	758_{-2}	500±0,5	129	2	3	0,81

1.* Размеры для справок

2. Неуказанные предельные отклонения размеров по $СМ_7$

Изм	Лист	N докум.	Подп	Дата	А1А 133.048	Лит	Масса	Масшт
Разраб.		Комиссаров			Уголок	Н	см табл.	—
Пров.		Грановский				Лист	Листов 1	
Рук.груп.		Грановский						
Н.контр.		Мерзлякова			Уголок Б-36×36×3 ГОСТ 8509-72 / Ст.3 ГОСТ 535-58	Госстрой СССР Сантехпроект г. Москва		
Утв.		Спивак						

Копир: А1-

Формат 12

Серия 3.904-15 Выпуск 1-12

Инв.N подл. | Подп. и дата | Взам.инв.N | Инв.N дубл. | Подп. и дата

Формат	Зона	Поз.	Обозначение	Наименование	Кол.	Примечание
				Документация		
11			А1А133.060СБ	Сборочный чертеж		
				Переменные данные для исполнений		
				А1А133.060		
				Детали		
11		1	А1А133.071	Фланец	1	
11		2	А1А133.072	Фланец	1	
11		3	А1А133.073	Конфузор	1	
				А1А133.060-01		
				Детали		
		1	А1А133.071-01	Фланец	1	
		2	А1А133.072-01	Фланец	1	
		3	А1А133.073-01	Конфузор	1	

А1А133.060

Изм.	Лист	N докум.	Подп.	Дата
Разраб.		Комиссаров		
Пров.		Грановский		
Рук. гр.		Грановский		
Н. контр.		Мерзляков		
Утв.		Спивак		

Конфузор
Сборочный чертеж

Лит.	Лист	Листов
И		1

Госстрой СССР
Сантехпроект
г. Москва

Формат 11

Формат	Зона	Поз.	Обозначение	Наименование	Кол.	Примечание
				Документация		
11			А1А133.070СБ	Сборочный чертеж		
				Детали		
11		1	А1А133.074	Кольцо	1	
		2	А1А133.074-01	Кольцо	1	
		3	А1А133.074-02	Кольцо	1	
		4	А1А133.074-03	Кольцо	1	
11		5	А1А133.075	Пруток	4	
Б4		6	А1А133.076	Пруток		
				Круг В5 ГОСТ 2590-71 / Ст 3 ГОСТ 535-58		
				$L=60.7^{+4,5}$	4	0,1кг

А1А133.070

Изм.	Лист	N докум.	Подп.	Дата
Разраб.		Комиссаров		
Пров.		Грановский		
Рук. гр.		Грановский		
Н. контр.		Мерзляков		
Утв.		Спивак		

Решетка
Сборочный чертеж

Лит.	Лист	Листов
И		1

Госстрой СССР
Сантехпроект
г. Москва

Формат 11

А1А133.027

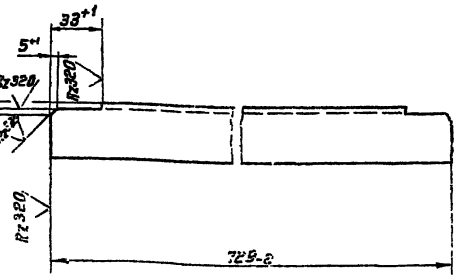

А1А133.027

Изм.	Лист	N докум.	Подп.	Дата
Разраб.		Комиссаров		
Пров.		Грановский		
Рук. гр.		Грановский		
Н. контр.		Мерзляков		
Утв.		Спивак		

Уголок

Лит.	Масса	Масшт.
И	1,2	1:2

Лист | Листов 1

Уголок Б-36×36×3 ГОСТ 8509-72 / Ст 3 ГОСТ 535-58

Госстрой СССР
Сантехпроект
г. Москва

Формат 11

Формат	Зона	Поз.	Обозначение	Наименование	Кол.	Примечание
				Документация		
11			А1А133.080СБ	Сборочный чертеж		
				Детали		
11		1	А1А133.074	Кольцо	1	
		2	А1А133.074-01	Кольцо	1	
		3	А1А133.074-02	Кольцо	1	
		4	А1А133.074-03	Кольцо	1	
		5	А1А133.074-04	Кольцо	1	
11		6	А1А133.075-01	Пруток	4	
Б4		7	А1А133.077	Пруток		
				Круг В5 ГОСТ 2590-71 / Ст. 3 ГОСТ 535-58		
				$L=807^{+5,5}$	4	0,13кг

А1А133.080

Изм.	Лист	N докум.	Подп.	Дата
Разраб.		Комиссаров		
Пров.		Грановский		
Рук. гр.		Грановский		
Н. контр.		Мерзляков		
Утв.		Спивак		

Решетка
Сборочный чертеж

Лит.	Лист	Листов
И		1

Госстрой СССР
Сантехпроект
г. Москва

Копировал: Терентьева

Формат 11

Серия 3 904-13 Выпуск 1-12

А1А133.072

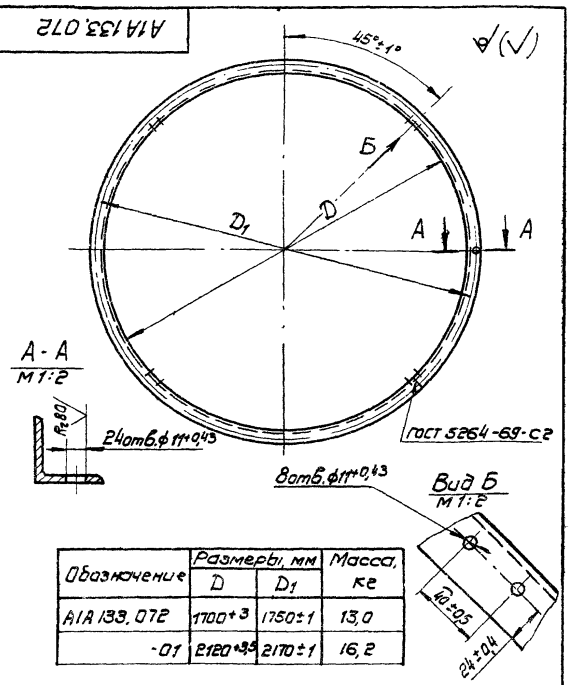

Обозначение	Размеры, мм		Масса, кг
	D	D_1	
А1А133.072	1700^{+3}	1750±1	13,0
-01	$2120^{+3,5}$	2170±1	16,2

Изм.	Лист	N докум.	Подп.	дата
Разраб.		Комиссаров		
Пров.		Грановский		
Рук. гр.		Грановский		
Н. контр.		Мерзлякова		
Утв.		Спивак		

А1А133.072

Фланец

Лит	Масса	Масшт.
И	см. табл.	-

Лист | Листов 1

Уголок Б-40×40×4 ГОСТ 8509-72 / Ст.3 ГОСТ 535-58

Госстрой СССР Сантехпроект г. Москва

Инв. N подл. | Подп. и дата | Взам. инв. N | Инв. N дубл. | Подп. и дата

формат 11

А1А133.073

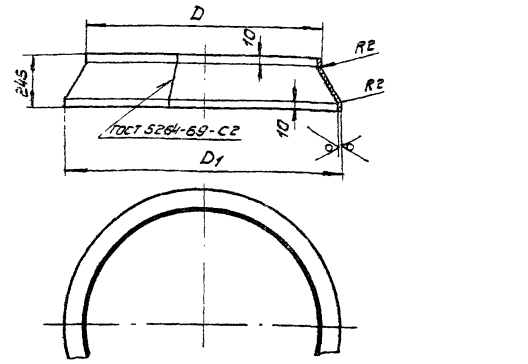

Обозначение	Размеры, мм		Масса, кг
	D	D_1	
А1А133.073	$1400_{-2,6}$	1700_{-3}	17,7
-01	1820_{-3}	$2120_{-2,5}$	22,6

Изм.	Лист	N докум.	Подп.	дата
Разраб.		Комиссаров		
Пров.		Грановский		
Рук. гр.		Грановский		
Н. контр.		Мерзлякова		
Утв.		Спивак		

А1А133.073

Конфузор

Лит	Масса	Масшт.
И	см. табл.	-

Лист | Листов 1

Лист 61,6 ГОСТ 19903-74 / 1-IV-Ст.3 ГОСТ 16523-70

Госстрой СССР Сантехпроект г. Москва

Инв. N подл. | Подп. и дата | Взам. инв. N | Инв. N дубл. | Подп. и дата

формат 11

А1А133.071

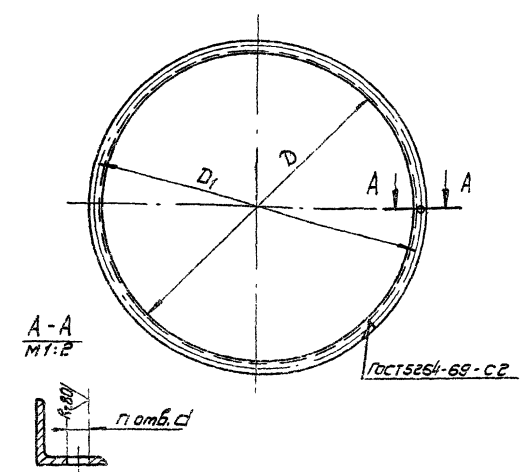

Обозначение	Размеры, мм			Кол. отв. n	Масса, кг
	D	D_1	d		
А1А133.071	$1400^{+2,6}$	1448±1	$11^{+0,43}$	22	10,0
-01	1820^{+3}	1870±1	$13^{+0,43}$	50	14,0

Изм.	Лист	N докум.	Подп.	дата
Разраб.		Комиссаров		
Пров.		Грановский		
Рук. гр.		Грановский		
Н. контр.		Мерзлякова		
Утв.		Спивак		

А1А133.071

Фланец

Лит	Масса	Масшт.
И	см. табл.	-

Лист | Листов 1

Уголок Б-40×40×4 ГОСТ 8509-72 / Ст.3 ГОСТ 535-58

Госстрой СССР Сантехпроект г. Москва

Инв. N подл. | Подп. и дата | Взам. инв. N | Инв. N дубл. | Подп. и дата

формат 11

А1А133.060 СБ

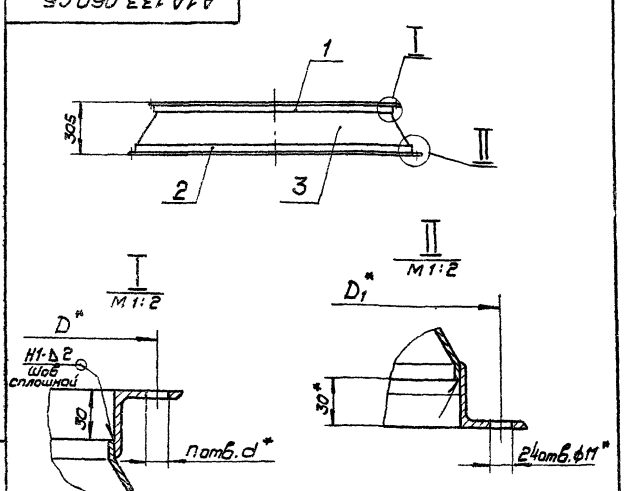

Обозначение	Размеры, мм			Кол. отв. n	Масса, кг
	D	D_1	d		
А1А133.060	1448	1750	11	22	41,0
-01	1870	2170	13	50	53,0

1. Предельные отклонения размеров по СМ7
2. * Размеры для справок
3. Сварные швы по ГОСТ 5264-69.

Изм.	Лист	N докум.	Подп.	дата
Разраб.		Комиссаров		
Пров.		Грановский		
Рук. гр.		Грановский		
Гл. спец.		Спивак		
Н. контр.		Мерзлякова		
Утв.		Гольтвегер		

А1А133.060 СБ

Конфузор
Сборочный чертеж

Лит	Масса	Масшт.
И	см. табл.	-

Лист | Листов 1

Госстрой СССР Сантехпроект г. Москва

Инв. N подл. | Подп. и дата | Взам. инв. N | Инв. N дубл. | Подп. и дата

копир. [signature]

формат 11

Серия 3 904-13 Выпуск 1-12

А1А 133.075

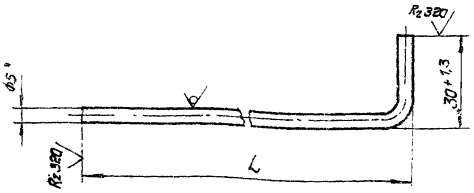

Обозначение	L, мм	Масса, кг
А1А 133. 075	752+5	0,12
-01	960+5,5	0,15

* Размер для справок

Изм.	Лист	N докум.	Подп.	Дата	А1А 133. 075	Лит	Масса	Масшт.
Разраб.		Комиссаров			Пруток	И	см табл.	-
Пров.		Грановский				Лист	Листов 1	
Рук. гр.		Грановский						
Н. контр.		Мерзлякова			Круг 35 ГОСТ 2590-71 / Ст.3 ГОСТ 535-58	Госстрой СССР Сантехпроект г. Москва		
Утв.		Спивак						

Инв. N подл. | Подп. и дата | Взам. инв. N | Инв. N дубл. | Подп. и дата

Формат 11

А1А 133.080 СБ

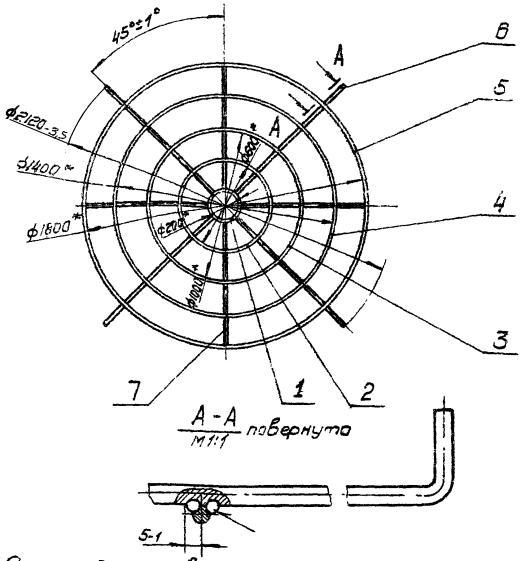

1. * Размеры для справок
2. Сварные швы - сварка ручная, электродуговая.

Изм.	Лист	N докум.	Подп.	Дата	А1А 133. 080 СБ	Лит	Масса	Масшт.
Разраб.		Комиссаров			Решетка Сборочный чертеж	И	3,5	1:20
Пров.		Грановский				Лист	Листов 1	
Рук. гр.		Грановский						
Гл. спец.		Спивак				Госстрой СССР Сантехпроект г. Москва		
Н. контр.		Мерзлякова						
Утв.		Гольтвегер						

Инв. N подл. | Подп. и дата | Взам. инв. N | Инв. N дубл. | Подп. и дата

Формат 11

А1А 133.074

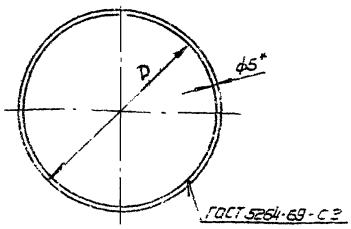

Обозначение	D, мм	Масса, кг
А1А 133. 074	200-2,9	0,1
-01	600-4,5	0,28
-02	1000-5,5	0,48
-03	1400-6,5	0,68
-04	1800-7	0,85

* Размер для справок

Изм.	Лист	N докум.	Подп.	Дата	А1А 133. 074	Лит	Масса	Масшт.
Разраб.		Комиссаров			Кольцо	И	см. табл.	-
Пров.		Грановский				Лист	Листов 1	
Рук. гр.		Грановский						
Н. контр.		Мерзлякова			Круг 35 ГОСТ 2590-71 / Ст.3 ГОСТ 535-58	Госстрой СССР Сантехпроект г. Москва		
Утв.		Спивак						

Инв. N подл. | Подп. и дата | Взам. инв. N | Инв. N дубл. | Подп. и дата

А1А 133.070 СБ

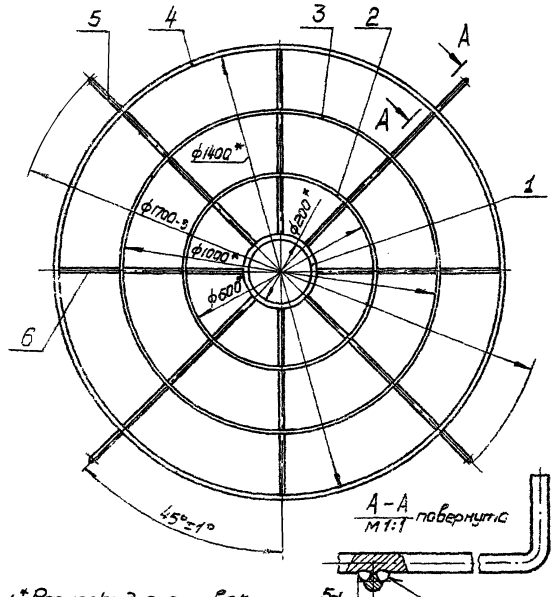

1. * Размеры для справок
2. Сварные швы - сварка ручная, электродуговая.

Изм.	Лист	N докум.	Подп.	Дата	А1А 133. 070 СБ	Лит	Масса	Масшт.
Разраб.		Комиссаров			Решетка Сборочный чертеж	И	2,45	1:10
Пров.		Грановский				Лист	Листов 1	
Рук. гр.		Грановский						
Гл. спец.		Спивак				Госстрой СССР Сантехпроект г. Москва		
Н. контр.		Мерзлякова						
Утв.		Гольтвегер						

Инв. N подл. | Подп. и дата | Взам. инв. N | Инв. N дубл. | Подп. и дата

Форм.	Зона	Поз.	Обозначение	Наименование	Кол.	Примечание
				Документация		
22			А1А 133. 100 СБ	Сборочный чертеж		
				Сборочные единицы		
11		1	А1А 133. 110	Поддон	1	
11		2	А1А 133. 170	Панель передняя	1	
11		3	А1А 133. 180	Панель задняя	1	
11		4	А1А 133. 190	Панель верхняя	1	
11		5	А1А 133. 200	Стояк	1	
11		6	А1А 133. 210	Коллектор	1	
11		7	А1А 133. 230	Блок сепараторов	6	
		8	-01	Блок сепараторов	3	
11		9	А1А 133. 250	Опора	1	
11		10	А10 А 010.000-03	Установка фильтра тонкой очистки	1	Выпуск 1-7
11		11	А14 М012 000	Дверь герметическая со смотровым стеклом	1	Выпуск 1-7
11		12	А1А 133. 081	Уголок	1	
11		13	А1Р 133. 082	Уголок	1	
11		14	А1А 133. 083	Уголок	2	

Инв. N подл. | Подп. и дата | Взам. инв. N | Инв. N дубл. | Подп. и дата

Изм.	Лист	N докум.	Подп.	Дата
Разраб.		Комиссаров		
Пров.		Грановский		
Рук. гр.		Грановский		
Н. контр.		Мерзлякова		
Утв.		Стояк		

А1А 133. 100

Секция оросительная

Лит	Лист	Листов
А	1	3

Госстрой СССР Сантехпроект г. Москва

формат 11

Форм.	Зона	Поз.	Обозначение	Наименование	Кол.	Примечание
11		15	А1А 133 084	Хомут	31	
11		16	А1А 133 085	Кронштейн	2	
11		17	А1.9 133. 086	Крюк	1	
11		18	А1А 133. 087	Отбойник	1	
11		19	А1А 133. 088	Шайба	60	
64		20	А1А 133. 089	Прокладка Резина-пластина ЗТ-М ГОСТ 7338-65 $\phi 30_{-1} \times \phi 11^{+0,7}$	60	0,005 кг
64		21	А1А 133. 091	Прокладка Резина-пластина ЗТ-М ГОСТ 7338-65 $40 \pm 1 \times 1270 \pm 3,2$	12	0,08 кг
64		22	А1А 133. 092	Прокладка Резина-пластина ЗТ-М ГОСТ 7338-65 $\phi 128_{-1,6} \times \phi 89^{+1,4}$	1	0,03 кг
64		23	А1А 133. 093	Прокладка Резина-пластина ЗТ-М ГОСТ 7338-65 $\phi 138_{-1,6} \times \phi 89^{+1,4}$	3	0,04 кг
64		24	А1А 133. 094	Прокладка Резина пластина ЗТ-М ГОСТ 7338-65 $36 \pm 1 \times 1250 \pm 3$	4	0,07 кг

Инв. N подл. | Подп. и дата | Взам. инв. N | Инв. N дубл. | Подп. и дата

Изм.	Лист	N докум.	Подп.	Дата

А1А 133. 100

Лист 2

формат 11

А1А 133. 028

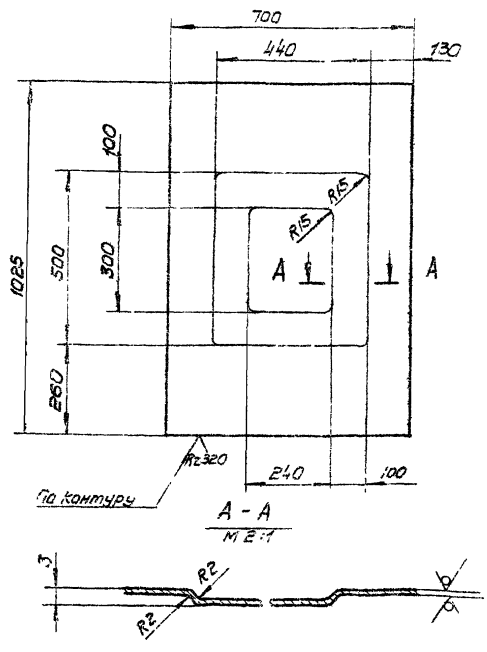

А - А
М 2:1

Предельные отклонения размеров по СМ7

Серия 3.004-15 Выпуск 1-12

Инв. N подл. | Подп. и дата | Взам. инв. N | Инв. N дубл. | Подп. и дата

Изм.	Лист	N докум.	Подп.	Дата
Разраб.		Комиссаров		
Пров.		Грановский		
Рук. гр.		Островский		
Н. контр.		Мерзлякова		
Утв.		Стояк		

А1А 133. 028

Лист

Лит Н | Масса 45 | Масштаб 1:10

Лист | Листов 1

Лист 6.081-1 ОСТ 1 39503-74
Н-15-Ст.3.1 ГОСТ 16523-70

Госстрой СССР Сантехпроект г. Москва

формат 11

Форм.	Зона	Поз.	Обозначение	Наименование	Кол.	Примечание
				Стандартные изделия		
		25		Болт М10 х 30.36 ГОСТ 7798-70	348	
		26		Болт М16 х 70.36 ГОСТ 7798-70	16	
		27		Гайка М10.4 ГОСТ 5915-70	350	
		28		Гайка М16.4 ГОСТ 5915-70	16	
		29		Шайба 10 ГОСТ 10906-66	90	
		30		Светильник навесной НСП 02 х 60/Р53 03 ГОСТ 15597-70	11	

Инв. N подл. | Подп. и дата | Взам. инв. N | Инв. N дубл. | Подп. и дата

Изм.	Лист	N докум.	Подп.	Дата

А1А 133 100

Лист 3

Копир. Формат А4

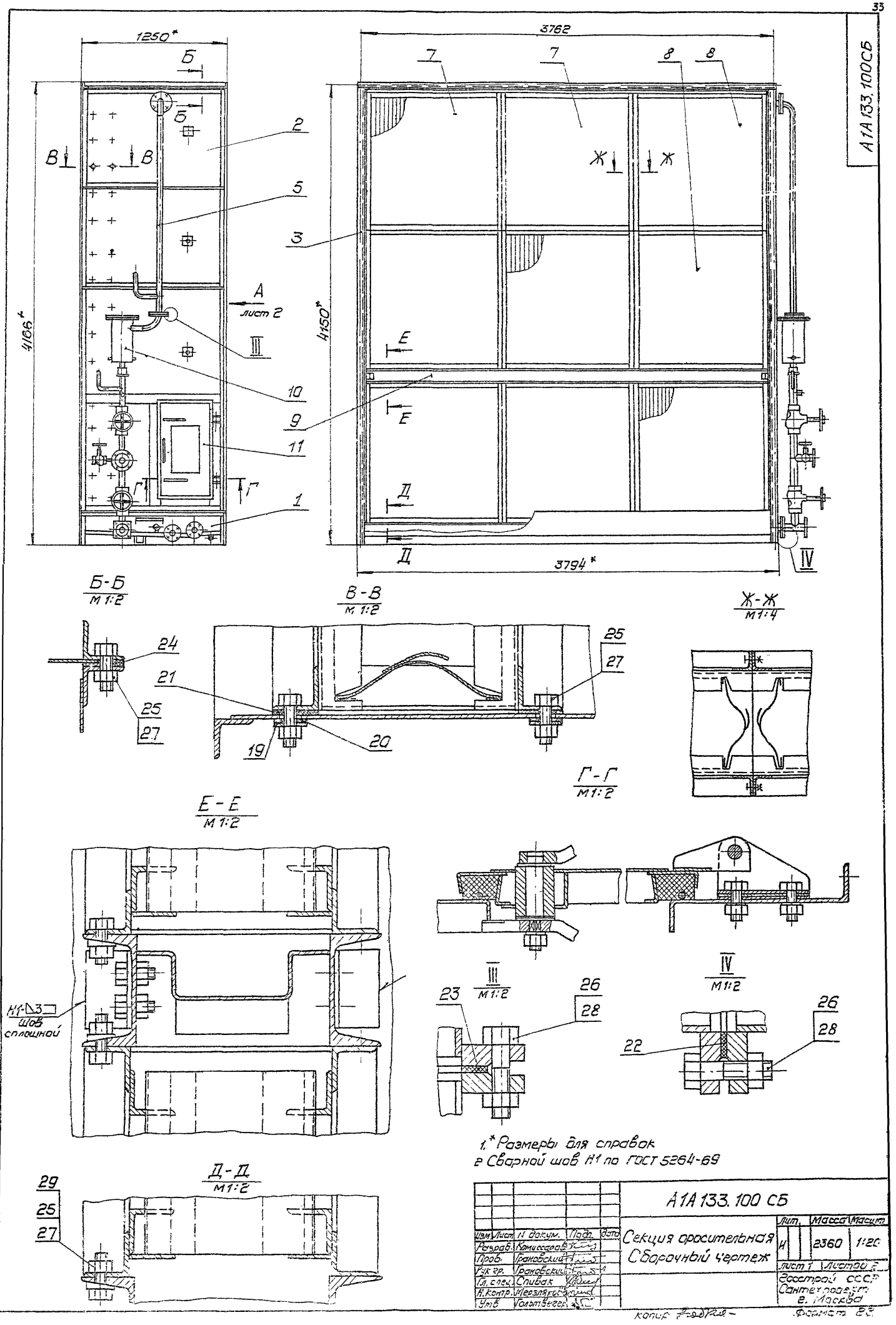

А1А 133.100СБ
1250*
3762
4166*
4150*
3794*
Б-Б
М 1:2
В-В
М 1:2
Ж-Ж
М 1:4
Г-Г
М 1:2
Е-Е
М 1:2
Д-Д
М 1:2
III
М 1:2
IV
М 1:2
лист 2
Н1-△3□
шов сплошной
1.* Размеры для справок
2 Сварной шов Н1 по ГОСТ 5264-69
А1А 133.100 СБ
Секция оросительная
Сборочный чертеж
Лит. Масса Масшт.
И 2360 1:20
Лист 1 Листов 2
Госстрой СССР
Сантехпроект
г. Москва
Изм. Лист N докум. Подп. Дата
Разраб. Комиссаров
Пров. Грановский
Рук гр. Грановский
Гл. спец. Спивак
Н. контр. Мерзляков
Утв. Гольтвегер
Инв. N подл. Подп. и дата Взам. инв. N Инв. N дубл. Подп. и дата
Выпуск 1-12

Вид А лист 1

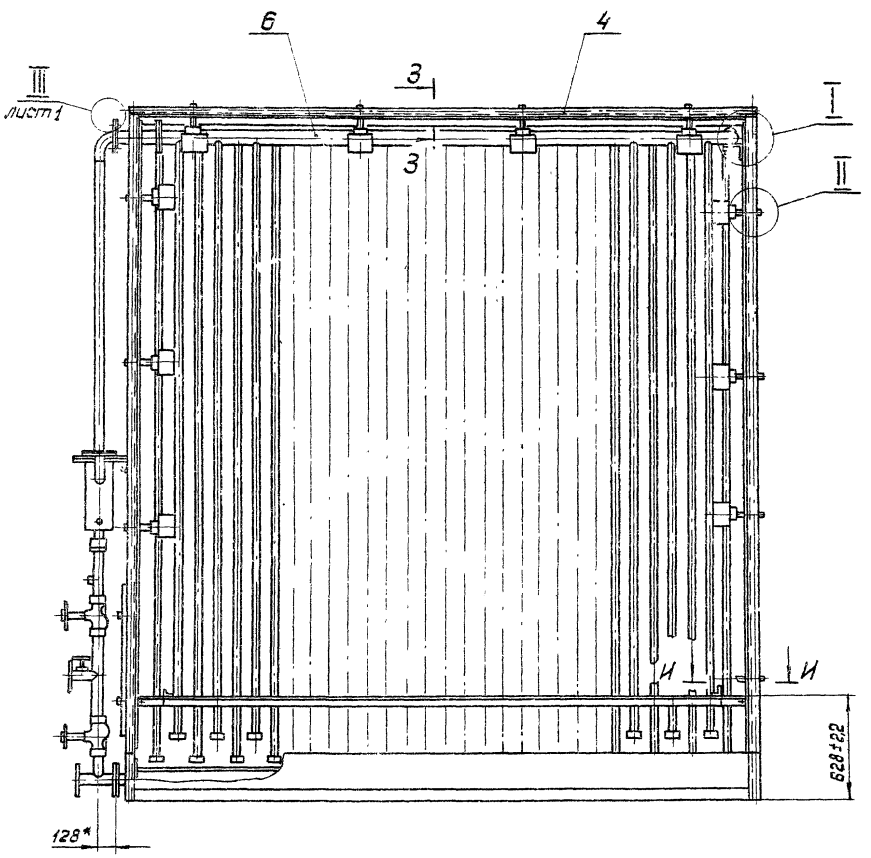

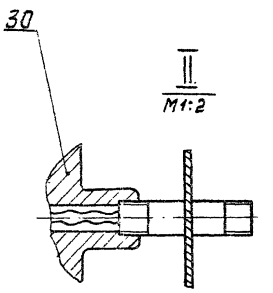

И - И
М1:2

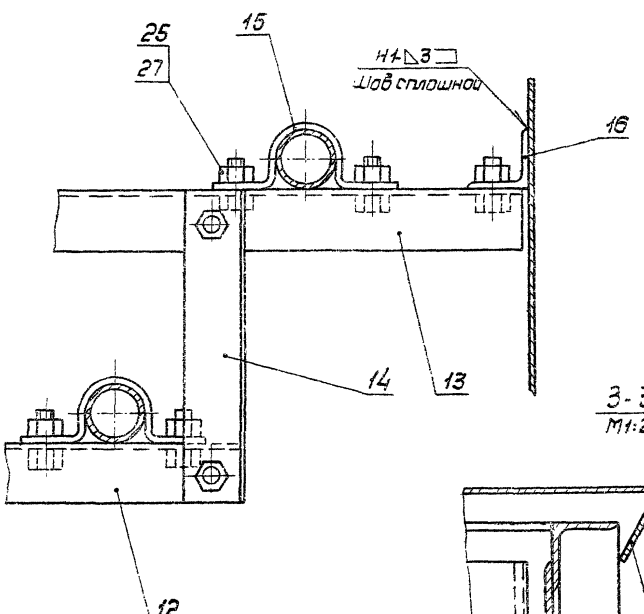

I
М1:2

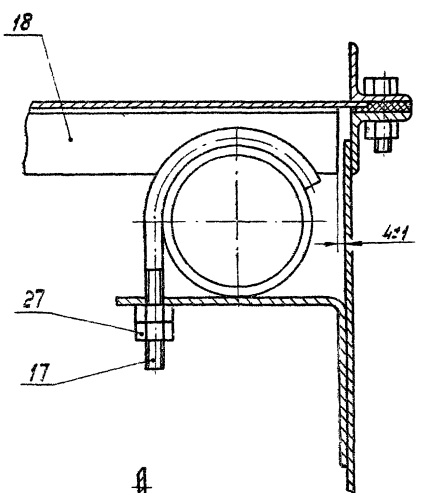

3 - 3
М1:2

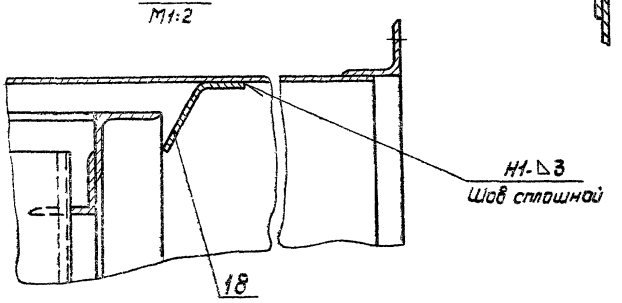

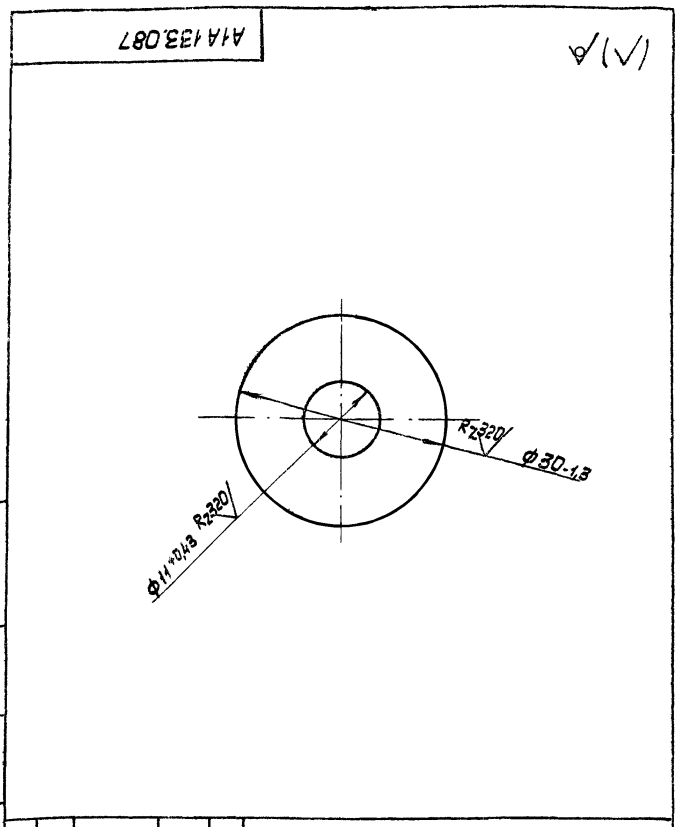

Изм.	Лист	N докум.	Подп.	Дата	А1А 133.088		
Разраб.		Ямпольская			Шайба	Лит.	Масса	Масшт.
Пров.		Комиссаров				И	0,015	2:1
Рук. груп.		Грановский				Лист	Листов 1
Н. контр.		Мерзлякова			Лист 63,0 ГОСТ 19903-74 / 1-IV - Ст.3 ГОСТ 16523-70	Госстрой СССР Сантехпроект г. Москва	
Утв.		Спивак					

Формат 11

Инв. N подл. | Подп. и дата | Взам. инв. N | Инв. N дубл. | Подп. и дата

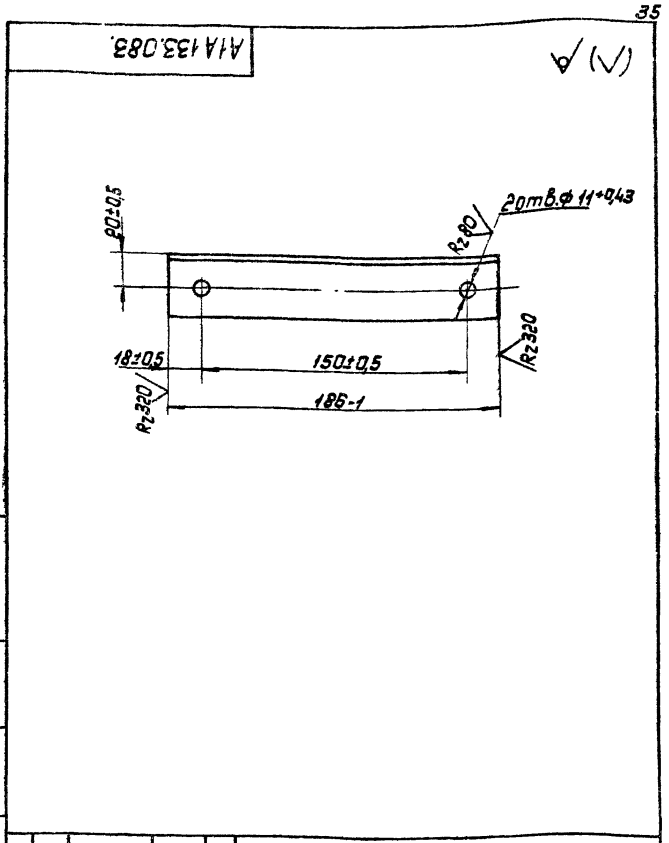

Изм.	Лист	N докум.	Подп.	Дата	А1А 133.083		
Разраб.		Ямпольская			Уголок	Лит.	Масса	Масшт.
Пров.		Комиссаров				И	0,3	1:2
Рук. груп.		Грановский				Лист	Листов 1
Н. контр.		Мерзлякова			Уголок Б-36×36×3 ГОСТ 8509-72 / Ст.3 ГОСТ 535-58	Госстрой СССР Сантехпроект г. Москва	
Утв.		Спивак					

Формат 11

Инв. N подл. | Подп. и дата | Взам. инв. N | Инв. N дубл. | Подп. и дата

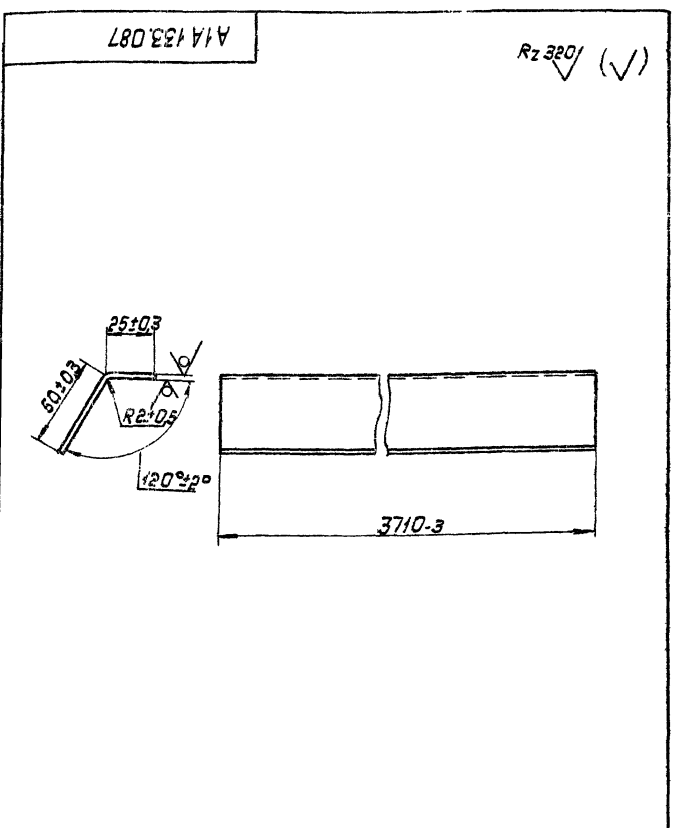

Изм.	Лист	N докум.	Подп.	Дата	А1А 133.087		
Разраб.		Ямпольская			Отбойник	Лит.	Масса	Масшт.
Пров.		Комиссаров				И	4,3	1:2
Рук. груп.		Грановский				Лист	Листов 1
Н. контр.		Мерзлякова			Лист 62,0 ГОСТ 19903-74 / 1-IV - Ст.3 ГОСТ 16523-70	Госстрой СССР Сантехпроект г. Москва	
Утв.		Спивак					

Формат 11

Инв. N подл. | Подп. и дата | Взам. инв. N | Инв. N дубл. | Подп. и дата

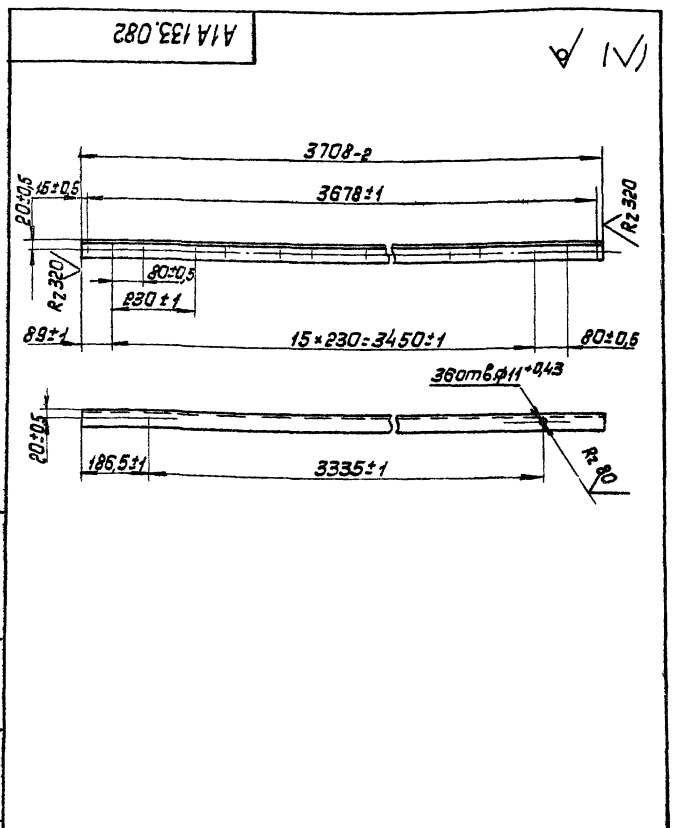

Изм.	Лист	N докум.	Подп.	Дата	А1А 133.082		
Разраб.		Ямпольская			Уголок	Лит.	Масса	Масшт.
Пров.		Комиссаров				И	6,1	1:10
Рук. груп.		Грановский				Лист	Листов 1
Н. контр.		Мерзлякова			Уголок Б-36×36×3 ГОСТ 8509-72 / Ст.3 ГОСТ 535-58	Госстрой СССР Сантехпроект г. Москва	
Утв.		Спивак					

Копир: Ал-

Формат 11

Инв. N подл. | Подп. и дата | Взам. инв. N | Инв. N дубл. | Подп. и дата

Серия 3.904-15 Выпуск 1-12

А1А 133.085

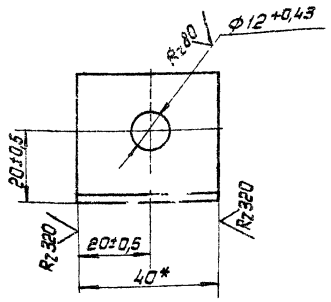

* Размер для справок

Изм.	Лист	N докум.	Подп.	Дата
Разраб.		Ямпольская		
Пров.		Комиссаров		
Рук. гр.		Грановский		
Н. контр.		Мерзлякова		
Утв.		Спивак		

А1А 133.085

Кронштейн

Лит.	Масса	Масштаб
И	0,066	1:1
Лист	Листов 1	

Уголок Б-36х36х3 ГОСТ 8509-72 / Ст.3 ГОСТ 535-58

Госстрой СССР Сантехпроект г. Москва

Формат А1

А1А 133.086

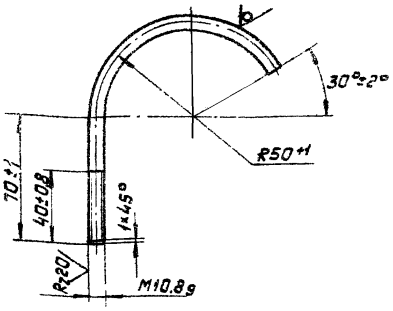

Изм.	Лист	N докум.	Подп.	Дата
Разраб.		Ямпольская		
Пров.		Комиссаров		
Рук. груп.		Грановский		
Н. контр.		Мерзлякова		
Утв.		Спивак		

А1А 133.086

Крюк

Лит.	Масса	Масштаб
И	0,19	1:2
Лист	Листов 1	

Круг В10. ГОСТ 2590-71 / Ст.3 ГОСТ 535-58

Госстрой СССР Сантехпроект г. Москва

Формат А1

А1А 133.081

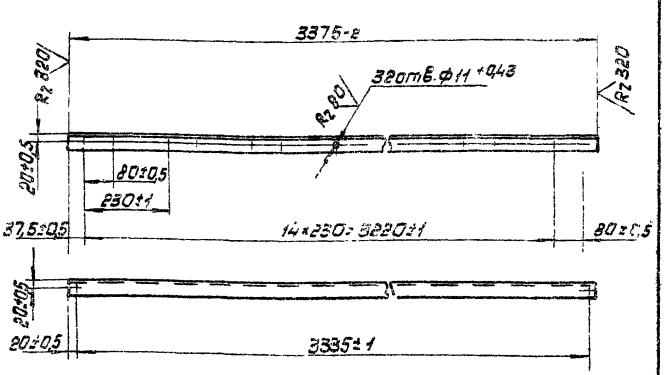

Изм.	Лист	N докум.	Подп.	Дата
Разраб.		Ямпольская		
Пров.		Комиссаров		
Рук. гр.		Грановский		
Н. контр.		Мерзлякова		
Утв.		Спивак		

А1А 133.081

Уголок

Лит.	Масса	Масштаб
И	5,57	1:10
Лист	Листов 1	

Уголок Б-36х36х3 ГОСТ 8509-72 / Ст.3 ГОСТ 535-58

Госстрой СССР Сантехпроект г. Москва

Выпуск 1-12

Альбом 3.904-19

А1А 133.084

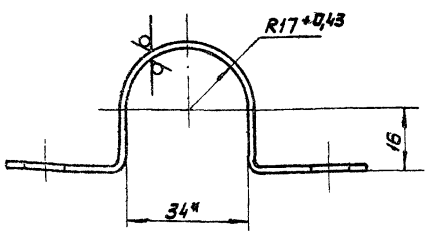

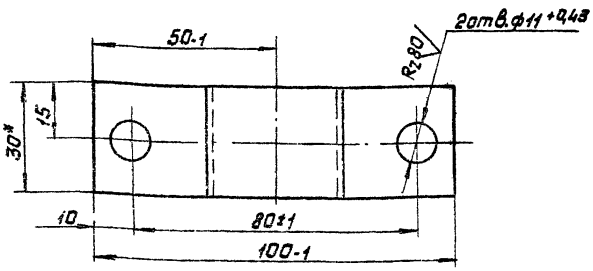

1. Неуказанные предельные отклонения размеров по CM_7,
2. * Размеры для справок.

Изм.	Лист	N докум.	Подп.	Дата
Разраб.		Ямпольская		
Пров.		Комиссаров		
Рук. груп.		Грановский		
Н. контр.		Мерзлякова		
Утв.		Спивак		

А1А 133.084

Хомут

Лит.	Масса	Масштаб
И	0,08	1:1
Лист	Листов 1	

Б2.0 ГОСТ 19903-74 / Лист 1-IV-Ст.3 ГОСТ 16523-70

Госстрой СССР Сантехпроект г. Москва

Копир:

Формат А1

Формат	Зона	Поз.	Обозначение	Наименование	Кол.	Примечание
				Документация		
А2			А1А 133.110СБ	Сборочный чертеж		
				Сборочные единицы		
11		1	А1А 133.120	Каркас поддона	1	
11		2	А1А 133.130	Колено	1	
11		3	А1А 133.140	Фильтр	1	
11		4	А1А 133.150	Перелив	1	
11		5	А1А 133.160	Каркас фильтра	1	
11		6	А10к 007.000	Клапан поплавковый	1	Выпуск 1-7
				Детали		
11		7	А1А 133.095	Направляющая	1	
		8	- 01	Направляющая	1	
11		9	А1А 133.096	Швеллер опорный	2	
11		10	А1А 133.097	Лист ходовой	10	
Б4		11	А1А 133.098	Патрубок		
				Труба 76×4 ГОСТ 8732-70 / Д ГОСТ 8731-74		
				L = 90-22	1	0,64кг
11		12	А1А 133.099	Водозабор	1	
11		13	А1А 133.101	Стенка	1	

Инв.№ подл. | Подп. и дата | Взам. инв.№ | Инв.№ дубл. | Подп. и дата

Изм.	Лист	№ докум.	Подп.	Дата
Разраб.		Комиссаров		
Пров.		Грановский		
Рук. гр.		Грановский		
Н. контр.		Мерзлякова		
Утв.		Спивак		

А1А 133.110

Поддон

Лит	Лист	Листов
И	1	2

Госстрой СССР Сантехпроект г. Москва

Копир: А4 Формат А4

Формат	Зона	Поз.	Обозначение	Наименование	Кол.	Примечание
Б4		14	А1А 133.102	Прокладка		
				Резина-пластина ВТ-М		
				ГОСТ 7338-65		
				ф 47,1 × ф20 +0,84	1	0,01кг
11		15	А1А 133.103	Бобышка	1	
11		16	А1А 133.104	Пробка	1	
Б4		17	А1А 133.105	Прокладка		
				Резина-пластина ВТ-М		
				ГОСТ 7338-65		
				ф 45,1 × ф35 +1	1	0,008кг
11		18	А1А 133.106	Трубка	1	
				Стандартные изделия		
		19		Фланец 65-25		
				ГОСТ 1255-67	2	
		20		Фланец 80-6		
				ГОСТ 1255-67	1	

Инв.№ подл. | Подп. и дата | Взам. инв.№ | Инв.№ дубл. | Подп. и дата

Изм.	Лист	№ докум.	Подп.	Дата

А1А 133.110

Лист 2

Формат А1

Формат	Зона	Поз.	Обозначение	Наименование	Кол.	Примечание
				Документация		
А2			А1А 133.120СБ	Сборочный чертеж		
				Детали		
11		1	А1А 133.111	Лист задний	1	
11		2	А1А 133.112	Лист передний	1	
11		3	А1А 133.113	Уголок	1	
11		4	А1А 133.114	Уголок	2	
11		5	А1А 133.115	Опора	1	
11		6	А1А 133.116	Днище	1	
11		7	А1А 133.117	Корыто	1	
11		8	А1А 133.118	Стойка	2	
		9	А1А 133.119	Стойка	2	
11		10	А1А 133.121	Уголок	1	
11		11	А1А 133.122	Профиль	2	
11		12	А1А 133.123	Уголок	1	
11		13	А1А 133.124	Стойка	3	
11		14	А1А 133.125	Стойка	3	
Б4		15	А1А 133.126	Уголок		
				Уголок Б-40×40×4 ГОСТ 8509-72 / Ст.3 ГОСТ 535-58		
				L = 3714-3,5	2	8,8кг

Серия 3.904-15 Выпуск 1-12

Инв.№ подл. | Подп. и дата | Взам. инв.№ | Инв.№ дубл. | Подп. и дата

Изм.	Лист	№ докум.	Подп.	Дата
Разраб.		Комиссаров		
Пров.		Грановский		
Рук. груп.		Грановский		
Н. контр.		Мерзлякова		
Утв.		Спивак		

А1А 133.120

Каркас поддона

Лит	Лист	Листов
И	1	2

Госстрой СССР Сантехпроект г. Москва

Формат А1

Формат	Зона	Поз.	Обозначение	Наименование	Кол.	Примечание
Б4		16	А1А 133.127	Уголок		
				Уголок Б-36×36×3 ГОСТ 8509-72 / Ст.3 ГОСТ 535-58		
				L = 3714-3,5	2	6,15кг
Б4		17	А1А 133.128	Уголок		
				Уголок Б-36×36×3 ГОСТ 8509-72 / Ст.3 ГОСТ 535-58		
				L = 3720-3,5	2	6,2кг
11		18	А1А 133.129	Пластина	2	

Инв.№ подл. | Подп. и дата | Взам. инв.№ | Инв.№ дубл. | Подп. и дата

Изм.	Лист	№ докум.	Подп.	Дата

А1А 133.120

Лист 2

Копир: А4 Формат А1

А1А 133.110СБ

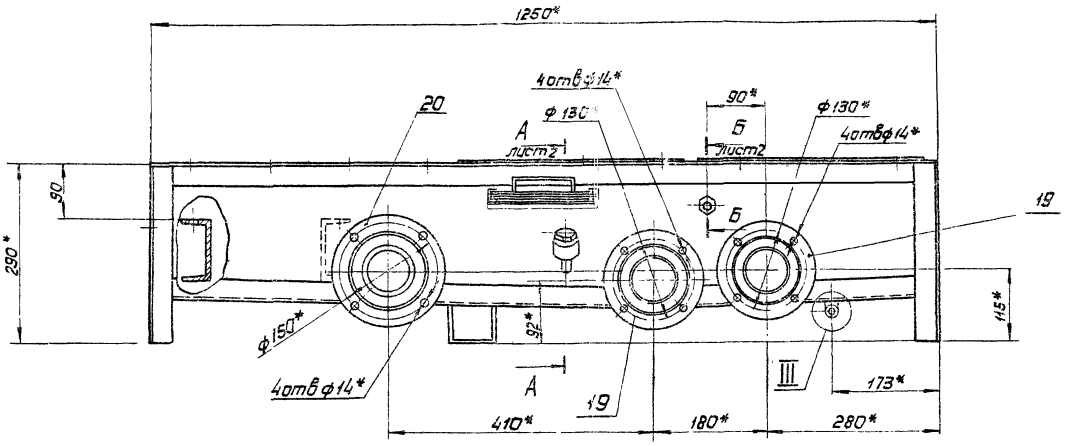

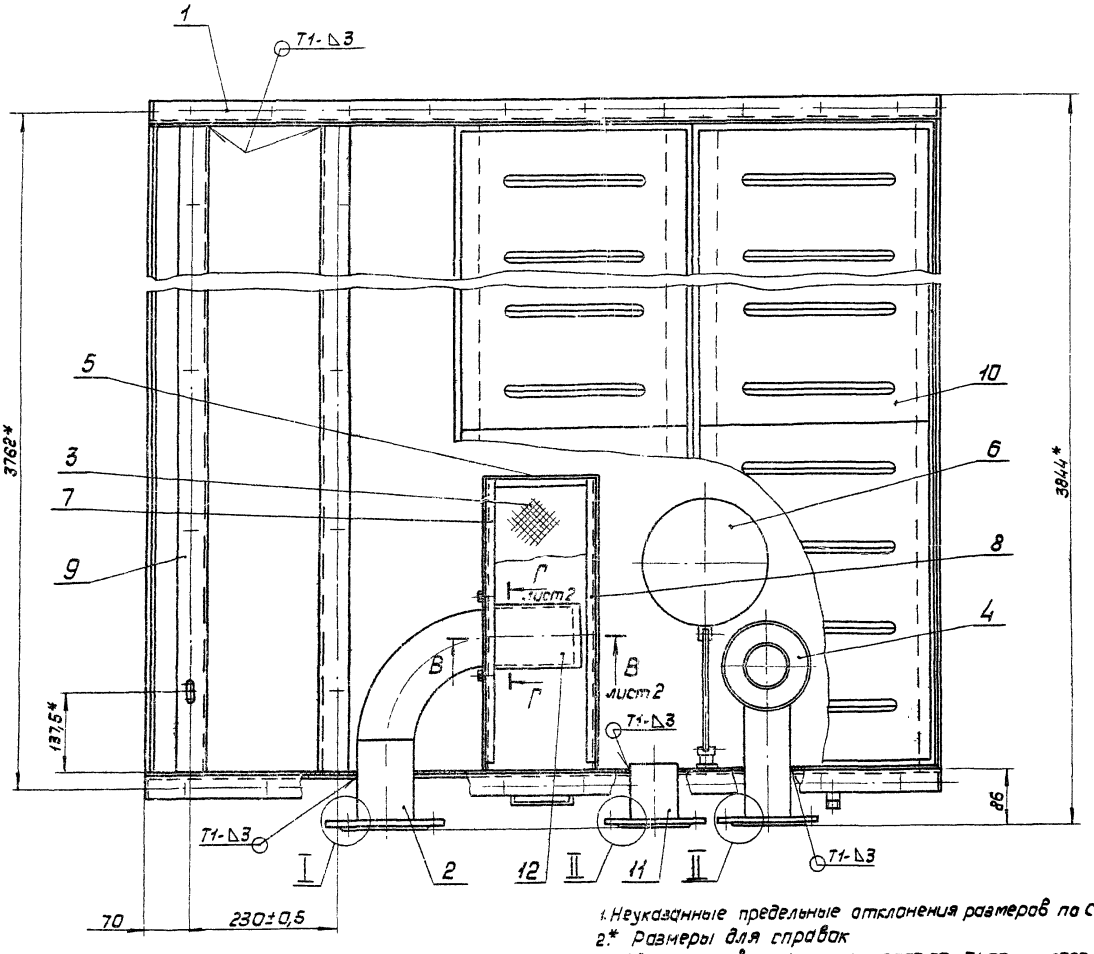

1. Неуказанные предельные отклонения размеров по $СМ_9$
2.* Размеры для справок
3. Сварные швы У1 по ГОСТ 16037-70; Т1, Т3 - по ГОСТ 5264-69

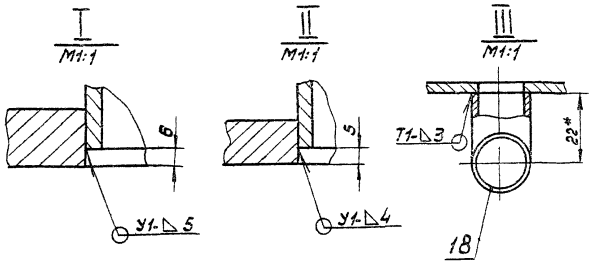

					А1А133.110СБ			
Изм.	Лист	N докум.	Подп.	Дата	Поддон	Лит.	Масса	Масшт.
Разраб.		Раева				И	359,4	1:5
Пров.		Комиссаров			Сборочный чертеж	Лист1	Листов2	
Рук.груп.		Грановский				Госстрой СССР Сантехпроект г. Москва		
Гл.спец.		Спивак						
Н.контр.		Мерзляков						
Утв.		Гольтвегер						

Серия 3.904-15 Выпуск 1-12

Инв.N подл. | Подп.и дата | Взам.инв.N | Инв.N дубл. | Подп.и дата

Копир: А-/-

Формат 22

А - А лист 1
М 1:2

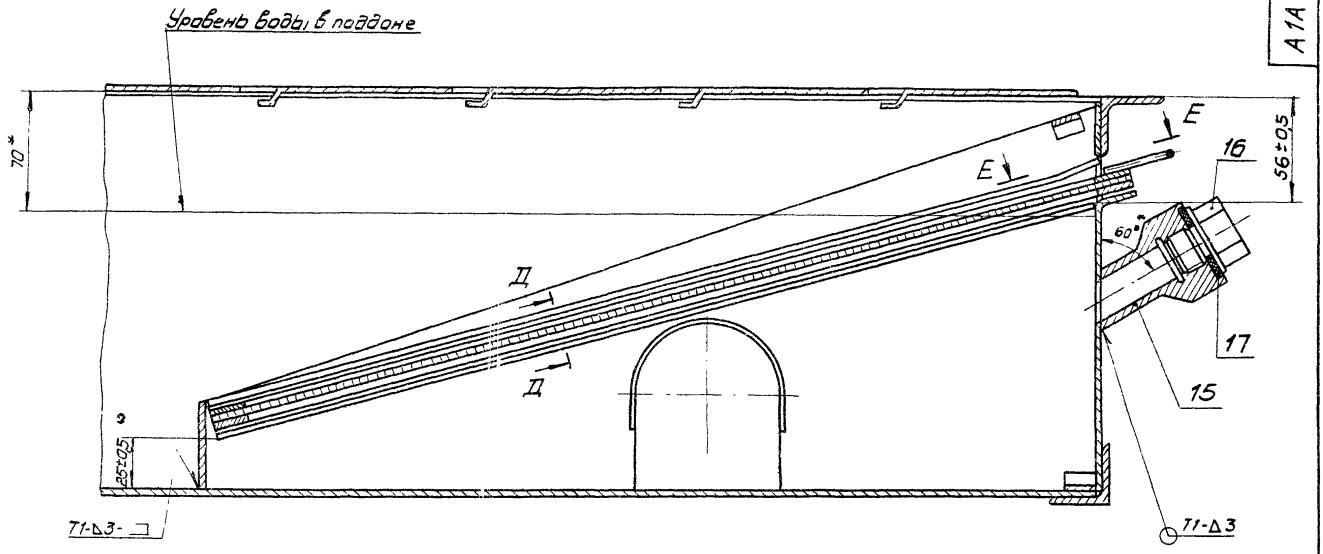

Б - Б лист 1
М 1:1

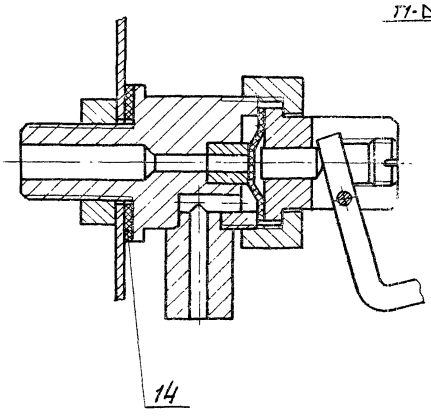

В - В лист 1
М 1:2

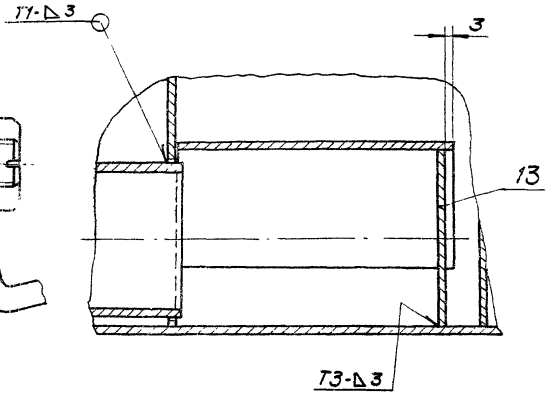

Г - Г лист 1
М 1:2

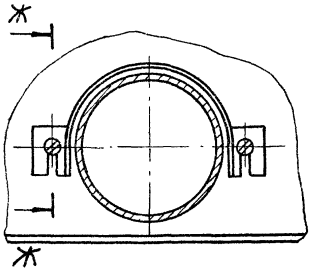

Д - Д
М 1:1

Ж - Ж
М 1:1

Е - Е
М 1:1

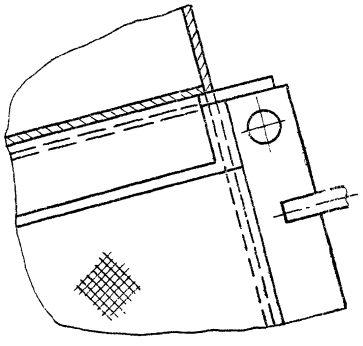

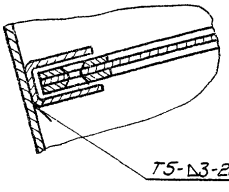

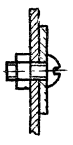

Серия 3.904-15 Выпуск 1-12

Инв. N подл.	Подп. и дата	Взам. инв. N	Инв. N дубл.	Подп. и дата

Изм.	Лист	N докум.	Подп.	Дата

А1А 133. 110 СБ

Лист 2

Копир. Учебный

Формат А2

А1А 133.097

Rz320 (√)

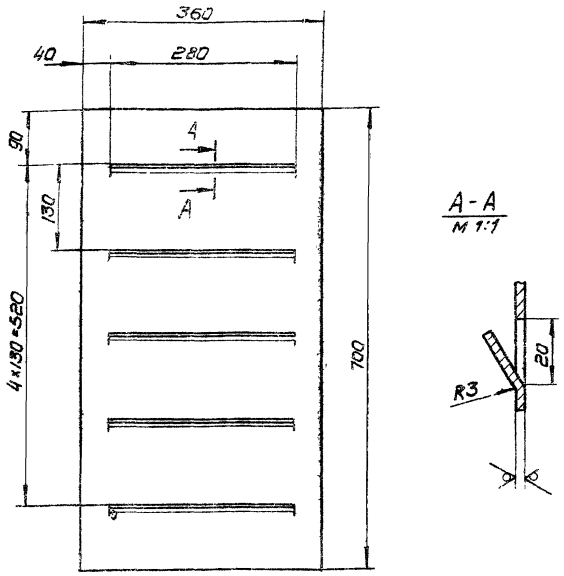

Предельные отклонения размеров по СМ7

Изм.	Лист	N докум.	Подп.	Дата	А1А 133.097	Лит.	Масса	Масшт.
Разраб.		Комиссаров			Лист ходовой	И	5,9	1:5
Пров.		Грановский				Лист	Листов 1	
Рук.гр.		Грановский						
Н.контр.		Мерзлякова			Лист Б3.0 ГОСТ 19903-74 / 1-IV-Ст.3 ГОСТ 16523-70	Госстрой СССР Сантехпроект г. Москва		
Утв.		Спивак						

Формат 11

Инв. N подл. | Подп. и дата | Взам. инв. N | Инв. N дубл. | Подп. и дата

А1А 133.099

Rz320 (√)

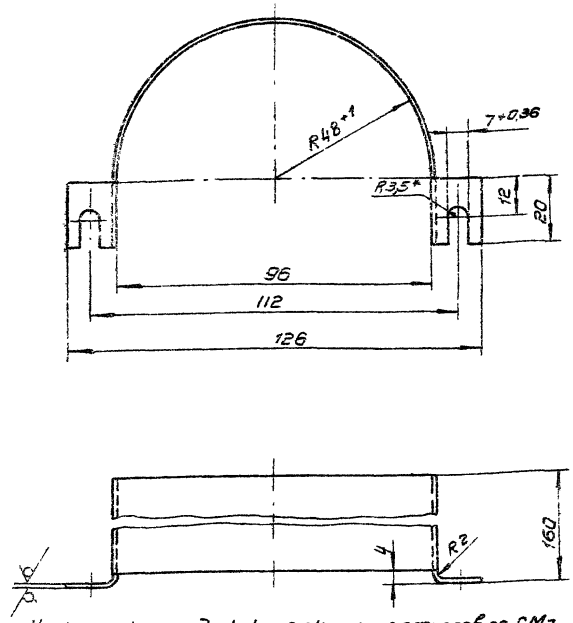

1. Неуказанные предельные отклонения размеров по СМ7
2. * Размер для справок

Изм.	Лист	N докум.	Подп.	Дата	А1А 133.099	Лит.	Масса	Масшт.
Разраб.		Комиссаров			Водозабор	И	0,5	1:1
Пров.		Грановский				Лист	Листов 1	
Рук.гр.		Грановский						
Н.контр.		Мерзлякова			Лист Б2.0 ГОСТ 19903-74 / 1-IV-Ст.3 ГОСТ 16523-70	Госстрой СССР Сантехпроект г. Москва		
Утв.		Спивак						

Формат 11

Инв. N подл. | Подп. и дата | Взам. инв. N | Инв. N дубл. | Подп. и дата

А1А 133.096

(√)

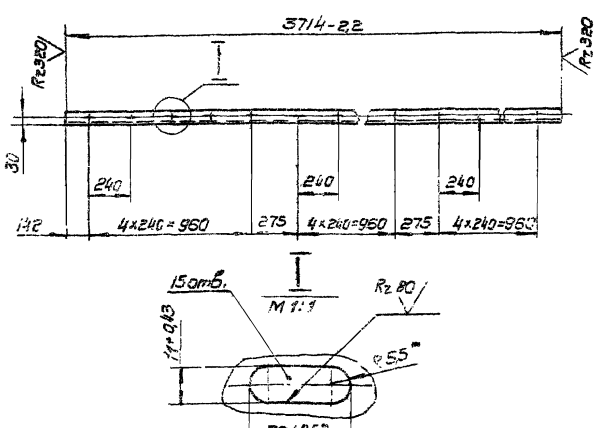

1. Неуказанные предельные отклонения размеров по СМ7
2. * Размер для справок.

Изм.	Лист	N докум.	Подп.	Дата	А1А 133.096	Лит.	Масса	Масшт.
Разраб.		Комиссаров			Швеллер опорный	И	32,0	1:20
Пров.		Грановский				Лист	Листов 1	
Рук.гр.		Грановский						
Н.контр.		Мерзлякова			Швеллер 10 ГОСТ 8240-72 / Ст.3 ГОСТ 535-58	Госстрой СССР Сантехпроект г. Москва		
Утв.		Спивак						

Инв. N подл. | Подп. и дата | Взам. инв. N | Инв. N дубл. | Подп. и дата

А1А 133.095

Rz320 (√)

А1А133.095 - изображено
А1А133.095-01 - зеркальное отражение

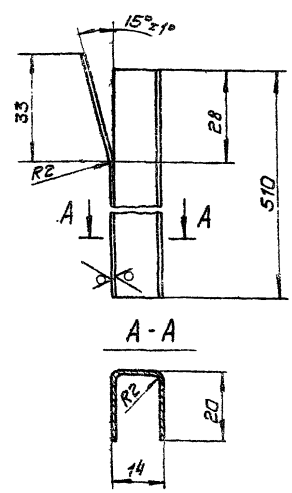

Неуказанные предельные отклонения размеров по СМ7

Изм.	Лист	N докум.	Подп.	Дата	А1А 133.095	Лит.	Масса	Масшт.
Разраб.		Комиссаров			Направляющая	И	0,4	1:1
Пров.		Грановский				Лист	Листов 1	
Рук.гр.		Грановский						
Н.контр.		Мерзлякова			Лист Б2.0 ГОСТ 19903-74 / 1-IV-Ст.3 ГОСТ 16523-70	Госстрой СССР Сантехпроект г. Москва		
Утв.		Спивак						

Копир. [illegible]

Инв. N подл. | Подп. и дата | Взам. инв. N | Инв. N дубл. | Подп. и дата

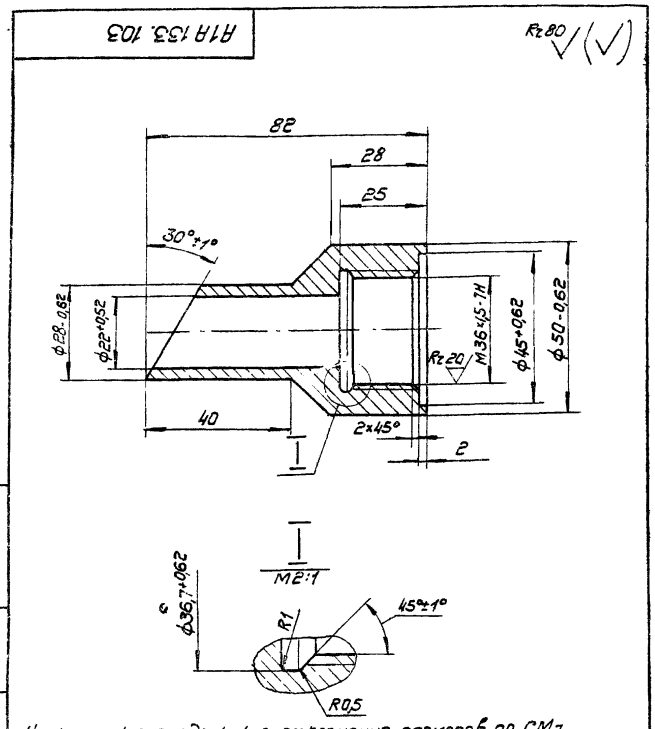

Неуказанные предельные отклонения размеров по СМ7

Изм.	Лист	N докум.	Подп.	Дата	А1А 133.103	Лит	Масса	Масшт.
Разраб.		Комиссаров			Бобышка	И	0,45	1:1
Пров.		Грановский				Лист	Листов 1	
Рук. гр.		Грановский						
Н. контр.		Мерзлякова			Ст 3 ГОСТ 380-71	Госстрой СССР Сантехпроект г. Москва		
Утв.		Спивак						

Инв. N подл. | Подп. и дата | Взам. инв. N | Инв. N дубл. | Подп. и дата

Формат 11

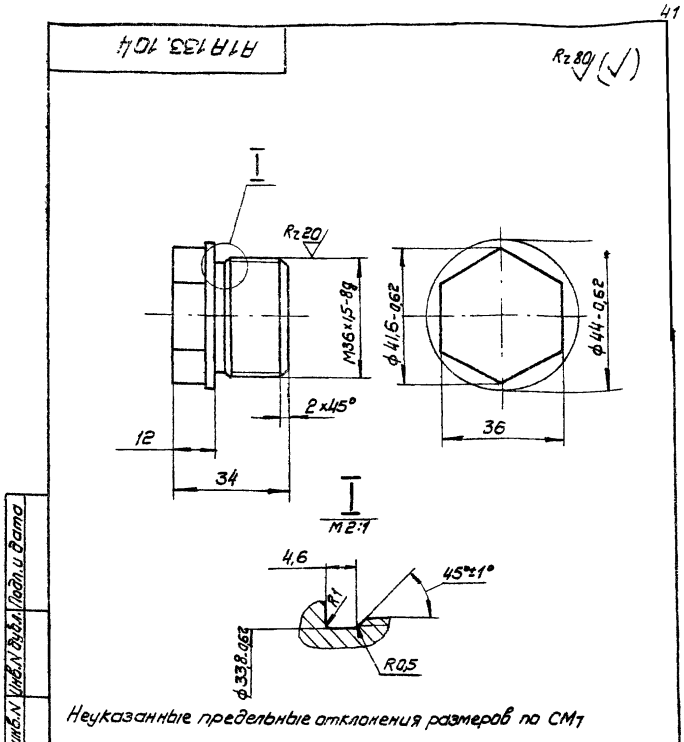

Неуказанные предельные отклонения размеров по СМ7

Изм.	Лист	N докум.	Подп.	Дата	А1А 133.104	Лит	Масса	Масшт.
Разраб.		Комиссаров			Пробка	И	0,2	1:1
Пров.		Грановский				Лист	Листов 1	
Рук. гр.		Грановский						
Н. контр.		Мерзлякова			Ст.3 ГОСТ 380-71	Госстрой СССР Сантехпроект г. Москва		
Утв.		Спивак						

Инв. N подл. | Подп. и дата | Взам. инв. N | Инв. N дубл. | Подп. и дата

Формат 11

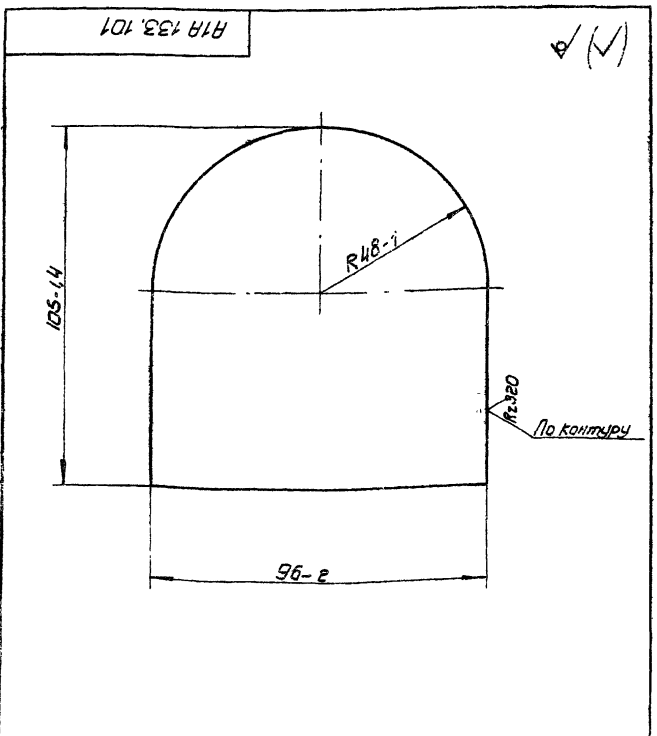

Изм.	Лист	N докум.	Подп.	Дата	А1А 133.101	Лит.	Масса	Масшт.
Разраб.		Комиссаров			Стенка	И	0,2	1:1
Пров.		Грановский				Лист	Листов 1	
Рук. гр.		Грановский						
Н. контр.		Мерзлякова			Лист Б3.0 ГОСТ 19903-74 / 1-IV-Ст.3 ГОСТ 16523-70	Госстрой СССР Сантехпроект г. Москва		
Утв.		Спивак						

Инв. N подл. | Подп. и дата | Взам. инв. N | Инв. N дубл. | Подп. и дата

Формат 11

Серия 3.904-15 Выпуск 1-12

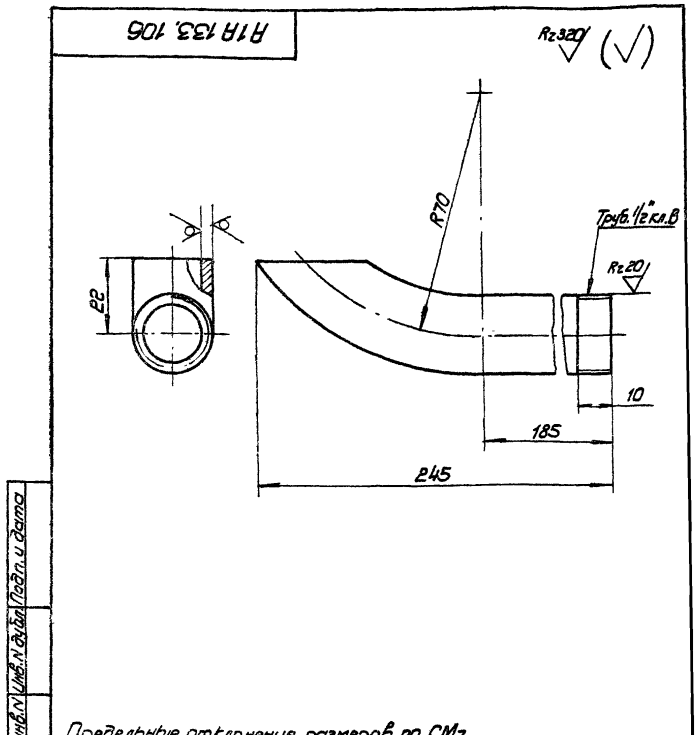

Предельные отклонения размеров по СМ7

Изм.	Лист	N докум.	Подп.	Дата	А1А 133.106	Лит	Масса	Масшт.
Разраб.		Комиссаров			Трубка	И	0,2	1:1
Пров.		Грановский				Лист	Листов 1	
Рук. гр.		Грановский						
Н. контр.		Мерзлякова			Труба 15 ГОСТ 3262-62	Госстрой СССР Сантехпроект г. Москва		
Утв.		Спивак						

Инв. N подл. | Подп. и дата | Взам. инв. N | Инв. N дубл. | Подп. и дата

копир. [illegible]

Формат 11

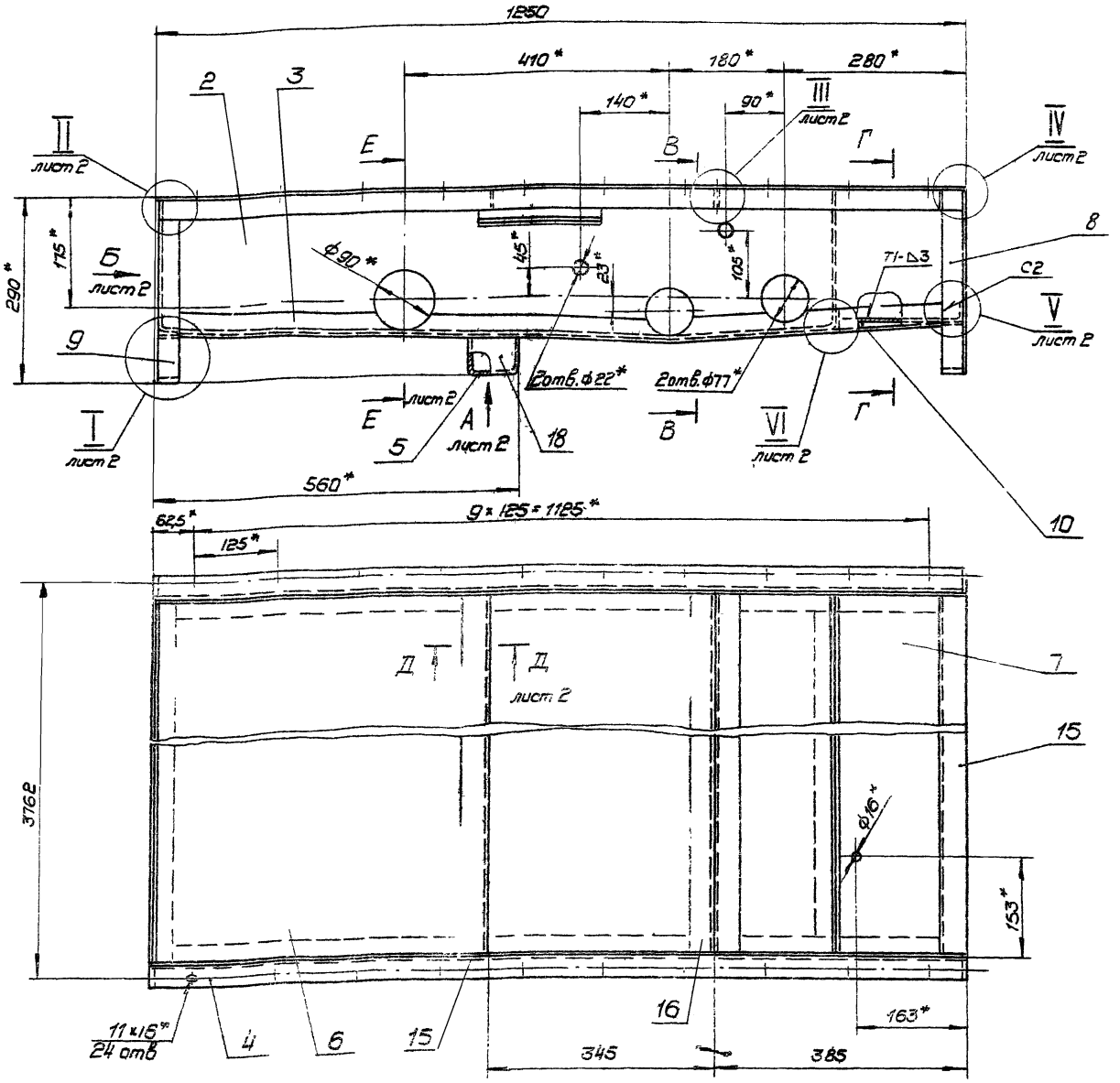

В - В
М 1:10

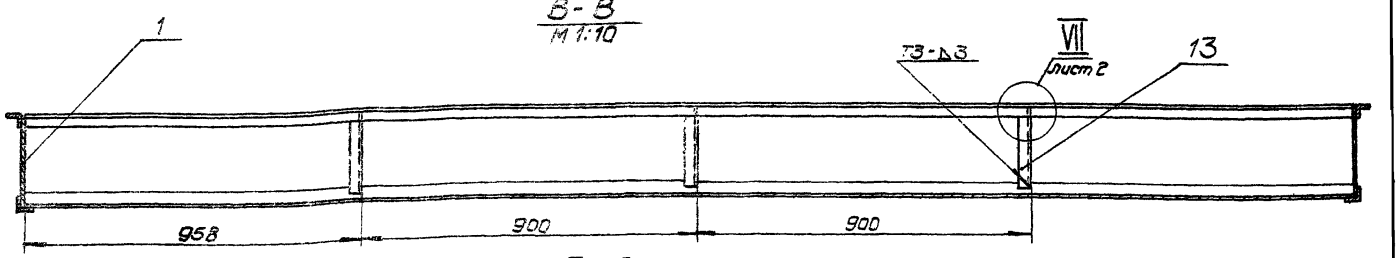

Г - Г
М 1:10

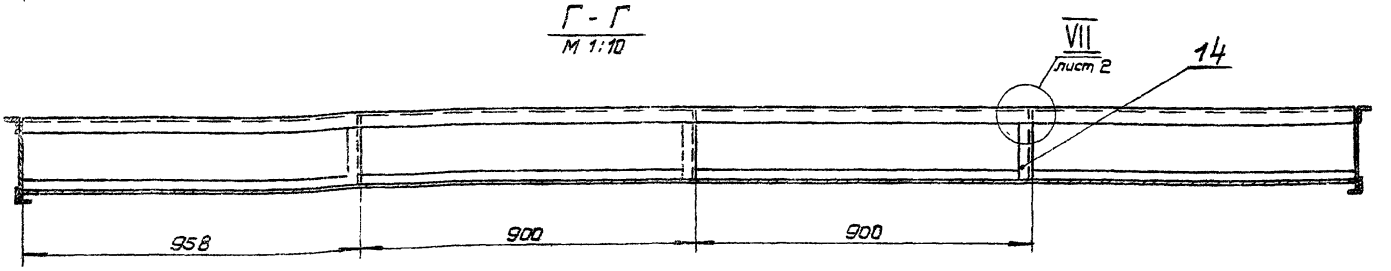

1. Предельные отклонения размеров по СМ9
2. * Размеры для справок.
3. Шероховатость поверхностей деталей, полученных отрезкой под прямым углом - Rz320 ▽. Неуказанная шероховатость поверхностей деталей - ▽
4. Сварные швы по ГОСТ 5264-69.

Изм.	Лист	N докум.	Подп.	Дата
Разраб.		Комиссаров		
Пров.		Романовский		
Н. контр.		Романовский		
Гл. инж.		Спивак		
Нач. тр.		Мерзляков		
ГИП		Полтавский		

А1А 133. 120 СБ

Каркас подбора

Сборочный чертеж

Лит	Масса	Масшт.
И	165	1:5

Лист 1 Листов 1

Госстрои СССР Сантехпроект г. Москва

Копир. Формат А2

Вид Б лист 1

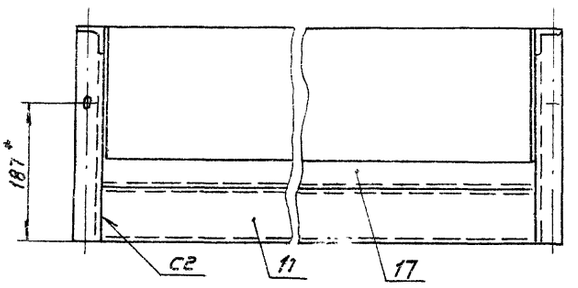

I
М 1:2 лист 1

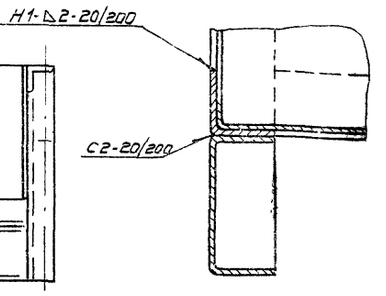

III
М 1:2 лист 1

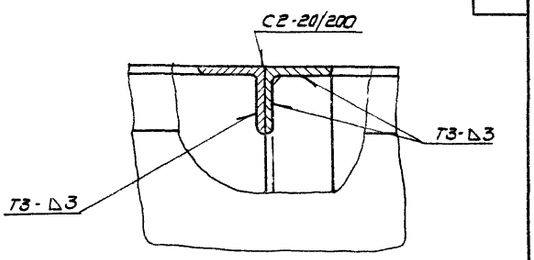

Вид А

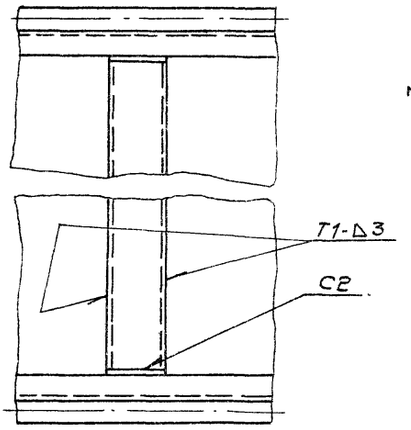

II
М 1:2 лист 1

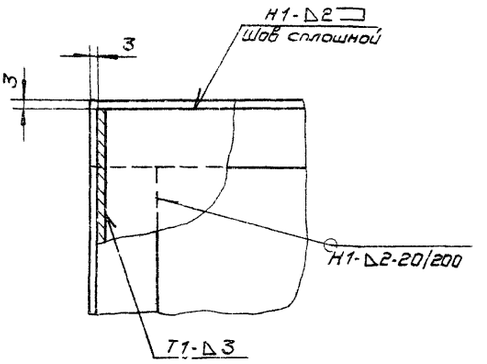

IV
М 1:2 лист 1

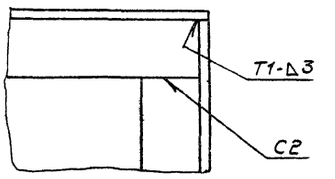

V
М 1:2 лист 1

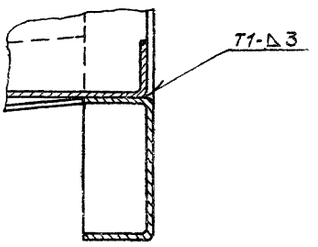

VI
М 1:2 лист 1

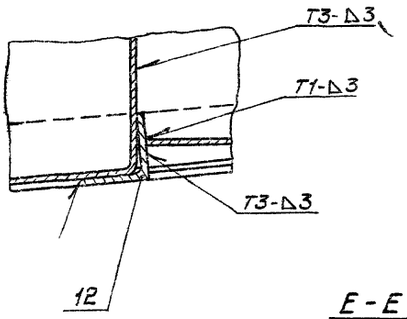

VII
М 1:2 лист 1

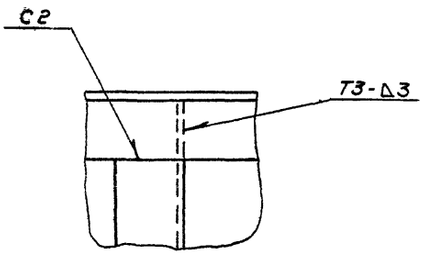

Е - Е
М 1:2

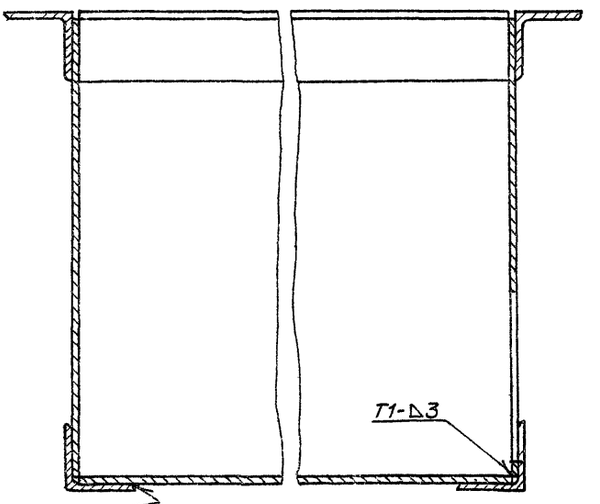

Д - Д
М 1:2 лист 1

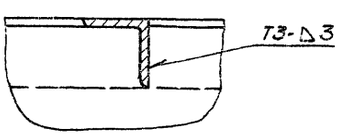

Серия 3.901-15 Выпуск 1:12

Инв.N подл. | Подп. и дата | Взам.инв.N | Инв.N дубл. | Подп. и дата

А1А 133, 111

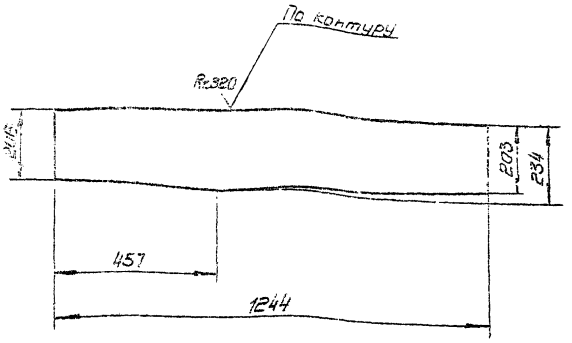

Предельные отклонения размеров по СМ7

Изм.	Лист	N докум.	Подп.	Дата	А1А 133, 111		
Разраб.		Комиссаров			Лист задний	Лит.	Масса 6,5	Масшт. 1:10
Пров.		Грановский				Лист	Листов 1
Рук. гр.		Грановский					
Н. контр.		Мерзлякова			Лист 63,0 ГОСТ 19903-74 / 1-IV-Ст.3 ГОСТ 16523-70	Госстрой СССР Сантехпроект г. Москва	
Утв.		Сливак					

Формат 11

А1А 133, 113

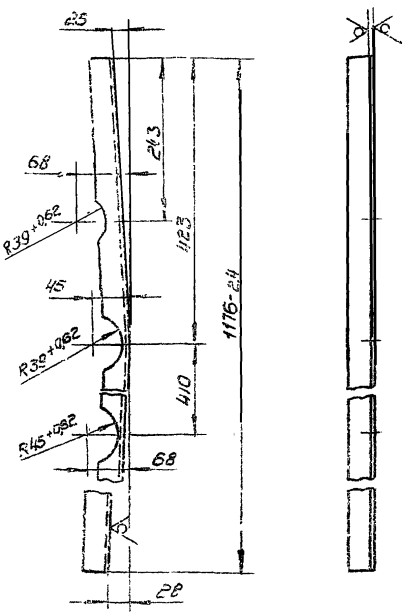

Неуказанные предельные отклонения размеров по СМ7

Изм.	Лист	N докум.	Подп.	Дата	А1А 133, 113		
Разраб.		Комиссаров			Уголок	Лит. И	Масса 1,95	Масшт. 1:5
Пров.		Грановский				Лист	Листов 1
Рук. гр.		Грановский					
Н. контр.		Мерзлякова			Уголок Б-36×36×3 ГОСТ 8509-72 / Ст.3 ГОСТ 535-58	Госстрой СССР Сантехпроект г. Москва	
Утв.		Сливак					

Формат 11

А1А 133, 112

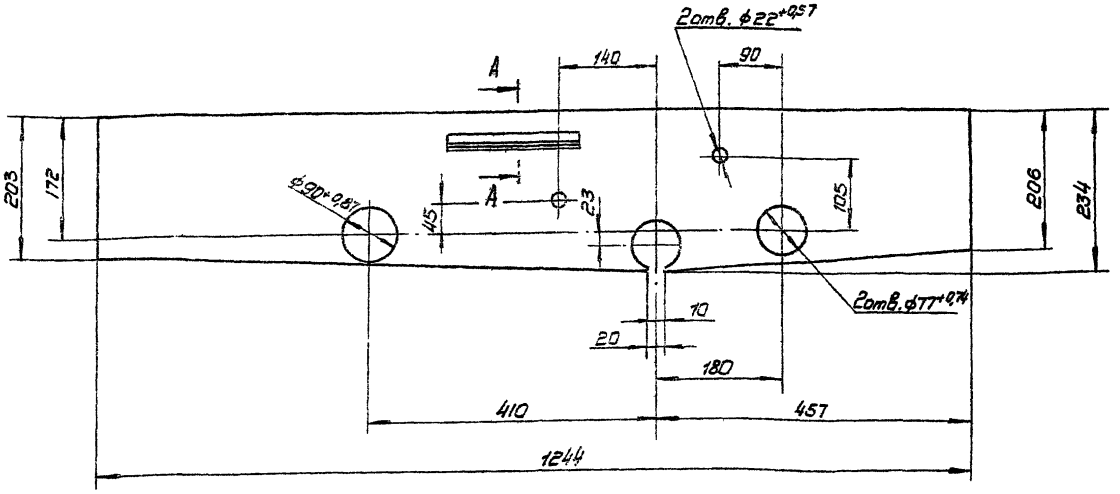

А-А
М 1:1

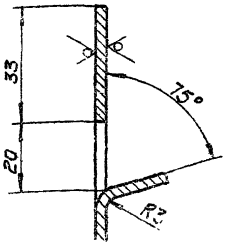

Неуказанные предельные отклонения размеров по СМ7

Изм.	Лист	N докум.	Подп.	Дата	А1А 133, 112		
Разраб.		Комиссаров			Лист передний	Лит. И	Масса 6,0	Масшт. 1:5
Пров.		Грановский				Лист	Листов
Рук. гр.		Грановский					
Н. контр.		Мерзлякова			Лист 63,0 ГОСТ 19903-74 / 1-IV-Ст.3 ГОСТ 16523-70	Госстрой СССР Сантехпроект г. Москва	
Утв.		Сливак					

Серия 3.904-15 Выпуск 1-12

Инв. N подл. | Подп. и дата | Взам. инв. N | Инв. N дубл. | Подп. и дата

Копир. Формат 12

А1А 133.116

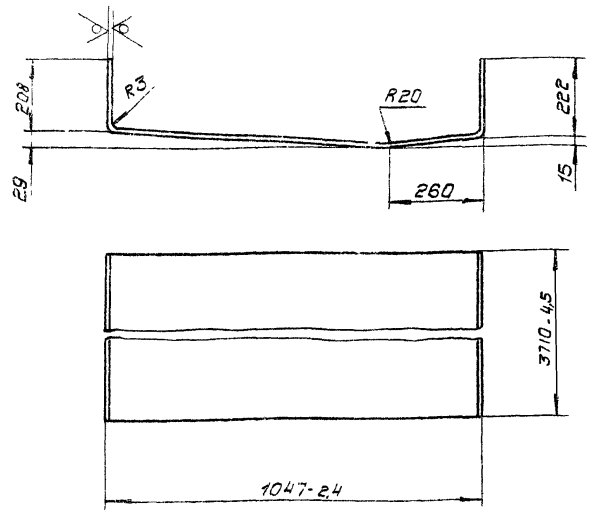

Неуказанные предельные отклонения размеров по СМ7

Изм.	Лист	N докум.	Подп.	дата	А1А 133.116	Лит	Масса	Масшт
Разраб.		Комиссаров			Днище	И	130	1:10
Пров.		Грановский				Лист	Листов 1	
Рук.гр.		Грановский				Госстрой СССР Сантехпроект г. Москва		
Н. контр.		Мерзлякова			Лист Б3.0 ГОСТ 19903-74 / I-IV-Ст.3 ГОСТ 16523-70			
Утв.		Спивак						

Формат 11

А1А 133.117

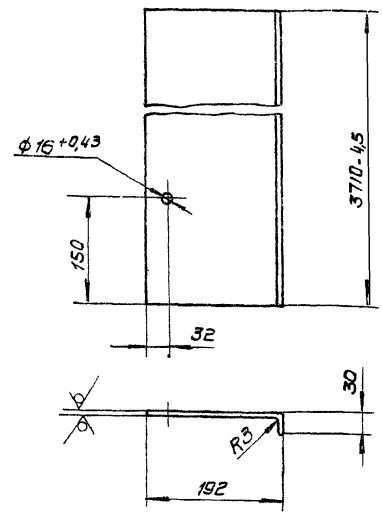

Изм.	Лист	N докум.	Подп.	дата	А1А 133.117	Лит	Масса	Масшт
Разраб.		Комиссаров			Корыто	И	19,4	1:5
Пров.		Грановский				Лист	Листов 1	
Рук.гр.		Грановский				Госстрой СССР Сантехпроект г. Москва		
Н. контр.		Мерзлякова			Лист Б3.0 ГОСТ 19903-74 / I-IV-Ст.3 ГОСТ 16523-70			
Утв.		Спивак						

Формат 11

А1А 133.115

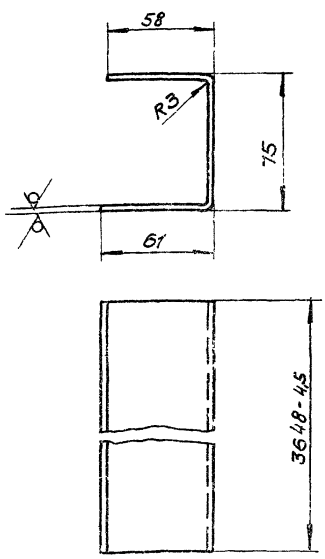

Неуказанные предельные отклонения размеров по СМ7

Изм.	Лист	N докум.	Подп.	дата	А1А 133.115	Лит.	Масса	Масшт.
Разраб.		Комиссаров			Опора	И	16,5	1:2
Пров.		Грановский				Лист	Листов 1	
Рук.гр.		Грановский				Госстрой СССР Сантехпроект г. Москва		
Н. контр.		Мерзлякова			Лист Б3.0 ГОСТ 19903-74 / I-IV-Ст 3 ГОСТ 16523-70			
Утв.		Спивак						

Формат 11

А1А 133.114

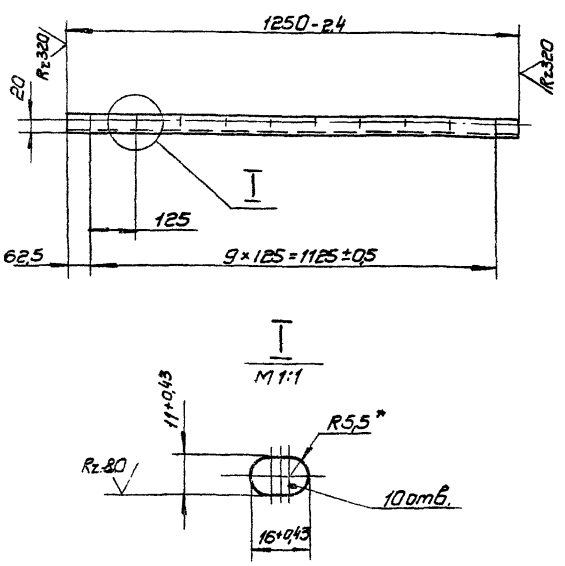

1. Неуказанные предельные отклонения размеров по СМ7
2. * Размер для справок

Изм.	Лист	N докум.	Подп.	дата	А1А 133.114	Лит	Масса	Масшт.
Разраб.		Комиссаров			Уголок	И	2,0	1:10
Пров.		Грановский				Лист	Листов 1	
Рук.гр.		Грановский				Госстрой СССР Сантехпроект г. Москва		
Н. контр.		Мерзлякова			Уголок Б-36×36×3 ГОСТ 8509-72 / Ст.3 ГОСТ 535-58			
Утв.		Спивак						

Копир.

Формат 11

Серия 3.904-15 Выпуск 1-12

Инв. N подл. | Подп. и дата | Взам. инв. N | Инв. N дубл. | Подп. и дата

АIА133.121

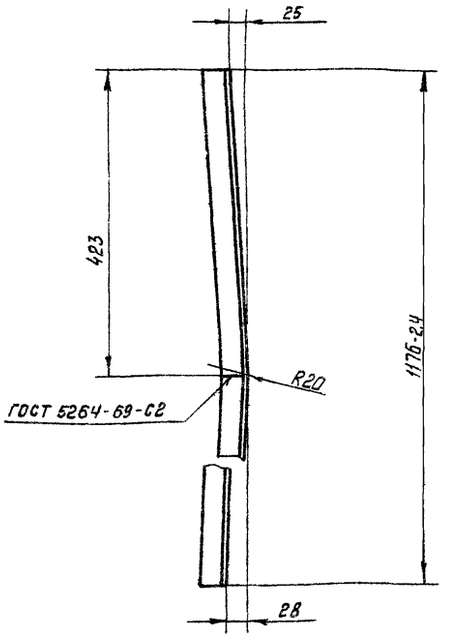

Неуказанные предельные отклонения размеров по СМ7

				А1А133.121		
Изм.	Лист	N докум.	Подп.	Дата		
Разраб.		Комиссаров			Уголок	Лит / Масса / Масшт.
Пров.		Грановский				И / 1,95 / 1:5
Рук. груп		Грановский				Лист / Листов 1
Н. контр.		Мерзлякова			Уголок Б-36х36х3 ГОСТ 8509-72 / Ст.3 ГОСТ 535-58	Госстрой СССР САНТЕХПРОЕКТ г. Москва
Утв.		Сливак				

Инв. N подл. | Подп. и дата | Взам. инв. N | Инв. N дубл. | Подп. и дата

Формат А1

АIА133.122

Rz 320 / (√)

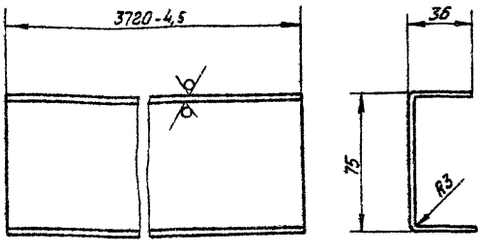

Неуказанные предельные отклонения размеров по СМ7.

				А1А133.122		
Изм.	Лист	N докум.	Подп.	Дата		
Разраб.		Комиссаров			Профиль	Лит / Масса / Масшт.
Пров.		Грановский				И / 13,0 / 1:2
Рук. груп.		Грановский				Лист / Листов 1
Н. контр.		Мерзлякова			Лист Б3.0 ГОСТ 19903-74 / 1-IV-Ст.3 ГОСТ 16523-70	Госстрой СССР САНТЕХПРОЕКТ г. Москва
Утв.		Сливак				

Инв. N подл. | Подп. и дата | Взам. инв. N | Инв. N дубл. | Подп. и дата

Формат А1

АIА133.119

Rz 80 / (√)

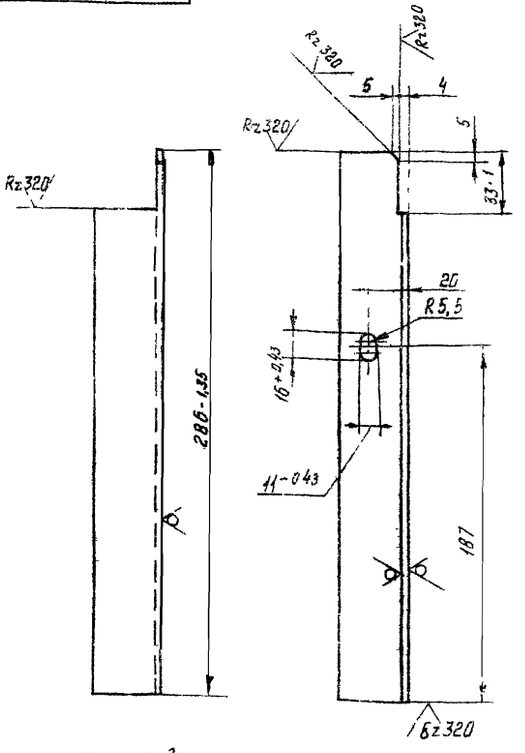

1. Неуказанные предельные отклонения размеров по СМ7
2. * Размер для справок

				А1А133.119		
Изм.	Лист	N докум.	Подп.	Дата		
Разраб.		Комиссаров			Стойка	Лит / Масса / Масшт.
Пров.		Грановский				И / 0,48 / 1:2
Рук. груп.		Грановский				Лист / Листов 1
Н. контр.		Мерзлякова			Уголок Б-36х36х3 ГОСТ 8509-72 / Ст.3 ГОСТ 535-58	Госстрой СССР САНТЕХПРОЕКТ г. Москва
Утв.		Сливак				

Серия 3.904-15 Выпуск 1-12

Инв. N подл. | Подп. и дата | Взам. инв. N | Инв. N дубл. | Подп. и дата

АIА133.118

Rz 80 / (√)

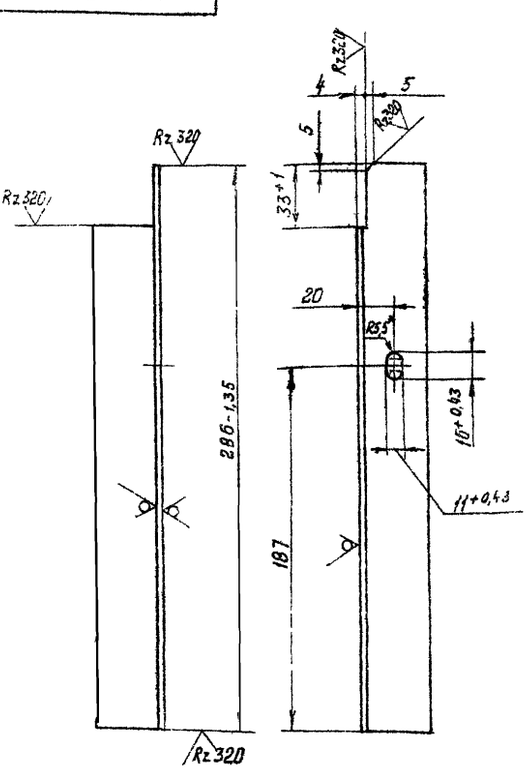

1. Неуказанные предельные отклонения размеров по СМ7.
2. * Размер для справок

				А1А133.118		
Изм.	Лист	N докум.	Подп.	Дата		
Разраб.		Комиссаров			Стойка	Лит / Масса / Масшт.
Пров.		Грановский				И / 0,48 / 1:2
Рук. груп.		Грановский				Лист / Листов 1
Н. контр.		Мерзлякова			Уголок Б-3 Б-36х36х3 ГОСТ 8509-72 / Ст.3 ГОСТ 535-58	Госстрой СССР САНТЕХПРОЕКТ г. Москва
Утв.		Сливак				

Инв. N подл. | Подп. и дата | Взам. инв. N | Инв. N дубл. | Подп. и дата

А1А133.125

Rz 320 (√)

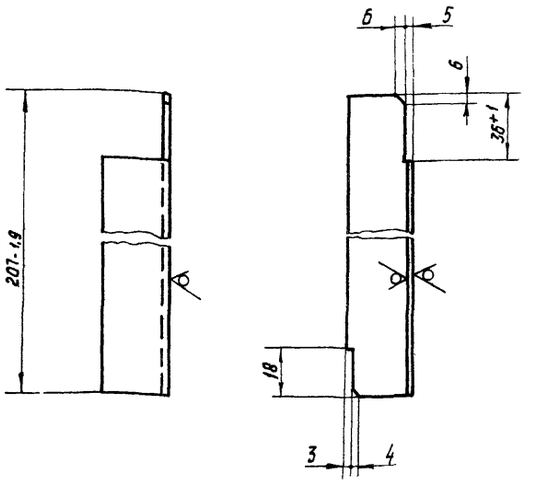

Неуказанные предельные отклонения размеров по СМ7

Изм.	Лист	N докум.	Подп.	Дата	А1А133.125			
Разраб.		Комиссаров			Стойка	Лит.	Масса	Масшт.
Пров.		Грановский				И	0,34	1:2
Рук. груп.		Грановский				Лист	Листов 1	
Н. контр.		Мерзлякова			Уголок Б-36×36×3 ГОСТ 8509-72 / Ст.3 ГОСТ 535-58	Госстрой СССР САНТЕХПРОЕКТ г. Москва		
Утв.		Сливак						

Инв. N подл. | Подп. и дата | Взам. инв. N | Инв. N дубл. | Подп. и дата

Формат 11

А1А133.129

(√)

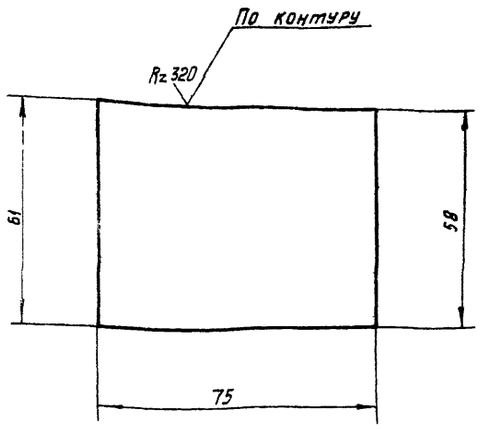

Предельные отклонения размеров по СМ7.

Изм.	Лист	N докум.	Подп.	Дата	А1А133.129			
Разраб.		Комиссаров			Пластина	Лит.	Масса	Масшт.
Пров.		Грановский				И	0,11	1:1
Рук. груп.		Грановский				Лист	Листов 1	
Н. контр.		Мерзлякова			Лист В3.0 ГОСТ 19903-74 / 1-IV-Ст.3 ГОСТ 16523-70	Госстрой СССР САНТЕХПРОЕКТ г. Москва		
Утв.		Сливак						

Инв. N подл. | Подп. и дата | Взам. инв. N | Инв. N дубл. | Подп. и дата

Формат 11

А1А133.124

Rz 320 (√)

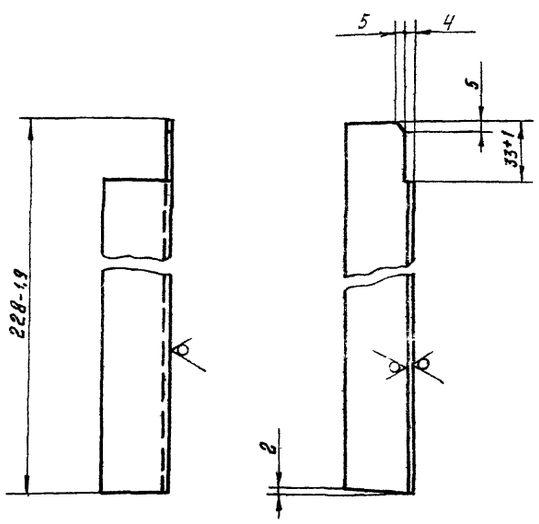

Неуказанные предельные отклонения размеров по СМ7.

Изм.	Лист	N докум.	Подп.	Дата	А1А133.124			
Разраб.		Комиссаров			Стойка	Лит.	Масса	Масшт.
Пров.		Грановский				И	0,36	1:2
Рук. груп.		Грановский				Лист	Листов 1	
Н. контр.		Мерзлякова			Уголок Б-36×36×3 ГОСТ 8509-72 / Ст.3 ГОСТ 535-58	Госстрой СССР САНТЕХПРОЕКТ г. Москва		
Утв.		Сливак						

Серия 3.904-15 Выпуск 1-12

Инв. N подл. | Подп. и дата | Взам. инв. N | Инв. N дубл. | Подп. и дата

Формат 11

А1А133.123

Rz 320 (√)

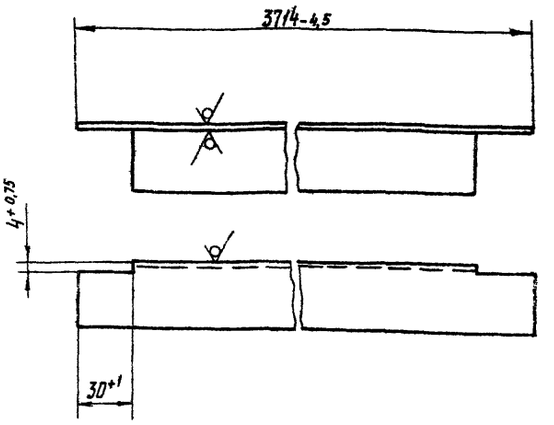

Изм.	Лист	N докум.	Подп.	Дата	А1А133.123			
Разраб.		Комиссаров			Уголок	Лит.	Масса	Масшт.
Пров.		Грановский				И	8,1	1:2
Рук. груп.		Грановский				Лист	Листов 1	
Н. контр.		Мерзлякова			Уголок Б-36×36×3 ГОСТ 8509-72 / Ст.3 ГОСТ 535-58	Госстрой СССР САНТЕХПРОЕКТ г. Москва		
Утв.		Сливак						

Инв. N подл. | Подп. и дата | Взам. инв. N | Инв. N дубл. | Подп. и дата

Формат 1

Формат	Зона	Поз.	Обозначение	Наименование	Кол	Примечание
				Документация		
11			А1А 133. 130 СБ	Сборочный чертеж		
				Детали		
Б4		1	А1А 133. 131	Патрубок		
				Труба 89х4-Д		
				ГОСТ 8732-70		
				L=174-1	1	1,45кг.
				Стандартные изделия		
		2		Отвод 90° 80 С50		
				ГОСТ 17375-72	1	

Инв.№ подл. | Подп. и дата | Взам. инв.№ | Инв.№ дубл. | Подп. и дата

Изм.	Лист	N докум.	Подп.	Дата
Разраб.		Комиссаров		
Пров.		Грановский		
Рук. груп.		Грановский		
Н. контр.		Мерзлякова		
Утв.		Спивак.		

А1А 133. 130

Колено

Лит.	Лист	Листов
И		1

Госстрой СССР САНТЕХПРОЕКТ г. Москва

Формат 11

Формат	Зона	Поз.	Обозначение	Наименование	Кол.	Примечание
				Документация		
11			А1А 133. 140 СБ	Сборочный чертеж		
				Детали		
11		1	А1А 133. 132	Полоса	2	
		2	А1А 133. 132-01	Полоса	2	
11		3	А1А 133. 133	Ручка	1	
Б4		4	А1А 133. 134	Сетка		
				Сетка № 1,6-0,5		
				ГОСТ 12184-66		
				180-2,5 х 560-4,5	1	0,2кг.
				Стандартные изделия		
		5		Заклепка 2х8-011		
				ГОСТ 10300-68	34	

Инв.№ подл. | Подп. и дата | Взам. инв.№ | Инв.№ дубл. | Подп. и дата

Изм.	Лист.	N докум	Подп.	Дата
Разраб.		Комиссаров		
Пров.		Грановский		
Рук. груп.		Грановский		
Н. контр.		Мерзлякова		
Утв.		Спивак.		

А1А 133. 140

Фильтр

Лит.	Лист	Листов
И		1

Госстрой СССР САНТЕХПРОЕКТ г. Москва

Формат 11

Серия 3.904-1-5 Выпуск 1-12

Формат	Зона	Поз.	Обозначение	Наименование	Кол	Примечание
				Документация		
11			А1А 133. 150 СБ	Сборочный чертеж		
				Детали		
11		1	А1А 133. 135	Воронка	1	
11		2	А1А 133. 136	Патрубок	1	
11		3	А1А 133. 137	Труба	1	
Б4		4	А1А 133. 138	Заглушка		
				Лист Б8 ГОСТ 19903-74 Ст.3 ГОСТ 14637-69		
				ф84-1,4	1	0,17кг

Инв.№ подл. | Подп. и дата | Взам. инв.№ | Инв.№ дубл. | Подп. и дата

Изм.	Лист	N докум.	Подп.	Дата
Разраб.		Комиссаров		
Пров.		Грановский		
Рук. груп.		Грановский		
Н. контр.		Мерзлякова		
Утв.		Спивак.		

А1А 133. 150

Перелив

Лит.	Лист	Листов
И		1

Госстрой СССР САНТЕХПРОЕКТ г. Москва

Формат 11

Формат	Зона	Поз.	Обозначение	Наименование	Кол.	Примечание
				Документация		
12			А1А 133. 160 СБ	Сборочный чертеж		
				Детали		
11		1	А1А 133. 139	Стенка задняя	1	
11		2	А1А 133. 141	Стенка боковая	1	
11		3	А1А 133. 142	Стенка боковая	1	
11		4	А1А 133. 143	Поперечина	2	
				Стандартные изделия		
		5		Винт М8х10.58		
				ГОСТ 17473-72	2	
		6		Гайка М6.4		
				ГОСТ 5915-70	2	

Инв.№ подл. | Подп. и дата | Взам. инв.№ | Инв.№ дубл. | Подп. и дата

Изм.	Лист	N докум.	Подп.	Дата
Разраб.		Комиссаров		
Пров.		Грановский		
Рук. груп.		Грановский		
Н. контр.		Мерзлякова		
Утв.		Спивак.		

А1А 133. 160

Каркас фильтра

Лит	Лист	Листов
И		1

Госстрой СССР САНТЕХПРОЕКТ г. Москва

Формат 11.

А1А133.132

Rz 80 (√)

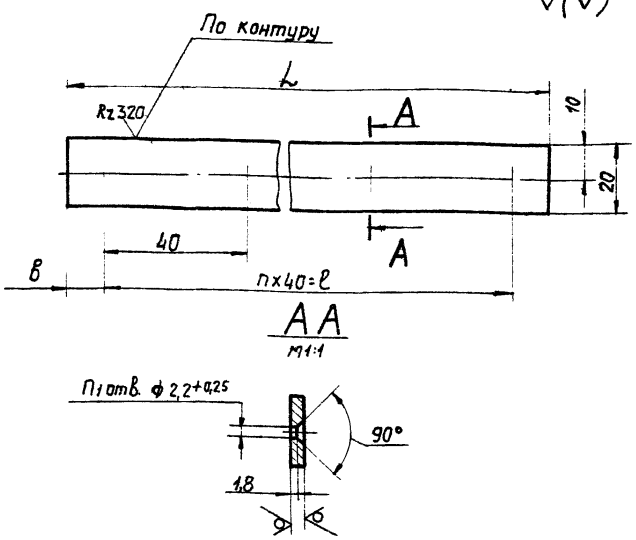

Обозначение	Размеры, мм L	ℓ	В	Кол. шагов n	Кол. отв. n1	Масса, кг
А1А133.132	180-1	160	10	4	5	0,11
-01	520-1,6	440	40	11	12	0,32

Неуказанные предельные отклонения размеров по СМ1

Изм.	Лист	N докум.	Подп.	Дата
Разраб.		Комиссаров		
Пров.		Грановский		
Рук. груп.		Грановский		
Н. контр.		Мерзлякова		
Утв.		Сливак		

А1А133.132

Полоса

Лит.	Масса	Масшт.
И	См. табл.	—

Лист 63.0 ГОСТ 19903-74
Ст.3 ГОСТ 16523-70

Лист | Листов 1

Госстрой СССР Сантехпроект г. Москва

Копировал: Формат А1

А1А133.133

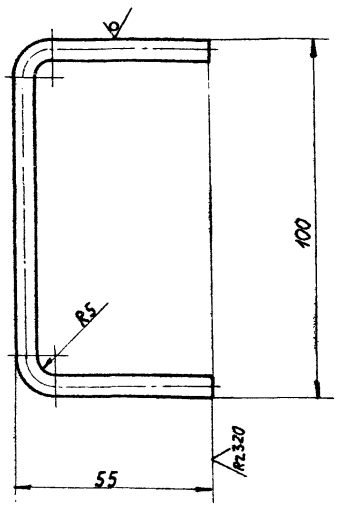

Предельные отклонения размеров по СМ3

Изм.	Лист	N докум.	Подп.	Дата
Разраб.		Комиссаров		
Пров.		Грановский		
Рук. груп.		Грановский		
Н. контр.		Мерзлякова		
Утв.		Сливак		

А1А133.133

Ручка

Лит.	Масса	Масшт.
И	0,03	1:1 *

Круг В5 ГОСТ 2590-71
Ст.3 ГОСТ 535-58

Лист | Листов 1

Госстрой СССР Сантехпроект г. Москва

Копировал: Формат А1

Серия 3.904-15 Выпуск 1-12

А1А133.140СБ

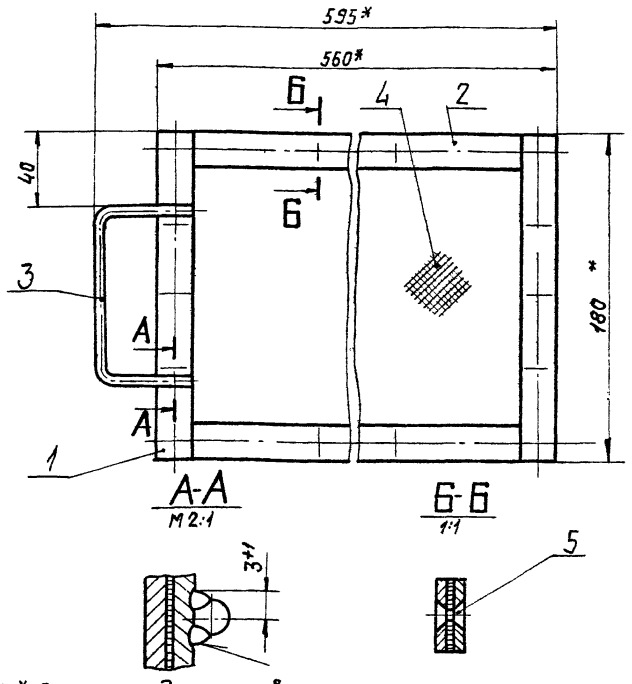

1. * Размеры для справок.
2. Сварка ручная электродуговая

Изм.	Лист	N докум.	Подп.	Дата
Разраб.		Комиссаров		
Пров.		Грановский		
Рук. груп.		Грановский		
Гл. спец.		Сливак		
Н. контр.		Мерзлякова		
Утв.		Гольтвегер		

А1А133.140СБ

Фильтр. Сварочный чертеж.

Лит.	Масса	Масшт.
И	1,1	1:2

Лист | Листов 1

Госстрой СССР Сантехпроект г. Москва

Копировал: Формат А1

А1А133.130СБ

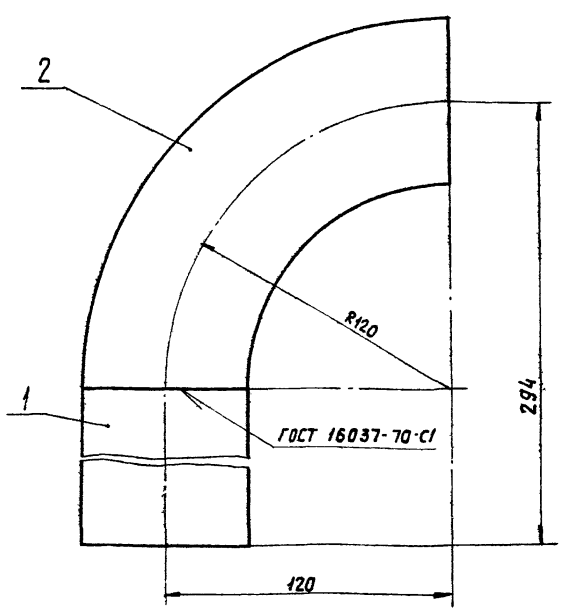

Размеры для справок.

Изм.	Лист	N докум.	Подп.	Дата
Разраб.		Комиссаров		
Пров.		Грановский		
Рук. груп.		Грановский		
Гл. спец.		Сливак		
Н. контр.		Мерзлякова		
Утв.		Гольтвегер		

А1А133.130СБ

Колено. Сварочный чертеж

Лит.	Масса	Масшт.
И	3,4	1:2

Лист | Листов 1

Госстрой СССР Сантехпроект г. Москва

Копировал: Формат А1

А1А133.136

Rz 320 (√)

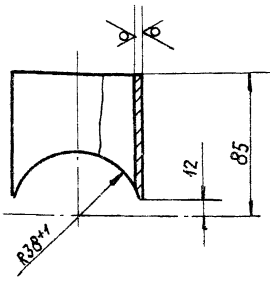

Неуказанные предельные отклонения размеров по СМ9

Изм.	Лист	№ докум.	Подп.	Дата
Разраб.		Комиссаров		
Пров.		Грановский		
Рук. груп.		Грановский		
Н. контр.		Мерзлякова		
Утв.		Сливак		

Патрубок

Лит.	Масса	Масшт.
И	0,4	1:2
Лист	Листов 1	

Труба 76 х 3,5 ГОСТ 8732-70 / Д ГОСТ 8731-74

Госстрой СССР Сантехпроект г. Москва

Копировал: Формат 11

Инв. № подл. | Подп. и дата | Взам. инв. № | Инв. № дубл. | Подп. и дата

А1А133.137

Rz 320 (√)

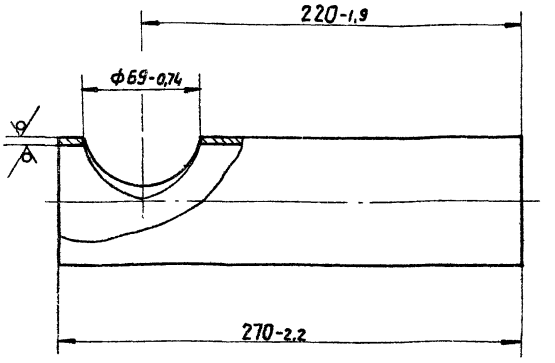

Изм.	Лист	№ докум.	Подп.	Дата
Разраб.		Комиссаров		
Пров.		Грановский		
Рук. груп.		Грановский		
Н. контр.		Мерзлякова		
Утв.		Сливак		

Труба

Лит.	Масса	Масшт.
И	1,7	1:2
Лист	Листов 1	

Труба 76х3,5 ГОСТ 8732-70 / Д ГОСТ 8731-74

Госстрой СССР Сантехпроект г. Москва

Копировал: Формат 11

Инв. № подл. | Подп. и дата | Взам. инв. № | Инв. № дубл. | Подп. и дата

А1А133.135

Rz 320 (√)

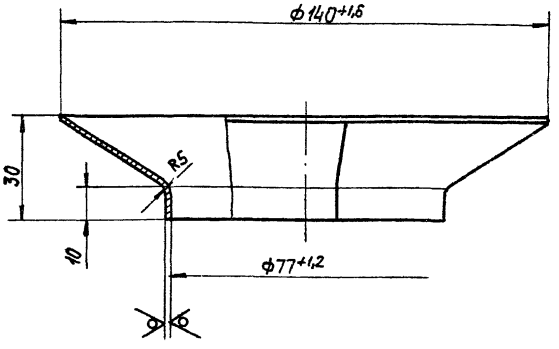

Неуказанные предельные отклонения размеров по СМ9

Изм.	Лист	№ докум.	Подп.	Дата
Разраб.		Комиссаров		
Пров.		Грановский		
Рук. груп.		Грановский		
Н. контр.		Мерзлякова		
Утв.		Сливак		

Воронка

Лит.	Масса	Масшт.
И	0,25	1:1
Лист	Листов 1	

Лист Б2,0 ГОСТ 19903-74 / 1-IV-Ст.3 ГОСТ 16523-70

Госстрой СССР Сантехпроект г. Москва

Копировал: Формат 11

Инв. № подл. | Подп. и дата | Взам. инв. № | Инв. № дубл. | Подп. и дата

А1А133.150СБ

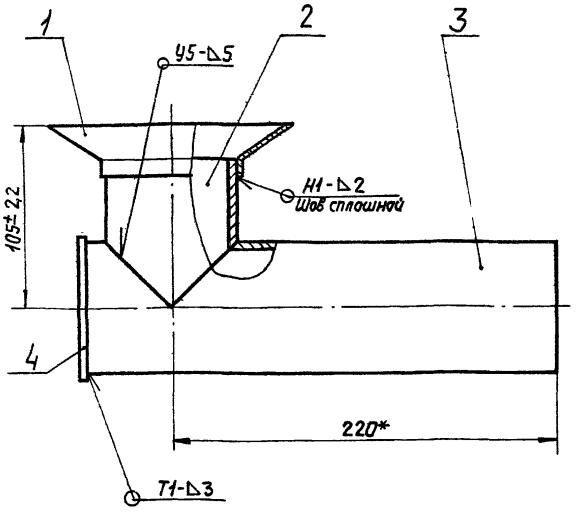

1. * Размер для справок.
2. Сварные швы Н1, Т1- по ГОСТ 5264-69; У5-по ГОСТ 16037-70

Изм.	Лист	№ докум.	Подп.	Дата
Разраб.		Комиссаров		
Пров.		Грановский		
Рук. груп.		Грановский		
Гл. спец.		Сливак		
Н. контр.		Мерзлякова		
Утв.		Гальтвегер		

Перелив. Сварочный чертеж

Лит.	Масса	Масшт.
И	2,4	1:2
Лист	Листов 1	

Госстрой СССР Сантехпроект г. Москва

Копировал: Формат 11

Инв. № подл. | Подп. и дата | Взам. инв. № | Инв. № дубл. | Подп. и дата

А1А133.141

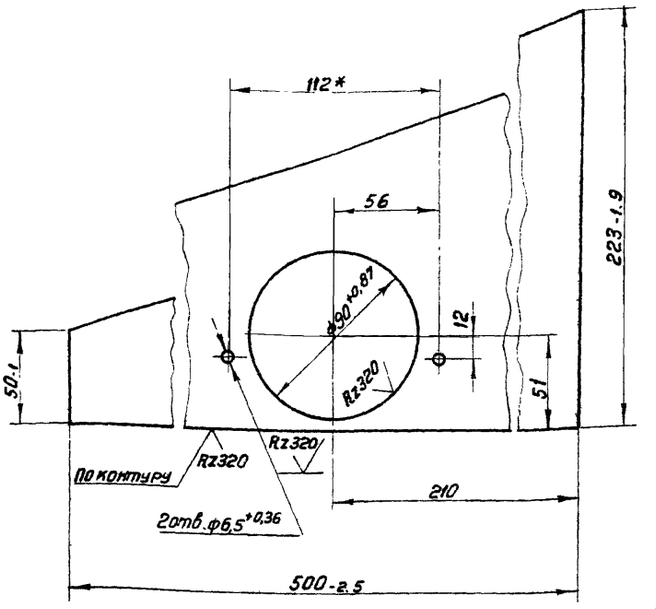

1. Неуказанные предельные отклонения размеров по СМ1
2. * Размер для справок

Изм.	Лист	№ докум.	Подп.	Дата	А1А133.141			
Разраб.		Комиссаров			Стенка боковая	Лит.	Масса	Масштаб
Пров.		Грановский				И	1,0	1:2
Рук.груп.		Грановский				Лист	Листов 1	
Н.контр.		Мерзлякова			Лист Б2,0 ГОСТ 19903-74 / 1-IV-Ст.3 ГОСТ 16523-70	Госстрой СССР Сантехпроект г. Москва		
Утв.		Сливак						

Инв.№подл. | Подп. и дата | Взам.инв.№ | Инв.№дубл. | Подп. и дата

Формат 11

А1А133.139

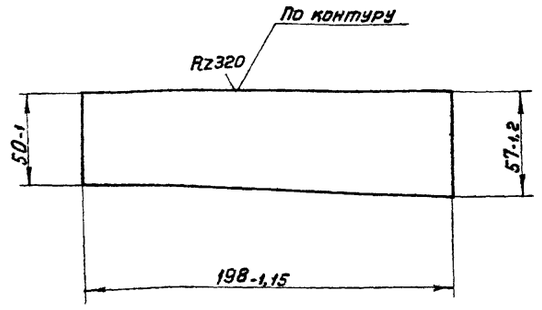

Изм.	Лист	№ докум.	Подп.	Дата	А1А133.139			
Разраб.		Комиссаров			Стенка задняя	Лит.	Масса	Масштаб
Пров.		Грановский				И	0,17	1:2
Рук.груп.		Грановский				Лист	Листов 1	
Н.контр.		Мерзлякова			Лист Б2,0 ГОСТ 19903-74 / 1-IV-Ст.3 ГОСТ 16523-70	Госстрой СССР Сантехпроект г. Москва		
Утв.		Сливак						

Инв.№подл. | Подп. и дата | Взам.инв.№ | Инв.№дубл. | Подп. и дата

Формат 11

А1А133.160СБ

Серия 3.904-15 Выпуск 1-12

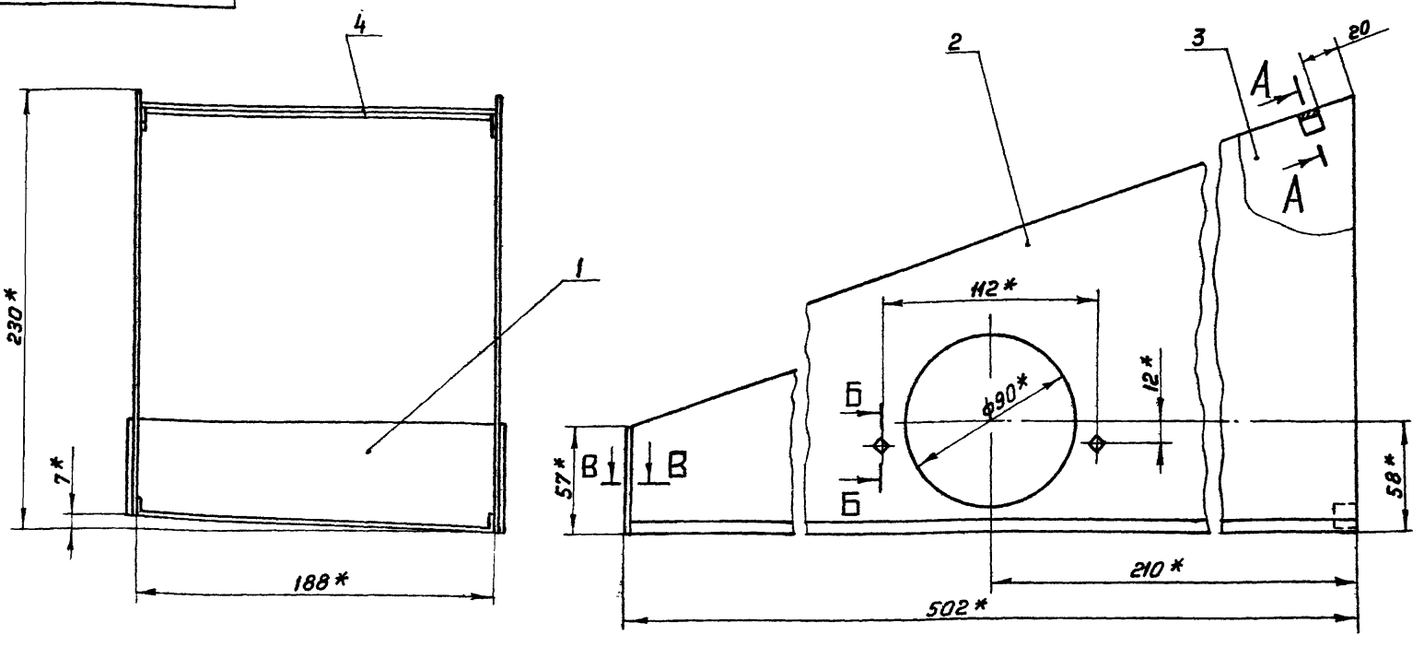

А-А
М1:1

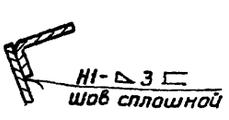

5
6

Б-Б
М1:1

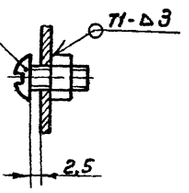

В-В
М1:1

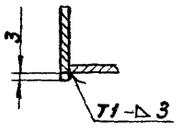

1. Предельные отклонения размеров по СМ9
2. * Размеры для справок
3. Сварные швы по ГОСТ 5264-69

Изм.	Лист	№ докум.	Подп.	Дата	А1А133.160СБ			
Разраб.		Комиссаров			Каркас фильтра сборочный чертеж	Лит.	Масса	Масштаб
Пров.		Грановский				И	2,3	1:2
Рук.груп.		Грановский				Лист	Листов 1	
Гл.спец.		Сливак				Госстрой СССР Сантехпроект г. Москва		
Н.контр.		Мерзлякова						
Утв.		Гольтвегер						

Инв.№подл. | Подп. и дата | Инв.№дубл. | Взам.инв.№ | Подп. и дата

Копировал: Терентьева

Формат 12

Формат	Зона	Поз.	Обозначение	Наименование	Кол.	Примечание
				Документация		
22			А1А133 170СБ	Сборочный чертеж		
				Детали		
11		1	А1А133.146	Уголок	2	
11		2	А1А133.147	Шайба	3	
11		3	А1А133.148	Трубка	3	
11		4	А1А133.149	Уголок	1	
		5	А1А133.149-01	Уголок	1	
11		6	А1А133.151	Профиль	1	
11		7	А1А133.152	Профиль	1	
11		8	А1А133.153	Профиль	1	
11		9	А1А133.154	Рамка	1	
11		10	А1А133.155	Лист	1	
11		11	А1А133.156	Лист	1	
11		12	А1А133.157	Кронштейн	1	
11		13	А1А133.158	Уголок	2	
11		14	А1А133.159	Профиль	1	
64		15	А1А133.161	Патрубок		
				Труба 89х4 ГОСТ 8732-70 / Д ГОСТ 8731-74		
				L = 197-1	1	0,9кг
11		16	А1А133.162	Козырек	1	

Изм.	Лист	№ докум.	Подп.	Дата
Разраб.		Комиссаров		
Пров.		Грановский		
Рук. груп.		Грановский		
Н. контр.		Мерзлякова		
Утв.		Спивак		

А1А133.170

Панель передняя

Лит.	Лист	Листов
И	1	2

Госстрой СССР
Сантехпроект
г. Москва

Копировал: Формат 11

Формат	Зона	Поз.	Обозначение	Наименование	Кол.	Примечание
				Стандартные изделия		
		17		Фланец 80-10 ГОСТ 1255-67	2	

А1А133.170 Лист 2

Изм. Лист № докум. Подп. Дата

Копировал: Формат 11

Серия 3.904-15 Выпуск 1-12

Формат	Зона	Поз.	Обозначение	Наименование	Кол.	Примечание
				Документация		
22			А1А133.180СБ	Сборочный чертеж		
				Детали		
11		1	А1А133.146	Уголок	2	
11		2	А1А133.147	Шайба	4	
11		3	А1А133.148	Трубка	4	
11		4	А1А133.149	Уголок	1	
		5	А1А133.149-01	Уголок	1	
11		6	А1А133.158	Уголок	2	
11		7	А1А133.163	Кронштейн	1	
11		8	А1А133.164	Лист	1	

Изм.	Лист	№ докум.	Подп.	Дата
Разраб.		Комиссаров		
Пров.		Грановский		
Рук. груп.		Грановский		
Н. контр.		Мерзлякова		
Утв.		Спивак		

А1А133.180

Панель задняя

Лит.	Лист	Листов
И		1

Госстрой СССР
Сантехпроект
г. Москва

Формат: 11

Формат	Зона	Поз.	Обозначение	Наименование	Кол.	Примечание
				Документация		
12			А1А133.190СБ	Сборочный чертеж		
				Детали		
11		1	А1А133.146	Уголок	1	
11		2	А1А133.147	Шайба	4	
11		3	А1А133.148	Трубка	4	
11		4	А1А133.165	Уголок	2	
11		5	А1А133.166	Уголок	2	
12		6	А1А133.167	Лист	1	

Изм.	Лист	№ докум.	Подп.	Дата
Разраб.		Комиссаров		
Пров.		Грановский		
Рук. груп.		Грановский		
Н. контр.		Мерзлякова		
Утв.		Сп Вак		

А1А133.190

Панель Верхняя

Лит.	Лист	Листов
И		1

Госстрой СССР
Сантехпроект
г. Москва

Копировал: Формат: 11

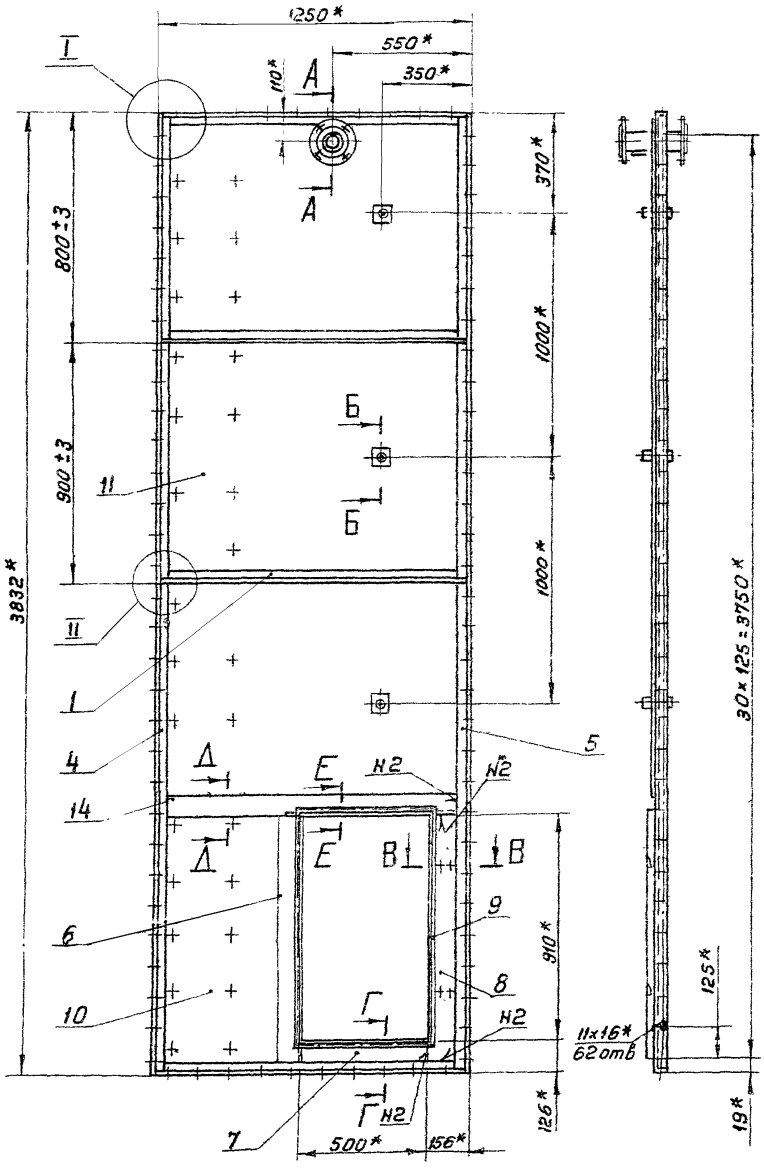

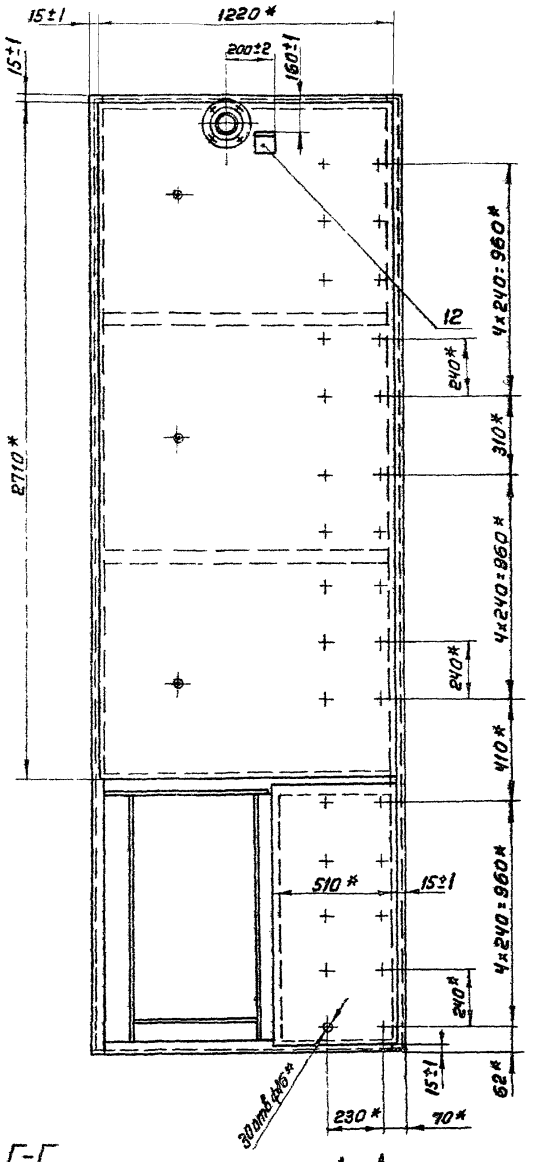

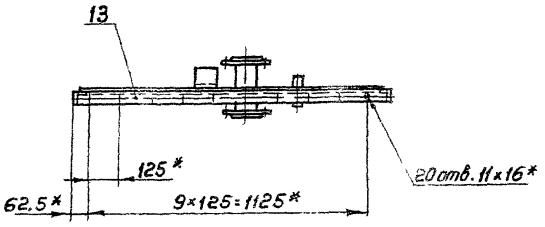

Г-Г
М1:2

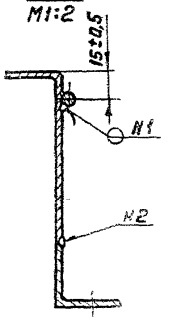

Д-Д
М1:2

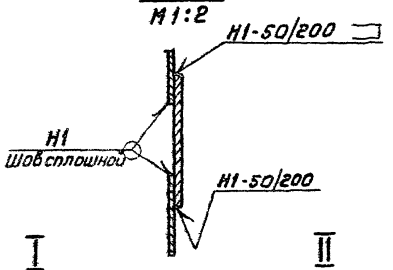

А-А
М1:4

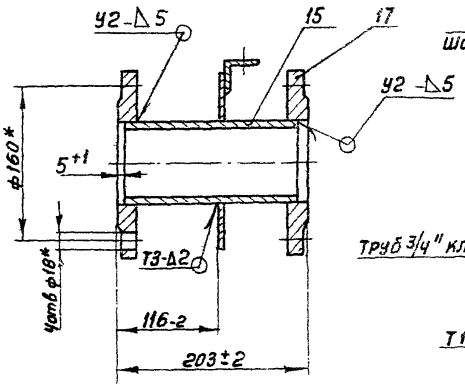

Б-Б
М1:2

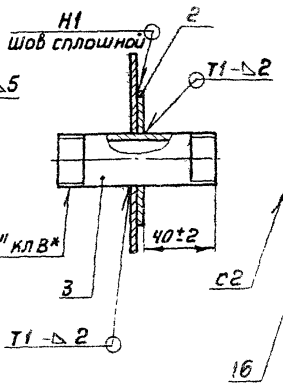

Е-Е
М1:2

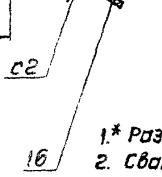

I
М1:2

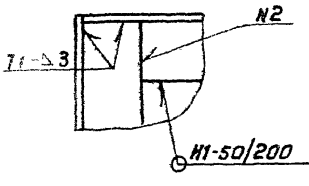

II
М1:2

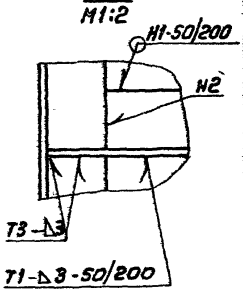

В-В
М1:1

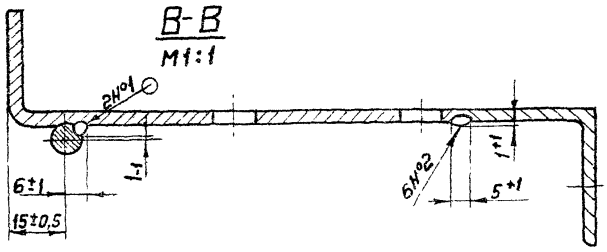

1.* Размеры для справок.
2. Сварные швы Н1, Т1, Т3, С2 - по ГОСТ 5264-69; У2 - по ГОСТ 16037-70. Сварные швы Н1, Н2 - сварка ручная электродуговая.

Изм.	Лист	№ докум.	Подп.	Дата	А1А133.170СБ		
Разраб		Комиссаров			Панель передняя. Сборочный чертеж	Лит.	Масса	Масштаб
Пров		Грановский				И	102,0	1:15
Рук. груп		Грановский				Лист	Листов 1	
Гл. спец		Сливак				Госстрой СССР Сантехпроект г. Москва		
Н. контр		Мерзлякова						
Утв		Гальтвегер						

Копировал: Терентьева

Формат А2

Серия 3.904-15 Выпуск 1-12

Инв. № подл. | Подп. и дата | Взам. инв. № | Инв. № дубл. | Подп. и дата

А1А133.146

Rz320

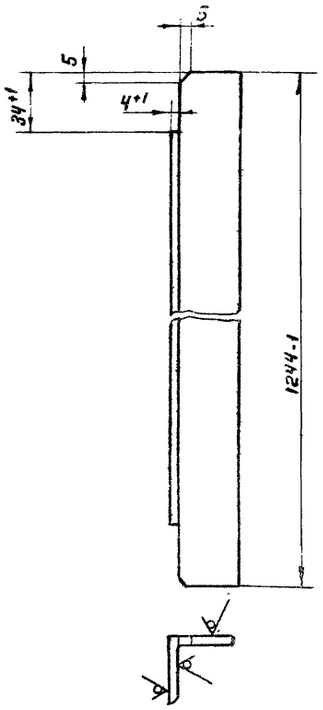

Неуказанные предельные отклонения размеров по СМ7

Изм	Лист	Н докум	Подп	Дата	А1А133.146			
Разраб		Митехина			Уголок	Лит.	Масса	Масштаб
Пров		Комиссаров				И	2,0	1:2
Рук.груп		Грановский				Лист	Листов 1	
Н.контр		Мерзлякова			Уголок Б 36×36×3 ГОСТ 8509-72 Ст 3 ГОСТ 535-58	Госстрой СССР Сантехпроект г. Москва		
Утв		Спивак						

Формат 11

Инв.№ подл. | Подп. и дата | Взам.инв.№ | Инв.№ дубл. | Подп. и дата

А1А133.147

Rz320

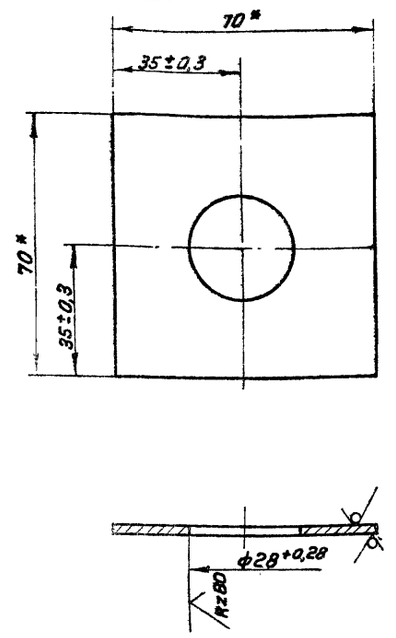

* Размеры для справок

Изм	Лист	Н докум.	Подп.	Дата	А1А133.147			
Разраб		Митехина			Шайба	Лит	Масса	Масштаб
Пров.		Комиссаров				И	0,06	1:1
Рук.груп.		Грановский				Лист	Листов 1	
Н.контр.		Мерзлякова			Лист Б2 ГОСТ 19903-74 1-IV Ст3 ГОСТ 16523-70	Госстрой СССР Сантехпроект г. Москва		
Утв.		Спивак						

Формат 11

Инв.№ подл. | Подп. и дата | Взам.инв.№ | Инв.№ дубл. | Подп. и дата

Серия 3.904-15 Выпуск 1-12

А1А133.148

Rz320

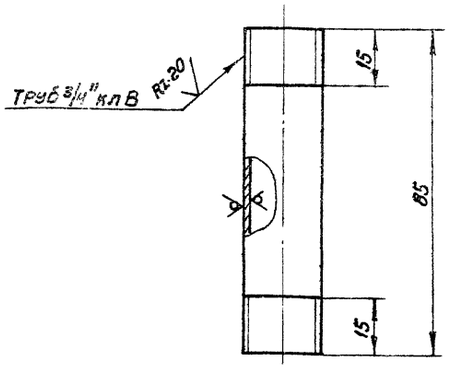

Предельные отклонения размеров по СМ7

Изм	Лист	Н докум.	Подп	Дата	А1А133.148			
Разраб		Митехина			Трубка	Лит.	Масса	Масштаб
Пров		Комиссаров				И	0,14	1:1
Рук.груп		Грановский				Лист	Листов 1	
Н.контр		Мерзлякова			Труба 20 ГОСТ 3262-62	Госстрой СССР Сантехпроект г. Москва		
Утв		Спивак						

Формат 11

Инв.№ подл. | Подп. и дата | Взам.инв.№ | Инв.№ дубл. | Подп. и дата

А1А133.149

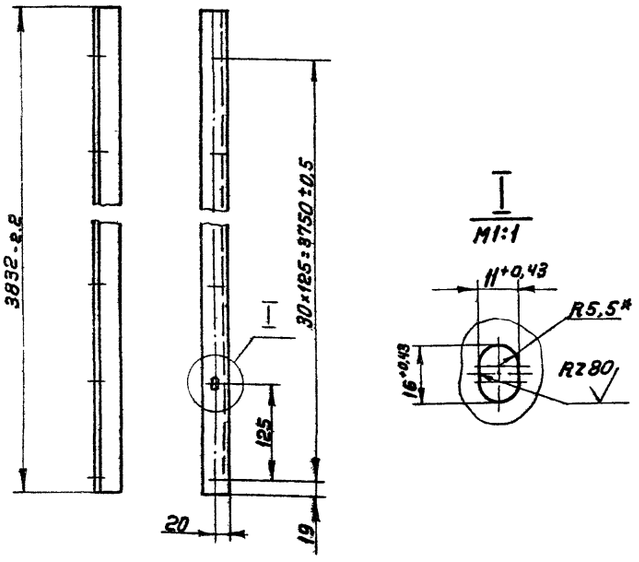

А1А133.149- изображено

А1А133.149-01- зеркальное отражение

1.* Размер для справок.

2. Неуказанные предельные отклонения по СМ7

Изм	Лист	Н докум.	Подп	Дата	А1А133.149			
Разраб		Митехина			Уголок	Лит	Масса	Масштаб
Пров		Комиссаров				И	6,3	1:5
Рук.груп		Грановский				Лист	Листов 1	
Н.контр		Мерзлякова			Уголок Б·36×36×3 ГОСТ 8509-72 Ст.3 ГОСТ 535-58	Госстрой СССР Сантехпроект г. Москва		
Утв		Спивак						

Копировал: Терентьева Формат 11

Инв.№ подл. | Подп. и дата | Взам.инв.№ | Инв.№ дубл. | Подп. и дата

Rz 320 (V)

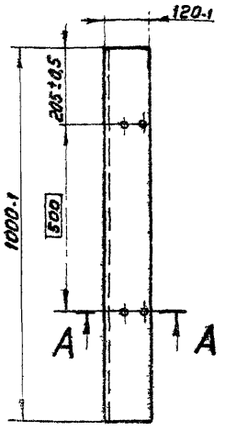

А-А
М1:1

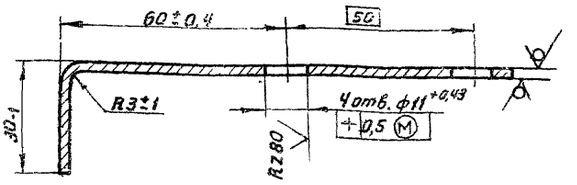

А1А133.153

Изм.	Лист	№ докум.	Подп.	Дата
Разраб.		Ямпольская		
Пров.		Комиссаров		
Рук.груп		Грановский		
Н.контр.		Мерзлякова		
Утв.		Сливак		

Профиль

Лит.	Масса	Масштаб
И	3,7	1:10
Лист	Листов 1	

Лист Б3,0 ГОСТ 19903-74
I-IV-Ст3 ГОСТ 16523-70

Госстрой СССР
Сантехпроект
г. Москва

Формат 1

Rz 320 (V)

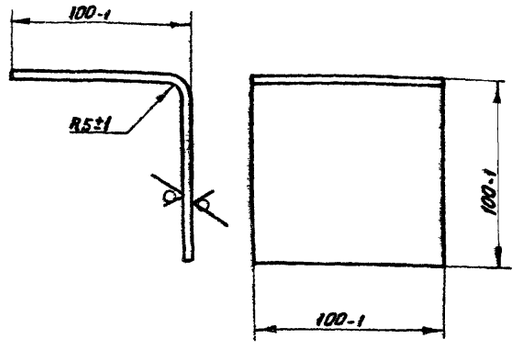

А1А133.157

Изм.	Лист	№ докум.	Подп.	Дата
Разраб.		Ямпольская		
Пров.		Комиссаров		
Рук.груп		Грановский		
Н.контр.		Мерзлякова		
Утв.		Сливак		

Кронштейн

Лит.	Масса	Масштаб
И	0,47	1:2
Лист	Листов 1	

Лист Б3,0 ГОСТ 19903-74
I-IV-Ст.3 ГОСТ 16523-70

Госстрой СССР
Сантехпроект
г. Москва

Формат 11

Rz 320 (V)

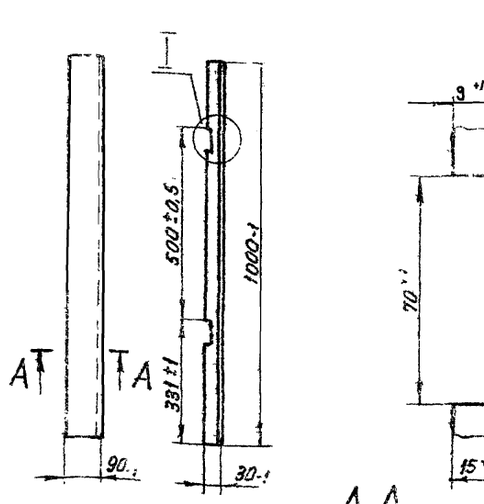

А-А
М1:1

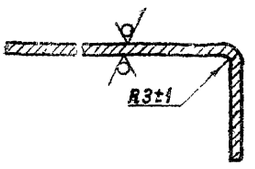

А1А133.151

Изм.	Лист	№ докум.	Подп.	Дата
Разраб		Ямпольская		
Пров		Комиссаров		
Рук.груп		Грановский		
Н.контр		Мерзлякова		
Утв		Сливак		

Профиль

Лит.	Масса	Масштаб
И	2,8	1:10
Лист	Листов 1	

Лист Б3,0 ГОСТ 19903-74
I-IV-Ст3 ГОСТ 16523-70

Госстрой СССР
Сантехпроект
г Москва

Формат 11

Rz 320 (V)

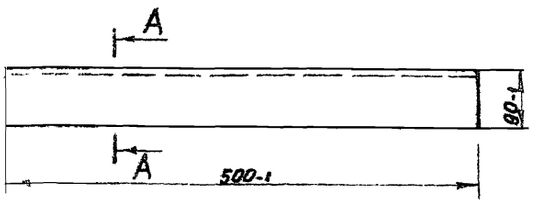

А-А
М1:1

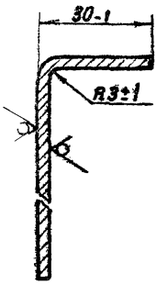

А1А133.152

Изм.	Лист	№ докум.	Подп.	Дата
Разраб		Ямпольская		
Пров		Комиссаров		
Рук.груп		Грановский		
Н.контр		Мерзлякова		
Утв		Сливак		

Профиль

Лит.	Масса	Масштаб
И	1,57	1:5
Лист	Листов 1	

Лист Б3,0 ГОСТ 19903-74
I-IV-Ст.3 ГОСТ 16523-70

Госстрой СССР
Сантехпроект
г. Москва

Копировал: Терентьева

Формат 11

Серия 3.904-15 Выпуск 1-12

А1А133.154

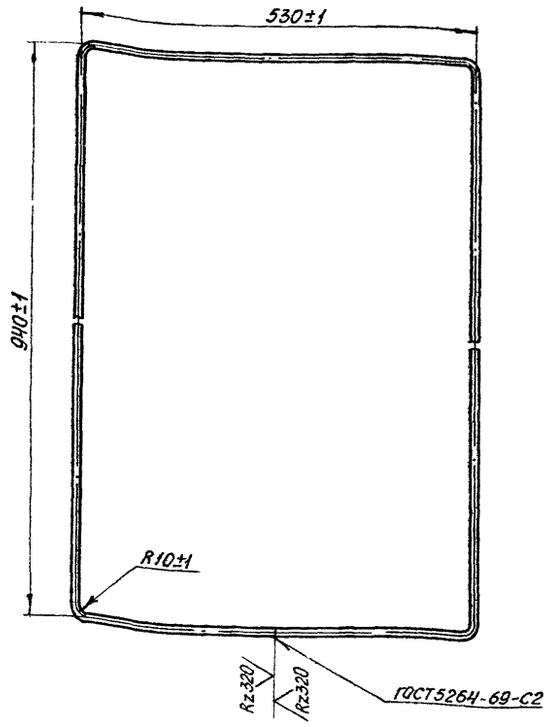

Изм.	Лист	№ докум.	Подп.	Дата
Разраб.		Ямпольская		
Пров.		Быстрова		
Рук. гр.		Грановский		
Н. контр.		Мерзлякова		
Утв.		Спивак		

Рамка

Литера	Масса	Масштаб
И	1,2	1:5

Лист | Листов 1

Круг В8 ГОСТ 2590-71 / Ст 3 ГОСТ 535-58

Госстрой СССР Сантехпроект г. Москва

Копировал: Дзино Формат А1

А1А133.159

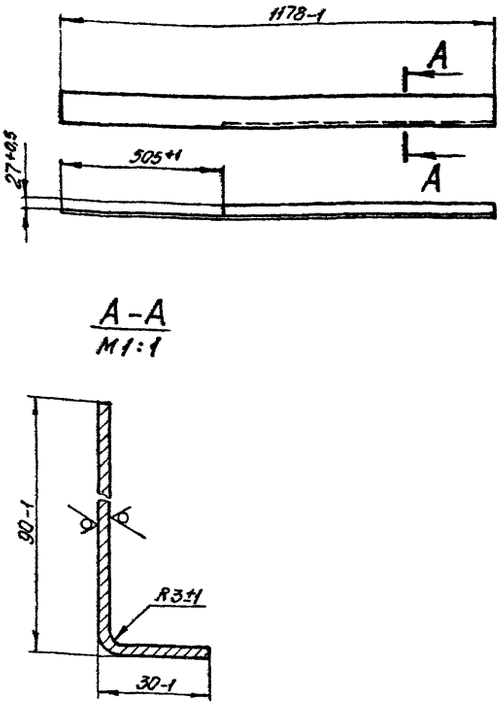

Изм.	Лист	№ докум.	Подп.	Дата
Разраб.		Ямпольская		
Пров.		Быстрова		
Рук. гр.		Грановский		
Н. контр.		Мерзлякова		
Утв.		Спивак		

Профиль

Литера	Масса	Масштаб
И	3,0	1:10

Лист | Листов 1

Лист Б3,0 ГОСТ 19903-74 / 1-IV-Ст.3 ГОСТ 16523-70

Госстрой СССР Сантехпроект г. Москва

Копировал: Дзино Формат А1

А1А133.155

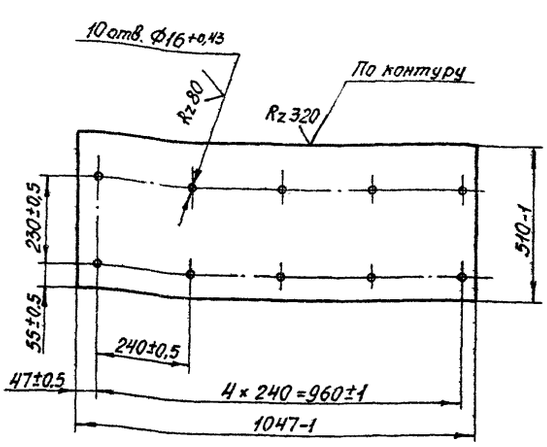

Изм.	Лист	№ докум.	Подп.	Дата
Разраб.		Ямпольская		
Пров.		Комиссаров		
Рук. гр.		Грановский		
Н. контр.		Мерзлякова		
Утв.		Спивак		

Лист

Литера	Масса	Масштаб
И	6,8	1:10

Лист | Листов 1

Лист Б2,0 ГОСТ 19903-74 / 1-IV-Ст.3 ГОСТ 16523-70

Госстрой СССР Сантехпроект г. Москва

Копировал: Дзино Формат А1

А1А133.158

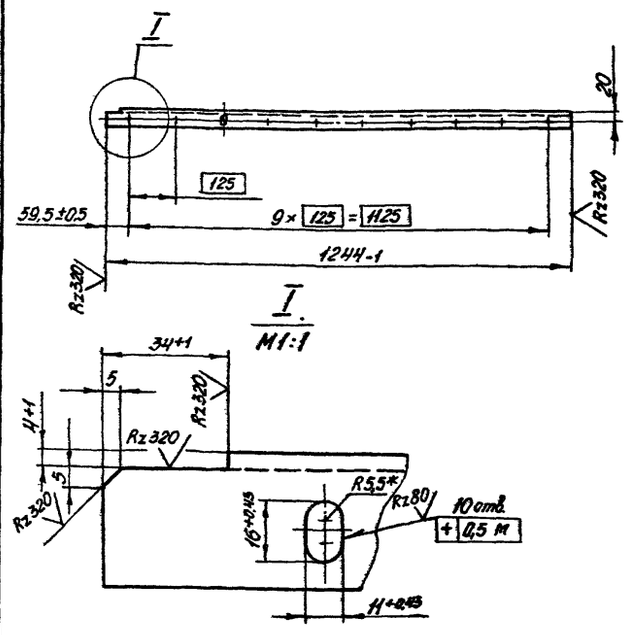

1. * Размер для справок.
2. Неуказанные предельные отклонения размеров по Ст7.

Изм.	Лист	№ докум.	Подп.	Дата
Разраб.		Ямпольская		
Пров.		Комиссаров		
Рук. гр.		Грановский		
Н. контр.		Мерзлякова		
Утв.		Спивак		

Уголок

Литера	Масса	Масштаб
И	2,0	1:1

Лист | Листов 1

Уголок Б-36×36×3 ГОСТ 8509-72 / Ст.3 ГОСТ 535-58

Госстрой СССР Сантехпроект г. Москва

Копировал: Дзино Формат А1

Подп. и дата | Инв. № дубл. | Взам. инв. № | Инв. № подл.

А1А133.156

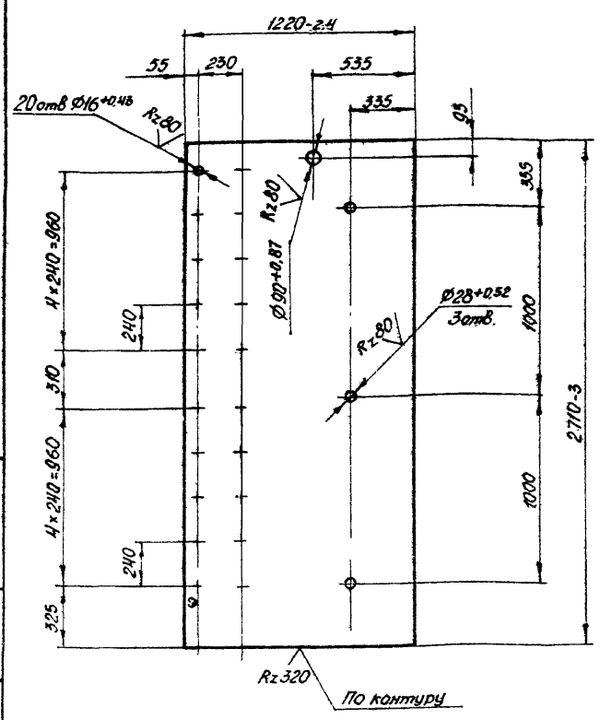

Неуказанные предельные отклонения размеров по СМ1.

				А1А133.156			
Изм.	Лист	№ докум.	Подп.	Дата	Лист	Литера	Масса	Масштаб
Разраб.		Комиссаров				И	52,0	1:20
Пров.		Грановский				Лист	Листов 1
Рук. гр.		Грановский			Лист Б2,0 ГОСТ 19903-74 1-IV-Ст.3 ГОСТ16523-70	Госстрой СССР Сантехпроект г. Москва
Н. контр.		Мерзлякова				
Утв.		Спивак				

Копировал: Дзино Формат А1

А1А133.162

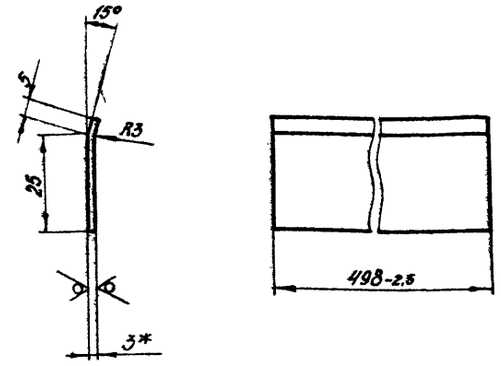

1. Неуказанные предельные отклонения размеров по СМ9.
2. * Размер для справок.

				А1А133.162			
Изм.	Лист	№ докум.	Подп.	Дата	Козырек	Литера	Масса	Масштаб
Разраб.		Комиссаров				И	0,4	1:1
Пров.		Грановский				Лист	Листов 1
Рук. гр.		Грановский			Лист Б3,0 ГОСТ 19903-74 1-IV-Ст.3 ГОСТ16523-70	Госстрой СССР Сантехпроект г. Москва
Н. контр.		Мерзлякова				
Утв.		Спивак				

Копировал: Дзино Формат А1

Серия 3.904-15 Выпуск 1-12

А1А133.142

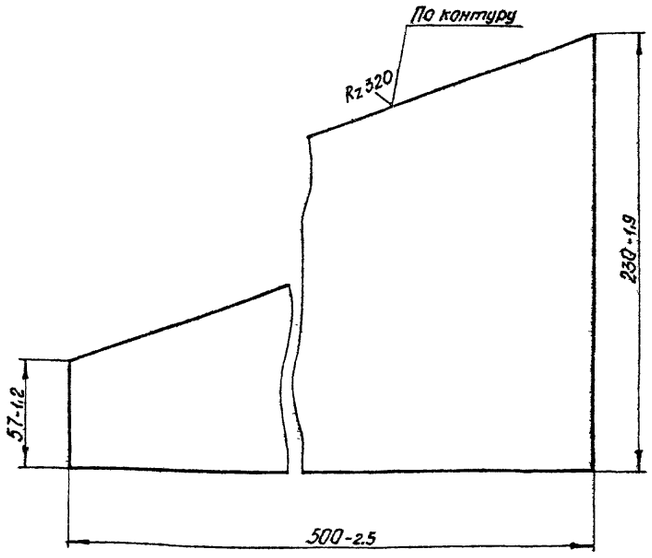

				А1А133.142			
Изм.	Лист	№ докум.	Подп.	Дата	Стенка боковая	Литера	Масса	Масштаб
Разраб.		Комиссаров				И	1,07	1:2
Пров.		Грановский				Лист	Листов 1
Рук. гр.		Грановский			Лист Б2,0 ГОСТ 19903-74 1-IV-Ст.3 ГОСТ16523-70	Госстрой СССР Сантехпроект г. Москва
Н. контр.		Мерзлякова				
Утв.		Спивак				

Копировал: Дзино Формат А1

А1А133.143

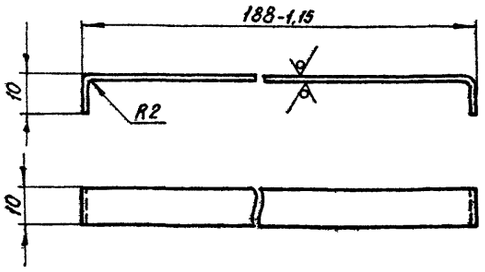

Неуказанные предельные отклонения размеров по СМ9.

				А1А133.143			
Изм.	Лист	№ докум.	Подп.	Дата	Поперечина	Литера	Масса	Масштаб
Разраб.		Комиссаров				И	0,03	1:1
Пров.		Грановский				Лист	Листов 1
Рук. гр.		Грановский			Лист Б2,0 ГОСТ 19903-74 1-IV-Ст.3 ГОСТ16523-70	Госстрой СССР Сантехпроект г. Москва
Н. контр.		Мерзлякова				
Утв.		Спивак				

Копировал: Дзино Формат А1

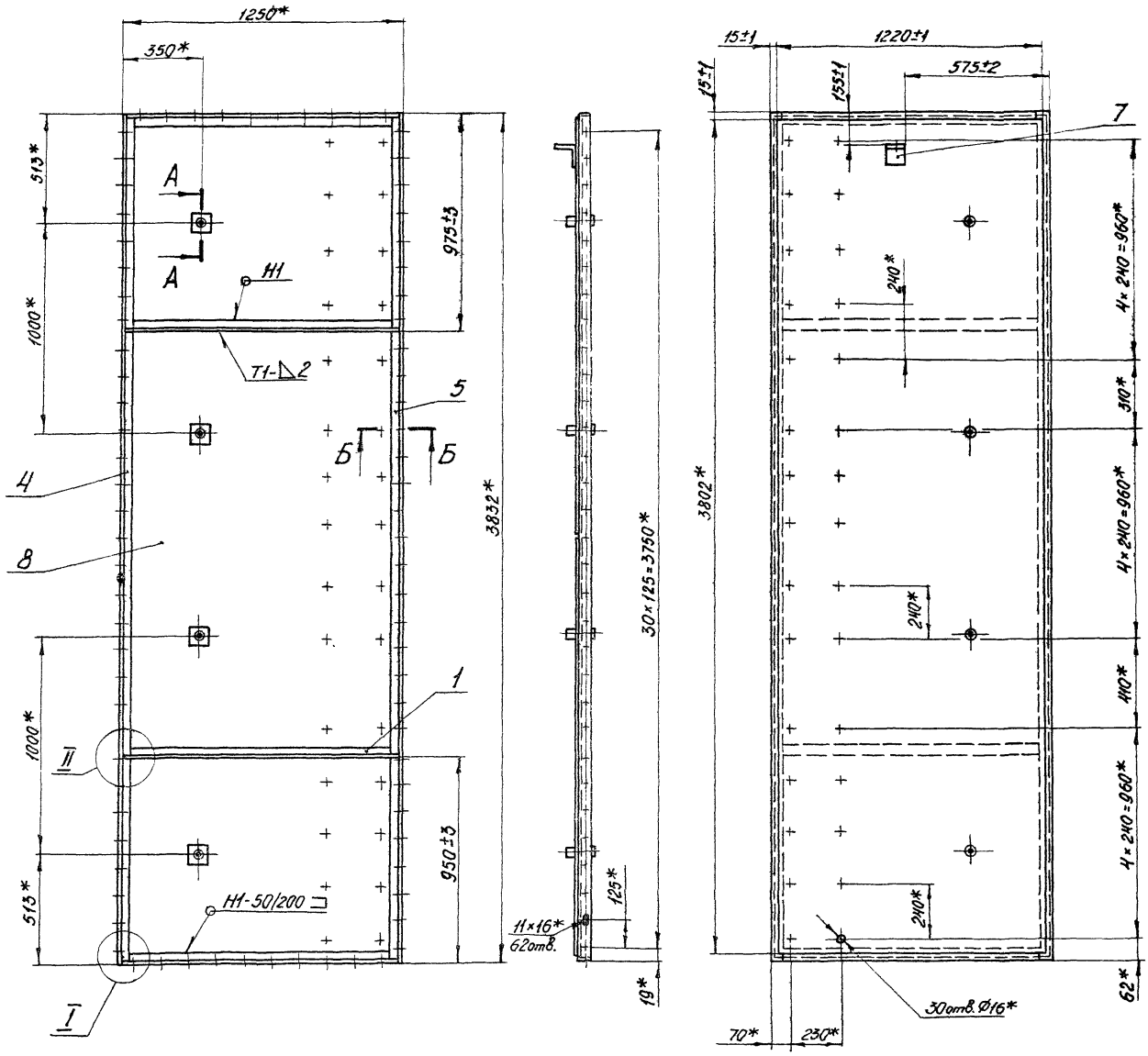

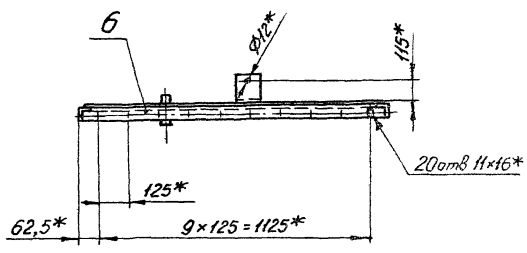

Б-Б
М1:2

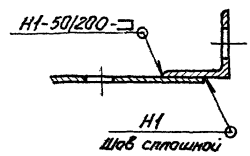

А-А
М1:2

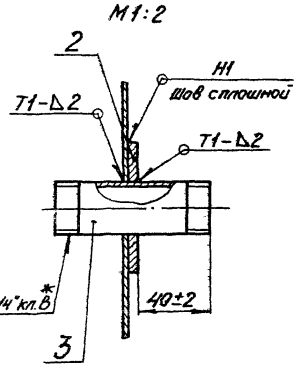

В-В
М1:1

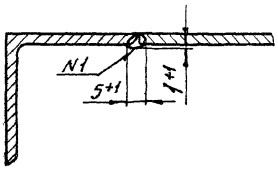

I
М1:2

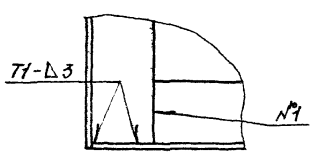

II
М1:2

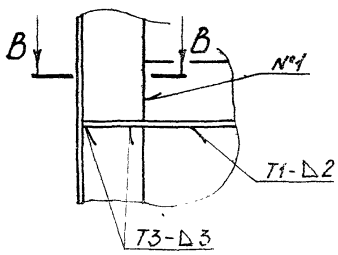

1.* Размеры для справок.

2. Сварные швы Н1, Т1, Т3 по ГОСТ 5264-69.
Сварной шов N1 – сварка ручная электродуговая.

Изм.	Лист	N°докум.	Подп.	Дата
Разраб.		Комиссаров		
Пров.		Грановский		
Рук. гр.		Грановский		
Гл. спец.		Спивак		
Н. контр.		Мерзлякова		
Утв.		Гольтвегер		

А1А133.180СБ

Панель задняя

Сварочный чертеж

Литера	Масса	Масштаб
И	100	1:15

Лист | Листов 1

Госстрой СССР
Сантехпроект
г. Москва

Копировал: Дзино

Формат 22

Серия 3.904-15 Выпуск 1-12

Инв. N подл. | Подп. и дата | Взам. инв. N | Инв. N дубл. | Подп. и дата

А1А133.167

А (V)

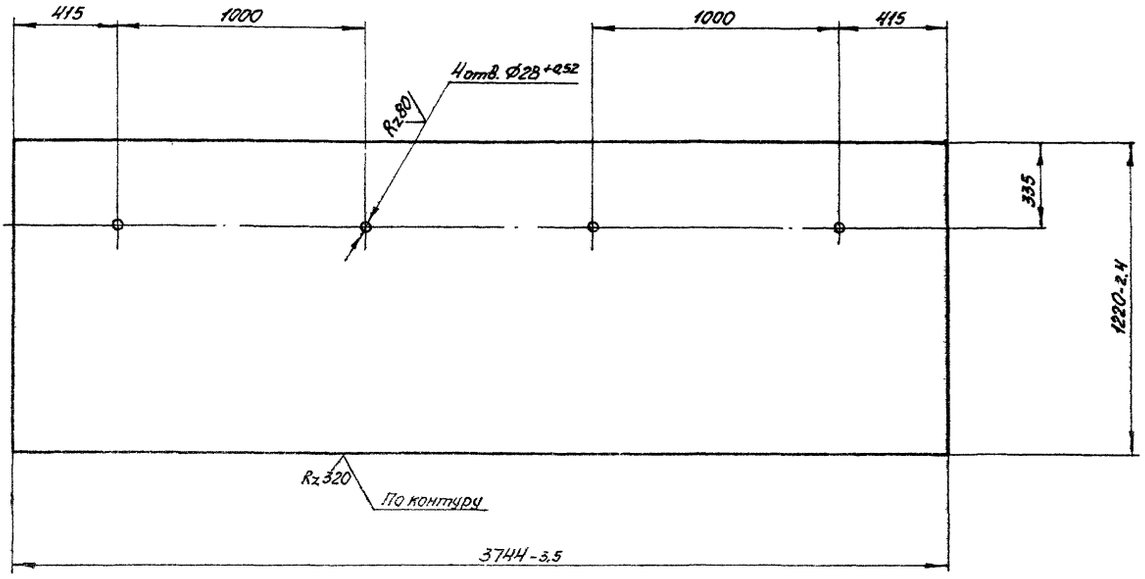

Неуказанные предельные отклонения размеров по СМ9.

					А1А133.167		
Изм.	Лист	№ докум.	Подп.	Дата	Лист	Литера	Масса	Масштаб
Разраб.		Комиссаров				И	72,0	1:15
Пров.		Грановский				Лист	Листов 1
Рук. гр.		Грановский			Лист Б2,0 ГОСТ 19903-74 1-IV-Ст.3 ГОСТ 16523-70	Госстрой СССР Сантехпроект г. Москва	
Н. контр.		Мерзлякова					
Утв.		Спивак					

Копировал: Дзино Формат 12

Инв. № подл. | Подп. и дата | Взам. инв. № | Инв. № дубл. | Подп. и дата

А1А133.190СБ

Серия 3.904-15 Выпуск 1-12

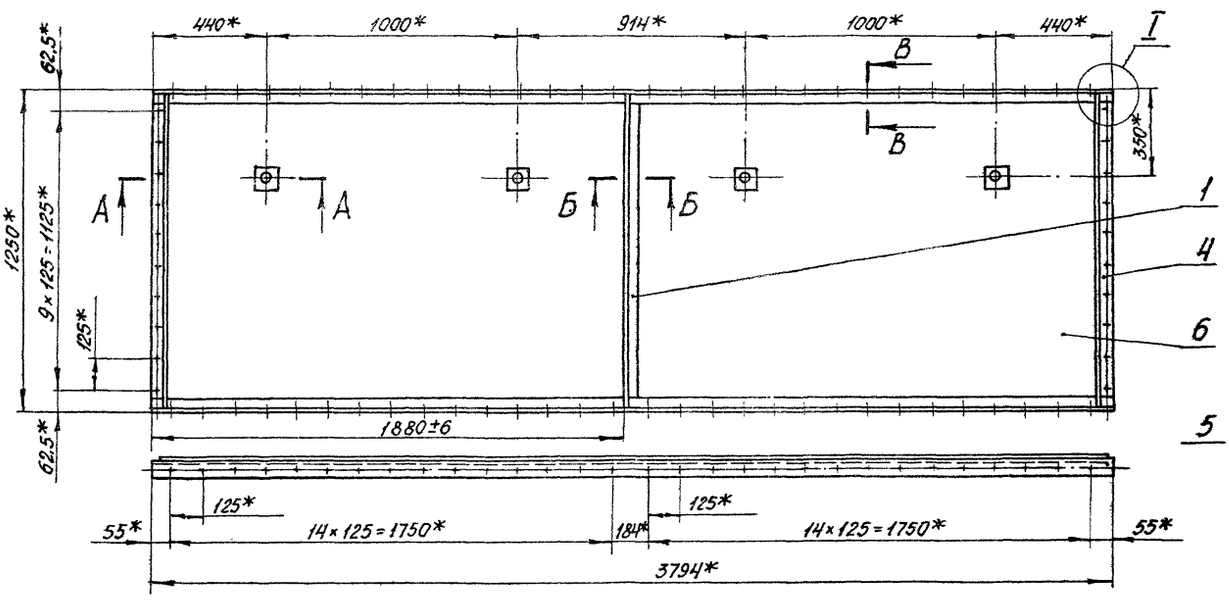

А-А
М1:2

Б-Б
М1:2

В-В
М1:2

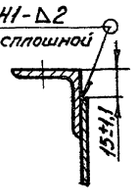

I
М1:2

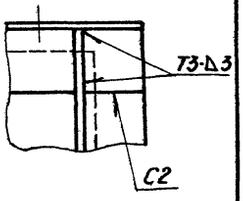

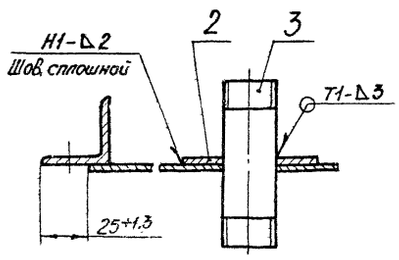

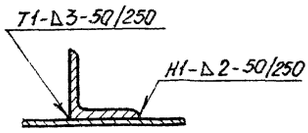

1.* Размеры для справок.
2. Сварные швы по ГОСТ 5264-69

					А1А133.190СБ		
Изм.	Лист	№ докум.	Подп.	Дата	Панель верхняя сварочный чертеж	Литера	Масса	Масштаб
Разраб.		Комиссаров				И	92,0	1:15
Пров.		Грановский				Лист	Листов 1
Рук. гр.		Грановский				Госстрой СССР Сантехпроект г. Москва	
Гл. спец.		Спивак					
Н. контр.		Мерзлякова					
Утв.		Гольтвегер					

Копировал: Дзино Формат 12

А1А133.165

Rz320 (√)

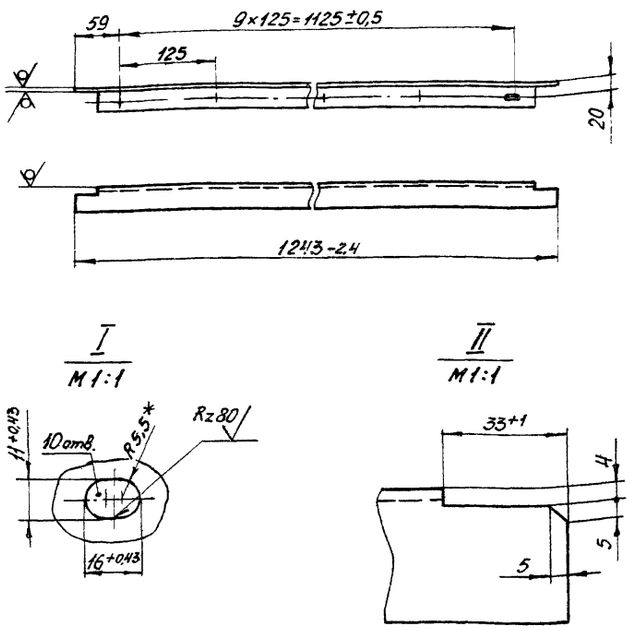

1. Неуказанные предельные отклонения размеров по СМ7.
2. * Размер для справок.

Изм.	Лист	№ докум.	Подп.	Дата	А1А133.165			
Разраб.		Комиссаров			Уголок	Литера	Масса	Масштаб
Пров.		Грановский				Н	20	1:5
Рук. гр.		Грановский				Лист	Листов 1	
Н.контр.		Мерзлякова			Уголок Б-36×36×3 ГОСТ 8509-72 / Ст.3 ГОСТ 535-58	Госстрой СССР Сантехпроект г. Москва		
Утв.		Спивак						

Копировал: Дзино Формат А1

А1А133.166

Rz320 (√)

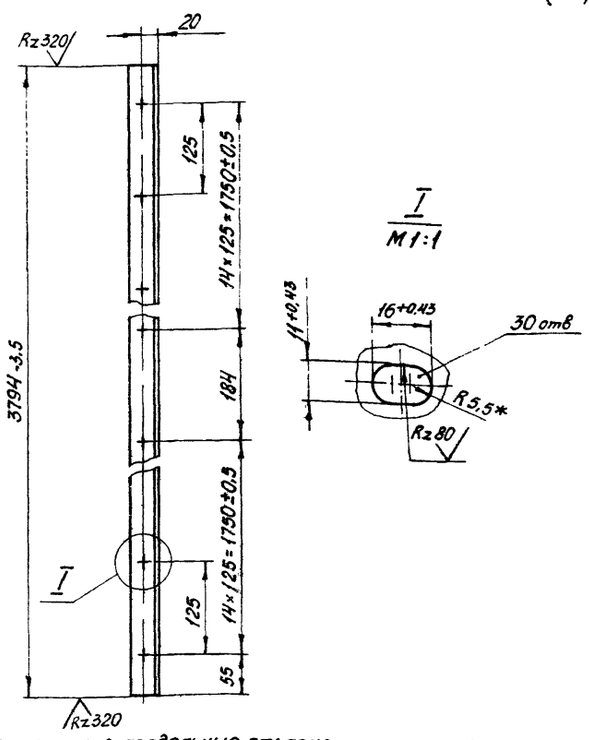

1. Неуказанные предельные отклонения размеров по СМ7.
2. * Размер для справок.

Изм.	Лист	№ докум.	Подп.	Дата	А1А133.166			
Разраб.		Комиссаров			Уголок	Литера	Масса	Масштаб
Пров.		Грановский				Н	6,25	1:5
Рук. гр.		Грановский				Лист	Листов 1	
Н.контр.		Мерзлякова			Уголок Б-36×36×3 ГОСТ 8509-72 / Ст.3 ГОСТ 535-58	Госстрой СССР Сантехпроект г. Москва		
Утв.		Спивак						

Копировал: Дзино Формат А1

Серия 3.904-15 Выпуск 1-12

А1А133.163

Rz320 (√)

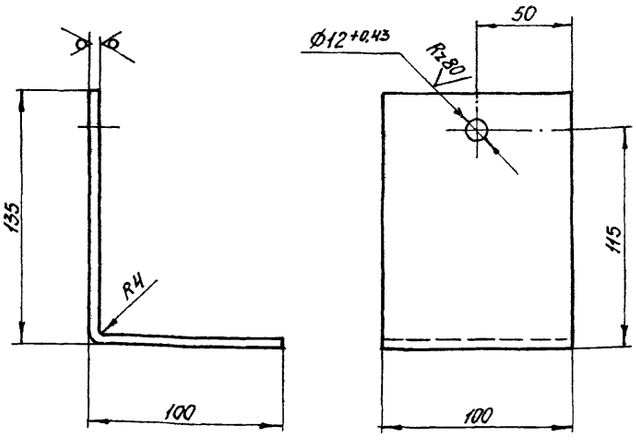

Неуказанные предельные отклонения размеров по СМ9.

Изм.	Лист	№ докум.	Подп.	Дата	А1А133.163			
Разраб.		Комиссаров			Кронштейн	Литера	Масса	Масштаб
Пров.		Грановский				Н	0,55	1:2
Рук. гр.		Грановский				Лист	Листов 1	
Н.контр.		Мерзлякова			Лист Б3.0 ГОСТ 19903-74 / 1-IV-Ст3 ГОСТ 16523-70	Госстрой СССР Сантехпроект г. Москва		
Утв.		Спивак						

Копировал: Дзино Формат А1

А1А133.164

(√)

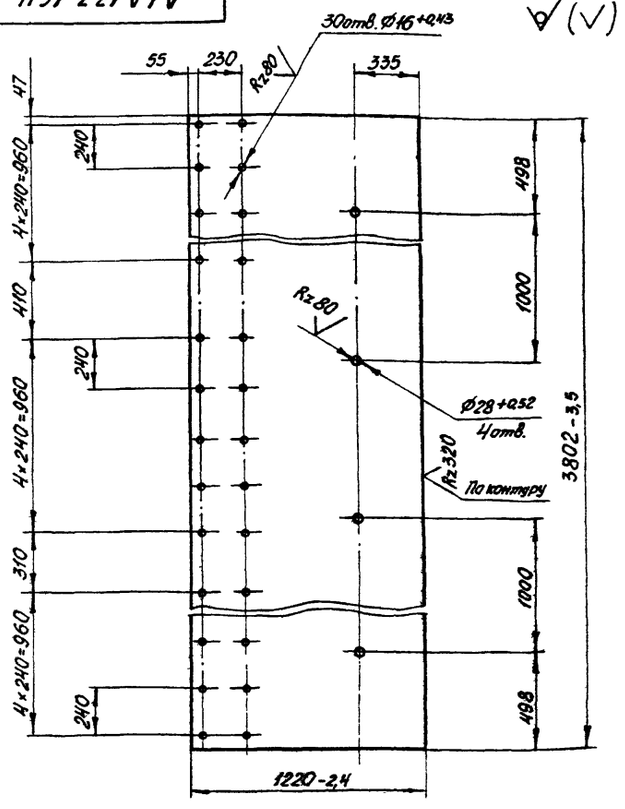

Неуказанные предельные отклонения размеров по СМ7.

Изм.	Лист	№ докум.	Подп.	Дата	А1А133.164			
Разраб.		Комиссаров			Лист	Литера	Масса	Масштаб
Пров.		Грановский				Н	77,0	1:20
Рук. гр.		Грановский				Лист	Листов 1	
Н.контр.		Мерзлякова			Лист Б2.0 ГОСТ 19903-74 / 1-IV-Ст3 ГОСТ 16523-70	Госстрой СССР Сантехпроект г. Москва		
Утв.		Спивак						

Копировал: Дзино Формат А1

Формат	Зона	Поз.	Обозначение	Наименование	Кол.	Примечание
				Документация		
12			А1А133.200 СБ	Сборочный чертеж		
				Детали		
11		1	А1А133.168	Трубка для манометра	1	
11		2	А1А133.169	Труба	1	
				Стандартные изделия		
		3		Отвод 90° 80С50 ГОСТ 17375-72	1	
		4		Фланец 80-10 ГОСТ 1255-69	1	

Подп. и дата | Инв. № дубл. | Взам. инв. № | Подп. и дата | Инв. № подл.

Изм.	Лист	№ докум.	Подп.	Дата
Разраб.		Ямпольская		
Пров.		Комиссаров		
Рук. гр.		Грановский		
Н. контр.		Мерзлякова		
Утв.		Сливак		

А1А133.200

Стояк

Литера: И | Лист | Листов: 1

Госстрой СССР Сантехпроект г. Москва

Копировал: Дзино Формат: А4

Формат	Зона	Поз.	Обозначение	Наименование	Кол.	Примечание
				Документация		
12			А1А133.210 СБ	Сборочный чертеж		
				Сборочные единицы		
11		1	А1А133.220	Гребенка	1	
11		2	А12А014.000	Форсунка	512	Выпуск 1-7
				Детали		
11		3	А1А133.171	Стояк	15	
		4	-01	Стояк	16	
				Стандартные изделия		
		5		Колпак 25 ГОСТ 8962-59	31	
		6		Контргайка 25 ГОСТ 8969-59	31	
		7		Муфта короткая Вст ГОСТ 8966-59	512	
		8		Муфта короткая 25ст ГОСТ 8966-59	31	

Подп. и дата | Инв. № дубл. | Взам. инв. № | Подп. и дата | Инв. № подл.

Изм.	Лист	№ докум.	Подп.	Дата
Разраб.		Ямпольская		
Пров.		Комиссаров		
Рук. гр.		Грановский		
Н. контр.		Мерзлякова		
Утв.		Сливак		

А1А133.210

Коллектор

Литера: И | Лист: 1 | Листов: 1

Госстрой СССР Сантехпроект г. Москва

Копировал: Дзино Формат: А4

Серия 3.904-15 Выпуск 1-12

А1А133.172

Rz 320 (√)

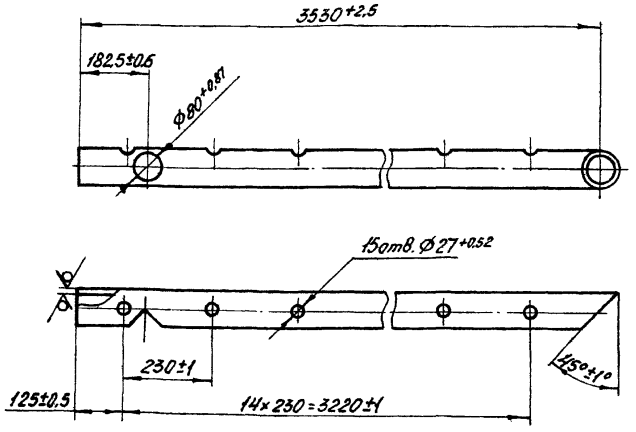

Подп. и дата | Инв. № дубл. | Взам. инв. № | Подп. и дата | Инв. № подл.

Изм.	Лист	№ докум.	Подп.	Дата
Разраб.		Комиссаров		
Пров.		Грановский		
Рук. гр.		Грановский		
Н. контр.		Мерзлякова		
Утв.		Сливак		

А1А133.172

Труба

Литера	Масса	Масштаб
И	29,6	1:10

Лист | Листов 1

Труба 89×4 ГОСТ 8732-70 / Д ГОСТ 8731-66

Госстрой СССР Сантехпроект г. Москва

Копировал: Дзино Формат: А4

Формат	Зона	Поз.	Обозначение	Наименование	Кол.	Примечание
				Документация		
12			А1А133.220 СБ	Сборочный чертеж		
				Детали		
11		1	А1А133.172	Труба	1	
11		2	А1А133.173	Труба	1	
11		3	А1А133.174	Патрубок	1	
11		4	А1А133.175	Патрубок	1	
11		5	А1А133.176	Патрубок	31	
11		6	А1А133.177	Заглушка	1	
				Стандартные изделия		
		7		Фланец 80-10 ГОСТ 1255-67	1	

Подп. и дата | Инв. № дубл. | Взам. инв. № | Подп. и дата | Инв. № подл.

Изм.	Лист	№ докум.	Подп.	Дата
Разраб.		Ямпольская		
Пров.		Комиссаров		
Рук. гр.		Грановский		
Н. контр.		Мерзлякова		
Утв.		Сливак		

А1А133.220

Гребенка

Литера: И | Лист: 1 | Листов: 1

Госстрой СССР Сантехпроект г. Москва

Копировал: Дзино Формат: А4

А1А133.200СБ

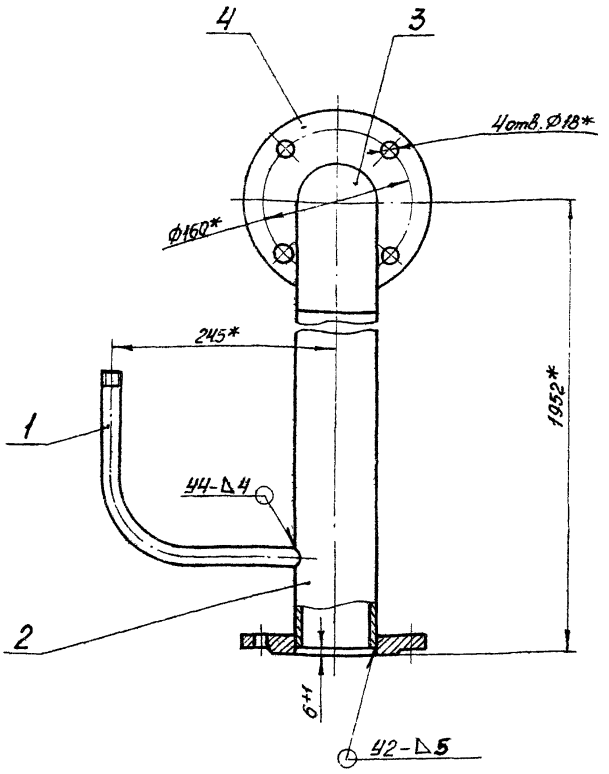

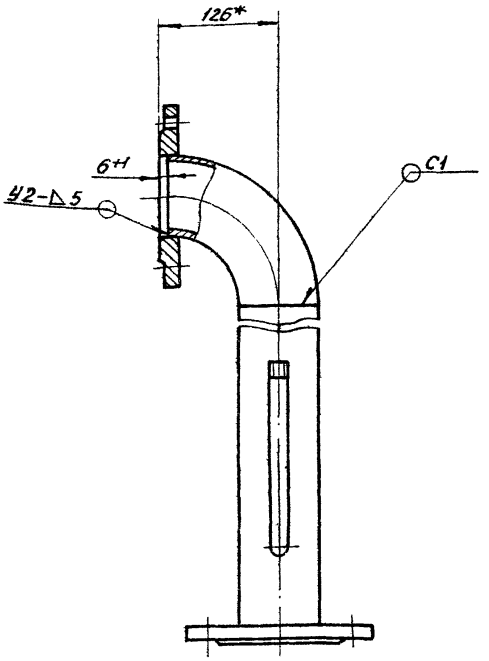

1.* Размеры для справок.
2 Сварные швы по ГОСТ 16037-70.

Изм.	Лист	№ докум.	Подп.	Дата
Разраб.		Комиссаров		
Пров.		Грановский		
Рук. гр.		Грановский		
Гл. спец.		Сливак		
Н. контр.		Мерзлякова		
Утв.		Гольтвегер		

А1А133.200СБ

Стояк
Сварочный чертеж

Литера	Масса	Масштаб
И	25,0	1:4

Лист | Листов 1

Госстрой СССР
Сантехпроект
г. Москва

Копировал: Дзино | Формат А2

Инв. № подл. | Подп. и дата | Взам. инв. № | Инв. № дубл. | Подп. и дата

А1А133.169

Rz 320 / (√)

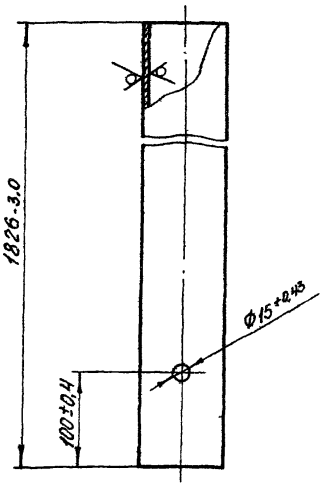

Серия 3.904-15 Выпуск 1-12

Изм.	Лист	№ докум.	Подп.	Дата
Разраб.		Комиссаров		
Пров.		Грановский		
Рук. гр.		Грановский		
Н. контр.		Мерзлякова		
Утв.		Сливак		

А1А133.169

Труба

Литера	Масса	Масштаб
И	16,8	1:4

Лист | Листов 1

Труба 89×4 ГОСТ 8732-70 / Д ГОСТ 8731-66

Госстрой СССР
Сантехпроект
г. Москва

Копировал: Дзино | Формат А4

Инв. № подл. | Подп. и дата | Взам. инв. № | Инв. № дубл. | Подп. и дата

А1А133.168

Rz 320 / (√)

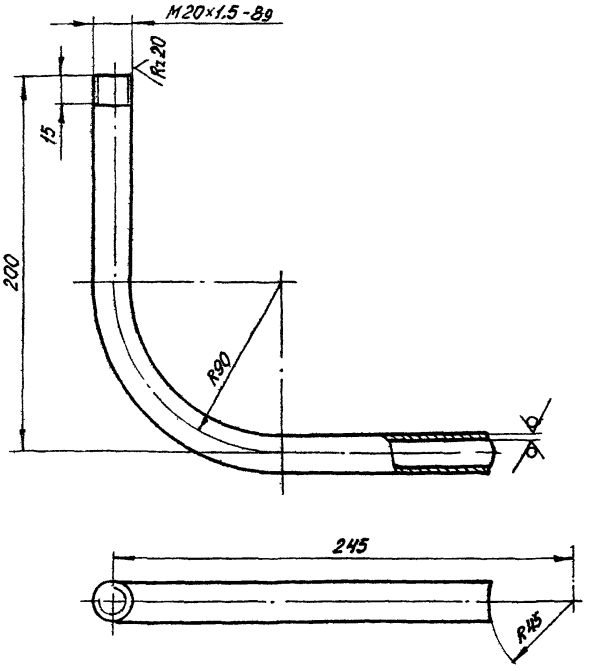

Неуказанные предельные отклонения размеров по СМ7.

Изм.	Лист	№ докум.	Подп.	Дата
Разраб.		Комиссаров		
Пров.		Грановский		
Рук. гр.		Грановский		
Н. контр.		Мерзлякова		
Утв.		Сливак		

А1А133.168

Трубка для манометра

Литера	Масса	Масштаб
И	0,97	1:2

Лист | Листов 1

Труба 20×2,5 ГОСТ 8734-70 / Д ГОСТ 8733-66

Госстрой СССР
Сантехпроект
г. Москва

Копировал: Дзино | Формат А1

Инв. № подл. | Подп. и дата | Взам. инв. № | Инв. № дубл. | Подп. и дата

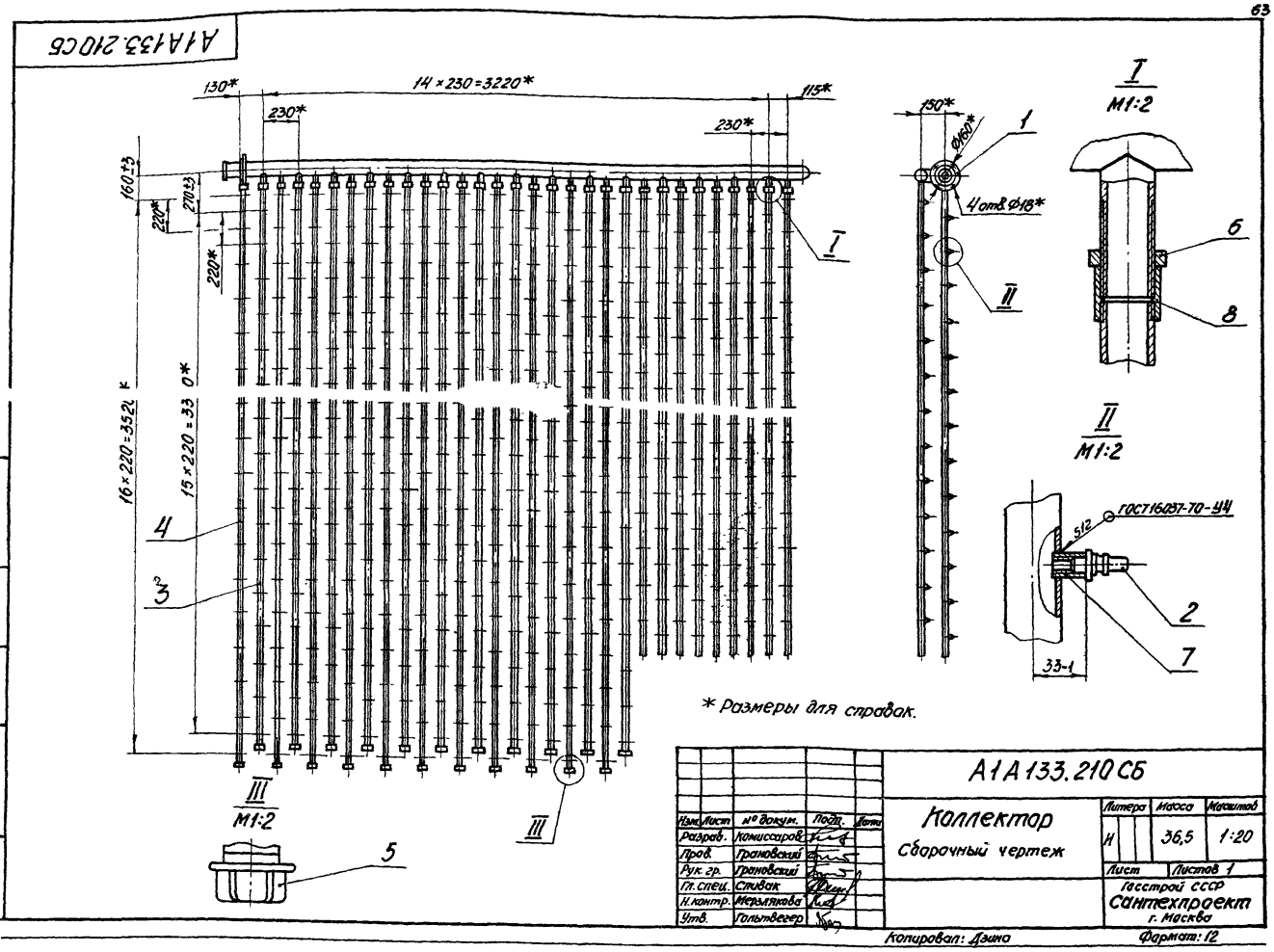
А1А133.210СБ
130*
14×230=3220*
115*
230*
230*
160±3
270±3
220*
220*
16×220=3520*
15×220=3300*
4
3
I
II
III
М1:2
5
150*
Ø160*
1
4отв.Ø18*
6
8
ГОСТ16037-70-У4
512
2
7
33-1
* Размеры для справок.
А1А133.210СБ
Коллектор
Сборочный чертеж
Литера
Масса
Масштаб
И
36,5
1:20
Лист
Листов 1
Госстрой СССР
Сантехпроект
г. Москва
Изм. Лист № докум. Подп. Дата
Разраб. Комиссаров
Пров. Грановский
Рук. гр. Грановский
Гл. спец. Спивак
Н. контр. Мерзлякова
Утв. Гольтвегер
Копировал: Дзино
Формат: 12
Инв. № подл. Подп. и дата Взам. инв. № Инв. № дубл. Подп. и дата

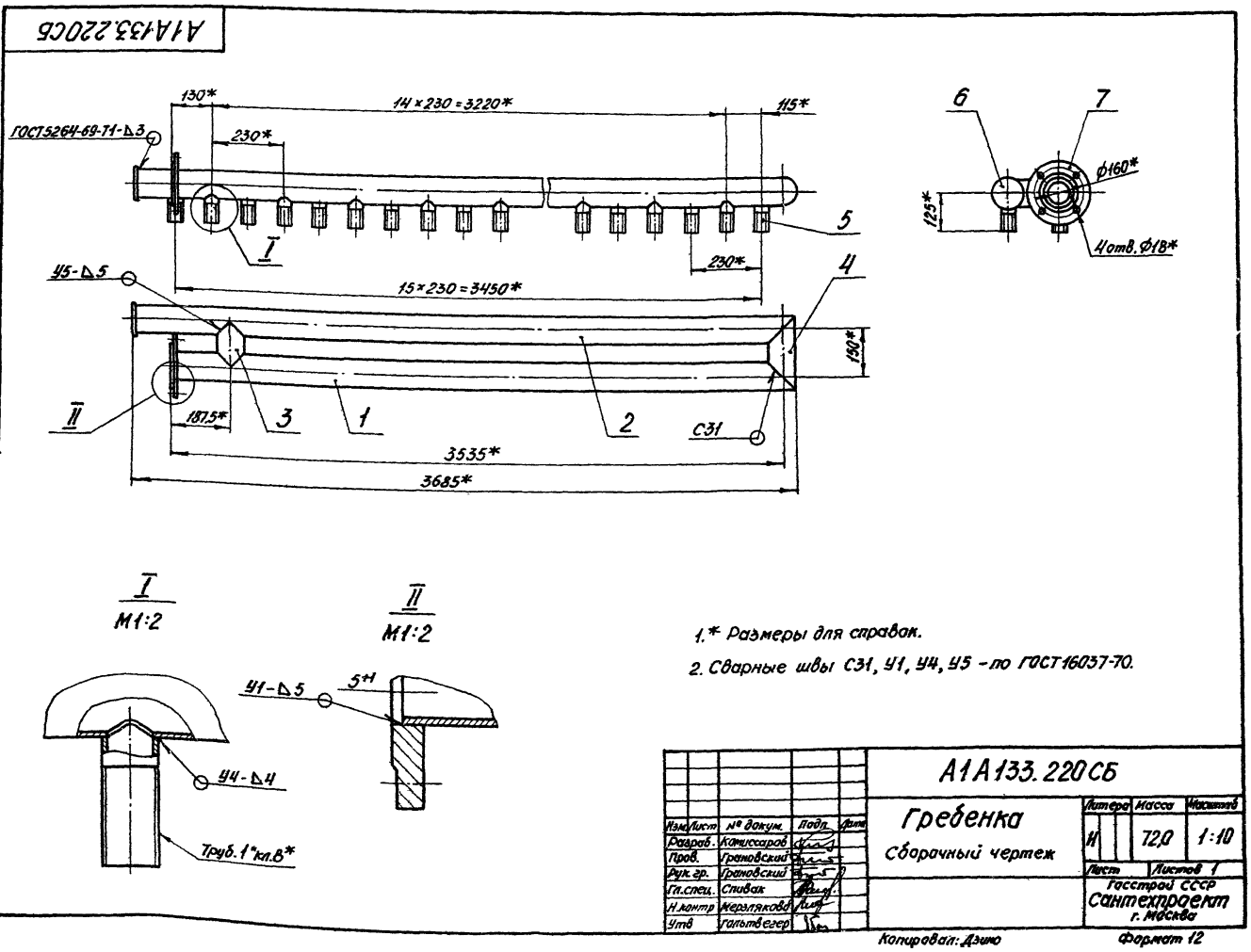
А1А133.220СБ
ГОСТ5264-69-Т1-Δ3
130*
14×230=3220*
115*
230*
5
I
230*
15×230=3450*
У5-Δ5
4
150*
II
187,5*
3
1
2
С31
3535*
3685*
6
7
Ø160*
125*
4отв.Ø18*
I
М1:2
II
М1:2
У1-Δ5
5+1
У4-Δ4
Труб.1"кл.В*
1.* Размеры для справок.
2. Сварные швы С31, У1, У4, У5 - по ГОСТ16037-70.
А1А133.220СБ
Гребенка
Сборочный чертеж
Литера
Масса
Масштаб
И
72,0
1:10
Лист
Листов 1
Госстрой СССР
Сантехпроект
г. Москва
Изм. Лист № докум. Подп. Дата
Разраб. Комиссаров
Пров. Грановский
Рук. гр. Грановский
Гл. спец. Спивак
Н. контр. Мерзлякова
Утв. Гольтвегер
Копировал: Дзино
Формат 12
Серия 3.904-15 Выпуск 1-12
Инв. № подл. Подп. и дата Взам. инв. № Инв. № дубл. Подп. и дата

А1А133.174

Rz 320 / (√)

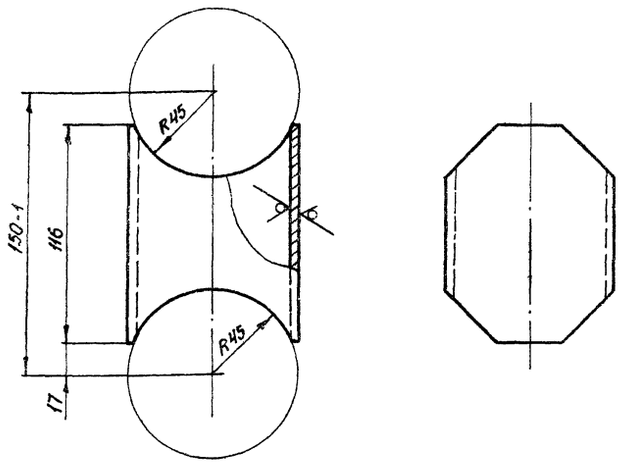

Неуказанные предельные отклонения размеров по СМ9.

Изм.	Лист	№ докум.	Подп.	Дата	А1А133.174	Литера	Масса	Масштаб
Разраб.		Комиссаров			Патрубок	И	0,84	1:2
Пров.		Грановский				Лист	Листов 1	
Рук. гр.		Грановский						
Н. контр.		Мерзлякова			Труба 89×4 ГОСТ 8732-70 / Д ГОСТ 8731-66	Госстрой СССР Сантехпроект г. Москва		
Утв.		Спивак						

Копировал: Дзино Формат: 11

А1А133.175

Rz 320 / (√)

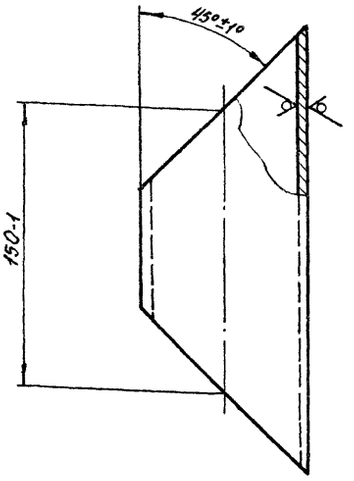

Изм.	Лист	№ докум.	Подп.	Дата	А1А133.175	Литера	Масса	Масштаб
Разраб.		Комиссаров			Патрубок	И	1,25	1:2
Пров.		Грановский				Лист	Листов 1	
Рук. гр.		Грановский						
Н. контр.		Мерзлякова			Труба 89×4 ГОСТ 8732-70 / Д ГОСТ 8731-66	Госстрой СССР Сантехпроект г. Москва		
Утв.		Спивак						

Копировал: Дзино Формат 11

А1А133.176

Rz 320 / (√)

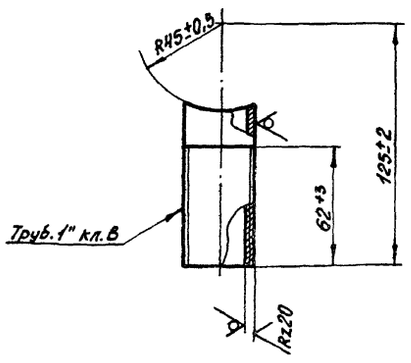

Изм.	Лист	№ докум.	Подп.	Дата	А1А133.176	Литера	Масса	Масштаб
Разраб.		Комиссаров			Патрубок	И	0,19	1:2
Пров.		Грановский				Лист	Листов 1	
Рук. гр.		Грановский						
Н. контр.		Мерзлякова			Труба 25 ГОСТ 3262-62	Госстрой СССР Сантехпроект г. Москва		
Утв.		Спивак						

Копировал: Дзино Формат: 11

А1А133.177

(√)

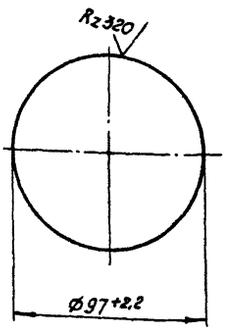

Изм.	Лист	№ докум.	Подп.	Дата	А1А133.177	Литера	Масса	Масштаб
Разраб.		Комиссаров			Заглушка	И	0,24	1:2
Пров.		Грановский				Лист	Листов 1	
Рук. гр.		Грановский						
Н. контр.		Мерзлякова			Лист 4 ГОСТ 19903-74 / Ст.3 ГОСТ 14637-69	Госстрой СССР Сантехпроект г. Москва		
Утв.		Спивак						

Копировал: Дзино Формат: 11

Серия 3.904-15 Выпуск 1-12

Инв. № подл. | Подп. и дата | Взам. инв. № | Инв. № дубл. | Подп. и дата

Формат	Зона	Поз.	Обозначение	Наименование	Кол.	Примечание
				Документация		
22			А1А133.230 СБ	Сборочный чертеж		
				Сборочные единицы		
11		1	А1А133.240	Сепаратор в сборе	72	
				Детали		
11		2	А1А133.181	Уголок	4	
11		3	А1А133.182	Уголок	4	
Б4		4	А1А133.183	Лист		
				Лист Б3,0 ГОСТ19903-74 / 1-IV-Ст3ГОСТ16523-70		
				40-0,62 × 180 +1	2	0,17кг
Б4		5	А1А133.184	Лист опорный		
				Лист Б3,0 ГОСТ19903-74 / 1-IV-Ст3ГОСТ16523-70		
				40-0,62 × 1226 -1,2	2	1,15кг
Б4		6	А1А133.185	Уголок		
				Уголок Б-40×40×4 ГОСТ8509-72 / Ст3 ГОСТ 535-58		
				L = 180 +1	4	0,43кг

Изм.	Лист	№ докум.	Подп.	Дата	А1А133.230		
Разраб.		Ямпольская			Блок сепараторов	Литера	Лист 1 / Листов 2
Пров.		Комиссаров				И	
Рук. гр.		Грановский				Госстрой СССР Сантехпроект г. Москва	
Н. контр.		Мерзлякова					
Утв.		Спивак					

Копировал: Дзино Формат: А1

Формат	Зона	Поз.	Обозначение	Наименование	Кол.	Примечание
				Переменные данные для исполнений:		
				А1А133.230		
				Детали		
11		7	А1А133.186	Гребенка	2	
		8	-01	Гребенка	2	
				А1А133.230-01		
				Детали		
		7	А1А133.186-01	Гребенка	2	
11		8	А1А133.186	Гребенка	2	

Изм.	Лист	№ докум.	Подп.	Дата	А1А133.230	Лист 2

Копировал: Дзино Формат: А1

А1А133.171

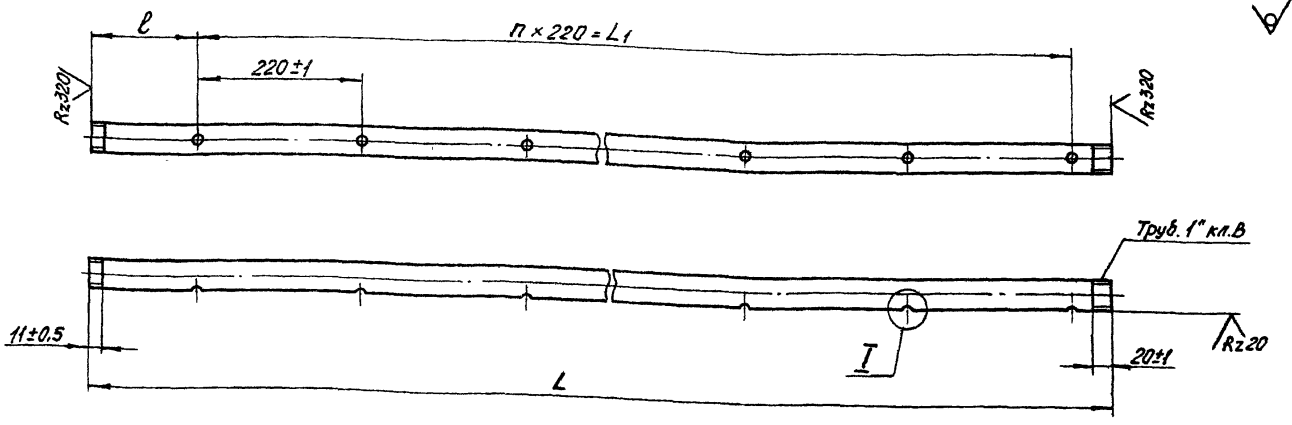

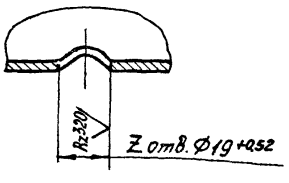

I
М1:1

Обозначение	Размеры, мм			Шагов	Отв.	Масса, кг
	L	L1	l	n	Z	
А1А133.171	3492-4,5	3300±2,2	142±0,5	15	16	8,3
-01	3602-4,5	3520±2,2	32±0,3	16	17	8,6

Изм.	Лист	№ докум.	Подп.	Дата	А1А133.171			
Разраб.		Комиссаров			Стояк	Литера	Масса	Масштаб
Пров.		Грановский				И	См. табл.	—
Рук. гр.		Грановский				Лист	Листов 1	
Н. контр.		Мерзлякова			Труба 25 ГОСТ3262-62	Госстрой СССР Сантехпроект г. Москва		
Утв.		Спивак						

Копировал. Дзино Формат: А2

Серия 3.904-15 Выпуск 1-12

Инв. № подл. | Подп. и дата | Взам. инв. № | Инв. № дубл. | Подп. и дата

А1А 133. 230 СБ

А1А 133. 230 - изображено

А1А 133. 230-01 - зеркальное отражение

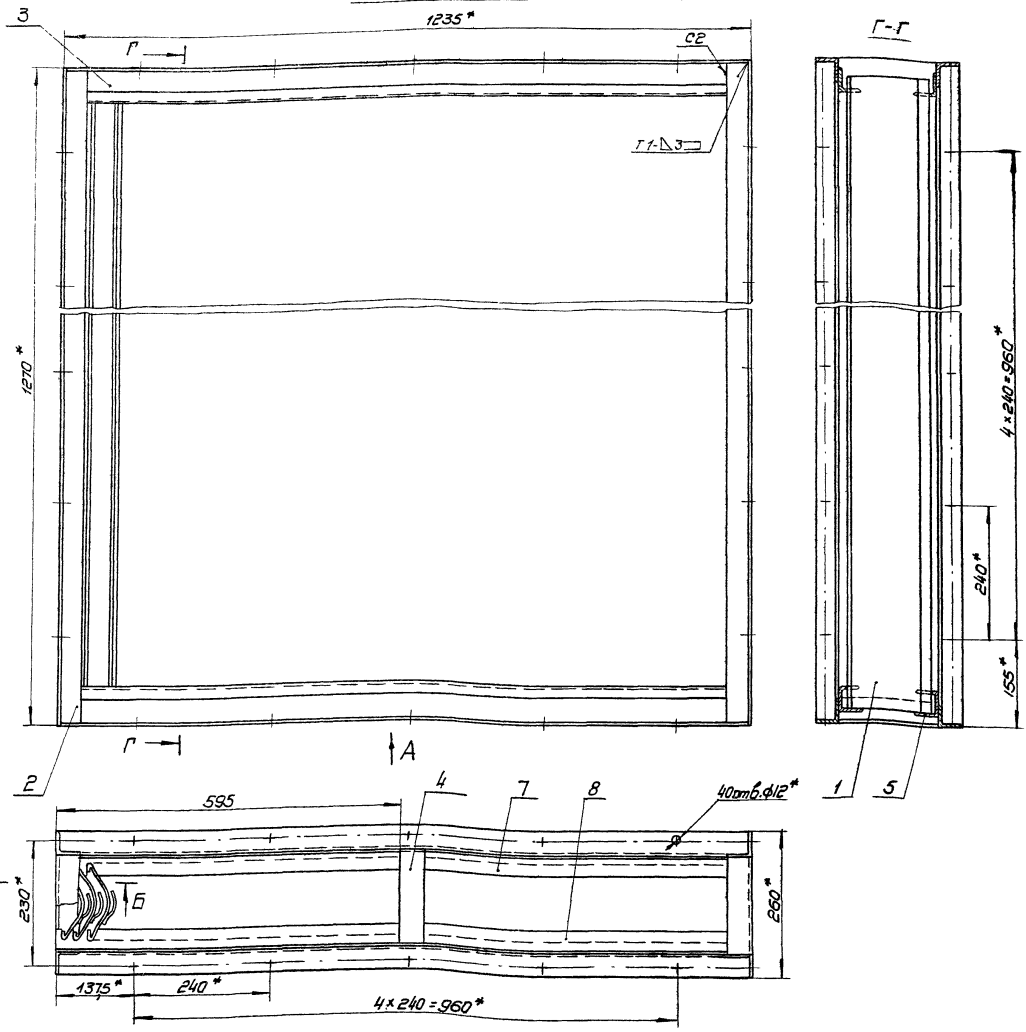

Вид А
Узел поз. 1 не показан.

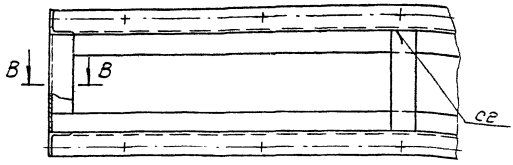

Б-Б
М 1:2
Узел поз.1 не показан

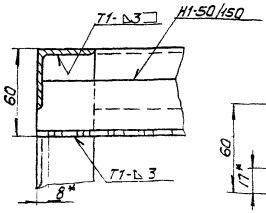

В-В
М 1:2

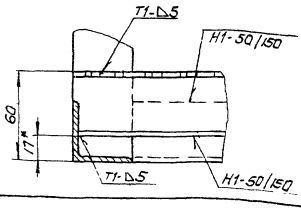

1. Предельные отклонения размеров по СМ7
2.* Размеры для справок
3. Шероховатость поверхностей деталей, полученных отрезкой под прямым углом и по периметру - Rz 320 ;
Неуказанная шероховатость поверхностей деталей - ;
4. Сварные швы по ГОСТ 5264-69.

					А1А 133. 230 СБ			
Изм.	Лист	N докум.	Подп.	Дата	Блок сепараторов Сборочный чертеж	Лит	Масса	Масшт.
Разраб.		Ямпольская				Н	118	1:5
Пров.		Комиссаров				Лист	Листов 1	
Рук.гр.		Грановский				Госстрой СССР Сантехпроект г. Москва		
Гл.спец.		Спивак						
Н.контр.		Мерзлякова						
Утв.		Гольдвегер						

Серия 3.904-15 Выпуск 1-12

Инв.N подл. | Подп. и дата | Взам.инв.N | Инв.N дубл. | Подп. и дата

Копир Любкину

Формат 22

Формат	Зона	Поз.	Обозначение	Наименование	Кол.	Приме-чание
				Документация		
11			А1А 133.240 СБ	Сборочный чертеж		
				Детали		
11		1	А1А 133.187	Сепаратор	1	
11		2	А1А 133.188	Лист боковой	1	

Подп. и дата | Взам. инв. № | Инв. № дубл. | Подп. и дата | Инв. № подл.

Изм.	Лист	№ докум.	Подп.	Дата
Разраб.		Ямпольская		
Пров.		Комиссаров		
Рук. гр.		Грановский		
Н. контр.		Мерзлякова		
Утв.		Спивак		

А1А 133.240

Сепаратор в сборе

Лит.	Лист	Листов
		1

Госстрой СССР Сантехпроект г. Москва

Копировал: Дзино Формат: А4

Формат	Зона	Поз.	Обозначение	Наименование	Кол.	Приме-чание
				Документация		
12			А1А 133.250 СБ	Сборочный чертеж		
				Детали		
12		1	А1А 133.191	Швеллер	2	
11		2	А1А 133.192	Корыто	1	
11		3	А1А 133.193	Кронштейн	4	
				Стандартные изделия		
		4		Болт М10×30.36 ГОСТ 7798-70	8	
		5		Гайка М10.4 ГОСТ 5915-70	8	

Подп. и дата | Взам. инв. № | Инв. № дубл. | Подп. и дата | Инв. № подл.

Изм.	Лист	№ докум.	Подп.	Дата
Разраб.		Ямпольская		
Пров.		Комиссаров		
Рук. гр.		Грановский		
Н. контр.		Мерзлякова		
Утв.		Спивак		

А1А 133.250

Опора

Лит.	Лист	Листов
		1

Госстрой СССР Сантехпроект г. Москва

Копировал: Дзино Формат: А4

Серия 3.9041.15 Выпуск 1-12

А1А 133.173

Rz320 (√)

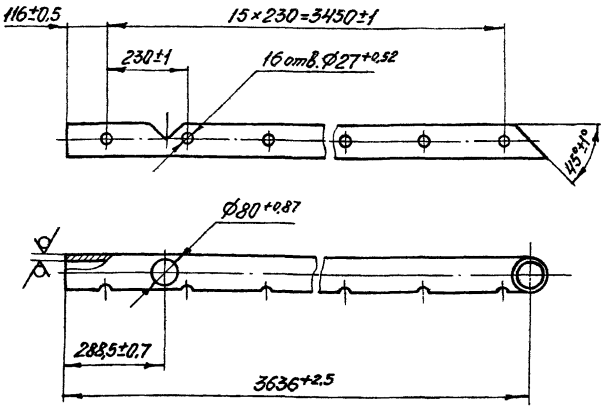

Подп. и дата | Взам. инв. № | Инв. № дубл. | Подп. и дата | Инв. № подл.

Изм.	Лист	№ докум.	Подп.	Дата
Разраб.		Комиссаров		
Пров.		Грановский		
Рук. гр.		Грановский		
Н. контр.		Мерзлякова		
Утв.		Спивак		

А1А133.173

Труба

Лит.	Масса	Масштаб
И	30,4	1:10
Лист	Листов 1	

Труба 89×4 ГОСТ 8732-70 / Д ГОСТ 8731-74

Госстрой СССР Сантехпроект г. Москва

Копировал: Дзино Формат: А4

А1А 133. 186

А1А 133. 186 — изображено

А1А 133. 186-01 — зеркальное отражение

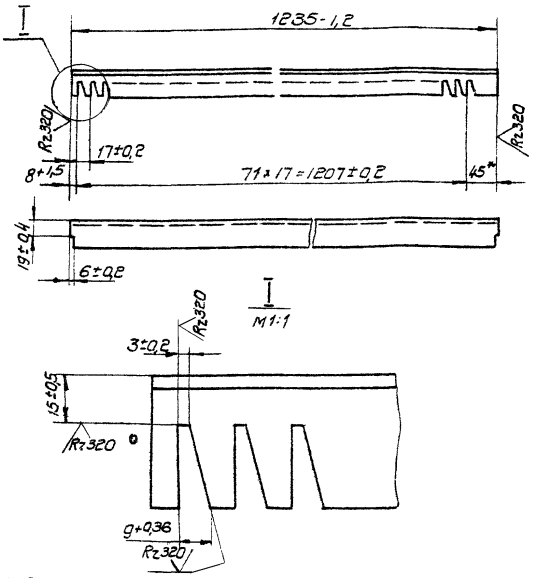

* Размер для справок

Изм.	Лист	N докум.	Подп.	Дата	А1А 133. 186			
Разраб.		Комиссаров			Гребенка	Лит.	Масса	Масшт.
Пров.		Романовский				И	2,65	1:5
Рук. гр.		Романовский				Лист	Листов 1	
Н. контр.		Мерзлякова			Уголок Б-40×40×4 ГОСТ 8509-72 / Ст.3 ГОСТ 535-58	Госстрой СССР Сантехпроект г. Москва		
Утв.		Спивак						

Формат А1

А1А 133. 188

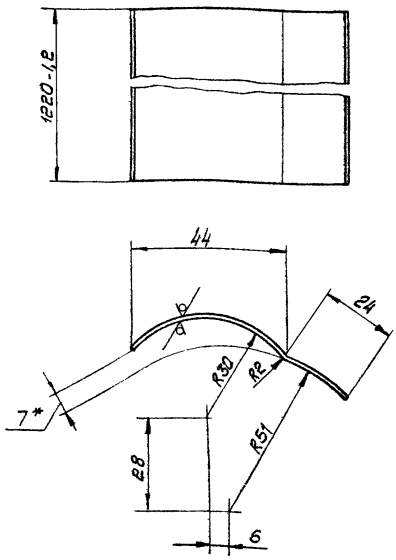

1. Неуказанные предельные отклонения размеров по СМ1
2. * Размер для справок

Изм.	Лист	N докум.	Подп.	Дата	А1А 133. 188			
Разраб.		Комиссаров			Лист боковой	Лит.	Масса	Масшт.
Пров.		Романовский				И	0,68	1:1
Рук. гр.		Романовский				Лист	Листов 1	
Н. контр.		Мерзлякова			Лист Б1 ГОСТ 19903-74 / 1-IV-Ст3 ГОСТ 16523-70	Госстрой СССР Сантехпроект г. Москва		
Утв.		Спивак						

Формат А1

А1А 133. 187

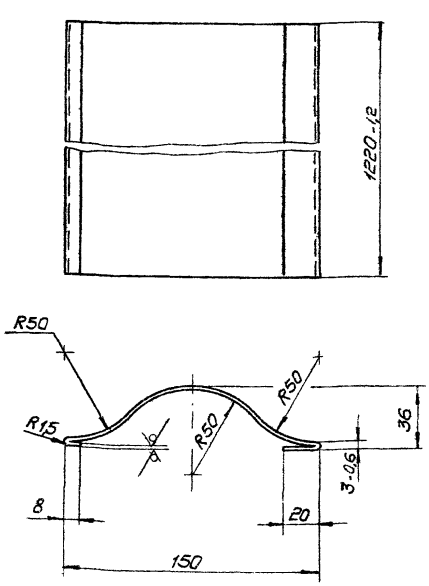

Неуказанные предельные отклонения размеров по СМ1

Изм.	Лист	N докум.	Подп.	Дата	А1А 133. 187			
Разраб.		Комиссаров			Сепаратор	Лит.	Масса	Масшт.
Пров.		Романовский				И	1,8	1:2
Рук. гр.		Романовский				Лист	Листов 1	
Н. контр.		Мерзлякова			Лист Б1 ГОСТ 19903-74 / 1-IV-Ст3 ГОСТ 16523-70	Госстрой СССР Сантехпроект г. Москва		
Утв.		Спивак						

Формат А1

А1А 133. 240 СБ

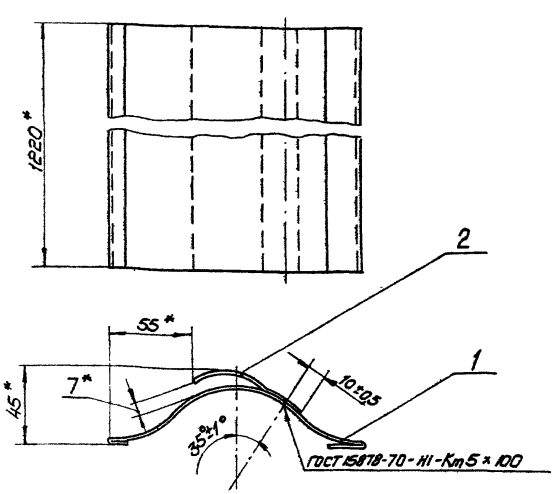

* Размеры для справок

Изм.	Лист	N докум.	Подп.	Дата	А1А 133. 240 СБ			
Разраб.		Комиссаров			Сепаратор в сборе	Лит.	Масса	Масшт.
Пров.		Романовский			Сборочный чертеж	И	2,48	1:2
Рук. гр.		Романовский				Лист	Листов 1	
Гл. спец.		Спивак				Госстрой СССР Сантехпроект г. Москва		
Н. конт.		Мерзлякова						
Утв.		Галактионов						

Копир. Формат А1

Серия 3.904-15 Выпуск 1-12

Инв. N подл. | Подп. и дата | Взам. инв. N | Инв. N дубл. | Подп. и дата

А1А 133. 250 СБ

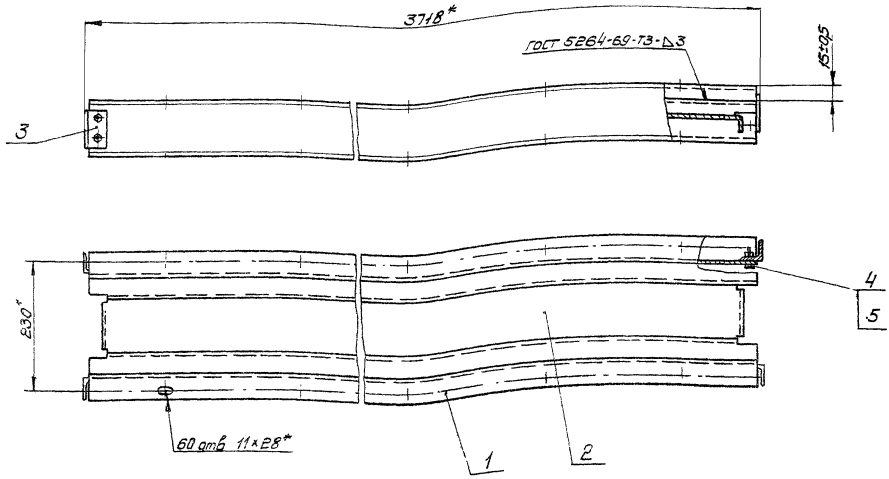

*Размеры для справок

Изм.	Лист	N докум.	Подп.	Дата	А1А 133. 250 СБ			
Разраб.		Комиссаров			Опора	Лит	Масса	Масшт.
Пров.		Романовский			Сборочный чертеж	И	85,0	1:5
Рук. гр.		Романовский				Лист	Листов 1	
Гл. спец.		Спивак				Госстрой СССР Сантехпроект г. Москва		
Н. контр.		Мерзлякова						
Утв.		Гальтвегер						

Формат 12

Инв. N подл. | Подп. и дата | Взам. инв. N | Инв. N дубл. | Подп. и дата

А1А 133. 192

Серия 3.904-15 Выпуск 1-12

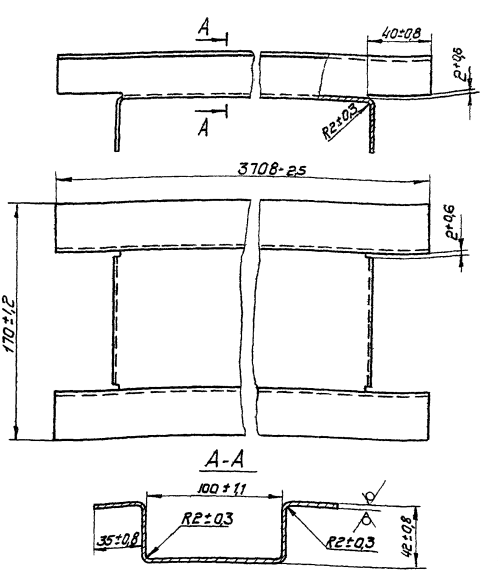

Изм.	Лист	N докум.	Подп.	Дата	А1А 133. 192			
Разраб.		Комиссаров			Корыто	Лит	Масса	Масшт.
Пров.		Романовский				И	14,6	1:2
Рук. гр.		Романовский				Лист	Листов 1	
Н. контр.		Мерзлякова			Лист 1-IV Ст.3 ГОСТ 16523-70 Б2,0 ГОСТ 19903-74	Госстрой СССР Сантехпроект г. Москва		
Утв.		Спивак						

Формат 11

Инв. N подл. | Подп. и дата | Взам. инв. N | Инв. N дубл. | Подп. и дата

А1А 133. 193

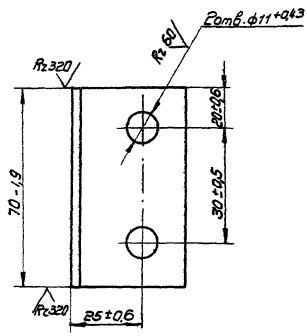

Изм.	Лист	N докум.	Подп.	Дата	А1А 133. 193			
Разраб.		Комиссаров			Кронштейн	Лит	Масса	Масшт.
Пров.		Романовский				И	0,13	1:1
Рук. гр.		Романовский				Лист	Листов 1	
Н. контр.		Мерзлякова			Уголок Б-40×40×3 ГОСТ 8509-72 Ст.3 ГОСТ 535-58	Госстрой СССР Сантехпроект г. Москва		
Утв.		Спивак						

Копир. Формат 11

Инв. N подл. | Подп. и дата | Взам. инв. N | Инв. N дубл. | Подп. и дата

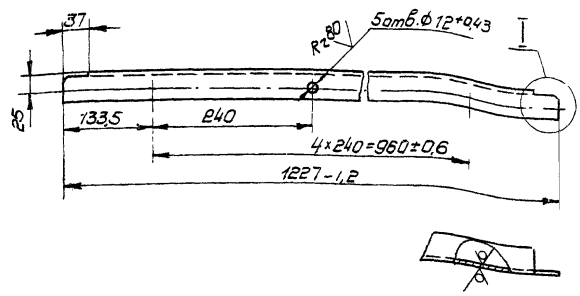

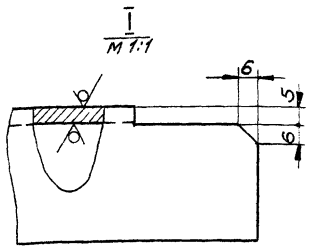

Неуказанные предельные отклонения размеров по СМ7

Изм.	Лист	N докум.	Подп.	Дата	А1А 133. 182		
Разраб.		Ямпольская			Уголок	Лит	Масса 2,9 / Масштаб 1:5
Пров.		Комиссаров				И	
Рук.гр.		Грановский				Лист	Листов 1
Н.контр.		Мерзлякова			Уголок Б-40×40×4 ГОСТ 8509-72 / Ст.3 ГОСТ 535-58	Госстрой СССР Сантехпроект г. Москва	
Утв.		Спивак					

Формат 11

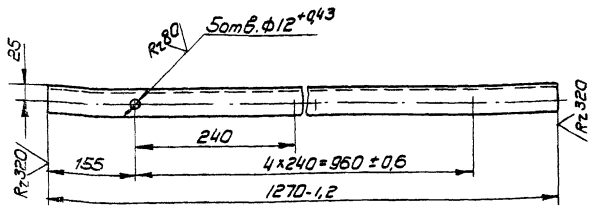

Неуказанные предельные отклонения размеров по СМ7

Изм.	Лист	N докум.	Подп.	Дата	А1А 133. 181		
Разраб.		Ямпольская			Уголок	Лит	Масса 3,1 / Масштаб 1:5
Пров.		Комиссаров				И	
Рук.гр.		Грановский				Лист	Листов 1
Н.контр.		Мерзлякова			Уголок Б-40×40×4 ГОСТ 8509-72 / Ст.3 ГОСТ 535-58	Госстрой СССР Сантехпроект г. Москва	
Утв.		Спивак					

Формат 11

Серия 3.904-15 Выпуск 1-12

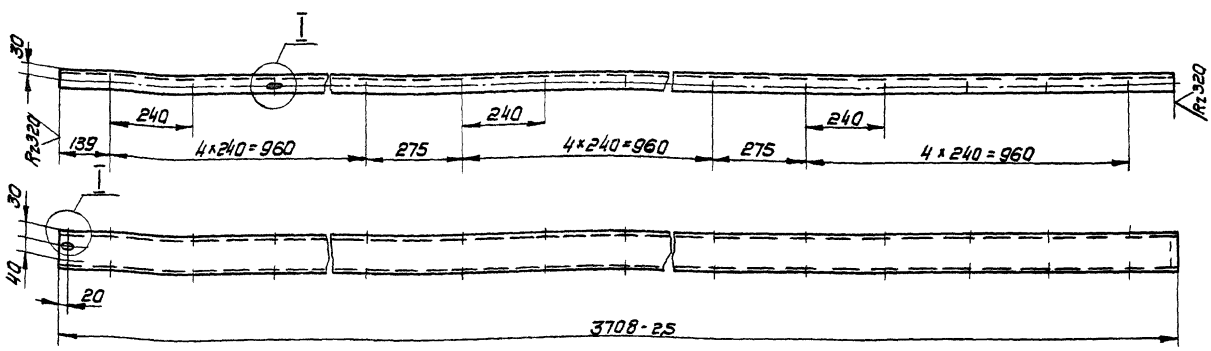

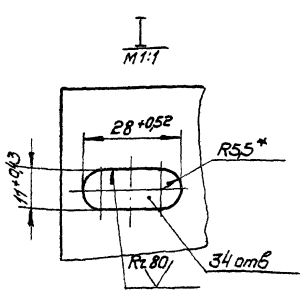

1. Неуказанные предельные отклонения размеров по СМ7
2. * Размер для справок

Изм.	Лист	N докум.	Подп.	Дата	А1А 133. 191		
Разраб.		Ямпольская			Швеллер	Лит	Масса 32,0 / Масштаб 1:10
Пров.		Комиссаров				И	
Рук.гр.		Грановский				Лист	Листов 1
Н.контр.		Мерзлякова			Швеллер 10 ГОСТ 8240-72 / Ст.3 ГОСТ 535-58	Госстрой СССР Сантехпроект г. Москва	
Утв.		Спивак					

Копир. Формат 12

Инв.N подл. | Подп. и дата | Взам.инв.N | Инв.N дубл. | Подп. и дата

gost.e-ecolog.ru