ГОСУДАРСТВЕННЫЙ КОМИТЕТ СОВЕТА МИНИСТРОВ СССР ПО ДЕЛАМ СТРОИТЕЛЬСТВА

/ГОССТРОЙ СССР/

# ТИПОВЫЕ КОНСТРУКЦИИ И ДЕТАЛИ ЗДАНИЙ И СООРУЖЕНИЙ

## СЕРИЯ 3.904-15

## ПРИТОЧНЫЕ ВЕНТИЛЯЦИОННЫЕ КАМЕРЫ ПРОИЗВОДИТЕЛЬНОСТЬЮ от 3,5 до 150 тыс. м³/ч С СЕКЦИЯМИ ОРОШЕНИЯ ДЛЯ ТЕПЛОНОСИТЕЛЯ-ВОДА

## ВЫПУСК 1-11

КОНСТРУКЦИИ КАМЕР/ РАБОЧИЕ ЧЕРТЕЖИ/

# ПРИВОД УТЕПЛЕННЫХ ЗАСЛОНОК, ВЫНЕСЕННЫЙ В ОТАПЛИВАЕМОЕ ПОМЕЩЕНИЕ

Главный инженер института Главный инженер проекта

Ю. Шиллер
Я. Гельтвегер

РАЗРАБОТАНЫ
ГПИ САНТЕХПРОЕКТ
ГОССТРОЯ СССР

УТВЕРЖДЕНЫ
И ВВЕДЕНЫ В ДЕЙСТВИЕ
с 1 августа 1976 г.
ГЛАВПРОМСТРОЙПРОЕКТОМ ГОССТРОЯ СССР
ПРИКАЗ №50 от 1 июля 1976 г.

gost.e-ecolog.ru

Госстрой СССР
Тбилисский филиал ЦИТП
Типовой проект ( серия )
№ 3-904 15 в 1-11
Заказ № 704
Цена 1 руб. 56 коп
Тираж 500
Дата «18» 5 1979 г.

| Обозначение | Наименование | Стр. |
|---|---|---|
| | Содержание | 2 |
| А1А124.0001.0. | Техническое описание | 3 |
| А1А124.001 | Прокладка | |
| А1А124.000 | Установка привода заслонки (левая) | 4 |
| А1А125.000 | Установка привода заслонки (правая) | |
| А1А124.000СБ | Установка привода заслонки (левая) Сборочный чертеж (Лист 1) | 5 |
| | Установка привода заслонки (левая) Сборочный чертеж (Лист 2) | 6 |
| А1А125.000СБ | Установка привода заслонки (правая). Сборочный чертеж (Лист 1) | 7 |
| | Установка привода заслонки (правая). Сборочный чертеж (Лист 2) | 8 |
| А1А124.004 | Болт анкерный | 9 |
| А1А124.007 | Прокладка | |
| А1А124.011 | Фиксатор | |
| А1А124.023 | Уголок боковой | |
| А1А124.010 | Рама закладная | 10 |
| А1А124.020 | Рама | |
| А1А124.030 | Привод заслонки | |
| А1А124.010СБ | Рама закладная Сборочный чертеж | 11 |
| А1А124.020СБ | Рама. Сборочный чертеж | |
| А1А124.030СБ | Привод заслонки | 12 |
| | Сборочный чертеж (Лист 1) | |
| | Привод заслонки Сборочный чертеж (Лист 2) | 13 |
| А1А124.013 | Втулка | 14 |
| А1А124.014 | Прижим | |
| А1А124.016 | Ручка | |
| А1А124.017 | Ось | |

| Обозначение | Наименование | Стр. |
|---|---|---|
| А1А124.012 | Ребро | 15 |
| А1А124.015 | Лист | |
| А1А124.018 | Рычаг | |
| А1А124.019 | Палец | |
| А1А124.040 | Панель | 16 |
| А1А124.050 | Панель боковая | |
| А1А124.060 | Панель задняя | |
| А1А124.040СБ | Панель. Сборочный чертеж | 17 |
| А1А124.050СБ | Панель боковая Сборочный чертеж | |
| А1А124.021 | Скоба | 18 |
| А1А124.022 | Тяга | |
| А1А124.025 | Швеллер | |
| А1А124.033 | Втулка | |
| А1А124.070 | Рамка опорная | 19 |
| А1А124.080 | Механизм исполнительный | |
| А1А124.090 | Подставка | |
| А1А124.060СБ | Панель задняя Сборочный чертеж | 20 |
| А1А124.080СБ | Механизм исполнительный Сборочный чертеж | |
| А1А124.030 | Привод заслонки | 21 |
| А1А124.070СБ | Рамка опорная Сборочный чертеж | |
| А1А124.008 | Уголок боковой | |
| А1А124.100 | Подставка | 22 |
| А1А124.034 | Шайба | |
| А1А124.035 | Лист | |
| А1А124.038 | Рамка | |
| А1А124.039 | Лист | 23 |
| А1А124.044 | Рамка | |
| А1А124.045 | Валик | |
| А1А124.046 | Втулка | |
| А1А124.090СБ | Подставка Сборочный чертеж | 24 |
| А1А124.100СБ | Подставка Сборочный чертеж | |




| Изм. | Лист | № докум. | Подп. | Дата |
|---|---|---|---|---|
| Разраб. | | Рубинская | | |
| Пров. | | Грановский | | |
| Рук. гр. | | Грановский | | |
| Гл. спец. | | Сливак | | |
| Утв. | | Гольтвегер | | |

Содержание

| Лит. | Лист | Листов |
|---|---|---|
| И | | 1 |

Госстрой СССР Сантехпроект г. Москва

Формат А2

В конструкциях серии 3.904-15 „Приточные вентиляционные камеры типа 1ПК10 - 1ПК150" приемные секции снабжены автоматически управляемыми утепленными заслонками (с электроподогревом и без него), предназначенными для регулирования подачи наружного воздуха в качестве привода утепленных заслонок были применены электрические исполнительные механизмы типа М90, установленные непосредственно на заслонке.

В соответствии с инструкциями по монтажу и эксплуатации однооборотных электрических исполнительных механизмов типа М90, эти механизмы могут работать при температурах наружного воздуха от -30° до +50°С.

Так как утепленная заслонка расположена вне отапливаемого помещения, ее привод при температурах ниже -30°С становится неработоспособным. Исполнительные механизмы других типов, пригодные для привода заслонок и работающие при температурах ниже -30°С, в настоящее время не выпускаются. В связи с этим возникла необходимость выноса существующего привода утепленных заслонок в отапливаемое помещение для районов с температурой наружного воздуха ниже - 30°С.

В настоящем альбоме приведены чертежи привода воздушных утепленных заслонок, вынесенного в отапливаемое помещение. Чертежи разработаны для установок исполнительных механизмов типа М90-4/100 для камер 1ПК10; 1ПК25 и 1ПК50 и исполнительных механизмов типа М90-10/100 для камер 1ПК25, 1ПК50; 1ПК70; 1ПК100 и 1ПК 150.

Необходимость разработки установки исполнительного механизма М90-10/100 для камер 1ПК25 и 1ПК50 вызвана тем, что заслонки типа „У" для этих камер комплектуются исполнительным механизмом М90-4/100 а клапаны КВУ для них же комплектуются исполнительным механизмом М90-10/100.

Привод утепленных заслонок располагается в специальной коробке, изго-

| Изм. | Лист | № докум. | Подп. | Дата |
|---|---|---|---|---|
| Разраб. | | Рубинская | | |
| Пров. | | Грановский | | |
| Гл. спец. | | Спивак | | |
| Нач. отд. | | Гольтьвегер | | |
| Утв. | | Шиплер | | |

А1А124.000Т.О.

Установка привода заслонки (левая). Техническое описание.

| Лит. | Лист | Листов |
|---|---|---|
| И | 1 | 3 |

Госстрой СССР САНТЕХПРОЕКТ г. Москва

Формат 11



товленной из утепленных металлических панелей. Коробка устанавливается на стене узла воздухозабора, к которой примыкает камера. Коробка не имеет задней стенки, и ее внутреннее пространство соединяется с отапливаемым помещением через проем в стене.

Для некоторых камер (в особенности для камер 1ПК50 и 1ПК100) часть проема в стене угла воздухозабора, через который теплый воздух поступает из помещения в коробку привода, закрывается утепленной торцевой панелью приемной секции.

Однако, размер незакрытой части проема достаточен для того, чтобы температура в коробке привода, вследствие поступления теплого воздуха из помещения не падала ниже температуры помещения.

Передняя панель коробки для облегчения монтажа и обслуживания исполнительного механизма выполнена съемной и крепится к коробке быстродействующими клиновыми замками.

Монтаж и обслуживание исполнительного механизма можно также вести из отапливаемого помещения через проем в стене.

Сочленение исполнительного механизма с осью лопатки заслонки осуществляется посредством рычага, надетого на вал исполнительного механизма, выходящий через отверстие в боковой стенке коробки, и тяги, соединяющей этот рычаг с рычагом, надетым на ось

| Изм | Лист | № докум. | Подп. | Дата |
|---|---|---|---|---|

А1А124.000Т.О.

Лист 2

Формат 11

Серия 3.904-15 Выпуск 1-11

заслонки. Места соединения коробки с передней панелью и закладной рамой уплотнены паронитовыми прокладками.

## Порядок монтажа.

1. В проем стены устанавливается закладная рама с фундаментными болтами, которыми она крепится к стене. На те же болты надевается коробка привода со снятой передней панелью и крепится к раме гайками.

При установке закладной рамы надо обратить особое внимание на соблюдение размеров А и Н (смотри А1А124.000 СБ и А1А125.000СБ).

2. В коробку устанавливается электрический исполнительный механизм с валом, удлиненным посредством соединительной втулки и винта и крепится на подставке, приваренной к нижней панели коробки. Совмещение оси выходного вала механизма с осью втулки, закрепленной в стенке коробки, осуществляется перемещением исполнительного механизма в пазах подставки, а также регулировкой его положения по высоте набором прокладок.

3. На выходной вал исполнительного механизма крепится рычаг с хомутиком, который соединяется посредством тяги с рычагом заслонки. При этом регулирование системы рычагов осуществляется перемещением всей коробки в вертикальном направлении по пазам в её опорной рамке перемещением хомутика по рычагу исполнительного механизма и перемещением рычага исполнительного механизма по выходному валу.

4. На коробку ставится панель, прижимается к ней клиновыми замками.

5. После окончания монтажа закладная рама затирается цементным раствором по периметру примыкания к стене

| Изм | Лист | № докум. | Подп. | Дата |
|---|---|---|---|---|

А1А124.000ТО

Лист 3

Формат 11

Инв. № подл. | Подп. и дата | Взам. инв. № | Инв. № дубл. | Подп. и дата

А1А124.001

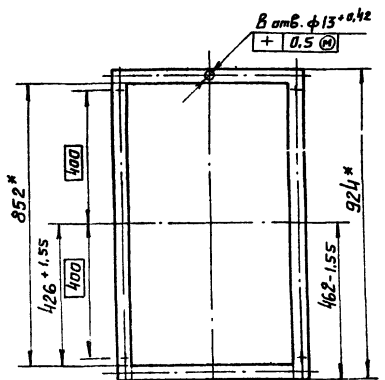


* Размеры для справок.

| Изм | Лист | № докум. | Подп. | Дата |
|---|---|---|---|---|
| Разраб. | | Рубинская | | |
| Пров. | | Комиссаров | | |
| Рук. группы | | Грановский | | |
| Н. контр. | | Литвак | | |
| Утв. | | Спивак | | |

А1А124.001

Прокладка

Паронит ПОН2 ГОСТ 481-71

| Лит | Масса | Масштаб |
|---|---|---|
| И | 0.2 | 1:10 |

| Лист | Листов 1 |
|---|---|

Госстрой СССР САНТЕХПРОЕКТ г. Москва

Формат 11

Инв. № подл. | Подп. и дата | Взам. инв. № | Инв. № дубл. | Подп. и дата

| Формат | Зона | Поз. | Обозначение | Наименование | Кол. | Примечание |
|---|---|---|---|---|---|---|
| | | | | Документация | | |
| 22 | | | А1А 124. 000СБ | Сборочный чертеж | | |
| 11 | | | А1А 124. 000 ТО. | Техническое описание | | |
| | | | | Сборочные единицы | | |
| 11 | 1 | | А1А 124. 010 | Рама закладная | 1 | |
| | | | | Детали | | |
| 11 | 2 | | А1А 124. 001 | Прокладка | 1 | |
| | | | | Стандартные изделия | | |
| | 3 | | | Гайка М12.4 | | |
| | | | | ГОСТ 5915-70 | 16 | |
| | 4 | | | Шайба 12.01 | | |
| | | | | ГОСТ 11371-68 | 8 | |
| | | | Переменные | данные для исполнений: | | |
| | | | | А1А 124.000 | | |
| | | | | См. СБ. рис 1 | | |
| | | | | Сборочные единицы | | |
| 11 | 5 | | А1А 124 030 | Привод заслонки | 1 | |

Инв. N подл. | Подп. и дата | Взам. инв. N | Инв. N дубл. | Подп. и дата

| Изм. | Лист | N докум. | Подп. | Дата |
|---|---|---|---|---|
| Разраб. | Рубинская | | | |
| Пров. | Комиссаров | | | |
| Рук. груп. | Гогновский | | | |
| Н. контр. | Литвак | | | |
| Утв. | Спивак | | | |

А1А 124.000

Установка привода заслонки (левая)

| Лит. | Лист | Листов |
|---|---|---|
| И | 1 | 2 |

Госстрой СССР САНТЕХПРОЕКТ г. Москва

Формат 11.

| Формат | Зона | Поз. | Обозначение | Наименование | Кол. | Примечание |
|---|---|---|---|---|---|---|
| | | | | От А1А 124 000-01 до | | |
| | | | | А1А124 000-02 | | |
| | | | | См СБ, рис. 1 и 2 | | |
| | | | | Сборочные единицы | | |
| 11 | | 5 | А1А 124. 030 | Привод заслонки | 1 | Взамен поз. 6 |
| | | 6 | - 01 | Привод заслонки | 1 | Взамен поз. 5. |
| | | | | От А1А 124.000-03 | | |
| | | | | до А1А124. 000-05 | | |
| | | | | См. СБ, рис. 3 | | |
| | | | | Сборочные единицы | | |
| | | 6 | А1А 124. 030-01. | Привод заслонки | 1 | |

Инв. N подл. | Подп. и дата | Взам. инв. N | Инв. N дубл. | Подп. и дата

| Изм. | Лист | N докум. | Подп. | Дата |
|---|---|---|---|---|

А1А124.000

Лист 2

Копировал: Формат 11.

Серия 3.904-15 Выпуск 1-11

| Формат | Зона | Поз. | Обозначение | Наименование | Кол. | Примечание |
|---|---|---|---|---|---|---|
| | | | | Документация | | |
| 22 | | | А1А 125. 000СБ | Сборочный чертеж | | |
| 11 | | | А1А 124. 000 ТО. | Установка привода заслонки (левая) Техническое описание | | |
| | | | | Сборочные единицы | | |
| 11 | 1 | | А1А 124. 010 | Рама закладная | 1 | |
| | | | | Детали | | |
| 11 | 2 | | А1А 124. 001 | Прокладка | 1 | |
| | | | | Стандартные изделия | | |
| | 3 | | | Гайка М12.4 | | |
| | | | | ГОСТ 5915-70 | 16 | |
| | 4 | | | Шайба 12.01 | | |
| | | | | ГОСТ 11371-68 | 8. | |

Инв. N подл. | Подп. и дата | Взам. инв. N | Инв. N дубл. | Подп. и дата

| Изм. | Лист | N докум. | Подп. | Дата |
|---|---|---|---|---|
| Разраб. | Рубинская | | | |
| Пров. | Комиссаров | | | |
| Рук. груп. | Гогновский | | | |
| Н. контр. | Литвак | | | |
| Утв. | Спивак. | | | |

А1А 125.000

Установка привода заслонки (правая).

| Лит. | Лист | Листов |
|---|---|---|
| И | 1 | 2 |

Госстрой СССР САНТЕХПРОЕКТ г. Москва

Формат 11

| Формат | Зона | Поз. | Обозначение | Наименование | Кол. | Примечание |
|---|---|---|---|---|---|---|
| | | | Переменные данные для исполнений: | | | |
| | | | | А1А 125.000 | | |
| | | | | См. СБ. рис 1 | | |
| | | | | Сборочные единицы. | | |
| 11 | | 5 | А1А 124. 030 | Привод заслонку | 1 | |
| | | | | от А1А 125. 000- 01 до | | |
| | | | | А1А 125. 000- 02 | | |
| | | | | См СБ. рис. 1 и 2 | | |
| | | | | Сборочные единицы | | |
| 11 | | 5 | А1А 124. 030 | Привод заслонки | 1 | Взамен поз. 6 |
| | | 6 | - 01 | Привод заслонки | 1 | Взамен поз. 5. |
| | | | | От А1А 125.000- 03 | | |
| | | | | до А1А 125.000- 05 | | |
| | | | | См СБ, рис. 3 | | |
| | | | | Сборочные единицы | | |
| | | 6 | А1А 124. 030-01. | Привод заслонки | 1 | |

Инв. N подл. | Подп. и дата | Взам. инв. N | Инв. N дубл. | Подп. и дата

| Изм. | Лист | N докум. | Подп. | Дата |
|---|---|---|---|---|

А1А 125.000

Лист 2

Формат 11.

Рис. 1

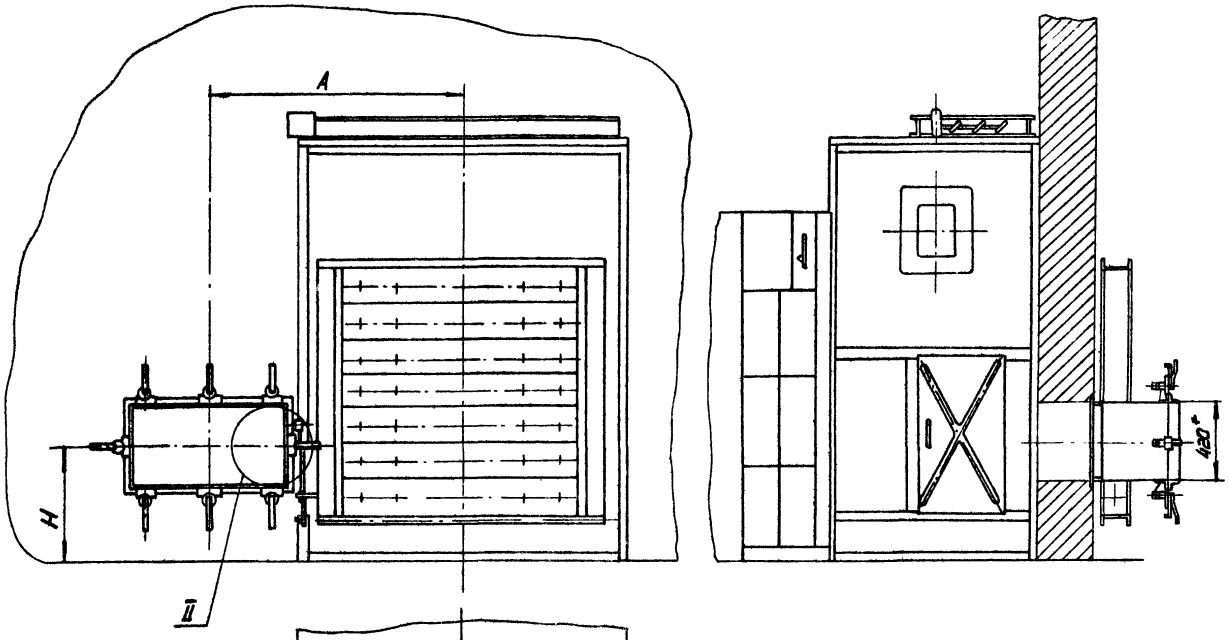


Рис. 2

Остальное - см. рис. 1

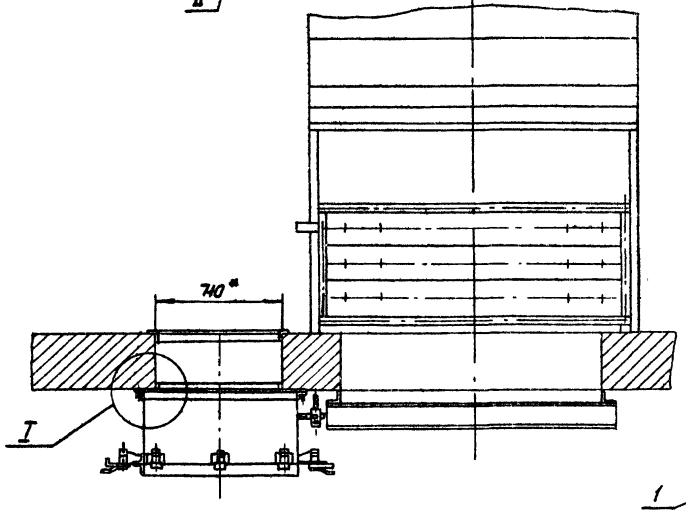


I
М1:2

II
М1:5

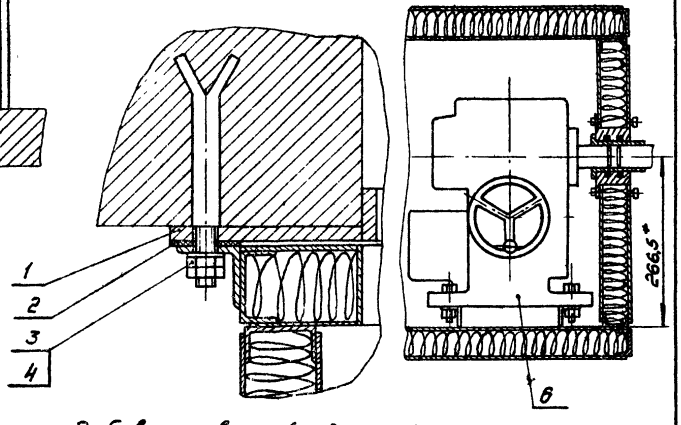


Разбивка отверстий под анкерные болты в стене

М 1:10

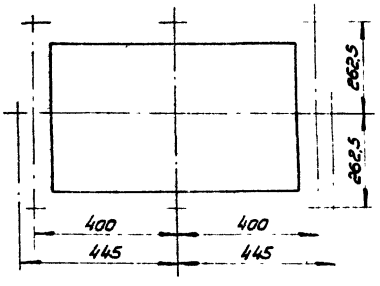


II
М1:5

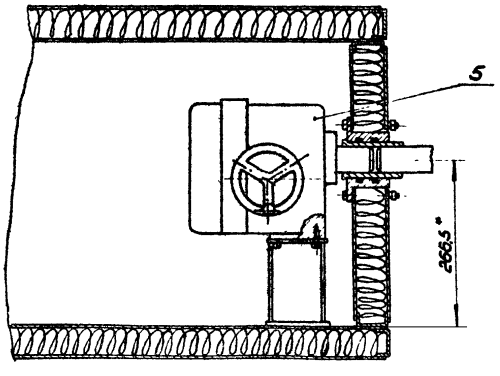


1. Неуказанные предельные отклонения размеров по СМ1
2. * Размеры для справок
3. Таблицу исполнений смотри лист 2.

| | | | | | | | |
|---|---|---|---|---|---|---|---|
| Изм. | Лист | N докум. | Подп. | Дата | А1А 124.000 СБ | | |
| Разраб. | | Рубинская | | | Установка привода заслонки (левая) Сборочный чертеж | Лит | Масса: смотри табл. / Масштаб: - |
| Пров. | | Комсарова | | | | Н | |
| Рук. груп. | | Франовский | | | | Лист 1 | Листов 2 |
| Ст. спец. | | Слибак | | | | Госстрой СССР Сантехпроект г. Москва | |
| Н. контр. | | Литвак | | | | | |
| Утв. | | Гольтвегер | | | | | |

Инв. N подл. | Подп. и дата | Взам. инв. N | Инв. N дубл. | Подп. и дата

Серия 3.904-15 Выпуск 1-11

копир

формат А2

Рис.3

Остальное - см. рис.2

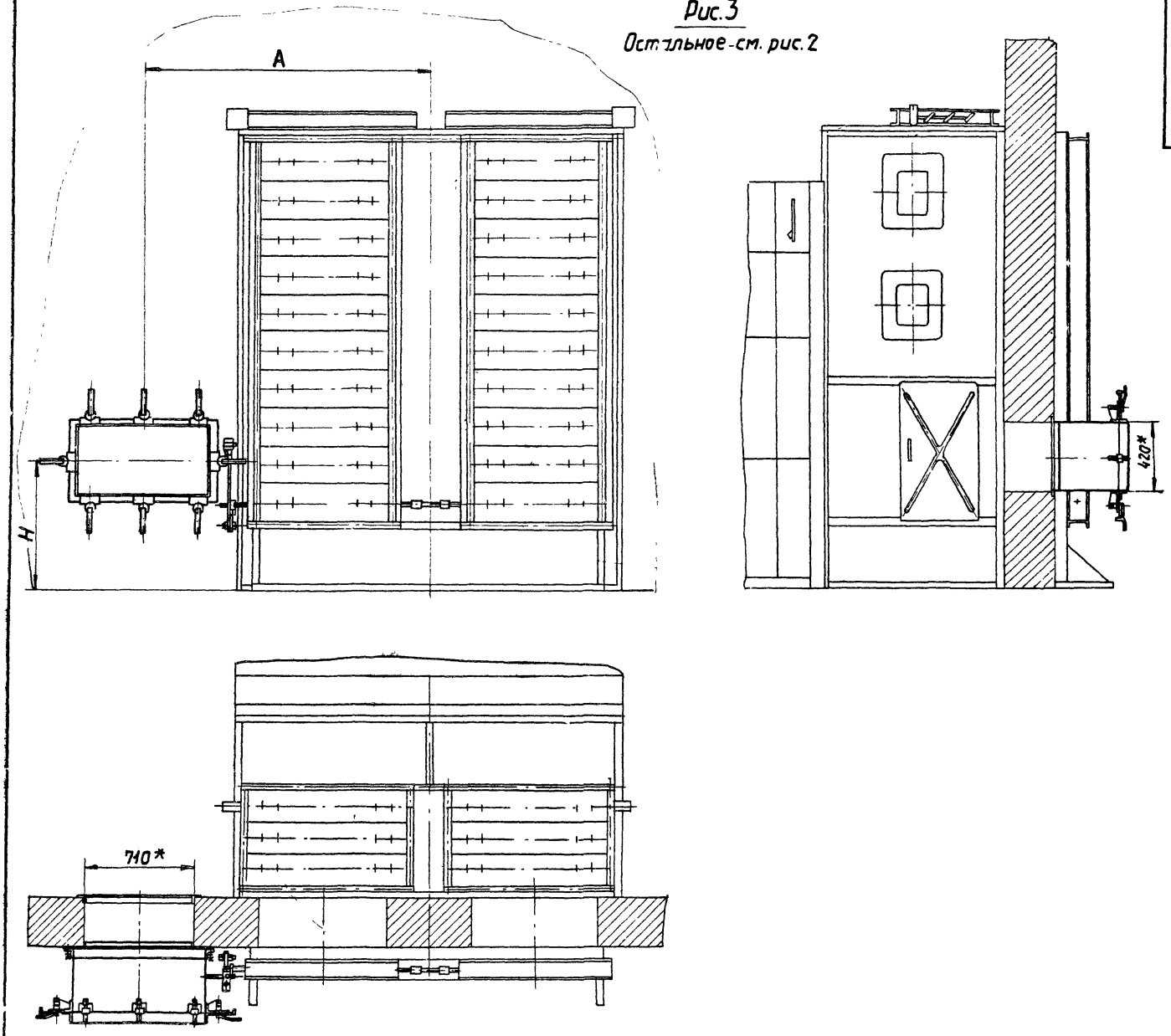


| Обозначение | Тип камеры | Обозначение заслонки | Тип электрического исполнительного механизма | Рис. | Размеры, мм A | Размеры, мм H | Масса, кг |
|---|---|---|---|---|---|---|---|
| А1А124.000 | 1ПК10 | КВУ 600 х 1000 | МЭО- 4/100 | 1 | 895±5 | 506±5 | 111,5 |
| | | У1000 х 600 | | | | | |
| -01 | 1ПК25 | КВУ1600х1000 | МЭО- 10/100 | 2 | 1090±5 | 619±5 | 127,0 |
| | | У1600х1000 | МЭО- 4/100 | 1 | | | 111,5 |
| -02 | 1ПК50 | КВУ 1800х1400 | МЭО- 10/100 | 2 | 1290±5 | 937±5 | 127,0 |
| | | У1800х1400 | МЭО- 4/100 | 1 | | | 111,5 |
| -03 | 1ПК70 | КВУ 1800х1000 | МЭО- 10/100 | 3 | 1860±5 | 1123±5 | 127,0 |
| | | У1800х1000 | | | | | |
| -04 | 1ПК100 | КВУ2400х1000 | | | 1830±5 | 759±5 | |
| | | У2400х1000 | | | | | |
| -05 | 1ПК150А | КВУ2400х1400 | | | 2165±5 | 1200±5 | |
| | | У2400х1400 | | | | | |

Рис. 1

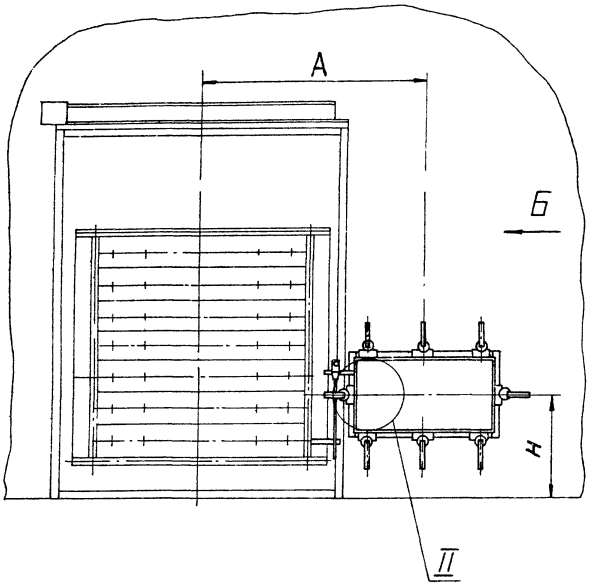


Вид Б

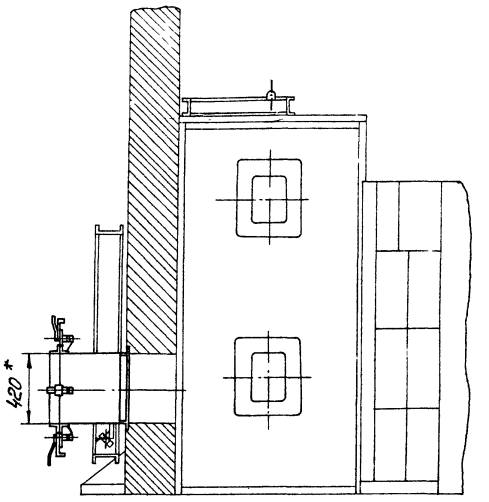


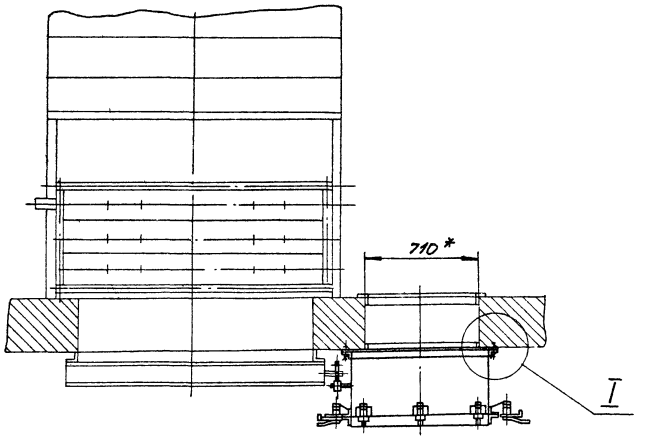


I
м1:2

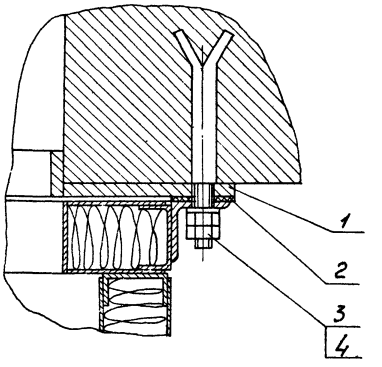


Рис. 2

Остальное - см. рис. 1

II
м1:2

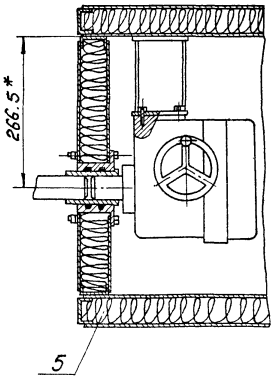


II
м1:2

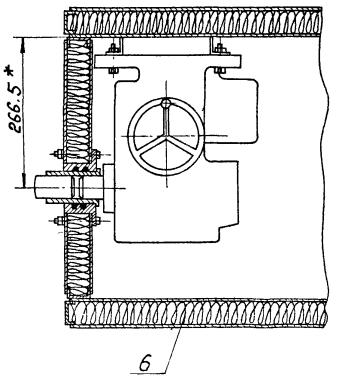


Разбивка отверстий под анкерные болты в стене
м1:10

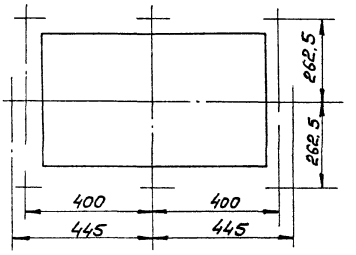


1. Неуказанные предельные отклонения размеров по СМ7.
2. * Размеры для справок.
3. Таблицу исполнений смотри лист 2

| | | | | | | | | |
|---|---|---|---|---|---|---|---|---|
| | | | | | А1А125.000СБ | | | |
| Изм. | Лист | № докум. | Подп | Дата | Установка привода заслонки (правая). Сборочный чертеж. | Лит. | Масса | Масшт. |
| Разраб. | | Рубинская | | | | И | смотри таблицу | - |
| Пров. | | Комиссаров | | | | | | |
| Рук.гр. | | Грановский | | | | Лист 1 | Листов 2 | |
| Гл.спец. | | [illegible] | | | | Госстрой СССР Сантехпроект г. Москва | | |
| Гл.контр. | | Литвак | | | | | | |
| Утв. | | Гольтвегер | | 3.75 | | | | |

Серия 3.904-15 Выпуск 1-11

Инв. № подл. | Подп. и дата | Взам. инв. № | Инв. № дубл. | Подп. и дата

Рис. 3

Остальное - см. рис. 2

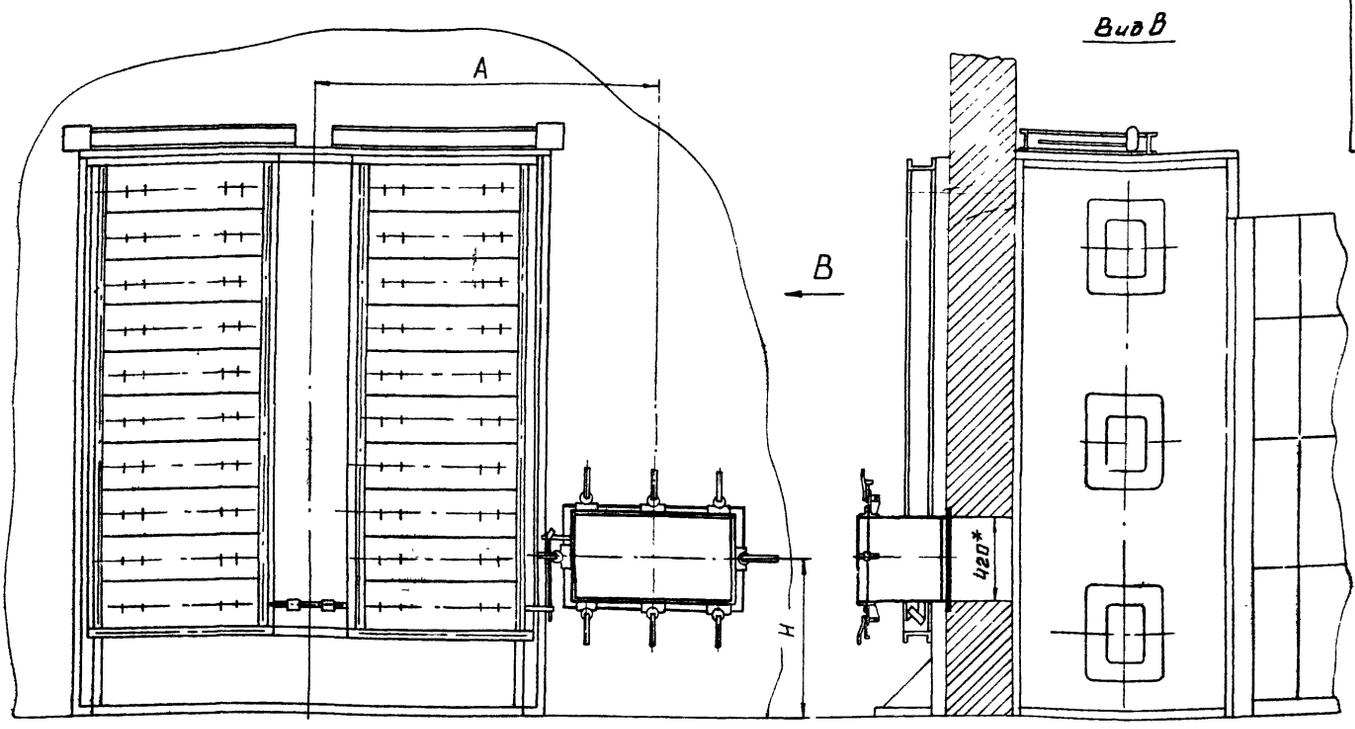


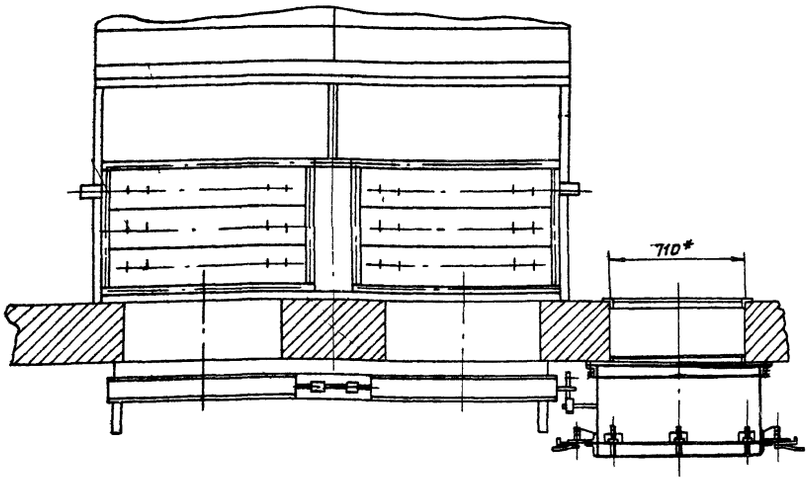


| Обозначение | Тип камеры | Обозначение заслонки | Тип электрического исполнительного механизма | Рис | Размеры, мм | | Масса, кг |
|---|---|---|---|---|---|---|---|
| | | | | | А | Н | |
| А1А125.000 | 1ПК10 | КВУ 600×1000 | МЭО-4/100 | 1 | 895±5 | 640±5 | 111.5 |
| | | У 1000×600 | | | | | |
| -01 | 1ПК25 | КВУ1600×1000 | МЭО-10/100 | 2 | 1090±5 | 765±5 | 127.0 |
| | | У1600×1000 | МЭО-4/100 | 1 | | | 111.5 |
| -02 | 1ПК50 | КВУ 1800×1400 | МЭО-10/100 | 2 | 1290±5 | 1071±5 | 127.0 |
| | | У1800×1400 | МЭО-4/100 | 1 | | | 111.5 |
| -03 | 1ПК70 | КВУ1800×1000 | МЭО-10/100 | 3 | 1860±5 | 1258±5 | 127.0 |
| | | У1800×1000 | | | | | |
| -04 | 1ПК100 | КВУ 2400×1000 | | | 1830±5 | 893±5 | |
| | | У2400×1000 | | | | | |
| -05 | 1ПК150А | КВУ2400×1400 | | | 1334±5 | 1720±5 | |
| | | У2400×1400 | | | | | |

Внесены изменения согласно письма ЦИТП от 16.03.78г. N 05/1342
Изменения внес Комиссаров Ю П. 11.07.78г.

А1А124. 023

А1А124.023 изображено
А1А124.023-01 зеркальное отражение

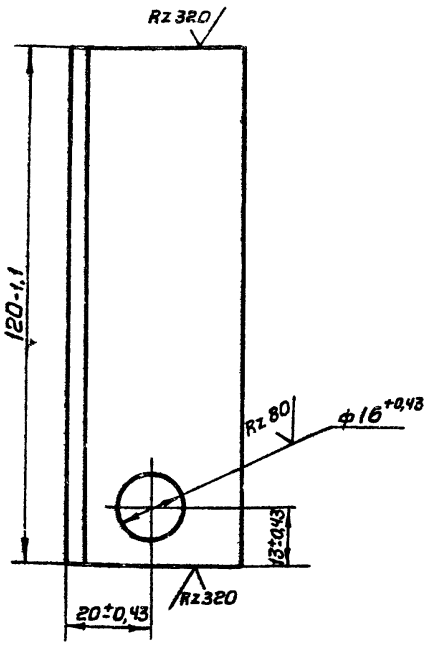


| Изм. | Лист | № докум. | Подп. | Дата | А1А124 023 | | | |
|---|---|---|---|---|---|---|---|---|
| Разраб. | | Рубинская | | | Уголок боковой | Лит. | Масса | Масштаб |
| Пров. | | Комиссаров | | | | И | 0,28 | 1:1 |
| Рук. груп. | | Грановский | | | | Лист | Листов 1 | |
| Н. контр | | Литвак | | | Уголок Б-40х40х4 ГОСТ 8509-72 / Ст 3 ГОСТ 535-58 | Госстрой СССР Сантехпроект г. Москва | | |
| Утв. | | Спивак | | | | | | |

Формат 11

А1А124. 004

Rz 80

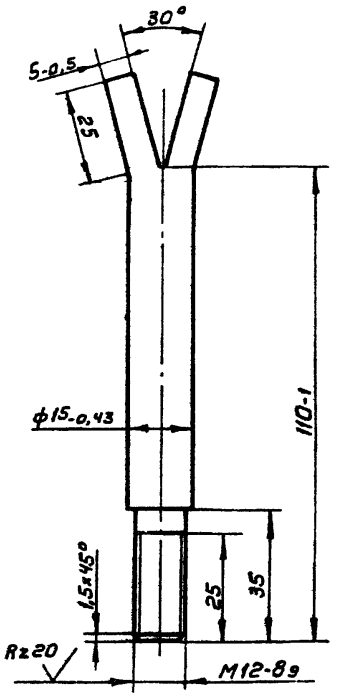


Неуказанные предельные отклонения размеров по СМ7

| Изм. | Лист | № докум. | Подп. | Дата | А1А124.004 | | | |
|---|---|---|---|---|---|---|---|---|
| Разраб. | | Рубинская | | | Болт анкерный | Лит. | Масса | Масштаб |
| Пров. | | Комиссаров | | | | И | 0,15 | 1:1 |
| Рук. груп. | | Грановский | | | | Лист | Листов 1 | |
| Н. контр | | Литвак | | | Ст. 3 ГОСТ 380-71 | Госстрой СССР Сантехпроект г. Москва | | |
| Утв. | | Спивак | | | | | | |

Формат 11

Серия 3.904.15 Выпуск 1-11

А1А124. 011

Rz 20

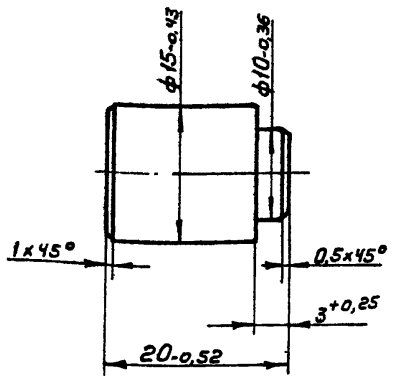


| Изм. | Лист | № докум. | Подп. | Дата | А1А124.011 | | | |
|---|---|---|---|---|---|---|---|---|
| Разраб. | | Рубинская | | | Фиксатор | Лит. | Масса | Масштаб |
| Пров. | | Комиссаров | | | | И | 0,25 | 2:1 |
| Рук. груп. | | Грановский | | | | Лист | Листов 1 | |
| Н. контр | | Литвак | | | Ст.3 ГОСТ 380-71 | Госстрой СССР Сантехпроект г. Москва | | |
| Утв. | | Спивак | | | | | | |

Формат 11

А1А124. 007

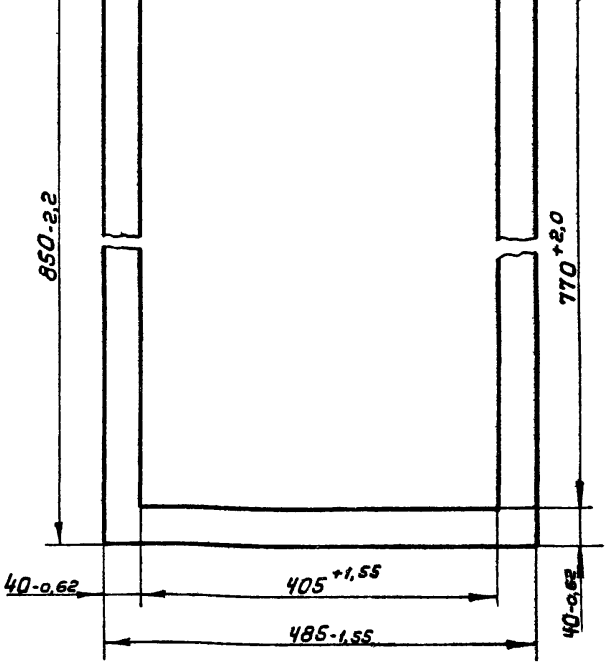


| Изм. | Лист | № докум. | Подп. | Дата | А1А124.007 | | | |
|---|---|---|---|---|---|---|---|---|
| Разраб. | | Рубинская | | | Прокладка | Лит. | Масса | Масштаб |
| Пров. | | Комиссаров | | | | И | 0,1 | 1:5 |
| Рук. груп. | | Грановский | | | | Лист | Листов 1 | |
| Н. контр | | Литвак | | | Паронит ПОН-2 ГОСТ 481-71 | Госстрой СССР Сантехпроект г. Москва | | |
| Утв. | | Спивак | | | | | | |

Копировал: Терентьева

Формат 11

Инв. № подл. | Подп. и дата | Взам. инв. № | Инв. № дубл. | Подп. и дата

| Формат | Зона | Поз. | Обозначение | Наименование | Кол. | Примечание |
|---|---|---|---|---|---|---|
| | | | | Документация | | |
| 12 | | | А1А124.010СБ | Сборочный чертеж | | |
| | | | | Сборочные единицы | | |
| 11 | | 1 | А1А124.020 | Рама | 1 | |
| | | | | Детали | | |
| 54 | | 2 | А1А124.002 | Лист<br>Лист Б8 ГОСТ19903-74<br>Ст.3 ГОСТ14637-69 | | |
| | | | | 30-0,6×702-2,5 | 2 | 1,34 кг |
| 54 | | 3 | А1А124.003 | Лист<br>Лист Б8 ГОСТ19903-74<br>Ст.3 ГОСТ14637-69 | | |
| | | | | 30-0,6×402-2,0 | 2 | 0,76 кг |
| 11 | | 4 | А1А124.004 | Болт анкерный | 8 | |

| Изм. | Лист | № докум. | Подп. | Дата |
|---|---|---|---|---|
| Разраб. | | Рубинская | | |
| Пров. | | Комиссаров | | |
| Рук.группы | | Грановский | | |
| Н.контр. | | Литвак | | |
| Утв. | | Сливак | | |

А1А124.010

Рама закладная

| Лит | Лист | Листов |
|---|---|---|
| И | 1 | 1 |

Госстрой СССР САНТЕХПРОЕКТ г. Москва

Копировал: Формат: 11

| Формат | Зона | Поз. | Обозначение | Наименование | Кол. | Примечание |
|---|---|---|---|---|---|---|
| | | | | Документация | | |
| 12 | | | А1А124.020СБ | Сборочный чертеж | | |
| | | | | Детали | | |
| 54 | | 1 | А1А124.005 | Планка<br>Лист Б8 ГОСТ19903-74<br>Ст.3 ГОСТ14637-69 | | |
| | | | | 111-0,8Т×565+2,2 | 2 | 3,9 кг |
| 54 | | 2 | А1А124.006 | Планка<br>Лист Б8 ГОСТ5681-57<br>Ст.3 ГОСТ14637-69 | | |
| | | | | 72,5-0,74×710+2,5 | 2 | 3,2 кг |

| Изм. | Лист | № докум. | Подп. | Дата |
|---|---|---|---|---|
| Разраб. | | Рубинская | | |
| Пров. | | Комиссаров | | |
| Рук.группы | | Грановский | | |
| Н.контр. | | Литвак | | |
| Утв. | | Сливак | | |

А1А124.020

Рама

| Лит. | Лист. | Листов |
|---|---|---|
| И | 1 | 1 |

Госстрой СССР САНТЕХПРОЕКТ г. Москва

Копировал: Формат: 11

Серия 3.904-15 выпуск 1-11

| Формат | Зона | Поз. | Обозначение | Наименование | Кол. | Примечание |
|---|---|---|---|---|---|---|
| | | | | Документация | | |
| 22 | | | А1А124.030СБ | Сборочный чертеж | | |
| | | | | Сборочные единицы | | |
| 11 | | 1 | А1А124.040 | Панель | 2 | |
| | | 2 | -01 | Панель | 1 | |
| | | 3 | -02 | Панель | 1 | |
| 11 | | 4 | А1А124.050 | Панель боковая | 1 | |
| 11 | | 5 | А1А124.060 | Панель задняя | 1 | |
| 11 | | 6 | А1А124.070 | Рамка опорная | 1 | |
| | | | | Детали | | |
| 11 | | 7 | А1А124.007 | Прокладка | 1 | |
| 11 | | 8 | А1А124.008 | Уголок боковой | 1 | |
| | | 9 | -01 | Уголок боковой | 1 | |
| 54 | | 10 | А1А124.009 | Уголок<br>Уголок Б-40×4-А ГОСТ8509-72<br>Ст.3 ГОСТ535-58 | | |
| | | | | L=120-0,8Т | 12 | 0,28 кг |
| 11 | | 11 | А1А124.011 | Фиксатор | 2 | |
| 11 | | 12 | А1А124.012 | Ребро | 16 | |
| 11 | | 13 | А1А124.013 | Втулка | 8 | |
| 11 | | 14 | А1А124.014 | Прижим | 8 | |
| 11 | | 15 | А1А124.015 | Лист | 8 | |

| Изм. | Лист | № докум. | Подп. | Дата |
|---|---|---|---|---|
| Разраб. | | Рубинская | | |
| Пров. | | Комиссаров | | |
| Рук.группы | | Грановский | | |
| Н.контр. | | Литвак | | |
| Утв. | | Сливак | | |

А1А124.030

Привод заслонки

| Лит. | Лист | Листов |
|---|---|---|
| И | 1 | 3 |

Госстрой СССР САНТЕХПРОЕКТ г. Москва

Копировал: Формат

| Формат | Зона | Поз. | Обозначение | Наименование | Кол. | Примечание |
|---|---|---|---|---|---|---|
| 11 | | 16 | А1А124.016 | Ручка | 8 | |
| 11 | | 17 | А1А124.017 | Ось | 8 | |
| 11 | | 18 | А1А124.018 | Рычаг | 1 | |
| 11 | | 19 | А1А124.019 | Палец | 1 | |
| 11 | | 20 | А1А124.021 | Скоба | 2 | |
| 11 | | 21 | А1А124.022 | Тяга | 1 | |
| 11 | | 22 | А1А124.023 | Уголок боковой | 1 | |
| | | 23 | -01 | Уголок боковой | 1 | |
| | | | | Стандартные изделия | | |
| | | 24 | | Болт М8×30,36<br>ГОСТ7798-70 | 2 | |
| | | 25 | | Болт М8×45,36<br>ГОСТ7798-70 | 1 | |
| | | 26 | | Гайка М8,4<br>ГОСТ5915-70 | 4 | |
| | | 27 | | Гайка М12,4<br>ГОСТ5915-70 | 16 | |
| | | 28 | | Шайба 8.01<br>ГОСТ11371-68 | 3 | |
| | | 29 | | Шайба 12.01<br>ГОСТ11371-68 | 8 | |
| | | 30 | | Шайба 8 65Г<br>ГОСТ6402-70 | 3 | |
| | | 31 | | Сальник<br>Кольцо СТ50-47-5<br>ГОСТ 288-72 | 2 | |

| Изм. | Лист | № докум. | Подп. | Дата |
|---|---|---|---|---|

А1А124.030

Лист 2

Копировал: Формат А4

А1А124.010СБ

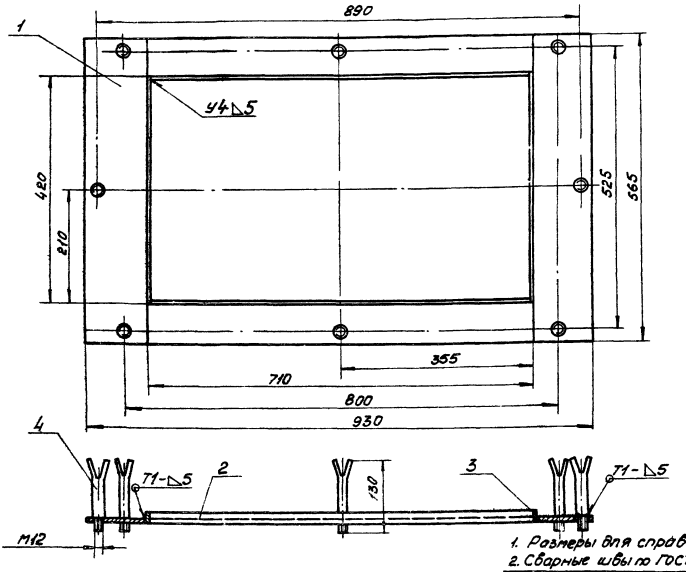


1. Размеры для справок.
2. Сварные швы по ГОСТ 5264-69.

| Изм. | Лист | № докум. | Подп. | Дата | А1А124.010СБ | | | |
|---|---|---|---|---|---|---|---|---|
| Разраб. | | Рубинская | | | Рама закладная. Сборочный чертеж. | Лит. | Масса | Масшт. |
| Пров. | | Комиссаров | | | | И | 19,6 | 1:5 |
| Рук. гр. | | Грановский | | | | Лист | Листов 1 | |
| Гл. спец. | | Спивак | | | | Госстрой СССР Сантехпроект г. Москва | | |
| Н. контр. | | Литвак | | | | | | |
| Утв. | | Гольтвегер | | | | | | |

Формат 12

Инв. № подл. | Подп. и дата | Взам. инв. № | Инв. № дубл. | Подп. и дата

А1А124.020СБ

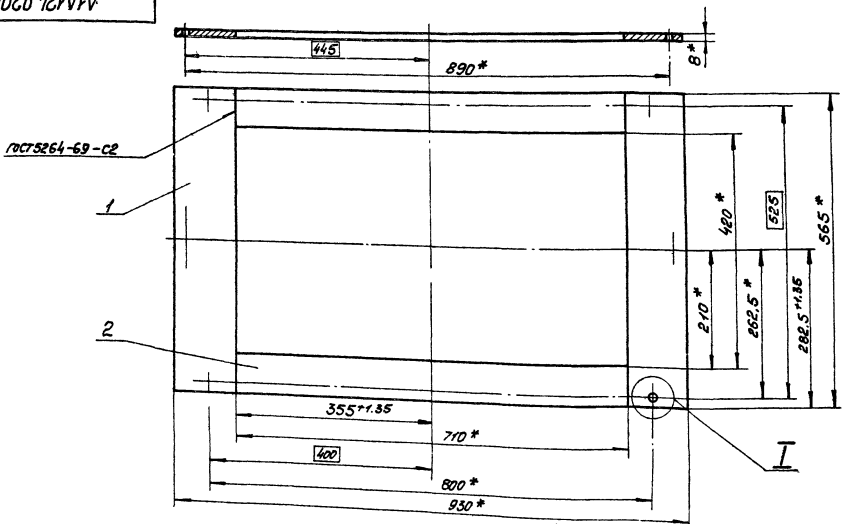


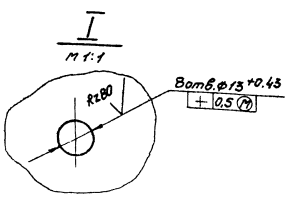


1.* Размеры для справок.
2. Для деталей, выполненных без чертежа, шероховатость поверхностей, полученных отрезкой под прямым углом и по периметру – Rz 320.
Неуказанная шероховатость поверхностей деталей – ∀.

| Изм. | Лист | № докум. | Подп. | Дата | А1А124.020СБ | | | |
|---|---|---|---|---|---|---|---|---|
| Разраб. | | Рубинская | | | Рама. Сборочный чертеж. | Лит. | Масса | Масшт. |
| Пров. | | Комиссаров | | | | И | 14,0 | 1:5 |
| Рук. гр. | | Грановский | | | | Лист | Листов 1 | |
| Гл. спец. | | Спивак | | | | Госстрой СССР Сантехпроект г. Москва | | |
| Н. контр. | | Литвак | | | | | | |
| Утв. | | Гольтвегер | | | | | | |

Копир Сычева

Формат 12

Серия 3.904-15 Выпуск 1-11

Инв. № подл. | Подп. и дата | Взам. инв. № | Инв. № дубл. | Подп. и дата

# А1А124 030



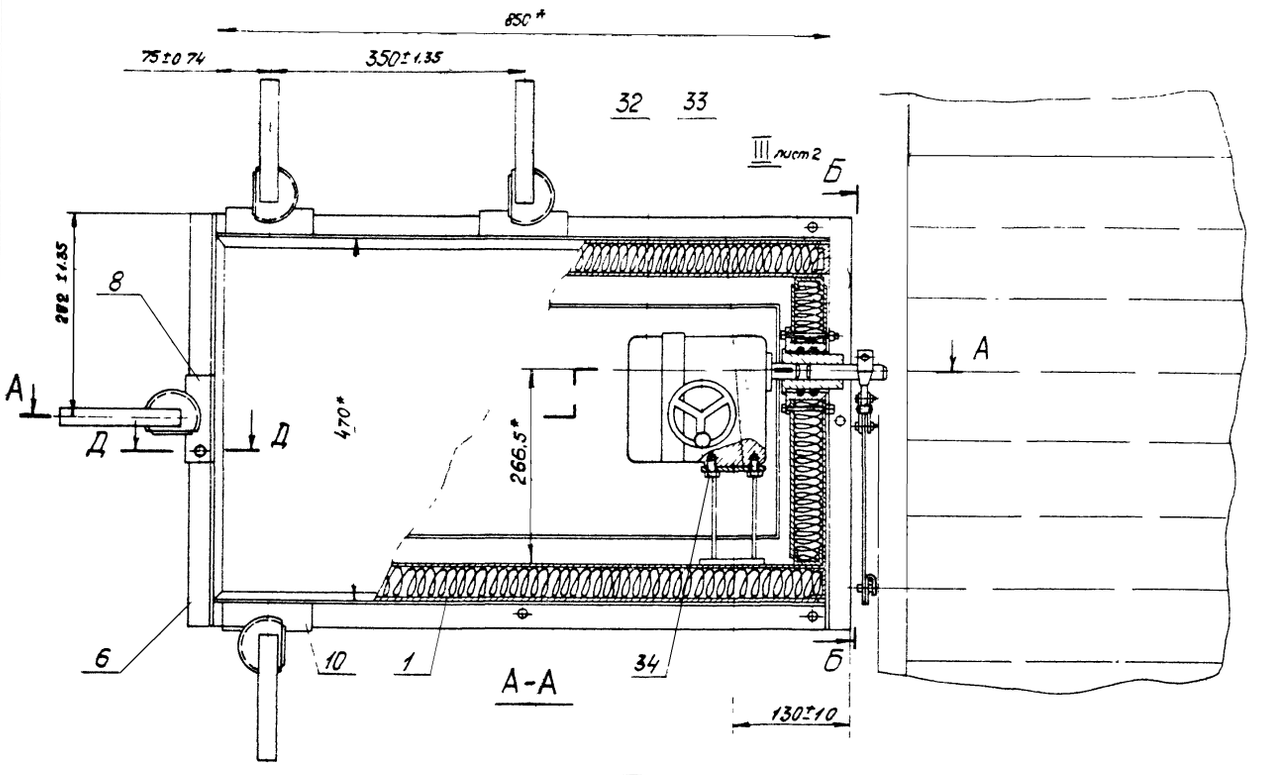


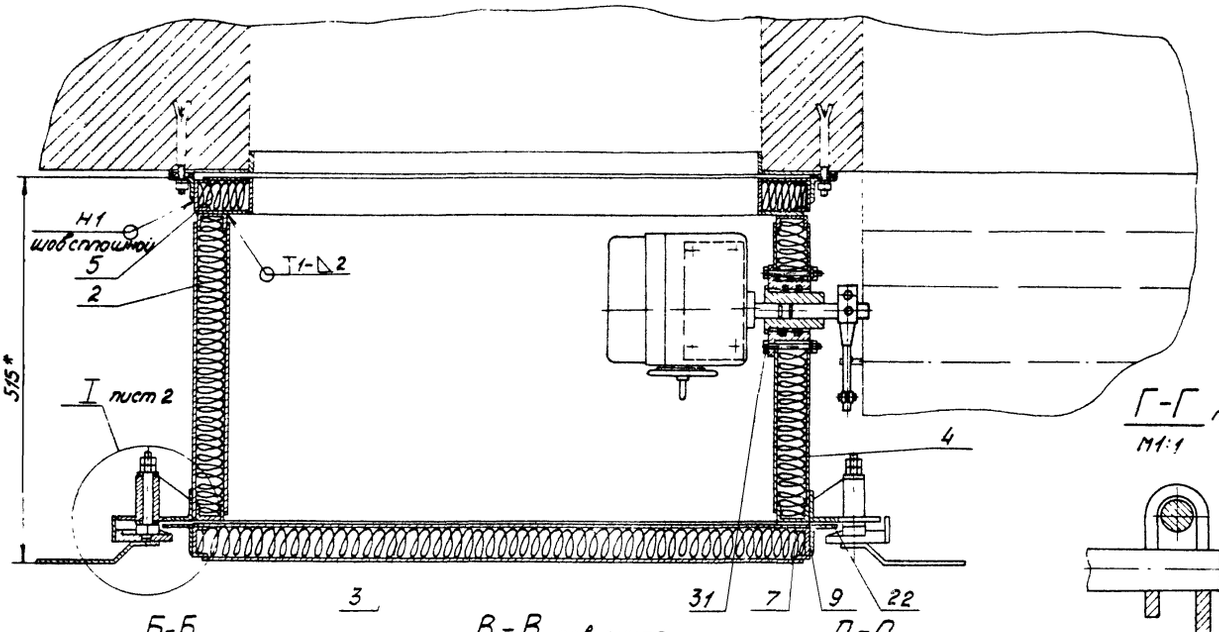


Г-Г повернуто
М1:1

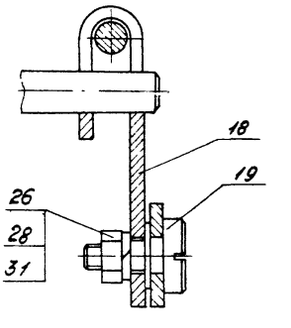


Б-Б

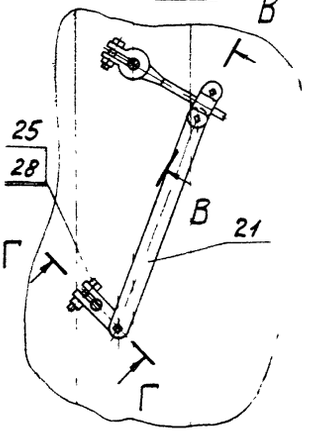


В-В повернуто
М1:1

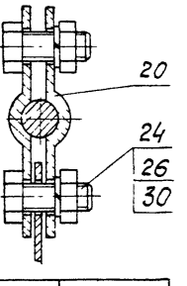


Д-Д
М1:2

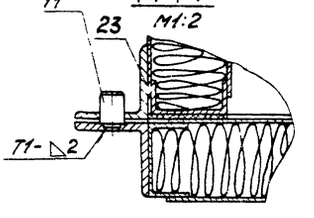


1.* Размеры для справок.

2. Сварные швы №1 и №2 - сварка ручная, электродуговая; остальные швы по ГОСТ 5264-69.

| Обозначение | Масса, кг |
|---|---|
| А1А124.030 | 91,5 |
| -01 | 107,1 |

| | | | | |
|---|---|---|---|---|
| Изм. | Лист | № докум. | Подп. | Дата |
| Разраб. | | Рубинская | | |
| Пров. | | Комиссаров | | |
| Рук. гр. | | Грановский | | |
| Гл. спец. | | Спиридонов | | |
| Н. контр. | | Литвак | | |
| Утв. | | Гольтвегер | | |

А1А124.030СБ

Привод заслонки
Сборочный чертеж.

| Лит | Масса | Масшт. |
|---|---|---|
| У | смотри табл. | 1:5 |

Лист 1 Листов 2

Госстрой СССР
Сантехпроект
г. Москва

Серия 3.904-15 Выпуск 1-11

Инв. № подл. | Подп. и дата | Взам. инв. № | Инв. № дубл. | Подп. и дата

Формат А2

А1А124.030-01

Остальное - см. А1А124.030

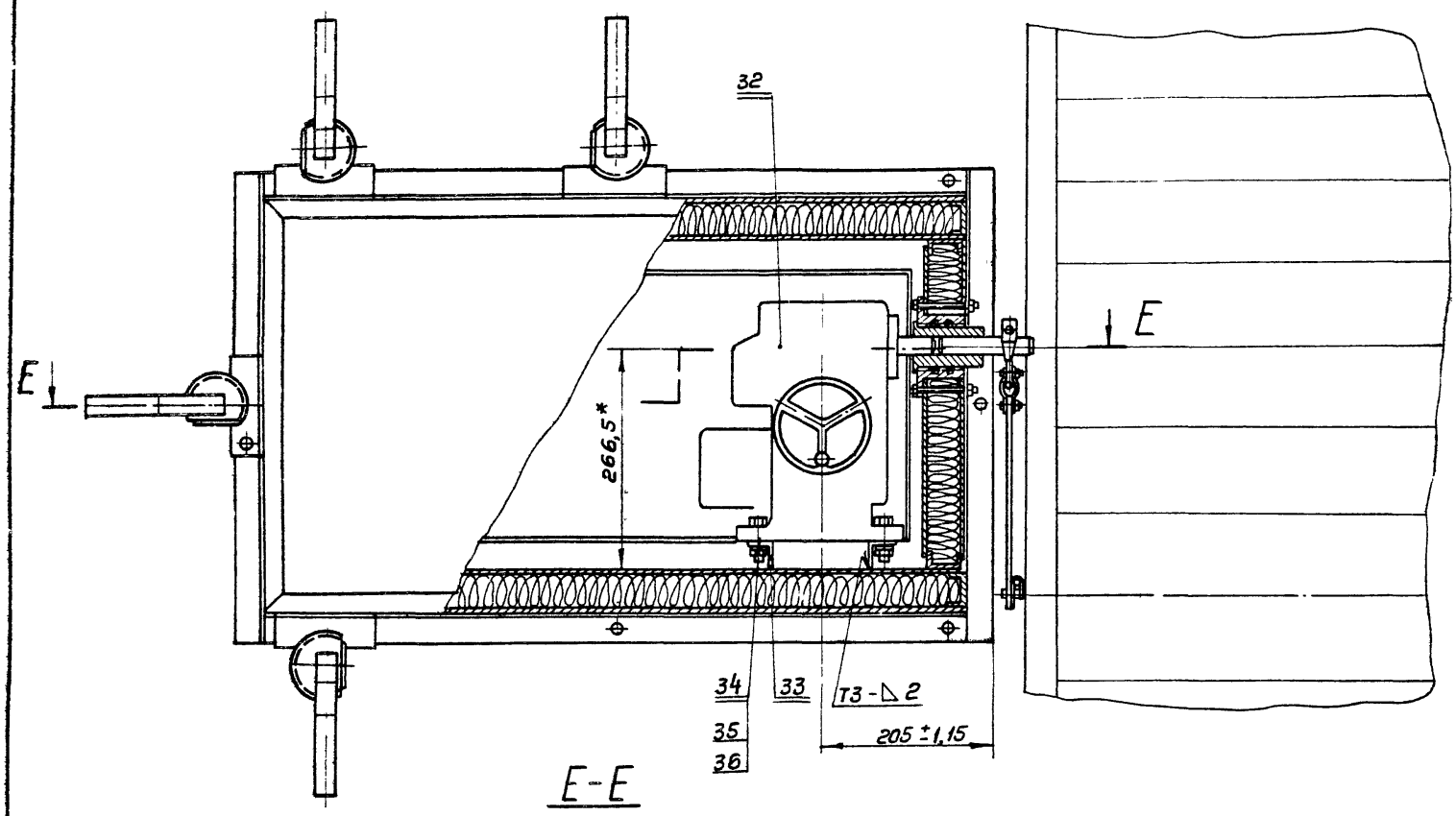


Е-Е

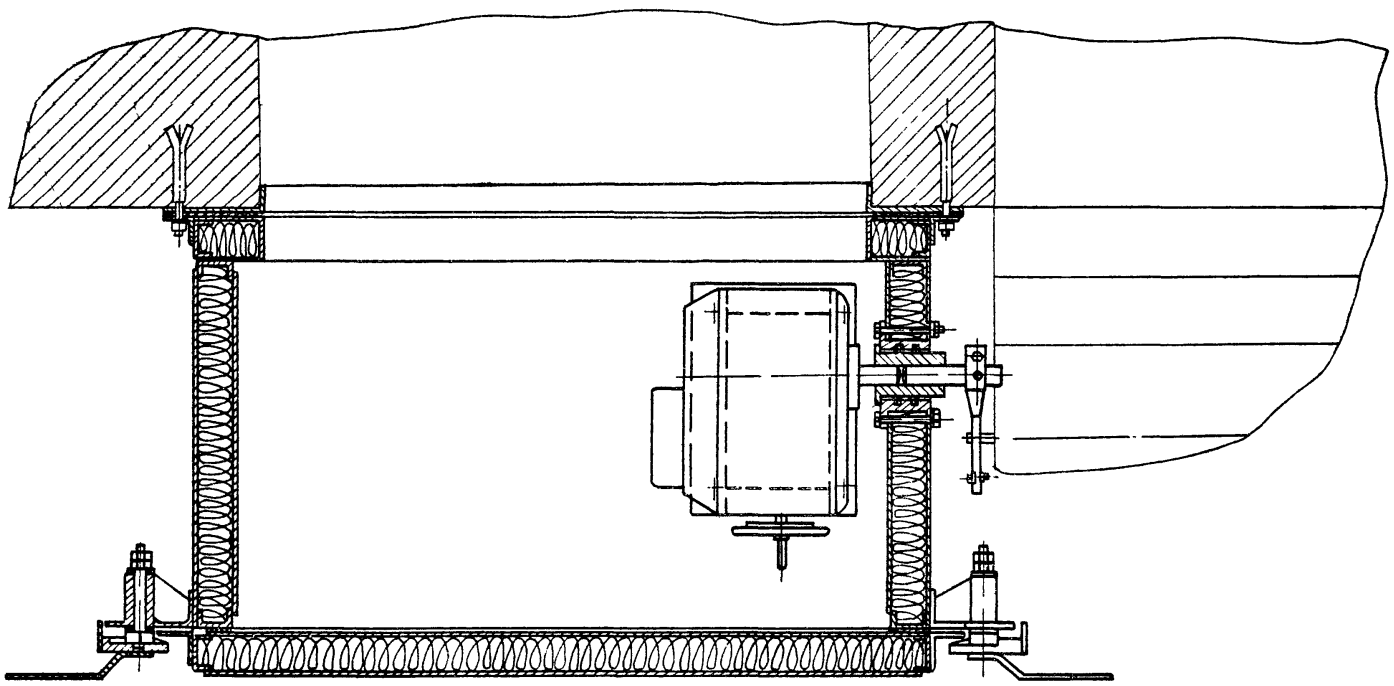

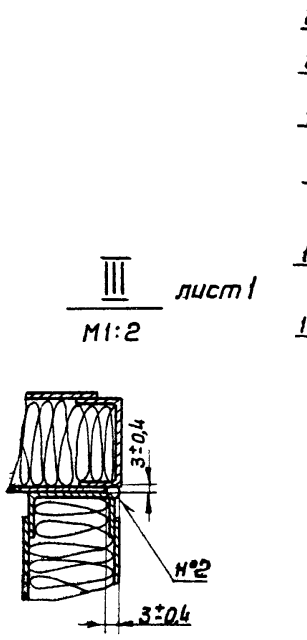


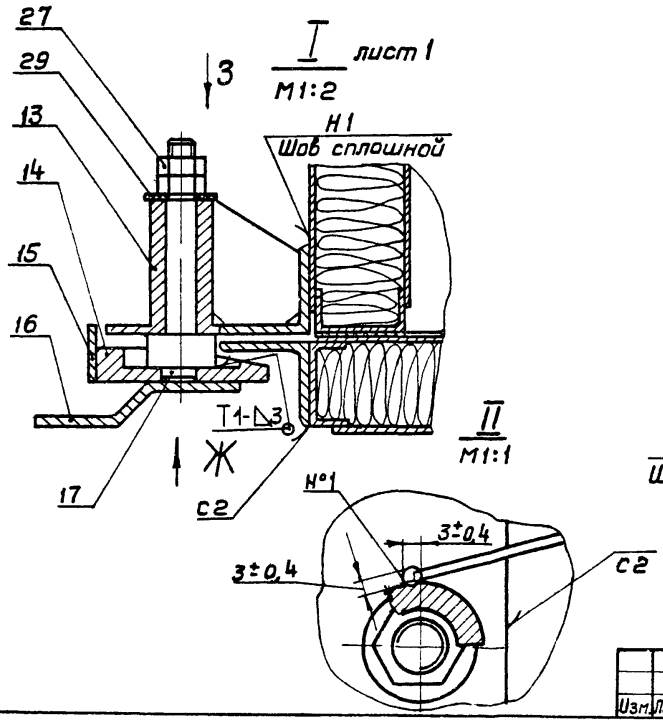


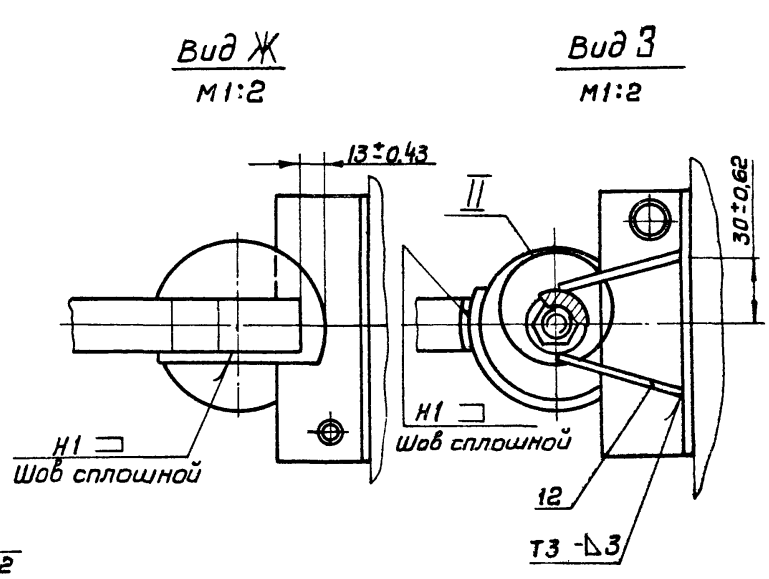

А1А124.014

Rz20

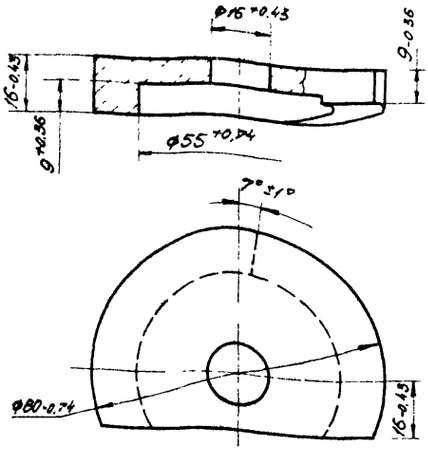


| Изм. | Лист | № докум. | Подп. | Дата |
|---|---|---|---|---|
| Разраб. | | Рубинская | | |
| Пров. | | Комиссаров | | |
| Рук. гр. | | Грановский | | |
| Н. контр. | | Литвак | | |
| Утв. | | Спивак | | |

А1А124.014

Прижим

| Лит. | Масса | Масшт. |
|---|---|---|
| И | 0.15 | 1:1 |
| Лист | Листов 1 | |

Ст.3 ГОСТ 380-71

Госстрой СССР Сантехпроект г. Москва

Формат 11

А1А124.017

Rz20

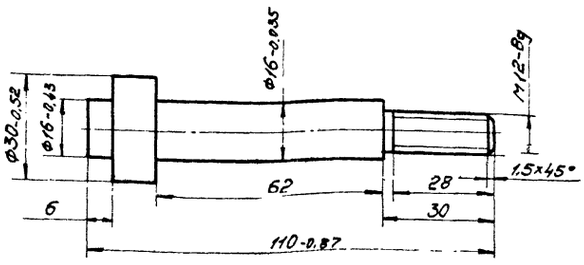


Неуказанные предельные отклонения размеров по СМ7

| Изм. | Лист | № докум. | Подп. | Дата |
|---|---|---|---|---|
| Разраб. | | Рубинская | | |
| Пров. | | Комиссаров | | |
| Рук. гр. | | Грановский | | |
| Н. контр. | | Литвак | | |
| Утв. | | Спивак | | |

А1А124.017

Ось

| Лит. | Масса | Масшт. |
|---|---|---|
| И | 0.15 | 1:1 |
| Лист | Листов 1 | |

Ст.3 ГОСТ 380-71

Госстрой СССР Сантехпроект г. Москва

Формат 11

А1А124.016

Rz80 (√)

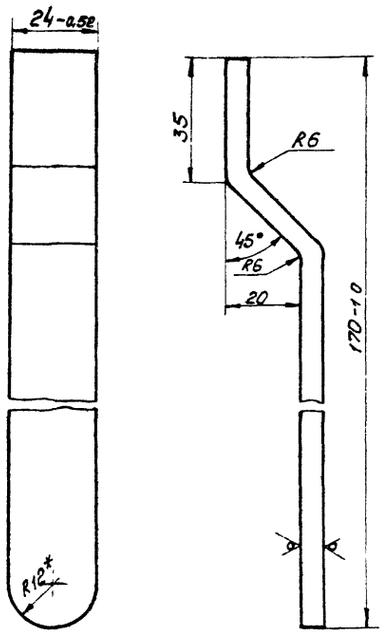


1.* Размер для справок.

2. Неуказанные предельные отклонения размеров по СМ7.

| Изм. | Лист | № докум. | Подп. | Дата |
|---|---|---|---|---|
| Разраб. | | Рубинская | | |
| Пров. | | Комиссаров | | |
| Рук. гр. | | Грановский | | |
| Гл. спец. | | Спивак | | |
| Н. контр. | | Литвак | | |
| Утв. | | Гальтберга | | |

А1А124.016

Ручка

| Лит. | Масса | Масшт. |
|---|---|---|
| И | 0.2 | 1:1 |
| Лист | Листов 1 | |

Полоса 6х25 ГОСТ 103-57 Ст.3 ГОСТ 535-58

Госстрой СССР Сантехпроект г. Москва

Формат 11

А1А124.013

Rz20 (√)

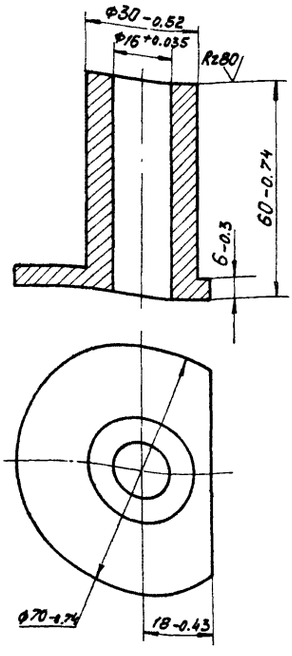


| Изм. | Лист | № докум. | Подп. | Дата |
|---|---|---|---|---|
| Разраб. | | Рубинская | | |
| Пров. | | Комиссаров | | |
| Рук. гр. | | Грановский | | |
| Н. контр. | | Литвак | | |
| Утв. | | Спивак | | |

А1А124.013

Втулка

| Лит. | Масса | Масшт. |
|---|---|---|
| И | 0.21 | 1:1 |
| Лист | Листов 1 | |

Ст.3 ГОСТ 380-71

Госстрой СССР Сантехпроект г. Москва

Копир. Сычева

Формат 11

Серия 3.904-15 Выпуск 1-11

Инв. № подл. | Подп. и дата | Взам. инв. № | Инв. № дубл. | Подп. и дата

A1A124.012

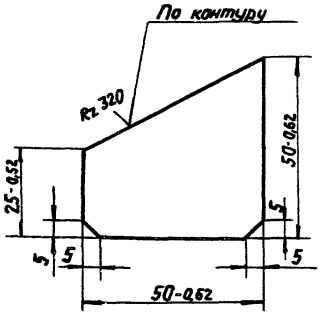


Неуказанные предельные отклонения размеров по СМ7

| | | | | | | | |
|---|---|---|---|---|---|---|---|
| | | | | | A1A124.012 | | |
| Изм. | Лист | № докум. | Подп. | Дата | | | |
| Разраб. | | Рубинская | | | Ребра | Лит. | Масса | Масшт. |
| Пров. | | Комиссаров | | | | И | 0,04 | 1:1 |
| Рук.груп. | | Грановский | | | | Лист | Листов 1 |
| Н.контр. | | Литвак | | | Лист 64 ГОСТ19903-74 / Ст.3 ГОСТ14637-69 | Госстрой СССР Сантехпроект г. Москва | |
| Утв. | | Сливак | | | | | |

Инв.№ подл. | Подп. и дата | Взам.инв.№ | Инв.№ дубл. | Подп. и дата

Формат А1

A1A124.015

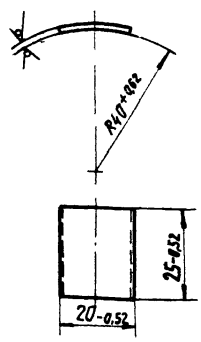


| | | | | | | | |
|---|---|---|---|---|---|---|---|
| | | | | | A1A124.015 | | |
| Изм. | Лист | № докум. | Подп. | Дата | | | |
| Разраб. | | Рубинская | | | Лист | Лит. | Масса | Масшт. |
| Пров. | | Комиссаров | | | | И | 0,05 | 1:1 |
| Рук.груп. | | Грановский | | | | Лист | Листов 1 |
| Н.контр. | | Литвак | | | Лист Б2.0 ГОСТ19903-74 / 1-IV-Ст3 ГОСТ16523-70 | Госстрой СССР Сантехпроект г. Москва | |
| Утв. | | Сливак | | | | | |

Инв.№ подл. | Подп. и дата | Взам.инв.№ | Инв.№ дубл. | Подп. и дата

Формат А1

Серия 3.904-15. Выпуск 1-14

A1A124.018

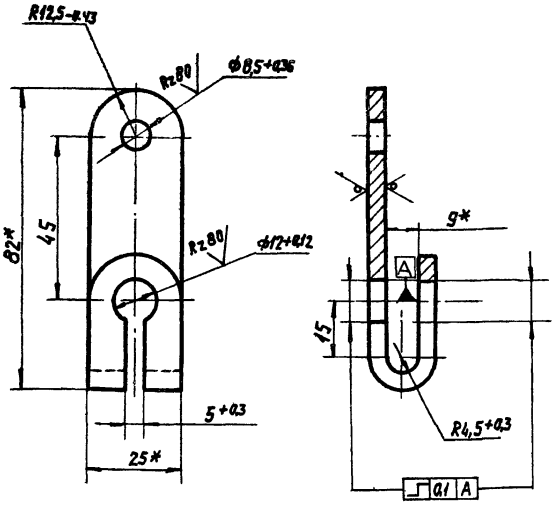


1* Размеры для справок.

2. Неуказанные предельные отклонения размеров по СМ7.

| | | | | | | | |
|---|---|---|---|---|---|---|---|
| | | | | | A1A124.018 | | |
| Изм. | Лист | № докум. | Подп. | Дата | | | |
| Разраб. | | Рубинская | | | Рычаг | Лит. | Масса | Масшт. |
| Пров. | | Комиссаров | | | | И | 0,09 | 1:1 |
| Рук.груп. | | Грановский | | | | Лист | Листов 1 |
| Н.контр. | | Литвак | | | Полоса 4х25 ГОСТ103-57 / Ст3 ГОСТ535-59 | Госстрой СССР Сантехпроект г. Москва | |
| Утв. | | Сливак | | | | | |

Инв.№ подл. | Подп. и дата | Взам.инв.№ | Инв.№ дубл. | Подп. и дата

Формат А1

A1A124.019

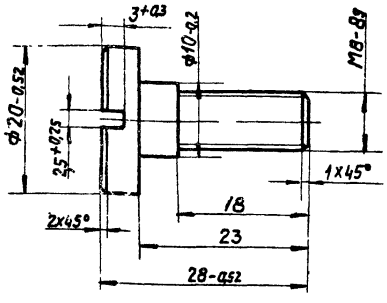


Неуказанные предельные отклонения размеров по СМ7

| | | | | | | | |
|---|---|---|---|---|---|---|---|
| | | | | | A1A124.019 | | |
| Изм. | Лист | № докум. | Подп. | Дата | | | |
| Разраб. | | Рубинская | | | Палец | Лит. | Масса | Масшт. |
| Пров. | | Комиссаров | | | | И | 0,02 | 2:1 |
| Рук.груп. | | Грановский | | | | Лист | Листов 1 |
| Н.контр. | | Литвак | | | Ст.3 ГОСТ380-71 | Госстрой СССР Сантехпроект г. Москва | |
| Утв. | | Сливак | | | | | |

Инв.№ подл. | Подп. и дата | Взам.инв.№ | Инв.№ дубл. | Подп. и дата

Копировал

Формат А1

| Формат | Зона | Поз. | Обозначение | Наименование | Кол. | Примечание |
|---|---|---|---|---|---|---|
| | | | | Документация | | |
| 12 | | | А1А124 050 СБ | Сборочный чертеж | | |
| | | | | Детали | | |
| 11 | | 1 | А1А124.025-02 | Швеллер | 2 | |
| | | 2 | -03 | Швеллер | 2 | |
| 11 | | 3 | А1А124.033 | Втулка | 1 | |
| 11 | | 4 | А1А124.034 | Шайба | 1 | |
| 11 | | 5 | А1А124.035 | Лист | 2 | |
| Б4 | | 6 | А1А124.036 | Плита | | |
| | | | | Плита мягкая | | |
| | | | | Марка 50 S40 | | |
| | | | | ГОСТ 9573-72 | | |
| | | | | 397×424 | 1 | 0,67 кг |
| | | | | Стандартные изделия | | |
| | | 7 | | Болт М6×60.36 | | |
| | | | | ГОСТ 7798-70 | 4 | |
| | | 8 | | Гайка М6.4 | | |
| | | | | ГОСТ 5915-70 | 4 | |
| | | 9 | | Шайба 6 65Г | | |
| | | | | ГОСТ 6402-70 | 4 | |

Инв.N подл. | Подп. и дата | Взам. инв.N | Инв.N дубл. | Подп. и дата

| Изм. | Лист | N докум. | Подп. | Дата |
|---|---|---|---|---|
| Разраб. | Рубинская | | | |
| Пров. | Комиссаров | | | |
| Рук. арх. | Романовский | | | |
| Н. контр. | Литвак | | | |
| Утв. | Спивак | | | |

А1А124050

Панель боковая

| Лит. | Лист | Листов |
|---|---|---|
| И | | 1 |

Госстрой СССР Сантехпроект г. Москва

Копировал: Денисова Формат А1

| Формат | Зона | Поз. | Обозначение | Наименование | Кол. | Примечание |
|---|---|---|---|---|---|---|
| | | | | Документация | | |
| 12 | | | А1А124.060 СБ | Сборочный чертеж | | |
| | | | | Детали | | |
| 11 | | 1 | А1А124.025 | Швеллер | 2 | |
| | | 2 | -02 | Швеллер | 2 | |
| Б4 | | 3 | А1А124.037 | Плита | | |
| | | | | Плита мягкая | | |
| | | | | Марка 50; S40 | | |
| | | | | ГОСТ 9573-72 78×396 | 2 | 0,04 кг |
| 11 | | 4 | А1А124.038 | Рамка | 1 | |
| 11 | | 5 | А1А124.039 | Лист | 2 | |
| Б4 | | 6 | А1А124.041 | Плита | | |
| | | | | Плита мягкая | | |
| | | | | Марка 50; S40 | | |
| | | | | ГОСТ 9573-72 36×710 | 2 | 0,08 кг |

Инв.N подл. | Подп. и дата | Взам. инв.N | Инв.N дубл. | Подп. и дата

| Изм. | Лист | N докум. | Подп. | Дата |
|---|---|---|---|---|
| Разраб. | Рубинская | | | |
| Пров. | Комиссаров | | | |
| Рук. арх. | Романовский | | | |
| Н. контр. | Литвак | | | |
| Утв. | Спивак | | | |

А1А124.060

Панель задняя

| Лит. | Лист | Листов |
|---|---|---|
| И | | 1 |

Госстрой СССР Сантехпроект г. Москва

Копировал: Денисова Формат А1

Серия 3.904.15 Выпуск 1-11

| Формат | Зона | Поз. | Обозначение | Наименование | Кол. | Примечание |
|---|---|---|---|---|---|---|
| | | | | Документация | | |
| 12 | | | А1А124 040 СБ | Сборочный чертеж | | |
| | | | | Переменные данные для исполнений: | | |
| | | | | А1А124.040 | | |
| | | | | Детали | | |
| 11 | | 1 | А1А124 025 | Швеллер | 2 | |
| | | 2 | -01 | Швеллер | 2 | |
| Б4 | | 3 | А1А124 026 | Лист | | |
| | | | | Лист Б-5 ГОСТ 19903-74 / 1-17-Ст3 ГОСТ 16523-70 | | |
| | | | | 450-2×830-2,7 | 2 | 4,4 кг |
| Б4 | | 4 | А1А124 027 | Плита | | |
| | | | | Плита мягкая | | |
| | | | | Марка 50 S40 | | |
| | | | | ГОСТ 9573-72 | | |
| | | | | 467×847 | 1 | 0,8 кг |
| | | | | А1А124 040-01 | | |
| | | | | Детали | | |
| 11 | | 1 | А1А124.025-02 | Швеллер | 2 | |

Инв.N подл. | Подп. и дата | Взам. инв.N | Инв.N дубл. | Подп. и дата

| Изм. | Лист | N докум. | Подп. | Дата |
|---|---|---|---|---|
| Разраб. | Рубинская | | | |
| Пров. | Комиссаров | | | |
| Рук. арх. | Романовский | | | |
| Н. контр. | Литвак | | | |
| Утв. | Спивак | | | |

А1А124.040

Панель

| Лит. | Лист | Листов |
|---|---|---|
| И | 1 | 2 |

Госстрой СССР Сантехпроект г. Москва

Копировал: Денисова Формат А1

| Формат | Зона | Поз. | Обозначение | Наименование | Кол. | Примечание |
|---|---|---|---|---|---|---|
| | | 2 | -03 | Швеллер | 2 | |
| Б4 | | 3 | А1А124.028 | Лист | | |
| | | | | Лист Б-5 ГОСТ 19903-74 / 1-17-Ст3 ГОСТ 16523-70 | | |
| | | | | 380-2 × 407-2 | 2 | 1,81 кг |
| Б4 | | 4 | А1А124.029 | Плита | | |
| | | | | Плита мягкая | | |
| | | | | Марка 50 S40 | | |
| | | | | ГОСТ 9573-72 | | |
| | | | | 397×424 | 1 | 0,34 кг |
| | | | | А1А124.040-02 | | |
| | | | | Детали | | |
| 11 | | 1 | А1А124.025 | Швеллер | 2 | |
| | | 2 | -04 | Швеллер | 2 | |
| Б4 | | 3 | А1А124.031 | Лист | | |
| | | | | Лист Б-5 ГОСТ 19903-74 / 1-17-Ст3 ГОСТ 16523-70 | | |
| | | | | 470-2 × 830-2,7 | 2 | 4,5 кг |
| Б4 | | 4 | А1А124.032 | Плита | | |
| | | | | Плита мягкая | | |
| | | | | Марка 50 S40 | | |
| | | | | ГОСТ 9573-72 | | |
| | | | | 483×847 | 1 | 0,82 кг |

Инв.N подл. | Подп. и дата | Взам. инв.N | Инв.N дубл. | Подп. и дата

| Изм. | Лист | N докум. | Подп. | Дата |
|---|---|---|---|---|

А1А124.040

Лист 2

Копировал: Денисова Формат А1

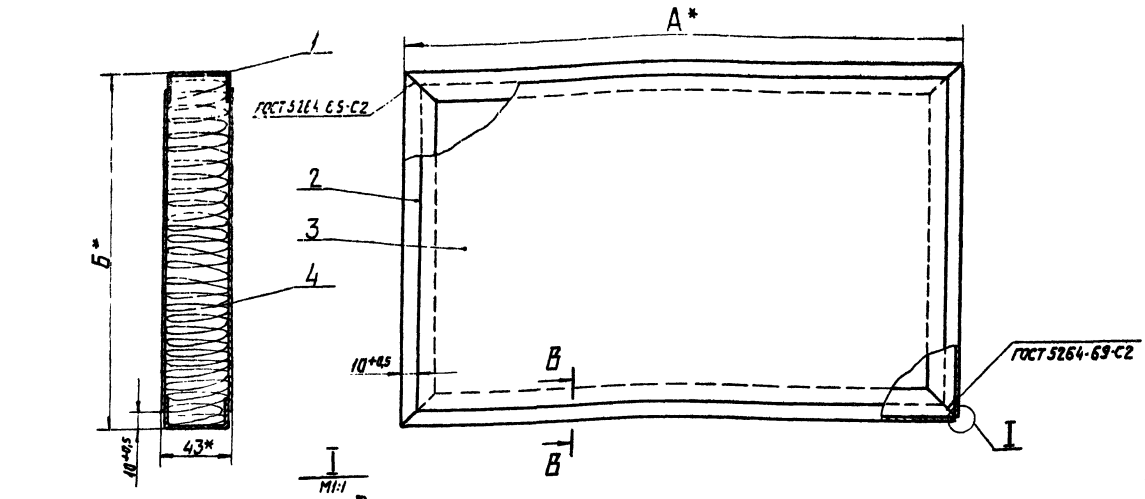


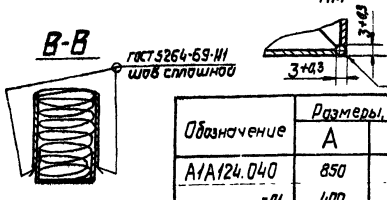


| Обозначение | Размеры, мм А | Размеры, мм Б | Масса, кг |
|---|---|---|---|
| А1А124.040 | 850 | 470 | 11,92 |
| -01 | 400 | 427 | 6,14 |
| -02 | 850 | 486 | 12,38 |

1.* Размер для справок.
2. Для деталей, выполненных без чертежа, шероховатость поверхностей полученных отрезкой под прямым углом и по периметру Rz 320 V. Неуказанная шероховатость поверхностей деталей
3. Сварной шов №1 - сварка ручная, электродуговая

| Изм. | Лист | № докум. | Подп. | Дата |
|---|---|---|---|---|
| Разраб. | | Рубинская | | |
| Пров. | | Комиссаров | | |
| Рук. груп. | | Грановский | | |
| Гл. спец. | | Сливак | | |
| Н. контр. | | Литвак | | |
| Утв. | | Гольтберг | | |

А1А124.040СБ

Панель. Сборочный чертеж

| Лит. | Масса | Масшт. |
|---|---|---|
| И | Старая таблица | - |
| Лист | Листов 1 | |

Госстрой СССР
Сантехпроект г. Москва

Формат А2





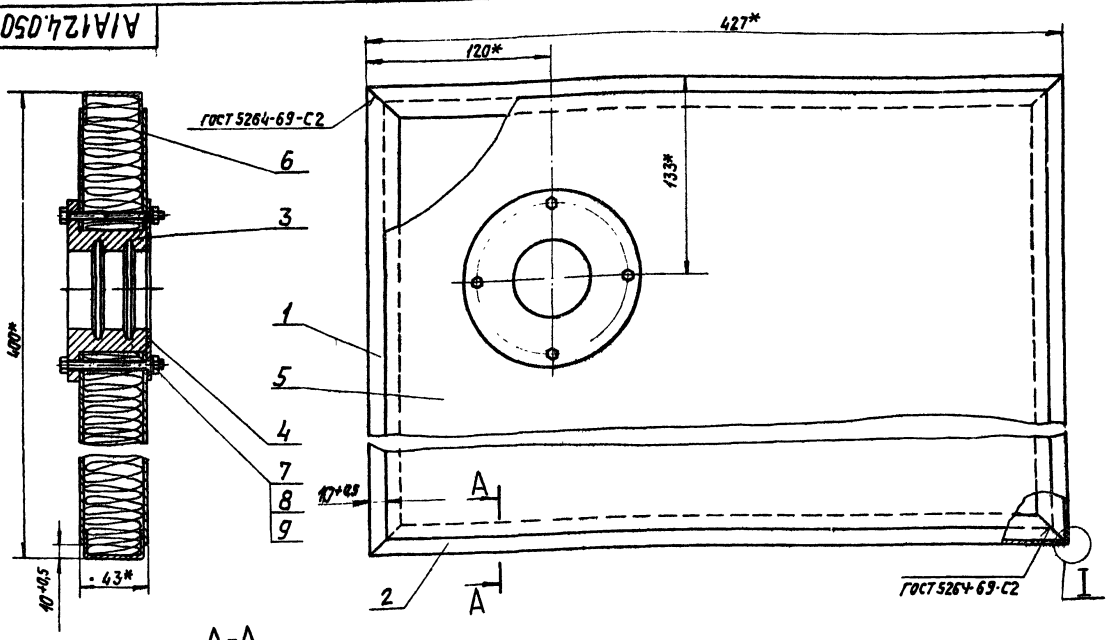


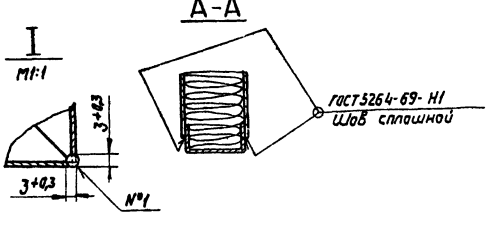


1.* Размеры для справок
2. Сварной шов №1 - сварка ручная электродуговая

| Изм. | Лист | № докум. | Подп. | Дата |
|---|---|---|---|---|
| Разраб. | | Рубинская | | |
| Пров. | | Комиссаров | | |
| Рук. груп. | | Грановский | | |
| Гл. спец. | | Сливак | | |
| Н. контр. | | Литвак | | |
| Утв. | | Гольтберг | | |

А1А124.050.СБ

Панель боковая. Сборочный чертеж

| Лит. | Масса | Масшт. |
|---|---|---|
| И | 8,47 | 1:2 |
| Лист | Листов 1 | |

Госстрой СССР
Сантехпроект г. Москва

Копировал:

Формат А1

## A1A124.021

Rz80

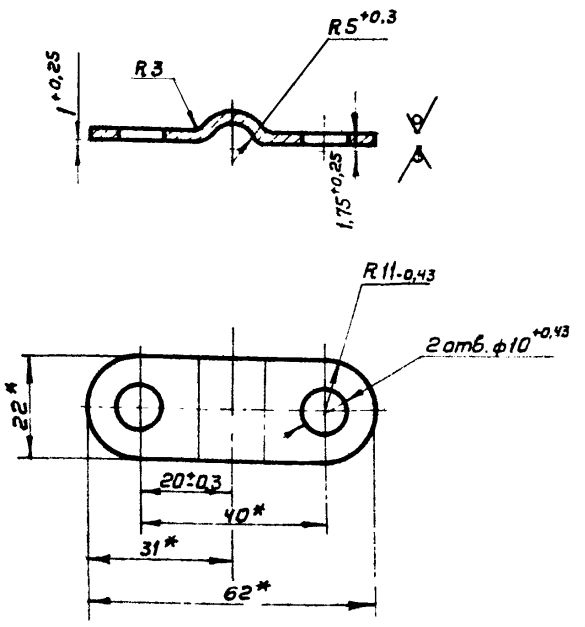


* Размеры для справок

| Изм. | Лист | № докум. | Подп. | Дата | A1A124.021 | | | |
|---|---|---|---|---|---|---|---|---|
| Разраб. | | Рувинская | | | Скоба | Лит. И | Масса 0,04 | Масштаб 1:1 |
| Пров. | | Комиссаров | | | | Лист | Листов 1 | |
| Рук.груп. | | Грановский | | | | | | |
| Н.контр. | | Литвак | | | Лист Б4 ГОСТ19903-74 Ст.3 ГОСТ14637-69 | Госстрой СССР Сантехпроект г. Москва | | |
| Утв. | | Спивак | | | | | | |

Формат 11

## A1A124.022

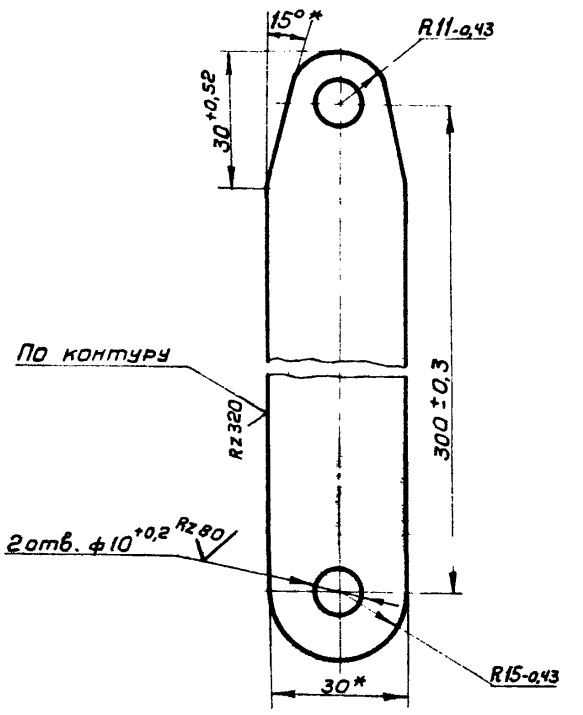


* Размеры для справок

| Изм. | Лист | № докум. | Подп. | Дата | A1A124.022 | | | |
|---|---|---|---|---|---|---|---|---|
| Разраб. | | Рувинская | | | Тяга | Лит. И | Масса 0,21 | Масштаб 1:1 |
| Пров. | | Комиссаров | | | | Лист | Листов 1 | |
| Рук.груп. | | Грановский | | | | | | |
| Н.контр. | | Литвак | | | Лист Б3 ГОСТ19903-74 1-IV-Ст 3 ГОСТ16523-70 | Госстрой СССР Сантехпроект г. Москва | | |
| Утв. | | Спивак | | | | | | |

Формат 11

## A1A124.025

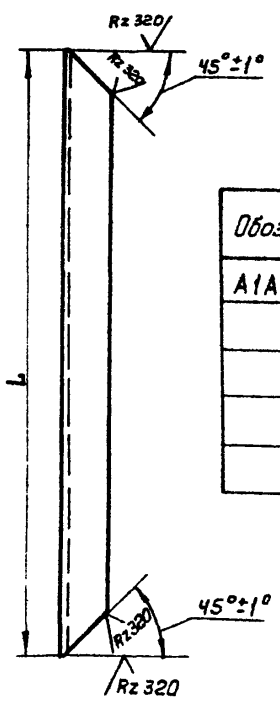


| Обозначение | L, мм | Масса, кг |
|---|---|---|
| A1A124.025 | 847-2,7 | 0,75 |
| —01 | 467-2,0 | 0,41 |
| —02 | 397-2,0 | 0,35 |
| —03 | 424-2,0 | 0,37 |
| —04 | 483-2,0 | 0,43 |

| Изм. | Лист | № докум. | Подп. | Дата | A1A124.025 | | | |
|---|---|---|---|---|---|---|---|---|
| Разраб. | | Рувинская | | | Швеллер | Лит. И | Масса смотри табл. | Масштаб |
| Пров. | | Комиссаров | | | | Лист | Листов 1 | |
| Рук.груп. | | Грановский | | | | | | |
| Н.контр. | | Литвак | | | Швеллер 40×20×1,5 -Ст 3кп ГОСТ 8278-63 | Госстрой СССР Сантехпроект г. Москва | | |
| Утв. | | Спивак | | | | | | |

Формат 11

## A1A124.033

Rz20

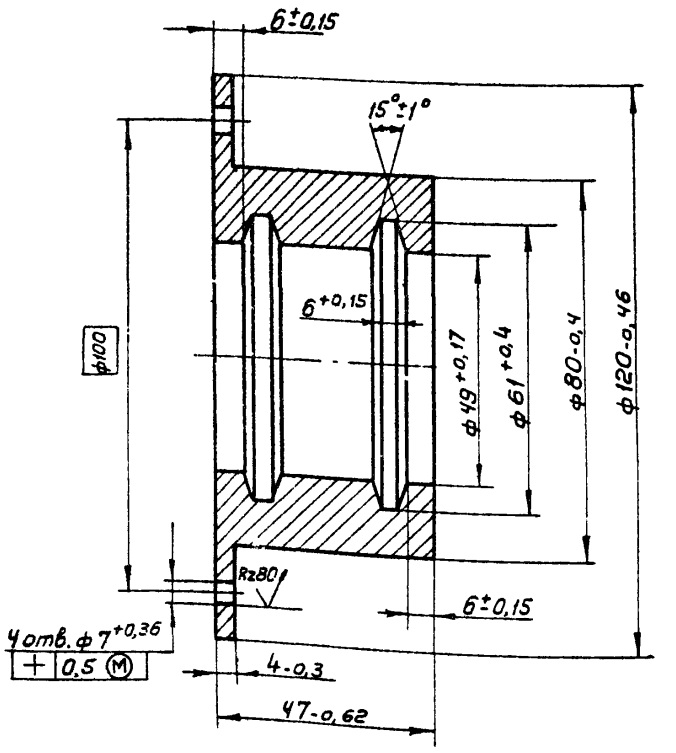


| Изм. | Лист | № докум. | Подп. | Дата | A1A124.033 | | | |
|---|---|---|---|---|---|---|---|---|
| Разраб. | | Рувинская | | | Втулка | Лит. И | Масса 1,5 | Масштаб 1:1 |
| Пров. | | Комиссаров | | | | Лист | Листов 1 | |
| Рук.груп. | | Грановский | | | | | | |
| Н.контр. | | Литвак | | | Ст.3 ГОСТ 380-71 | Госстрой СССР Сантехпроект г. Москва | | |
| Утв. | | Спивак | | | | | | |

Формат 11

Серия 3.904-15 Выпуск 1-11

Инв. № подл. | Подп. и дата | Взам. инв. № | Инв. № дубл. | Подп. и дата

| Формат | Зона | Поз. | Обозначение | Наименование | Кол. | Примечание |
|---|---|---|---|---|---|---|
| | | | | Документация | | |
| 12 | | | А1А124.070 СБ | Сборочный чертеж | | |
| | | | | Детали | | |
| Б4 | | 1 | А1А124.042 | Уголок | | |
| | | | | Уголок Б-36х36х3 ГОСТ 8509-72 / Ст.3 ГОСТ 535-58 | | |
| | | | | L=850 -2,7 | 2 | 1,5 кг |
| Б4 | | 2 | А1А124.043 | Уголок | | |
| | | | | Уголок Б-36х36х3 ГОСТ 8509-72 / Ст.3 ГОСТ 535-58 | | |
| | | | | L=562 -2,0 | 2 | 0,92 кг |

Инв.№ подл. | Подп. и дата | Взам. инв.№ | Инв.№ дубл. | Подп. и дата

| Изм. | Лист | № докум. | Подп. | Дата |
|---|---|---|---|---|
| Разраб. | | Рубинская | | |
| Пров. | | Комиссаров | | |
| Рук. группы | | Грановский | | |
| Н.контр. | | Литвак | | |
| Утв. | | Спивак | | |

А1А124.070

Рамка опорная

| Лит. | Лист | Листов |
|---|---|---|
| Ц | | 1 |

Госстрой СССР Сантехпроект г. Москва

Копировал: Денисова Формат: 11

| Формат | Зона | Поз. | Обозначение | Наименование | Кол. | Примечание |
|---|---|---|---|---|---|---|
| | | | | Документация | | |
| 12 | | | А1А124.080 СБ | Сборочный чертеж | | |
| | | | | Стандартные изделия | | |
| | | 1 | | Болт М8х25.36 | | |
| | | | | ГОСТ 7798-70 | 1 | |
| | | 2 | | Гайка М8.4 | | |
| | | | | ГОСТ 5915-70 | 1 | |
| | | 3 | | Шайба 8.65Г | | |
| | | | | ГОСТ 6402-70 | 1 | |
| | | 4 | | Винт М10х15.36 | | |
| | | | | ГОСТ 10975-64 | 2 | |
| | | | | Переменные данные для исполнений: | | |
| | | | | А1А124.080 | | |
| | | | | Детали | | |
| 11 | | 5 | А1А124.044 | Рычаг | 1 | |
| 11 | | 6 | А1А124.045 | Валик | 1 | |
| 11 | | 7 | А1А124.046 | Втулка | 1 | |

Инв.№ подл. | Подп. и дата | Взам. инв.№ | Инв.№ дубл. | Подп. и дата

| Изм. | Лист | № докум. | Подп. | Дата |
|---|---|---|---|---|
| Разраб. | | Рубинская | | |
| Пров. | | Комиссаров | | |
| Рук. группы | | Грановский | | |
| Н.контр. | | Литвак | | |
| Утв. | | Спивак | | |

А1А124.080

Механизм исполнительный

| Лит. | Лист | Листов |
|---|---|---|
| Ц | 1 | 2 |

Госстрой СССР Сантехпроект г. Москва

Копировал: Денисова Формат: 11

Серия 3.904-15 Выпуск 1-11

| Формат | Зона | Поз. | Обозначение | Наименование | Кол. | Примечание |
|---|---|---|---|---|---|---|
| | | | | Стандартные изделия | | |
| | | 8 | | Шпонка 6х6х45 | | |
| | | | | ГОСТ 8789-68 | 1 | |
| | | | | Прочие изделия | | |
| | | 9 | | Механизм исполнительный электрический | | |
| | | | | типа МЭО 4/100 | 1 | Севанский завод исполнительных механизмов |
| | | | | А1А124.080-01 | | |
| | | | | Детали | | |
| 11 | | 5 | А1А124.044-01 | Рычаг | 1 | |
| 11 | | 6 | А1А124.045-01 | Валик | 1 | |
| 11 | | 7 | А1А124.046-01 | Втулка | 1 | |
| | | | | Стандартные изделия | | |
| | | 8 | | Шпонка 10х8х45 | | |
| | | | | ГОСТ 8789-68 | 1 | |
| | | | | Прочие изделия | | |
| | | 9 | | Механизм исполнительный электрический | | |
| | | | | типа МЭО 10/100 | 1 | Севанский завод исполнительных механизмов |

Инв.№ подл. | Подп. и дата | Взам. инв.№ | Инв.№ дубл. | Подп. и дата

| Изм. | Лист | № докум. | Подп. | Дата |
|---|---|---|---|---|

А1А124.080

Лист 2

Копировал: Денисова Формат: 11

| Формат | Зона | Поз. | Обозначение | Наименование | Кол. | Примечание |
|---|---|---|---|---|---|---|
| | | | | Документация | | |
| 12 | | | А1А124.090 СБ | Сборочный чертеж | | |
| | | | | Детали | | |
| Б4 | | 1 | А1А124.047 | Опора | | |
| | | | | Б4 ГОСТ 19903-74 / Лист / Ст.3 ГОСТ 14637-69 | | |
| | | | | 85-0,87 х 170-1 | 2 | 0,45 кг |
| Б4 | | 2 | А1А124.048 | Ребро | | |
| | | | | Б5 ГОСТ 19903-74 / Лист / Ст.3 ГОСТ 14637-69 | | |
| | | | | 60-0,74 х 110-0,87 | 2 | 0,25 кг |

Инв.№ подл. | Подп. и дата | Взам. инв.№ | Инв.№ дубл. | Подп. и дата

| Изм. | Лист | № докум. | Подп. | Дата |
|---|---|---|---|---|
| Разраб. | | Рубинская | | |
| Пров. | | Комиссаров | | |
| Рук. группы | | Грановский | | |
| Н.контр. | | Литвак | | |
| Утв. | | Спивак | | |

А1А124.090

Подставка

| Лит. | Лист | Листов |
|---|---|---|
| Ц | | 1 |

Госстрой СССР Сантехпроект г. Москва

Копировал: Денисова Формат: 11

А1А124.060СБ

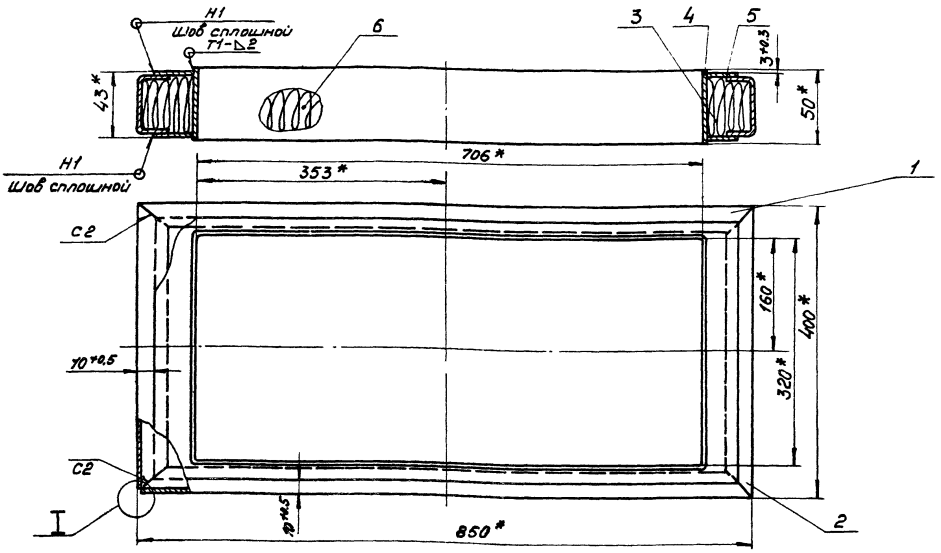


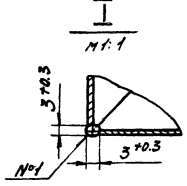


1.* Размеры для справок.
2. Сварные швы Н1; Т1; С2 – по ГОСТ 5264-69
3. Сварной шов №1 – сварка ручная, электродуговая.

| Изм. | Лист | № докум. | Подп. | Дата |
|---|---|---|---|---|
| Разраб. | | Рубинская | | |
| Пров. | | Комиссаров | | |
| Рук. гр. | | Грановский | | |
| Гл. спец. | | Спибак | | |
| Н. контр. | | Литвак | | |
| Утв. | | Гальтвегер | | |

А1А124.060СБ

Панель задняя. Сборочный чертеж.

| Лит. | Масса | Масшт. |
|---|---|---|
| И | 6,23 | 1:4 |
| Лист | Листов 1 | |

Госстрой СССР Сантехпроект г. Москва

Формат 12

Инв.№ подл. | Подп. и дата | Взам. инв.№ | Инв.№ дубл. | Подп. и дата

А1А124.080СБ

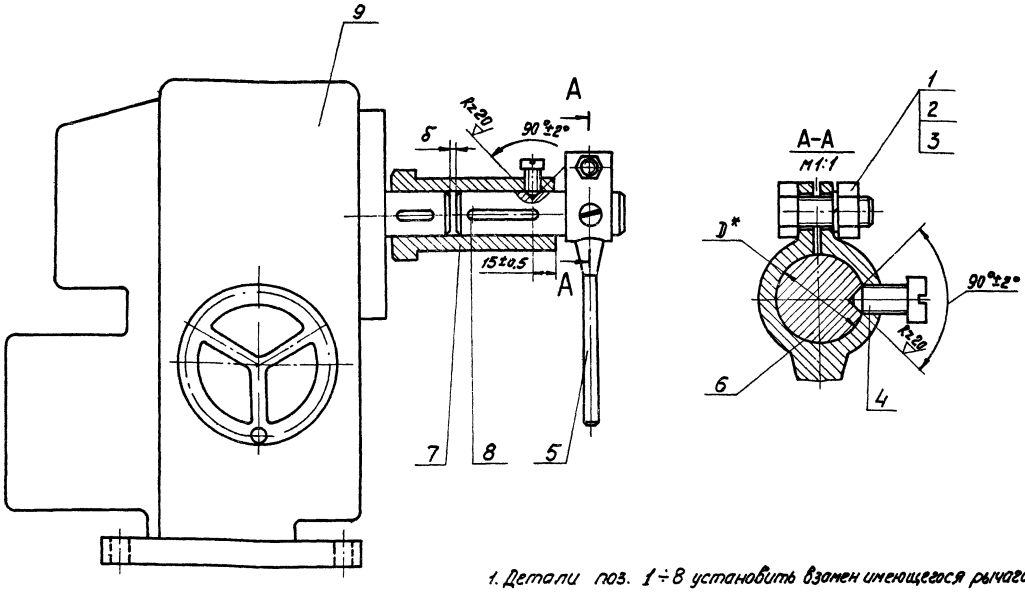


| Обозначение | Размеры, мм | | Масса, кг |
|---|---|---|---|
| | D | б | |
| А1А124.080 | 18 | 2±0,3 | 15,2 |
| –01 | 30 | 14,5±0,5 | 30,5 |

1. Детали поз. 1÷8 установить взамен имеющегося рычага.
2.* Размеры для справок.

| Изм. | Лист | № докум. | Подп. | Дата |
|---|---|---|---|---|
| Разраб. | | Рубинская | | |
| Пров. | | Комиссаров | | |
| Рук. гр. | | Грановский | | |
| Гл. спец. | | Спибак | | |
| Н. контр. | | Литвак | | |
| Утв. | | Гальтвегер | | |

А1А124.080СБ

Механизм исполнительный. Сборочный чертеж

| Лит. | Масса | Масшт. |
|---|---|---|
| И | смотри таблицу | – |
| Лист | Листов 1 | |

Госстрой СССР Сантехпроект г. Москва

Копир Сычева

Формат 12

Серия 3.904-15 выпуск 1-11

Инв.№ подл. | Подп. и дата | Взам. инв.№ | Инв.№ дубл. | Подп. и дата

A1A124.070СБ

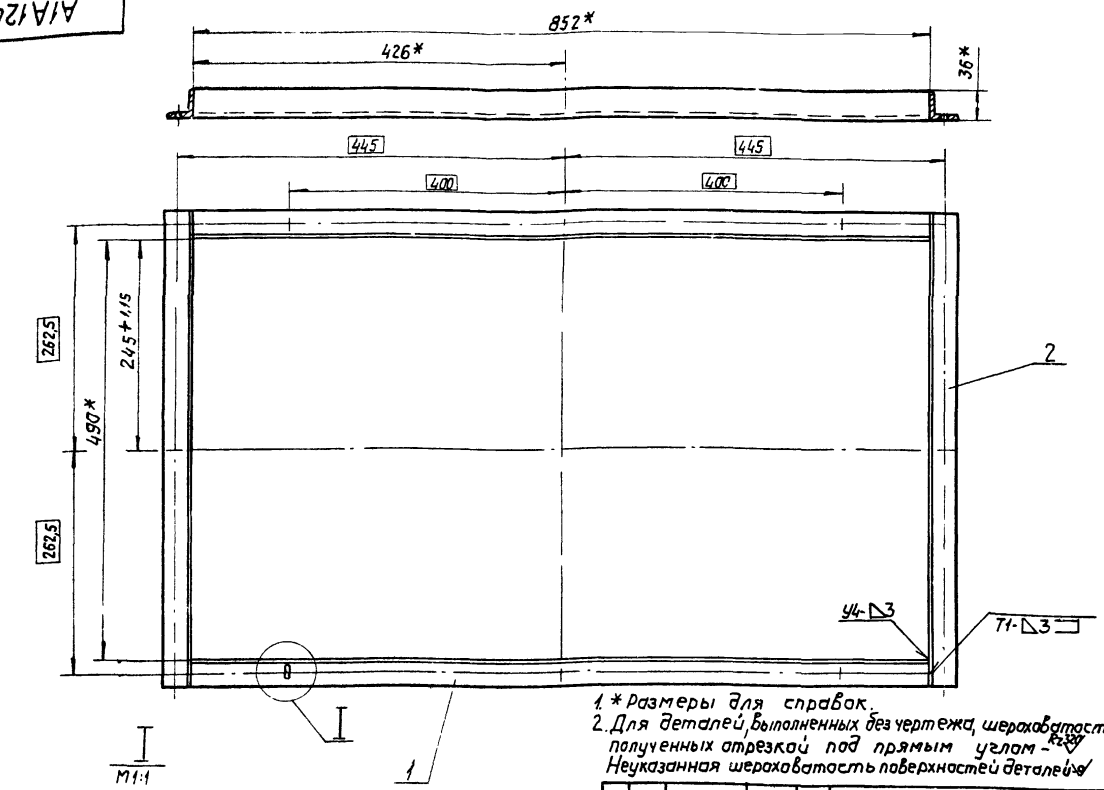


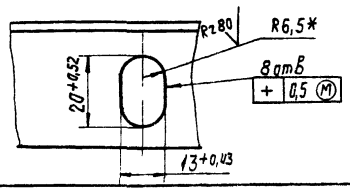


1.* Размеры для справок.
2. Для деталей, выполненных без чертежа, шероховатость поверхностей, полученных отрезкой под прямым углом - Rz320
Неуказанная шероховатость поверхностей деталей ▽

| Изм. | Лист | № докум. | Подп. | Дата |
|---|---|---|---|---|
| Разраб. | | Рубинская | | |
| Пров. | | Комиссаров | | |
| Рук. груп. | | Грановский | | |
| Гл. спец. | | Спивак | | |
| Н. контр. | | Литвак | | |
| Утв. | | Гольтвегер | | |

# A1A124.070СБ

Рамка опорная. Сборочный чертеж

| Лит. | Масса | Масштаб |
|---|---|---|
| И | 4,84 | 1:4 |

Лист | Листов 1

Госстрой СССР Сантехпроект г. Москва

Формат 12

Инв. № подл. | Подп. и дата | Взам. инв. № | Инв. № дубл. | Подп. и дата

Серия 3.904-15. Выпуск 1-11

A1A124.008

A1A124.008 - изображено
A1A124.008-01 - зеркальное отражение

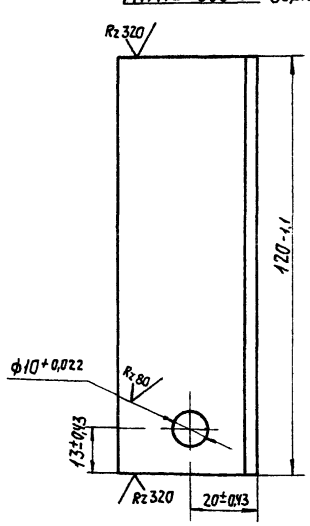


| Изм. | Лист | № докум. | Подп. | Дата |
|---|---|---|---|---|
| Разраб. | | Рубинская | | |
| Пров. | | Комиссаров | | |
| Рук. груп. | | Грановский | | |
| Н. контр. | | Литвак | | |
| Утв. | | Спивак | | |

# A1A124.008.

Уголок дакавой

| Лит. | Масса | Масштаб |
|---|---|---|
| И | 0,28 | 1:1 |

Лист | Листов 1

Уголок Б·40х40х4 ГОСТ 8509-72 / Ст3 ГОСТ 535-58

Госстрой СССР Сантехпроект г. Москва

Формат 11

| Формат | Зона | Поз. | Обозначение | Наименование | Кол. | Примечание |
|---|---|---|---|---|---|---|
| | | | | Переменные данные для исполнений: | | |
| | | | | A1A124.030 | | |
| | | | | Сборочные единицы | | |
| 11 | | 32 | A1A124.080 | Механизм исполнительный | 1 | |
| 11 | | 33 | A1A124.090 | Подставка | 1 | |
| | | | | Стандартные изделия | | |
| | | 34 | | Болт М10х16.36 ГОСТ 7798-70 | 4 | |
| | | | | A1A124.030-01 | | |
| 11 | | 32 | A1A124.080-01 | Механизм исполнительный | 1 | |
| 11 | | 33 | A1A124.100 | Подставка | 1 | |
| | | | | Стандартные изделия | | |
| | | 34 | | Болт М12х45.36 ГОСТ 7798-70 | 4 | |
| | | 35 | | Гайка М12.4 ГОСТ 5915-70 | 4 | |
| | | 36 | | Шайба 12 65Г ГОСТ 6402-70 | 4 | |

Инв. № подл. | Подп. и дата | Взам. инв. № | Инв. № дубл. | Подп. и дата

| Изм. | Лист | № докум. | Подп. | Дата |
|---|---|---|---|---|

A1A124.030

Лист 3

Копировал

Формат 11

## А1А 124.034

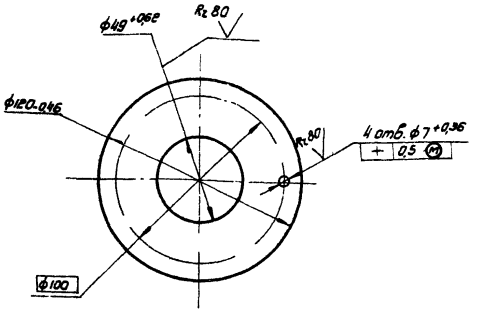


| Изм. | Лист | № докум. | Подп. | Дата | А1А 124.034 | Лит | Масса | Масшт |
|---|---|---|---|---|---|---|---|---|
| Разраб. | | Рубинская | | | Шайба | Н | 0,04 | 1:2 |
| Пров. | | Комиссаров | | | | Лист | Листов 1 | |
| Рук.груп. | | Грановский | | | | | | |
| Н.контр. | | Литвак | | | Лист Б4 ГОСТ 19903-74 / Ст.3 ГОСТ 14637-69 | Госстрой СССР Сантехпроект г. Москва | | |
| Утв. | | Спивак | | | | | | |

Инв. N подл. | Подп. и дата | Взам. инв. N | Инв. N дубл. | Подп. и дата

формат 11

## А1А 124.035

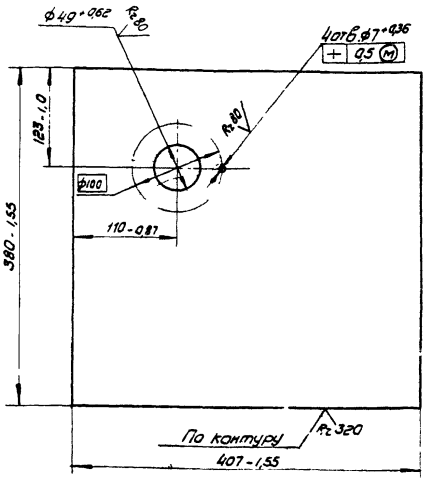


| Изм. | Лист | № докум. | Подп. | Дата | А1А 124.035 | Лит | Масса | Масшт |
|---|---|---|---|---|---|---|---|---|
| Разраб. | | Рубинская | | | Лист | Н | 1,82 | 1:4 |
| Пров. | | Комиссаров | | | | Лист | Листов 1 | |
| Рук.гр. | | Грановский | | | | | | |
| Н.контр. | | Литвак | | | Лист Б1,5 ГОСТ 19903-74 / 1-IV Ст3 ГОСТ 16523-70 | Госстрой СССР Сантехпроект г. Москва | | |
| Утв. | | Спивак | | | | | | |

Инв. N подл. | Подп. и дата | Взам. инв. N | Инв. N дубл. | Подп. и дата

формат 11

Серия 3.904-15 Выпуск 1-11

| Форм. | Зона | Поз. | Обозначение | Наименование | Кол | Примечание |
|---|---|---|---|---|---|---|
| | | | | Документация | | |
| 12 | | | А1А 124.100 СБ | Сборочный чертеж | | |
| | | | | Детали | | |
| Б4 | | 1 | А1А 124.049 | Уголок | | |
| | | | | Уголок Б-32×32×4 ГОСТ 8509-72 / Ст.3 ГОСТ 535-58 | | |
| | | | | L = 128-1 | 2 | 0,25 кг |
| Б4 | | 2 | А1А 124.051 | Уголок | | |
| | | | | Уголок Б-32×32×4 ГОСТ 8509-72 / Ст3 ГОСТ 535-58 | | |
| | | | | L = 266-1,35 | 2 | 0,5 кг |

| Изм. | Лист | № докум. | Подп. | Дата | А1А 124.100 | Лит | Лист | Листов |
|---|---|---|---|---|---|---|---|---|
| Разраб. | | Рубинская | | | Подставка | Н | | 1 |
| Пров. | | Комиссарова | | | | Госстрой СССР Сантехпроект г. Москва | | |
| Рук.гр. | | Грановский | | | | | | |
| Н.контр. | | Литвак | | | | | | |
| Утв. | | Спивак | | | | | | |

Инв. N подл. | Подп. и дата | Взам. инв. N | Инв. N дубл. | Подп. и дата

формат 11

## А1А 124.038

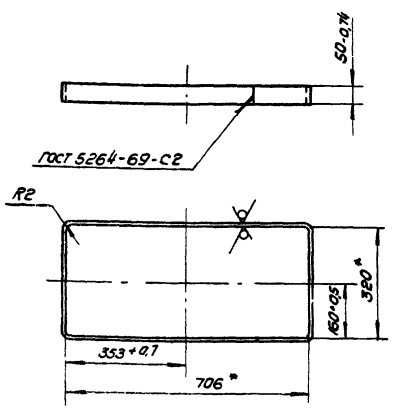


*Размеры для справок

| Изм. | Лист | № докум. | Подп. | Дата | А1А 124.038 | Лит. | Масса | Масшт. |
|---|---|---|---|---|---|---|---|---|
| Разраб. | | Рубинская | | | Рамка | Н | 1,62 | 1:10 |
| Пров. | | Комиссаров | | | | Лист | Листов 1 | |
| Рук.груп. | | Грановский | | | | | | |
| Н.контр. | | Литвак | | | Лист Б2 ГОСТ 19903-74 / 1-IV-Ст3 ГОСТ 16523-70 | Госстрой СССР Сантехпроект г. Москва | | |
| Утв. | | Спивак | | | | | | |

Инв. N подл. | Подп. и дата | Взам. инв. N | Инв. N дубл. | Подп. и дата

копир. [signature]

формат 11

## A1A124.039

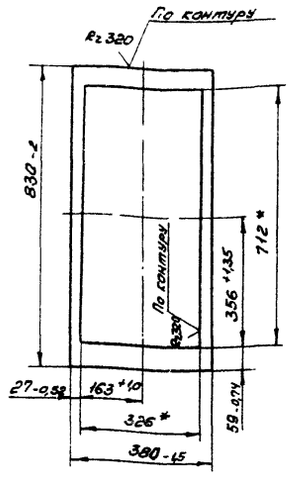


* Размеры для справок

| Изм. | Лист | № докум. | Подп. | Дата | A1A124.039 | Лит | Масса | Масшт. |
|---|---|---|---|---|---|---|---|---|
| Разраб. | | Рубинская | | | Лист | Н | 1.1 | 1:10 |
| Пров. | | Котиссаров | | | | Лист | Листов 1 | |
| Рук. груп. | | Грановский | | | | Госстрой СССР Сантехпроект г. Москва | | |
| Н. контр. | | Литвак | | | Лист 61.5 ГОСТ 8003-74 / 1-IV-Ст.3 ГОСТ 16523-70 | | | |
| Утв. | | Спивак | | | | | | |

Инв. № подл. | Подп. и дата | Взам. инв. № | Инв. № дубл. | Подп. и дата

Формат 11

## A1A124.045

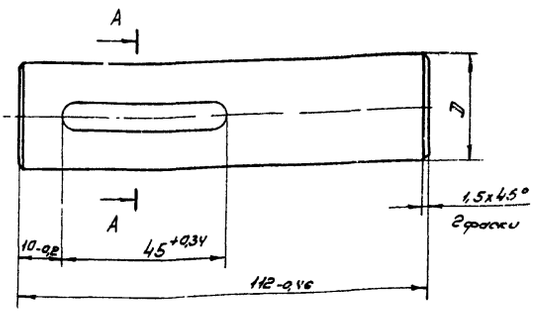


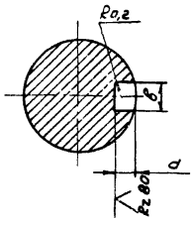


| Обозначение | Размеры, мм. D | d | b | Масса, кг. |
|---|---|---|---|---|
| A1A124.045 | 18-0,12 | 3+0,12 | 6 -0,1 -0,065 | 0,22 |
| -01 | 30-0,14 | 4+0,16 | 8 0,05 -0,065 | 0,62 |

| Изм. | Лист | № докум. | Подп. | Дата | A1A124.045 | Лит | Масса | Масшт. |
|---|---|---|---|---|---|---|---|---|
| Разраб. | | Рубинская | | | Валик | Н | Смотри таблицу | – |
| Пров. | | Котиссаров | | | | Лист | Листов 1 | |
| Рук. груп. | | Грановский | | | | Госстрой СССР Сантехпроект г. Москва | | |
| Н. контр. | | Литвак | | | Ст.3 ГОСТ 380-71 | | | |
| Утв. | | Спивак | | | | | | |

Инв. № подл. | Подп. и дата | Взам. инв. № | Инв. № дубл. | Подп. и дата

Формат 11

## A1A124.044

Серия 3.904-15 Выпуск 1-11

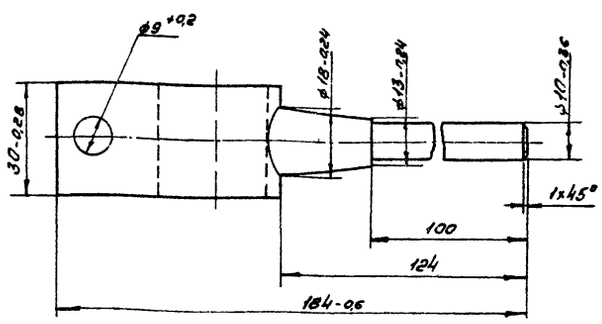


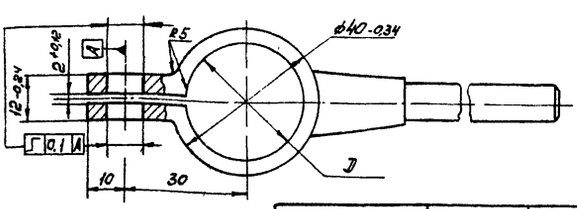


| Обозначение | D, мм | Масса, кг |
|---|---|---|
| A1A124.044 | ϕ18+0,24 | 0,3 |
| -01 | ϕ30+0,28 | 0,26 |

Неуказанные предельные отклонения размеров по СМ7

| Изм. | Лист | № докум. | Подп. | Дата | A1A124.044 | Лит | Масса | Масшт. |
|---|---|---|---|---|---|---|---|---|
| Разраб. | | Рубинская | | | Рычаг | Н | Смотри таблицу | – |
| Пров. | | Котиссаров | | | | Лист | Листов 1 | |
| Рук. груп. | | Грановский | | | | Госстрой СССР Сантехпроект г. Москва | | |
| Н. контр. | | Литвак | | | Ст.3 ГОСТ 380-71 | | | |
| Утв. | | Спивак | | | | | | |

Инв. № подл. | Подп. и дата | Взам. инв. № | Инв. № дубл. | Подп. и дата

Формат 11

## A1A124.046

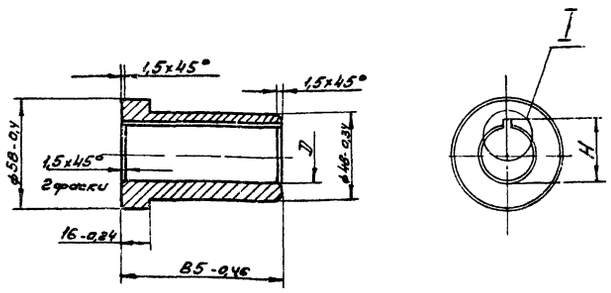


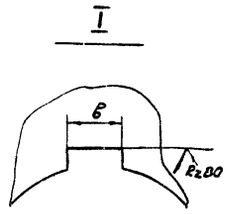


| Обозначение | Размеры, мм D | H | b | Масса, кг |
|---|---|---|---|---|
| A1A124.046 | 18+0,12 | 20,6+0,28 | 6 +0,065 +0,015 | 1,25 |
| -01 | 30+0,14 | 33,1+0,39 | 8 +0,075 +0,02 | 0,87 |

| Изм. | Лист | № докум. | Подп. | Дата | A1A124.046 | Лит | Масса | Масшт. |
|---|---|---|---|---|---|---|---|---|
| Разраб. | | Рубинская | | | Втулка | Н | Смотри таблицу | – |
| Пров. | | Котиссаров | | | | Лист | Листов 1 | |
| Рук. груп. | | Грановский | | | | Госстрой СССР Сантехпроект г. Москва | | |
| Н. контр. | | Литвак | | | Ст.3 ГОСТ 380-71 | | | |
| Утв. | | Спивак | | | | | | |

Инв. № подл. | Подп. и дата | Взам. инв. № | Инв. № дубл. | Подп. и дата

Формат 11

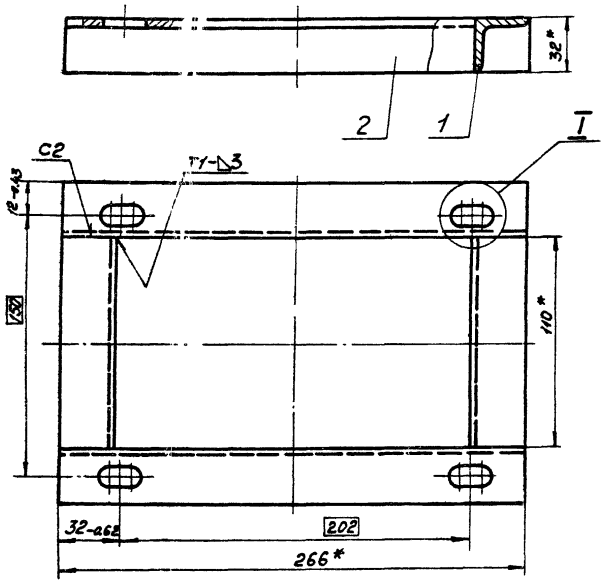


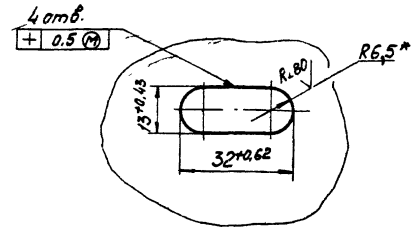


1.* Размеры для справок.

2. Для деталей, выполненных без чертежа шероховатость поверхностей, полученных отрезкой под прямым углом – Rz320 ▽

Неуказанная шероховатость поверхностей – ▽

3. Сварные швы по ГОСТ 5264-69.

| Изм. | Лист | № докум. | Подп. | Дата |
|---|---|---|---|---|
| Разраб. | | Рубинская | | |
| Пров. | | Комиссаров | | |
| Рук. гр. | | Ерановский | | |
| Гл. спец. | | Сливак | | |
| Н. контр. | | Литвак | | |
| Утв. | | Гольтвегер | | |

А1А124.100СБ

Подставка. Сборочный чертеж.

| Лит. | Масса | Масштаб |
|---|---|---|
| И | 1.5 | 1:2 |

Лист | Листов 1

Госстрой СССР Сантехпроект г. Москва

Формат 12



Серия 3.904-15 Выпуск 1-11

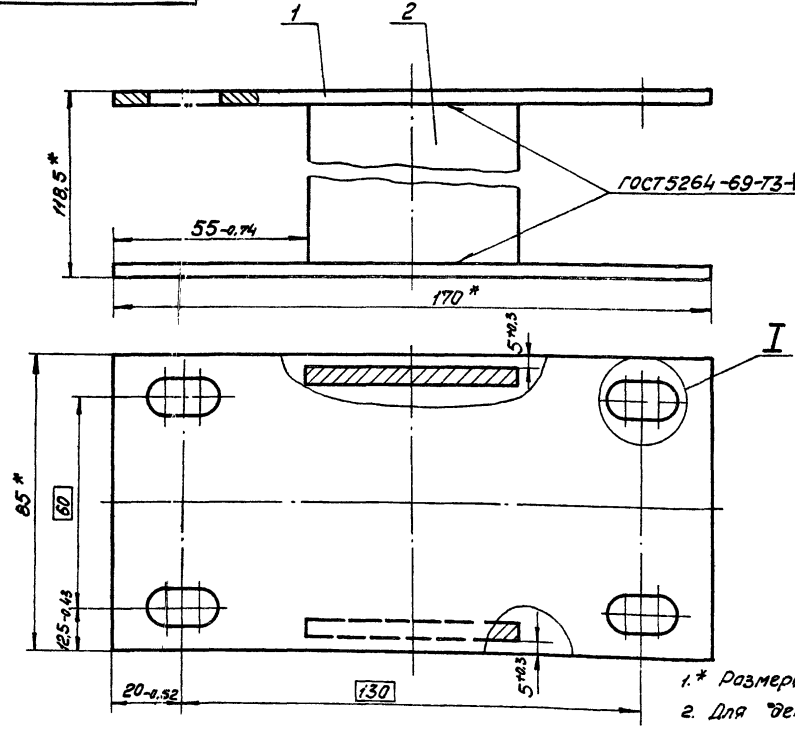


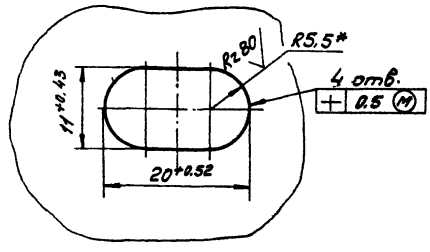


1.* Размеры для справок.

2. Для деталей, выполненных без чертежа шероховатость поверхностей, полученных отрезкой по периметру прямоугольника – Rz320 ▽.

Неуказанная шероховатость поверхностей деталей – ▽.

| Изм. | Лист | № докум. | Подп. | Дата |
|---|---|---|---|---|
| Разраб. | | Рубинская | | |
| Пров. | | Комиссаров | | |
| Рук. гр. | | Ерановский | | |
| Гл. спец. | | Сливак | | |
| Н. контр. | | Литвак | | |
| Утв. | | Гольтвегер | | |

А1А124.090СБ

Подставка. Сборочный чертеж.

| Лит. | Масса | Масштаб |
|---|---|---|
| И | 1,42 | 1:1 |

Лист | Листов 1

Госстрой СССР Сантехпроект г. Москва

Копир. Сычева

Формат 12

Инв. № подл. | Подп. и дата | Взам. инв. № | Инв. № дубл. | Подп. и дата

gost.e-ecolog.ru