ГОСУДАРСТВЕННЫЙ КОМИТЕТ СОВЕТА МИНИСТРОВ СССР ПО ДЕЛАМ СТРОИТЕЛЬСТВА

/ГОССТРОЙ СССР/

ТИПОВЫЕ КОНСТРУКЦИИ И ДЕТАЛИ ЗДАНИЙ И СООРУЖЕНИЙ

СЕРИЯ 3.904-15

ПРИТОЧНЫЕ ВЕНТИЛЯЦИОННЫЕ КАМЕРЫ ПРОИЗВОДИТЕЛЬНОСТЬЮ от 3.5 до 150 тыс. м³/ч С СЕКЦИЯМИ ОРОШЕНИЯ ДЛЯ ТЕПЛОНОСИТЕЛЯ-ВОДА

ВЫПУСК-1-10

КОНСТРУКЦИИ КАМЕР/РАБОЧИЕ ЧЕРТЕЖИ/

УСТАНОВКА РЕЗЕРВНЫХ ВЕНТИЛЯТОРОВ ДЛЯ ПРИТОЧНЫХ ВЕНТИЛЯЦИОННЫХ КАМЕР ТИПА 1ПК

Главный инженер института Шнейер Ю.И.
Главный инженер проекта Гольтвегер Я.А.

РАЗРАБОТАНЫ
ГПИ САНТЕХПРОЕКТ
ГОССТРОЯ СССР

УТВЕРЖДЕНЫ
И ВВЕДЕНЫ В ДЕЙСТВИЕ
С 1 декабря 1976 г
ГЛАВПРОМСТРОЙПРОЕКТОМ ГОССТРОЯ СССР
ПРИКАЗ № 75 ОТ 16/XI 1976 г

gost.e-ecolog.ru

Типография ВОСГ
Тбилисский филиал ЦНТИ
Тиролой проект (серия)
№ .....
Заказ № .....
Цена ..1..... руб. 48 коп
Тираж.....400.....
Дата ..5.. .....197.9.г.

Обозначение	Наименование	Стр.
	Содержание альбома	2,3
А1А109.000ТО	Техническое описание	3
А1А109.000	Приточная вентиляционная камера типа 1ПК10 с резервным вентилятором с секцией орошения	4,5
А1А109.025	Профиль	5
А1А109.000СБ	Приточная вентиляционная камера типа 1ПК10 с резервным вентилятором с секцией орошения.	6,7
А1А110.000	Приточная вентиляционная камера типа 1ПК10 с резервным вентилятором,с фильтром	7-9
А1А109.019	Уголок	9
А1А109.023	Сектор	
А1А109.018	Уголок	
А1А110.000СБ	Приточная вентиляционная камера типа 1ПК10 с резервным вентилятором с фильтром	10
А1А111.000	Приточная вентиляционная камера типа 1ПК10 с резервным вентилятором	11,12
А1А109.024	Уголок	12
А1А111.000СБ	Приточная вентиляционная камера типа 1ПК10 с резервным вентилятором	13
А1А109.010	Секция соединительная	14
А1А109.020	Панель торцевая	
А1А109.010СБ	Секция соединительная	15
А1А109.020СБ	Панель торцевая	16
А1А109.0[illegible]	Сектор	17
А1А109.040	Решетка ограждающая	
А1А109.022	Скоба	
А1А109.023	Лист	
А1А109.027	Фланец	18
А1А109.030СБ	Сектор	
А1А109.040СБ	Решетка ограждающая	19
А1А109.032	Пруток	
А1А109.026	Лист	
А1А112.000	Приточная вентиляционная камера типа 1ПК25 с резервным вентилятором, с секцией орошения	20,21
А1А112.022	Скоба	21
А1А112.000СБ	Приточная вентиляционная камера типа 1ПК25 с резервным вентилятором, с секцией орошения	22,23
А1А112.024	Уголок	23
А1А112.025	Профиль	
А1А113.000	Приточная вентиляционная камера типа 1ПК25 с резервным вентилятором, с фильтром	24,25
А1А112.019	Уголок	25
А1А113.000СБ	Приточная вентиляционная камера типа 1ПК25 с резервным вентилятором, с фильтром	26,27
А1А114.000	Приточная вентиляционная камера типа 1ПК25 с резервным вентилятором	27-29
А1А112.010	Секция соединительная	29
А1А112.018	Уголок	
А1А114.000СБ	Приточная вентиляционная камера типа 1ПК25 с резервным вентилятором	30
А1А112.010 СБ	Секция соединительная	31
А1А112.020	Панель торцевая	32
А1А112.030	Сектор	
А1А112.040	Решетка ограждающая	
А1А112.020 СБ	Панель торцевая	33
А1А112.030СБ	Сектор	34
А1А112.027	Фланец	
А1А112.040СБ	Решетка ограждающая	35
А1А112.028	Кольцо	
А1А112.031	Пруток	
А1А115.000	Приточная вентиляционная камера типа 1ПК50 с резервным вентилятором, с секцией орошения	36,37
А1А115.000СБ	Приточная вентиляционная камера типа 1ПК50 с резервным вентилятором, с секцией орошения	37,38
А1А116.000	Приточная вентиляционная камера типа 1ПК50 с резервным вентилятором,с фильтром	39,40
А1А116.000СБ	Приточная вентиляционная камера типа 1ПК50 с резервным вентилятором с фильтром	40,41
А1А117.000	Приточная вентиляционная камера типа 1ПК50 с резервным вентилятором	42,43
А1А115.018	Уголок	43
А1А115.028	Кольцо	
А1А115.029	Пруток	
А1А117.000СБ	Приточная вентиляционная камера типа 1ПК50 с резервным вентилятором	44
А1А115.010	Секция соединительная	45
А1А115.020	Панель торцевая	
А1А115.030	Сектор	
А1А115.010СБ	Секция соединительная	46
А1А115.020СБ	Панель торцевая	47
А1А115.027	Фланец	48
А1А115.026	Лист	
А1А115.030СБ	Сектор	
А1А115.040	Решетка ограждающая	49
А1А115.019	Уголок	
А1А115.040СБ	Решетка ограждающая	
А1А115.022	Скоба	50
А1А115.023	Лист	
А1А115.024	Профиль	
А1А115.025	Уголок	
А1А118.000	Приточная вентиляционная камера типа 1ПК70 с резервным вентилятором, с секцией орошения	51,52
А1А119.000	Приточная вентиляционная камера типа 1ПК70 с резервным вентилятором с фильтром	52,53
А1А118.000СБ	Приточная вентиляционная камера типа 1ПК70 с резервным вентилятором, с секцией орошения	54,55
А1А119.000СБ	Приточная вентиляционная камера типа 1ПК70 с резервным вентилятором,с фильтром	56,57
А1А120.000	Приточная вентиляционная камера типа 1ПК70 с резервным вентилятором	58,59
А1А118.010	Секция соединительная	59
А1А120.000СБ	Приточная вентиляционная камера типа 1ПК70 с резервным вентилятором	60,61
А1А118.010СБ	Секция соединительная	62
А1А118.020	Панель перекрытия	63
А1А118.030	Панель передняя	
А1А118.040	Панель задняя	
А1А118.055	Лист	64
А1А118.055	Лист	
А1А118.020СБ	Панель перекрытия	
А1А118.030СБ	Панель передняя	65
А1А118.040СБ	Панель задняя	66
А1А118.050	Панель торцевая	67
А1А118.060	Сектор	
А1А118.070	Фланец	
А1А118.050СБ	Панель торцевая	68
А1А118.060СБ	Сектор	69
А1А118.080	Решетка ограждающая	70
А1А118.027	Лист	
А1А118.024	Лист	
А1А118.070СБ	Фланец	71
А1А118.080СБ	Решетка ограждающая	
А1А118.031	Уголок	72
А1А118.029	Лист	
А1А118.026	Уголок	
А1А118.025	Уголок	

Обозначение	Наименование	Стр
А1А118.038	Уголок	73
А1А118.033	Планка	
А1А118.032	Прокладка	
А1А118.036	Лист	74
А1А118.042	Лист	
А1А118.034	Профиль	
А1А118.045	Уголок	75
А1А118.046	Уголок	
А1А118.044	Лист	
А1А118.043	Уголок	
А1А118.047	Планка	76
А1А118.052	Лист	
А1А118.039	Лист	
А1А118.058	Уголок	77
А1А118.059	Уголок	
А1А118.057	Уголок	
А1А118.056	Лист	
А1А118.062	Фланец	78
А1А118.061	Лист	
А1А118.063	Пруток	
А1А118.049	Скоба	
А1А121.000	Приточная вентиляционная камера типа 1ПК100 с резервным вентилятором, с секцией орошения.	79,80
А1А122.000	Приточная вентиляционная камера типа 1ПК100 с резервным вентилятором, с фильтром	80,81
А1А121.000СБ	Приточная вентиляционная камера типа 1ПК100 с резервным вентилятором, с секцией орошения.	82,83
А1А122.000СБ	Приточная вентиляционная камера типа 1ПК100 с резервным вентилятором, с фильтром	84,85

Обозначение	Наименование	Стр.
А1А123.000	Приточная вентиляционная камера типа 1ПК100 с резервным вентилятором	86,87
А1А121.062	Пруток	87
А1А121.061	Фланец	
А1А121.059	Лист	
А1А123.000СБ	Приточная вентиляционная камера типа 1ПК100 с резервным вентилятором	88,89
А1А121.010	Секция соединительная	90
А1А121.020	Панель перекрытия	
А1А118.028	Уголок	
А1А121.010СБ	Секция соединительная	91
А1А121.030	Панель передняя	92
А1А121.040	Панель задняя	
А1А121.050	Панель торцевая	
А1А121.038	Лист	93
А1А121.020СБ	Панель перекрытия	
А1А121.030СБ	Панель передняя	94
А1А121.040СБ	Панель задняя	95
А1А121.050СБ	Панель торцевая	96
А1А121.060	Сектор	97
А1А121.070	Фланец	
А1А121.080	Решетка ограждающая	
А1А121.060СБ	Сектор	98
А1А121.080СБ	Решетка ограждающая	99
А1А121.070СБ	Фланец	
А1А121.046	Планка	100
А1А121.027	Уголок	
А1А121.029	Уголок	
А1А121.028	Лист	
А1А121.025	Уголок	101
А1А121.026	Лист	
А1А121.024	Уголок	

Изм.	Лист	№ докум.	Подп.	Дата	Содержание альбома	Лист 2

Формат 12

Серия 3.904-15. Выпуск 1-10

Обозначение	Наименование	Стр
А1А121.033	Профиль	102
А1А121.043	Уголок	
А1А121.032	Планка	
А1А121.031	Прокладка	
А1А121.037	Уголок	103
А1А121.035	Лист	
А1А121.044	Лист	104
А1А121.045	Уголок	
А1А121.042	Уголок	
А1А121.041	Лист	
А1А121.054	Лист	105
А1А121.055	Лист	
А1А121.052	Лист	
А1А121.051	Лист	
А1А121.057	Уголок	106
А1А121.056	Уголок	
А1А121.058	Уголок	
А1А121.048	Скоба	

Изм.	Лист	№ докум.	Подп.	Дата	Содержание альбома	Лист 3

Формат 11

В настоящем выпуске приведены рабочие чертежи установок резервных вентиляторов для приточных вентиляционных камер типа 1ПК.

Необходимость выполнения данной работы вызывается тем, что в соответствии с проектом главы СНиП II-33-75 „Отопление, вентиляция и кондиционирование воздуха" и СН245-71 „Санитарные нормы проектирования промышленных предприятий", в тех случаях, когда помещение обслуживается одной приточной установкой, последняя должна иметь резервный вентилятор. Номенклатура камер для которых разработана установка резервных вентиляторов, ограничена камерой 1ПК100, так как приточная камера 1ПК150, как правило, для обслуживания отдельных помещений в единственном числе не применяется.

Камеры с резервными вентиляторами выполнены следующим образом. В камерах 1ПК10; 1ПК25; 1ПК50 основной и резервный вентиляторы устанавливаются под углом один к другому. В камерах 1ПК70 и 1ПК100 они установлены по одной оси, перпендикулярной оси камеры. Такие варианты установки являются менее габаритными по сравнению с другими проработанными вариантами и позволяют максимально использовать площадь производственных помещений.

В качестве резервного вентилятора применен вентилятор того же типоразмера, что и основной.

Настоящий выпуск содержит сборочные чертежи приточных вентиляционных камер 1ПК10-1ПК100 с установкой резервного вентилятора и чертежи соединительных секций этих камер. При изготовлении приточных камер с установкой резервного вентилятора следует пользоваться настоящим выпуском, одним из выпусков 1-1÷1-5 на соответствующую камеру, выпусками 1-7, 1-8 и бланк-заказом выпуска 0.

Изм.	Лист	№ докум.	Подп.	Дата	А1А109.000.ТО			
Разраб.	Грановский				Приточная вентиляционная камера типа 1ПК10 с резервным вентилятором, с секцией орошения. Техническое описание	Лит. И	Лист	Листов 1
Гл.спец.	Спивак					Госстрой СССР САНТЕХПРОЕКТ г. Москва		
Нач.отд.	Гольтвесер							
Н.контр.	Рубинская							
Утв.	Шиллер							

Инв. № подл. | Подп. и дата | Взам. инв. № | Инв. № дубл. | Подп. и дата

Формат 11

Формат	Зона	Поз	Обозначение	Наименование	Кол.	Примечание
				Документация		
*			А1А109.000 СБ	Сборочный чертеж		* 12, 22
11			А1А109.000 ТО.	Приточная вентиляционная камера типа 1ПК10 с резервным вентилятором, с секцией орошения		
				Техническое описание		
				Сборочные единицы		
11		1	А1А035.080	Секция орошения	1	Выпуск I-I
11		2	А1А035.250	Патрубок	1	Выпуск I-I
11		3	А1А109.010	Секция соединительная		1шт. применяется с поз. 6, 8, 13, 17, 20, 22, 24, 25 Взамен поз. 4
		4	А1А109.010-01	Секция соединительная		1шт. применяется с поз. 9, 11, 14, 17, 18, 21, 23, 26, 27 Взамен поз. 3.
11		5	А3Д045.000	Заслонка воздушная утепленная	1	Выпуск I-8 Взамен поз. 28
				Детали		
Б4			А1А109.001	Прокладка		8шт. применяется с поз. 3, 6, 8, 13, 17, 20, 22, 24, 25 Взамен поз. 7
				Резина-пластина		
				ЗТ-С ГОСТ 7338-65		
				30х380		0,06 кг

Изм.	Лист	N докум.	Подп.	Дата	А1А109.000			
Разраб.		Ямпольская			Приточная вентиляционная камера типа 1ПК10 с резервным вентилятором с секцией орошения	Лит	Лист 1	Листов 7
Пров.		Литвак						
Рук. груп.		Гордеевский				Госстрой СССР САНТЕХПРОЕКТ г. Москва		
Н. контр.		Рувинская						
Утв.		Сливак						

Инв. N подл. | Подп. и дата | Взам. инв. N | Инв. N дубл. | Подп. и дата

Копировал Формат 11

Формат	Зона	Поз.	Обозначение	Наименование	Кол.	Примечание
Б4		7	А1А109.002	Прокладка		8шт. применяются с поз. 4, 9, 13, 14, 11, 18, 21, 23, 26, 27
				Резина-пластина		
				ЗТ-С ГОСТ 7338-65		
				30х470		Взамен поз. 6
						0,082 кг.
Б4		8	А1А109.003	Прокладка		8шт. применяются с поз. 3, 6, 13, 17, 20, 22, 24, 25 Взамен поз. 9
				Резина-пластина		
				ЗТ-С ГОСТ 7338-65		
				ф 560 х ф 500		0,03 кг.
Б4		9	А1А109.004	Прокладка		4шт. применяются с поз. 4, 7, 13, 14, 17, 18, 21, 23, 26, 27 Взамен поз. 8.
				Резина-пластина		
				ЗТ-С ГОСТ 7338-65		
				ф 690 х ф 630		0,04 кг.
Б4		10	А1А109.005	Прокладка		
				Резина-пластина		
				ЗТ-С ГОСТ 7338-65		
				36х1298	4	0,21 кг.
Б4		11	А1А109.006	Прокладка		
				Резина-пластина		
				ЗТ-С ГОСТ 7338-65		
				36х1235	3	0,15 кг
Б4		12	А1А109.007	Прокладка		
				Резина пластина		
				ЗТ-С ГОСТ 7338-65		
				36х1307	2	0,22 кг.
				Стандартные изделия		
		13		Болт М6х25.36		80шт. применяется с поз. 3, 6, 8, 17, 20, 22, 24, 25
				ГОСТ 7798-70		
						Взамен поз. 4

Изм.	Лист	N докум.	Подп.	Дата	А1А109.000	Лист 2

Инв. N подл. | Подп. и дата | Взам. инв. N | Инв. N дубл. | Подп. и дата

Копировал Формат 11

Серия 3.904-15 Выпуск 1-10

Формат	Зона	Поз	Обозначение	Наименование	Кол.	Примечание
		14		Болт М8х20.36		24шт. применяется с поз. 4, 7, 9, 13, 17, 18, 21, 23, 26, 27
				ГОСТ 7798-70		
						Взамен поз. 13.
				Болты ГОСТ 798-70		
		15		М8х25.36	26	
		16		М10х25.36	90	
		17		Гайка М6.4		80шт. применяются с поз. 3, 5, 8, 13, 20, 22, 24, 25
				ГОСТ 5915-70		
		18		Гайка М8.4	50	24шт. применяются с поз. 4, 7, 9, 13, 17, 21, 23, 26, 27
				ГОСТ 5915-70		
						Взамен поз. 17.
		19		Гайка М10.4		
				ГОСТ 5915-70	90	
		20		Вставка ВНА5		2шт. применяются с поз. 3, 6, 8, 13, 17, 22, 24, 25
				Серия 2.494-8 ЦИТП		
						Взамен поз. 21
		21		Вставка ВНА 6,3		2шт. применяются с поз. 3, 7, 9, 13, 17, 18, 23, 26, 27.
				Серия 2.494-8 ЦИТП		
						Взамен поз. 19
		22		Вставка ВВ5		2шт. применяются с поз. 3, 6, 8, 13, 17, 24, 25
				Серия 2.494-8 ЦИТП		
						Взамен поз. 22
		23		Вставка ВВ6.3		2шт. применяются с поз. 4, 7, 9, 13, 17, 18, 21, 26, 27.
				Серия 2.494-8 ЦИТП		

Изм.	Лист	N докум.	Подп.	Дата	А1А109.000	Лист 3

Инв. N подл. | Подп. и дата | Взам. инв. N | Инв. N дубл. | Подп. и дата

Копировал Формат 11

Формат	Зона	Поз.	Обозначение	Наименование	Кол.	Примечание
		24		Вентилятор Ц4-70 N5		
				левого вращения		
				ГОСТ 5976-73		1шт. применяется с поз. 3, 6, 8, 13, 17, 20, 22, 25
						Взамен поз. 26
		25		Вентилятор Ц4-70 N5		1шт. применяется с поз. 3, 6, 8, 13, 17, 20, 22, 24
				правого вращения		
				ГОСТ 5976-73		
						Взамен поз. 27
		26		Вентилятор Ц4-70 N6,3		1шт. применяется с поз. 4, 7, 9, 13, 17, 18, 21, 23, 27
				левого вращения		
				ГОСТ 5976-73		
						Взамен поз. 24
		27		Вентилятор Ц4-70 N6,3		1шт. применяется с поз. 4, 7, 9, 13, 17, 21, 23, 26
				правого вращения		
				ГОСТ 5976-73		
						Взамен поз. 25
				Прочие изделия		
		28		Клапан воздушный		
				утепленный		
				КВУ 600х1000		Взамен поз. 5
				ТУ22-2071-70	1	
		29		Материал фильтрующий из упругого		
				стекловолокна марки		
				ФСВУ ТУ21-10-369-70		
				ширина 1200 мм	50 м	

Изм.	Лист	N докум.	Подп.	Дата	А1А109.000	Лист 4

Инв. N подл. | Подп. и дата | Взам. инв. N | Инв. N дубл. | Подп. и дата

Копировал Формат

Формат	Зона	Поз.	Обозначение	Наименование	Кол.	Примечание
			Переменные данные для исполнений.			
				А1А109.000		
				Сборочные единицы		
11		30	А1А035.260	Секция калориферная	1	Выпуск 1-1
11		31	А1А035.290	Секция приемная с фильтром	1	Выпуск 1-1
				А1А109.000-01		
				Сборочные единицы		
11		30	А1А035.260-01	Секция калориферная	1	Выпуск 1-1
11		31	А1А035.290	Секция приемная с фильтром	1	Выпуск 1-1
				А1А109.000-02		
				Сборочные единицы		
11		30	А1А035.260-02	Секция калориферная	1	Выпуск 1-1
11		31	А1А035.290	Секция приемная с фильтром	1	Выпуск 1-1
				А1А109.000-03		
				Сборочные единицы		
11		30	А1А035.260-03	Секция калориферная	1	Выпуск 1-1
11		31	А1А035.290	Секция приемная с фильтром	1	Выпуск 1-1

Инв.№ подл. | Подп. и дата | Взам. инв.№ | Инв.№ дубл. | Подп. и дата

Изм. | Лист | № докум. | Подп. | Дата

А1А109.000 — Лист 5

Копировал: формат 11

Формат	Зона	Поз.	Обозначение	Наименование	Кол.	Примечание
				А1А109.000-04		
				Сборочные единицы		
11		30	А1А035.260-04	Секция калориферная	1	Выпуск 1-1
11		31	А1А035.290	Секция приемная с фильтром	1	Выпуск 1-1
				А1А109.000-05		
				Сборочные единицы		
11		30	А1А035.260-05	Секция калориферная	1	Выпуск 1-1
11		31	А1А035.290	Секция приемная с фильтром	1	Выпуск 1-1
				А1А109.000-06		
				Сборочные единицы		
11		30	А1А035.260	Секция калориферная	1	Выпуск 1-1
11		31	А1А035.290-01	Секция приемная с фильтром	1	Выпуск 1-1
				А1А109.000-07		
				Сборочные единицы		
11		30	А1А035.260-01	Секция калориферная	1	Выпуск 1-1
11		31	А1А035.290-01	Секция приемная с фильтром	1	Выпуск 1-1

Инв.№ подл. | Подп. и дата | Взам. инв.№ | Инв.№ дубл. | Подп. и дата

Изм. | Лист | № док. | Подп. | Дата

А1А109.000 — Лист 6

Копировал: формат 11

Серия 3.904-15 Выпуск 1-10

Формат	Зона	Поз.	Обозначение	Наименование	Кол.	Примечание
				А1А109.000-08		
				Сборочные единицы		
11		30	А1А035.260-02	Секция калориферная	1	Выпуск 1-1
11		31	А1А035.290-01	Секция приемная с фильтром	1	Выпуск 1-1
				А1А109.000-09		
				Сборочные единицы		
11		30	А1А035.260-03	Секция калориферн.	1	Выпуск 1-1
11		31	А1А035.290-01	Секция приемная с фильтром	1	Выпуск 1-1
				А1А109.000-10		
				Сборочные единицы		
11		30	А1А035.260-04	Секция калориферная	1	Выпуск 1-1
11		31	А1А035.290-01	Секция приемная с фильтром	1	Выпуск 1-1
				А1А109.000-11		
				Сборочные единицы		
11		30	А1А035.260-05	Секция калориферная	1	Выпуск 1-1
11		31	А1А035.290-01	Секция приемная с фильтром	1	Выпуск 1-1

Инв.№ подл. | Подп. и дата | Взам. инв.№ | Инв.№ дубл. | Подп. и дата

Изм. | Лист | № докум. | Подп. | Дата

А1А109.000 — Лист 7

Копировал: формат 11

А1А109.025

R2320 (√)

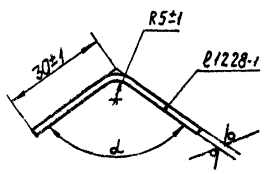

Обозначение	α
А1А109.025	110°±30'
-01	90°±30'

Инв.№ подл. | Подп. и дата | Взам. инв.№ | Инв.№ дубл. | Подп. и дата

Изм.	Лист	№ докум.	Подп.	Дата
Разраб.		Ефимова		
Пров.		Литвак		
Рук. груп.		Грановский		
Н.контр.		Рубинская		
Утв.		Спивак		

А1А109.025

Профиль

Лит.	Масса	Масшт.
И	2,0	—

Лист | Листов 1

Лист Б3.0 ГОСТ 19903-74 / 1-IV-Ст.3 ГОСТ 16523-70

Госстрой СССР Сантехпроект г. Москва

Копировал: формат 11

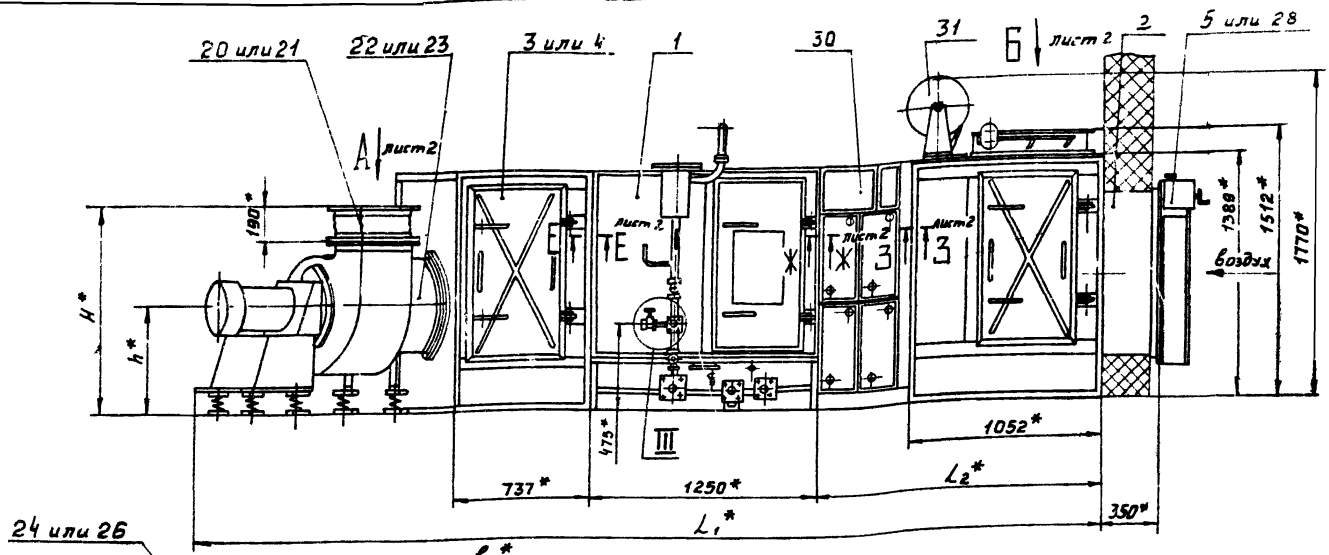

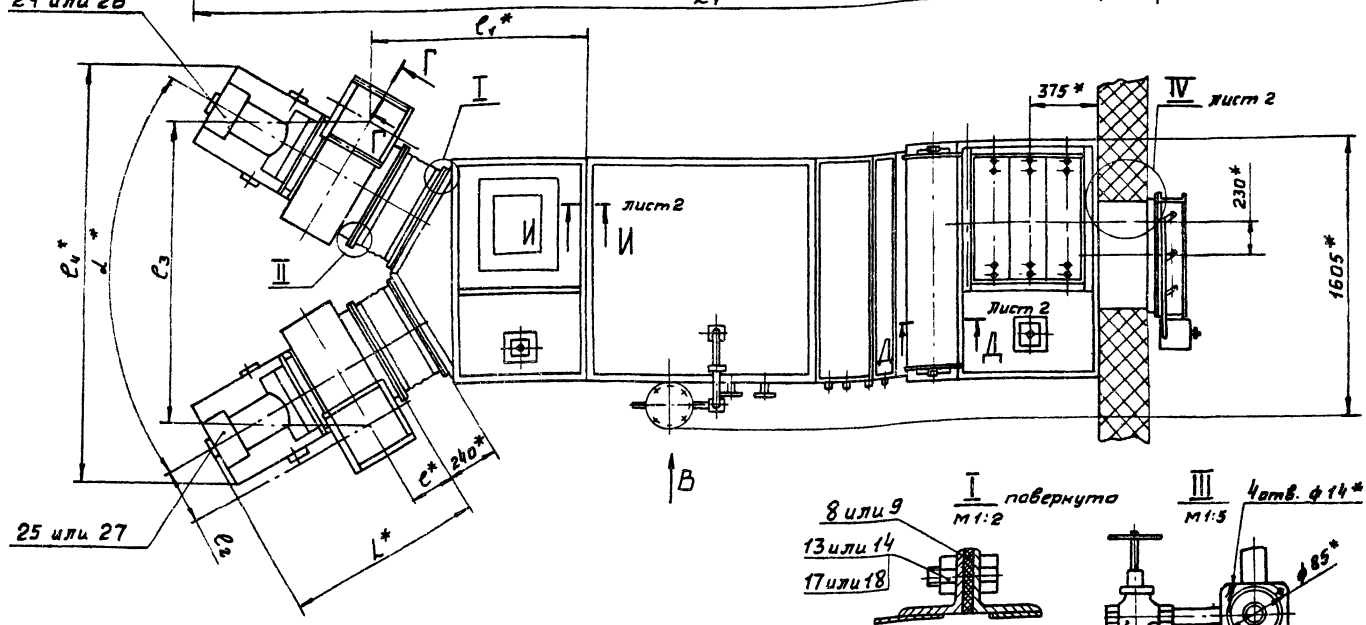

I повернуто
М1:2

III
М1:5

Д-Д
М1:5

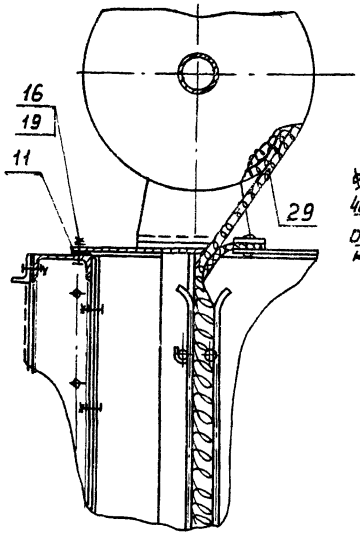

Вид В
М1:10

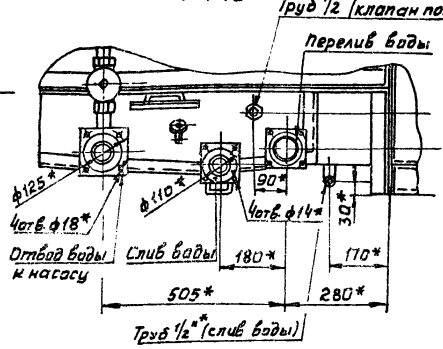

Г-Г повернуто
М1:2

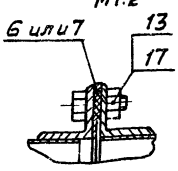

II повернуто
М1:2

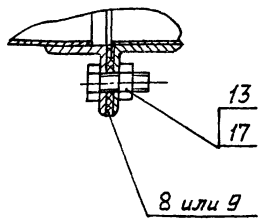

Обозначение	Размеры, мм L_1*	L_2*	Масса, Кг
А1А109.000	4917	1457	2116
-01	4997	1537	2296
-02	4734	1274	1906
-03	4774	1314	1996
-04	5100	1640	2326
-05	5220	1760	2586
-06	4917	1457	2086
-07	4997	1537	2266
-08	4734	1274	1876
-09	4774	1314	1966
-10	5100	1640	2296
-11	5220	1760	2556

Вентилятор	Размеры, мм L*	e*	e_1*	e_2*	e_3*	e_4*	H*	h*	b*	b_1*	α	n	z
Ц4-70 №5	833	256	1230	325	1700	2350	1003	590	350	380	70°	3	16
Ц4-70 №6,3	1063	306	1200	410	2000	2800	1367	767	441	470	90°	4	20

1. В качестве вентиляторных установок должны поставляться вентиляторные агрегаты с одним из комплектов: А5100-2а; А5100-2б; А5105-2а; А5105-2б; А6,3095-1; А6,3095-2а; А6,3095-2б; А6,3100-1; А6,3100-2б; А6,3105-1; А6,3105-2. Обозначение комплектов принято по „Руководству по подбору центробежных вентиляторов" – серия А8-156 И.
2. Размеры L_1 указаны для камер с вентилятором Ц4-70 №6,3. Для камер с вентилятором Ц4-70 №5 размеры L_1 меньше на 200 мм.
3. * Размеры для справок.

Изм.	Лист	№ докум.	Подп.	Дата
Разраб.		Янпольская		21/11
Пров.		Литвак		
Рук. группы		Грановский		
Гл. спец.		Спивак		
Н. контр.		Рубинская		
Утв.		Гольштейн		

А1А109.000 СБ

Приточная вентиляционная камера типа 1ПК10 с резервным вентилятором с секцией орошения. Сборочный чертеж

Лит.	Масса	Масштаб
И	Смотри таблицу	–

Лист 1 Листов 2

Госстрой СССР сантехпроект г. Москва

Серия 3.904-15 Выпуск 1-10

Инв. № подл. | Подп. и дата | Взам. инв. № | Инв. № дубл. | Подп. и дата

Копировал: Денисова

Формат А2

Вид А повернуто лист1
М1:10

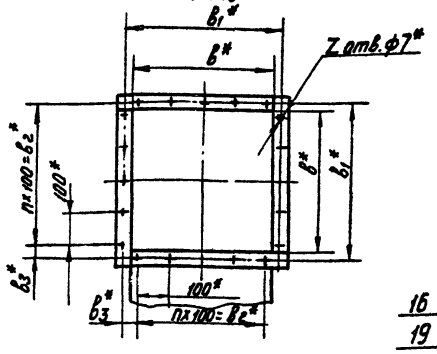

IV
М1:2 лист1

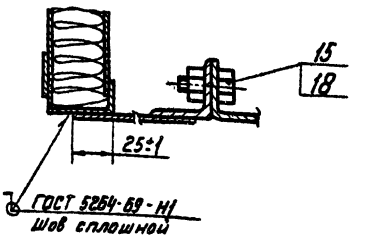

Ж-Ж лист1
М1:2

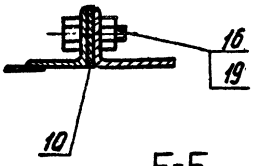

Е-Е лист1
М1:2

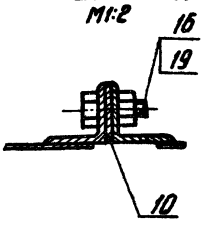

3-3 лист1
М1:2

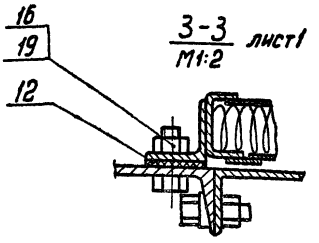

Вид Б лист1
М1:10

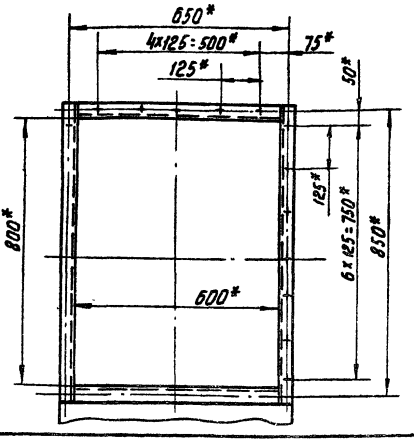

И-И лист1
М1:2

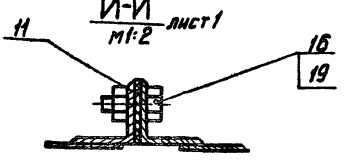

Изм.	Лист	N докум.	Подп.	Дата	А1А109.000СБ	Лист 2

Копировал Формат А2

Серия 3.904-15 Выпуск 1-10

Формат	Зона	Поз.	Обозначение	Наименование	Кол.	Примечание
				Документация		
А2			А1А110.000СБ	Сборочный чертеж		
А1			А1А109.000ТО	Приточная вентиляционная камера типа ПК10 с резервным вентилятором с секцией орошения		
				Техническое описание		
				Сборочные единицы		
А1		1	А1А.035.250	Патрубок	1	Выпуск 1-1
А1		2	А1А.109.010	Секция соединительная		1 шт. применяется с поз. 3, 4, 12, 16, 19, 21, 23, 24 взамен поз. 3
		3	А1А109.010-01	Секция соединительная		1 шт. применяется с поз. 8, 13, 17, 20, 22, 25, 26. Взамен поз. 2
А1		4	АЗД045.000	Заслонка воздушная утепленная		Выпуск 1-8 взамен поз. 27
				Детали		
Б4		5	А1А110.001	Прокладка Резина-пластина ЗТ-С ГОСТ 7338-65 30х380		8 шт. применяется с поз. 2, 7, 16, 19, 21, 23 24 взамен поз. 8. 0,06 кг.

Изм.	Лист	N докум.	Подп.	Дата	А1А110.000			
Разраб.		Ямпольская			Приточная вентиляционная камера типа ПК10 с резервным вентилятором, с фильтром.	Лит.	Лист 1	Листов 7
Пров.		Литвак						
Рук. арх.		Горяновский				ГОССТРОЙ СССР САНТЕХПРОЕКТ г. МОСКВА		
Н. контр.		Рубинская						
Утв.		Спивак						

Копировал Формат А1

Формат	Зона	Поз.	Обозначение	Наименование	Кол.	Примечание
Б4		6	А1А110.002	Прокладка Резина-пластина ЗТ-С ГОСТ 7338-65 30х470		8 шт. применяется с поз. 3, 4, 13, 17, 20, 22, 25, 26 взамен поз. 5. 0,082 кг.
Б4		7	А1А110.003	Прокладка Резина-пластина ЗТ-С ГОСТ 7338-65 ф560х ф500		4 шт. применяется с поз. 2, 5, 12, 16, 19, 21, 23, 24 взамен поз. 8. 0,03 кг.
Б4		8	А1А110.004	Прокладка Резина-пластина ЗТ-С ГОСТ 7338-65 ф690х ф630		4 шт. применяется с поз. 3, 4, 13, 17, 20, 22, 25, 26 взамен поз. 7. 0,12 кг.
Б4		9	А1А110.005	Прокладка Резина-пластина ЗТ-С ГОСТ 7338-65 36х1298	2	0,21 кг.
Б4		10	А1А110.006	Прокладка Резина-пластина ЗТ-С ГОСТ 7338-65 36х1235	2	0,19 кг.
Б4		11	А1А110.007	Прокладка Резина-пластина ЗТ-С ГОСТ 7338-65 36х1307	1	0,22 кг.
				Стандартные изделия		
		18		Болт М8х25.36 ГОСТ 7798-70		80 шт. применяется с поз. 2, 6, 7, 16, 19, 21, 23, 24 взамен поз. 13.

Изм.	Лист	N докум.	Подп.	Дата	А1А110.000	Лист 2

Копировал Формат А1

Формат	Зона	Поз.	Обозначение	Наименование	Кол.	Примечание
		13		Болт М8×20.36 ГОСТ 7798-70		2 шт. применяется с поз. 3.6, 8, 13, 17, 20, 22, 25, 26 Взамен поз. 12
				Болты ГОСТ 7798-70		
		14		М8×25.36	26	
		15		М10×25.36	60	
		16		Гайка М8.4 ГОСТ 5915-70		2 шт. применяется с поз. 2.5, 7, 12, 19, 21, 23, 24 Взамен поз. 17
		17		Гайка М8.4 ГОСТ 5915-70	50	2 шт. применяется с поз. 3.6, 8, 13, 20, 22, 22, 25, Взамен поз. 16
		18		Гайка М10.4 ГОСТ 5915-70	60	
		19		Вставка ВНА5 Серия 2.494-8 ЦИТП		2 шт. применяется с поз. 2.5, 7, 12, 16 21, 23, 24 Взамен поз. 20
		20		Вставка ВНА63 Серия 2.494-8 ЦИТП		2 шт. применяется с поз. 3.6, 8, 13, 17, 22, 25, 26 Взамен поз. 19
		21		Вставка ВВ5 Серия 2.494-8 ЦИТП		2 шт. применяется с поз. 2.5, 7, 12, 16, 19, 23, 24 Взамен поз. 22

Инв. N подл. | Подп. и дата | Взам. инв. N | Инв. N дубл. | Подп. и дата

Изм. Лист. N докум. Подп. Дата — А1А.110.000 — Лист 3

Формат	Зона	Поз.	Обозначение	Наименование	Кол.	Примечание
		22		Вставка ВВ6.3 Серия 2.494-8 ЦИТП		2 шт. применяется с поз. 3.6, 8, 13, 17, 20, 25, 26 Взамен поз. 21
		23		Вентилятор Ц4-70 №5 левого вращения ГОСТ 5976-73		1 шт. применяется с поз. 2.5, 7, 12, 16, 19, 21, 24 Взамен поз. 25
		24		Вентилятор Ц4-70 №5 правого вращения ГОСТ 5976-73		1 шт. применяется с поз. 2.5, 7, 12, 16, 19, 21, 23 Взамен поз. 26
		25		Вентилятор Ц4-70 №6,3 левого вращения ГОСТ 5976-73		1 шт. применяется с поз. 3.6, 8, 13, 17, 20, 22, 26 Взамен поз. 23
		26		Вентилятор Ц4-70 №6,3 правого вращения ГОСТ 5976-73		1 шт. применяется с поз. 3.6, 8, 13, 17, 20, 22, 25 Взамен поз. 24
				Прочие изделия		
		27		Клапан воздушный утепленный КВУ800×1000 ТУ22-2071-70	1	Взамен поз. 4
		28		Материал фильтрующий из упругого стекловолокна марки ФСВУ ТУ21-10-369-70 шириной 1200мм	50м	

Инв. N подл. | Подп. и дата | Взам. инв. N | Инв. N дубл. | Подп. и дата

Изм. Лист. N докум. Подп. Дата — А1А110.000 — Лист 4

Серия 3.904.1-5 Выпуск 1-10

Формат	Зона	Поз.	Обозначение	Наименование	Кол.	Примечание
				Переменные данные для исполнений.		
				А1А110.000		
				Сборочные единицы		
11		29	А1А035.260	Секция калориферная	1	Выпуск 1-1
11		30	А1А035.290	Секция приемная с фильтром	1	Выпуск 1-1
				А1А110.000-01		
				Сборочные единицы		
11		29	А1А035.260-01	Секция калориферная	1	Выпуск 1-1
11		30	А1А035.290	Секция приемная с фильтром	1	Выпуск 1-1
				А1А110.000-02		
				Сборочные единицы		
11		29	А1А035.260-02	Секция калориферная	1	Выпуск 1-1
11		30	А1А035.290	Секция приемная с фильтром	1	Выпуск 1-1
				А1А110.000-03		
				Сборочные единицы		
11		29	А1А035.260-03	Секция калориферная	1	Выпуск 1-1
11		30	А1А035.290	Секция приемная с фильтром	1	Выпуск 1-1

Инв. N подл. | Подп. и дата | Взам. инв. N | Инв. N дубл. | Подп. и дата

Изм. Лист. N докум. Подп. Дата — А1А110.000 — Лист 5

Формат	Зона	Поз.	Обозначение	Наименование	Кол.	Примечание
				А1А110.000-04		
				Сборочные единицы		
11		29	А1А035.260-04	Секция калориферная	1	Выпуск 1-1
11		30	А1А035.290	Секция приемная с фильтром	1	Выпуск 1-1
				А1А110.000-05		
				Сборочные единицы		
11		29	А1А035.260-05	Секция калориферная	1	Выпуск 1-1
11		30	А1А035.290	Секция приемная с фильтром	1	Выпуск 1-1
				А1А110.000-06		
				Сборочные единицы		
11		29	А1А035.260	Секция калориферная	1	Выпуск 1-1
11		30	А1А035.290-01	Секция приемная с фильтром	1	Выпуск 1-1
				А1А110.000-07		
				Сборочные единицы		
11		29	А1А035.260-01	Секция калориферная	1	Выпуск 1-1
11		30	А1А035.290-01	Секция приемная с фильтром	1	Выпуск 1-1

Инв. N подл. | Подп. и дата | Взам. инв. N | Инв. N дубл. | Подп. и дата

Изм. Лист. N докум. Подп. Дата — А1А110.000 — Лист 6

Формат	Зона	Поз.	Обозначение	Наименование	Кол.	Примечание
				А1А110. 000-08		
				Сборочные единицы		
11		29	А1А035. 260-02	Секция калориферная	1	выпуск 1-1
11		30	А1А035. 290-01	Секция приемная с фильтром	1	выпуск 1-1
				А1А110. 000-09		
				Сборочные единицы		
11		29	А1А035. 260-03	Секция калориферная	1	выпуск 1-1
11		30	А1А035. 290-01	Секция приемная с фильтром	1	выпуск 1-1
				А1А110. 000-10		
				Сборочные единицы		
11		29	А1А035. 260-04	Секция калориферная	1	выпуск 1-1
11		30	А1А035. 290-01	Секция приемная с фильтром	1	выпуск 1-1
				А1А110. 000-11		
				Сборочные единицы		
11		29	А1А035. 260-05	Секция калориферная	1	выпуск 1-1
11		30	А1А035. 290-01	Секция приемная с фильтром	1	выпуск 1-1

Изм. Лист № докум. Подп. Дата — А1А110. 000 — Лист 7

Инв. № подл. | Подп. и дата | Взам. инв. № | Инв. № дубл. | Подп. и дата

Копировал: Формат А1

А1А109. 023

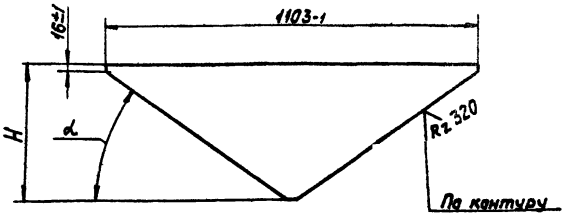

Обозначение	H, мм	α	Масса, кг
А1А109. 023	400-1	35°±30'	3,5
-01	565-1	45°±30'	4,8

Изм. Лист № докум. Подп. Дата — А1А109. 023 — Сектор — Лит. И — Масса: см. табл. — Масштаб: — — Лист — Листов 1

Разраб. Ефимова; Пров. Литвак; Рук. груп. Грановский; Н. контр. Рубинская; Утв. Спивак

Лист Б2.0 ГОСТ 19903-74 / I-IV-Ст 3 ГОСТ 16523-70

Госстрой СССР Сантехпроект г. Москва

Копировал: Формат А1

А1А109. 018

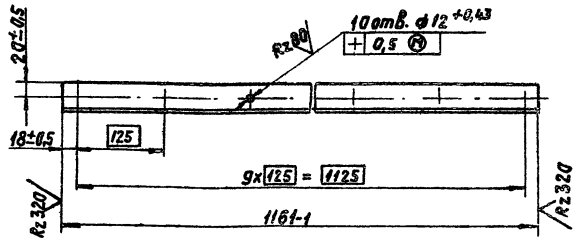

Серия 3.904-15. Выпуск 1-10

Изм. Лист № докум. Подп. Дата — А1А105. 018 — Уголок — Лит. И — Масса: 1,9 — Масштаб: 1:5 — Лист — Листов 1

Разраб. Ефимова; Пров. Литвак; Рук. груп. Грановский; Н. контр. Рубинская; Утв. Спивак

Уголок Б-36х36х3 ГОСТ 8509-72 / Ст 3 ГОСТ 535-58

Госстрой СССР Сантехпроект г. Москва

Копировал: Формат А1

А1А109. 019

А1А109.019 - изображено

А1А109.019-01 - зеркальное отражение

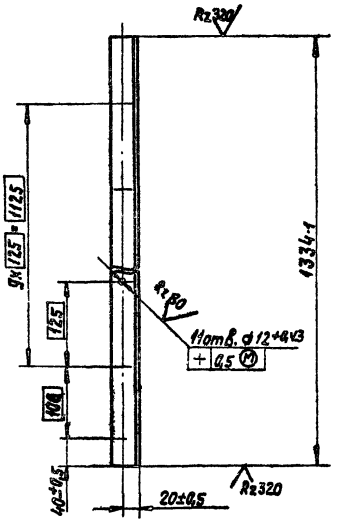

Изм. Лист № докум. Подп. Дата — А1А109. 019 — Уголок — Лит. И — Масса: 2,2 — Масштаб: 1:5 — Лист — Листов 1

Разраб. Ефимова; Пров. Литвак; Рук. груп. Грановский; Н. контр. Рубинская; Утв. Спивак

Уголок Б-36х36х3 ГОСТ 8509-72 / Ст 3 ГОСТ 535-58

Госстрой СССР Сантехпроект г. Москва

Копировал: Формат А1

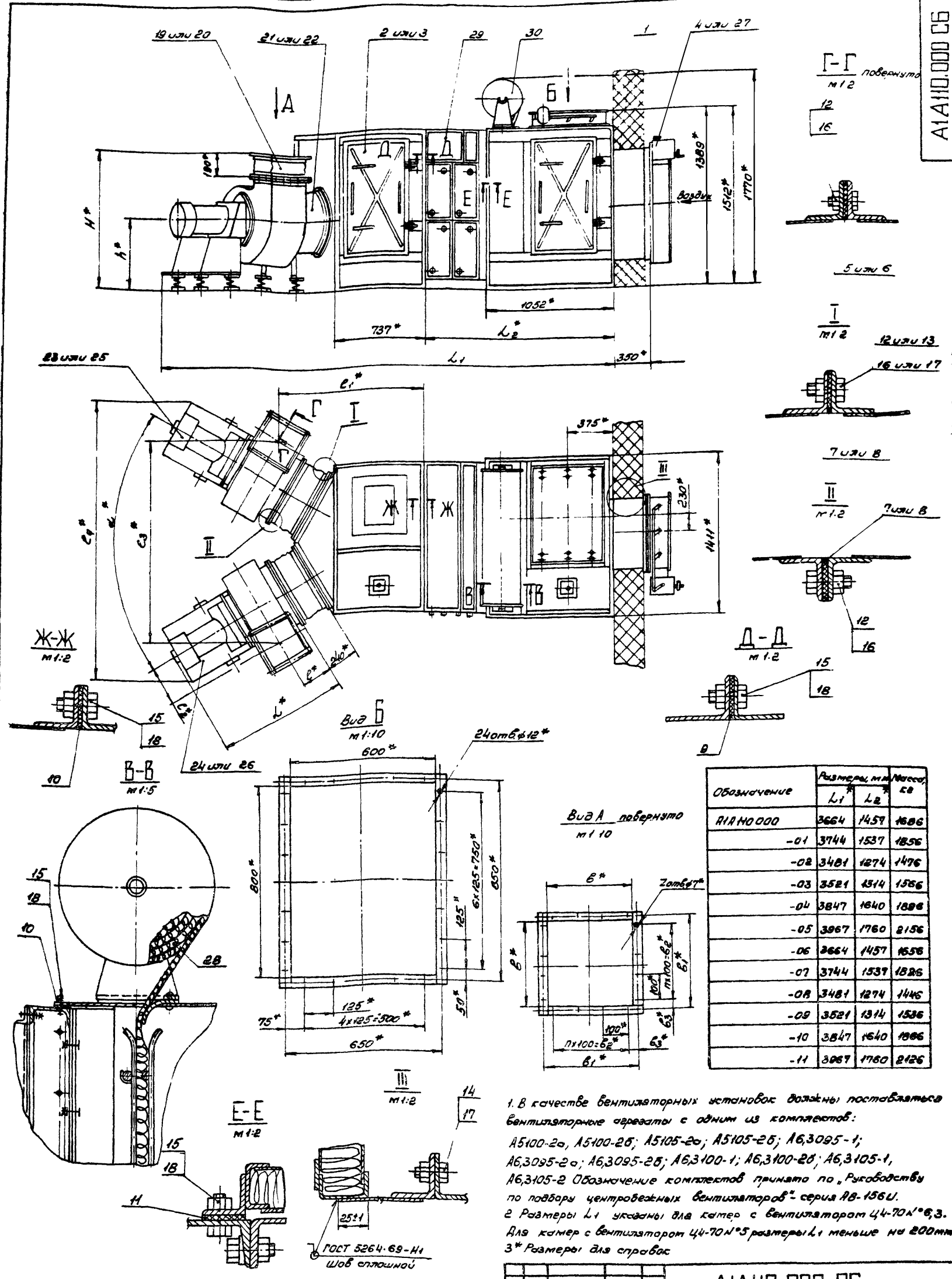

Обозначение	Размеры, мм L_1^*	L_2^*	Масса, кг
А1А110.000	3664	1457	1686
-01	3744	1537	1856
-02	3481	1274	1476
-03	3521	1314	1566
-04	3847	1640	1886
-05	3967	1760	2156
-06	3664	1457	1656
-07	3744	1537	1826
-08	3481	1274	1446
-09	3521	1314	1536
-10	3847	1640	1866
-11	3967	1760	2126

1. В качестве вентиляторных установок должны поставляться вентиляторные агрегаты с одним из комплектов: А5100-2а, А5100-2б; А5105-2а; А5105-2б; А6,3095-1; А6,3095-2а; А6,3095-2б; А6,3100-1; А6,3100-2б; А6,3105-1, А6,3105-2 Обозначение комплектов принято по „Руководству по подбору центробежных вентиляторов" - серия АВ-156И.
2. Размеры L_1 указаны для камер с вентилятором Ц4-70 №6,3. Для камер с вентилятором Ц4-70 №5 размеры L_1 меньше на 200 мм.
3* Размеры для справок

Вентилятор	Размеры, мм L^*	l^*	l_1^*	l_2^*	l_3^*	l_4^*	H^*	h^*	$в^*$	$в_1^*$	α	n	Z
Ц4-70 №5	833	256	1230	325	1700	2350	1003	590	350	360	70°	3	16
Ц4-70 №6,3	1063	306	1200	410	2000	2800	1367	767	441	470	90°	4	20

Изм	Лист	N докум	Подп	Дата
Разраб		Ямпольская		
Пров		Литвак		
Рук груп		Ивановский		
Гл спец		Сливак		
Н контр		Рубинская		
Утв		Гольтвегер		

А1А110.000 СБ

Приточная вентиляционная камера типа 1ПК10 с резервным вентилятором, с фильтром
Сборочный чертеж

Лит	Масса	Масштаб
Н	смотри таблицу	—

Лист | Листов 1

Госстрой СССР
Сантехпроект
г. Москва

Серия 3904-15 Выпуск 1.10

Инв. № подл. | Подп. и дата | Взам. инв. № | Инв. № дубл. | Подп. и дата

Копировал: Денисова Формат 22

Формат	Зона	Поз.	Обозначение	Наименование	Кол.	Примечание
				Документация		
22			А1А111.000 СБ	Сборочный чертеж		
11			А1А109000ТО	Приточная вентиляционная камера типа 1ПК10 с резервным вентилятором с секцией эрошения. Техническое описание		
				Сборочные единицы		
11		1	А1А035.250	Патрубок	1	Выпуск 1-1
11		2	А1А109.000	Секция соединительная		1шт. применяется с поз 5,11,15,16,19,21,23,24 Взамен поз 3
		3	А1А109.010-01	Секция соединительная		1шт. применяется с поз 6, в 13,17,20,22,25,26 Взамен поз 2
11		4	АЗД045.000	Заслонка воздушная утепленная	1	Выпуск 1-8 Взамен поз 27
				Детали		
54		5	А1А111.001	Прокладка Резина-пластина ЗТ-С ГОСТ 7338-65 30×380		3шт. применяется с поз 2,7,8,16,19,21,23,24 Взамен поз 6 0,06кг

Инв.№ подл. | Подп. и дата | Взам. инв.№ | Инв.№ дубл. | Подп. и дата

Изм.	Лист	№ докум.	Подп.	Дата	А1А 111.000			
Разраб.		Этпольская			Приточная вентиляционная камера типа 1ПК10 с резервным вентилятором	Лит. И	Лист 1	Листов 7
Пров.		Лытвак				Госстрой СССР Сантехпроект г. Москва		
Рук.гр.		Романовский						
Н.контр.		Рувинская						
Утв.		Сливак						

Копировал

Формат	Зона	Поз.	Обозначение	Наименование	Кол.	Примечание
54		6	А1А111.002	Прокладка Резина-пластина ЗТ-С ГОСТ 7338-65 30×470		3шт. применяется с поз 3,8,13,17,20,22,25,26 Взамен поз 5 0,08кг
54		7	А1А111.003	Прокладка Резина-пластина ЗТ-С ГОСТ 7338-65 Ф560×Ф500		4шт. применяется с поз 2,5,12,16,19,21,23,24 Взамен поз 8 0,03кг
54		8	А1А111.004	Прокладка Резина-пластина ЗТ-С ГОСТ 7338-65 Ф690×Ф630		4шт. применяется с поз 3,6,13,17,20,22,25,26 Взамен поз 7 0,12кг
54		9	А1А111.005	Прокладка Резина-пластина ЗТ-С ГОСТ 7338-65 36к1298	2	0,81кг
54		10	А1А111.006	Прокладка Резина-пластина ЗТ-С ГОСТ 7338-65 36×1235	2	0,19кг
54		11	А1А111.007	Прокладка Резина-пластина ЗТ-С ГОСТ 7338-65 36×1307	1	0,22кг
				Стандартные изделия		
		12		Болт М6×25.36 ГОСТ 7798-70		20шт. применяется с поз 2,5,7,16,19,21,23,24 Взамен поз 13

Инв.№ подл. | Подп. и дата | Взам. инв.№ | Инв.№ дубл. | Подп. и дата

Изм.	Лист	№ докум.	Подп.	Дата	А1А 111.000	Лист 2

Копировал Формат 11

Серия 3.904-15 Выпуск 1-10

Формат	Зона	Поз.	Обозначение	Наименование	Кол.	Примечание
		13		Болт М8×20.36 ГОСТ 7798-70		24шт. применяется с поз 3,6,8,17,20,22,25,26 Взамен поз 12
				Болты ГОСТ 7798-70		
		14		М8×25.36	26	
		15		М10×25.36	60	
		16		Гайка М6.4 ГОСТ 5915-70		8шт. применяется с поз 3,5,7,12,19,21,23,24 Взамен поз 17
		17		Гайка М8.4 ГОСТ 5915-70	50	24шт. применяется с поз 3,6,8,13,20,22,25,26. Взамен поз 16
		18		Гайка М10.4 ГОСТ 5915-70	60	
		19		Вставка ВНА5 Серия 2.494-8 ЦИТП		2шт. применяется с поз 2,5,7,12,16,21,23,24 Взамен поз 20
		20		Вставка ВНА6,3 Серия 2.494-8 ЦИТП		2шт. применяется с поз 3,6,8,13,22,25,26 Взамен поз 19
		21		Вставка ВВ5 Серия 2.494-8 ЦИТП		2шт. применяется с поз 2,5,7,12,16,19,23,24 Взамен поз 22

Инв.№ подл. | Подп. и дата | Взам. инв.№ | Инв.№ дубл. | Подп. и дата

Изм.	Лист	№ докум.	Подп.	Дата	А1А 111.000	Лист 3

Копировал Формат 11

Формат	Зона	Поз.	Обозначение	Наименование	Кол.	Примечание
		22		Вставка ВВ6,3 Серия 2.494-8 ЦИТП		2шт. применяется с поз 3,6,8,13,17,20,25,26 Взамен поз 21
		23		Вентилятор ЦЧ-70 №5 левого вращения ГОСТ 5976-73		1шт. применяется с поз 2,5,7,12,16,19,21,24 Взамен поз 25
		24		Вентилятор ЦЧ-70 №5 правого вращения ГОСТ 6976-73		1шт. применяется с поз 2,5,7,12,16,21,23 Взамен поз 26
		25		Вентилятор ЦЧ-70 №6,3 левого вращения ГОСТ 5976-73		1шт. применяется с поз 3,6,8,13,17,20,22,26 Взамен поз 23
		26		Вентилятор ЦЧ-70 №6,3 правого вращения ГОСТ 5976-73		1шт. применяется с поз 3,6,8,13,17,20,22,25 Взамен поз 24
				Прочие изделия		
		27		Клапан воздушный утепленный КВУ 600×1000 ТУ22-2071-70	1	Взамен поз 4

Инв.№ подл. | Подп. и дата | Взам. инв.№ | Инв.№ дубл. | Подп. и дата

Изм.	Лист	№ докум.	Подп.	Дата	А1А. 111.000.	Лист 4

Копировал Формат 11

Формат	Зона	Поз.	Обозначение	Наименование	Кол.	Примечание
			Переменные данные для исполнений:			
				А1А111.000		
				Сборочные единицы		
11		28	А1А035.260	Секция калориферная	1	Выпуск 1-1
11		29	А1А037.010	Секция приемная	1	Выпуск 1-1
				А1А111.000-01		
				Сборочные единицы		
11		28	А1А035.260-01	Секция калориферная	1	Выпуск 1-1
11		29	А1А037.010	Секция приемная	1	Выпуск 1-1
				А1А111.000-02		
				Сборочные единицы		
11		28	А1А035.260-02	Секция калориферная	1	Выпуск 1-1
11		29	А1А037.010	Секция приемная	1	Выпуск 1-1
				А1А111.000-03		
				Сборочные единицы		
11		28	А1А035.260-03	Секция калориферная	1	Выпуск 1-1
11		29	А1А037.010	Секция приемная	1	Выпуск 1-1

Инв.№ подл. | Подп. и дата | Взам. инв.№ | Инв.№ дубл. | Подп. и дата

Изм. Лист № докум. Подп. Дата

А1А111.000

Лист 5

Копировал: Денисова Формат: 11

Формат	Зона	Поз.	Обозначение	Наименование	Кол.	Примечание
				А1А111.000-04		
				Сборочные единицы		
11		28	А1А035.260-04	Секция калориферная	1	Выпуск 1-1
11		29	А1А037.010	Секция приемная	1	Выпуск 1-1
				А1А111.000-05		
				Сборочные единицы		
11		28	А1А035.260-05	Секция калориферная	1	Выпуск 1-1
11		29	А1А037.010	Секция приемная	1	Выпуск 1-1
				А1А111.000-06		
				Сборочные единицы		
11		28	А1А035.260	Секция калориферная	1	Выпуск 1-1
11		29	А1А037.010-01	Секция приемная	1	Выпуск 1-1
				А1А111.000-07		
				Сборочные единицы		
11		28	А1А035.260-01	Секция калориферная	1	Выпуск 1-1
11		29	А1А037.010-01	Секция приемная	1	Выпуск 1-1

Инв.№ подл. | Подп. и дата | Взам. инв.№ | Инв.№ дубл. | Подп. и дата

Изм. Лист № докум. Подп. Дата

А1А111.000

Лист 6

Копировал: Денисова Формат: 11

Серия 3.904-15 Выпуск 1-10

Формат	Зона	Поз.	Обозначение	Наименование	Кол.	Примечание
				А1А111.000-08		
				Сборочные единицы		
11		28	А1А035.260-02	Секция калориферная	1	Выпуск 1-1
11		29	А1А037.010-01	Секция приемная	1	Выпуск 1-1
				А1А111.000-09		
				Сборочные единицы		
11		28	А1А035.260-03	Секция калориферная	1	Выпуск 1-1
11		29	А1А037.010-01	Секция приемная	1	Выпуск 1-1
				А1А111.000-10		
				Сборочные единицы		
11		28	А1А035.260-04	Секция калориферная	1	Выпуск 1-1
11		29	А1А037.010-01	Секция приемная	1	Выпуск 1-1
				А1А111.000-11		
				Сборочные единицы		
11		28	А1А035.260-05	Секция калориферная	1	Выпуск 1-1
11		29	А1А037.010-01	Секция приемная	1	Выпуск 1-1

Инв.№ подл. | Подп. и дата | Взам. инв.№ | Инв.№ дубл. | Подп. и дата

Изм. Лист № докум. Подп. Дата

А1А111.000

Лист 7

Копировал: Денисова Формат: 11

А1А109.024

(√)

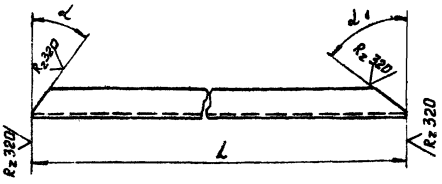

Обозначение	L, мм	α	α1	Масса, кг
А1А109.024	710-1	35°±30'	55°±30'	1,1
-01		55°±30'	35°±30'	
-02	820-1	45°±30'	45°±30'	1,3
-03		45°±30'	45°±30'	

Инв.№ подл. | Подп. и дата | Взам. инв.№ | Инв.№ дубл. | Подп. и дата

Изм.	Лист	№ докум.	Подп.	Дата	А1А109.024			
Разраб.		Ефимова			Уголок	Лит.	Масса	Масштаб
Пров.		Литвак				И	см. табл.	-
Рук. группы		Грановский				Лист	Листов 1	
Н. контр.		Рубинская			Уголок Б-36х36х3 ГОСТ 8509-72 / Ст 3 ГОСТ 535-80	Госстрой СССР Сантехпроект г. Москва		
Утв.		Спивак						

Копировал: Денисова Формат: 11

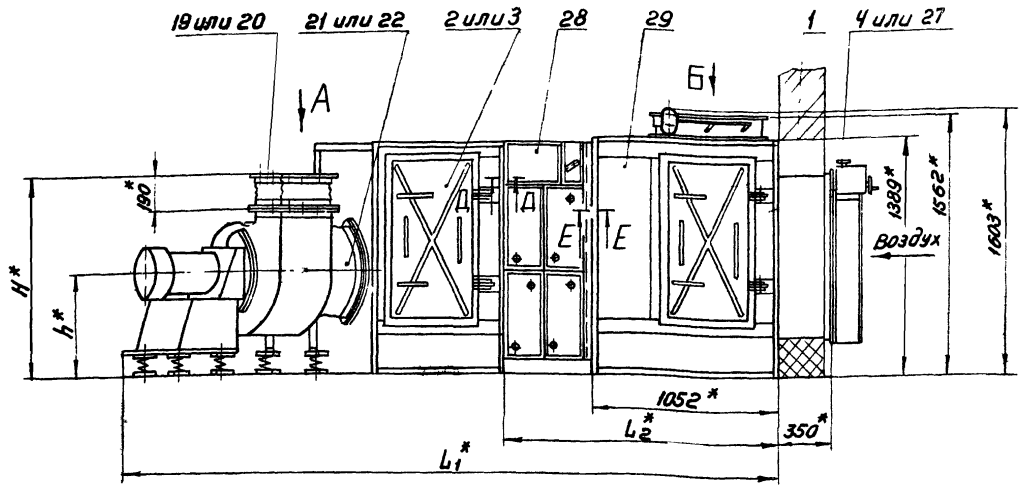

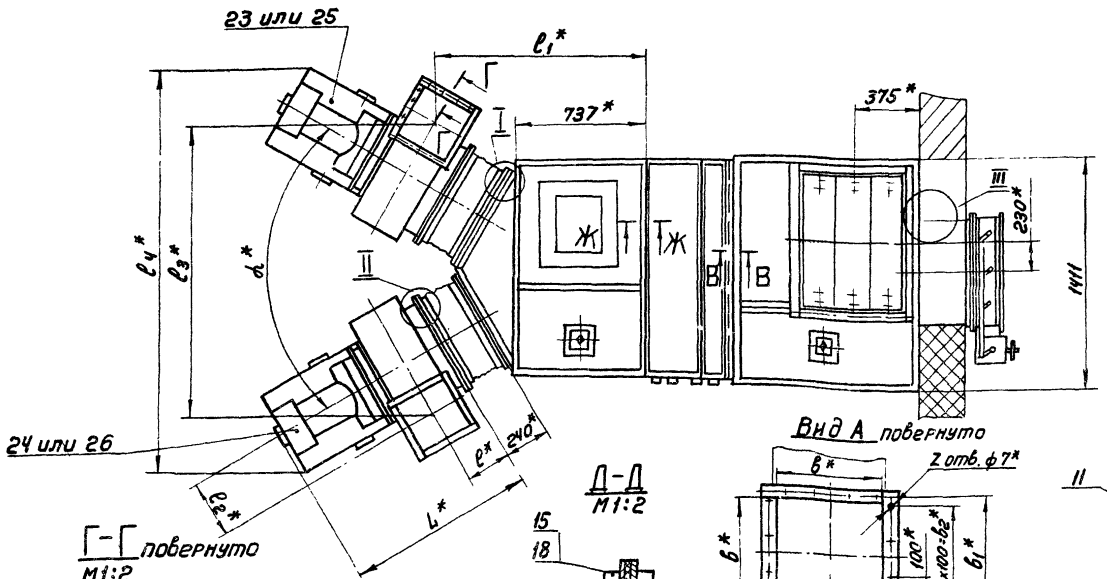

Г-Г повернуто
М1:2

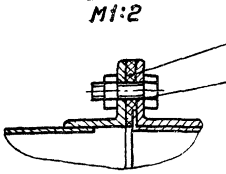

Д-Д
М1:2

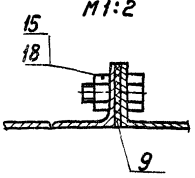

Вид А повернуто

Е-Е
М1:2

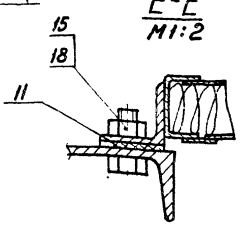

В-В
М1:2

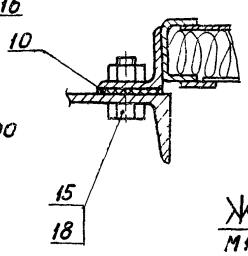

I повернуто
М1:2

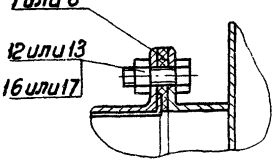

Ж-Ж
М1:2

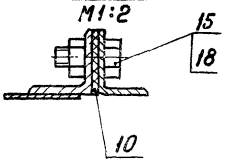

Вид Б
М1:15

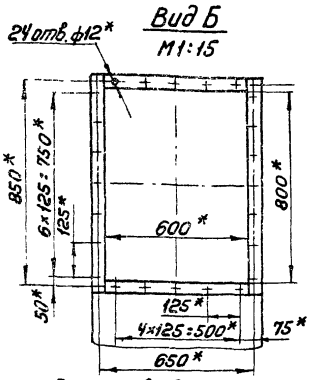

II повернуто
М1:2

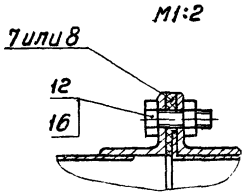

III
М1:2

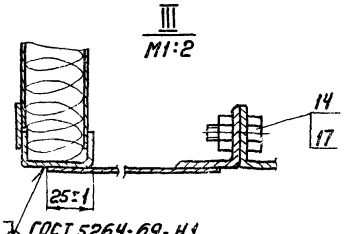

ГОСТ 5264-69-Н1
Шов сплошной

Обозначение	Размеры, мм		Масса, кг
	L_1*	L_2*	
А1А 111.000	3664	1457	1420
— 01	3744	1537	1610
— 02	3481	1274	1230
— 03	3521	1314	1320
— 04	3847	1640	1650
— 05	3967	1760	1910
— 06	3664	1457	1390
— 07	3744	1537	1580
— 08	3481	1274	1200
— 09	3521	1314	1290
— 10	3847	1640	1620
— 11	3967	1760	1880

1. В качестве вентиляторных установок должны поставляться вентиляторные агрегаты с одним из комплектов: А5 100-2а; А5100-2б; А5105-2а; А5105-2б; А6,3095-1; А6,3095-2а; А6,3095-2б; А6,3 100-1; А6,3 100-2б; А6,3 105-1; А6,3 105-2
Обозначение комплектов принято по „Руководству по подбору центробежных вентиляторов" - серия А8-156 И
2. Размеры L_1 указаны для камер с вентилятором Ц4-70 №6,3
Для камер с вентилятором Ц4-70 №5 размеры L_1 меньше на 200мм
3* Размеры для справок.

Вентилятор	Размеры, мм										α	n	z
	L*	l*	l1*	l2*	l3*	l4*	H*	h*	B*	b1*			
Ц4-70 №5	833	256	1230	325	1700	2350	1003	590	350	380	70°	4	16
Ц4-70 №6,3	1063	306	1600	410	2000	2650	1357	767	441	470	90°	5	20

Изм.	Лит.	№ докум.	Подп.	Дата	А1А 111. 000 СБ	
Разраб.	Капольская				Приточная вентиляционная камера типа 1ПК10 с резервным вентилятором	Лит. И
Пров.	Литвак					Масса: смотри таблицу
Рук. гр.	Грановский					Масштаб —
Гл. спец.	Спивак				сборочный чертеж	Лист
Н. контр.	Рубинская					Листов 1
Утв.	Гальтвегер					Госстрой СССР Сантехпроект г. Москва

Инв. № подл. | Подп. и дата | Взам. инв. № | Инв. № дубл. | Подп. и дата

Формат	Зона	Поз.	Обозначение	Наименование	Кол.	Примечание
				Документация		
22			А1А035.010СБ	Сборочный чертеж		
				Сборочные единицы		
11		1	А1А035.020	Панель передняя	1	Выпуск 1-1
11		2	А1А035.030	Панель задняя	1	Выпуск 1-1
11		3	А1А035.040	Панель верхняя	1	Выпуск 1-1
11		4	А14М013.000	Дверь герметическая	1	Выпуск 1-7
				Детали.		
Б4		5	А1А109.015	Прокладка		
				Резина-пластина		
				ЗТ-С ГОСТ 7338-65		
				36х1298	2	0,21кг
Б4		6	А1А109.016	Прокладка		
				Резина-пластина		
				ЗТ-С ГОСТ 7338-65		
				36х1235	1	0,19кг
Б4		7	А1А109.017	Прокладка		
				Резина-пластина		
				ЗТ-С ГОСТ 7338-65		
				36х737	2	0,12кг

Инв. № подл. | Подп. и дата | Взам. инв. № | Инв. № дубл. | Подп. и дата

Изм.	Лист	№ докум.	Подп.	Дата
Разраб.	Ямпольская			
Пров.	Литвак			
Рук. груп.	Грановский			
Н. контр.	Рувинская			
Утв.	Спивак			

А1А109.010

Секция соединительная

Лит.	Лист	Листов
И	1	2

Госстрой СССР
Сантехпроект
г. Москва

Копировал: Денисова Формат 11

Формат	Зона	Поз.	Обозначение	Наименование	Кол.	Примечание
				Стандартные изделия		
		8		Болт М10х25.36		
				ГОСТ 7798-70	44	
		9		Гайка М10.4		
				ГОСТ 5915-70	44	
			Переменные данные для исполнений:			
				А1А109.010		
				Сборочные единицы		
11		10	А1А109.020	Панель торцевая	1	
				А1А109.010-01		
				Сборочные единицы		
11		10	А1А109.020-01	Панель торцевая	1	

Инв. № подл. | Подп. и дата | Взам. инв. № | Инв. № дубл. | Подп. и дата

Изм.	Лист	№ докум.	Подп.	Дата

А1А109.010

Лист 2

Формат 11

Серия 3.904.15 Выпуск 1-10

Формат	Зона	Поз.	Обозначение	Наименование	Кол.	Примечание
				Документация		
22			А1А109.020 СБ	Сборочный чертеж		
				Детали		
11		1	А1А109.018	Уголок	1	
11		2	А1А109.119	Уголок	1	
		3	-01	Уголок	1	
БУ		4	А1А109.121	Уголок		
				Уголок Б-36х36х3 ГОСТ 8509-70 Ст.3 ГОСТ 535-58		
				L=1161,1	1	1,9кг
				Стандартные изделия		
		5		Болт М6х20.36 ГОСТ 7798-70	8	
		6		Гайка М6.4 ГОСТ 5915-70	8	
			Переменные данные для исполнений:			
				А1А109.020		
				Сборочные единицы		
11		7	А1А109.030	Сектор	2	

Инв. № подл. | Подп. и дата | Взам. инв. № | Инв. № дубл. | Подп. и дата

Изм.	Лист	№ докум.	Подп.	Дата
Разраб.	Литвак			
Пров.	Грановский			
Рук. груп.	Грановский			
Н. контр.	Рувинская			
Утв.	Спивак			

А1А109.020

Панель торцевая

Лит.	Лист	Листов
И	1	2

Госстрой СССР
Сантехпроект
г. Москва

Копировал: Денисова Формат 11

Формат	Зона	Поз.	Обозначение	Наименование	Кол.	Примечание
11		8	А1А109.040	Решетка ограждающая	2	
				Детали		
11		9	А1А109.122	Скоба	4	
11		10	А1А109.123	Лист	1	
11		11	А1А109.124	Уголок	2	
		12	-01	Уголок	2	
11		13	А1А109.125	Профиль	1	
				А1А109.020-01		
				Сборочные единицы		
11		7	А1А109.030-01	Сектор	2	
11		8	А1А109.040-01	Решетка ограждающая	2	
				Детали.		
11		9	А1А109.122-01	Скоба	4	
11		10	А1А109.123-01	Лист	1	
11		11	А1А109.124-02	Уголок	2	
		12	-03	Уголок	2	
11		13	А1А109.125-01	Профиль	1	

Инв. № подл. | Подп. и дата | Взам. инв. № | Инв. № дубл. | Подп. и дата

Изм.	Лист	№ докум.	Подп.	Дата

А1А109.020

Лист 2

Копировал: Денисова Формат 11

А1А109.010СБ

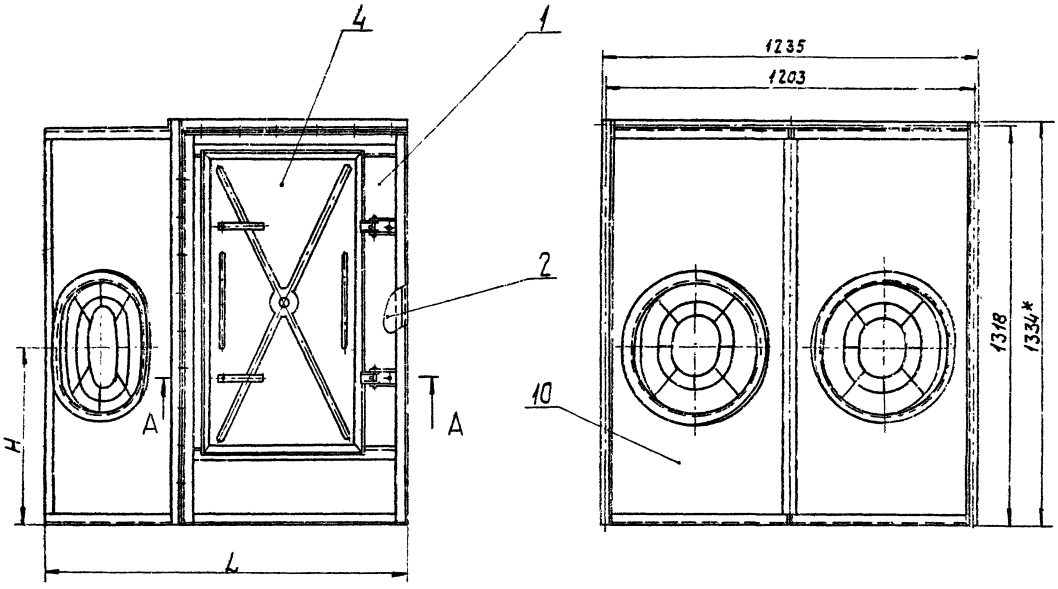

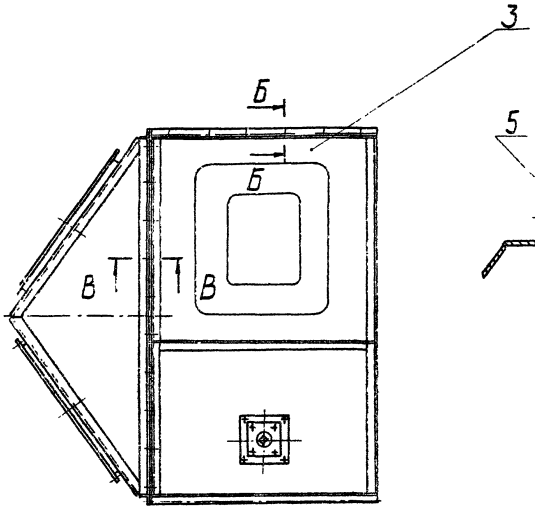

А-А
М1:2

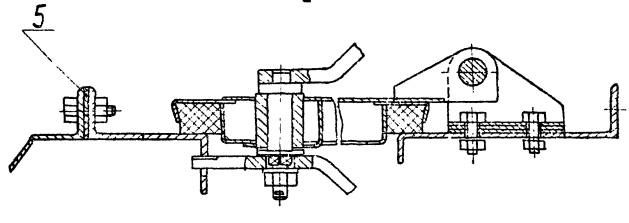

Обозначение	Размеры, мм		Масса, кг
	H	L	
А1А109.010	590	1186	78,2
—01	770	1360	81,8

Б-Б
М1:1

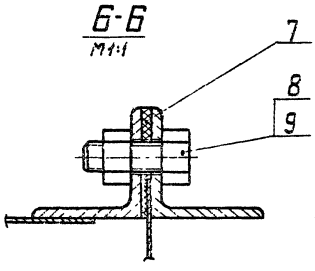

В-В
М1:1

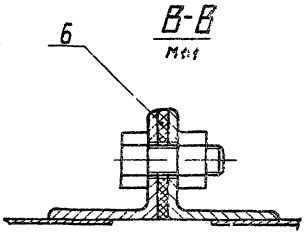

Размеры для справок

Изм.	Лист	№ докум.	Подп.	Дата
Разраб.		Раева		
Пров.		Литвак		
Рук. гр.		Грановский		
Гл. спец.		Сливак		
Инженер		Рувинская		
Утв.		Гольтвегер		

А1А109.010 СБ

Секция соединительная. Сборочный чертеж

Лит.	Масса	Масшт.
И	См. табл.	—

Лист | Листов 1

Госстрой СССР
Сантехпроект
г. Москва

Копировал: Дм

Формат: 22

Серия 3.904-19 Выпуск 1-10

Инв. № подл. | Подп. и дата | Взам. инв. № | Инв. № дубл. | Подп. и дата

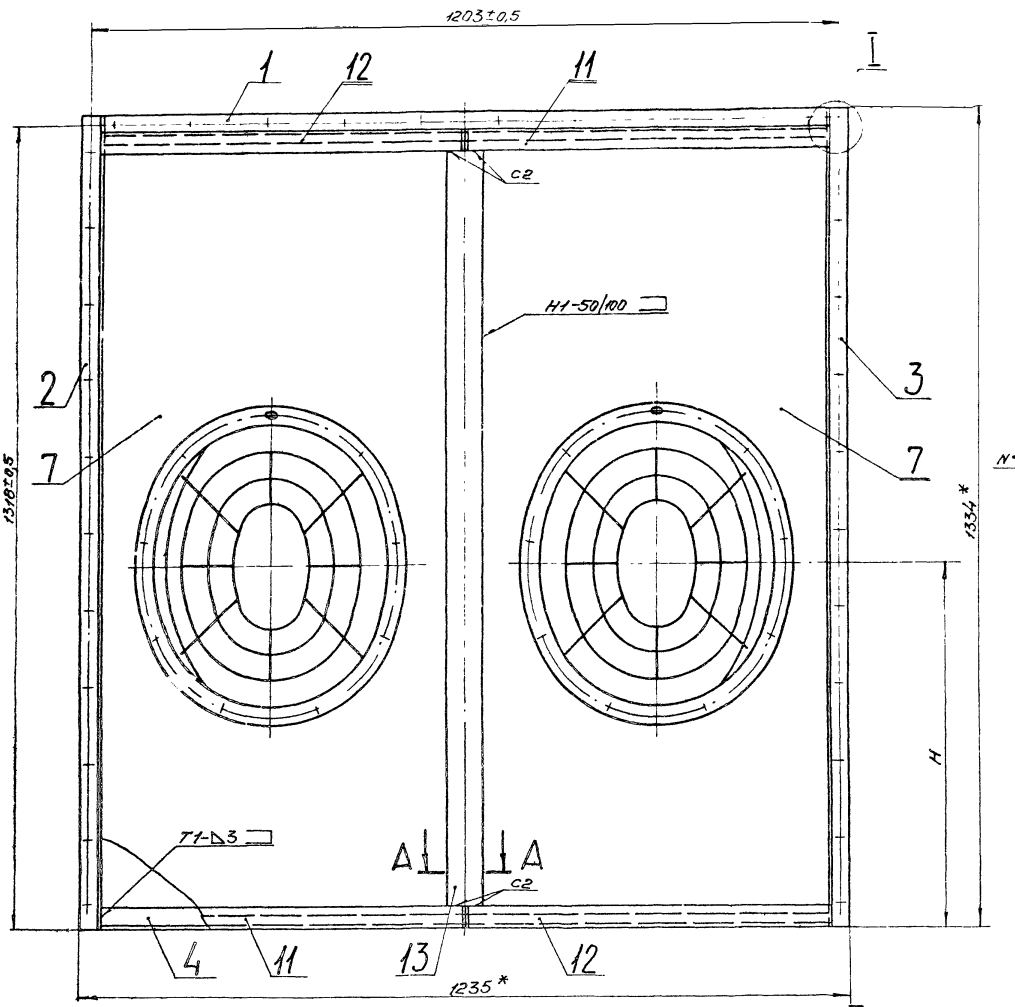

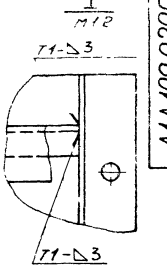

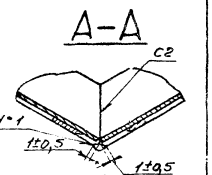

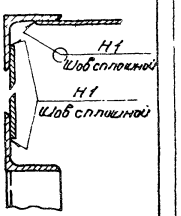

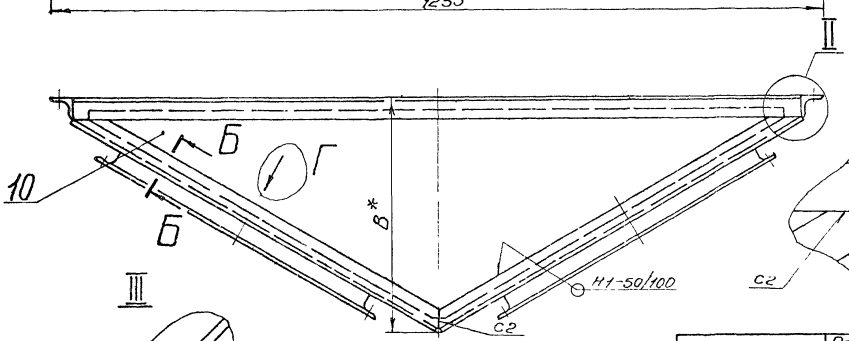

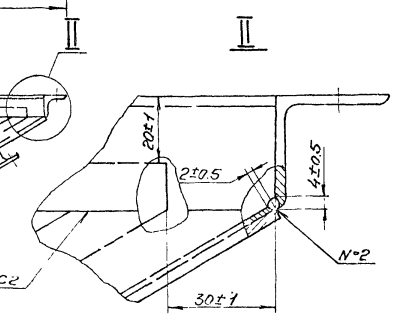

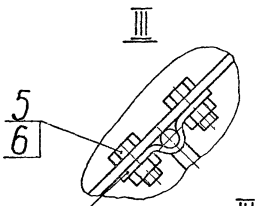

Вид Г повернуто

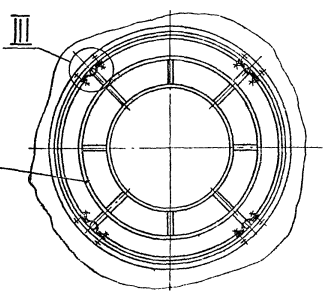

Обозначение	Размеры, мм		Масса, кг
	Н	В *	
А1А109.020	590±2	446	27,4
-01	770±2	620	31,6

1. * Размеры для справок.
2. Шероховатость поверхностей деталей, полученных отрезкой под прямым углом $R_z 320$; неуказанная шероховатость поверхностей деталей — ∇.
3. Сварные швы С2, Т1, Н1 по ГОСТ 5264-69; N°1, N°2-сварка ручная электродуговая.

Изм.	Лист	N° докум.	Подп.	Дата
Разраб.		Литвак		
Пров.		Грановский		
Рук. группы		Грановский		
Гл. спец.		Сливак		
Н. контр.		Рубинская		
Утв.		Гальтвегер		

А1А109.020СБ

Панель торцевая. Сборочный чертеж.

Лит.	Масса	Масштаб
	см табл	—
Лист	Листов 1	

Госстрой СССР Сантехпроект г. Москва

Калировал: Сычева

Формат 22

Инв.№ подл. | Подп. и дата | Взам. инв.№ | Инв.№ дубл. | Подп. и дата

Формат	Зона	Поз	Обозначение	Наименование	Кол	Примечание
				Документация		
12			А1А109.030	Сборочный чертеж		
			Переменные данные для исполнений:			
				А1А109.030		
				Детали		
11		1	А1А109.126	Лист	1	
11		2	А1А109.127	Фланец	1	
				А1А109.030-01		
				Детали		
11		1	А1А109.126-01	Лист	1	
11		2	А1А109.127-01	Фланец	1	

Инв.№ подл. | Подп. и дата | Взам.инв.№ | Инв.№ дубл. | Подп. и дата

Изм.	Лист	№ докум.	Подп.	Дата
Разраб.		Литвак		
Пров.		Грановский		
Рук. гр.		Грановский		
Н. контр.		Рубинская		
Утв.		Спивак		

А1А109.030

Сектор

Лит.	Лист	Листов
И		1

Госстрой СССР Сантехпроект г. Москва

Формат 11

Формат	Зона	Поз	Обозначение	Наименование	Кол	Примечание
				Документация		
12			А1А109.040 СБ	Сборочный чертеж		
				Детали		
Б4		1	А1А109.128	Кольцо		
				Круг $\frac{B5\ ГОСТ\ 2590-71}{Ст3\ ГОСТ\ 535-58}$	1	0,123кг
Б4		2	А1А109.129	Кольцо		
				Круг $\frac{B5\ ГОСТ\ 2590-71}{Ст3\ ГОСТ\ 535-58}$	1	0,22кг
Б4		3	А1А109.131	Пруток		
				Круг $\frac{B6\ ГОСТ\ 2590-71}{Ст3\ ГОСТ\ 535-58}$		
				L=105.1	4	0,01кг
			Переменные данные для исполнений:			
				А1А109.040		
				Детали		
11		4	А1А109.132	Пруток	4	
				А1А109.040-01		
				Детали		
11		4	А1А109.132-01	Пруток	4	

Инв.№ подл. | Подп. и дата | Взам.инв.№ | Инв.№ дубл. | Подп. и дата

Изм.	Лист	№ докум.	Подп.	Дата
Разраб.		Литвак		
Пров.		Грановский		
Рук. гр.		Грановский		
Н. контр.		Рубинская		
Утв.		Спивак		

А1А109.040

Решетка ограждающая

Лит.	Лист	Листов
И		1

Госстрой СССР Сантехпроект г. Москва

Формат: 11

А1А109.022

Rz320 √(√)

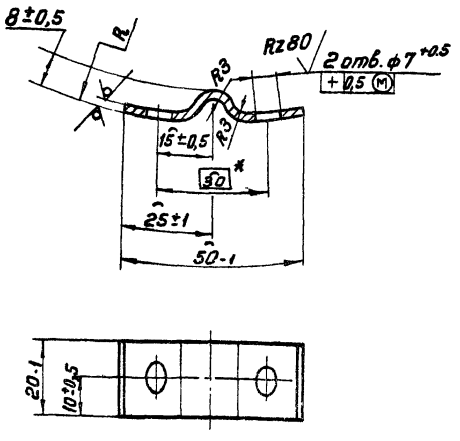

Обозначение	R, мм	Масса, кг
А1А109.022	250±1	0,016
-01	315±1	0,017

* Размер для справок

Серия 3.904-15 Выпуск 1-10

Инв.№ подл. | Подп. и дата | Взам.инв.№ | Инв.№ дубл. | Подп. и дата

Изм.	Лист	№ докум.	Подп.	Дата
Разраб.		Ефимова		
Пров.		Литвак		
Рук. гр.		Грановский		
Н. контр.		Рубинская		
Утв.		Спивак		

А1А109.022

Скоба

Лит.	Масса	Масштаб
И	см. табл.	—
Лист	Листов 1	

Лист Б2,0 ГОСТ 19903-74 I-IV-Ст3 ГОСТ 16523-70

Госстрой СССР Сантехпроект г. Москва

Формат 11

А1А112.023

√(√)

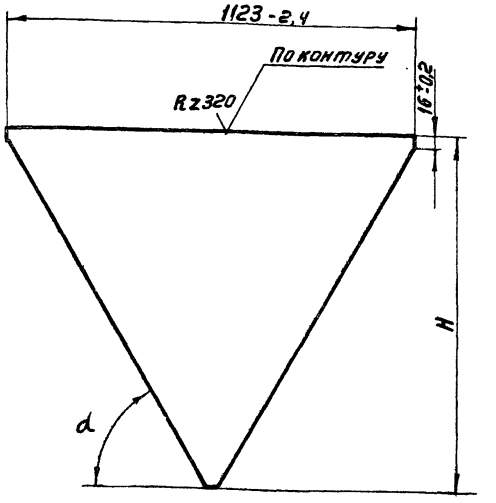

Обозначение	H, мм	d	Масса, кг
А1А112.023	685-2	50°±30'	6,1
-01	980-2,2	60°±30'	8,6

Инв.№ подл. | Подп. и дата | Взам.инв.№ | Инв.№ дубл. | Подп. и дата

Изм.	Лист	№ докум.	Подп.	Дата
Разраб.		Ямпольская		
Пров.		Литвак		
Рук. гр.		Грановский		
Н. контр.		Рубинская		
Утв.		Спивак		

А1А112.023

Лист

Лит.	Масса	Масштаб
И	смотри таблицу	—
Лист	Листов 1	

Лист Б2,0 ГОСТ 19903-74 I-IV-Ст3 ГОСТ 16523-70

Госстрой СССР Сантехпроект г. Москва

Формат 11

А1А109.027

Вид А повернуто
М1:2

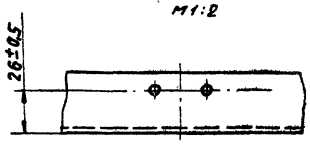

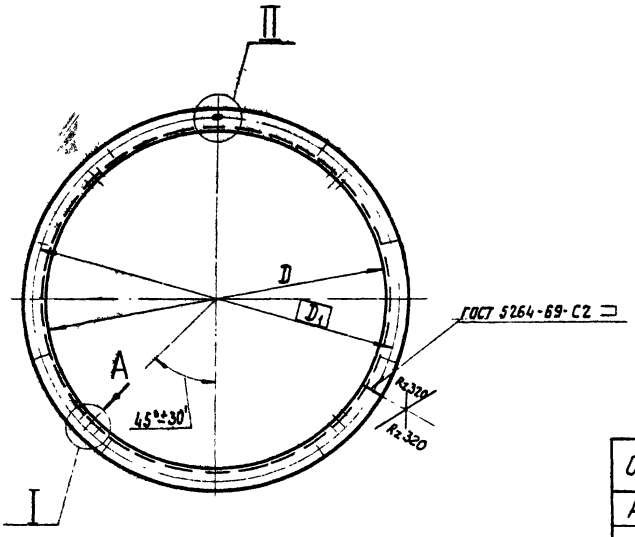

I повернута

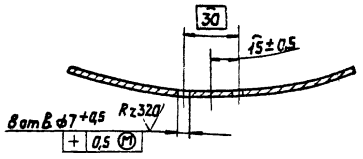

Обозначение	Размеры, мм					n	Масса, кг
	D	D1	R	B	ℓ		
А1А109.027	500-4	530	3,5	7+0,5	10+0,5	10	2,6
-01	630-4	660	4,5	9+0,5	14+0,5	12	3,3

* Размер для справок

II

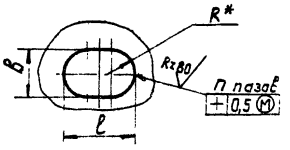

Изм.	Лист	№ докум.	Подп.	Дата	А1А109.027			
Разраб.		Ефимова			Фланец	Лит.	Масса	Масшт.
Пров.		Литвак				И	См. табл.	—
Рук. груп.		Грановский				Лист	Листов 1	
Н. контр.		Рубинская			Уголок Б-36х36х3 ГОСТ 8509-72 Ст.3 ГОСТ 535-58	Госстрой СССР Сантехпроект г. Москва		
Утв.		Спивак						

Копировал: Формат А2

А1А109.030 СБ

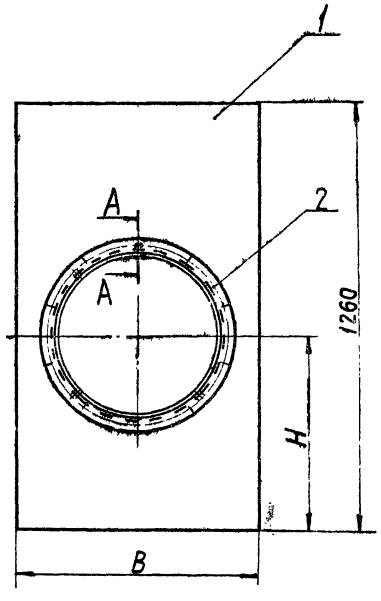

А-А
М1:1

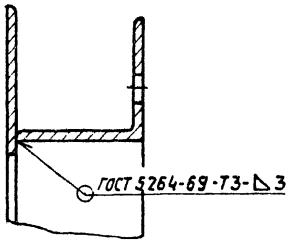

Обозначение	Размеры, мм		Масса, кг
	H	B	
А1А109.030	570	710	14,2
-01	750	820	14,9

Размеры для справок

Изм.	Лист	№ докум.	Подп.	Дата	А1А109.030 СБ			
Разраб.		Ефимова			Сектор. Сварочный чертеж	Лит.	Масса	Масшт.
Пров.		Литвак				И	См. табл.	—
Рук. груп.		Грановский				Лист	Листов 1	
Гл. спец.		Спивак				Госстрой СССР Сантехпроект г. Москва		
Н. контр.		Рубинская						
Утв.		Голытвегер						

Копировал: Формат А2

Серия 3.904-15 Выпуск 1.10

Инв. № подл. | Подп. и дата | Взам. инв. № | Инв. № дубл. | Подп. и дата

Вид А
М1:1

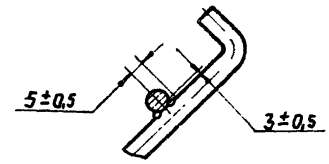

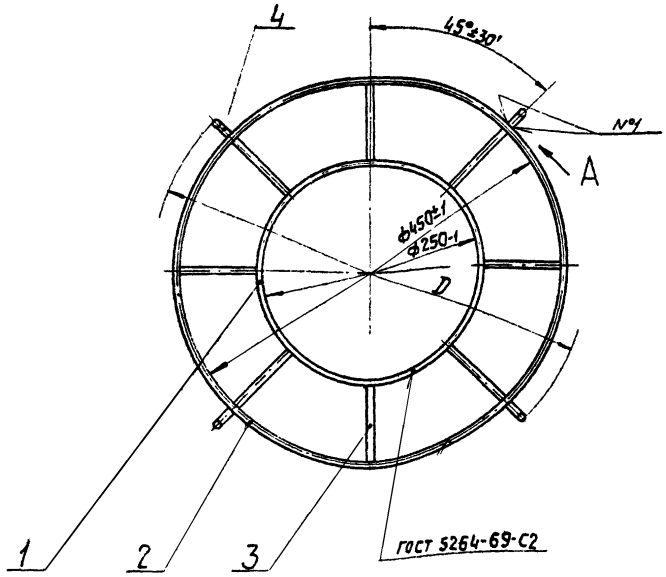

Обозначение	D, мм	Масса, кг
А1А109.040	498-2	0,4
-01	628-2	0,42

1. Шероховатость поверхностей деталей, полученных отрезкой под прямым углом – Rz320. Неуказанная шероховатость поверхностей деталей – ∀
2. Сварные швы №1 - сварка ручная электродуговая

Изм.	Лист	№ докум.	Подп.	Дата
Разраб.		Ефимова		
Пров.		Литвак		
Рук. груп.		Грановский		
Гл. спец.		Сливак		
Н. контр.		Рубинская		
Утв.		Гольтвегер		

А1А109.040СБ

Решетка ограждающая
Сварочный чертеж

Лит.	Масса	Масшт.
И	Ст. табл.	–

Лист – Листов: 1

Госстрой СССР
Сантехпроект
г. Москва

Копировал: Формат: А2

Rz320 ∀ (√)

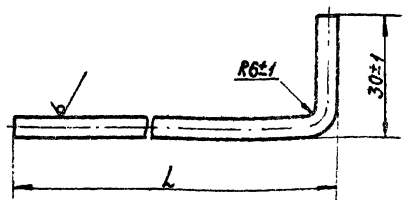

Обозначение	L, мм	Масса, кг
А1А109.032	124±1	0,02
-01	190±1	0,04

Изм.	Лист	№ докум.	Подп.	Дата
Разраб.		Ефимова		
Пров.		Литвак		
Рук. груп.		Грановский		
Н. контр.		Рубинская		
Утв.		Сливак		

А1А109.032

Пруток

Лит.	Масса	Масшт.
И	См. табл.	–

Лист Листов 1

Круг В Б ГОСТ 2590-71 / Ст.3 ГОСТ 535-58

Госстрой СССР
Сантехпроект
г. Москва

Копировал: Формат: А4

∀ (√)

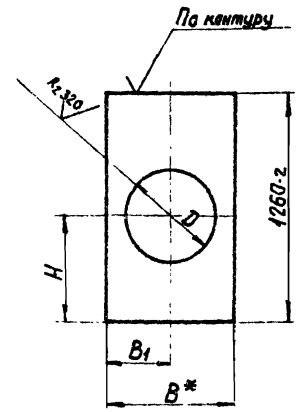

Обозначение	Размеры, мм			
	H	B	B1	D
А1А109.026	570±1	710	355±1	490+2
-01	750±1	820	410±1	620+2

* Размер для справок

Изм.	Лист	№ докум.	Подп.	Дата
Разраб.		Ефимова		
Пров.		Литвак		
Рук. груп.		Грановский		
Н. контр.		Рубинская		
Утв.		Сливак		

А1А109.026

Лист

Лит.	Масса	Масшт.
И	11,6	–

Лист Листов 1

Лист Б20 ГОСТ 19903-74 / 7-IV-Ст 3 ГОСТ 16523-70

Госстрой СССР
Сантехпроект
г. Москва

Копировал: Формат: А4

Серия 3.904-15. Выпуск 1-10

Инв. № подл. | Подп. и дата | Взам. инв. № | Инв. № дубл. | Подп. и дата

Формат	Зона	Поз.	Обозначение	Наименование	Кол.	Примечание
				Документация		
*			А1А 112.000СБ	Сборочный чертеж		* 12; 22
11			А1А109.000ТС	Приточная вентиляционная камера типа 1ПК 10 с резервным вентилятором, с секцией орошения		
				Техническое описание		
				Сборочные единицы		
11		1	А1А 038.090	Секция орошения	1	выпуск 1-2
11		2	А1А 038.260	Патрубок	1	выпуск 1-2
11		3	А1А 112.010	Секция соединительная		1шт. применяется с поз. 6,8,13, 17, 19, 21, 24, 25 взамен поз. 4
		4	А1А 112.010-01	Секция соединительная		1шт. применяется с поз. 7,9,15, 18,20,22,25, 27 взамен поз. 3
11		5	А3Д045.000-01	Заслонка воздушная утепленная	1	выпуск 1-2 взамен поз. 28
				Детали		
Б4		6	А1А112.001	Прокладка Резина-пластина ЗТ-с ГОСТ 7338-65 40×600		8шт. применяется с поз. 3,6,12, 17,19,21,24, 25 взамен поз. 7 0,108кг

Изм.	Лист	N докум.	Подп.	Дата
Разраб.		Ямпольская		
Пров.		Литвак		
Рук. гр.		Грановский		
Н. контр.		Рувинская		
Утв.		Спивак		

А1А 112.000

Приточная вентиляционная камера типа 1ПК25 с резервным вентилятором, с секцией орошения.

Лит.	Лист	Листов
И	1	7

Госстрой СССР Сантехпроект г. Москва

Серия 3.904-15 Выпуск 1-10

Формат	Зона	Поз.	Обозначение	Наименование	Кол.	Примечание
		14		Болт М8×25.36 ГОСТ 7798-70	42	
		15		Болт М10×25.36 ГОСТ 7798-70		28шт. применяется с поз. 4,7,9, 18,20,22, 26,27 взамен поз. 13
		16		Болт М 10×30.36 ГОСТ 7798-70	160	
		17		Гайка М8.4 ГОСТ 7798-70	110	68шт. применяется с поз. 3,6, 8, 13, 19, 21, 24, 25 взамен поз. 18
		18		Гайка М10.4 ГОСТ 7798-70	248	28шт. применяется с поз. 4,7,9, 15,20,22, 26,27 взамен поз. 17
		19		Шайба 10 ГОСТ 10906-70	40	
		20		Вставка ВНА8 Серия 2.494-8 ЦИТП		2шт. применяется с поз. 3,6,8, 17,22,24, 25 взамен поз. 21
		21		Вставка ВНА10 Серия 2.494-8 ЦИТП		2шт. применяется с поз. 4,7, 9,15,23, 26,27 взамен поз. 20
		22		Вставка ВВ8 Серия 2.494-8 ЦИТП		2шт. применяется с поз. 3,6,8, 13,17,20, 24,25 взамен поз. 23

Изм.	Лист	N докум.	Подп.	Дата

А1А 112.000

Лист 3

Формат	Зона	Поз.	Обозначение	Наименование	Кол.	Примечание
Б4		7	А1А 112.002	Прокладка Резина-пластина ЗТ-е ГОСТ 7338-65 40×750		8шт. применяется с поз. 4,7, 15,18,20, 22,26,27 взамен поз. 6 0,135кг
Б4		8	А1А 112.003	Прокладка Резина-пластина ЗТ-с ГОСТ 7338-65 ф860×ф800		4шт. применяется с поз. 3,6,13, 17,19, 21,24,25 взамен поз. 9 0,2кг
Б4		9	А1А 112.004	Прокладка Резина-пластина ЗТ-с ГОСТ 7338-65 ф1070×ф1000		4шт. применяется с поз. 4,7, 15,18,20, 26,27 взамен поз. 8 0,3кг
Б4		10	А1А112.005	Прокладка Резина-пластина ЗТ-с ГОСТ 7338-65 36×1235	3	0,3кг
Б4		11	А1А 112.006	Прокладка Резина-пластина ЗТ-с ГОСТ 7338-65 36×2020	4	0,33кг
Б4		12	А1А 112.007	Прокладка Резина-пластина ЗТ-с ГОСТ 7338-65 36×2065	2	0,35кг
				Стандартные изделия		
		13		Болт М8×20,36 ГОСТ 7798-70		68шт. применяется с поз. 3,6,8, 17,19,21,24, 25 взамен поз. 15

Изм.	Лист	N докум.	Подп.	Дата

А1А 112.000

Лист 2

Формат	Зона	Поз.	Обозначение	Наименование	Кол.	Примечание
		23		Вставка ВВ10 Серия 2.494-8 ЦИТП		2шт. применяется с поз. 4,7,9, 15,18,20,26, 27 взамен поз. 22
		24		Вентилятор ЦЧ-70 №8 левого вращения ГОСТ 5976-73		1шт. применяется с поз. 3,6,8, 13,17,20, 22,25 взамен поз. 26
		25		Вентилятор ЦЧ-70 №8 правого вращения ГОСТ 5976-73		1шт. применяется с поз. 3,6,8, 13,17,20, 22,24 взамен поз. 27
		26		Вентилятор ЦЧ-70 №10 левого вращения ГОСТ 5976-73		1шт. применяется с поз. 4,7,9, 15,18,21, 23,21 взамен поз. 24
		27		Вентилятор ЦЧ-70 №10 правого вращения ГОСТ 5976-73		1шт. применяется с поз. 4,7,9, 15,18,21, 23,26 взамен поз. 25
				Прочие изделия		
		28		Клапан воздушный утепленный КВУ 1600×1000 ТУ 22-2071-70	1	
		29		Материал фильтрующий из упругого стекловолокна марки ФСВУ ТУ21-10-369-70 ширина 1200 мм	50м	

Изм.	Лист	N докум.	Подп.	Дата

А1А 112.000

Лист 4

Формат	Зона	Поз.	Обозначение	Наименование	Кол.	Примечание
			Переменные данные для исполнений:			
				А1А 112.000		
				Сборочные единицы		
11		30	А1А 038.270	Секция калориферная	1	выпуск 1-2
11		31	А1А 038.300	Секция приемная с фильтром	1	выпуск 1-2
				А1А 112.000-01		
				Сборочные единицы		
11		30	А1А 038.270-01	Секция калориферная	1	выпуск 1-2
11		31	А1А 038.300	Секция приемная с фильтром	1	выпуск 1-2
				А1А 112.000-02		
				Сборочные единицы		
11		30	А1А 038.270-02	Секция калориферная	1	выпуск 1-2
11		31	А1А 038.300	Секция приемная с фильтром	1	выпуск 1-2
				А1А 112 000-03		
				Сборочные единицы		
11		30	А1А 038.270-03	Секция калориферная	1	выпуск 1-2
11		31	А1А 038.300	Секция приемная с фильтром	1	выпуск 1-2

Подп. и дата | Инв. № дубл. | Взам. инв. № | Подп. и дата | Инв. № подл.

Изм | Лист | № докум. | Подп. | Дата

А1А112.000 Лист 5

Копировал: Денисова Формат: 11

Формат	Зона	Поз.	Обозначение	Наименование	Кол.	Примечание
				А1А 112.000-04		
				Сборочные единицы		
11		30	А1А 038.270-04	Секция калофиферная	1	выпуск 1-2
11		31	А1А 038.300	Секция приемная с фильтром	1	выпуск 1-2
				А1А 112 000-05		
				Сборочные единицы		
11		30	А1А 038.270-05	Секция калориферная	1	выпуск 1-2
11		31	А1А 038.300	Секция приемная с фильтром	1	выпуск 1-2
				А1А 112 000-06		
				Сборочные единицы		
11		30	А1А 038.270	Секция калориферная	1	выпуск 1-2
11		31	А1А 038.300-01	Секция приемная с фильтром	1	выпуск 1-2
				А1А 112 000-07		
				Сборочные единицы		
11		30	А1А 038.270-01	Секция калориферная	1	выпуск 1-2
11		31	А1А 038.300-01	Секция приемная с фильтром	1	выпуск 1-2

Подп. и дата | Инв. № дубл. | Взам. инв. № | Подп. и дата | Инв. № подл.

Изм | Лист | № докум. | Подп. | Дата

А1А112.000 Лист 6

Копировал: Денисова Формат: 11

Серия 3.904-15 Выпуск 1-10

Формат	Зона	Поз.	Обозначение	Наименование	Кол.	Примечание
				А1А112.000-08		
				Сборочные единицы		
11		30	А1А 038.270-02	Секция калориферная	1	выпуск 1-2
11		31	А1А 038.300-01	Секция приемная с фильтром	1	выпуск 1-2
				А1А112.000-09		
				Сборочные единицы		
11		30	А1А 038.270-03	Секция калориферная	1	выпуск 1-2
11		31	А1А 038.300-01	Секция приемная с фильтром	1	выпуск 1-2
				А1А112.000-10		
				Сборочные единицы		
11		30	А1А 038.270-04	Секция калориферная	1	выпуск 1-2
11		31	А1А 038.300-01	Секция приемная с фильтром	1	выпуск 1-2
				А1А112.000-11		
				Сборочные единицы		
11		30	А1А 038.270-05	Секция калориферная	1	выпуск 1-2
11		31	А1А 038 300-01	Секция приемная с фильтром	1	выпуск 1-2

Подп. и дата | Инв. № дубл. | Взам. инв. № | Подп. и дата | Инв. № подл.

Изм | Лист | № докум. | Подп. | Дата

А1А112.000 Лист 7

Копировал: Денисова Формат: 11

А1А112.022

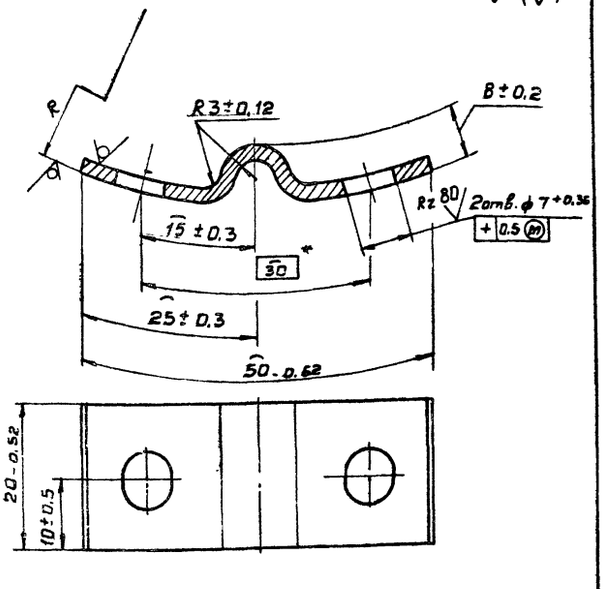

Обозначение	R, мм
А1А112.022	400±0,8
-01	500±0,8

* Размер для справок

А1А112.022

Изм	Лист	№ докум.	Подп.	Дата
Разраб.		Ямпольская		
Пров.		Литвак		
Рук. группы		Грановский		
Н. контр.		Рувинская		
Утв.		Спивак		

Скоба

Лит.	Масса	Масштаб
И	0,02	-

Лист | Листов 1

Лист Б2.0 ГОСТ 19903-74 / I-IV-Ст.3 ГОСТ 16523-70

Госстрой СССР Сантехпроект г. Москва

Копировал: Денисова Формат: 11

А1А112.000.СБ

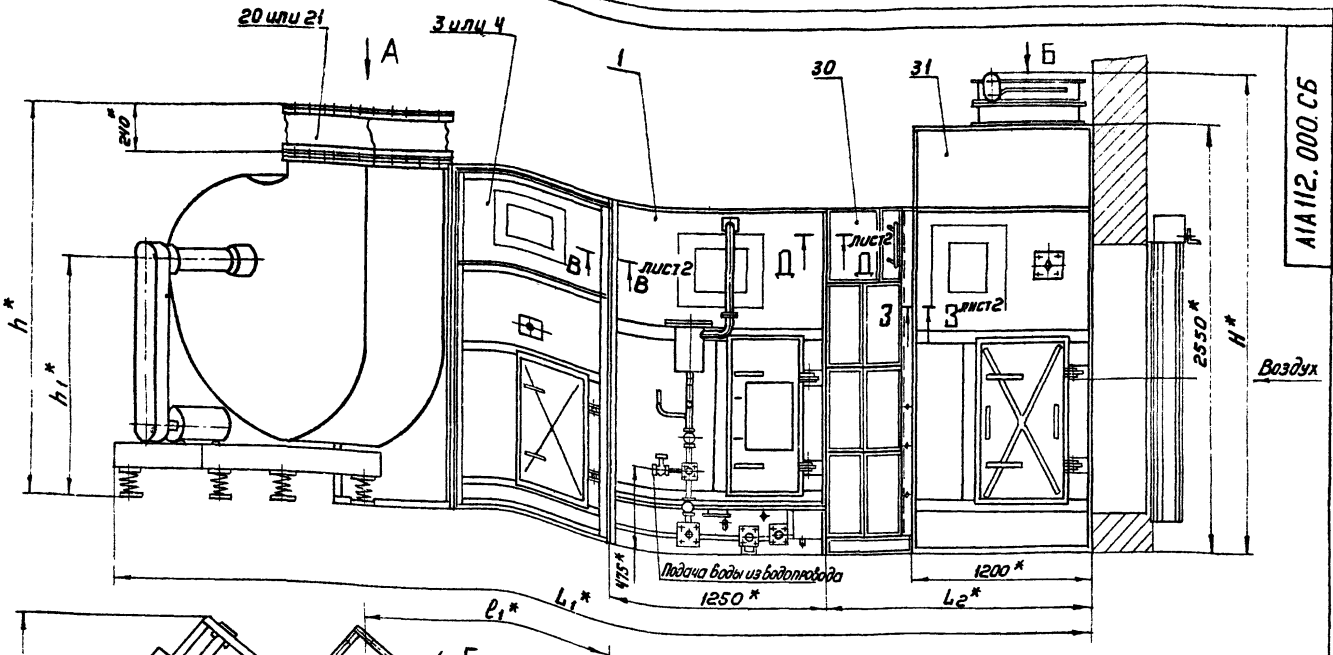

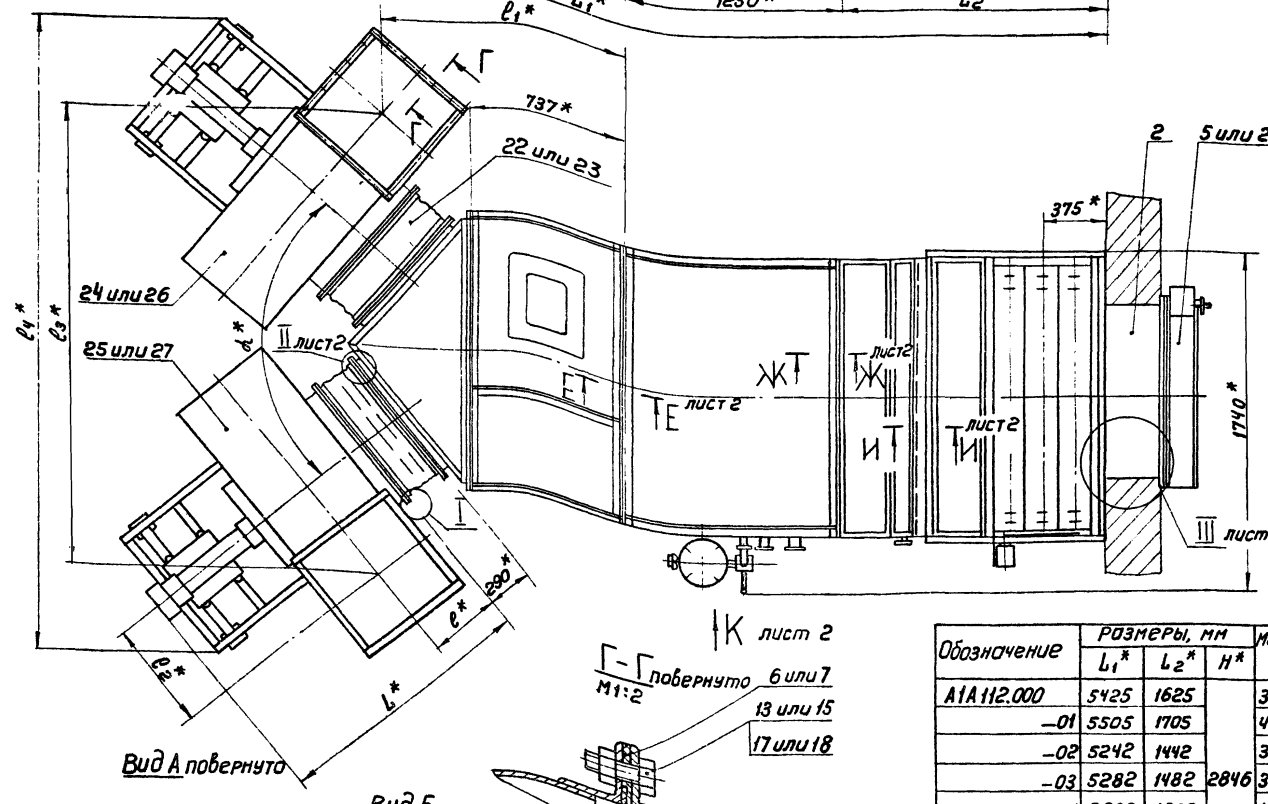

Вид А повернуто

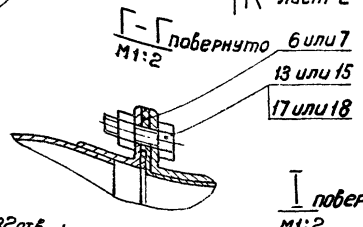

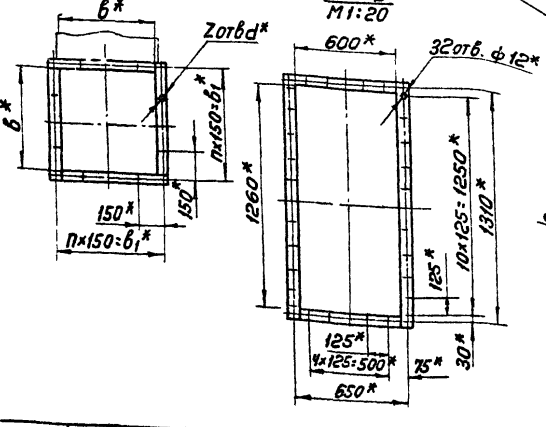

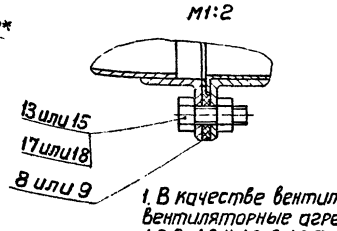

Обозначение	Размеры, мм			Масса, кг
	L_1*	L_2*	H*	
А1А112.000	5425	1625	2846	3850
–01	5505	1705		4120
–02	5242	1442		3550
–03	5282	1482		3680
–04	5608	1808		4150
–05	5728	1928		4560
–06	5425	1625	—	3820
–07	5502	1705		4090
–08	5242	1442		3520
–09	5282	1482		3650
–10	5608	1808		4120
–11	5728	1928		4510

1. В качестве вентиляторных установок должны поставляться вентиляторные агрегаты с одним из комплектов: А8-1; А8-2; А8-3; А8-4; А8-6; А8-7; А10-2; А10-7. Обозначение комплектов принято по „Руководству по подбору центробежных вентиляторов" серия А8-156И.
2. Размеры L_1 указаны для камер с вентилятором Ц4-70 №10
Для камер с вентилятором Ц4-70 №8 размеры L_1 меньше на 100мм
3* Размеры для справок.

Вентилятор	Размеры, мм													
	L*	l*	l_1*	l_2*	l_3*	l_4*	h*	h_1*	в*	$в_1$*	d*	α	n	z
Ц4-70 №8	1415	386	1180	620	2350	3560	1920	1145	560	600	10	100°	4	16
Ц4-70 №10	1620	454	1130	650	2560	4100	2250	1350	700	750	12	120°	5	20

Изм.	Лист	N докум.	Подп.	Дата
Разраб.		Ямпольская		
Пров.		Литвак		
Рук. гр.		Грановский		
Гл. спец.		Спивак		
Н. контр.		Рубинская		
Утв.		Гольтвегер		

А1А112 000СБ

Приточная вентиляционная камера типа 1ПК25 с резервным вентилятором и с секцией орошения. Сборочный чертеж

Лит.	Масса	Масштаб
	смотри таблицу	—

Лист 1 Листов 2

Госстрой СССР Сантехпроект г. Москва

Серия 3.904-15 выпуск 1-10

Инв. № подл. | Подп. и дата | Взам. инв. № | Инв. № дубл. | Подп. и дата

Копировал

Формат 22

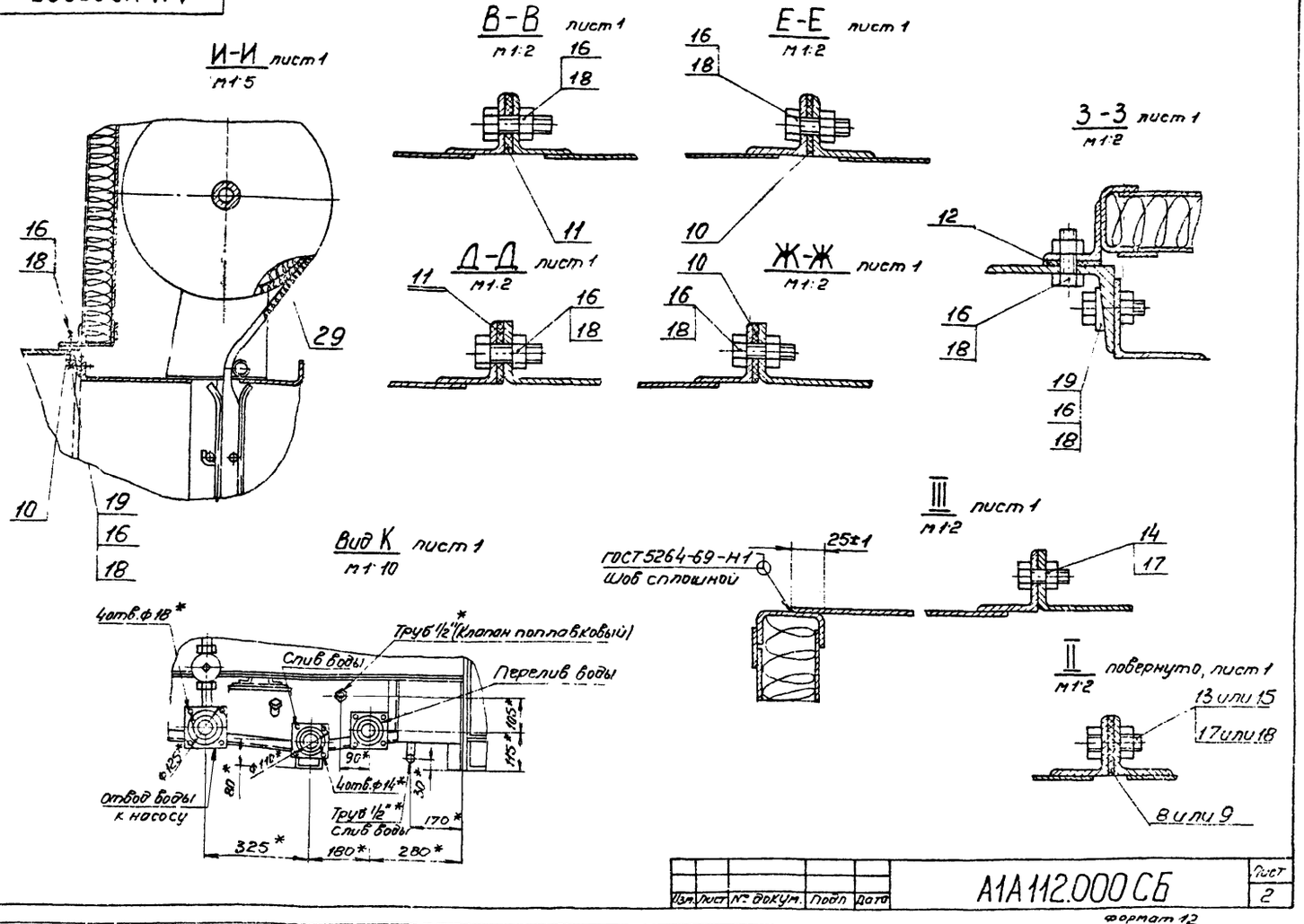

Изм.	Лист	№ докум.	Подп.	Дата	А1А112.000СБ	Лист 2

Формат А2

Rz 320 (√)

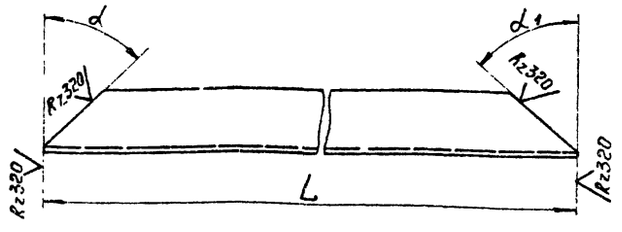

Обозначение	L, мм	α	α1	Масса, кг
А1А112.024	906-2,2	50°±30'	40°±30'	1,5
-01		40°±30'	50°±30'	
-02	1130-2,4	60°±30'	30°±30'	1,86
-03		30°±30'	60°±30'	

Серия 3.904-15 Выпуск 1-10

Изм.	Лист	№ докум.	Подп.	Дата	А1А112.024		
Разраб.	Янпольская				Уголок	Лит. И	Масса Смотри таблицу	Масштаб —
Пров.	Литвак					Лист	Листов 1	
Рук.группы	Грановский							
Н.контр.	Рубинская				Уголок Б-36х36х3 ГОСТ 8509-72 Ст 3 ГОСТ 535-58	Госстрой СССР Сантехпроект г. Москва		
Утв.	Спивак							

Копировал

Формат А4

Rz 320 (√)

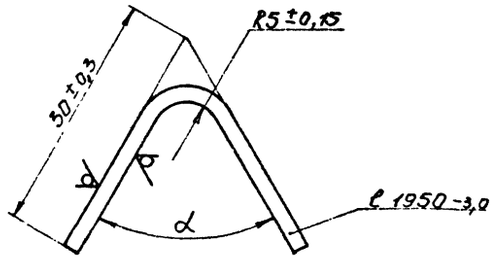

Обозначение	α
А1А112.025	80°±30'
-01	60°±30'

Изм.	Лист	№ докум.	Подп.	Дата	А1А112.025		
Разраб.	Янпольская				Профиль	Лит. И	Масса 1,84	Масштаб —
Пров.	Литвак					Лист	Листов 1	
Рук.группы	Грановский							
Н.контр.	Рубинская				Лист В2.0 ГОСТ 19903-74 1-11-Ст 3 ГОСТ 16523-70	Госстрой СССР Сантехпроект г. Москва		
Утв.	Спивак							

Копировал сычева

Формат А4

Формат	Зона	Поз.	Обозначение	Наименование	Кол.	Примечание
				Документация		
*			А1А 113.000СБ	Сборочный чертеж		* 12;22
11			А1А 109.000ТО	Приточная вентиляционная камера типа 1ПК10 с резервным вентилятором, с секцией орошения		
				Техническое описание		
				Сборочные единицы		
11		1	А1А 038.260	Патрубок	1	Выпуск 1-2
11		2	А1А 112.010	Секция соединительная		1шт. применяется с поз. 5,7,12,16,19,21,23 24, взамен поз. 3
		3	А1А 112.010-01	Секция соединительная		1шт. применяется с поз. 6,8,14,17,19,21,25 26 взамен поз. 2
11		4	А3Д 045.000-01	Заслонка воздушная утепленная		Выпуск 1-2 взамен поз. 27
				Детали		
64		5	А1А 113.001	Прокладка		8шт. применяется с поз. 2,7,12,16,19,21,23 24, взамен поз. 7
				Резина-пластина		
				ЗТ-С ГОСТ 7338-65		
				40×600		0,108кг

А1А 113.000.

Изм.	Лист	N докум.	Подп.	Дата
Разраб.	Ямпольская			
Пров.	Литвак			
Рук. гр.	Грановский			
Н. контр.	Рувинская			
Утв.	Спивак			

Приточная вентиляционная камера типа 1ПК25 с резервным вентилятором, с фильтром

Лит.	Лист	Листов
Н	1	7

Госстрой СССР Сантехпроект г. Москва

Подп. и дата | Инв. N дубл. | Взам. инв. N | Подп. и дата | Инв. N подл.

Копировал

Формат	Зона	Поз.	Обозначение	Наименование	Кол.	Примечание
64		6	А1А 113.002	Прокладка		2шт. применяется с поз. 3,8,14,17,20, 22,25,26
				Резина-пластина		
				ЗТ-С ГОСТ 7338-65		
				40×750		Взамен поз. 5 п.
64		7	А1А 113.003	Прокладка		4шт. применяется с поз. 2,5,12,16,19 21,23,24
				Резина-пластина		
				ЗТ-С ГОСТ 7338-65		
				Ф860×Ф800		Взамен поз. 8
						0,2кг
64		8	А1А 113.004	Прокладка		4шт. применяется с поз. 3,6,14,17,20 22,25,26
				Резина-пластина		
				ЗТ-С ГОСТ 7338-65		
				Ф 1070×Ф1000		Взамен поз. 7
						0,3кг
64		9	А1А 113.005	Прокладка		
				Резина-пластина		
				ЗТ-С ГОСТ 7338-65		
				36×1235	2	0,3кг
64		10	А1А 113.006	Прокладка		
				Резина-пластина		
				ЗТ-С ГОСТ 7338-65		
				36×2020	2	0,33кг
64		11	А1А 113.007	Прокладка		
				Резина-пластина		
				ЗТ-С ГОСТ 7338-65		
				36×2065	2	0,35кг
				Стандартные изделия		
		12		Болт М8×20.36		68шт. применяется поз. 2,5,7,12,16,19,21,23,24 взамен поз. 14
				ГОСТ 7798-70		

А1А 113.000.

Лист 2

Изм. | Лист | N докум. | Подп. | Дата

Копировал

Серия 3.904.15 Выпуск 1-10

Формат	Зона	Поз.	Обозначение	Наименование	Кол.	Примечание
		13		Болт М8×25.36		
				ГОСТ 7798-70	42	
		14		Болт М10×25.36		88шт. применяется с поз. 3,6,8,17,20, 22,25,26 взамен поз. 12
				ГОСТ 7798-70		
		15		Болт М10×30.36		
				ГОСТ 7798-70	120	
		16		Гайка М8.4		
				ГОСТ 5915-70	110	68шт. применяется с поз. 2,5,7,12,19,21 23,24 взамен поз. 17
		17		Гайка М10.4		
				ГОСТ 5915-70	208	88шт. применяется с поз. 3,6,14,20,22, 25,26 взамен поз. 16
		18		Шайба 10 ГОСТ 10906-70	40	
		19		Вставка ВНА8		2шт. применяется с поз. 2,5,7,12,16,23,24,25 взамен поз. 19
				Серия 2.494-8 ЦИТП		
				Вставка ВНА.10		2шт. применяется с поз. 3,6,8,14,17,22, 25,26 взамен поз. 18
		20		Серия 2.494-8 ЦИТП		
				Вставка ВВ8		2шт. применяется с поз. 2,5,7,12,16,19, 23,24 взамен поз. 21
		21		Серия 2.494-8 ЦИТП		

А1А 113.000

Лист 3

Изм. | Лист | N докум. | Подп. | Дата

Копировал

Формат	Зона	Поз.	Обозначение	Наименование	Кол.	Примечание
		22		Вставка ВВ10		2шт. применяется с поз. 3,6,8,14,17,20 25,26 взамен поз. 20
				Серия 2.494-8 ЦИТП		
		23		Вентилятор ЦЧ-70№8		1шт. применяется с поз. 2,5,7,12,16,19 21,24 взамен поз. 25
				левого вращения		
				ГОСТ 5976-73		
		24		Вентилятор ЦЧ-70№8		1шт. применяется с поз. 2,5,7,12,16,19 21,23 взамен поз. 26
				правого вращения		
				ГОСТ 5976-73		
		25		Вентилятор ЦЧ-70№10		1шт. применяется с поз. 3,6,8,14,17 20,22,26 взамен поз. 23
				левого вращения		
				ГОСТ 5976-73		
		26		Вентилятор ЦЧ-70№10		1шт. применяется с поз. 3,6,8,14,17, 20,22,25 взамен поз. 24
				правого вращения		
				ГОСТ 5976-73		
				Прочие изделия		
		27		Клапан воздушный утепленный		
				КВУ 1600×1000		Взамен поз. 4.
				ТУ22-2071-70	1	
		28		Материал фильтрующий из упругого стекловолокна марки		
				ФСВУ ТУ21-10-369-70		
				Ширина 1200мм	50м	

А1А 113.000

Лист 4

Изм. | Лист | N докум. | Подп. | Дата

Копировал

Формат	Зона	Поз.	Обозначение	Наименование	Кол.	Примечание
			Переменные данные для исполнений			
				A1A113.000		
				Сборочные единицы		
11		29	A1A038.270	Секция калориферная	1	Выпуск 1-2
11		30	A1A038.300	Секция приемная с фильтром	1	Выпуск 1-2
				A1A113.000-01		
				Сборочные единицы		
11		29	A1A038.270-01	Секция калориферная	1	Выпуск 1-2
11		30	A1A038.300	Секция приемная с фильтром	1	Выпуск 1-2
				A1A113.000-02		
				Сборочные единицы		
11		29	A1A038.270-02	Секция калориферная	1	Выпуск 1-2
11		30	A1A038.300	Секция приемная с фильтром	1	Выпуск 1-2
				A1A113.000-03		
				Сборочные единицы		
11		29	A1A038.270-03	Секция калориферная	1	Выпуск 1-2
11		30	A1A038.300	Секция приемная с фильтром	1	Выпуск 1-2

Инв.№ подл. | Подп. и дата | Взам. инв.№ | Инв.№ дубл. | Подп. и дата

Изм | Лист | № докум. | Подп. | Дата

A1A113.000 — Лист 5

Копировал: формат 11

Формат	Зона	Поз.	Обозначение	Наименование	Кол.	Примечание
				A1A113.000-04		
				Сборочные единицы		
11		29	A1A038.270-04	Секция калориферная	1	Выпуск 1-2
11		30	A1A038.300	Секция приемная с фильтром	1	Выпуск 1-2
				A1A113.000-05		
				Сборочные единицы		
11		29	A1A038.270-05	Секция калориферная	1	Выпуск 1-2
11		30	A1A038.300	Секция приемная с фильтром	1	Выпуск 1-2
				A1A113.000-06		
				Сборочные единицы		
11		29	A1A038.270	Секция калориферная	1	Выпуск 1-2
11		30	A1A038.300-01	Секция приемная с фильтром	1	Выпуск 1-2
				A1A113.000-07		
				Сборочные единицы		
11		29	A1A038.270-01	Секция калориферная	1	Выпуск 1-2
11		30	A1A038.300-01	Секция приемная с фильтром	1	Выпуск 1-2

Инв.№ подл. | Подп. и дата | Взам. инв.№ | Инв.№ дубл. | Подп. и дата

Изм | Лист | № докум. | Подп. | Дата

A1A113.000 — Лист 6

Копировал: формат 11

Серия 3.904-15 Выпуск 1-10

Формат	Зона	Поз.	Обозначение	Наименование	Кол.	Примечание
				A1A113.000-08		
				Сборочные единицы		
11		29	A1A038.270-02	Секция калориферная	1	Выпуск 1-2
11		30	A1A038.300-01	Секция приемная с фильтром	1	Выпуск 1-2
				A1A113.000-09		
				Сборочные единицы		
11		29	A1A038.270-03	Секция калориферная	1	Выпуск 1-2
11		30	A1A038-300-01	Секция приемная с фильтром	1	Выпуск 1-2
				A1A113.000-10		
				Сборочные единицы		
11		29	A1A038.270-04	Секция калориферная	1	Выпуск 1-2
11		30	A1A038.300-01	Секция приемная с фильтром	1	Выпуск 1-2
				A1A113.000-11		
				Сборочные единицы		
11		29	A1A038.270-05	Секция калориферная	1	Выпуск 1-2
11		30	A1A038.300-01	Секция приемная с фильтром	1	Выпуск 1-2

Инв.№ подл. | Подп. и дата | Взам. инв.№ | Инв.№ дубл. | Подп. и дата

Изм | Лист | № докум. | Подп. | Дата

A1A113.000 — Лист 7

Копировал: формат 11

A1A112.019

A1A112.019- изображено

A1A112.019-01- зеркальное отражение

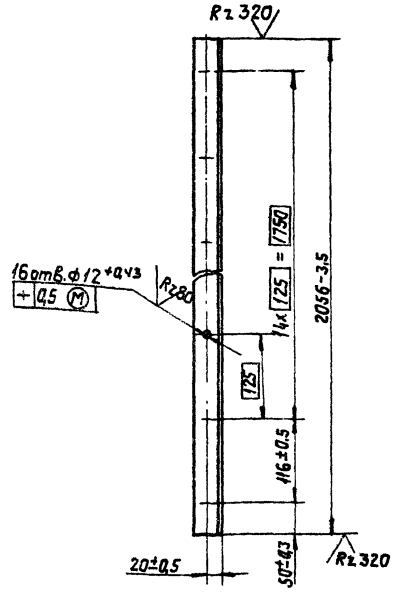

Изм.	Лист	№ докум.	Подп.	Дата
Разраб.		Ямпольская		22/VII
Пров.		Литвак		
Рук.груп.		Грановский		
Н.контр.		Рувинская		
Утв.		Спивак		

A1A112.019

Уголок

Лит.	Масса	Масшт.
И	2,8	1:5

Лист | Листов 1

Уголок Б-36×36×3 ГОСТ 8509-72 / Ст. 3 ГОСТ 535-58

Госстрой СССР Сантехпроект г. Москва

Инв.№ подл. | Подп. и дата | Взам. инв.№ | Инв.№ дубл. | Подп. и дата

Копировал: формат 11

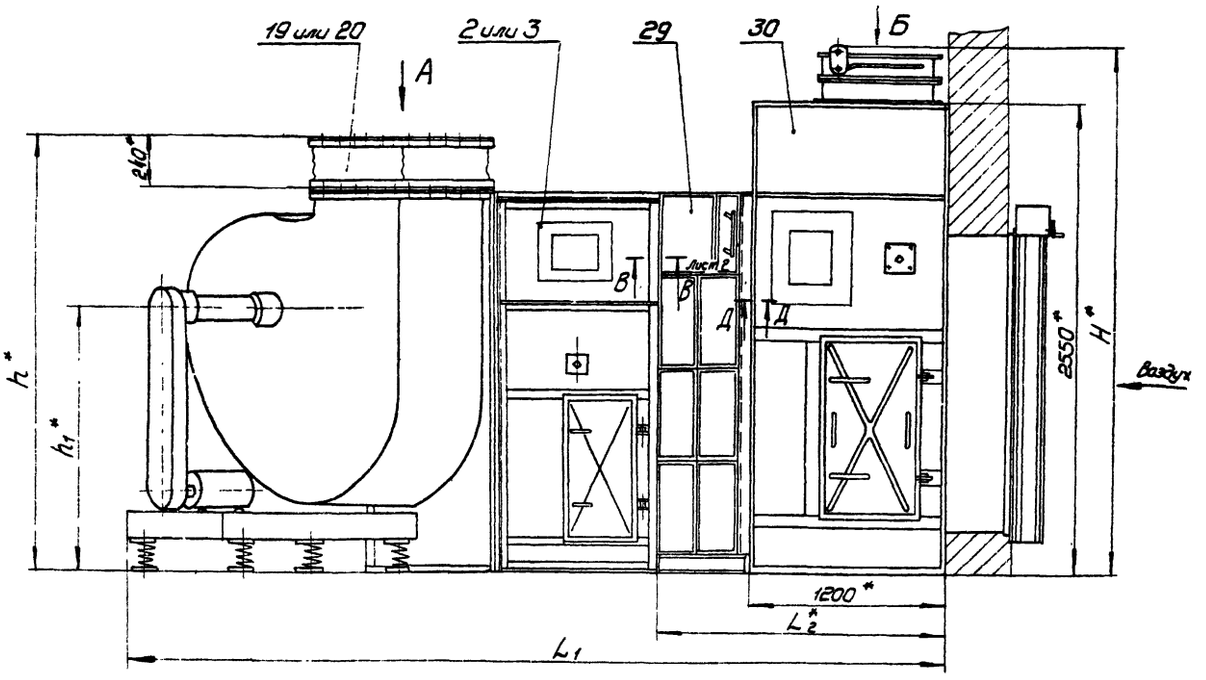

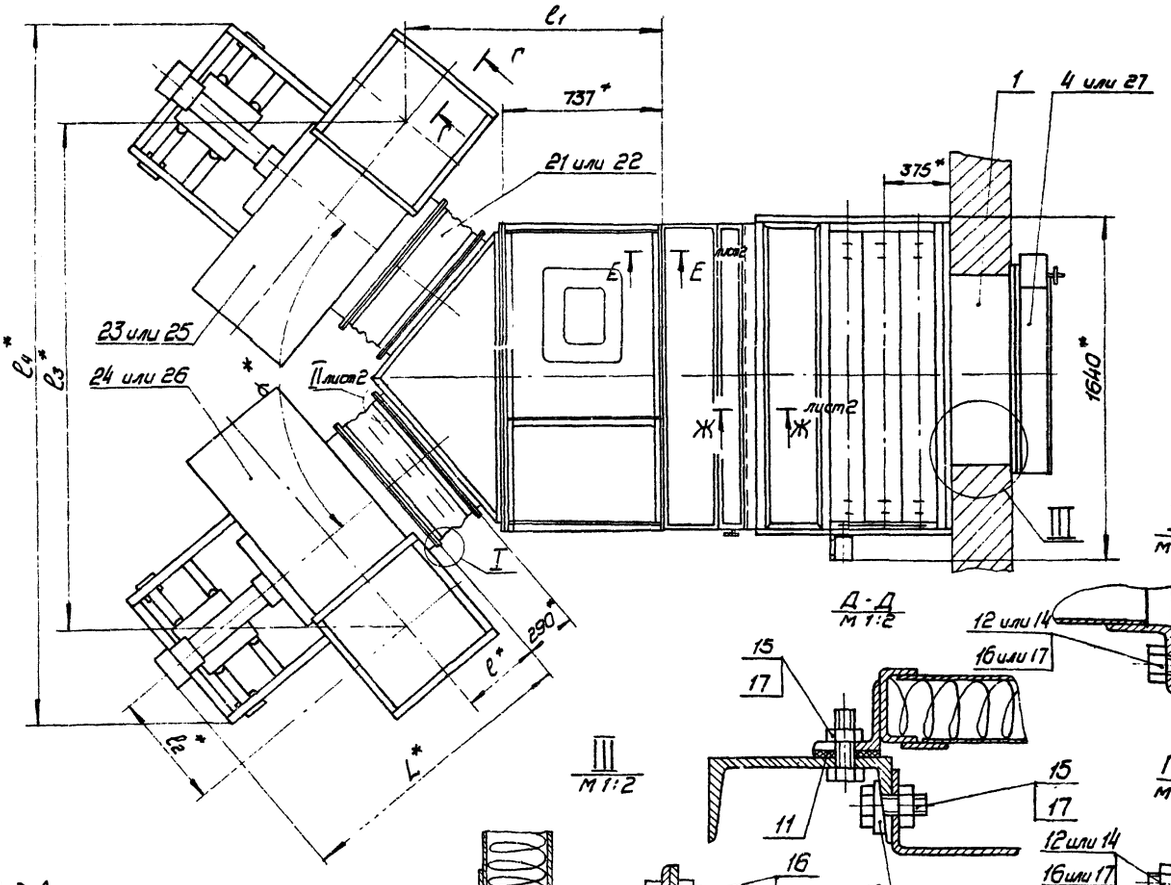

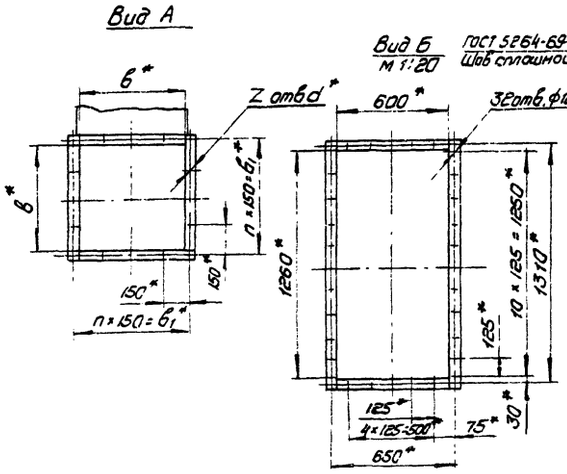

1. Таблицы исполнений смотри на листе 2
2. В качестве вентиляторных установок должны поставляться вентиляторные агрегаты с одним из комплектов: А8-1; А8-2; А8-3; А8-4; А8-6; А8-7; А10-2; А10-1. Обозначение комплектов принято по Руководству по подбору центробежных вентиляторов "- серия А8-156 И.
3. Размеры L_1 указаны для камер с вентилятором Ц4-70 №10. Для камер с вентилятором Ц4-70 №8 размеры L_1 меньше на 100 мм.
4. * Размеры для справок

				А1А 113.000 СБ			
Изм.	Лист	N докум.	Подп.	Дата	Приточная вентиляционная камера типа 1ПК 25. с резервным вентилятором с фильтрам. Сборочный чертеж	Лит	Масса	Масшт.
Разраб		Ямпольская		2.1/m		И	см. табл.	-
Пров.		Литвак						
Рук.гр.		Грановский				Лист 1	Листов 2	
Гл.спец.		Слизак				Госстрой СССР Сантехпроект г. Москва		
Н. контр.		Рубинская						
Утв.		Гольтвегер						

Серия 3.904-15 Выпуск 1-10

Инв. N подл. | Подп. и дата | Взам. инв. N | Инв. N дубл. | Подп. и дата

копир. Формат А2

АIА113.000

Обозначение	Размеры, мм L1	L2	H	Масса кг
А1А113.000	4172	1625	2846	3370
-01	4252	1705		3625
-02	3989	1442		3085
-03	4029	1482		3190
-04	4355	1808		3740
-05	4475	1928		4060
-06	4172	1625	—	3340
-07	4252	1705		3595
-08	3989	1442		3055
-09	4029	1482		3160
-10	4355	1808		3710
-11	4475	1928		4030

Ж-Ж
М1:5

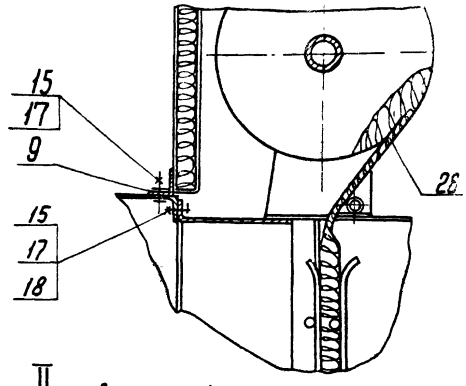

II
М1:2
повернуто, лист1

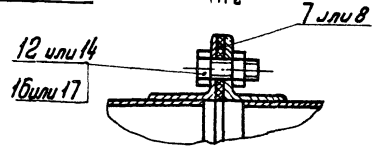

В-В
М1:2 Лист1

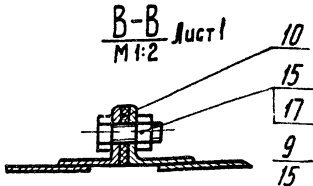

Е-Е
М1:2 лист1.

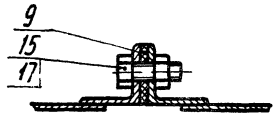

Вентилятор	Размеры, мм. L	l	l1	l2	l3	l4	h	h1	b	b1	d	α	n	Z
Ц4-70N8	1415	386	1180	620	2350	3560	1920	1145	560	600	10	100°	4	16
Ц4-70N10	1620	454	1130	650	2560	4100	2250	1350	700	750	12	120°	5	20

Инв.№подл. | Подп. и дата | Взам. инв.№ | Инв.№ дубл. | Подп. и дата

Изм.	Лист	N докум.	Подп.	Дата	А1А113.000 СБ	Лист 2

Копировал Формат А2

Формат	Зона	Поз.	Обозначение	Наименование	Кол.	Примечание
				Документация		
А2			А1А114.000 СБ	Сборочный чертеж		
А1			А1А109.000 ТО	Приточная вентиляционная камера типа 1ПК10 с резервным вентилятором, с секцией орошения. Техническое описание		
				Сборочные единицы		
А1		1	А1А038.260	Патрубок	1	Выпуск 1-2
А1		2	А1А112.010	Секция соединительная		1 шт. применяется с поз. 5, 7, 12, 16, 18, 20, 22, 23. Взамен поз. 3
		3	А1А112.010-01	Секция соединительная		1 шт. применяется с поз. 6, 8, 14, 17, 19, 20, 24, 25. Взамен поз. 2.
А1		4	АЗД045.000-01	Заслонка воздушная утепленная		Выпуск 1-2 Взамен поз. 26
				Детали		
Б4		5	А1А114.001	Прокладка		8 шт. применяются с поз. 2, 7, 11, 16, 19, 21, 23, 24. Взамен поз. 7
				Резина-пластина		
				ЗТ-С ГОСТ 7338-65		
				40х600		0,108 кг.

Изм.	Лист	N докум.	Подп.	Дата	А1А114.000.		
Разраб.	Ямпольская				Приточная вентиляционная камера типа 1ПК25 с резервным вентилятором	Лит Н	Лист 1	Листов 7
Пров.	Литвак					Госстрой СССР САНТЕХПРОЕКТ г. Москва		
Рук. груп.	Грановский							
Н. контр.	Рубинская							
Утв.	Сливак							

Копировал Формат А1

Инв.№подл. | Подп. и дата | Взам. инв.№ | Инв.№ дубл. | Подп. и дата

Формат	Зона	Поз.	Обозначение	Наименование	Кол.	Примечание
Б4		6	А1А114.002	Прокладка		8 шт. применяется с поз. 3, 9, 14, 17, 19, 21, 24, 25 Взамен поз. 5
				Резина-пластина		
				ЗТ-С ГОСТ 7338-65		
				40х750		
Б4		7	А1А114.003	Прокладка		4 шт. применяется с поз. 2, 5, 12, 16, 18, 20, 22 Взамен поз. 8
				Резина-пластина		
				ЗТ-С ГОСТ 7338-65		
				ф860 х ф800		
Б4		8	А1А114.004	Прокладка		4 шт. применяется с поз. 3, 6, 14, 17, 19, 21, 24, 25 Взамен поз. 7.
				Резина-пластина		
				ЗТ-С ГОСТ 7338-65		
				ф1070 х ф1000		
Б4		9	А1А114.005	Прокладка		
				Резина-пластина		
				ЗТ-С ГОСТ 7338-65		
				36 х 1235	2	0,3 кг.
Б4		10	А1А114.006	Прокладка		
				Резина-пластина		
				ЗТ-С ГОСТ 7338-65		
				36х2020	2	0,33 кг.
Б4		11	А1А114.007	Прокладка		
				Резина-пластина		
				ЗТ-С ГОСТ 7338-65		
				36х2065	2	0,35 кг.
				Стандартные изделия		
		12		Болт М8х20,36 ГОСТ 7798-70		8 шт. применяется с поз. 2, 5, 7, 16, 18, 20, 22, 23 Взамен поз. 14.

Изм.	Лист	N докум.	Подп.	Дата	А1А114.000	Лист 2

Копировал Формат А1

Формат	Зона	Поз.	Обозначение	Наименование	Кол.	Примечание
		13		Болт М8х25.36		
				ГОСТ 7798-70	42	
		14		Болт М10х25.36		
				ГОСТ 7798-70		68 шт. применяется с поз. 3,6 8,17,19, 21,24,25
						Взамен поз. 12
		15		Болт М10х30.36		
				ГОСТ 7798-70	120	
		16		Гайка М8.4		
				ГОСТ 5915-70	110	68 шт. применяется с поз. 2,5, 7,12,16, 20,22,23
						Взамен поз. 17
		17		Гайка М10.4		
				ГОСТ 5915-70	208	68 шт. применяется с поз. 3,6 8,14,19 21,24,25
						Взамен поз. 16
		18		Вставка ВНА8		2 шт. применяется
				Серия 2.494-8 ЦИТП		с поз. 2,5, 7,12, 16,20,22,23
						Взамен поз. 19
		19		Вставка ВНА10		2 шт. применяется
				Серия 2.494-8 ЦИТП		с поз. 3,6, 8,14,17, 21,24,25
						Взамен поз. 18
		20		Вставка ВВ8		2 шт. применяется
				серия 2 494-8 ЦИТП		с поз. 2,5, 7,12,16, 18,22,23
						Взамен поз. 21

Инв. № подл. | Подп. и дата | Взам. инв. № | Инв. № дубл. | Подп. и дата

Изм. Лист № докум. Подп. Дата

А1А114 000

Лист 3

Копировал Формат А1

Формат	Зона	Поз.	Обозначение	Наименование	Кол.	Примечание
		21		Вставка ВВ10		2 шт. применяется
				серия 2 494-8 ЦИТП		с поз. 3,6 8,14,17, 19,24,25
						Взамен поз. 20
		22		Вентилятор Ц4-70 №8		1 шт. применяется
				левого вращения		с поз. 2,5 7,12 16,18,20,23,
				ГОСТ 5976-73		Взамен поз. 24
		23		Вентилятор Ц4-70 №8		1 шт. применяется
				правого вращения		с поз. 3,6 8,14,17, 19,21,25
				ГОСТ 5976-73		Взамен поз. 22
		24		Вентилятор Ц4-70 №10		1 шт. применяется
				левого вращения		с поз. 3,6, 8,14,17, 19,21,25
				ГОСТ 5976-73		Взамен поз. 23
		25		Вентилятор Ц4-70 №10		1 шт. применяется
				правого вращения		с поз. 3,6, 8,14, 17,19,21,24
				ГОСТ 5976-73		Взамен поз. 25
				Прочие изделия		
		26		Клапан воздушный утепленный КВУ 1600х1000 ТУ22-2071-70	1	Взамен поз. 4

Инв. № подл. | Подп. и дата | Взам. инв. № | Инв. № дубл. | Подп. и дата

Изм. Лист № докум. Подп. Дата

А1А114.000

Лист 4

Копировал: Формат А1

Серия 3.904-15 Выпуск 1-12

Формат	Зона	Поз.	Обозначение	Наименование	Кол.	Примечание
				Переменные данные для исполнений:		
				А1А114.000		
				Сборочные единицы		
11		27	А1А038.270	Секция калориферная	1	Выпуск 1-2
11		28	А1А040.010	Секция приемная	1	Выпуск 1-2
				А1А114.000-01		
				Сборочные единицы		
11		27	А1А038.270-01	Секция калориферная	1	Выпуск 1-2
11		28	А1А040.010	Секция приемная	1	Выпуск 1-2
				А1А114.000-02		
				Сборочные единицы		
11		27	А1А038 270-02	Секция калориферная	1	Выпуск 1-2
11		28	А1А040.010	Секция приемная	1	Выпуск 1-2
				А1А114 000-03		
				Сборочные единицы		
11		27	А1А038.270-03	Секция калориферная	1	Выпуск 1-2
11		28	А1А040.010	Секция приемная	1	Выпуск 1-2

Инв. № подл. | Подп. и дата | Взам. инв. № | Инв. № дубл. | Подп. и дата

Изм. Лист № докум. Подп. Дата

А1А114.000

Лист 5

Копировал: Формат А1

Формат	Зона	Поз.	Обозначение	Наименование	Кол.	Примечание
				А1А114.000-04		
				Сборочные единицы		
11		27	А1А038.270-04	Секция калориферная	1	Выпуск 1-2
11		28	А1А040.010	Секция приемная	1	Выпуск 1-2
				А1А114.000-05		
				Сборочные единицы		
11		27	А1А038.270-05	Секция калориферная	1	Выпуск 1-2
11		28	А1А040.010	Секция приемная	1	Выпуск 1-2
				А1А114.000-06		
				Сборочные единицы		
11		27	А1А038 270	Секция калориферная	1	Выпуск 1-2
11		28	А1А040.010-01	Секция приемная	1	Выпуск 1-2
				А1А114.000-07		
				Сборочные единицы		
11		27	А1А038.270-01	Секция калориферная	1	Выпуск 1-2
11		28	А1А040.010-01	Секция приемная	1	Выпуск 1-2

Инв. № подл. | Подп. и дата | Взам. инв. № | Инв. № дубл. | Подп. и дата

Изм. Лист № докум. Подп. Дата

А1А114.000

Лист 6

Копировал: Формат А1

Формат	Зона	Поз.	Обозначение	Наименование	Кол.	Примечание
				А1А 114.000-08		
				Сборочные единицы		
11		27	А1А 038.270-02	Секция калориферная	1	Выпуск 1-2
11		28	А1А 040.010-01	Секция приемная	1	Выпуск 1-2
				А1А 114.000-09		
				Сборочные единицы		
11		27	А1А 038.270-03	Секция калориферная	1	Выпуск 1-2
11		28	А1А 040.010-01	Секция приемная	1	Выпуск 1-2
				А1А 114.000-10		
				Сборочные единицы		
11		27	А1А 038.270-04	Секция калориферная	1	Выпуск 1-2
11		28	А1А 040.010-01	Секция приемная	1	Выпуск 1-2
				А1А 114.000-11		
				Сборочные единицы		
11		27	А1А 038.270-05	Секция калориферная	1	Выпуск 1-2
11		28	А1А 040.010-01	Секция приемная	1	Выпуск 1-2

Инв. N подл. | Подп. и дата | Взам. инв. N | Инв. N дубл. | Подп. и дата

Изм. Лист N докум. Подп.

А1А 114.000

Лист 7

Формат	Зона	Поз.	Обозначение	Наименование	Кол.	Примечание
				Документация		
22			А1А 112.010 СБ	Сборочный чертеж		
				Сборочные единицы		
11		1	А1А 038.020	Панель верхняя	1	Выпуск 1-2
11		2	А1А 038.030	Панель передняя	1	Выпуск 1-2
11		3	А1А 038.040	Панель задняя	1	Выпуск 1-2
11		4	А14 М013.000	Дверь герметическая	1	Выпуск 1-7
				Детали		
Б4		5	А1А 112.015	Прокладка		
				Резина-пластина		
				ЗТ-С ГОСТ 7338-65		
				36×2020	2	0,35 кг
Б4		6	А1А 112.016	Прокладка		
				Резина-пластина		
				ЗТ-С ГОСТ 7338-65		
				36×1235	1	0,2 кг
Б4		7	А1А 112.017	Прокладка		
				Резина-пластина		
				ЗТ-С ГОСТ 7338-65		
				36×737	2	0,12 кг

Инв. N подл. | Подп. и дата | Взам. инв. N | Инв. N дубл. | Подп. и дата

Изм. Лист N докум. Подп. Дата

Разраб. Ямпольская 22/VII

Пров. Литвак

Рук. гр. Романовский

Н. контр. Рубинская

Утв. Сливак

А1А 112.010

Секция соединительная

Лит	Масса	Масштаб

Лист	Листов
1	2

Госстрой СССР Сантехпроект г. Москва

Формат 11

Серия 3.904-15 Выпуск 1-10

А14 112.018

(V) А

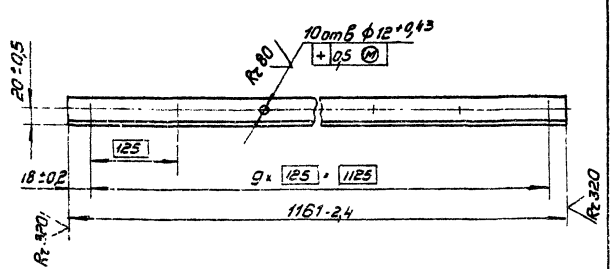

Инв. N подл. | Подп. и дата | Взам. инв. N | Инв. N дубл. | Подп. и дата

Изм. Лист N докум. Подп. Дата

Разраб. Ямпольская 22.VIII

Пров. Литвак

Рук. гр. Романовский

Н. контр. Рубинская

Утв. Сливак

А1А 112.018

Уголок

Лит	Масса	Масштаб
	1,91	1:5

Лист	Листов
1	1

Госстрой СССР Сантехпроект г. Москва

Уголок Б-36×36×3 ГОСТ 8509-72 Ст.3 ГОСТ 535-58

Формат 11

Формат	Зона	Поз.	Обозначение	Наименование	Кол.	Примечание
				Стандартные изделия		
		8		Болт М10×25.36 ГОСТ 7798-70	54	
		9		Гайка М10.4 ГОСТ 5915-70	54	
				Переменные данные для исполнений:		
				А1А 112.010		
				Сборочные единицы		
11		10	А1А 112.020	Панель торцевая	1	
				А1А 112.010-01		
				Сборочные единицы		
11		10	А1А 112.020-01	Панель торцевая	1	

Инв. N подл. | Подп. и дата | Взам. инв. N | Инв. N дубл. | Подп. и дата

Изм. Лист N докум. Подп. Дата

А1А 112.010

Лист 2

Копир. Формат 11

А1А 114.000 СБ

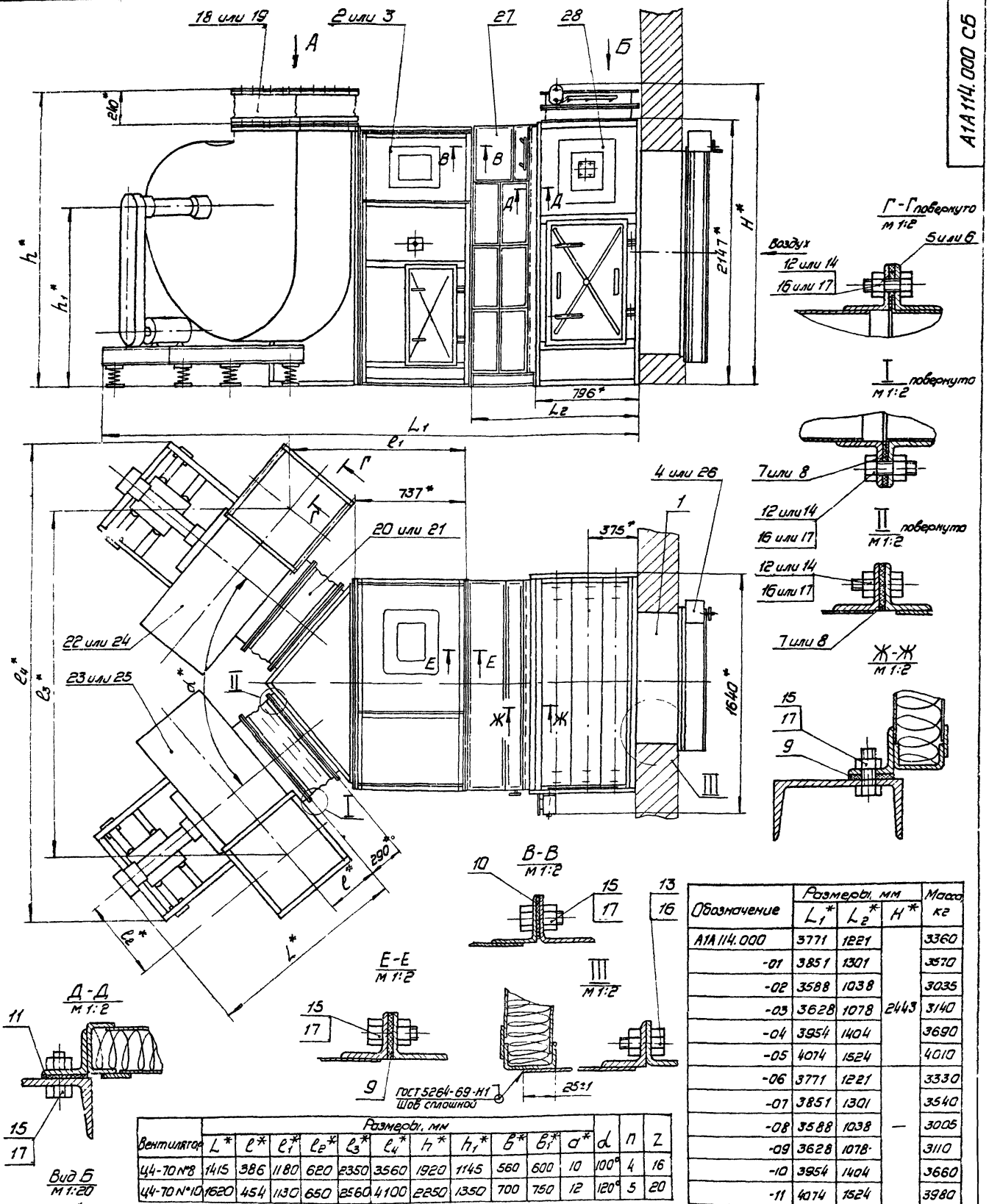

Обозначение	Размеры, мм L_1^*	L_2^*	H^*	Масса, кг
А1А 114.000	3771	1221	2443	3360
-01	3851	1301		3570
-02	3588	1038		3035
-03	3628	1078		3140
-04	3954	1404		3690
-05	4074	1524		4010
-06	3771	1221	—	3330
-07	3851	1301		3540
-08	3588	1038		3005
-09	3628	1078		3110
-10	3954	1404		3660
-11	4074	1524		3980

Вентилятор	Размеры, мм L^*	l^*	l_1^*	l_2^*	l_3^*	l_4^*	h^*	h_1^*	b^*	b_1^*	a^*	α	n	z
Ц4-70 №8	1415	386	1180	620	2350	3560	1920	1145	560	600	10	100°	4	16
Ц4-70 №10	1620	454	1130	650	2560	4100	2250	1350	700	750	12	120°	5	20

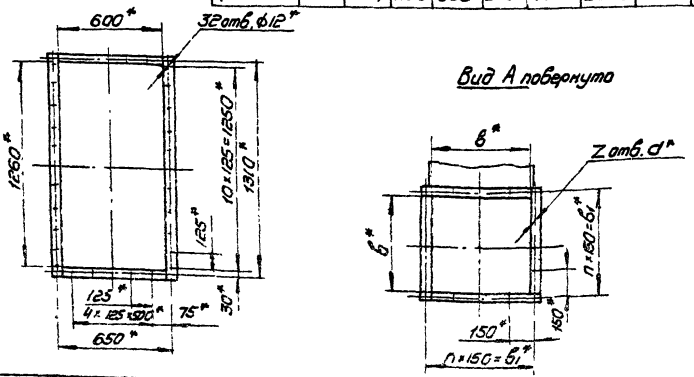

1. В качестве вентиляторных установок должны поставляться вентиляторные агрегаты с одним из комплектов: А8-1; А8-2; А8-3; А8-4; А8-6; А8-7; А10-2; А10-7. Обозначение комплектов принято по „Руководству по подбору центробежных вентиляторов" серии А8-156И.
2. Размеры L_1 указаны для камер с вентилятором Ц4-70 №10. Для камер с вентилятором Ц4-70 №8 размеры L_1 меньше на 100 мм
3. * Размеры для справок

Изм.	Лист	N докум.	Подп.	Дата
Разраб.		Ямпольская		22.VII
Пров.		Литвак		
Рук. гр.		Грановский		
Гл. спец.		Слувак		
Н. контр.		Рубинская		
Утв.		Гольтвегер		

А1А 114.000 СБ

Приточная вентиляционная камера типа 1ПК25 с резервным вентилятором

Сборочный чертеж

Лит.	Масса	Масшт.
И	см. табл	—

Лист | Листов 1

Госстрой СССР
Сантехпроект
г. Москва

Инв. N подл. | Подп. и дата | Взам. инв. N | Инв. N дубл. | Подп. и дата

Серия 3.904-15 Выпуск 1-10

копир. [signature]

формат 22

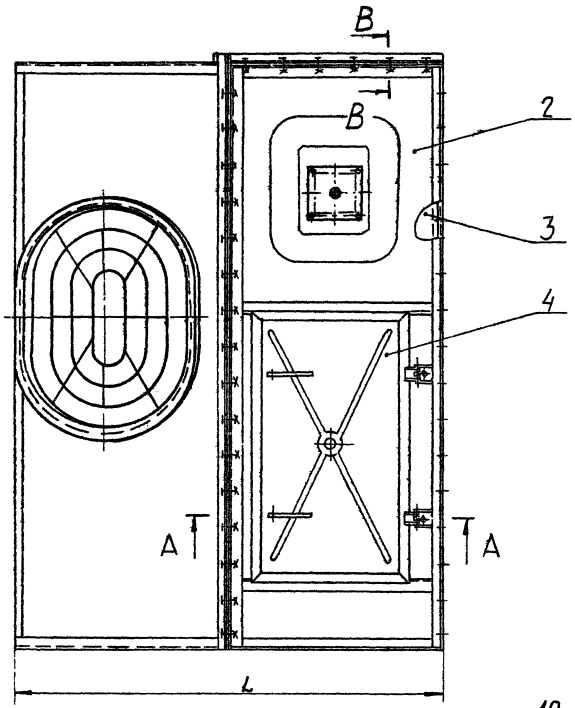

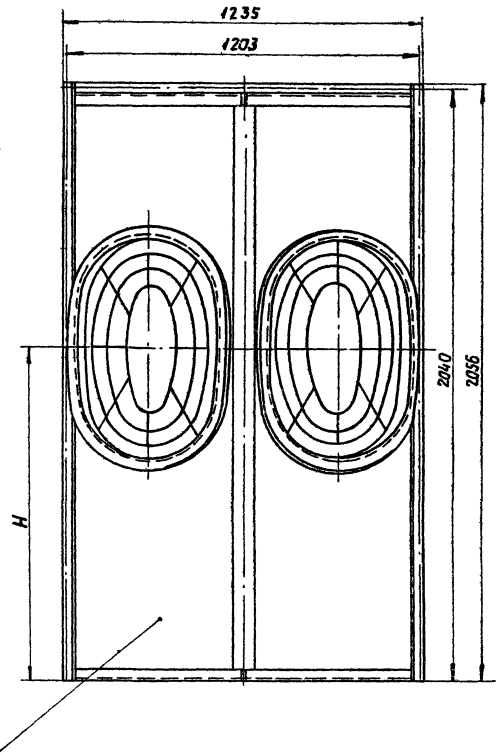

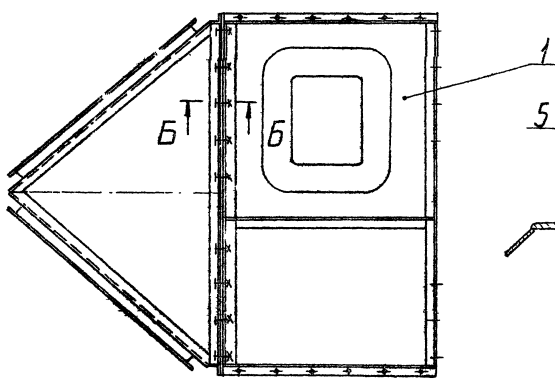

А-А
М1:2

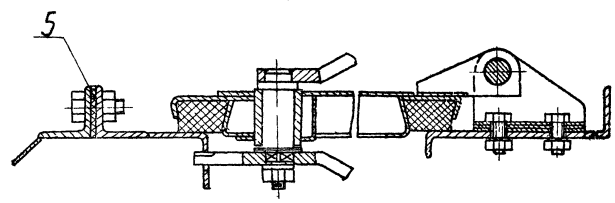

Обозначение	Размеры, мм		Масса, кг
	H	L	
А1А112.010	1145	1475	95,6
-01	1350	1785	110,6

Б-Б
М1:2

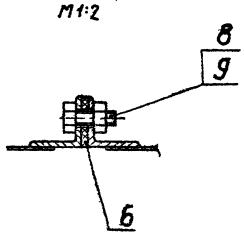

В-В
М1:2

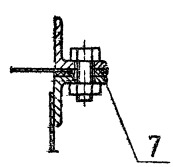

Размеры для справок

Изм.	Лист	№ докум.	Подп.	Дата
Разраб.		Раева		
Пров.		Литвак		
Рук. грип.		Пронзовский		
Гл. спец.		Сливак		
Н. контр.		Рудинская		
Утв.		Гольтвегер		

А1А112.010СБ

Секция соединительная
Сборочный чертеж

Лит.	Масса	Масшт.
И	См. табл.	—

Лист | Листов 1

Госстрой СССР
Сантехпроект
г. Москва

Серия 3.904-15 Выпуск 1-10

Инв. № подл. | Подп. и дата | Взам. инв. № | Инв. № дубл. | Подп. и дата

А1А112.010.СБ

Формат	Зона	Поз.	Обозначение	Наименование	Кол.	Примечание
				Документация		
22			А1А112.020 СБ	Сборочный чертеж		
				Детали		
11		1	А1А112.018	Уголок	1	
11		2	А1А.112.019	Уголок	1	
		3	-01	Уголок	1	
Б4		4	А1А112.021	Уголок		
				Уголок Б-36х36х3 ГОСТ 8509-72 Ст3 ГОСТ 535-58		
				L = 1161-1	1	1,9кг
				Стандартные изделия		
		5		Болт М6х20.36 ГОСТ 7798-70	8	
		6		Гайка М6.4 ГОСТ 5915-70	8	
				Переменные данные для исполнений:		
				А1А112.020		
				Сборочные единицы		
11		7	А1А112.030	Сектор	2	

Инв.№ подл. | Подп. и дата | Взам. инв.№ | Инв.№ дубл. | Подп. и дата

Изм.	Лист	№ докум.	Подп.	Дата
Разраб.		Литвак		
Пров.		Грановский		
Рук. груп.		Грановский		
Н. контр.		Рубинская		
Утв.		Спивак		

А1А112.020

Панель торцевая

Лит.	Лист	Листов
И	1	2

Госстрой СССР Сантехпроект г. Москва

Копировал: Формат А1

Формат	Зона	Поз.	Обозначение	Наименование	Кол.	Примечание
11		8	А1А112.040	Решетка ограждающая	2	
				Детали		
11		9	А1А112.022	Скоба	4	
11		10	А1А112.023	Лист	1	
11		11	А1А112.024	Уголок	2	
		12	-01	Уголок	2	
11		13	А1А112.025	Профиль	1	
				А1А112.020-01		
				Сборочные единицы		
11		7	А1А112.030-01	Сектор	2	
11		8	А1А112.040-01	Решетка ограждающая	2	
				Детали		
11		9	А1А112.022-01	Скоба	4	
11		10	А1А112.023-01	Лист	1	
11		11	А1А112.024-02	Уголок	2	
		12	А1А112.024-03	Уголок	2	
11		13	А1А112.025-01	Профиль	1	

Инв.№ подл. | Подп. и дата | Взам. инв.№ | Инв.№ дубл. | Подп. и дата

Изм.	Лист	№ докум.	Подп.	Дата

А1А112.020

Лист 2

Копировал: Формат А1

Серия 3.904-15 Выпуск 1-10

Формат	Зона	Поз.	Обозначение	Наименование	Кол.	Примечание
				Документация		
12			А1А112.030 СБ	Сборочный чертеж		
				Переменные данные для исполнений:		
				А1А112.030		
				Детали		
11		1	А1А112.026	Лист	1	
11		2	А1А112.027	Фланец	1	
				А1А112.030-01		
				Детали		
11		1	А1А112.026-01	Лист	1	
11		2	А1А112.027-01	Фланец	1	

Инв.№ подл. | Подп. и дата | Взам. инв.№ | Инв.№ дубл. | Подп. и дата

Изм.	Лист	№ докум.	Подп.	Дата
Разраб.		Литвак		
Пров.		Грановский		
Рук. груп.		Грановский		
Н. контр.		Рубинская		
Утв.		Спивак		

А1А112.030

Сектор

Лит.	Лист	Листов
И		1

Госстрой СССР Сантехпроект г. Москва

Копировал: Формат А1

Формат	Зона	Поз.	Обозначение	Наименование	Кол.	Примечание
				Документация		
12			А1А112.040 СБ	Сборочный чертеж		
				Детали		
11		1	А1А112.028	Кольцо	1	
		2	-01	Кольцо	1	
		3	-02	Кольцо	1	
				Переменные данные для исполнений:		
				А1А112.040		
				См. СБ, рис. 1		
				Детали		
Б4		4	А1А112.029	Пруток		
				Круг В6 ГОСТ 2590-71 / Ст3 ГОСТ 535-58 L=205-1	4	0,018кг
11		5	А1А112.031	Пруток	4	
				А1А112.040-01		
				см. СБ рис. 2		
				Детали		
Б4		4	А1А112.032	Пруток		
				Круг В6 ГОСТ 2590-71 / Ст3 ГОСТ 535-58 L=305-1	4	0,027кг
11		5	А1А112.031-01	Пруток	4	
11		6	А1А112.028-03	Кольцо	1	

Инв.№ подл. | Подп. и дата | Взам. инв.№ | Инв.№ дубл. | Подп. и дата

Изм.	Лист	№ докум.	Подп.	Дата
Разраб.		Шкопольская		
Пров.		Литвак		
Рук. груп.		Грановский		
Н. контр.		Рубинская		
Утв.		Спивак		

А1А112.040

Решетка ограждающая

Лит.	Лист	Листов
И		1

Госстрой СССР Сантехпроект г. Москва

Копировал: Формат А1

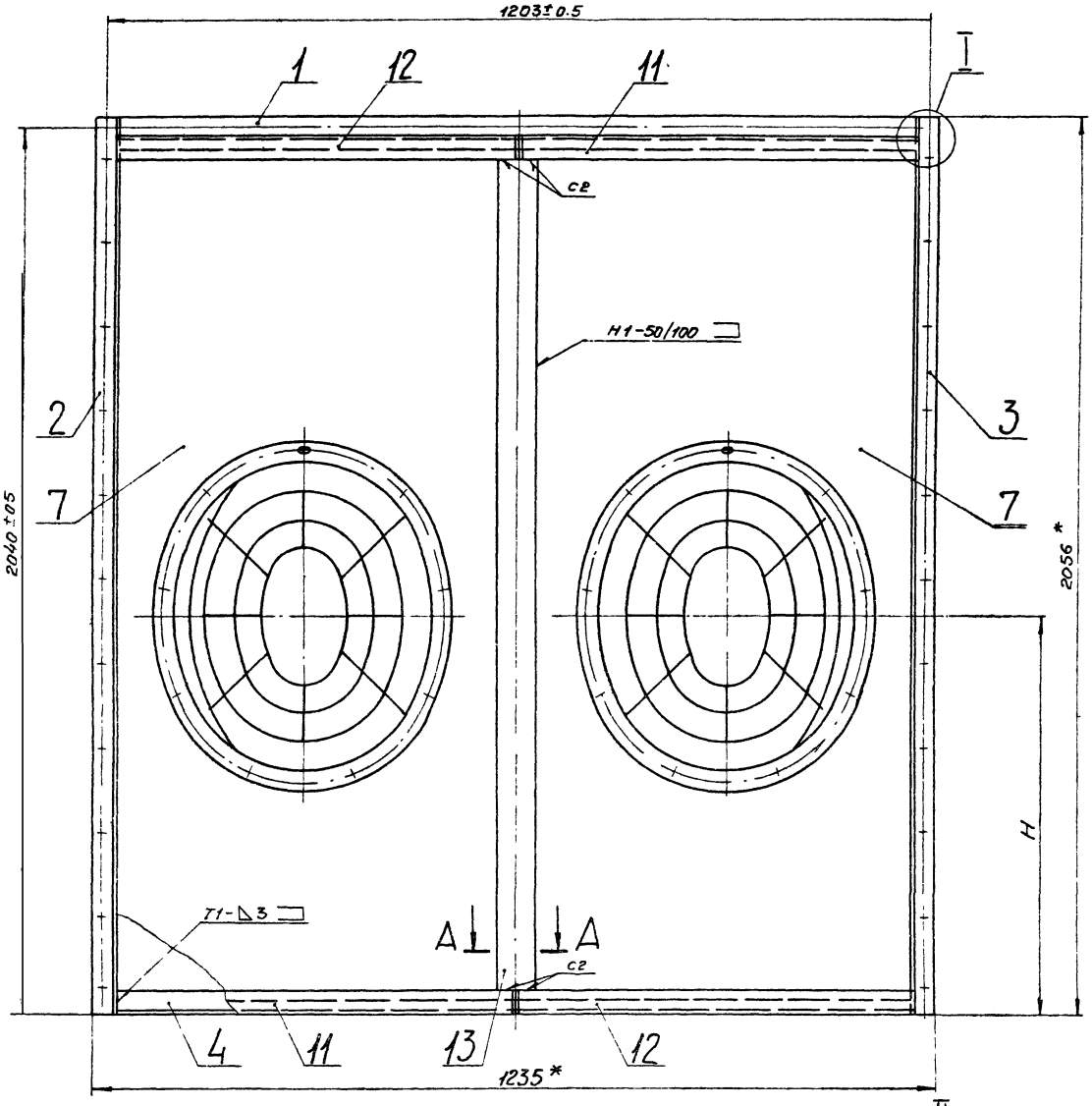

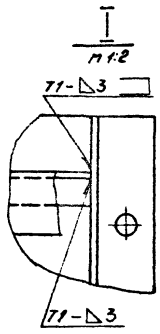

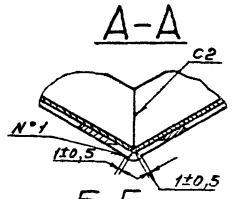

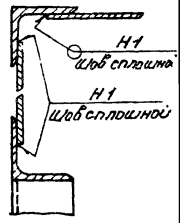

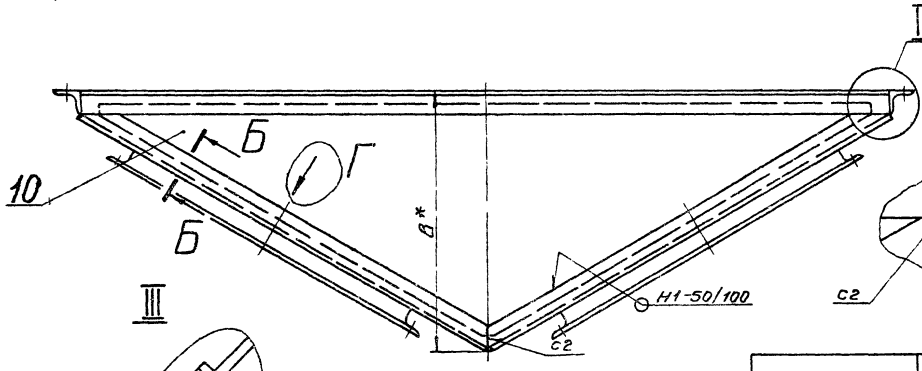

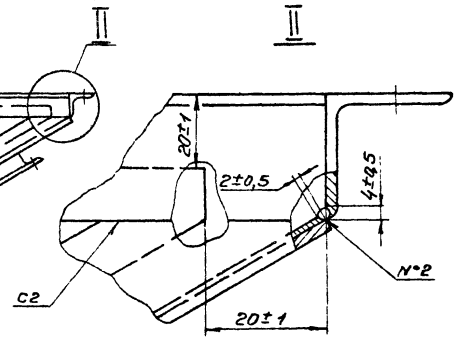

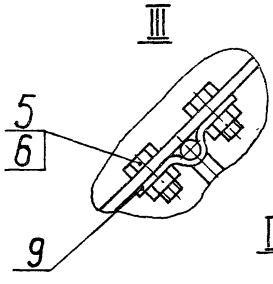

Вид Г повернуто

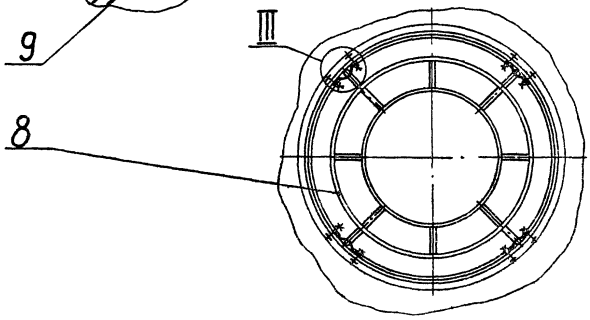

Обозначение	Размеры, мм		Масса, кг
	H	B*	
А1А112.020	1145±2	735	37,1
-01	1350±2	1045	42,1

1.* Размеры для справок.

2. Шероховатость поверхностей деталей, полученных отрезкой под прямым углом — Rz320. Неуказанная шероховатость поверхностей деталей — ∀.

3. Сварные швы С2, Т1, Н1 по ГОСТ 5264-69, N°1, N°2 - сварка ручная электродуговая.

Изм	Лист	N° докум.	Подп.	Дата
Разраб.		Литвак		
Пров.		Грановский		
Рук. группы		Грановский		
Гл. спец.		Спивак		
Н. контр.		Рубинская		
Утв.		Гольтвегер		

А1А112.020СБ

Панель торцевая. Сборочный чертеж.

Лит.	Масса	Масшт.
И	см. табл.	—

Лист | Листов 1

Госстрой СССР Сантехпроект г. Москва

Копировал: Сычева

Формат 2

Серия 3.904-15 Выпуск 1-10

Инв. № подл. | Подп. и дата | Взам. инв. № | Инв. № дубл. | Подп. и дата

A1A112.030.СБ

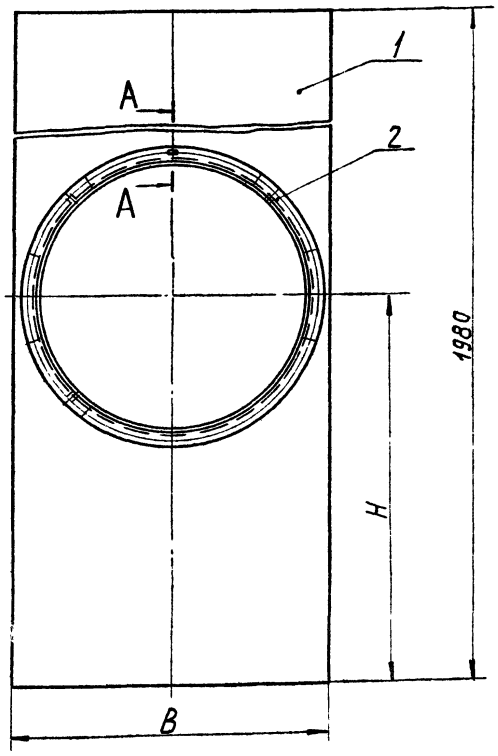

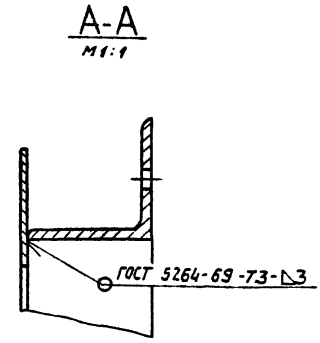

Обозначение	Размеры, мм		Масса, кг
	H	B	
A1A112.030	1125	906	15,8
-01	1330	1130	16,8

Размеры для справок

Изм	Лист	№ докум.	Подп.	Дата
Разраб.		Ефимова		22/VII
Пров.		Литвак		
Рук. груп.		Грановский		
Гл. спец.		Спивак		
Н. контр.		Рувинская		
Утв.		Гольтвегер		

A1A112.030.СБ

Сектор
Сборочный чертеж

Лит.	Масса	Масшт.
И	См. табл.	—

Лист | Листов 1

Госстрой СССР
Сантехпроект
г. Москва

Копировал: формат 12

Инв. № подл. | Подп. и дата | Взам. инв. № | Инв. № дубл. | Подп. и дата

A1A112.027

Серия 3.904-15. Выпуск 1-10

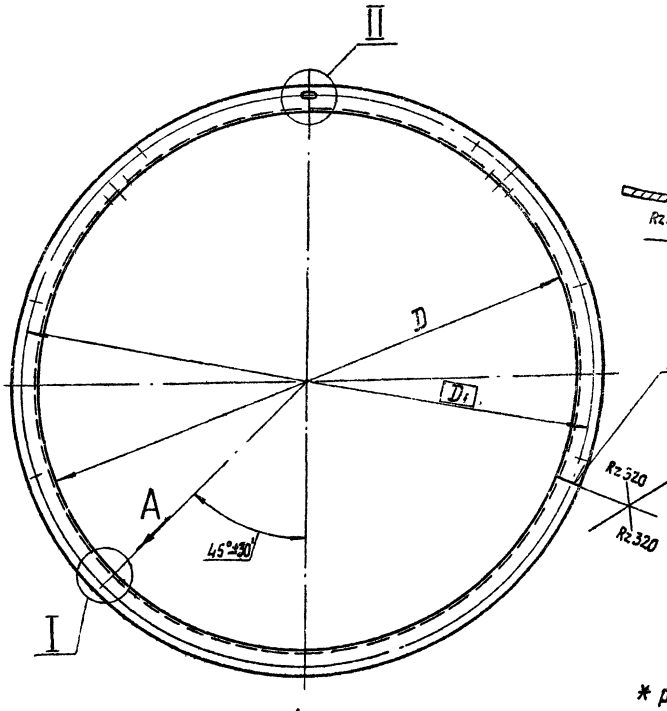

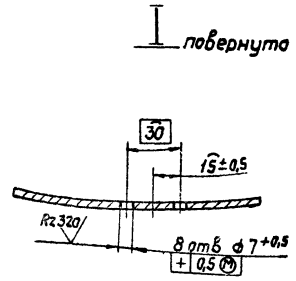

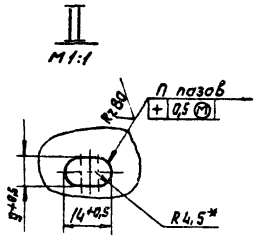

Обозначение	Размеры, мм		П	Масса, кг
	D	D1		
A1A112.027	800+1	830	12	4,2
-01	1000+1	1035	16	5,2

* Размер для справок

Вид А повернуто
М1:2

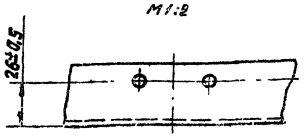

Изм	Лист	№ докум.	Подп.	Дата
Разраб.		Ефимова		22/VII
Пров.		Литвак		
Рук. груп.		Грановский		
Н. контр.		Рувинская		
Утв.		Спивак		

A1A112.027

Фланец

Лит.	Масса	Масшт.
И	См. табл.	—

Лист: | Листов 1

Уголок Б-36х36х3 ГОСТ 8509-72
Ст 3 ГОСТ 535-58

Госстрой СССР
Сантехпроект
г. Москва

Копировал: формат 12

Инв. № подл. | Подп. и дата | Взам. инв. № | Инв. № дубл. | Подп. и дата

Рис. 1

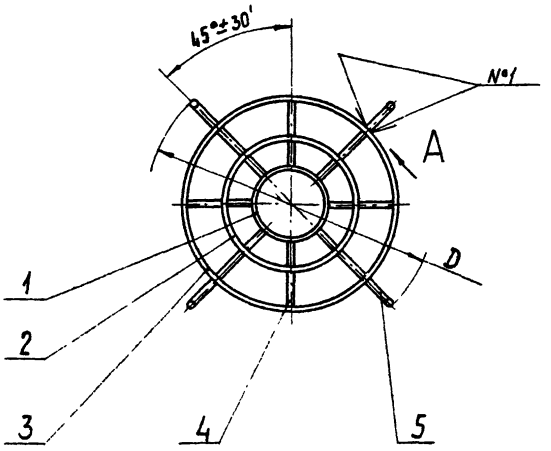

Рис. 2

Остальное - см. рис. 1

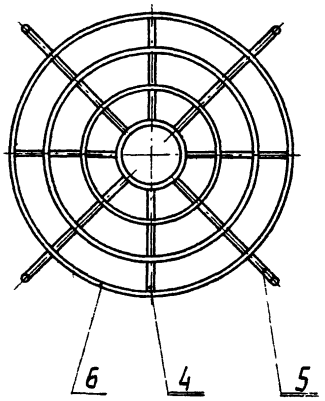

Вид А

М1:1

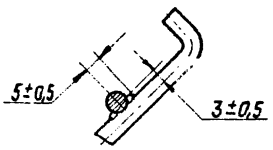

Обозначение	D, мм	Масса, кг
А1А112.040	798-2	0,919
-01	998-2	1,5

1. Шероховатость поверхностей, полученных отрезкой под прямым углом - Rz 320. Неуказанная шероховатость поверхностей деталей - ∨.
2. Сварные швы №1 - сварка ручная электродуговая.

Изм.	Лист	№ докум.	Подп.	Дата
Разраб.		Ефимова		22.11
Пров.		Литвак		
Рук. груп.		Грановский		
Гл. спец.		Сливак		
Н. контр.		Рубинская		
Утв.		Гольтвегер		

А1А112.040 СБ

Решетка ограждающая
Сборочный чертеж

Лит.	Масса	Масшт.
И	См. табл.	—
Лист	Листов 1	

Госстрой СССР
Сантехпроект
г. Москва

Копировал

Формат А2

Rz 320 (∨)

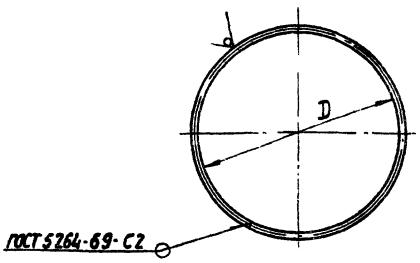

Обозначение	D, мм	Масса, кг
А1А112.028	200±1	0,14
-01	400±1	0,27
-02	600±2	0,41
-03	800±2	0,56

Изм.	Лист	№ докум.	Подп.	Дата
Разраб.		Ефимова		22.11
Пров.		Литвак		
Рук. груп.		Грановский		
Н. контр.		Рубинская		
Утв.		Сливак		

А1А112.028

Кольцо

Лит.	Масса	Масшт.
И	См. табл.	—
Лист	Листов 1	

Круг В6 ГОСТ 2590-71
Ст3 ГОСТ 535-58

Госстрой СССР
Сантехпроект
г. Москва

Копировал:

Формат А4

Rz 320 (∨)

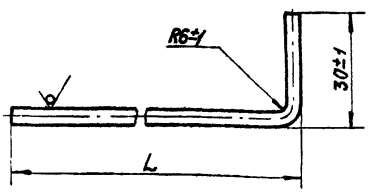

Обозначение	L, мм	Масса, кг
А1А112.031	300±1	0,07
-01	400±1	0,09

Изм.	Лист	№ докум.	Подп.	Дата
Разраб.		Ефимова		22.11
Пров.		Литвак		
Рук. груп.		Грановский		
Н. контр.		Рубинская		
Утв.		Сливак		

А1А112.031

Пруток

Лит.	Масса	Масшт.
И	См. табл.	—
Лист	Листов 1	

Круг В6 ГОСТ 2590-71
Ст3 ГОСТ 535-58

Госстрой СССР
Сантехпроект
г. Москва

Копировал

Формат А4

Серия 3.904-15 Выпуск 1-10

Инв. № подл. | Подп. и дата | Взам. инв. № | Инв. № дубл. | Подп. и дата

Формат	Зона	Поз.	Обозначение	Наименование	Кол.	Примечание
				Документация		
*			А1А115.000 СБ	Сборочный чертеж		* 12,22
11			А1А109.000 ТО	Приточная вентиляционная камера типа 1ПК10 с резервным вентилятором с секцией орошения		
				Техническое описание		
				Сборочные единицы		
11		1	А1А041.090	Секция орошения	1	Выпуск 1-3
11		2	А1А041.27	Патрубок с фланцем	1	Выпуск 1-3
11		3	А1А115.010	Секция соединительная	1	
11		4	АЗД045.000-02	Заслонка воздушная утепленная	1	Выпуск 8 Взамен поз 21
				Детали		
Б4		5	А1А115.001	Прокладка		
				Резина-пластина ЗТ-С		
				ГОСТ 7338-65 40×875	4	0,157кг
Б4		6	А1А115.002	Прокладка		
				Резина-пластина ЗТ-С		
				ГОСТ 7338-65 40×955	4	0,172кг
Б4		7	А1А115.003	Прокладка		
				Резина-пластина ЗТ-С		
				ГОСТ 7338-65 ф1322×ф1250	4	0,035кг

Инв.№ подл. | Подп. и дата | Взам. инв.№ | Инв.№ дубл. | Подпись и дата

Изм.	Лист	№ докум.	Подп.	Дата
Разраб.		Ямпольская		
Пров.		Литвак		
Рук. груп.		Грановский		
Н. контр.		Рубинская		
Утв.		Сливак		

А1А115.000

Приточная вентиляционная камера типа 1ПК50 с резервным вентилятором, секцией орошения

Лит.	Лист	Листов
И	1	6

Госстрой СССР Сантехпроект г. Москва

Копировал: Формат: 11

Формат	Зона	Поз.	Обозначение	Наименование	Кол.	Примечание
Б4		8	А1А115.004	Прокладка		
				Резина-пластина		
				ЗТ-С ГОСТ 7338-65		
				36×2609	4	0,43кг
Б4		9	А1А115.005	Прокладка		
				Резина-пластина		
				ЗТ-С ГОСТ 7338-65		
				36×2520	2	0,415кг
Б4		10	А1А115.006	Прокладка		
				Резина-пластина		
				ЗТ-С ГОСТ 7338-65		
				36×2655	2	0,438кг
Б4		11	А1А115.007	Прокладка		
				Резина-пластина		
				ЗТ-С ГОСТ 7338-65		
				36×2540	1	0,421кг
				Стандартные изделия		
				Болты ГОСТ 7798-70		
		12		М8×25.36	54	
		13		М10×25.36	344	
				Гайки ГОСТ 5916-70		
		14		М8 4	54	
		15		М10.4	344	
		16		Шайба 10		
				ГОСТ 10906-66	60	
		17		Вставка ВНА 12,5		
				Серия 2.494-8 ЦИТП	2	
		18		Вставка ВВ 12,5		
				Серия 2.494-8 ЦИТП	2	

Инв.№ подл. | Подп. и дата | Взам. инв.№ | Инв.№ дубл. | Подпись и дата

Изм.	Лист	№ докум.	Подп.	Дата

А1А115.000 Лист 2

Копировал: Формат 11

Серия 3.904-15 Выпуск 1-10

Формат	Зона	Поз.	Обозначение	Наименование	Кол.	Примечание
		19		Вентилятор Ц4-70№12,5 левого вращения ГОСТ 5976-73	1	
		20		Вентилятор Ц4-70№12,5 правого вращения ГОСТ 5976-73	1	
				Прочие изделия		
		21		Клапан воздушный утепленный КУ. 1800×1400 ТУ22-2071-70	1	Взамен поз.4
		22		Материал фильтрующий из упругого стекловолокна марки ФСВУ, ширина 1200мм ТУ21-10-369-70	50м	
				Переменные данные для исполнений:		
				А1А115.000		
				Сборочные единицы		
11		23	А1А041.280	Секция калориферная	1	Выпуск 1-3
11		24	А1А041.310	Секция приемная с фильтром	1	Выпуск 1-3

Инв.№ подл. | Подп. и дата | Взам. инв.№ | Инв.№ дубл. | Подпись и дата

Изм.	Лист	№ докум.	Подп.	Дата

А1А115.000 Лист 3

Копировал: Формат 11

Формат	Зона	Поз.	Обозначение	Наименование	Кол.	Примечание
				А1А115.000-01		
				Сборочные единицы		
11		23	А1А041.280-01	Секция калориферная	1	Выпуск 1-3
11		24	А1А041.310	Секция приемная с фильтром	1	Выпуск 1-3
				А1А115.000-02		
				Сборочные единицы		
11		23	А1А041.280-02	Секция калориферная	1	Выпуск 1-3
11		24	А1А041.310	Секция приемная с фильтром	1	Выпуск 1-3
				А1А115.000-03		
				Сборочные единицы		
11		23	А1А041.280-03	Секция калориферная	1	Выпуск 1-3
11		24	А1А041.310	Секция приемная с фильтром	1	Выпуск 1-3
				А1А115.000-04		
				Сборочные единицы		
11		23	А1А041.280-04	Секция калориферная	1	Выпуск 1-3
11		24	А1А041.310	Секция приемная с фильтром	1	Выпуск 1-3

Инв.№ подл. | Подп. и дата | Взам. инв.№ | Инв.№ дубл. | Подпись и дата

Изм.	Лист	№ докум.	Подп.	Дата

А1А115.000 Лист 4

Копировал: Формат 11

А1А115.000СБ

Вид А повернуто, лист1
М1:15

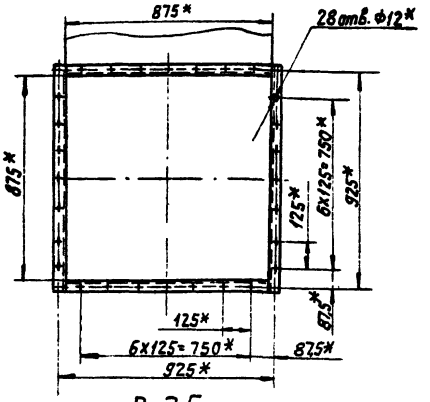

Вид К лист1
М1:10

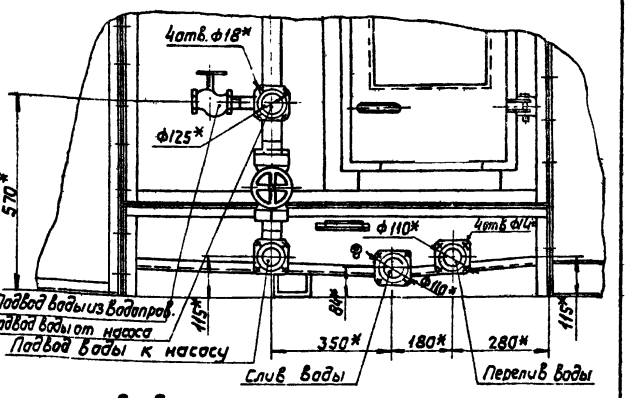

3-3 лист1
М1:2

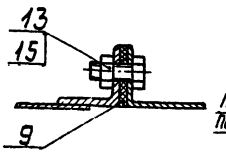

Вид Б лист1
М1:15

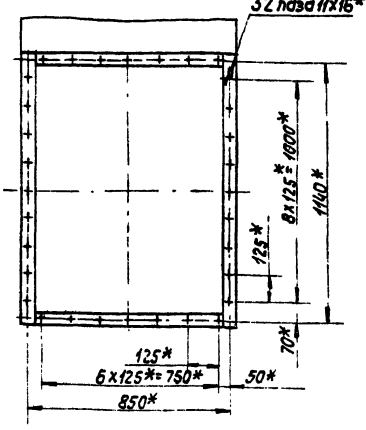

И-И лист1
М1:2

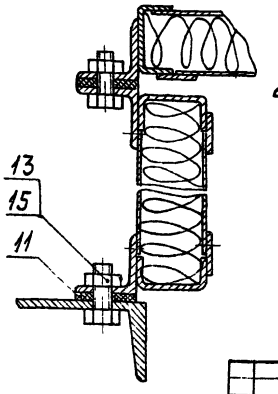

Д-Д лист1
М1:2

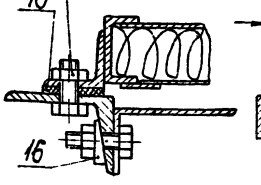

II лист1
М1:2

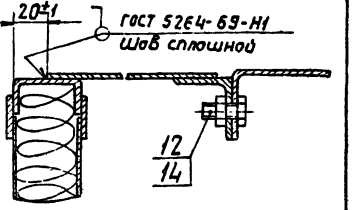

Изм.	Лист	№ докум.	Подп.	Дата	А1А115.000СБ	Лист 2

Копировал: Формат А2

Серия 3.904-15. Выпуск 1-10

Формат	Зона	Поз.	Обозначение	Наименование	Кол.	Примечание
				А1А115.000-05		
				Сборочные единицы		
11		23	А1А041.280-05	Секция калориферная	1	Выпуск 1-3
11		24	А1А041.310	Секция приемная с фильтром	1	Выпуск 1-3
				А1А115.000-06		
				Сборочные единицы		
11		23	А1А041.280	Секция калориферная	1	Выпуск 1-3
11		24	А1А041.310-01	Секция приемная с фильтром	1	Выпуск 1-3
				А1А115.000-07		
				Сборочные единицы		
11		23	А1А041.280-01	Секция калориферная	1	Выпуск 1-3
11		24	А1А041.310-01	Секция приемная с фильтром	1	Выпуск 1-3
				А1А115.000-08		
				Сборочные единицы		
11		23	А1А041.280-02	Секция калориферная	1	Выпуск 1-3
11		24	А1А041.310-01	Секция приемная с фильтром	1	Выпуск 1-3

Инв.№ подл. | Подп. и дата | Взам. инв.№ | Инв.№ дубл. | Подп. и дата

Изм.	Лист	№ докум.	Подп.	Дата	А1А115.000	Лист 5

Копировал: Формат А1

Формат	Зона	Поз.	Обозначение	Наименование	Кол.	Примечание
				А1А115.000-09		
				Сборочные единицы		
11		23	А1А041.280-03	Секция калориферная	1	Выпуск 1-3
11		24	А1А041.310-01	Секция приемная с фильтром	1	Выпуск 1-3
				А1А115.000-10		
				Сборочные единицы		
11		23	А1А041.280-04	Секция калориферная	1	Выпуск 1-3
11		24	А1А041.310-01	Секция приемная с фильтром	1	Выпуск 1-3
				А1А115.000-11		
				Сборочные единицы		
11		23	А1А041.280-05	Секция калориферная	1	Выпуск 1-3
11		24	А1А041.310-01	Секция приемная с фильтром	1	Выпуск 1-3

Инв.№ подл. | Подп. и дата | Взам. инв.№ | Инв.№ дубл. | Подп. и дата

Изм.	Лист	№ докум.	Подп.	Дата	А1А115.000	Лист 6

Копировал: Формат А1

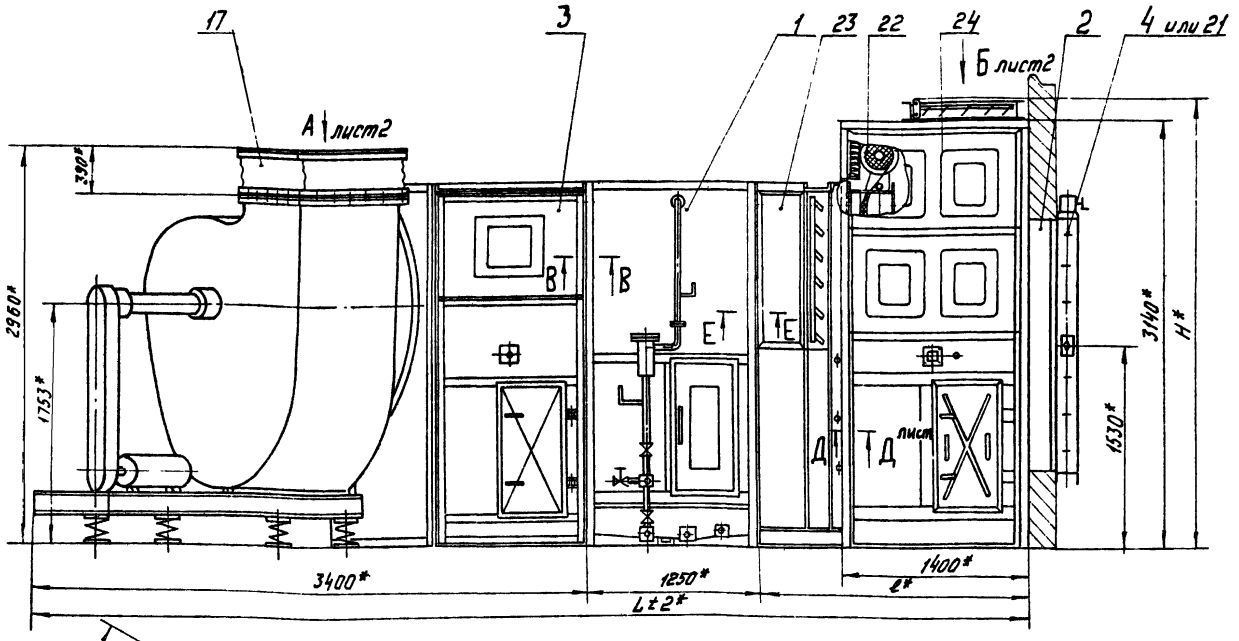

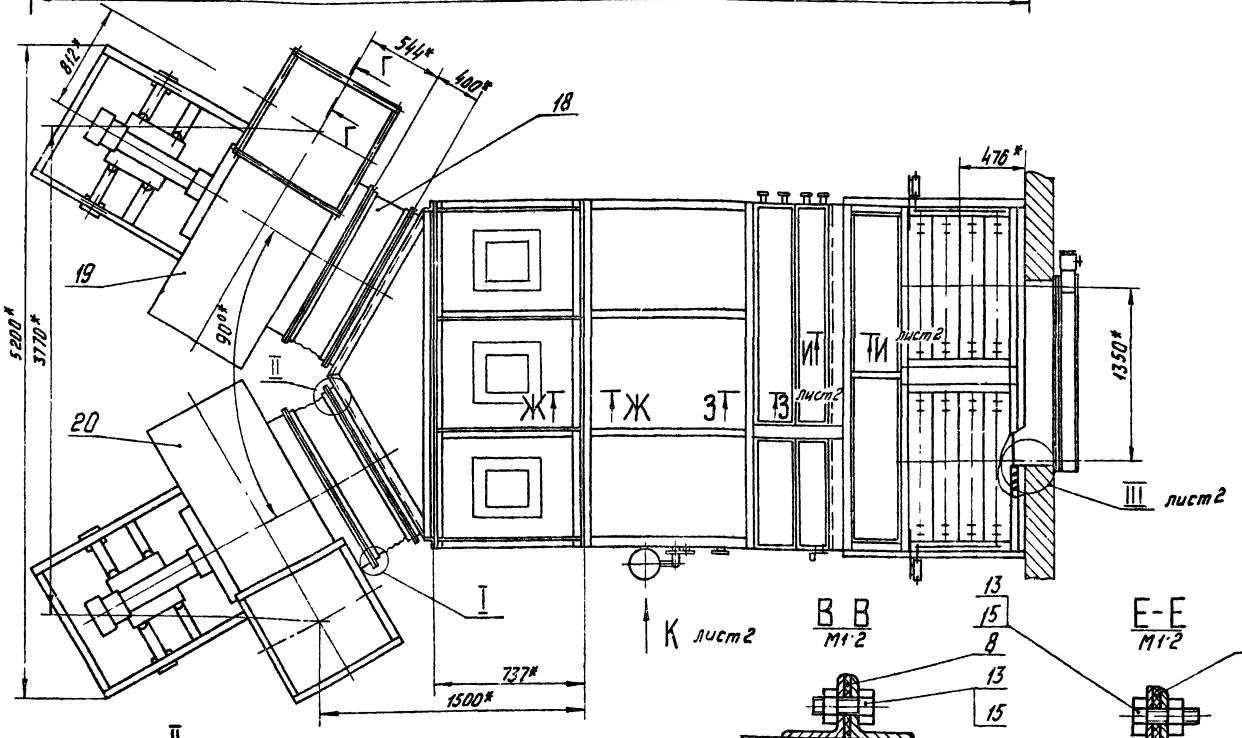

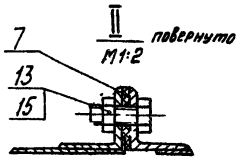

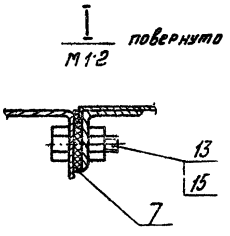

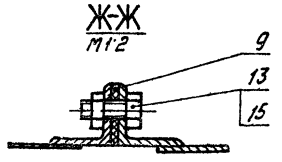

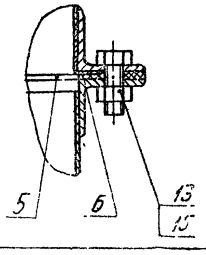

Обозначение	Размеры, мм. L*	ℓ*	H*	Масса, кг
А1А115.000	6480	1824	3313	6,795
-01	6560	1904		7390
-02	6297	1641		6055
-03	6337	1681		6455
-04	6663	2007		7427
-05	6783	2127		8335
-06	6480	1824	—	6775
-07	6560	1904		7370
-08	6297	1641		6035
-09	6337	1681		6435
-10	5663	2007		7407
-11	6783	2127.		8315

1. В качестве вентиляторных установок должны поставляться вентиляторные агрегаты с одним из комплектов: А 12,5-1; А12,5-2; А12,5-3; А12,5-4; А12,5-5, А-12,5-6; Обозначение комплектов принято по „Руководству по подбору центробежных вентиляторов" – серия АВ-156И.
2* Размеры для справок.

Изм.	Лист	№ докум.	Подп.	Дата
Разраб.		Ямпольская		12/VI
Провер.		Литвак		
Рук. грип.		Грановский		
Гл. спец.		Спивак		
Н. контр.		Рувинская		
Утв.		Гольтвегер		

А1А115.000СБ

Приточная вентиляционная камера типа 1ПК50 с резервным вентилятором с секцией орошения. Сборочный чертеж

Лит	Масса	Масшт
И	смотри таблицу	—

Лист 1 | Листов 2

Госстрой СССР САНТЕХПРОЕКТ г. Москва

Формат 22

Формат	Зона	Поз.	Обозначение	Наименование	Кол.	Примечание
				Документация		
*			А1А116 000СБ	Сборочный чертеж		*12, 22
11			А1А109. 000 ТО	Приточная вентиляционная камера типа 1ПК10 с резервным вентилятором с секцией орошения Техническое описание		
				Сборочные единицы		
11	1		А1А041. 270	Патрубок с фланцем	1	выпуск 1-3
11	2		А1А115. 010	Секция соединительная	1	
11	3		АЗД 045. 000-02	Заслонка воздушная утепленная	1	выпуск 1-8 Взамен поз. 21
				Детали		
64	4		А1А116. 001	Прокладка Резина-пластина ЗТ-С ГОСТ 7338-65 40х875	4	0,157 кг
64	5		А1А116. 002	Прокладка Резина-пластина ЗТ-С ГОСТ 7338-65 40х955	4	0,172 кг
64	6		А1А116. 003	Прокладка Резина-пластина ЗТ-С ГОСТ 7338-65 ф1322х ф1250	4	0,035 кг

Инв. № подл. | Подп. и дата | Взам. инв. № | Инв. № дубл. | Подп. и дата

Изм.	Лист	№ докум.	Подп.	Дата
Разраб.	Ипполитская			
Пров.	Литвак			
Рук. груп.	Романовский			
Н. контр.	Ревинская			
Утв.	Сливак			

А1А116.000

Приточная вентиляционная камера типа 1ПК50 с реверсным вентилятором с фильтром

Лит.	Лист	Листов
И	1	6

Госстрой СССР Сантехпроект г. Москва

Копировал: Формат А1

Формат	Зона	Поз.	Обозначение	Наименование	Кол.	Примечание
64	7		А1А116. 004	Прокладка Резина-пластина ЗТ-С ГОСТ 7338-65 36х2609	2	0,43 кг
64	8		А1А116. 005	Прокладка Резина-пластина ЗТ-С ГОСТ 7338-65 36х2520	1	0,415 кг
64	9		А1А116. 006	Прокладка Резина-пластина ЗТ-С ГОСТ 7338-65 36х2655	2	0,438 кг
64	10		А1А116. 007	Прокладка Резина-пластина ЗТ-С ГОСТ 7338-65 36х2540	1	0,421 кг
				Стандартные изделия		
				Болты ГОСТ 7798-70		
	11			М8х25. 36	54	
	12			М10х25. 36	284	
				Гайки ГОСТ 5915-70		
	13			М8.4	54	
	14			М10.4	284	
	15			Шайба 10 ГОСТ 10906-66	60	
	16			Вставка ВНА 12,5 Серия 2.494-8 ЦИТП	2	
	17			Вставка ВВ 12,5 Серия 2.494-8 ЦИТП	2	

Инв. № подл. | Подп. и дата | Взам. инв. № | Инв. № дубл. | Подп. и дата

Изм. Лист № докум. Подп. Дата

А1А116.000

Лист 2

Копировал: Формат А1

Формат	Зона	Поз.	Обозначение	Наименование	Кол.	Примечание
		18		Вентилятор Ц4-70 №12,5 левого вращения ГОСТ 5976-73	1	
		19		Вентилятор Ц4-70 №12,5 правого вращения ГОСТ 5976-73	1	
				Прочие изделия		
		20		Клапан воздушный утепленный КВУ 1800х1400 ТУ22-2071-70	1	Взамен поз. 4
		21		Материал фильтрующий из упругого стекловолокна марки ФСВУ, ширина 1200мм ТУ21-10-369-70	50м	
				Переменные данные для исполнений:		
				А1А116. 000		
				Сборочные единицы		
11	22		А1А041. 280	Секция калориферная	1	выпуск 1-3
11	23		А1А041. 310	Секция приемная с фильтром	1	выпуск 1-3

Инв. № подл. | Подп. и дата | Взам. инв. № | Инв. № дубл. | Подп. и дата

Изм. Лист № докум. Подп. Дата

А1А116.000

Лист 3

Копировал. Формат А1

Формат	Зона	Поз.	Обозначение	Наименование	Кол.	Примечание
				А1А116. 000-01		
				Сборочные единицы		
11	22		А1А041. 280-01	Секция калориферная	1	выпуск 1-3
11	23		А1А041. 310	Секция приемная с фильтром	1	выпуск 1-3
				А1А116. 000-02		
				Сборочные единицы		
11	22		А1А041. 280-02	Секция калориферная	1	выпуск 1-3
11	23		А1А041. 310	Секция приемная с фильтром	1	выпуск 1-3
				А1А116. 000-03		
				Сборочные единицы		
11	22		А1А041. 280-03	Секция калориферная	1	выпуск 1-3
11	23		А1А041. 310	Секция приемная с фильтром	1	выпуск 1-3
				А1А116. 000-04		
				Сборочные единицы		
11	22		А1А041. 280-04	Секция калориферная	1	выпуск 1-3
11	23		А1А041. 310	Секция приемная с фильтром	1	выпуск 1-3

Инв. № подл. | Подп. и дата | Взам. инв. № | Инв. № дубл. | Подп. и дата

Изм. Лист № докум. Подп. Дата

А1А116.000

Лист 4

Копировал: Формат А1

А1А116.000СБ

Вид А повернуто, лист 1
м 1:15

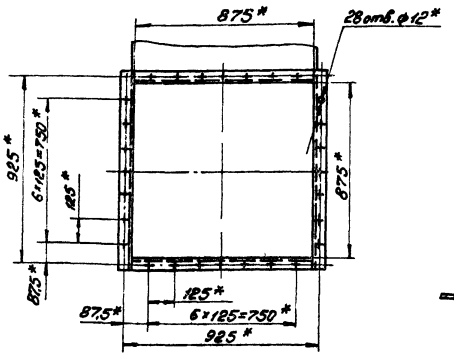

Ж-Ж лист 1
м 1:2

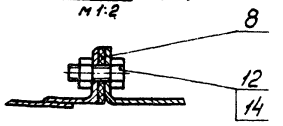

Е-Е лист 1
м 1:2

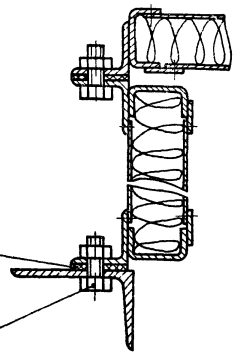

В-В лист 1
м 1:2

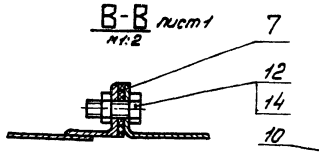

Д-Д лист 1
м 1:2

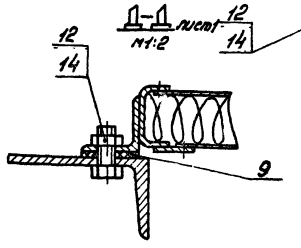

Вид Б лист 1
м 1:15

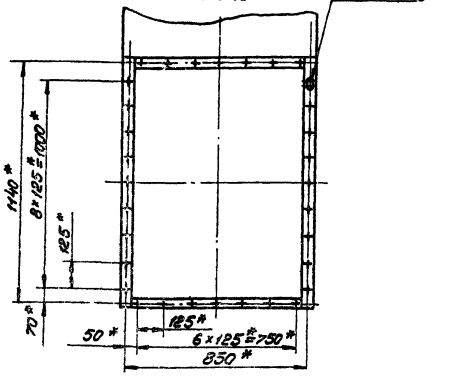

Инв.№ подл. | Подп. и дата | Взам.инв.№ | Инв.№ дубл. | Подп. и дата

Изм.	Лист	№ докум.	Подп.	Дата	А1А116.000 СБ	Лист 2

Формат 12

Серия 3.904-15 Выпуск 1-10

Формат	Зона	Поз.	Обозначение	Наименование	Кол.	Примечание
				А1А116.000-05		
				Сборочные единицы		
11		22	А1А041.280-05	Секция калориферная	1	Выпуск 1-3
11		23	А1А041.310	Секция приемная с фильтром	1	Выпуск 1-3
				А1А116.000-06		
				Сборочные единицы		
11		22	А1А041.280	Секция калориферная	1	Выпуск 1-3
11		23	А1А041.310-01	Секция приемная с фильтром	1	Выпуск 1-3
				А1А116.000-07		
				Сборочные единицы		
11		22	А1А041.280-01	Секция калориферная	1	Выпуск 1-3
11		23	А1А041.310-01	Секция приемная с фильтром	1	Выпуск 1-3
				А1А116.000-08		
				Сборочные единицы		
11		22	А1А041.280-02	Секция калориферная	1	Выпуск 1-3
11		23	А1А041.310-01	Секция приемная с фильтром	1	Выпуск 1-3

Инв.№ подл. | Подп. и дата | Взам.инв.№ | Инв.№ дубл. | Подп. и дата

Изм.	Лист	№ докум.	Подп.	Дата	А1А116.000	Лист 5

Формат 11

Формат	Зона	Поз.	Обозначение	Наименование	Кол.	Примечание
				А1А116.000-09		
				Сборочные единицы		
11		22	А1А041.280-03	Секция калориферная	1	Выпуск 1-3
11		23	А1А041.310-01	Секция приемная с фильтром	1	Выпуск 1-3
				А1А116.000-10		
				Сборочные единицы		
11		22	А1А041.280-04	Секция калориферная	1	Выпуск 1-3
11		23	А1А041.310-01	Секция приемная с фильтром	1	Выпуск 1-3
				А1А116.000-11		
				Сборочные единицы		
11		22	А1А041.280-05	Секция калориферная	1	Выпуск 1-3
11		23	А1А041.310-01	Секция приемная с фильтром	1	Выпуск 1-3

Инв.№ подл. | Подп. и дата | Взам.инв.№ | Инв.№ дубл. | Подп. и дата

Изм.	Лист	№ докум.	Подп.	Дата	А1А116.000	Лист 6

Копировал: Сычева

Формат 11

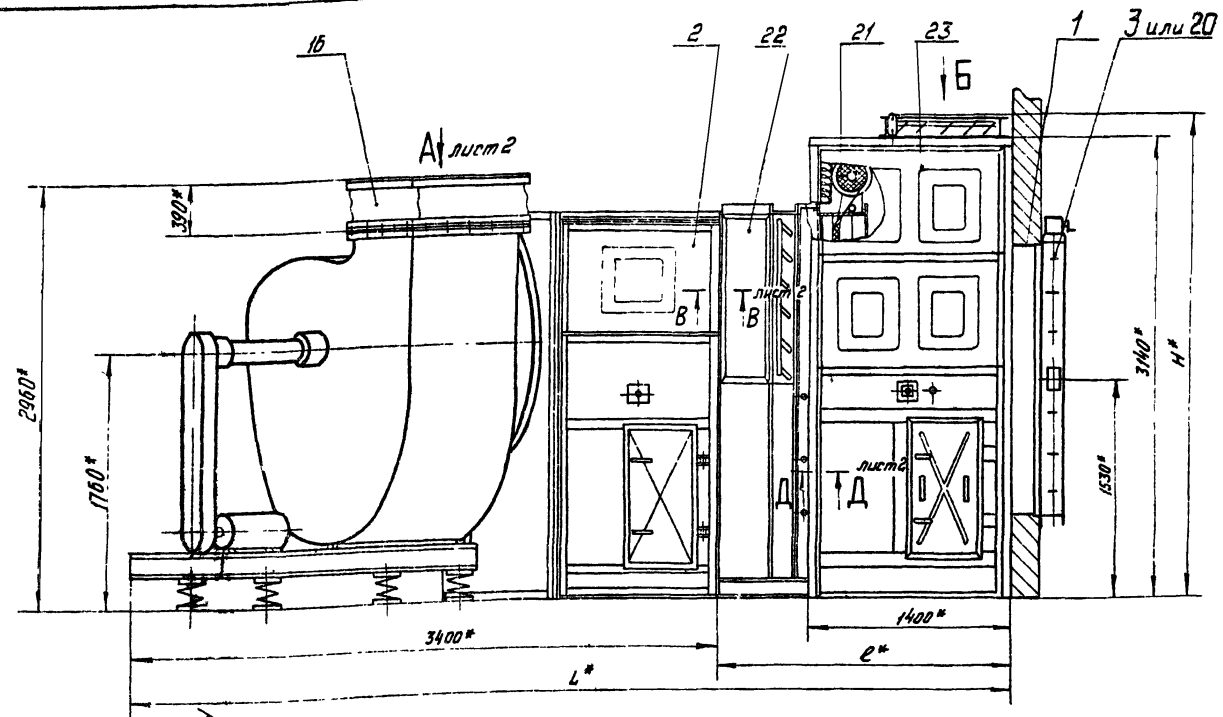

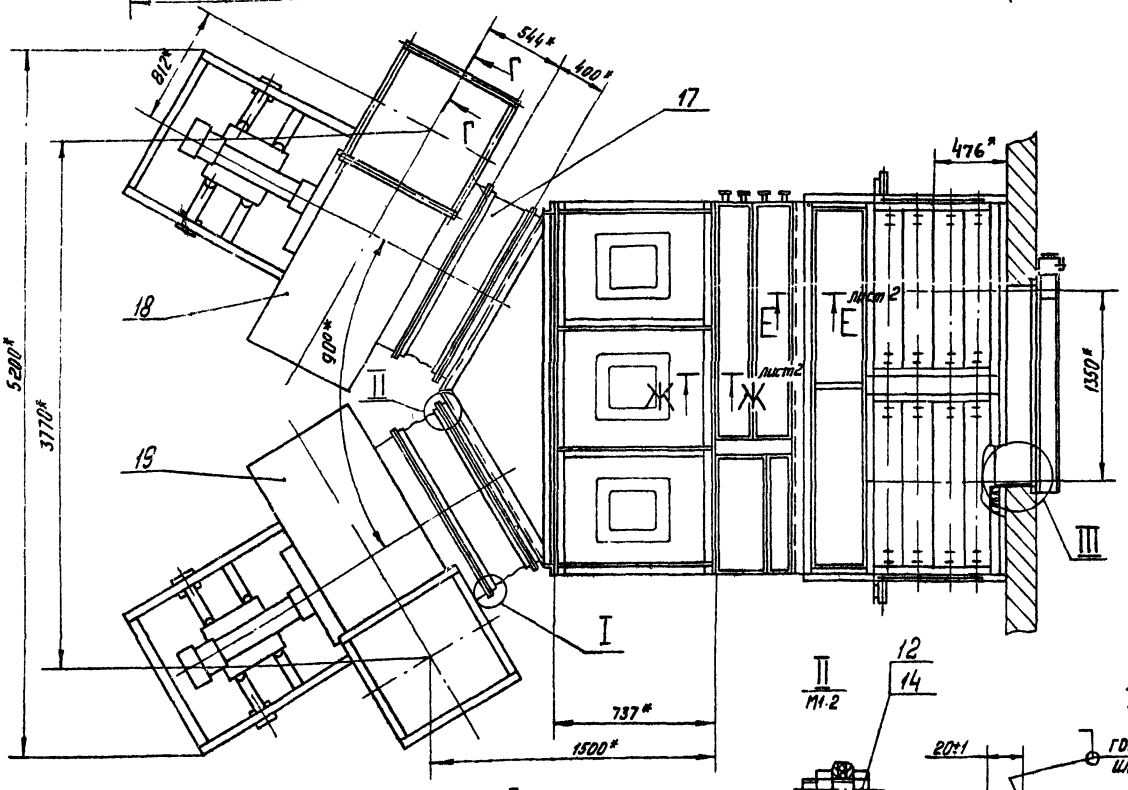

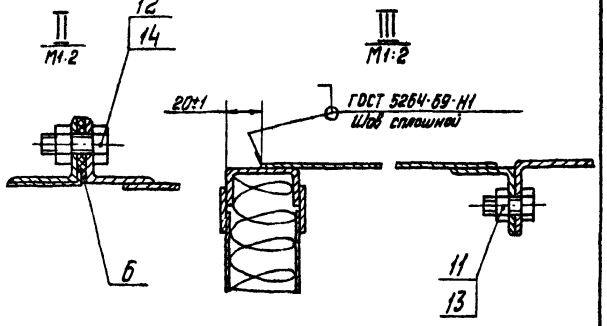

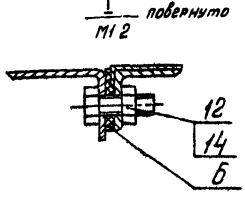

Г-Г
М1:2

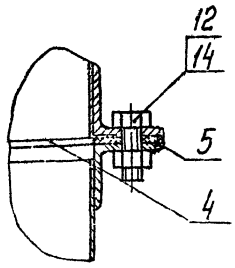

Обозначение	Размеры, мм			Масса
	L*	e*	H*	кг
А1А116.000	5227	1824	3313	5610
-01	5307	1904		6225
-02	5044	1641		4870
-03	5084	1681		5270
-04	5410	2007		6240
-05	5530	2127		7150
-06	5227	1824	—	5590
-07	5307	1904		6205
-08	5044	1641		4820
-09	5084	1681		5250
-10	5410	2007		6220
-11	5530	2127		7130

1. В качестве вентиляторных установок должны поставляться вентиляторные агрегаты с одним из комплектов:
А12,5-2, А12,5-3; А12,5-4, А12,5-5; А12,5-6;
Обозначение комплектов принято „Руководству по подбору центробежных вентиляторов" - серия АВ-156И
2.* Размеры для справок

Изм.	Лист	N докум.	Подп.	Дата	
Разраб.		Ритольская		12.VII	
Провер.		Литвак			
Рук. группы		Грановский			
Гл. спец.		Сливэ			
Н. контр.		Рувинская			
Утв.		Гольтберг			

А1А116 000СБ

Приточная вентиляционная камера типа 1ПК50 с резервным вентилятором, с фильтром
Сборочный чертеж.

Лит	Масса	Масштаб
И	смотри таблицу	—

Лист 1 Листов 2

Госстрой СССР САНТЕХПРОЕКТ г. Москва

Копировал: Мельникова Формат А3

Серия 3.904-16 Выпуск 1-10

Инв. № подл. | Подп. и дата | Взам. инв. № | Инв. № дубл. | Подп. и дата

Формат	Зона	Поз.	Обозначение	Наименование	Кол.	Примечание
				Документация		
22			А1А117.000-СБ	Сборочный чертеж		
11			А1А109-000 ТО	Приточная вентиляционная камера типа 1ПК10 с резервным вентилятором, с секцией орошения. Техническое описание		
				Сборочные единицы		
11		1	А1А041.270	Патрубок с фланцем	1	Выпуск 1-3
11		2	А1А115.010	Секция соединительная	1	
11		3	А3Д045.000-02	Заслонка воздушная утепленная	1	Выпуск 1-8 Взамен поз 19
				Детали		
Б4		4	А1А117.001	Прокладка Резина-пластина ЗТ-с ГОСТ 7338-65 40×875	4	0,157 кг
Б4		5	А1А117.002	Прокладка Резина-пластина ЗТ-с ГОСТ 7338-65 40×955	4	0,172 кг
Б4		6	А1А117.003	Прокладка Резина-пластина ЗТ-с ГОСТ 7338-65 ф1322×ф1250	4	0,035 кг

Инв.№ подл. | Подп. и дата | Взам. инв.№ | Инв.№ дубл. | Подпись и дата

А1А117.000

Изм.	Лист	№ докум.	Подп.	Дата
Разраб.		Ямпольская		
Пров.		Литвак		
Рук. гр.		Грановский		
Н. контр.		Рубинская		
Утв.		Спивак		

Приточная вентиляционная камера типа 1ПК50 с резервным вентилятором

Лит.	Лист	Листов
И	1	5

Госстрой СССР Сантехпроект г. Москва

Копировал: Формат А4

Формат	Зона	Поз.	Обозначение	Наименование	Кол.	Примечание
Б4		7	А1А117.004	Прокладка Резина-пластина ЗТ-с ГОСТ 7338-65 36×2609	2	0,43 кг
Б4		8	А1А117.005	Прокладка Резина-пластина ЗТ-с ГОСТ 7338-65 36×2520	1	0,415 кг
Б4		9	А1А117.006	Прокладка Резина-пластина ЗТ-с ГОСТ 7338-65 36×2655	2	0,438 кг
Б4		10	А1А117.007	Прокладка Резина-пластина ЗТ-с ГОСТ 7338-65 36×2540	1	0,421 кг
				Стандартные изделия		
				Болты ГОСТ 7798-70		
		11		М8×25.36	54	
		12		М10×25.36	224	
				Гайки ГОСТ 5915-70		
		13		М8.4	54	
		14		М10.4	224	
		15		Вставка ВНА 12,5 Серия 2.494-8 ЦИТП	2	
		16		Вставка ВВ12,5 Серия 2.494-8 ЦИТП	2	

Инв.№ подл. | Подп. и дата | Взам. инв.№ | Инв.№ дубл. | Подпись и дата

А1А117.000 Лист 2

Изм. Лист № докум. Подп. Дата

Копировал: Формат А4

Серия 3.904-15 Выпуск 1-10

Формат	Зона	Поз.	Обозначение	Наименование	Кол.	Примечание
		17		Вентилятор Ц4-70 №12,5 левое исполнение ГОСТ 5976-73	1	
		18		Вентилятор Ц4-70 №12,5 правое исполнение ГОСТ 5976-73	1	
				Прочие изделия		
		19		Клапан воздушный утепленный КУ1800×1400 ТУ22-2071-70	1	Взамен поз 4
				Переменные данные для исполнений:		
				А1А117.000		
				Сборочные единицы		
11		20	А1А041.280	Секция калориферная	1	Выпуск 1-3
11		21	А1А043.010	Секция приемная	1	Выпуск 1-3
				А1А117.000-01		
				Сборочные единицы		
11		20	А1А041.280-01	Секция калориферная	1	Выпуск 1-3
11		21	А1А043.010	Секция приемная	1	Выпуск 1-3
				А1А117.000-02		
				Сборочные единицы		

Инв.№ подл. | Подп. и дата | Взам. инв.№ | Инв.№ дубл. | Подпись и дата

А1А117.000 Лист 3

Изм. Лист № докум. Подп. Дата

Копировал: Формат А4

Формат	Зона	Поз.	Обозначение	Наименование	Кол.	Примечание
11		20	А1А041.280-02	Секция калориферная	1	Выпуск 1-3
11		21	А1А043.010	Секция приемная	1	Выпуск 1-3
				А1А117.000-03		
				Сборочные единицы		
11		20	А1А041.280-03	Секция калориферная	1	Выпуск 1-3
11		21	А1А043.010	Секция приемная	1	Выпуск 1-3
				А1А117.000-04		
				Сборочные единицы		
11		20	А1А041.280-04	Секция калориферная	1	Выпуск 1-3
11		21	А1А043.010	Секция приемная	1	Выпуск 1-3
				А1А117.000-05		
				Сборочные единицы		
11		20	А1А041.280-05	Секция калориферная	1	Выпуск 1-3
11		21	А1А043.010	Секция приемная	1	Выпуск 1-3
				А1А117.000-06		
				Сборочные единицы		
11		20	А1А041.280	Секция калориферная	1	Выпуск 1-3
11		21	А1А043.010-01	Секция приемная	1	Выпуск 1-3

Инв.№ подл. | Подп. и дата | Взам. инв.№ | Инв.№ дубл. | Подпись и дата

А1А117.000 Лист 4

Изм. Лист № докум. Подп. Дата

Копировал: Формат А4

Формат	Зона	Поз.	Обозначение	Наименование	Кол.	Примечание
				А1А117.000-07		
				Сборочные единицы		
11		20	А1А041.280-01	Секция калориферная	1	
12		21	А1А043.010-01	Секция приемная	1	
				А1А117.000-08		
				Сборочные единицы		
11		20	А1А041.280-02	Секция калориферная	1	
11		21	А1А043.010-01	Секция приемная	1	
				А1А117.000-09		
				Сборочные единицы		
11		20	А1А041.280-03	Секция калориферная	1	
11		21	А1А043.010-01	Секция приемная	1	
				А1А117.000-10		
				Сборочные единицы		
11		20	А1А041.280-04	Секция калориферная	1	
11		21	А1А043.010-01	Секция приемная	1	
				А1А117.000-11		
				Сборочные единицы		
11		20	А1А041.280-04	Секция калориферная	1	
11		21	А1А043.010-01	Секция приемная	1	

Изм. Лист № докум. Подп. Дата

А1А117.000

Лист 5

Копировал: Формат 11

Инв. № подл. | Подп. и дата | Взам. инв. № | Инв. № дубл. | Подп. и дата

А1А115.018

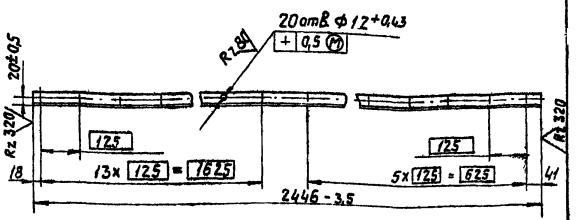

Неуказанные предельные отклонения размеров по СМ7

Изм.	Лист	№ докум.	Подп.	Дата
Разраб.		Ямпольская		22/II
Пров.		Литвак		
Рук. груп.		Грановский		
Н. контр.		Рувинская		
Утв.		Спивак		

А1А115.018

Уголок

Лит.	Масса	Масшт.
И	3,83	1:10

Лист | Листов 1

Уголок Б-36х36х3 ГОСТ 8905-72 / Ст. 3 ГОСТ 535-58

Госстрой СССР Сантехпроект г. Москва

Копировал: Формат 11

Инв. № подл. | Подп. и дата | Взам. инв. № | Инв. № дубл. | Подп. и дата

А1А115.029

Rz 320

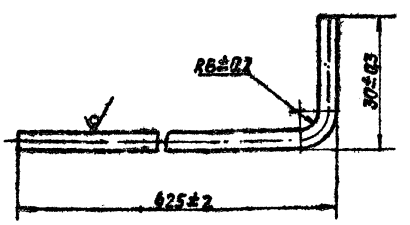

Серия 3.904-15 Выпуск 1-10

Изм.	Лист	№ докум.	Подп.	Дата
Разраб.		Ямпольская		22/II
Пров.		Литвак		
Рук. груп.		Грановский		
Н. контр.		Рувинская		
Утв.		Спивак		

А1А115.029

Пруток

Лит.	Масса	Масшт.
И	0,1	1:1

Лист | Листов 1

Круг В6 ГОСТ 2590-71 / Ст. 3 ГОСТ 535-58

Госстрой СССР Сантехпроект г. Москва

Копировал: Формат 11

Инв. № подл. | Подп. и дата | Взам. инв. № | Инв. № дубл. | Подп. и дата

А1А115.028

Rz 320

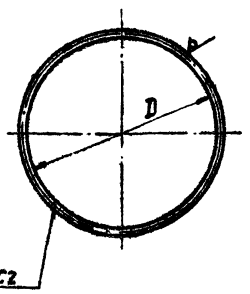

Обозначение	D, мм	Масса, кг
А1А115.028	400±0,8	0,2
-01	600±0,9	0,29
-02	800±1	0,41
-03	1000±1,1	0,48

Изм.	Лист	№ докум.	Подп.	Дата
Разраб.		Ямпольская		22/II
Пров.		Литвак		
Рук. груп.		Грановский		
Н. контр.		Рувинская		
Утв.		Спивак		

А1А115.028

Кольцо

Лит.	Масса	Масшт.
И	Смотри таблицу	—

Лист | Листов 1

Круг В5 ГОСТ 2590-71 / Ст. 3 ГОСТ 535-58

Госстрой СССР Сантехпроект г. Москва

Копировал: Формат 11

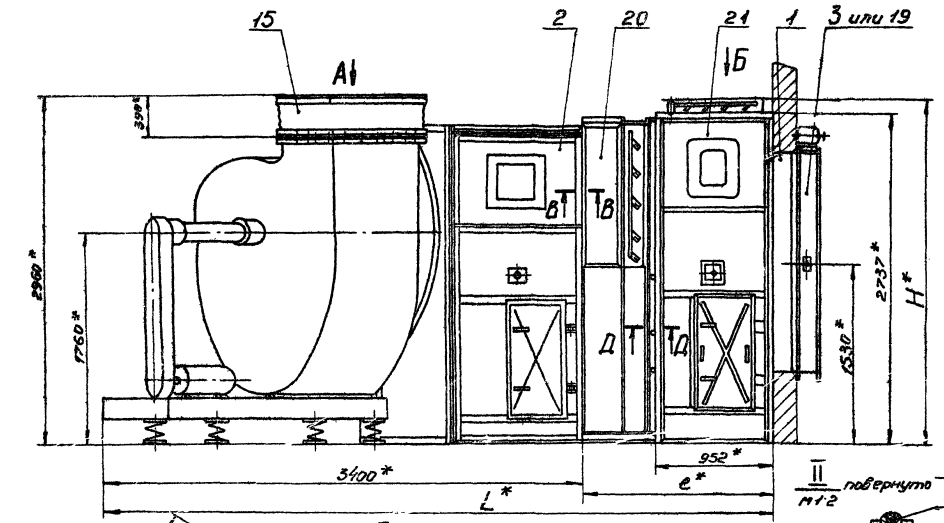

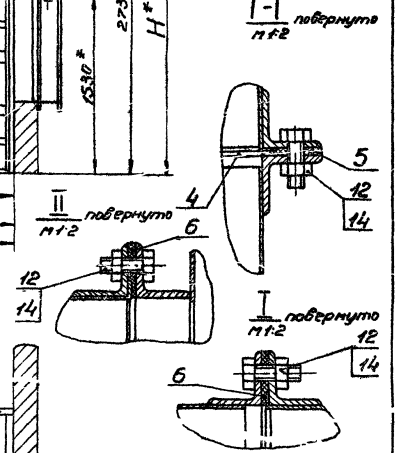

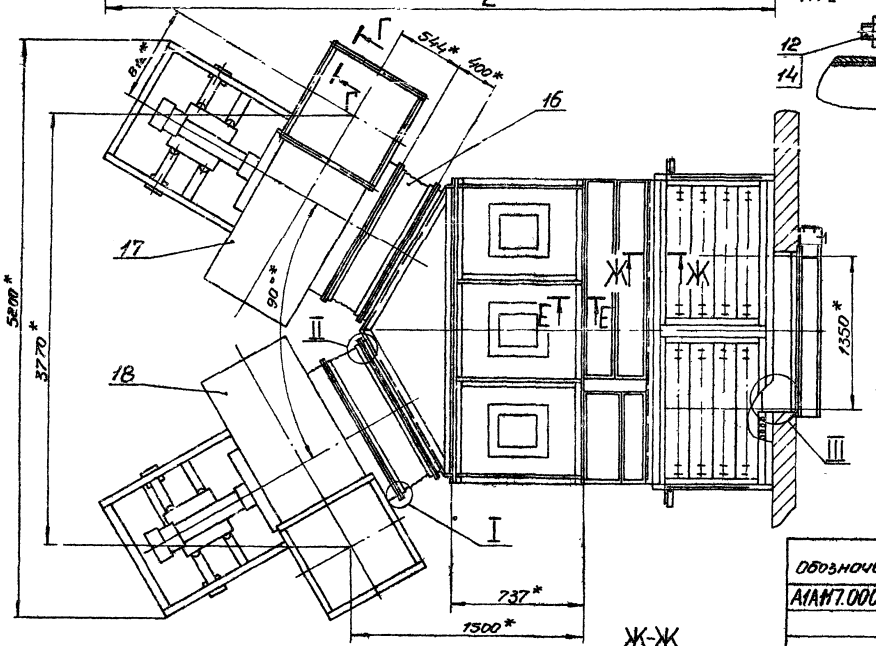

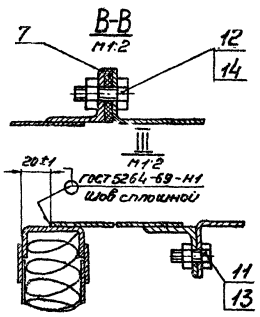

Обозначение	Размеры, мм			Масса, кг
	L	l	H	
А1А117.000	4779	1376	2910	4835
-01	4859	1456		5540
-02	4596	1193		4195
-03	4636	1233		4595
-04	4962	1559		5570
-05	5082	1679		6475
-06	4779	1376	–	4885
-07	4859	1456		5490
-08	4596	1193		4145
-09	4636	1233		4545
-10	4962	1559		5520
-11	5082	1679		6425

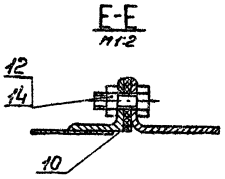

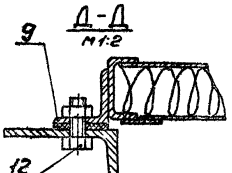

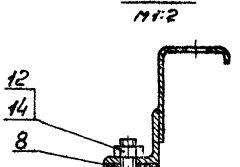

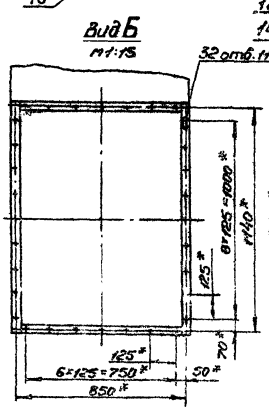

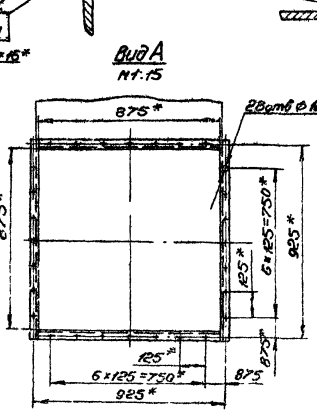

1. В качестве вентиляторных установок должны поставляться вентиляторные агрегаты с одним из комплектов: А12,5-1; А12,5-2; А12,5-3; А12,5-4; А12,5-5; А12,5-6. Обозначение комплектов принято по „Руководству по подбору центробежных вентиляторов" – серия А8-156М.
2. * Размеры для справок.

| | | |

Формат	Зона	поз.	Обозначение	Наименование	Кол.	Примечание
				Документация		
22			А1А115.010 СБ	Сборочный чертеж		
				Сборочные единицы		
11		1	А1А041.020	Панель перекрытия	1	Выпуск 1-3
11		2	А1А041.030	Панель передняя	1	Выпуск 1-3
11		3	А1А041.040	Панель задняя	1	Выпуск 1-3
11		4	А1А115.020	Панель торцевая	1	
11		5	А14М013.000	Дверь герметическая	1	Выпуск 1-7
				Детали		
Б4		6	А1А115.015	Прокладка Резина-пластина ЗТ-с ГОСТ 7338-65 36×2610	2	0.42кг
Б4		7	А1А115.016	Прокладка Резина-пластина ЗТ-с ГОСТ 7338-65 36×737	2	0.12кг
Б4		8	А1А115.017	Прокладка Резина-пластина ЗТ-с ГОСТ 7338-65 36×2520	1	0.41кг

Инв.№ подл. | Подп. и дата | Взам. инв.№ | Инв.№ дубл. | Подп. и дата

Изм.	Лист	№ докум.	Подп.	Дата
Разраб.		Ямпольская		
Пров.		Литвак		
Рук.группы		Грановский		
Н.контр.		Рубинская		
Утв.		Спивак		

А1А115.010

Секция соединительная

Лит.	Лист	Листов
И	1	2

Госстрой СССР Сантехпроект г. Москва

Копировал: Денисова Формат: 11

Формат	Зона	поз.	Обозначение	Наименование	Кол.	Примечание
				Стандартные изделия		
		9		Болт М10×25 36 ГОСТ 7798-70	72	
		10		Гайка М10 4 ГОСТ 5915-70	72	

Инв.№ подл. | Подп. и дата | Взам. инв.№ | Инв.№ дубл. | Подп. и дата

Изм.	Лист	№ докум.	Подп.	Дата

А1А115.010

Лист 2

Копировал: Денисова Формат: 11

Серия 3.804-15 Выпуск 1-10

Формат	Зона	поз.	Обозначение	Наименование	Кол.	Примечание
				Документация		
22			А1А115.020 СБ	Сборочный чертеж		
				Сборочные единицы		
11		1	А1А115.030	Сектор	2	
11		2	А1А115.040	Решетка ограждающая	2	
				Детали		
11		3	А1А115.018	Уголок	1	
11		4	А1А115.019	Уголок	1	
		5	-01	Уголок	1	
Б4		6	А1А115.021	Уголок Б-36×36×3 ГОСТ 8509-72 Ст.3 ГОСТ 535-58 L=2446-1	1	4.035кг
11		7	А1А115.022	Скоба	8	
11		8	А1А115.023	Лист	1	
11		9	А1А115.024	Профиль	1	
11		10	А1А115.025	Уголок	4	
				Стандартные изделия		
		11		Болт М8×20.36 ГОСТ 7798-70	16	
		12		Гайка М8.4 ГОСТ 5915-70	16	

Инв.№ подл. | Подп. и дата | Взам. инв.№ | Инв.№ дубл. | Подп. и дата

Изм.	Лист	№ докум.	Подп.	Дата
Разраб.		Литвак		
Пров.		Грановский		
Рук.группы		Грановский		
Н.контр.		Рубинская		
Утв.		Спивак		

А1А115.020

Панель торцевая

Лит.	Лист	Листов
И		1

Госстрой СССР Сантехпроект г. Москва

Копировал: Денисова Формат: 11

Формат	Зона	поз.	Обозначение	Наименование	Кол.	Примечание
				Документация		
12			А1А115 030	Сборочный чертеж		
				Детали		
11		1	А1А115 026	Лист	1	
11		2	А1А115 027	Фланец	1	

Инв.№ подл. | Подп. и дата | Взам. инв.№ | Инв.№ дубл. | Подп. и дата

Изм.	Лист	№ докум.	Подп.	Дата
Разраб.		Литвак		
Пров.		Грановский		
Рук.группы		Грановский		
Н.контр.		Рубинская		
Утв.		Спивак		

А1А115.030

Сектор

Лит.	Лист	Листов
И		1

Госстрой СССР Сантехпроект г. Москва

Копировал: Денисова Формат: 11

А1А115.010СБ

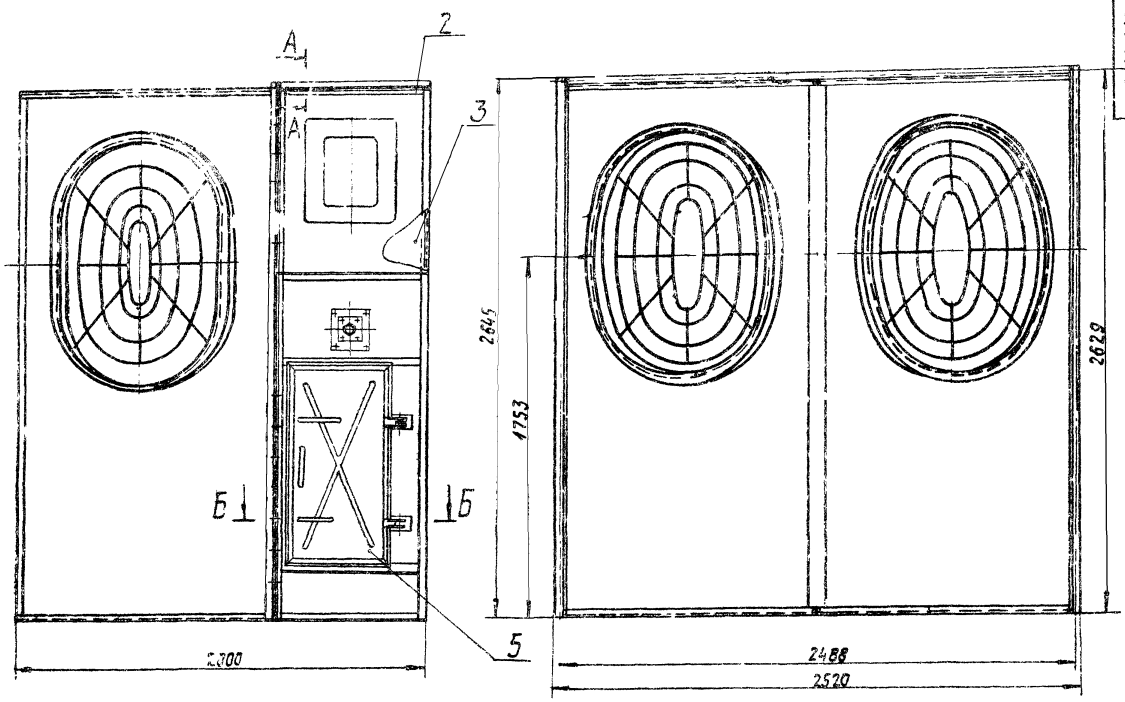

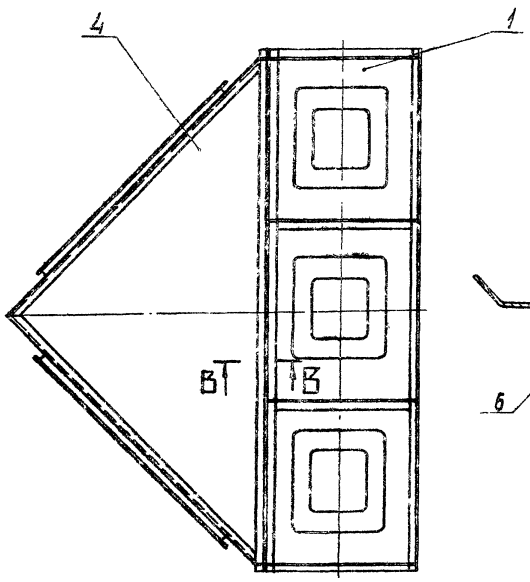

Б-Б
М1:2

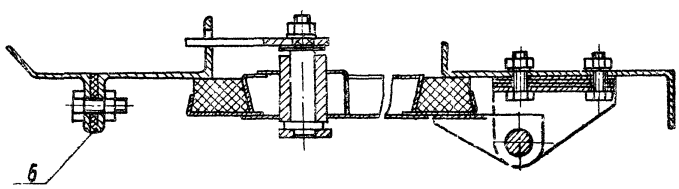

А-А
М1:2

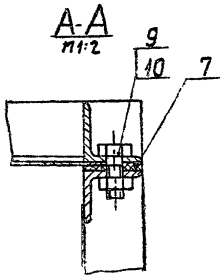

В-В
М1:2

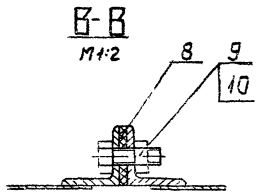

Размеры для справок

Изм.	Лист	№ докум.	Подп.	Дата	А1А115.010 СБ	
Разраб.		Ямпольская			Секция соединительная. Сборочный чертеж	Лит. / Масса / Масшт.
Пров.		Литвак				Л / 197 / 1:15
Рук. груп.		Грановский				Лист / Листов
Гл. спец.		Спивак				Госстрой СССР Сантехпроект г. Москва
Н. контр.		Рубинская				
Утв.		Гольтвегер				

Копировал

Формат А2

Серия 3.904-15 Выпуск 1-10

Инв. № подл. | Подп. и дата | Взам. инв. № | Инв. № дубл. | Подп. и дата

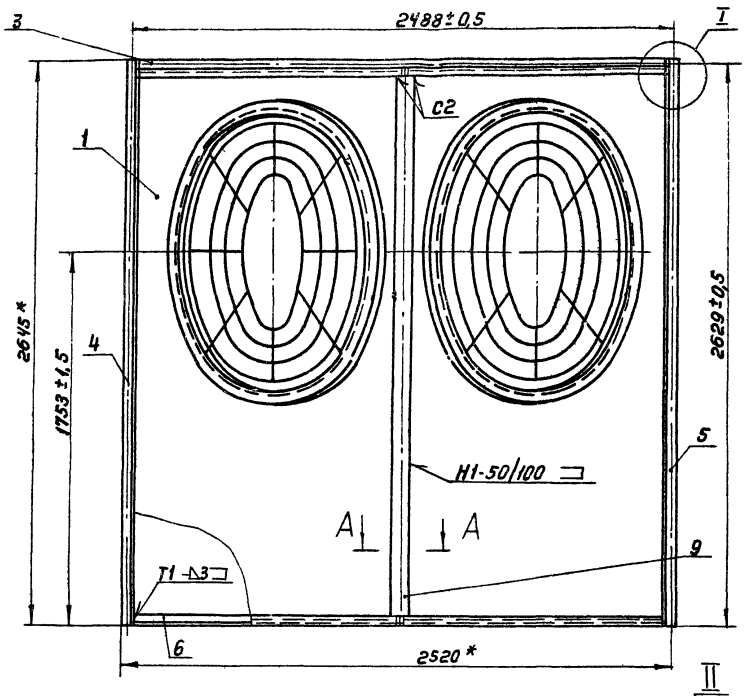

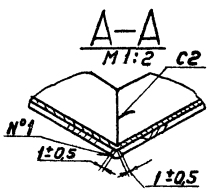

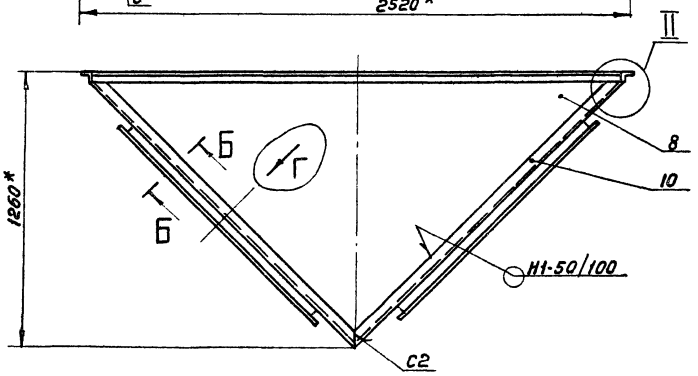

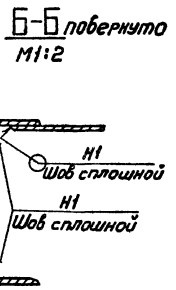

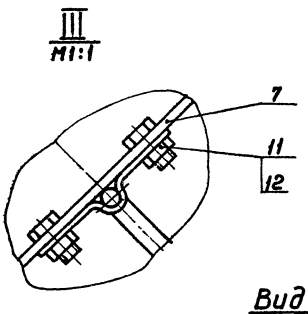

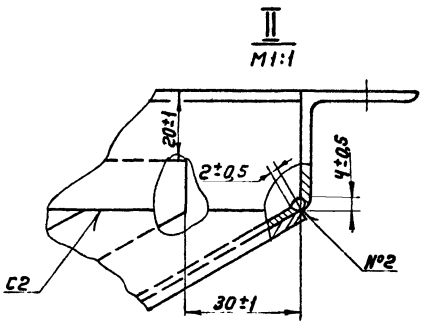

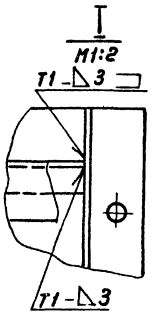

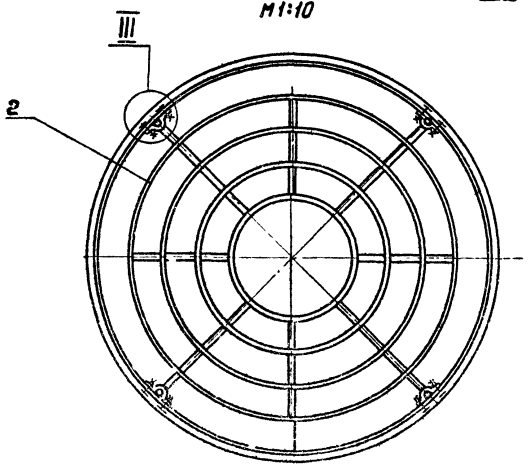

1.* Размеры для справок

2. Шероховатость поверхностей деталей, полученных отрезкой под прямым углом, - Rz320. Неуказанная шероховатость поверхностей деталей -

3. Сварные швы С2, Т1, Н1 по ГОСТ 5264-69; №1, №2 - сварка ручная электродуговая.

Изм	Лист	№ докум	Подп	Дата	А1А115.020 СБ			
Разраб		Ямпольская			Панель торцевая Сборочный чертеж	Лит	Масса	Масшт
Пров		Литвак				К	101,5	1:15
Рук.груп		Грановский				Лист	Листов 1	
Гл.спец		Глибок				Госстрой СССР Сантехпроект г. Москва		
Н.контр		Рубинская						
Утв		Голотвегер						

Серия 3.904-15 Выпуск 1-10

Инв.№ подл. | Подп. и дата | Взам.инв.№ | Инв.№ дубл. | Подп. и дата

Формат 22

А1А115.027

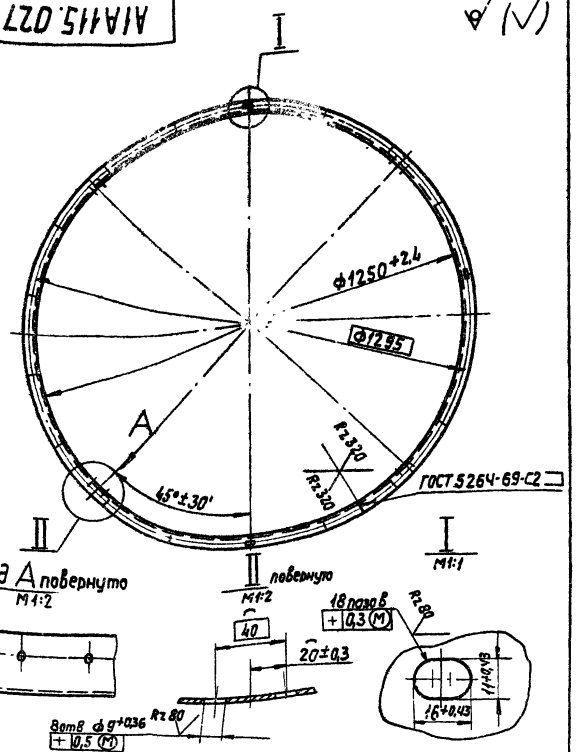

Изм.	Лист	№ докум.	Подп.	Дата	
Разраб.		Ямпольская			
Пров.		Литвак			
Рук.гр.п.		Рановский			
Н.контр.		Рубинская			
Утв.		Слувак			

А1А115.027

Фланец

Лит.	Масса	Масшт.
И	6,5	1:10
Лист	Листов 1	

Уголок Б-36×36×3 ГОСТ 8509-72 / Ст.3 ГОСТ 535-58

Госстрой СССР Сантехпроект г. Москва

Копировал

Формат А1

Инв.№ подл. | Подп. и дата | Взам. инв.№ | Инв.№ дубл. | Подп. и дата

А1А115.026

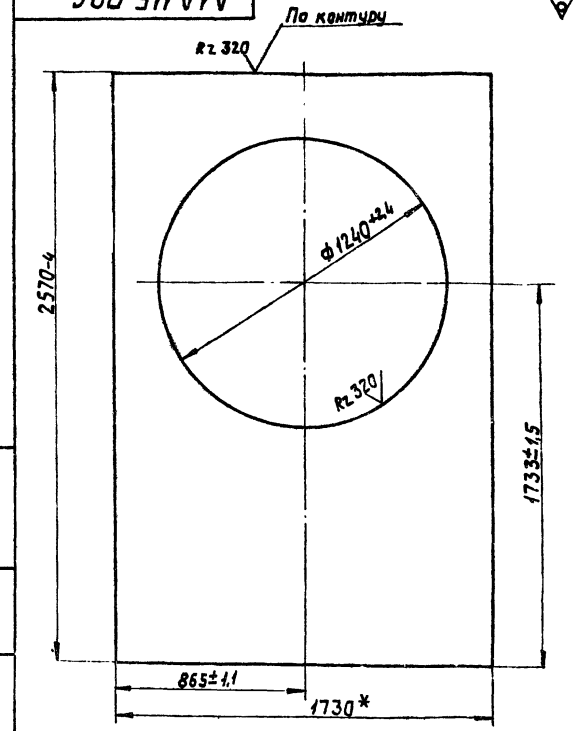

* Размер для справок

Изм.	Лист	№ докум.	Подп.	Дата	
Разраб.		Ямпольская			
Пров.		Литвак			
Рук.гр.уп.		Рановский			
Н.контр.		Рубинская			
Утв.		Слувак			

А1А115.026

Лист

Лит.	Масса	Масшт.
И	50,8	1:15
Лист	Листов 1	

Лист 52 ГОСТ 19.903-74 / 1-IV-Ст.3 ГОСТ 16523-70

Госстрой СССР Сантехпроект г. Москва

Копировал

Формат А1

Инв.№ подл. | Подп. и дата | Взам. инв.№ | Инв.№ дубл. | Подп. и дата

А1А115.030СБ

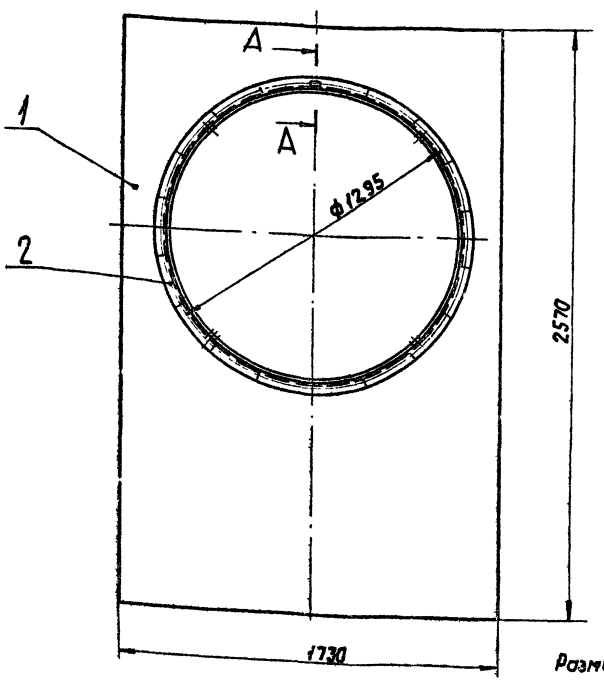

А-А
М1:1

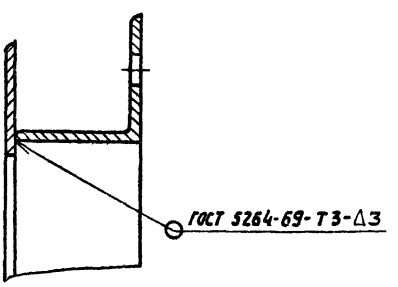

Размеры для справок

Изм.	Лист	№ докум.	Подп.	Дата	
Разраб.		Ямпольская			
Пров.		Литвак			
Рук.гр.уп.		Рановский			
Гл.спец.		Слувак			
Н.контр.		Рубинская			
Утв.		Гольцшер			

А1А115.030СБ

Сектор. Сборочный чертеж

Лит.	Масса	Масшт.
И	57,3	1:15
Лист	Листов 1	

Госстрой СССР Сантехпроект г. Москва

Копировал

Формат А1

Серия 3.903-15. Выпуск 1-10

Инв.№ подл. | Подп. и дата | Взам. инв.№ | Инв.№ дубл. | Подп. и дата

Обозначение		Наименование	Кол.	Примечание
		Документация		
		А1А115.040СБ	Сборочный чертеж	
		Детали		
11	1	А1А115.028	Кольцо	1
	2	-01	Кольцо	1
	3	-02	Кольцо	1
	4	-03	Кольцо	1
11	5	А1А115.029	Пруток	4
64	6	А1А115.031	Пруток	
			Круг В6 ГОСТ 2590-71 / Ст3 ГОСТ 535-58	
			L=305	4	0,029кг

Изм.	Лист	№ докум.	Подп.	Дата
Разраб.		Литвак		
Пров.		Грановский		
Рук. гр.		Грановский		
Н. контр.		Рубинская		
Утв.		Спивак		

А1А115.040

Решетка ограждающая

Лит. | Масса | Масштаб

Госстрой СССР Сантехпроект г. Москва

Копировал Формат А1

Инв. № подл. | Подп. и дата | Взам. инв. № | Инв. № дубл. | Подп. и дата

А1А115.019

А1А115.019 изображено

А1А115.019-01 зеркальное отражение

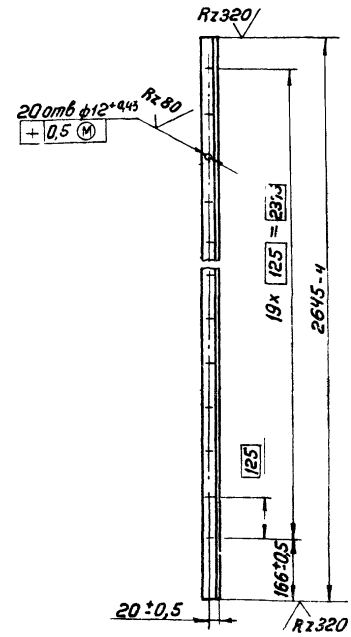

Изм.	Лист	№ докум.	Подп.	Дата
Разраб.		Ямпольская		
Пров.		Литвак		
Рук. гр.		Грановский		
Н. контр.		Рубинская		
Утв.		Спивак		

А1А115.019

Уголок

Лит. И | Масса 4,36 | Масштаб 1:10

Лист | Листов 1

Уголок Б.36х36х3 ГОСТ 8509-72 / Ст.3 ГОСТ 535-58

Госстрой СССР Сантехпроект г. Москва

Копировал Формат А1

Инв. № подл. | Подп. и дата | Взам. инв. № | Инв. № дубл. | Подп. и дата

А1А115.040СБ

Серия 3.904-15 Выпуск 1-10

Вид А

М1:1

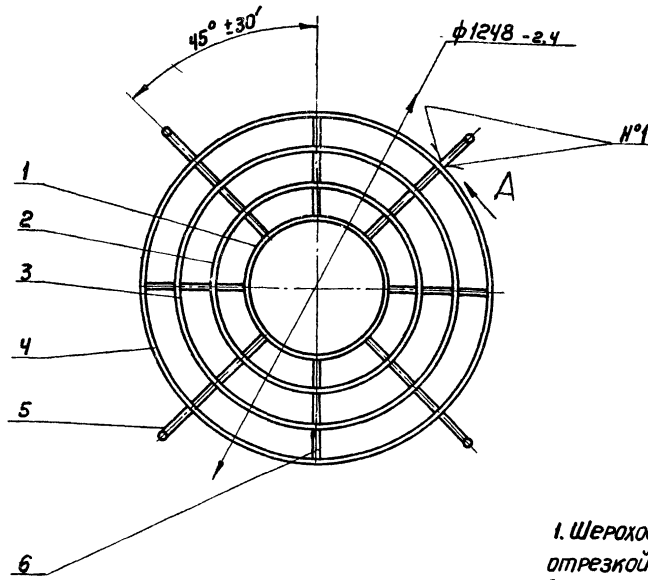

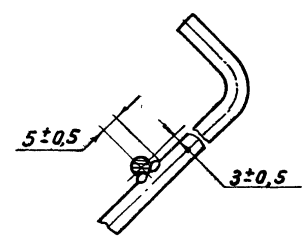

1. Шероховатость поверхностей деталей, полученных отрезкой под прямым углом, - Rz320. Неуказанная шероховатость поверхностей деталей -
2. Сварные швы №1 производить по контуру прилегания деталей; сварка ручная электродуговая

Изм.	Лист	№ докум.	Подп.	Дата
Разраб.		Ямпольская		
Пров.		Литвак		
Рук. гр.		Грановский		
Гл. спец.		Спивак		
Н. контр.		Рубинская		
Утв.		Гальтвегер		

А1А115.040СБ

Решетка ограждающая

Сборочный чертеж

Лит. | Масса 1,9 | Масштаб 1:10

Лист | Листов 1

Госстрой СССР Сантехпроект г. Москва

Копировал Формат А2

Инв. № подл. | Подп. и дата | Взам. инв. № | Инв. № дубл. | Подп. и дата

А1А115.023

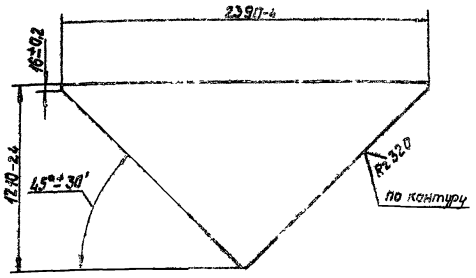

Изм.	Лист	№ докум.	Подп.	Дата
Разраб.	Ямпольская			
Пров.	Литвак			
Рук.груп.	Грановский			
Н.контр.	Рубинская			
Утв.	Спивак			

Лист

Лит.	Масса	Масштаб
И	22,6	1:20

Лист | Листов 1

Госстрой СССР Сантехпроект г. Москва

Лист 62,0 ГОСТ 19903-74 Ст.3 ГОСТ 16523-70

Копировал: Формат А4

А1А115.025

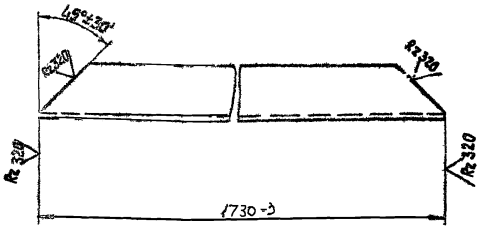

Изм.	Лист	№ докум.	Подп.	Дата
Разраб.	Ямпольская			
Пров.	Литвак			
Рук.груп.	Грановский			
Н.контр.	Рубинская			
Утв.	Спивак			

Уголок

Лит.	Масса	Масштаб
И	2,85	1:2

Лист | Листов 1

Госстрой СССР Сантехпроект г. Москва

Уголок 6-36×36×3 ГОСТ 8509-72 Ст.3 ГОСТ 535-58

Копировал: Формат А4

А1А115.024

Rz 320

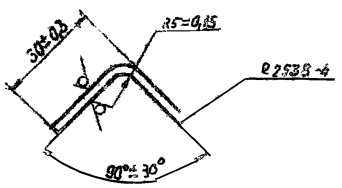

Изм.	Лист	№ докум.	Подп.	Дата
Разраб.	Ямпольская			
Пров.	Литвак			
Рук.груп.	Грановский			
Н.контр.	Рубинская			
Утв.	Спивак			

Профиль

Лит.	Масса	Масштаб
И	4,15	1:1

Лист | Листов 1

Госстрой СССР Сантехпроект г. Москва

Лист 63,0 ГОСТ 19903-74 Ст.3 ГОСТ 16523-70

Серия 3.904-15 Выпуск 1-10

А1А115.022

Rz 320

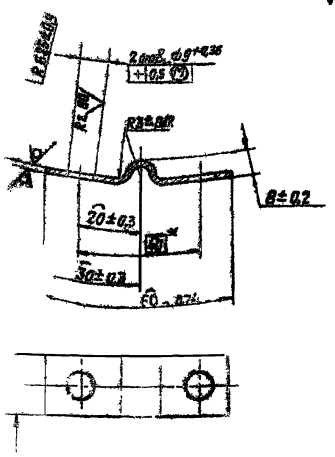

* Размер для справок

Изм.	Лист	№ докум.	Подп.	Дата
Разраб.	Ямпольская			
Пров.	Литвак			
Рук.груп.	Грановский			
Н.контр.	Рубинская			
Утв.	Спивак			

Скоба

Лит.	Масса	Масштаб
И	0,022	1:1

Лист | Листов 1

Госстрой СССР Сантехпроект г. Москва

Лист 62,0 ГОСТ 19903-74 Ст.3 ГОСТ 16523-70

Формат	Зона	Поз.	Обозначение	Наименование	Кол.	Примечание
				Документация		
22			А1А118.000 СБ	Сборочный чертеж		
11			А1А109.000 ТО	Приточная вентиляционная камера типа 1ПК10 с резервным вентилятором с секцией орошения		
				Техническое описание		
				Сборочные единицы		
11		1	А1А044.080	Секция орошения	1	Выпуск 1-4
11		2	А1А044.150	Установка утепленным клапанов	1	Выпуск 1-4
11		3	А1А044.170	Короб	1	Выпуск 1-4
		4	-01	Короб	1	
11		5	А1А118.010	Секция соединительная	1	
				Детали		
64		6	А1А118.001	Прокладка		
				Резина-пластина ЗТ-с		
				ГОСТ 7338-65 50х1380	4	0,31 кг
64		7	А1А118.002	Прокладка		
				Резина-пластина ЗТ-с		
				ГОСТ 7338 65 50х1120	4	0,23 кг
64		8	А1А118.003	Прокладка		
				Резина-пластина ЗТ-с		
				ГОСТ 7338-65 ф1520хф1440	2	0,3 кг

Инв.№ подл. | Подп. и дата | Взам. инв.№ | Инв.№ дубл. | Подп. и дата

Изм.	Лист	№ докум.	Подп.	Дата
Разраб.		Ямпольская		
Пров.		Литвак		
Рук.груп.		Грановский		
Н.контр.		Рубинская		
Утв.		Сливак		

А1А118.000

Приточная вентиляционная камера типа 1ПК10 с резервным вентилятором, с секцией орошения.

Лит.	Лист	Листов
И	1	6

Госстрой СССР Сантехпроект г. Москва

Копировал: Формат А1

Формат	Зона	Поз.	Обозначение	Наименование	Кол.	Примечание
64		9	А1А118.004	Прокладка		
				Резина-пластина		
				ЗТ-с ГОСТ 7338-65		
				ф1472хф1400	2	0,28 кг
64		10	А1А118.005	Прокладка		
				Резина-пластина		
				ЗТ-с ГОСТ 7338-65		
				36х3146	4	0,55 кг
64		11	А1А118.006	Прокладка		
				Резина-пластина		
				ЗТ-с ГОСТ 7338-65		
				36х2520	2	0,49 кг
64		12	А1А118.007	Прокладка		
				Резина-пластина		
				ЗТ-с ГОСТ 7338-65		
				36х2540	1	0,51 кг
64		13	А1А118.008	Прокладка		
				Резина-пластина		
				ЗТ-с ГОСТ 7338-65		
				36х3155	2	0,57 кг
64		14	А1А118.009	Прокладка		
				Резина-пластина		
				ЗТ-с ГОСТ 7338-65		
				36х1873	2	0,35 кг
				Стандартные изделия		
				Болты ГОСТ 7798-70		
		15		М10х25.36	390	
		16		М12х30.36	140	

Инв.№ подл. | Подп. и дата | Взам. инв.№ | Инв.№ дубл. | Подп. и дата

А1А118.000 Лист 2

Изм. Лист № докум. Подп. Дата

Копировал: Формат А1

Серия 3.904-15 Выпуск 1-10

Формат	Зона	Поз.	Обозначение	Наименование	Кол.	Примечание
				Гайки. ГОСТ 75915-70		
		17		М10.4	390	
		18		М12.4	140	
		19		Шайба 10		
				ГОСТ 10906-66	68	
		20		Вставка ВН616		
				Серия 2.494-8 ЦИП	2	
		21		Вставка В.В16		
				Серия 2.494-8 ЦИТП	2	
		22		Вентилятор Ц4-76 №16		
				левого вращения		
				ГОСТ 5976-73	1	
		23		Вентилятор Ц4-76 №16		
				правого вращения		
				ГОСТ 5976-73	1	
				Прочие изделия		
		24		Материал фильтрующий из упругого стекловолокна марки		
				ФСВУТУ21-10-369-70	50м	
				Переменные данные для исполнений		
				А1А118.000		
				Сборочные единицы		
11		25	А1А044.180	Секция калориферная	1	Выпуск 1-4
11		26	А1А044.210	Секция приемная с фильтром	1	Выпуск 1-4

Инв.№ подл. | Подп. и дата | Взам. инв.№ | Инв.№ дубл. | Подп. и дата

А1А118 000 Лист 3

Изм. Лист № докум. Подп. Дата

Копировал Формат А1

Формат	Зона	Поз.	Обозначение	Наименование	Кол.	Примечание
				А1А118.000-01		
				Сборочные единицы		
11		25	А1А044.180-01	Секция калориферная	1	Выпуск 1-4
11		26	А1А044.210	Секция приемная с фильтром	1	Выпуск 1-4
				А1А118 000-02		
				Сборочные единицы		
11		25	А1А044.180-02	Секция калориферная	1	Выпуск 1-4
11		26	А1А044.210	Секция приемная с фильтром	1	Выпуск 1-4
				А1А118 000-03		
				Сборочные единицы		
11		25	А1А044 180-03	Секция калориферная	1	Выпуск 1-4
11		26	А1А044 210	Секция приемная с фильтром	1	Выпуск 1-4
				А1А118 000-04		
				Сборочные единицы		
11		25	А1А044 180-04	Секция калориферная	1	Выпуск 1-4
11		26	А1А044 210	Секция приемная с фильтром	1	Выпуск 1-4

Инв.№ подл. | Подп. и дата | Взам. инв.№ | Инв.№ дубл. | Подп. и дата

А1А118.000 Лист 4

Изм. Лист № докум. Подп. Дата

Копировал Формат А1

Формат	Зона	Поз.	Обозначение	Наименование	Кол.	Примечание
				А1А 118.000-05		
				Сборочные единицы		
11		25	А1А 044.180-05	Секция калориферная	1	Выпуск 1-4
11		26	А1А 044.210	Секция приемная с фильтром	1	Выпуск 1-4
				А1А 118.000-06		
				Сборочные единицы		
11		25	А1А 044.180	Секция калориферная	1	Выпуск 1-4
11		26	А1А 044.210-01	Секция приемная с фильтром	1	Выпуск 1-4
				А1А 118.000-07		
				Сборочные единицы		
11		25	А1А 044.180-01	Секция калориферная	1	Выпуск 1-4
11		26	А1А 044.210-01	Секция приемная с фильтром	1	Выпуск 1-4
				А1А 118.000-08		
				Сборочные единицы		
11		25	А1А 044.180-02	Секция калориферная	1	Выпуск 1-4
11		26	А1А 044.210-01	Секция приемная с фильтром	1	Выпуск 1-4

Инв. № подл. | Подп. и дата | Взам. инв. № | Инв. № дубл. | Подп. и дата

Изм. | Лист | № докум. | Подп. | Дата

А1А 118.000

Лист 5

Копировал: Формат 11

Формат	Зона	Поз.	Обозначение	Наименование	Кол.	Примечание
				А1А 118.000-09		
				Сборочные единицы		
11		25	А1А 044.180-03	Секция калориферная	1	Выпуск 1-4
11		26	А1А 044.210-01	Секция приемная с фильтром	1	Выпуск 1-4
				А1А 118.000-10		
				Сборочные единицы		
11		25	А1А 044.180-04	Секция калориферная	1	Выпуск 1-4
11		26	А1А 044.210-01	Секция приемная с фильтром	1	Выпуск 1-4
				А1А 118.000-11		
				Сборочные единицы		
11		25	А1А 044.180-05	Секция калориферная	1	Выпуск 1-4
11		26	А1А 044.210-01	Секция приемная с фильтром	1	Выпуск 1-4

Инв. № подл. | Подп. и дата | Взам. инв. № | Инв. № дубл. | Подп. и дата

Изм. | Лист | № докум. | Подп. | Дата

А1А 118.000

Лист 6

Копировал: Дзина Формат 11

Серия 3.904-15 Выпуск 1-10

Формат	Зона	Поз.	Обозначение	Наименование	Кол.	Примечание
				Документация		
22			А1А 119.000 СБ	Сборочный чертеж		
11			А1А 109.000 ТО	Приточная вентиляционная камера типа 1ПК-10 с резервным вентилятором с секцией орошения		
				Техническое описание		
				Сборочные единицы		
11		1	А1А 044.150	Установка утепленных клапанов	1	Выпуск 1-4
11		2	А1А 044.170	Короб	1	Выпуск 1-4
		3	-01	Короб	1	
11		4	А1А 118.010	Секция соединительная	1	
				Детали		
БЧ		5	А1А 119 001	Прокладка Резина-пластина ЗТ-с ГОСТ 7338-65 50×1380	4	0,31 кг
БЧ		6	А1А 119 002	Прокладка Резина-пластина ЗТ-с ГОСТ 7338-65 50×1120	4	0,23 кг
БЧ		7	А1А 119.003	Прокладка Резина-пластина ЗТ-с ГОСТ 7338-65 Ø1520 × Ø1440	2	0,3 кг

Инв. № подл. | Подп. и дата | Взам. инв. № | Инв. № дубл. | Подп. и дата

Изм. | Лист | № докум. | Подп. | Дата

А1А 119.000

Разраб.	Ямпольская		
Пров.	Литвак		
Рук. гр.	Грановский		
Н. контр.	Рувинская		
Утв.	Спивак		

Приточная вентиляционная камера типа 1ПК 70 с резервным вентилятором, с фильтром

Литер	Лист	Листов
Н	1	6

Госстрой СССР Сантехпроект г. [illegible]

Формат	Зона	Поз.	Обозначение	Наименование	Кол.	Примечание
БЧ		8	А1А 119.004	Прокладка Резина-пластина ЗТ-с ГОСТ 7338-65 Ø1472 × Ø1400	2	0,28 кг
БЧ		9	А1А 119.005	Прокладка Резина-пластина ЗТ-с ГОСТ 7338-65 36 × 3146	2	0,55 кг
БЧ		10	А1А 119.006	Прокладка Резина-пластина ЗТ-с ГОСТ 7338-65 36 × 2520	1	0,49 кг
БЧ		11	А1А 119.007	Прокладка Резина-пластина ЗТ-с ГОСТ 7338-65 36 × 3155	2	0,56 кг
БЧ		12	А1А 119.008	Прокладка Резина-пластина ЗТ-с ГОСТ 7338-65 36 × 1873	2	0,35 кг
БЧ		13	А1А 119.009	Прокладка Резина-пластина ЗТ-с ГОСТ 7338-65 36 × 2540	1	0,5 кг
				Стандартные изделия		
				Болты ГОСТ 7798-70		
		14		М10 × 25.36	330	
		15		М12 × 30.36	140	

Инв. № подл. | Подп. и дата | Взам. инв. № | Инв. № дубл. | Подп. и дата

Изм. | Лист | № докум. | Подп. | Дата

А1А 119.000

Лист 2

Формат	Зона	Поз.	Обозначение	Наименование	Кол.	Примечание
				Гайки ГОСТ 5915-70		
		16		М10.4	330	
		17		М12.4	140	
		18		Шайба 10		
				ГОСТ 10906-66	68	
		19		Вставка ВНБ 16		
				Серия 2.494-8 ЦНТП	2	
		20		Вставка ВВ16		
				Серия 2.494-8 ЦНТП	2	
		21		Вентилятор Ц4-76 №16		
				левого вращения		
				ГОСТ 5976-73	1	
		22		Вентилятор Ц4-76 №16		
				правого вращения		
				ГОСТ 5976-73	1	
				Прочие изделия		
		23		Материал фильтру-		
				ющий из упругого		
				стекловолокна марки		
				ФСВУТУ 21-10-369-70	50м	
				Переменные данные для исполнений:		
				А1А 119.000		
				Сборочные единицы		
11		24	А1А 044 180	Секция калориферная	1	Выпуск 1-4

Инв. № подл. | Подп. и дата | Взам. инв. № | Инв. № дубл. | Подп. и дата

Изм. Лист № докум. Подп. Дата

А1А 119.000 Лист 3

Копировал: Дзино Формат А4

Формат	Зона	Поз.	Обозначение	Наименование	Кол.	Примечание
11		25	А1А 044 210	Секция приемная		
				с фильтром	1	Выпуск 1-4
				А1А 119.000-01		
				Сборочные единицы		
11		24	А1А 044 180-01	Секция калориферная	1	Выпуск 1-4
11		25	А1А 044 210	Секция приемная		
				с фильтром	1	Выпуск 1-4
				А1А 119.000-02		
				Сборочные единицы		
11		24	А1А 044 180-02	Секция калориферная	1	Выпуск 1-4
11		25	А1А 044 210	Секция приемная		
				с фильтром	1	Выпуск 1-4
				А1А 119.000-03		
				Сборочные единицы		
11		24	А1А 044 180-03	Секция калориферная	1	Выпуск 1-4
11		25	А1А 044 210	Секция приемная		
				с фильтром	1	Выпуск 1-4
				А1А 119.000-04		
				Сборочные единицы		
11		24	А1А 044 180-04	Секция калориферная	1	Выпуск 1-4

Инв. № подл. | Подп. и дата | Взам. инв. № | Инв. № дубл. | Подп. и дата

Изм. Лист № докум. Подп. Дата

А1А 119.000 Лист 4

Копировал Дзино Формат А4

Формат	Зона	Поз.	Обозначение	Наименование	Кол.	Примечание
11		25	А1А 044 210	Секция приемная		
				с фильтром	1	Выпуск 1-4
				А1А 119.000-05		
				Сборочные единицы		
11		24	А1А 044 180-05	Секция калориферная	1	Выпуск 1-4
11		25	А1А 044 210	Секция приемная		
				с фильтром	1	Выпуск 1-4
				А1А 119.000-06		
				Сборочные единицы		
11		24	А1А 044 180	Секция калориферная	1	Выпуск 1-4
11		25	А1А 044 210-01	Секция приемная		
				с фильтром	1	Выпуск 1-4
				А1А 119.000-07		
				Сборочные единицы		
11		24	А1А 044 180-01	Секция калориферная	1	Выпуск 1-4
11		25	А1А 044 210-01	Секция приемная		
				с фильтром	1	Выпуск 1-4
				А1А 119.000-08		
				Сборочные единицы		
11		24	А1А 044 180-02	Секция калориферная	1	Выпуск 1-4

Инв. № подл. | Подп. и дата | Взам. инв. № | Инв. № дубл. | Подп. и дата

Изм. Лист № докум. Подп. Дата

А1А 119.000 Лист 5

Копировал: Дзино Формат А4

Формат	Зона	Поз.	Обозначение	Наименование	Кол.	Примечание
11		25	А1А 044 210-01	Секция приемная		
				с фильтром	1	Выпуск 1-4
				А1А 119.000-09		
				Сборочные единицы		
11		24	А1А 044 180-03	Секция калориферная	1	Выпуск 1-4
11		25	А1А 044 210-01	Секция приемная		
				с фильтров	1	Выпуск 1-4
				А1А 119.000-10		
				Сборочные единицы		
11		24	А1А 044 180-04	Секция калориферная	1	Выпуск 1-4
11		25	А1А 044 210-01	Секция приемная		
				с фильтром	1	Выпуск 1-4
				А1А 119 000-11		
				Сборочные единицы		
11		24	А1А 044 180-05	Секция калориферная	1	Выпуск 1-4
11		25	А1А 044 210-01	Секция приемная		
				с фильтром	1	Выпуск 1-4

Инв. № подл. | Подп. и дата | Взам. инв. № | Инв. № дубл. | Подп. и дата

Изм. Лист № докум. Подп. Дата

А1А 119.000 Лист 6

Копировал Дзино Формат А4

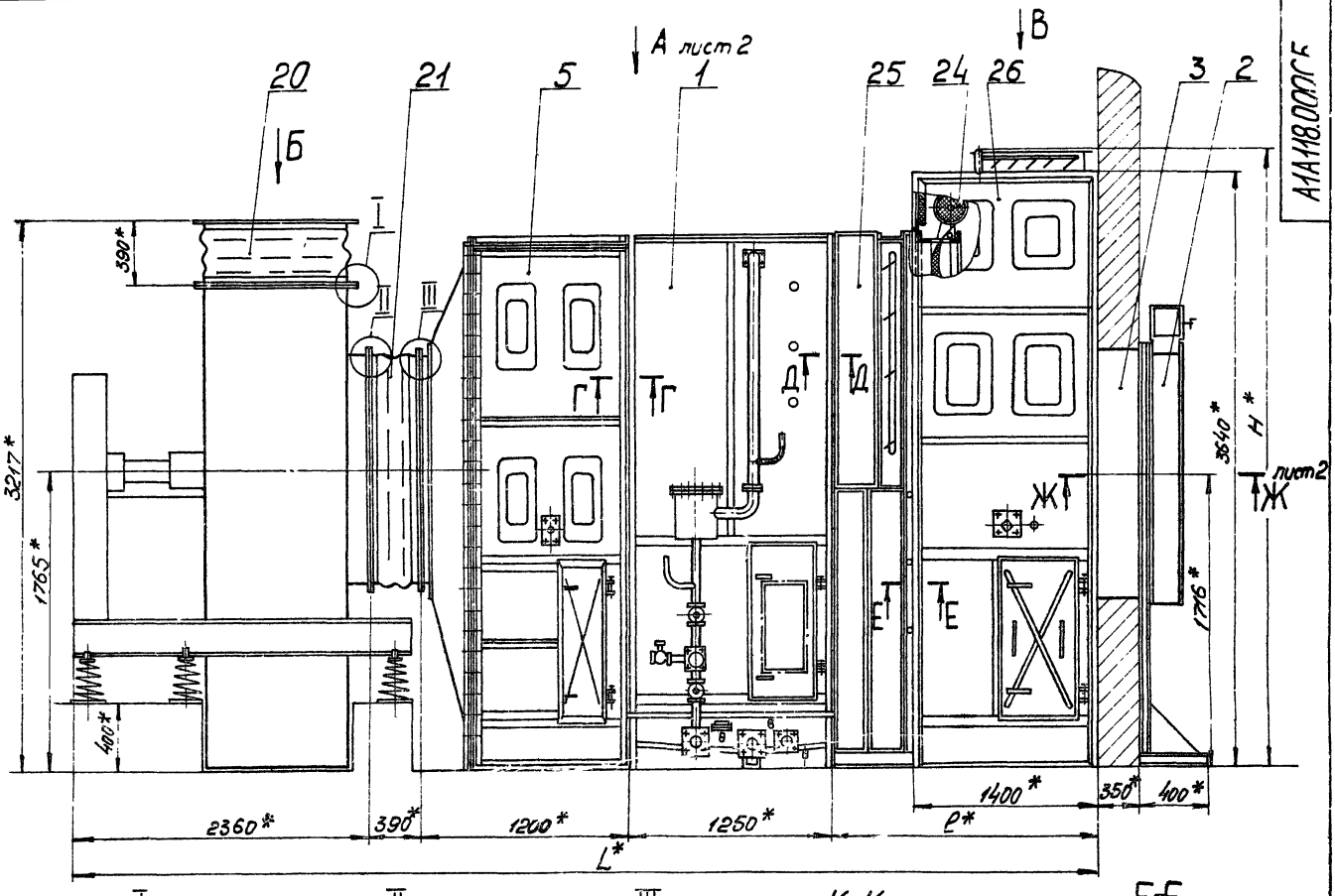

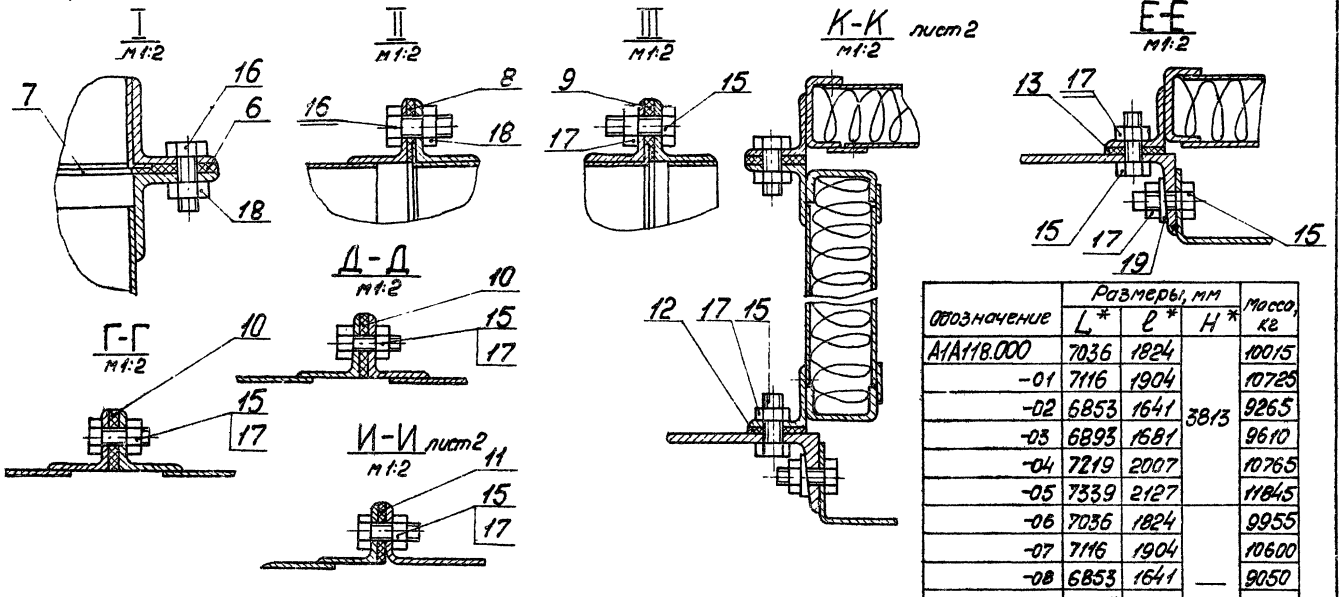

Обозначение	Размеры, мм			Масса, кг
	L*	ℓ*	H*	
А1А118.000	7036	1824	3813	10015
-01	7116	1904		10725
-02	6853	1641		9265
-03	6893	1681		9610
-04	7219	2007		10765
-05	7339	2127		11845
-06	7036	1824	—	9955
-07	7116	1904		10600
-08	6853	1641		9050
-09	6893	1681		9550
-10	7219	2007		1055
-11	7339	2127		11710

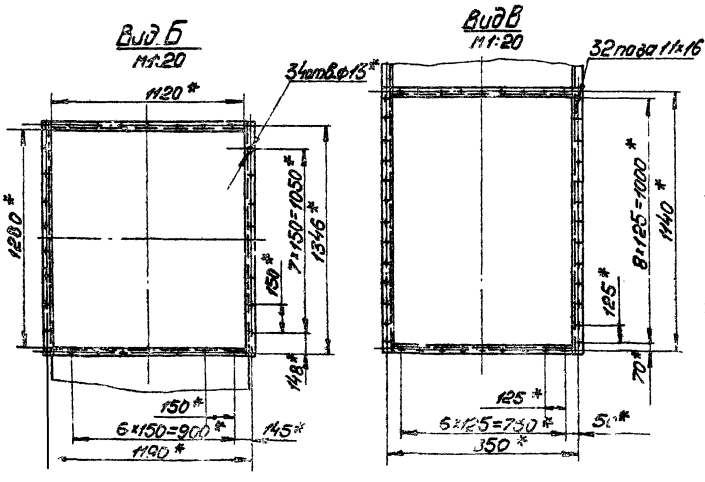

1. В качестве вентиляторных установок должны поставляться вентиляторные агрегаты с одним из комплектов: Б16-1; Б16-2; Б16-3; Б16-4; Б16-5; Б16-6; Б16-7; Б16-10. Обозначение комплектов принято по „Руководству по подбору центробежных вентиляторов" – серия АВ-156 И.
2.* Размеры для справок.

Изм.	Лист	№ докум.	Подп.	Дата
Разраб.		Ямпольская		
Пров.		Литвак		
Рук. гр.		Грановский		
Гл. спец.		Спивак		
Н. контр.		Рубинская		
Утв.		Гольтвогер		

А1А118.000СБ

Приточная вентиляционная камера типа 1ПК70 с резервным вентилятором, с секцией орошения. Сборочный чертеж.

Лит.	Масса	Масшт.
И	смотри таблицу	–

Лист 1 Листов 2

Госстрой СССР
Сантехпроект
г. Москва

Серия 3.904-15 Выпуск 1-10

Инв. № подл. | Подп. и дата | Взам. инв. № | Инв. № дубл. | Подп. и дата

Копировал: Сычева. Формат: 22

Вид А лист1

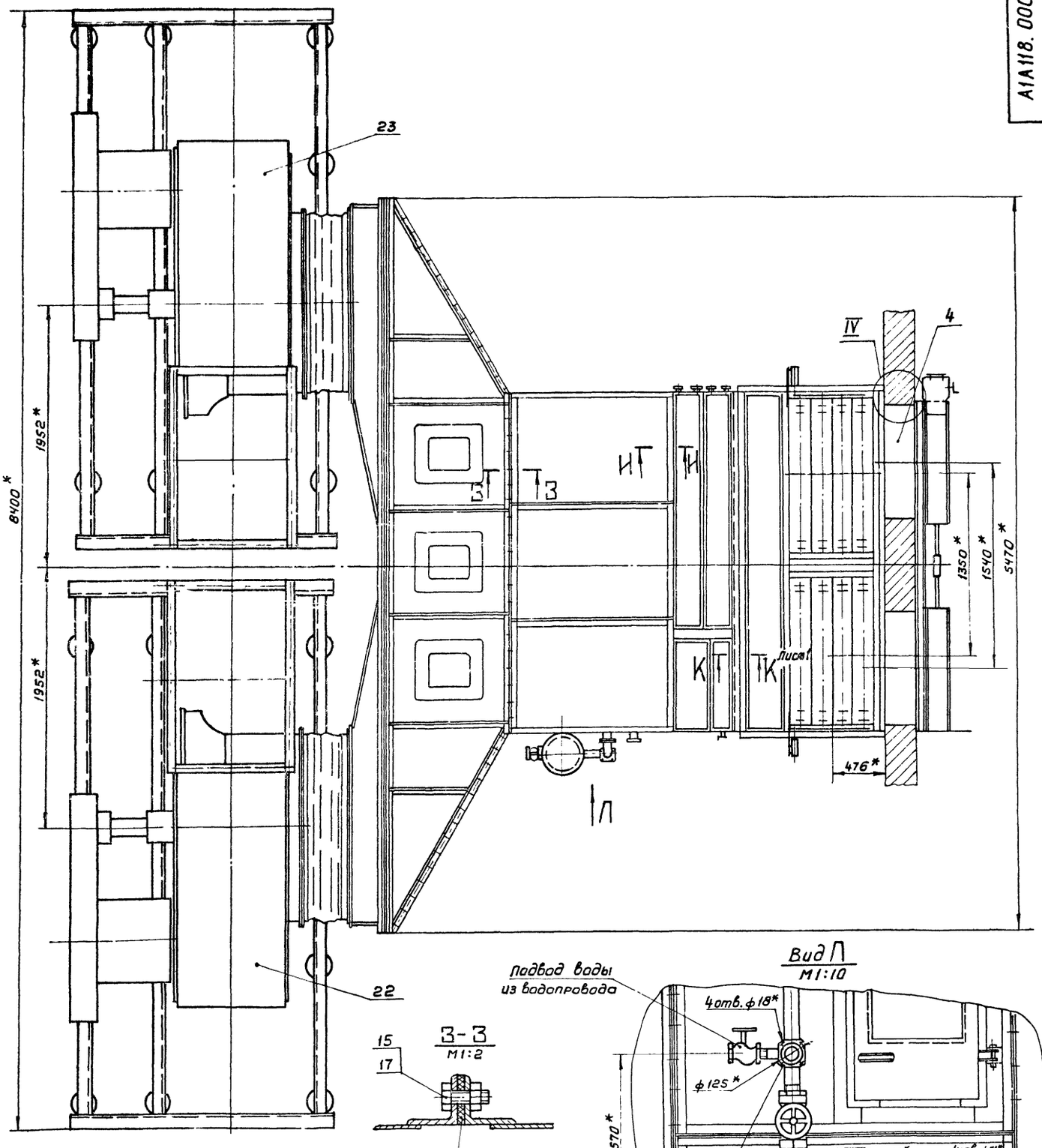

3-3
М1:2

Ж-Ж лист1
М1:2

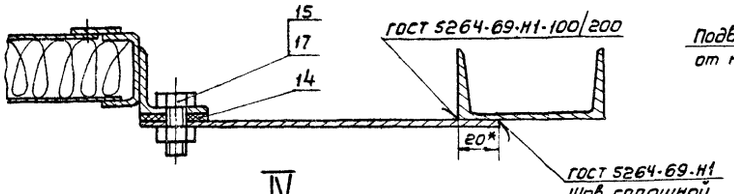

IV
М1:2

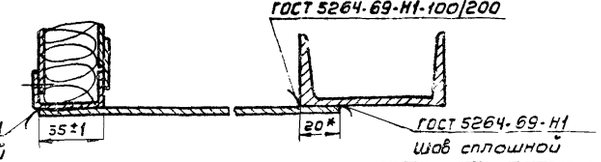

Вид П
М1:10

Серия 3.904-15 Выпуск 1-10

Инв.№ подл. | Подп. и дата | Взам. инв.№ | Инв.№ дубл. | Подп. и дата

Изм.	Лист	№ докум.	Подп.	Дата	А1А118. 000СБ	Лист 2

Копировал: Терентьева Формат 22

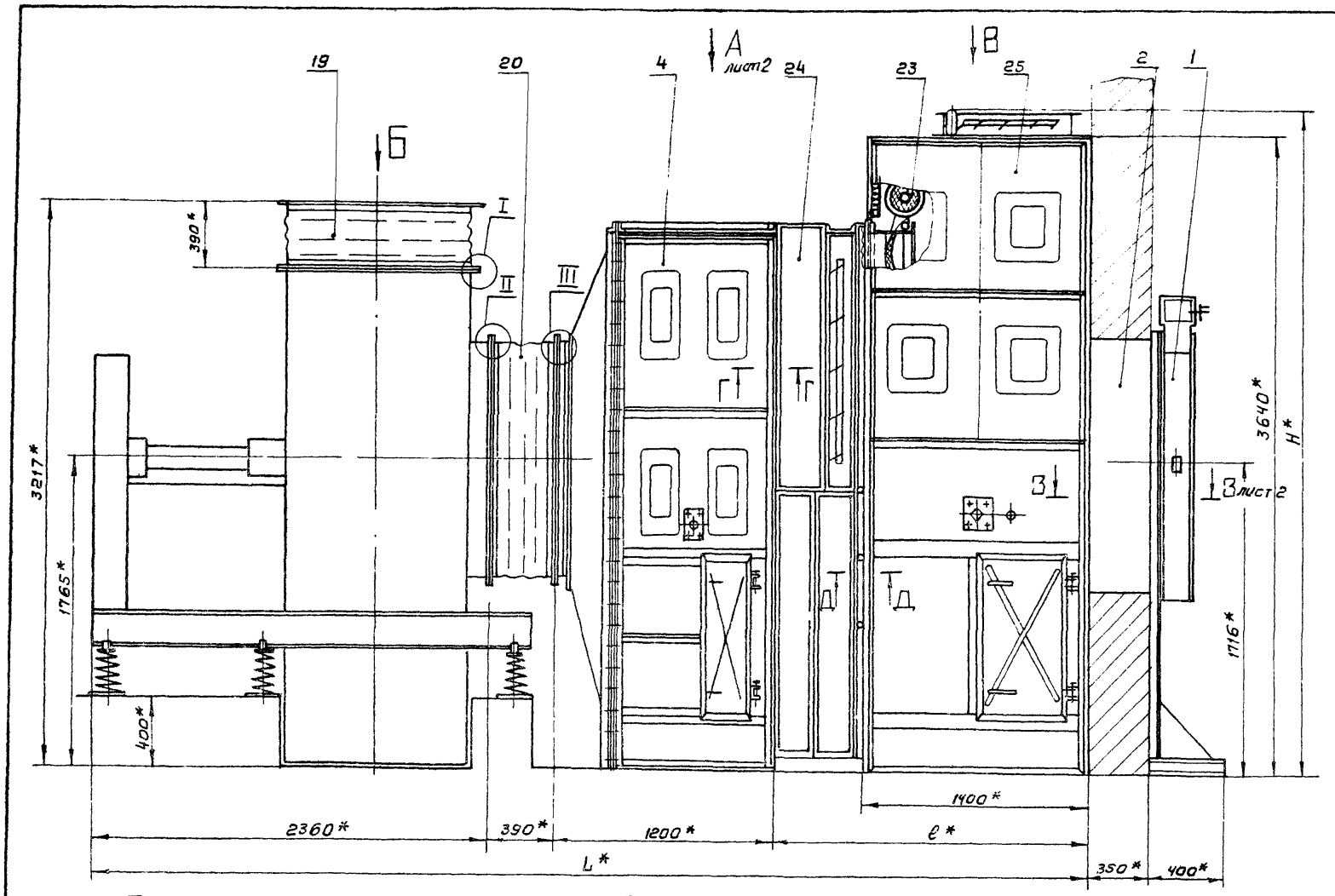

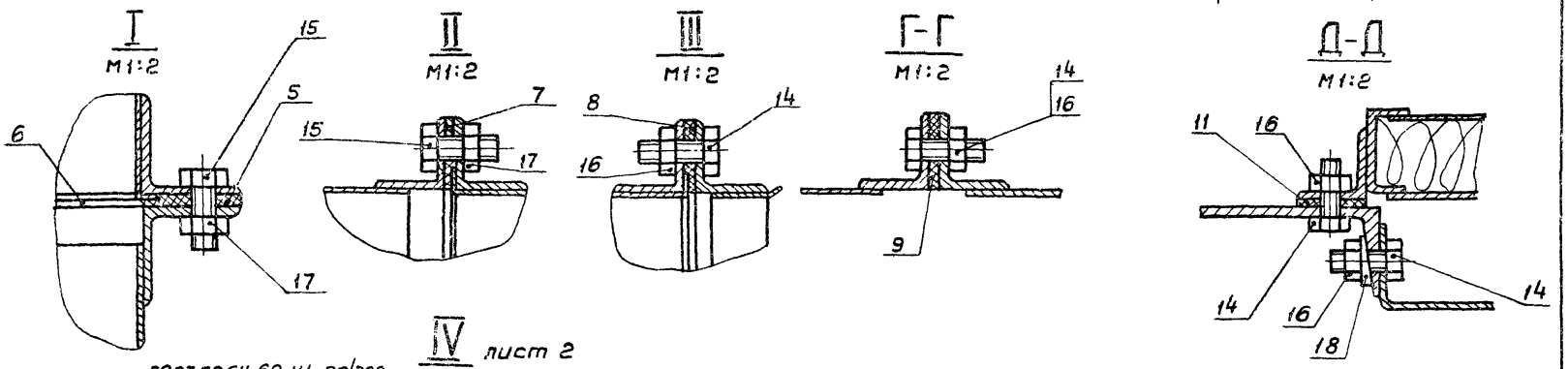

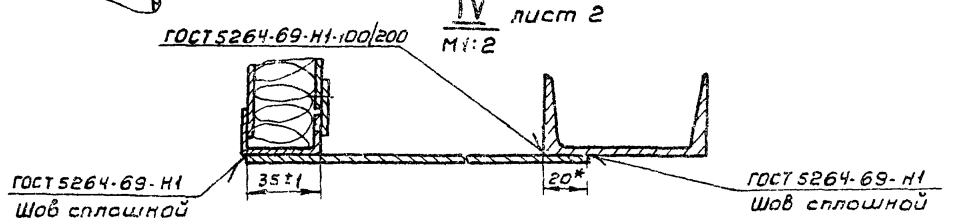

Обозначение	Размеры, мм			Масса, кг
	L*	ℓ*	H*	
А1А119.000	5783	1824	3813	8755
— 01	5863	1904		9560
— 02	5600	1641		8005
— 03	5640	1681		8350
— 04	5966	2007		9505
— 05	6086	2127		10570
— 06	5783	1824	—	8695
— 07	5863	1904		9500
— 08	5600	1641		7945
— 09	5640	1681		8290
— 10	5966	2007		9445
— 11	6086	2127		10510

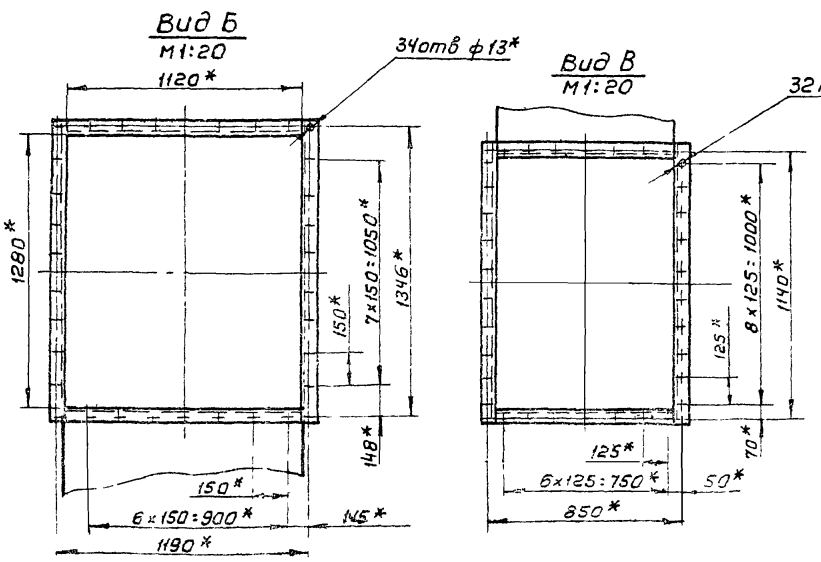

1. В качестве вентиляторных установок должны поставляться вентиляторные агрегаты с одним из комплектов: Б16-1; Б16-2; Б16-3; Б14-4; Б16-5; Б16-6; Б16-7; Б16-1а. Обозначение комплектов принято по „Руководству по подбору центробежных вентиляторов — серия А8-156 И.

2.* Размеры для справок.

Изм.	Лист	№ докум.	Подп.	Дата
Разраб.		Ямпольская		
Пров.		Литвак		
Рук. группы		Грановский		
Гл. спец.		Спивак		
Н. контр.		Рубинская		
Утв.		Гольтберг		

А1А119. 000СБ

Приточная вентиляционная камера типа 1ПК 70 с резервным вентилятором, с фильтром

Сборочный чертеж

Лит.	Масса	Масштаб
И	смотри таблицу	—

Лист 1 | Листов 2

Госстрой СССР Сантехпроект г. Москва

Копировал: Терентьева

Формат А2

Серия 3.904-15 Выпуск 1-10

Инв. № подл. | Подп. и дата | Взам. инв. № | Инв. № дубл. | Подп. и дата

Вид А лист 1

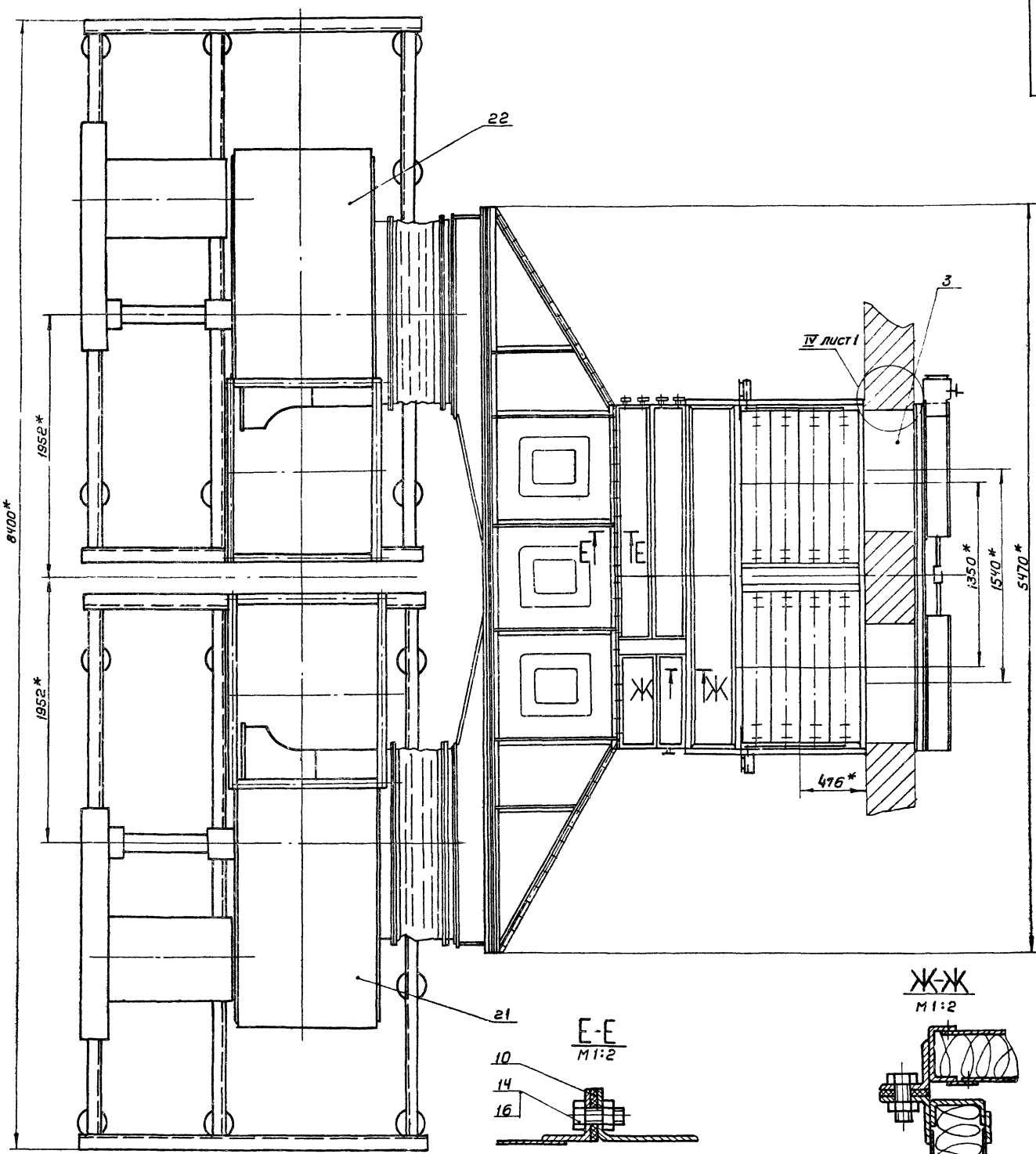

Е-Е
М1:2

Ж-Ж
М1:2

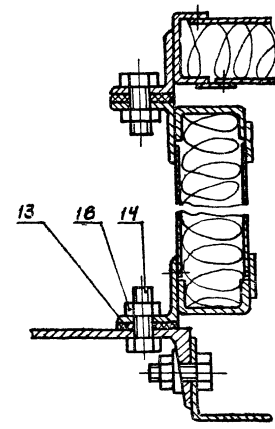

З-З лист 1
М1:2

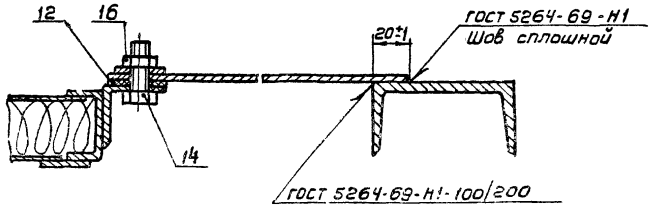

Серия 3.904-15 Выпуск 1-10

Инв.№подл. | Подп. и дата | Взам.инв.№ | Инв.№дубл. | Подп. и дата

Изм.	Лист	№докум.	Подп.	Дата	А1А119.000 СБ	Лист 2

Формат 22

Формат	Зона	Поз.	Обозначение	Наименование	Кол.	Примечание
				Документация		
22			А1А 120.000 СБ	Сборочный чертеж		
11			А1А 109 000 ТО	Приточная вентиляцион.		
				ная камера типа 1ПК-10		
				с резервным вентиля-		
				тором с секцией ороше.		
				ния Техническое описание		
				Сборочные единицы		
Н		1	А1А 044.150	Установка утеплен-		Выпуск 1-4
				ных клапанов	1	
Н		2	А1А 044.170	Короб	1	Выпуск 1-4
		3	-01	Короб	1	
Н		4	А1А 118.010	Секция соединительная	1	
				Детали		
БЧ		5	А1А 120.001	Прокладка		
				Резина-пластина 3Т-с		
				ГОСТ 7338-65 50×1380	4	0,31 кг
БЧ		6	А1А 120.002	Прокладка		
				Резина-пластина 3Т-с		
				ГОСТ 7338-65 50×1120	4	0,23 кг
БЧ		7	А1А 120.003	Прокладка		
				Резина-пластина 3Т-с		
				ГОСТ 7338-65		
				Ф 1520×1440	2	0,3 кг

Инв.№ подл. | Подп. и дата | Взам. инв.№ | Инв.№ дубл. | Подп. и дата

Изм.	Лист	№ докум.	Подп.	Дата
Разраб.		Ямпольская		
Пров.		Литвак		
Рук. гр.		Грановский		
Н. контр.		Рубинская		
Утв.		Слуцкая		

А1А 120.000

Приточная вентиляционная камера типа 1ПК-10 с резервным вентилятором

Литера	Лист	Листов
Н	1	6

Госстрой СССР Сантехпроект г. Москва

Копировал: Дзино Формат А1

Формат	Зона	Поз.	Обозначение	Наименование	Кол.	Примечание
БЧ		8	А1А 120 004	Прокладка		
				Резина-пластина		
				3Т-с ГОСТ 7338-65		
				Ф 1472×Ф1400	2	0,28 кг
БЧ		9	А1А 120-005	Прокладка		
				Резина-пластина		
				3Т-с ГОСТ 7338-65		
				36×3146	2	0,55 кг
БЧ		10	А1А 120.006	Прокладка		
				Резина-пластина		
				3Т-с ГОСТ 7338-65		
				36×2520	1	0,49 кг
БЧ		11	А1А 120.007	Прокладка		
				Резина-пластина		
				3Т-с ГОСТ 7338-65		
				36×3155	2	0,57 кг
БЧ		12	А1А 120.008	Прокладка		
				Резина-пластина		
				3Т-с ГОСТ 7338-65		
				36×1873	2	0,35 кг
БЧ		13	А1А 120 009	Прокладка		
				Резина-пластина		
				3Т-с ГОСТ 7338-65		
				36×2340	1	0,5 кг
				Стандартные изделия		
				Болты ГОСТ 7798-70		
		14		М10×25.36	262	
		15		М12×30.36	140	

Инв.№ подл. | Подп. и дата | Взам. инв.№ | Инв.№ дубл. | Подп. и дата

Изм.	Лист	№ докум.	Подп.	Дата

А1А 120.000 Лист 2

Копировал: Дзино Формат А1

Серия 3.904-15 Выпуск 1-10

Формат	Зона	Поз.	Обозначение	Наименование	Кол.	Примечание
				Гайки ГОСТ 3915-70		
		16		М10.4	262	
		17		М12.4	140	
		18		Вставка ВНБ.16		
				серия 2.494-8 ЦИТП	2	
		19		Вставка ВВ16		
				серия 2.494-8 ЦИТП	2	
		20		Вентилятор Ц4-76 №16		
				левого вращения		
				ГОСТ 5976-73	1	
		21		Вентилятор Ц4-76 №16		
				правого вращения		
				ГОСТ 5976-73	1	
				Переменные данные для исполнений:		
				А1А 120.000		
				Сборочные единицы		
Н		22	А1А 044.180	Секция калориферная	1	Выпуск 1-4
Н		23	А1А 046.010	Секция приемная	1	Выпуск 1-4
				А1А 120.000-01		
				Сборочные единицы		
Н		22	А1А 044.180-01	Секция калориферная	1	Выпуск 1-4
Н		23	А1А 046.010	Секция приемная	1	Выпуск 1-4

Инв.№ подл. | Подп. и дата | Взам. инв.№ | Инв.№ дубл. | Подп. и дата

Изм.	Лист	№ докум.	Подп.	Дата

А1А 120.000 Лист 3

Копировал: Дзино Формат А1

Формат	Зона	Поз.	Обозначение	Наименование	Кол.	Примечание
				А1А 120.000-02		
				Сборочные единицы		
Н		22	А1А 044.180-02	Секция калориферная	1	Выпуск 1-4
Н		23	А1А 046.010	Секция приемная	1	Выпуск 1-4
				А1А 120.000-03		
				Сборочные единицы		
Н		22	А1А 044.180.-03	Секция калориферная	1	Выпуск 1-4
Н		23	А1А 046.010	Секция приемная	1	Выпуск 1-4
				А1А 120.000-04		
				Сборочные единицы		
11		22	А1А 044.180-04	Секция калориферная	1	Выпуск 1-4
11		23	А1А 046.010	Секция приемная	1	Выпуск 1-4
				А1А 120.000-05		
				Сборочные единицы		
Н		22	А1А 044.180-05	Секция калориферная	1	Выпуск 1-4
11		23	А1А 046.010	Секция приемная	1	Выпуск 1-4
				А1А 120.000-06		
				Сборочные единицы		
11		22	А1А 044.180	Секция калориферная	1	Выпуск 1-4

Инв.№ подл. | Подп. и дата | Взам. инв.№ | Инв.№ дубл. | Подп. и дата

Изм.	Лист	№ докум.	Подп.	Дата

А1А 120.000 Лист 4

Копировал: Дзино Формат А1

Формат	Зона	Поз.	Обозначение	Наименование	Кол.	Примечание
11		23	А1А046.010-01	Секция приемная	1	
				А1А120 000-07		
				Сборочные единицы		
11		22	А1А044.180-01	Секция калориферная	1	Выпуск 1-4
11		23	А1А046.010-01	Секция приемная	1	Выпуск 1-4
				А1А120 000-08		
				Сборочные единицы		
11		22	А1А044 180-02	Секция калориферная	1	Выпуск 1-4
11		23	А1А046 010-01	Секция приемная	1	Выпуск 1-4
				А1А120 000-09		
				Сборочные единицы		
11		22	А1А044.180-03	Секция калориферная	1	Выпуск 1-4
11		23	А1А046.010-01	Секция приемная	1	Выпуск 1-4
				А1А120 000-10		
				Сборочные единицы		
11		22	А1А044.180-04	Секция калориферная	1	Выпуск 1-4
11		23	А1А046.010-01	Секция приемная	1	Выпуск 1-4

Подп. и дата | Инв. N дубл. | Взам. инв. N | Подп. и дата | Инв. N подл.

Изм. | Лист | № докум. | Подп. | Дата

А1А120.000 — Лист 5

Копировал: Денисова Формат 11

Формат	Зона	Поз.	Обозначение	Наименование	Кол.	Примечание
				А1А120 000-11		
				Сборочные единицы		
11		22	А1А044 180-05	Секция калориферная	1	Выпуск 1-4
11		23	А1А046 010-01	Секция приемная	1	Выпуск 1-4

Подп. и дата | Инв. N дубл. | Взам. инв. N | Подп. и дата | Инв. N подл.

Изм. | Лист | № докум. | Подп. | Дата

А1А120.000 — Лист 6

Копировал: Денисова Формат 11

Серия 3904-15 Выпуск 1-10

Формат	Зона	Поз.	Обозначение	Наименование	Кол.	Примечание
				Документация		
22			А1А118.010 СБ	Сборочный чертеж		
				Сборочные единицы		
11		1	А1А118.020	Панель перекрытия	1	
11		2	А1А118.030	Панель передняя	1	
11		3	А1А118.040	Панель задняя	1	
11		4	А1А118.050	Панель торцевая	1	
11		5	А14М013.000	Дверь герметическая	1	Выпуск 1-7
				Детали		
64		6	А1А118.021	Прокладка		
				Резина-пластина		
				ЗТ-м ГОСТ 7338-65		
				36×5470	1	0,96 кг
64		7	А1А118.022	Прокладка		
				Резина-пластина		
				ЗТ-м ГОСТ 7338-65		
				36×1700	2	0,29 кг
64		8	А1А118.023	Прокладка		
				Резина-пластина		
				ЗТ-м ГОСТ 7338-65.		
				36×3106	2	0,54 кг

Подп. и дата | Инв. N дубл. | Взам. инв. N | Подп. и дата | Инв. N подл.

Изм. | Лист | № докум. | Подп. | Дата

А1А118.010

Разраб.	Раева		
Пров.	Литвак		
Рук. групп	Грановский		
Н. контр.	Рувинская		
Утв.	Спивак		

Секция соединительная

Лит.	Лист	Листов
И	1	2

Госстрой СССР Сантехпроект г. Москва

Копировал: Денисова Формат 11

Формат	Зона	Поз.	Обозначение	Наименование	Кол.	Примечание
				Стандартные изделия		
		9		Болт М10×25.36		
				ГОСТ 7798-70	120	
		10		Гайка М10.4		
				ГОСТ 5915-70	120	

Подп. и дата | Инв. N дубл. | Взам. инв. N | Подп. и дата | Инв. N подл.

Изм. | Лист | № докум. | Подп. | Дата

А1А118.010 — Лист 2

Копировал: Денисова Формат 11

А1А 120.000 СБ

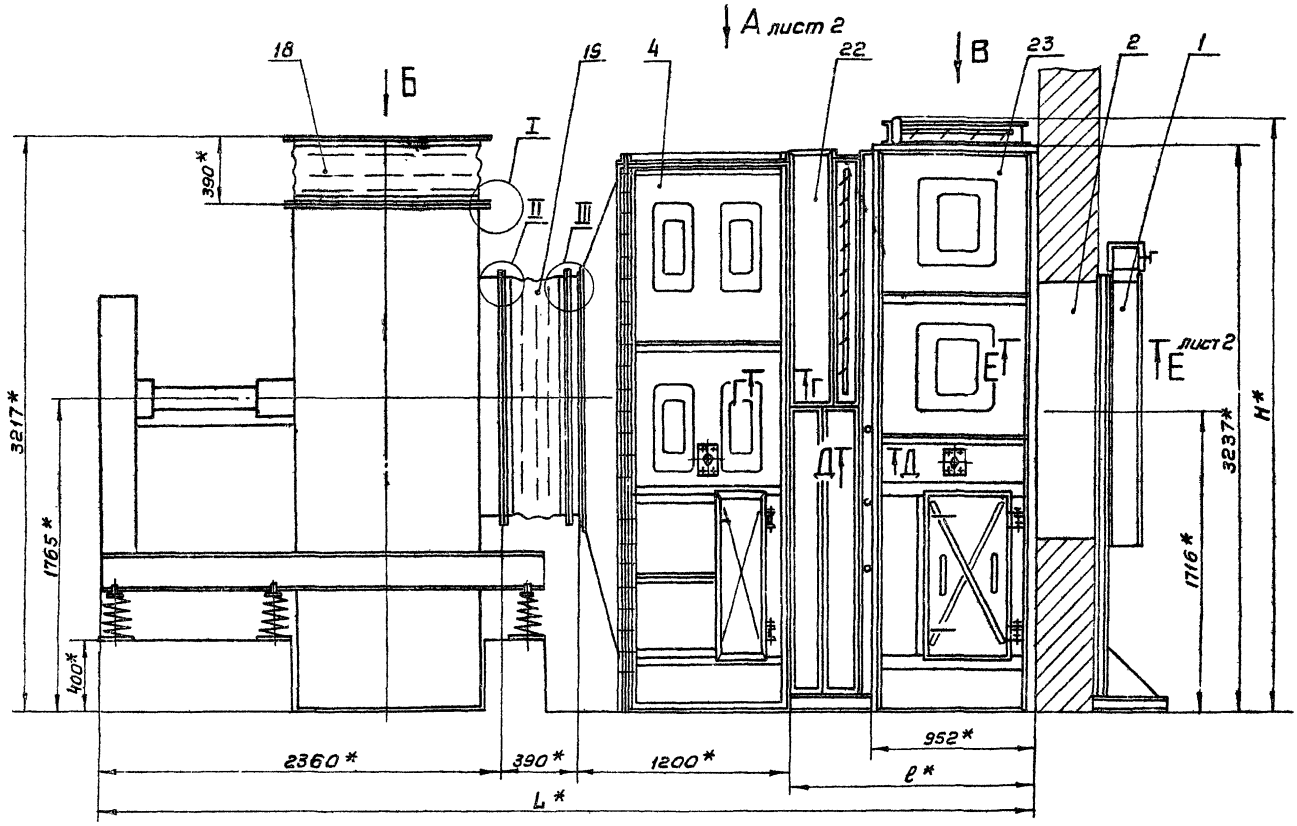

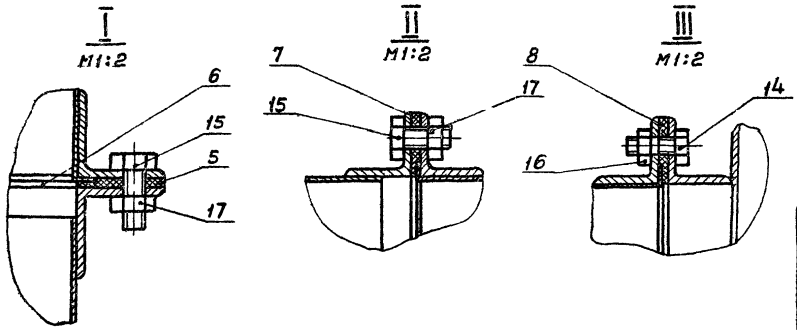

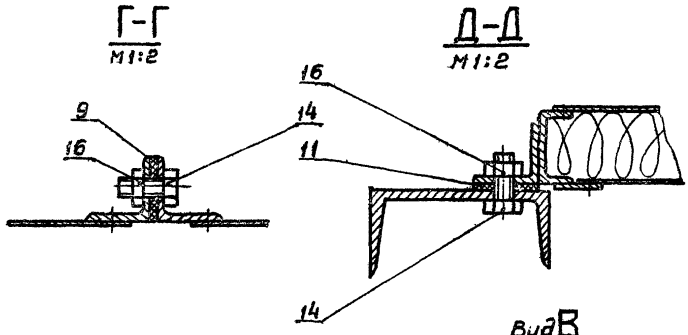

Обозначение	Размеры, мм			Масса, кг
	L*	ℓ*	H*	
А1А 120.000	5332	1376	3410	8385
–01	5412	1456		9085
–02	5149	1193		7630
–03	5189	1233		7980
–04	5515	1559		9130
–05	5632	1676		10200
–06	5332	1376	—	8325
–07	5412	1456		9025
–08	5149	1193		7570
–09	5189	1233		7920
–10	5515	1559		9070
–11	5632	1676		10140

Вид Б
М1:20

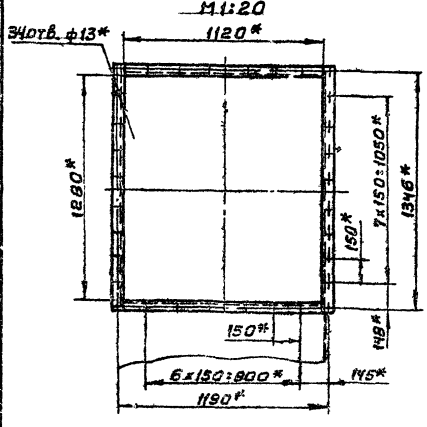

Вид В
М1:20

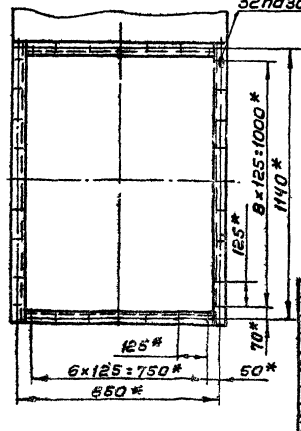

1. В качестве вентиляторных установок должны поставляться вентиляторные агрегаты с одним из комплектов: Б16-1; Б16-2; Б16-3; Б16-4; Б16-6; Б16-7; Б16-1а
Обозначение комплектов принято по „Руководству по подбору центробежных вентиляторов" серия А8-156 и
2* Размеры для справок

Изм.	Лист	№ докум.	Подп.	Дата
Разраб.	Янпольская			
Пров.	Литвак			
Рук.груп.	Грановский			
Гл.спец.	Спивак			
Н.контр.	Равинская			
Утв.	Гольтяпеев			

А1А 120.000 СБ

Приточная вентиляционная камера типа 1ПК70 с резервным вентилятором 1
Сборочный чертеж

Лит.	Масса	Масштаб
И	смотри таблицу	—
Лист 1	Листов 2	

Госстрой СССР
Сантехпроект
г. Москва

Формат А2

Серия 3.904-15 Выпуск 1-10

Инв. № подл. | Подп. и дата | Взам. инв. № | Инв. № дубл. | Подп. и дата

Вид А лист 1

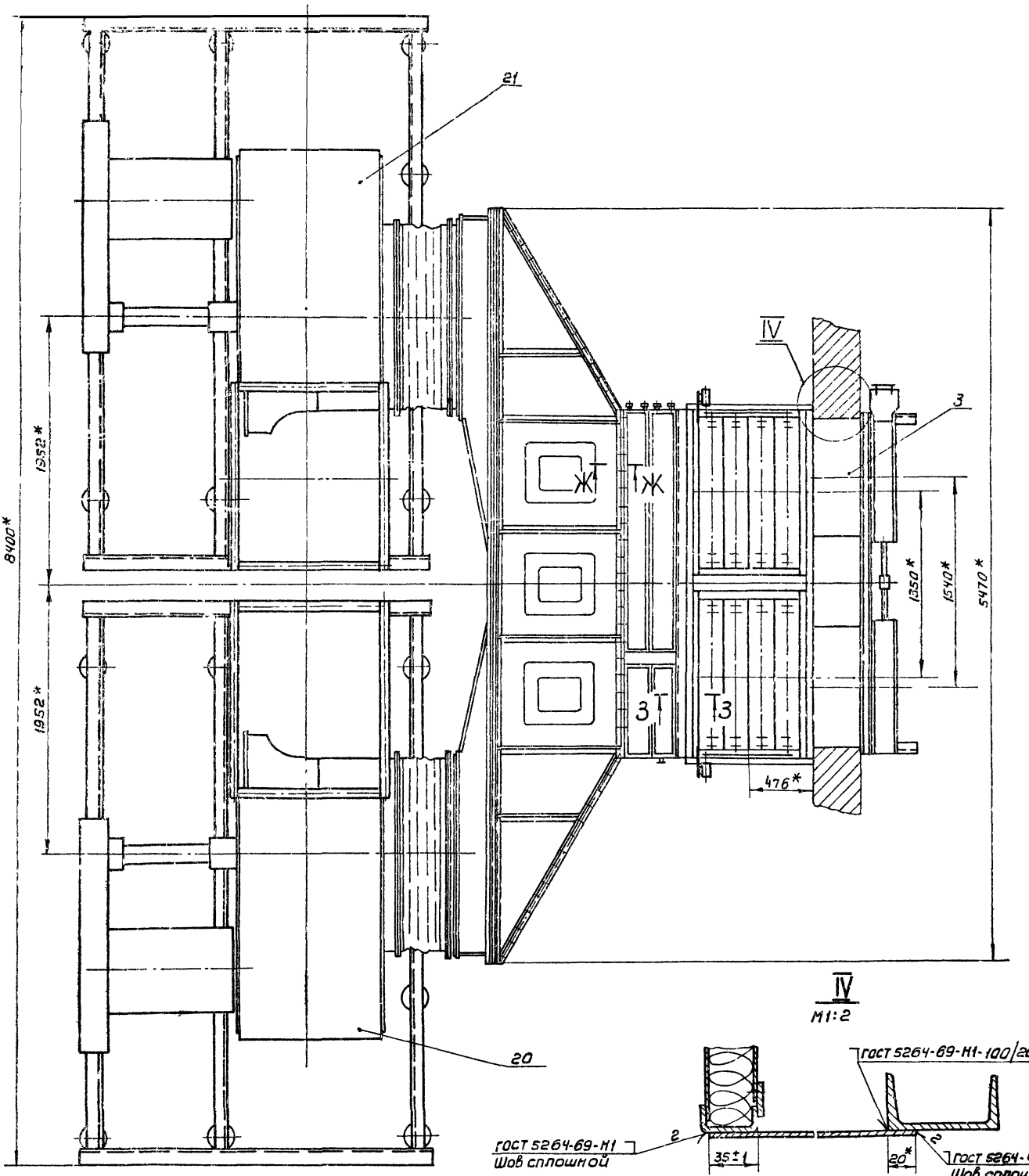

IV
М1:2

Е-Е лист 1
М1:2

З-З
М1:2

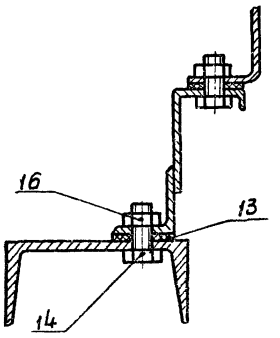

Ж-Ж
М1:2

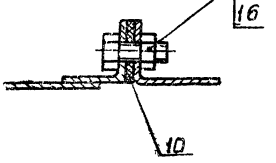

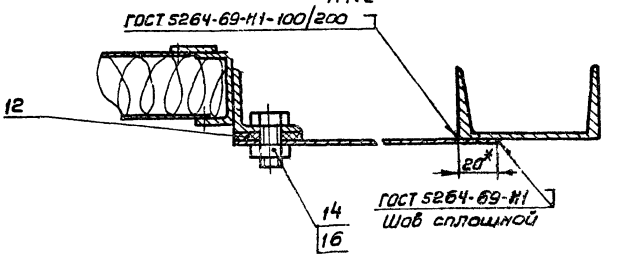

Серия 3.904.15 Выпуск 1-10

Инв.№подл. | Подп. и дата | Взам.инв.№ | Инв.№дубл. | Подп. и дата

Изм.	Лист	№ докум.	Подп.	Дата	А1А 120.000 СБ	Лист 2

Формат 22

А1А118.010СБ

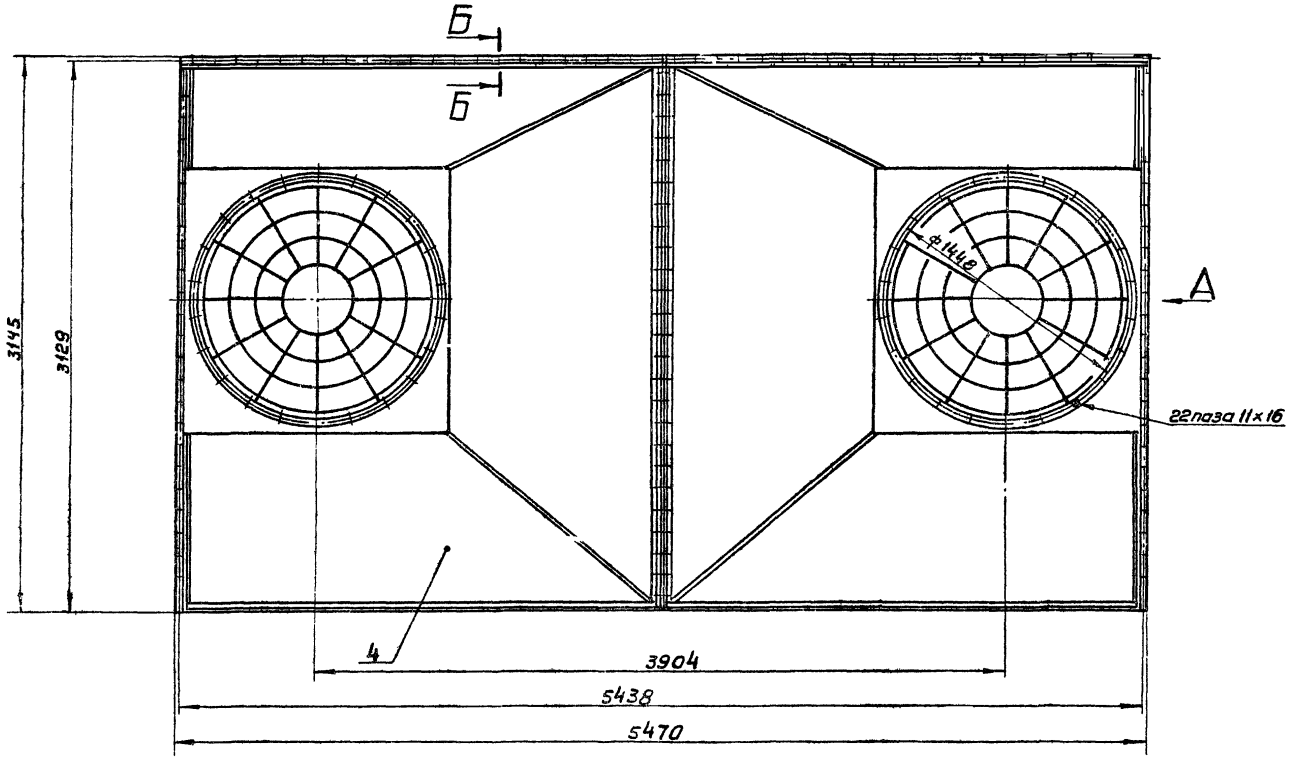

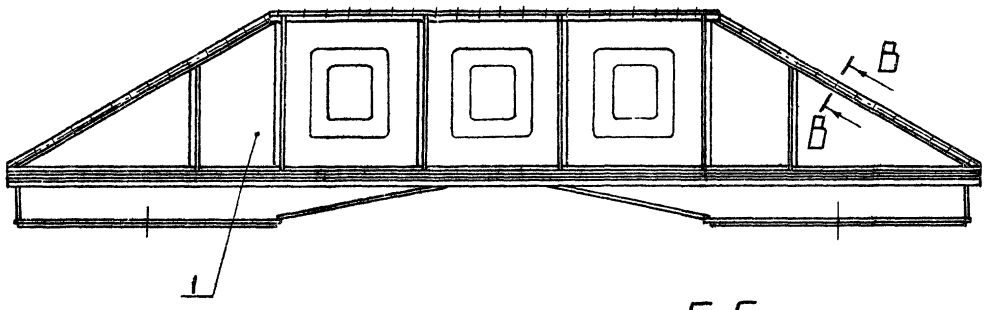

Вид А

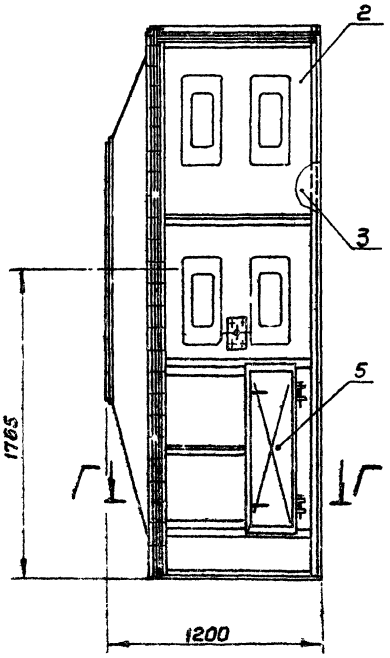

Г-Г повернуто
М1:2

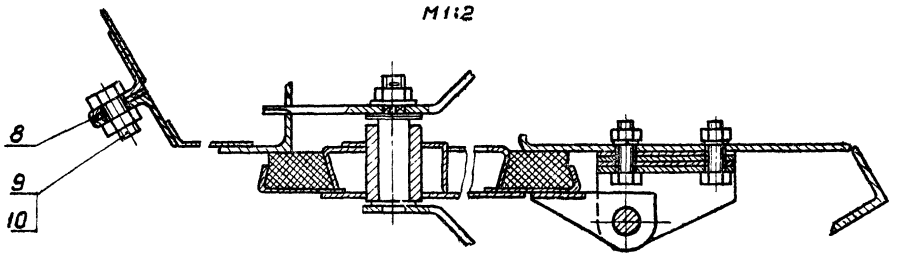

В-В повернуто
М1:2

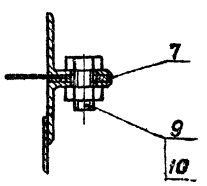

Б-Б
М1:2

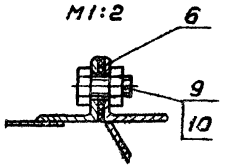

Размеры для справок.

Изм	Лист	№ докум.	Подп.	Дата	А1А118.010СБ			
Разраб.		Литвак			Секция соединительная Сборочный чертеж	Лит.	Масса	Масштаб
Пров.		Грановский				И	482,0	1:20
Рук.груп.		Грановский				Лист	Листов 1	
Гл.спец.		Спивак				Госстрой СССР Сантехпроект г. Москва		
Н.контр.		Рубинская						
Утв.		Гольтвегер						

Копировал: Теренц

Формат 22

Серия 3.904.15 Выпуск 1-10

Инв.№подл. | Подп. и дата | Взам.инв.№ | Инв.№дубл. | Подп. и дата

Формат	Зона	Поз.	Обозначение	Наименование	Кол.	Примечание
				Документация		
12			А1А118 020 СБ	Сборочный чертеж		
				Детали		
11		1	А1А118.024	Уголок	1	
		2	-01	Уголок	1	
11		3	А1А118.025	Уголок	1	
		4	-01	Уголок	1	
11		5	А1А118.026	Уголок	4	
11		6	А1А118.027	Лист	3	
11		7	А1А118.028	Уголок	1	
11		8	А1А118.029	Лист	2	
11		9	А1А118.031	Уголок	1	

Подп. и дата | Инв. № дубл. | Взам. инв. № | Подп. и дата | Инв. № подл.

Изм.	Лист	№ докум.	Подп.	Дата
Разраб.		Раева		
Пров.		Литвак		
Рук. группы		Грановский		
Н. контр.		Рубинская		
Утв.		Спивак		

А1А118.020

Панель перекрытия

Лит.	Лист	Листов
И		1

Госстрой СССР Сантехпроект г. Москва

Копировал: Денисова Формат 11

Формат	Зона	Поз.	Обозначения	Наименование	Кол.	Примечание
				Документация		
22			А1А118 030 СБ	Сборочный чертеж		
				Сборочные изделия		
11		1	А12А 012 000	Панель для: становки измерительных приборов	1	
				Детали		
11		2	А1А118.032	Прокладка	1	
11		3	А1А118.033	Планка	2	
11		4	А1А118.034	Профиль	1	
64		5	А1А118.035	Уголок		
				Уголок Б-40×40×3 ГОСТ 8509-72 / Ст 3 ГОСТ 535-58		
				L=1697-г	2	3,14 кг
12		6	А1А118.036	Лист	1	
64		7	А1А118.037	Уголок		
				Уголок Б-36×36×3 ГОСТ 8509-72 / Ст 3 ГОСТ 535-58		
				L=1697-г	1	2,8 кг
12		8	А1А118.038	Уголок	1	
12		9	А1А118.039	Лист	1	

Подп. и дата | Инв. № дубл. | Взам. инв. № | Подп. и дата | Инв. № подл.

Изм.	Лист	№ докум.	Подп.	Дата
Разраб.		Раева		
Пров.		Литвак		
Рук. группы		Грановский		
Н. контр.		Рубинская		
Утв.		Спивак		

А1А118.030

Панель передняя

Лит.	Лист	Листов
И	1	2

Госстрой СССР Сантехпроект г. Москва

Копировал: Денисова Формат: 11

Серия 3.904-15 Выпуск 1-10

Формат	Зона	Поз.	Обозначение	Наименование	Кол.	Примечание
64		10	А1А118.041	Уголок		
				Уголок Б-36×36×3 ГОСТ 8509-72 / Ст 3 ГОСТ 535-58		
				L=970-1	2	1,6 кг
11		11	А1А118.042	Лист	1	
11		12	А1А118.043	Уголок	1	
		13	-01	Уголок	1	
11		14	А1А118.044	Лист	1	
11		15	А1А118.045	Уголок	1	
11		16	А1А118.046	Уголок	1	
11		17	А1А118.047	Планка	2	
				Стандартные изделия		
		18		Болт М10×30 36 ГОСТ 7798-72	4	
		19		Гайка М10.4 ГОСТ 5915-72	4	

Подп. и дата | Инв. № дубл. | Взам. инв. № | Подп. и дата | Инв. № подл.

Изм.	Лист	№ докум.	Подп.	Дата

А1А118.030

Лист 2

Копировал: Денисова Формат: 11

Формат	Зона	Поз.	Обозначение	Наименование	Кол.	Примечание
				Документация		
22			А1А118.040 СБ	Сборочный чертеж		
				Детали		
12		1	А1А118.038-01	Уголок	1	
12		2	А1А118.039-01	Лист	3	
11		3	А1А118.043	Уголок	1	
		4	-01	Уголок	1	
11		5	А1А118.046-01	Уголок	1	
11		6	А1А118.047	Планка	2	
64		7	А1А118.048	Уголок		
				Уголок Б-36×36×3 ГОСТ 8509-72 / Ст 3 ГОСТ 535-58		
				L=1697-г	2	2,8 кг

Подп. и дата | Инв. № дубл. | Взам. инв. № | Подп. и дата | Инв. № подл.

Изм.	Лист	№ докум.	Подп.	Дата
Разраб.		Раева		
Пров.		Литвак		
Рук. группы		Грановский		
Н. контр.		Рубинская		
Утв.		Спивак		

А1А118.040

Панель задняя

Лит.	Лист	Листов
И		1

Госстрой СССР Сантехпроект г. Москва

Копировал: Денисова Формат: 11

А1А118. 053

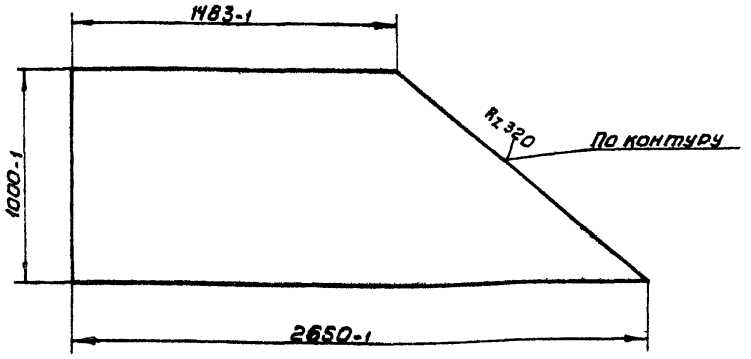

					А1А118. 053		
Изм.	Лист	№ докум.	Подп.	Дата			
Разраб.		Раева			Лист	Лит.	Масса / Масштаб
Пров.		Литвак				И	32,4 / 1:20
Рук. гр.		Грановский				Лист	Листов 1
Н. контр.		Рубинская			Лист Б2 ГОСТ 19903-74 / 1-IV-Ст 3 ГОСТ 16523-70	Госстрой СССР Сантехпроект г. Москва	
Утв.		Сливак					

Копировал: Терентьева Формат 11

А1А118. 055

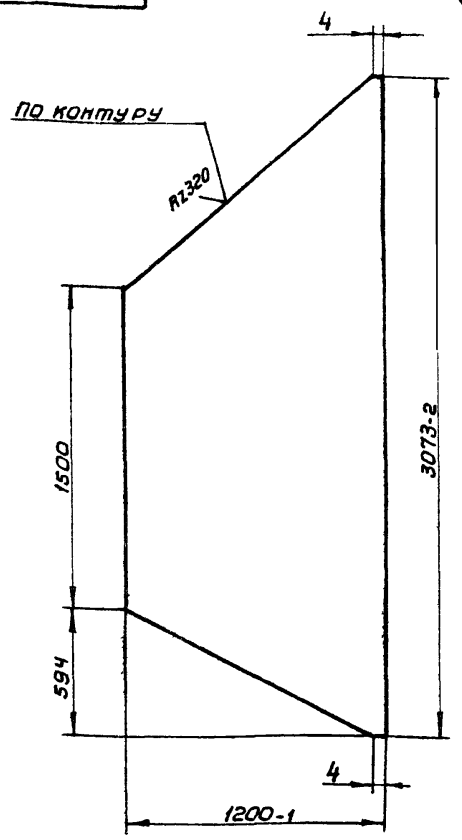

Неуказанные предельные отклонения размеров по СМ 7

					А1А118. 055		
Изм.	Лист	№ докум.	Подп.	Дата			
Разраб.		Раева			Лист	Лит.	Масса / Масштаб
Пров		Литвак				И	43,4 / 1:20
Рук. гр.		Грановский				Лист	Листов 1
Н. контр.		Рубинская			Лист Б2 ГОСТ 19903-74 / 1-IV-Ст 3 ГОСТ 16523-70	Госстрой СССР Сантехпроект г. Москва	
Утв.		Сливак					

Копировал: Терентьева Формат: 11

Серия 3.904-15 Выпуск 1-10

А1А118. 020СБ

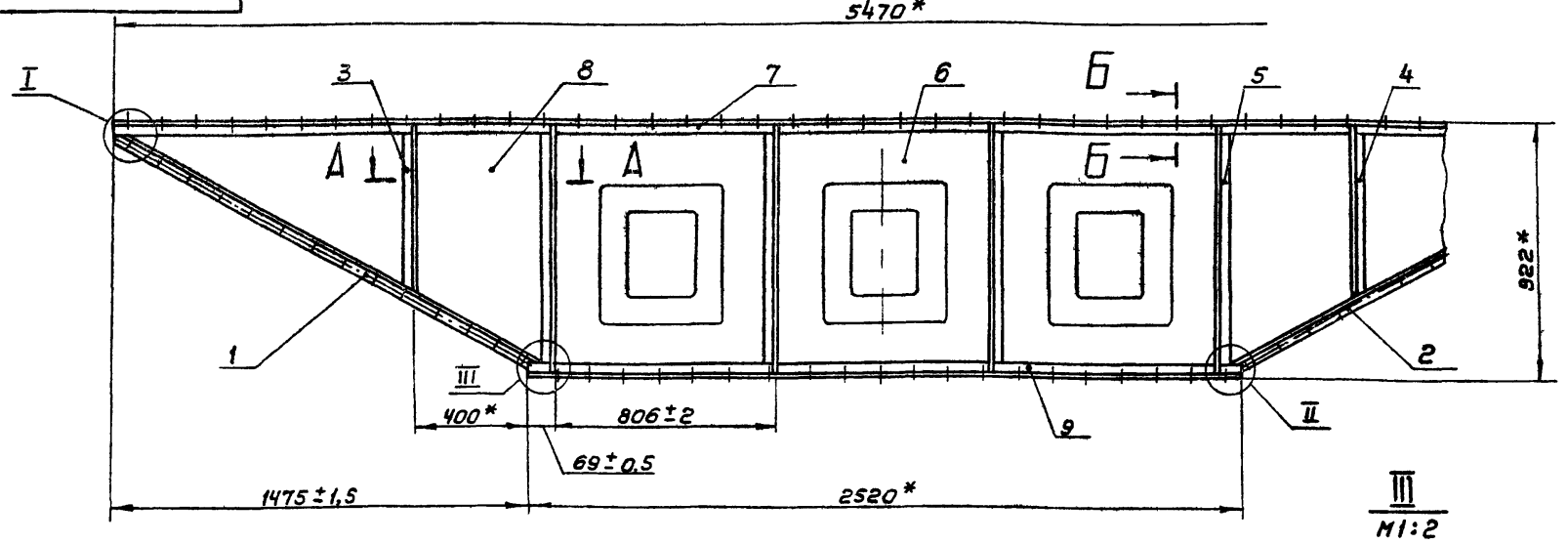

III
М1:2

А-А
М1:2

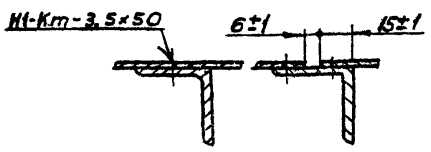

I
М1:2

Б-Б
М1:2

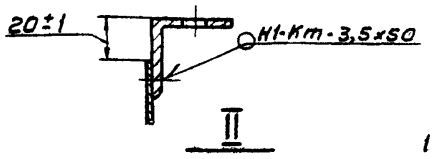

II
М1:2

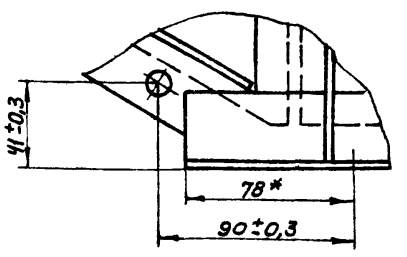

1* Размеры для справок

2 Сварные швы М1-Кт по ГОСТ 15878-70; Т3, С2 по ГОСТ 5264-69

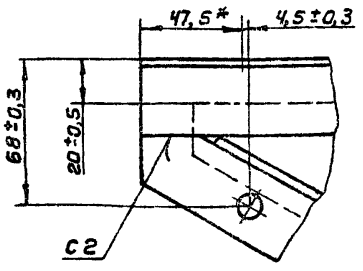

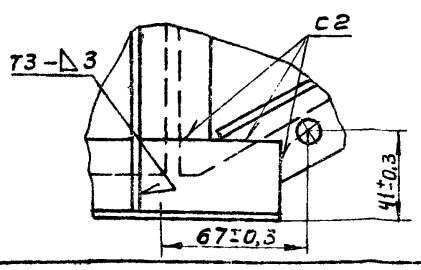

					А1А118. 020СБ		
Изм.	Лист	№ докум.	Подп.	Дата			
Разраб		Литвак			Панель перекрытия	Лит.	Масса / Масштаб
Пров.		Грановский				И	49,56 / 1:15
Рук. гр.		Грановский			Сборочный чертеж	Лист	Листов 1
Гл. спец.		Сливак				Госстрой СССР Сантехпроект г. Москва	
Н. контр.		Рубинская					
Утв.		Гальтвегер					

Копировал: Терентьева Формат 12

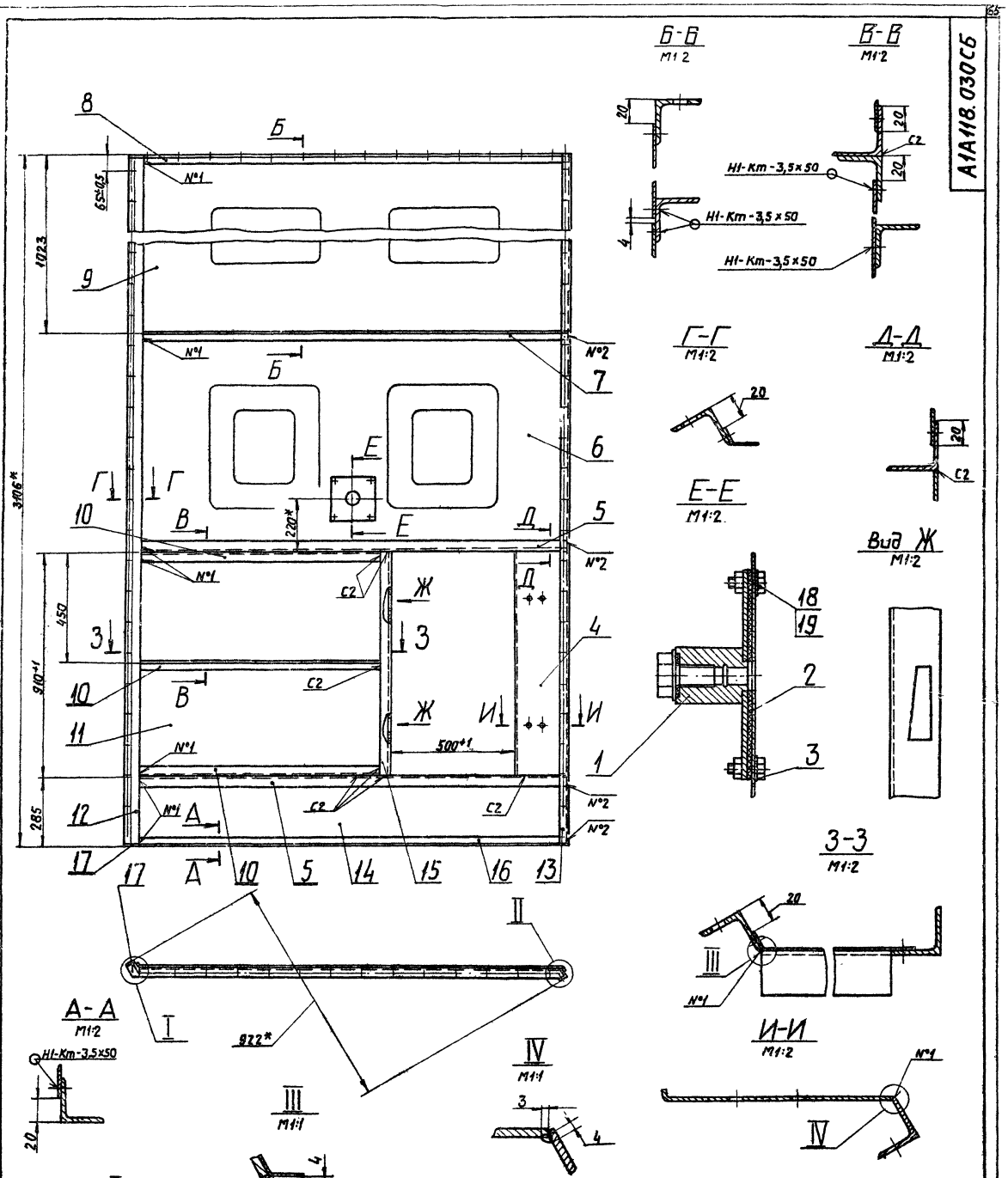

1. Неуказанные предельные отклонения размеров по СМ1.
2. * Размеры для справок.
3. Шероховатость поверхностей деталей, полученных отрезкой под прямым углом, -∇. Неуказанная шероховатость поверхностей деталей ∇.
4. Сварные швы Н1-Кт по ГОСТ 15878-70; С2 по ГОСТ 5264-69; №1, №2 сварка ручная электродуговая.

					А1А118.030СБ			
Изм.	Лист	№ докум.	Подп.	Дата	Панель передняя. Сборочный чертеж.	Лит.	Масса	Масшт.
Разраб.		Литвак				Н	64,0	1:10
Пров.		Грановский				Лист	Листов 1	
Рук.груп.		Грановский				Госстрой		СССР
Гл.спец.		Спивак				Сантехпроект г. Москва		
Н.контр.		Рубинская						
Утв.		Гольтбергер						

Копировал: Ди-

формат 22

Серия 3.904-15. Выпуск 1-10

Инв.№ подл. | Подп. и дата | Взам. инв.№ | Инв.№ дубл. | Подп. и дата

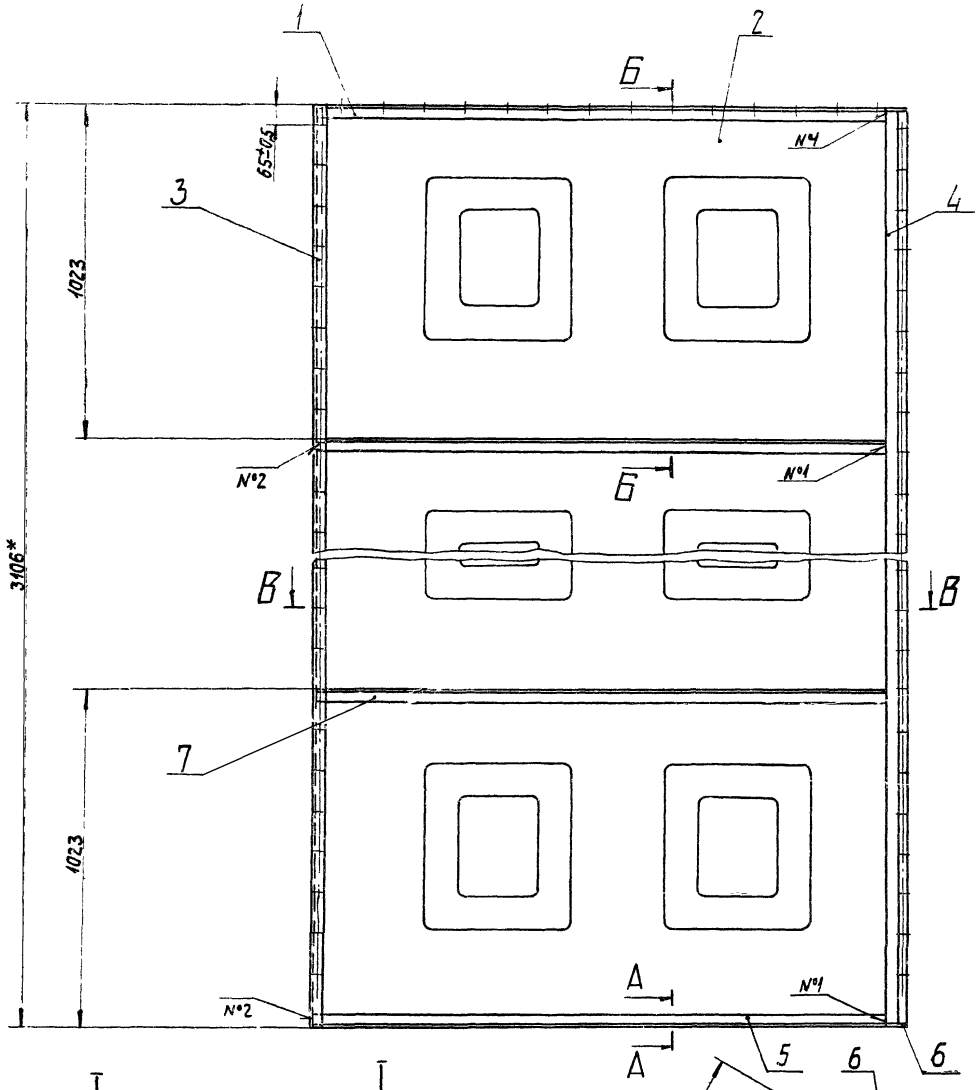

Б-Б
М1:1

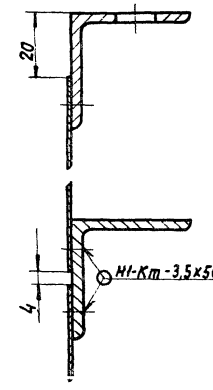

А-А
М1:1

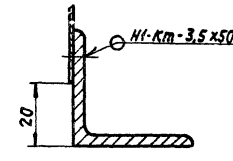

I
М1:2

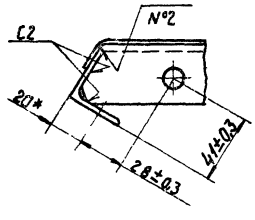

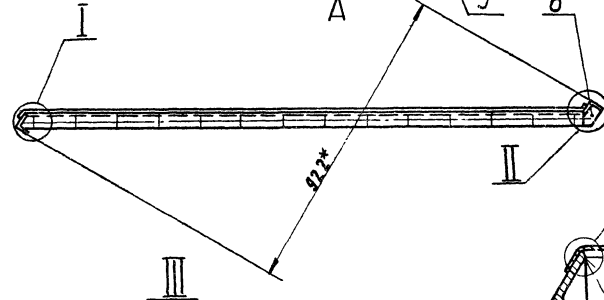

В-В
М1:2

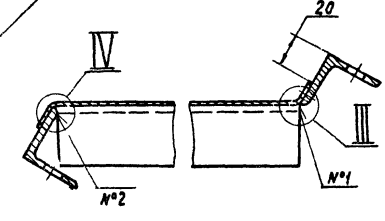

III
М1:1

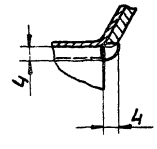

II
М1:2

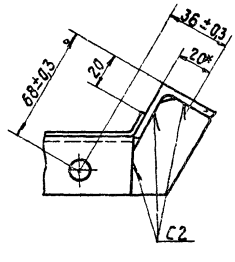

IV
М1:1

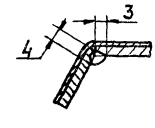

1. Неуказанные предельные отклонения размеров по СМ7.
2. *Размеры для справок.
3. Шероховатость поверхностей деталей, полученных отрезкой под прямым углом - R_z 320. Неуказанная шероховатость поверхностей деталей - ∀.
4. Сварные швы Н1- Кт по ГОСТ 15878-70; С2 по ГОСТ 5264-69; №1, №2 сварка ручная электродуговая.

Изм.	Лист	№ докум.	Подп.	Дата	А1А118.040СБ		
Разраб.		Лутвак			Панель задняя. Сварочный чертеж.	Лит.	Масса	Масшт.
Пров.		Грановский				И	55,0	1:10
Рук. груп.		Грановский				Лист	Листов 1	
Гл. спец.		Спубак				Госстрой СССР Сантехпроект г. Москва		
Н. контр.		Рубинская						
Утв.		Гольтвегер						

Копировал:

Формат А2

Серия 3.900-15 Выпуск 1-10

Инв. № подл. | Подп. и дата | Взам. инв. № | Инв. № дубл. | Подп. и дата

Формат	Зона	Поз.	Обозначение	Наименование	Кол.	Примечание
				Документация		
22			А1А118.050 СБ	Сборочный чертеж		
				Сборочные единицы		
11		1	А1А118.060	Сектор	1	
		2	-01	Сектор	1	
11		3	А1А118.080	Решетка ограждающая	2	
				Детали		
11		4	А1А118.048	Скоба	16	
Б4		5	А1А118.051	Прокладка		
				Резина-пластина		
				ЗТ-т ГОСТ 7338-65		
				36×3210	1	0,55 кг
				Стандартные изделия		
				Болты ГОСТ 7798-70		
		6		М8×16.36	32	
		7		М10×25.36	25	
				Гайка ГОСТ 5915-70		
		8		М8.4	32	
		9		М10.4	25	

Инв.№ подл. | Подп. и дата | Взам. инв.№ | Инв.№ дубл. | Подп. и дата

Изм.	Лист	№ докум.	Подп.	Дата
Разраб.	Реева			
Пров.	Литвак			
Рук. груп.	Грановский			
Н. контр.	Рубинская			
Утв.	Сливак			

А1А118.050

Панель торцевая

Лит.	Лист	Листов
И		1

Госстрой СССР Сантехпроект г. Москва

Копировал: Денисова Формат А4

Формат	Зона	Поз.	Обозначение	Наименование	Кол.	Примечание
				Документация		
22			А1А118.060 СБ	Сборочный чертеж		
				Сборочные единицы		
11		1	А1А118.070	Фланец	1	
				Детали		
11		2	А1А118.052	Лист	1	
11		3	А1А118.053	Лист	1	
64		4	А1А118.054	Уголок		
				Уголок Б-36×36×3 ГОСТ 8509-72 Ст.3 ГОСТ 535-88		
				L=2697-2	1	4,45 кг
11		5	А1А118.055	Лист	1	
11		6	А1А118.056	Лист	1	
				Переменные данные для исполнений:		
				А1А118.060		
				Детали		
11		7	А1А118.057	Уголок	1	

Инв.№ подл. | Подп. и дата | Взам. инв.№ | Инв.№ дубл. | Подп. и дата

Изм.	Лист	№ докум.	Подп.	Дата
Разраб.	Реева			
Пров.	Литвак			
Рук. груп.	Грановский			
Н. контр.	Рубинская			
Утв.	Сливак			

А1А118.060

Сектор

Лит.	Лист	Листов
И	1	2

Госстрой СССР Сантехпроект г. Москва

Копировал: Денисова Формат А4

Серия 3.904-15 Выпуск 1-10

Формат	Зона	Поз.	Обозначение	Наименование	Кол.	Примечание
11		8	А1А118.053	Уголок	1	
11		9	А1А118.059	Уголок	1	
				А1А118.060-01		
				Детали		
11		7	А1А118.057-01	Уголок	1	
11		8	А1А118.058-01	Уголок	1	
11		9	А1А118.059-01	Уголок	1	

Инв.№ подл. | Подп. и дата | Взам. инв.№ | Инв.№ дубл. | Подп. и дата

Изм.	Лист	№ докум.	Подп.	Дата

А1А118.060

Лист 2

Копировал: Денисова Формат А4

Формат	Зона	Поз.	Обозначение	Наименование	Кол.	Примечание
				Документация		
12			А1А118.070 СБ	Сборочный чертеж		
				Детали		
11		1	А1А118.061	Лист	1	
11		2	А1А118.062	Фланец	1	

Инв.№ подл. | Подп. и дата | Взам. инв.№ | Инв.№ дубл. | Подп. и дата

Изм.	Лист	№ докум.	Подп.	Дата
Разраб.	Реева			
Пров.	Литвак			
Рук. груп.	Грановский			
Н. контр.	Рубинская			
Утв.	Сливак			

А1А118.070

Фланец

Лит.	Лист	Листов
И	1	1

Госстрой СССР Сантехпроект г. Москва

Копировал: Денисова Формат А4

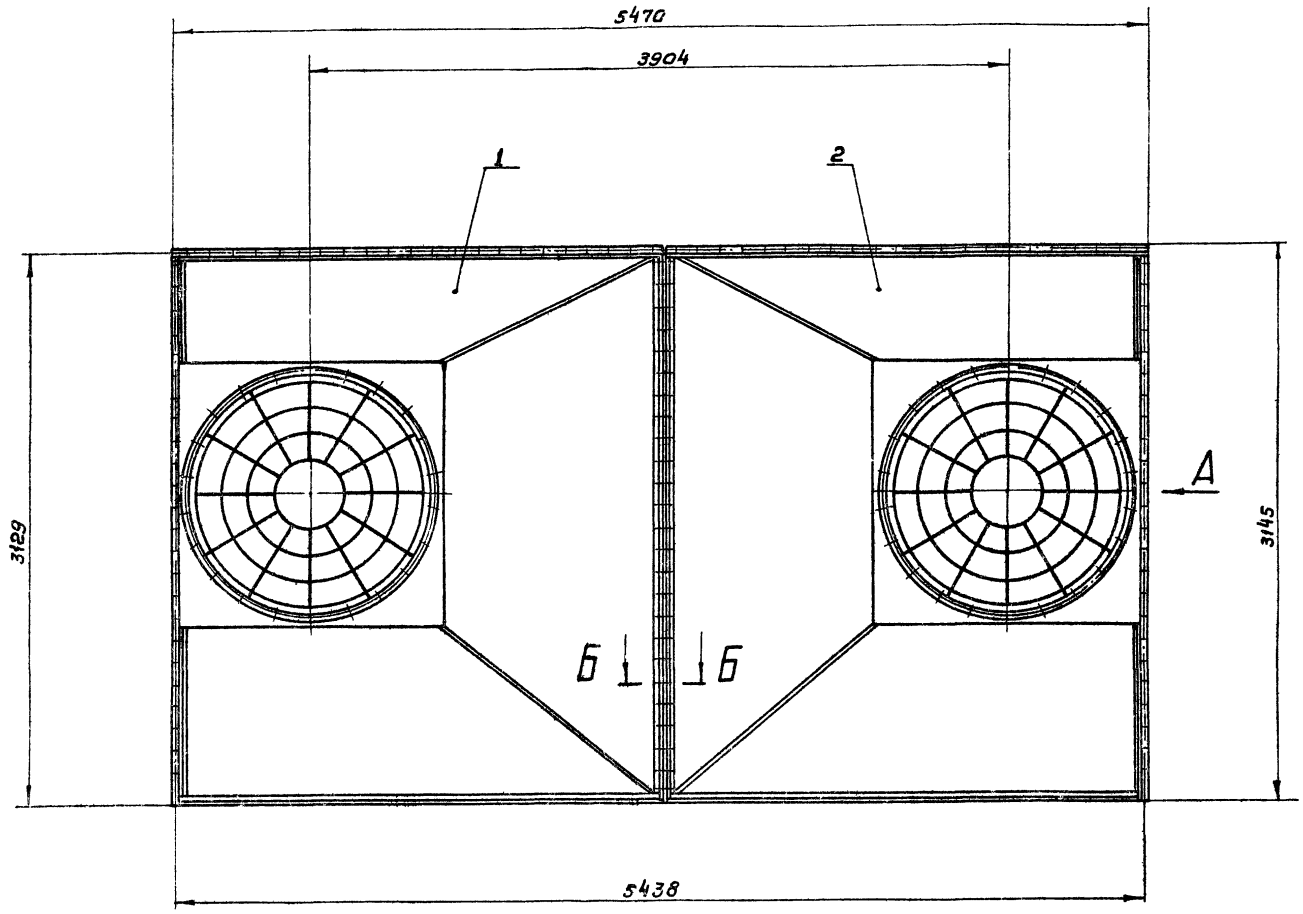

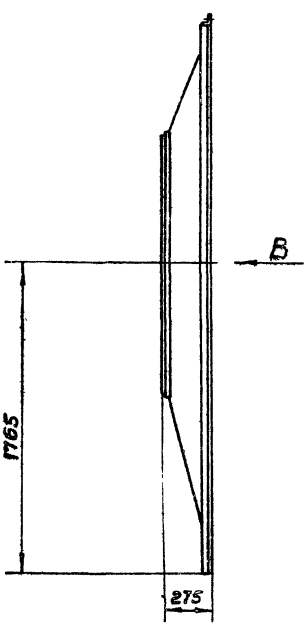

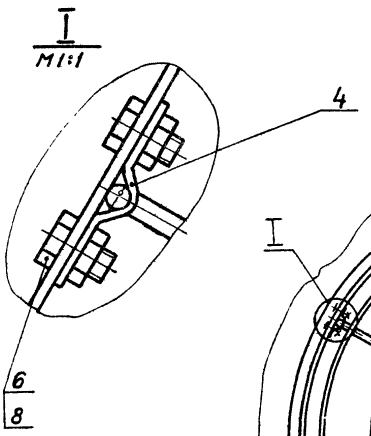

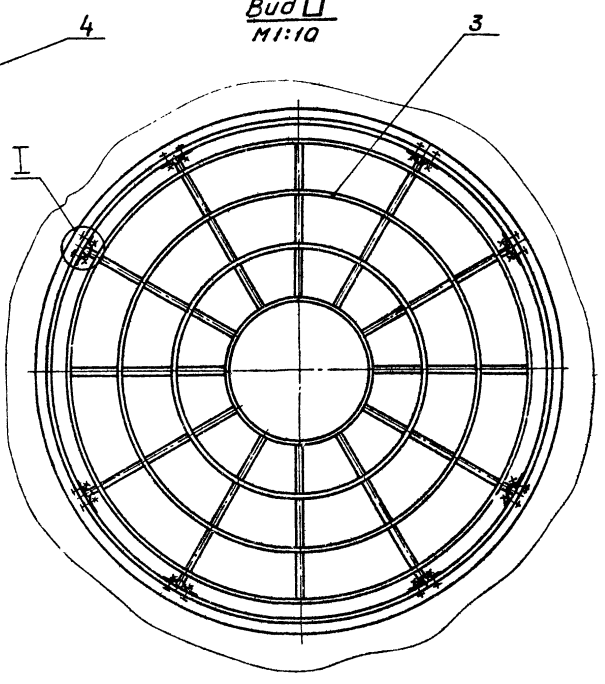

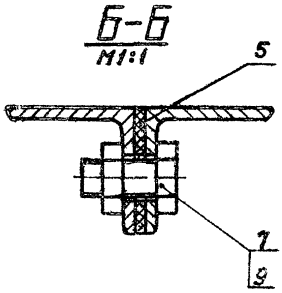

Размеры для справок

Серия 3.904-15 Выпуск 1-10

Инв.№ подл. | Подп. и дата | Взам.инв.№ | Инв.№ дубл. | Подп. и дата

					АIА118.050СБ		
Изм.	Лист	№ докум.	Подп.	Дата			
Разраб.		Литвак			Панель торцевая сборочный чертеж	Лит.	Масса	Масшт.
Пров.		Грановский				И	294,0	1:20
Рук.гр.уп.		Грановский				Лист	Листов 1	
Гл.спец.		Слизак				Госстрой СССР Сантехпроект г. Москва		
Н.контр.		Рубинская						
Утв.		Голытвеев						

Копировал:

Формат А2

Рис.1

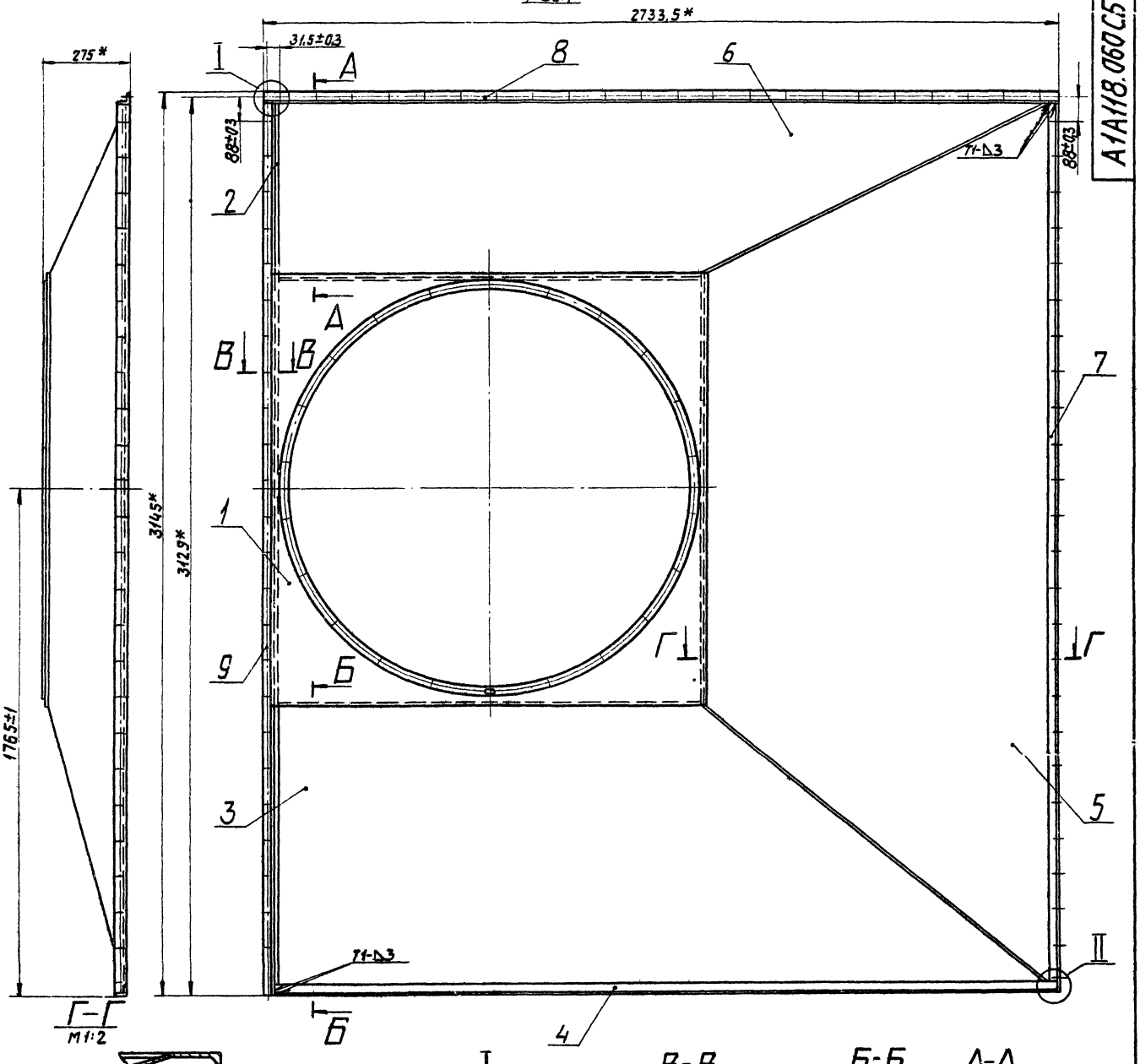

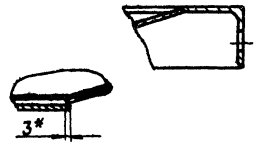

I
М1:2

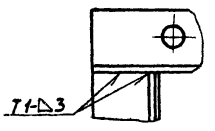

В-В
М1:2

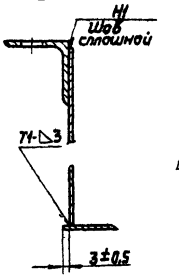

Б-Б
М1:2

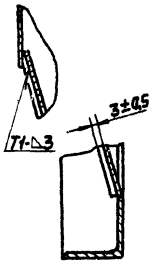

А-А
М1:2

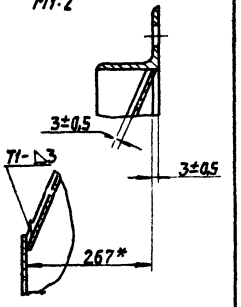

Рис. 2
М1:25

Остальное см. рис.1

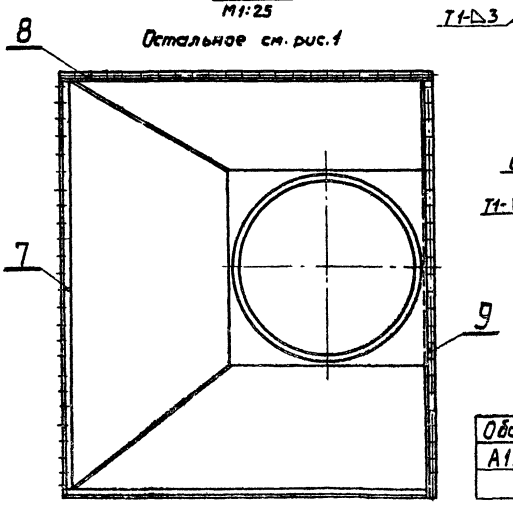

II
М1:2

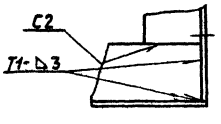

1.* Размеры для справок.
2. Шероховатость поверхностей деталей, полученных отрезкой под прямым углом – $R_z 320$. Неуказанная шероховатость поверхностей деталей – V.
3. Сварные швы Н1, С2, Т1 по ГОСТ 5264-69. Неуказанную сварку производить по контуру прилегания деталей сварным швом с размером катета 3 мм; сварка ручная электродуговая.

Обозначение	Рис.
А1А118 060	1
–01	2

					А1А118.060СБ		
Изм.	Лист	№ докум.	Подп.	Дата			
Разраб.		Литвак			Сектор. Сборочный чертеж	Лит.	Масса	Масшт.
Пров.		Грановский				И	144,0	1:10
Рук. гр.		Грановский				Лист	Листов 1	
Гл. спец.		Сливак				Госстрой СССР Сантехпроект г. Москва		
Н. контр.		Рубинская						
Утв.		Гольтвегер						

Копировал:

Формат 22

Серия 3.904-15 Выпуск 1-10

Инв.№ подл. | Подп. и дата | Взам. инв.№ | Инв.№ дубл. | Подп. и дата

Формат	Зона	Поз.	Обозначение	Наименование	Кол.	Примечание
				Документация		
12			А1А 118. 080 СБ	Сборочный чертеж		
				Детали		
11		1	А1А 118. 063	Пруток	8	
Б4		2	А1А 118. 064	Пруток		
				Круг В5 ГОСТ 2590-71 / Ст.3 ГОСТ 535-58		
				L = 4097-3	1	0,63 кг
Б4		3	А1А 118. 065	Пруток		
				Круг В5 ГОСТ 2590-71 / Ст.3 ГОСТ 535-58		
				L = 3155-2	1	0,48 кг
Б4		4	А1А 118. 066	Пруток		
				Круг В5 ГОСТ 2590-71 / Ст.3 ГОСТ 535-58		
				L = 2213-1	1	0,34 кг
Б4		5	А1А 118. 067	Пруток		
				Круг В5 ГОСТ 2590-71 / Ст.3 ГОСТ 535-58		
				L = 1270-1	1	0,2 кг
Б4		6	А1А 118. 068	Пруток		
				Круг В5 ГОСТ 2590-71 / Ст.3 ГОСТ 535-58		
				L = 455-1	4	0,07 кг

Изм. Лист № докум. Подп. Дата

Разраб. Раева

Пров. Литвак

Рук. груп. Грановский

Н. контр. Рубинская

Утв. Спивак

А1А 118. 080

Решетка ограждающая

Лит. | Масса | Масштаб

Лист | Листов 1

Госстрой СССР Сантехпроект г. Москва

Копировал Формат 11

Инв. № подл. | Подп. и дата | Взам. инв. № | Инв. № дубл. | Подп. и дата

А1А 118. 027

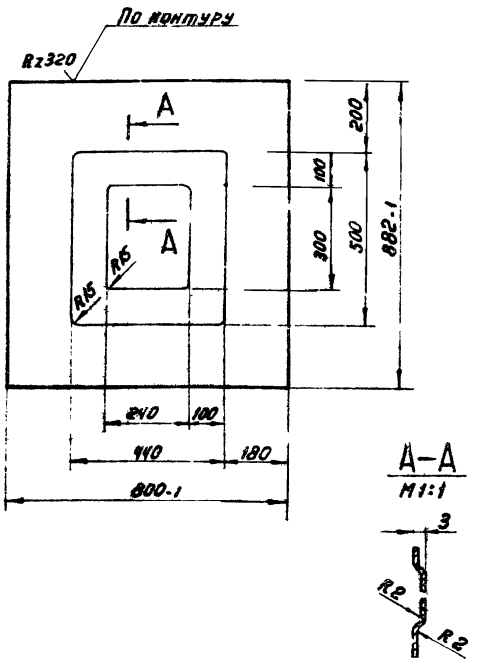

А–А
М1:1

Неуказанные предельные отклонения размеров по СМ 1

Изм. Лист № докум. Подп. Дата

Разраб. Раева

Пров. Литвак

Рук. груп. Грановский

Н. контр. Рубинская

Утв. Спивак

А1А 118. 027

Лист

Лит. | Масса | Масштаб

М | 4,4 | 1:10

Лист | Листов 1

Лист Б 0,8 ГОСТ 19903-74 / 1-IV-Ст 3 ГОСТ 16523-70

Госстрой СССР Сантехпроект г. Москва

Копировал Формат: 11

А1А 118. 024

R 320

А1А 118. 024 - изображено

А1А 118. 024-01 - зеркальное отражение

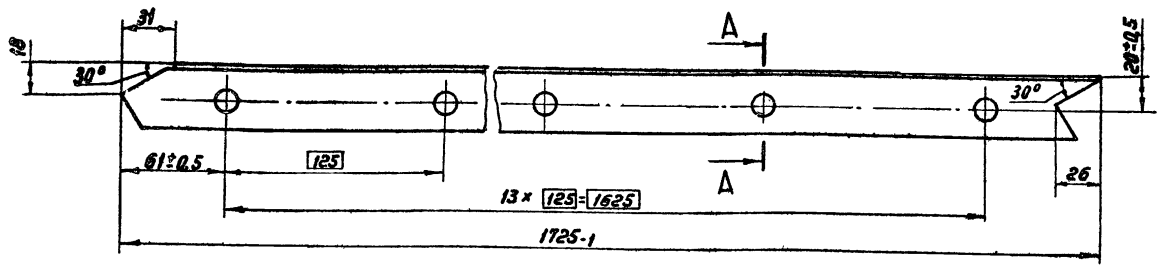

А–А
М1:1

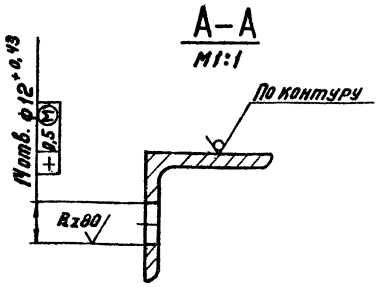

Неуказанные предельные отклонения размеров по СМ 1

Изм. Лист № докум. Подп. Дата

Разраб. Раева

Пров. Литвак

Рук. груп. Грановский

Н. контр. Рубинская

Утв. Спивак

А1А 118. 024

Уголок

Лит. | Масса | Масштаб

И | 2,8 | 1:2

Лист | Листов 1

Уголок 5-36×35×3 ГОСТ 8509-72 / Ст.3 ГОСТ 535-53

Госстрой СССР Сантехпроект г. Москва

Копировал Формат 12

Серия 3.904-15 Выпуск 1-18

Инв. № подл. | Подп. и дата | Взам. инв. № | Инв. № дубл. | Подп. и дата

А1А 118.080 СБ

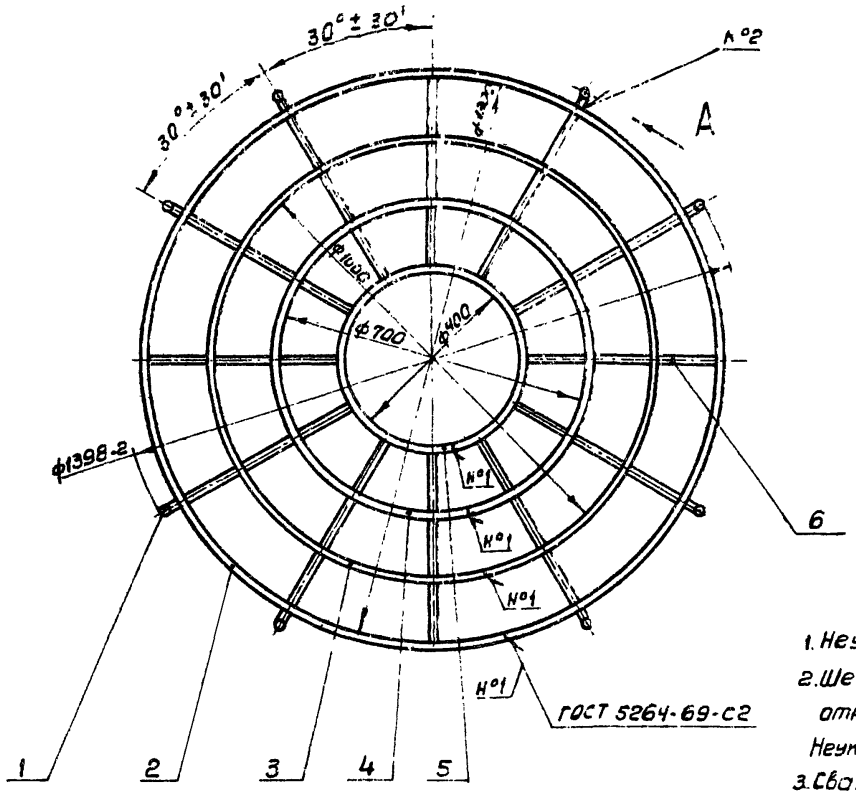

Вид А
М1:1

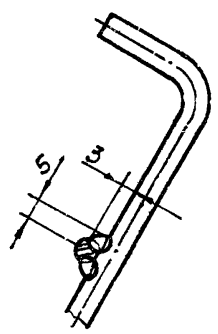

1. Неуказанные предельные отклонения размеров по СМ7.
2. Шероховатость поверхностей деталей, полученных отрезкой под прямым углом — Rz 320.
Неуказанная шероховатость поверхностей деталей — ✓.
3. Сварные швы №2 - сварка ручная электродуговая.

Изм	Лист	№ докум	Подп	Дата	А1А 118. 080 СБ			
Разраб		Раева			Решетка ограждающая	Лит.	Масса	Масшт
Пров.		Литвак				И	2,57	1:10
Рук. группы		Грановский			Сборочный чертеж	Лист	Листов 1	
Гл. спец.		Спивак				Госстрой СССР Сантехпроект г. Москва		
Н. контр		Рувинская						
Утв		Гольтвегер						

Копировал: Терч Формат 12

Инв. № подл. | Подп. и дата | Взам. инв. № | Инв. № дубл. | Подп. и дата

А1А 118.070 СБ

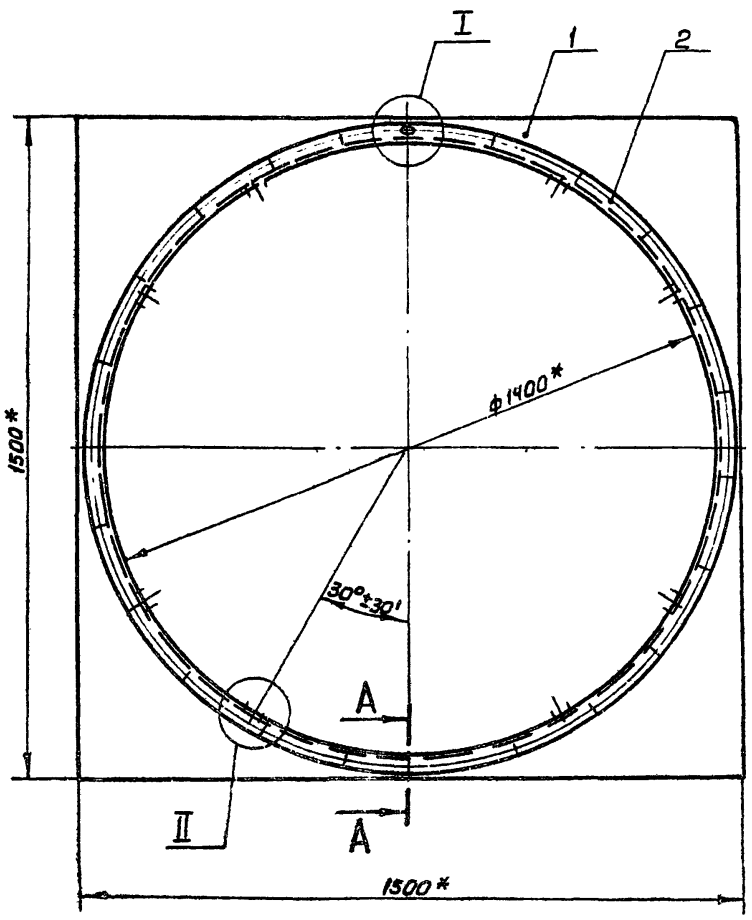

А–А
М1:1

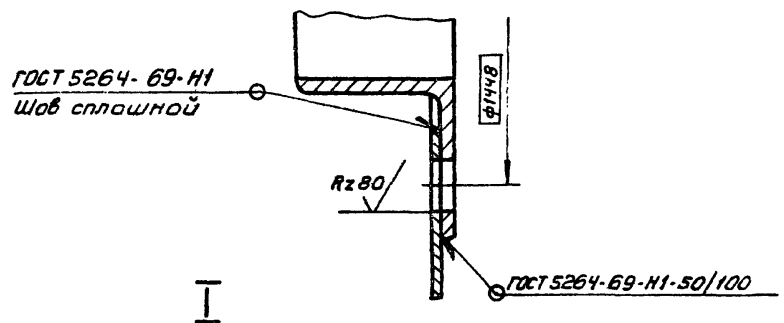

I
М1:1

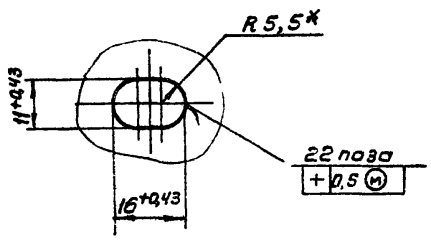

II повернуто
М1:1

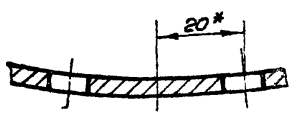

* Размеры для справок

Изм	Лист	№ докум.	Подп.	Дата	А1А 118. 070 СБ			
Разраб		Раева			Фланец	Лит.	Масса	Масштаб
Пров		Литвак				И	17,7	1:10
Рук. груп		Грановский			Сборочный чертеж	Лист	Листов 1	
Гл. спец		Спивак				Госстрой СССР Сантехпроект г. Москва		
Н. контр		Рувинская						
Утв		Гольтвегер						

Копировал: Теренк Формат 12

Серия 3.904-15 Выпуск 1-10

Инв. № подл. | Подп. и дата | Взам. инв. № | Инв. № дубл. | Подп. и дата

A1A118.031

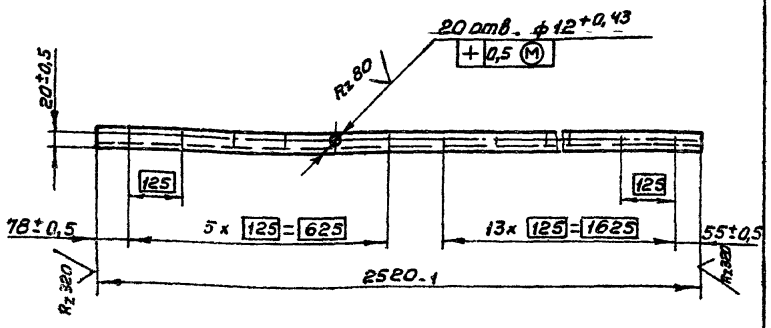

Изм	Лист	№ докум.	Подп.	Дата
Разраб.		Раева		
Пров.		Литвак		
Рук.груп.		Грановский		
Н.контр.		Рувинская		
Утв.		Спивак		

A1A 118. 031

Уголок

Лит.	Масса	Масштаб
И	4,16	1:10

Лист | Листов 1

Уголок Б-36×36×3 ГОСТ 8509-72 / Ст.3 ГОСТ 535-58

Госстрой СССР Сантехпроект г. Москва

Копировал: Терч — Формат 11

A1A118.029

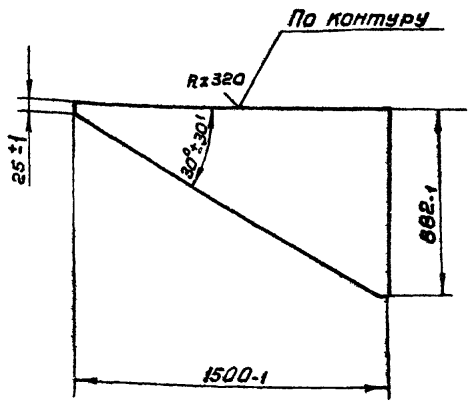

Изм	Лист	№ докум.	Подп.	Дата
Разраб.		Раева		
Пров.		Литвак		
Рук.груп.		Грановский		
Н.контр.		Рувинская		
Утв.		Спивак		

A1A 118. 029

Лист

Лит.	Масса	Масшт
И	4,35	1:20

Лист | Листов 1

Лист Б0,8 ГОСТ 19903-74 / 1-IV-Ст.3 ГОСТ 535-58

Госстрой СССР Сантехпроект г. Москва

Копировал: Терч — Формат 11

A1A118.026

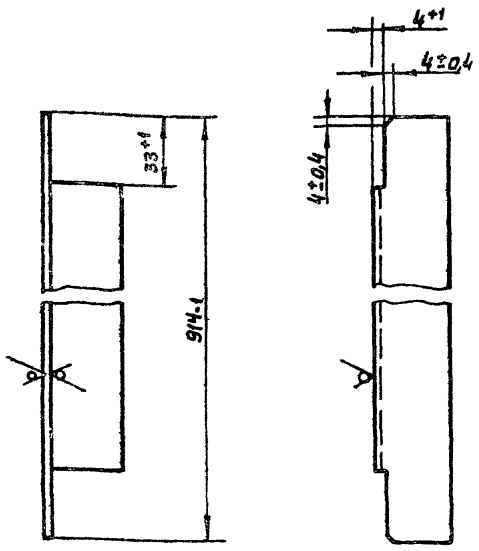

Изм	Лист	№ докум.	Подп.	Дата
Разраб.		Раева		
Пров.		Литвак		
Рук.груп.		Грановский		
Н.контр.		Рувинская		
Утв.		Спивак		

A1A 118. 026

Уголок

Лит.	Масса	Масшт
И	1,45	1:2

Лист | Листов 1

Уголок Б-36×36×3 ГОСТ 8509-72 / Ст.3 ГОСТ 535-58

Госстрой СССР Сантехпроект г. Москва

Копировал: Терч — Формат 11

A1A118.025

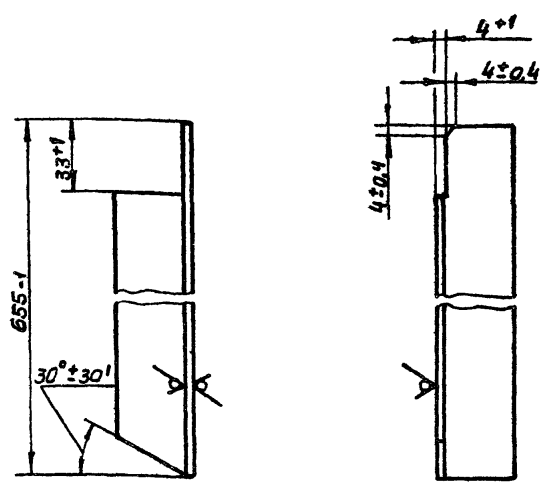

A1A118.025 — изображено

A1A 118.025-01 — зеркальное отражение

Изм	Лист	№ докум.	Подп.	Дата
Разраб.		Раева		
Пров.		Литвак		
Рук.груп.		Грановский		
Н.контр.		Рувинская		
Утв.		Спивак		

A1A 118. 025

Уголок

Лит.	Масса	Масштаб
И	1,05	1:2

Лист | Листов 1

Уголок Б-36×36×3 ГОСТ 8509-72 / Ст.3 ГОСТ 535-58

Госстрой СССР Сантехпроект г. Москва

Копировал: Терч — Формат 11

Серия 3.904-15 Выпуск 1-10

Инв. № подл. | Подп. и дата | Взам. инв. № | Инв. № дубл. | Подп. и дата

A1A118.038

Rz320 (√)

A1A 118.038 — изображено

A1A 118.038-01 — зеркальное отражение

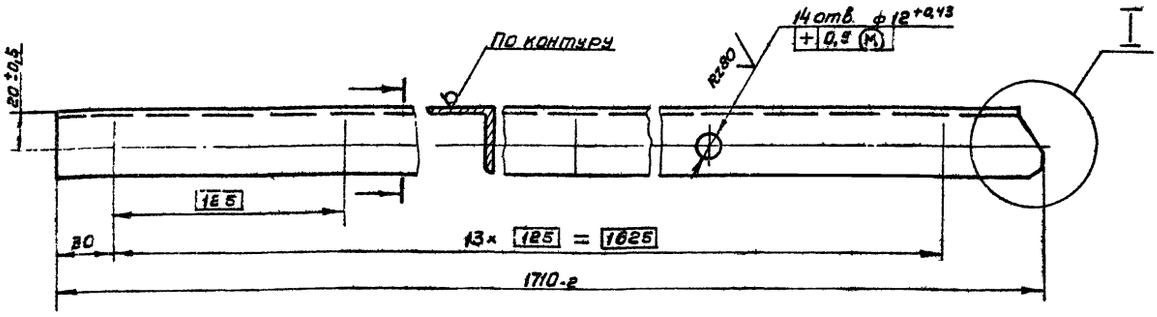

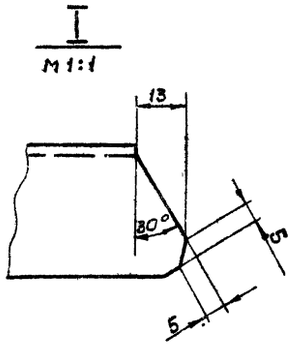

Неуказанные предельные отклонения размеров по СМ7

Изм.	Лист	№ докум.	Подп.	Дата	A1A118.038			
Разраб.		Раева			Уголок	Лит.	Масса	Масшт
Пров.		Литвак				И	2,8	1:2
Рук.группы		Грановский				Лист	Листов 1	
Н.контр.		Рубинская			Уголок Б-36×36×3 ГОСТ 8509-72	Госстрой СССР Сантехпроект г.Москва		
Утв.		Спивак			Ст.3 ГОСТ 535-58			

Копировал: Терентьева Формат 12

Инв.№подл. | Подп. и дата | Взам.инв.№ | Инв.№дубл. | Подп. и дата

A1A118.033

(√)

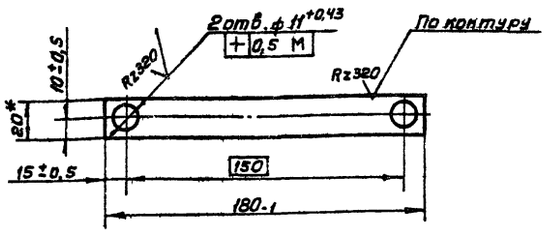

* Размер для справок

Изм.	Лист	№ докум.	Подп.	Дата	A1A118.033			
Разраб.		Раева			Планка	Лит.	Масса	Масштаб
Пров.		Литвак				И	0,08	1:2
Рук.группы		Грановский				Лист	Листов 1	
Н.контр.		Рубинская			Лист Б3 ГОСТ 19903-74 / 1-IV-Ст3 ГОСТ 16523-70	Госстрой СССР Сантехпроект г.Москва		
Утв.		Спивак						

Копировал: Терентьева Формат: 11

Серия 3.904-15 Выпуск 1-10

A1A118.032

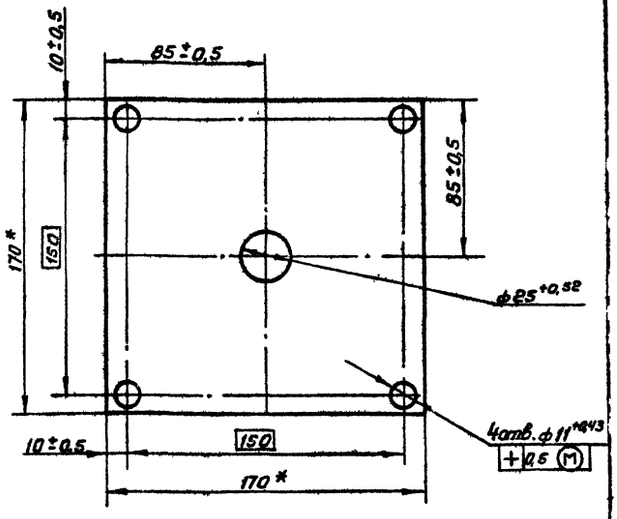

* Размеры для справок

Изм.	Лист	№ докум.	Подп.	Дата	A1A118.032			
Разраб.		Раева			Прокладка	Лит.	Масса	Масшт
Пров.		Литвак				И	0,08	1:2
Рук.группы		Грановский				Лист	Листов 1	
Н.контр.		Рубинская			Паронит ПОНЗ ГОСТ 481-70	Госстрой СССР Сантехпроект г.Москва		
Утв.		Спивак						

Копировал: Терентьева Формат: 11

Инв.№подл. | Подп. и дата | Взам.инв.№ | Инв.№дубл. | Подп. и дата

А1А118.036

Rz320 (√)

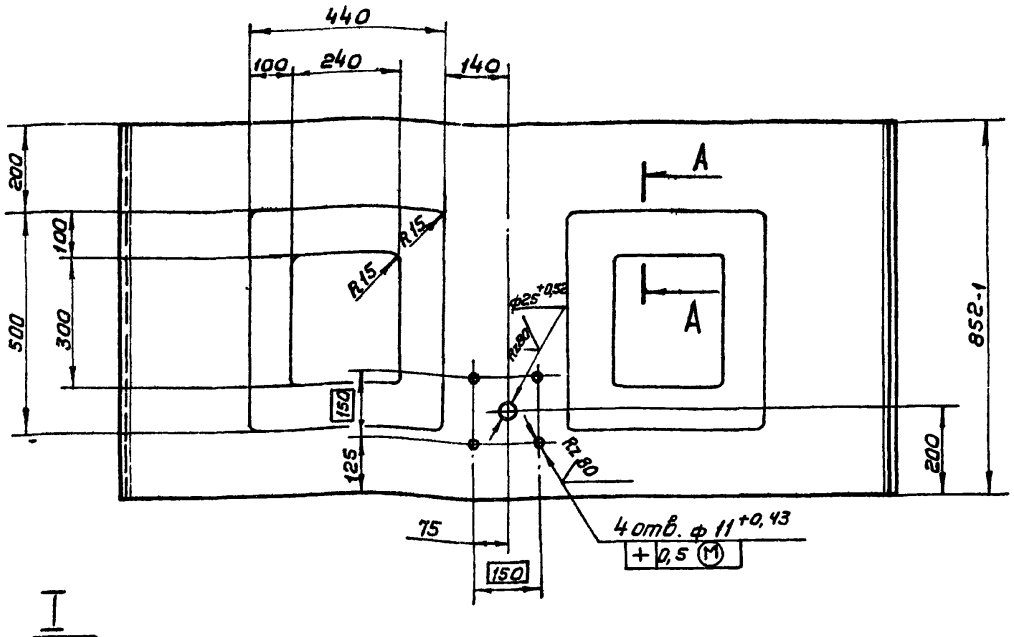

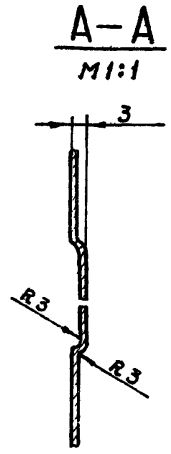

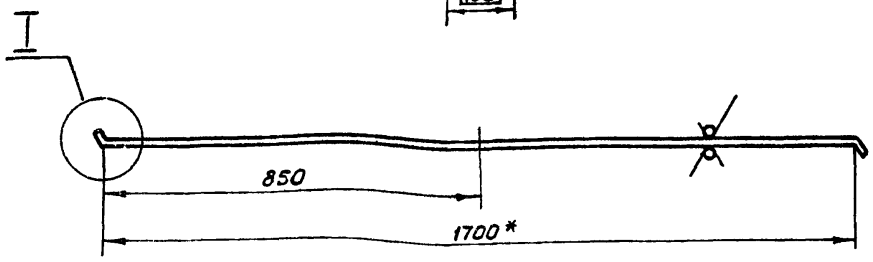

I
М2:1

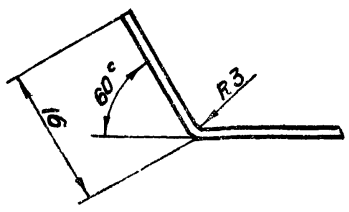

1. Неуказанные предельные отклонения размеров по СМ7
2.* Размер для справок.

					А1А118.036			
Изм	Лист	№ докум.	Подп.	Дата	Лист	Лит.	Масса	Масштаб
Разраб.		Раева				И	9,26	1:10
Пров.		Литвак				Лист	Листов 1	
Рук.группы		Грановский						
Н.контр.		Рувинская			Лист Б0,8 ГОСТ 19903-74	Госстрой СССР Сантехпроект г. Москва		
Утв.		Спивак			1-IV-Ст.3 ГОСТ 16523-70			

Копировал: Терентьева Формат:12

Инв. № подл. | Подп. и дата | Взам. инв. № | Инв. № дубл. | Подп. и дата

А1А118.042

Rz320 (√)

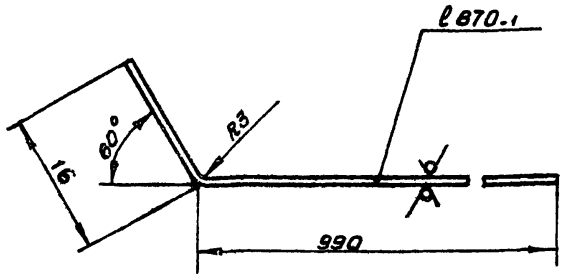

Неуказанные предельные отклонения размеров по СМ7

					А1А118.042			
Изм	Лист	№ докум.	Подп.	Дата	Лист	Лит.	Масса	Масшт
Разраб.		Раева				И	5,57	2:1
Пров.		Литвак				Лист	Листов 1	
Рук.груп.		Грановский						
Н.контр.		Рувинская			Лист Б0,8 ГОСТ 19903-74	Госстрой СССР Сантехпроект г. Москва		
Утв.		Спивак			1-IV-Ст.3 ГОСТ 16523-70			

Копировал: Терентьева Формат:11

А1А118.034

Rz320 (√)

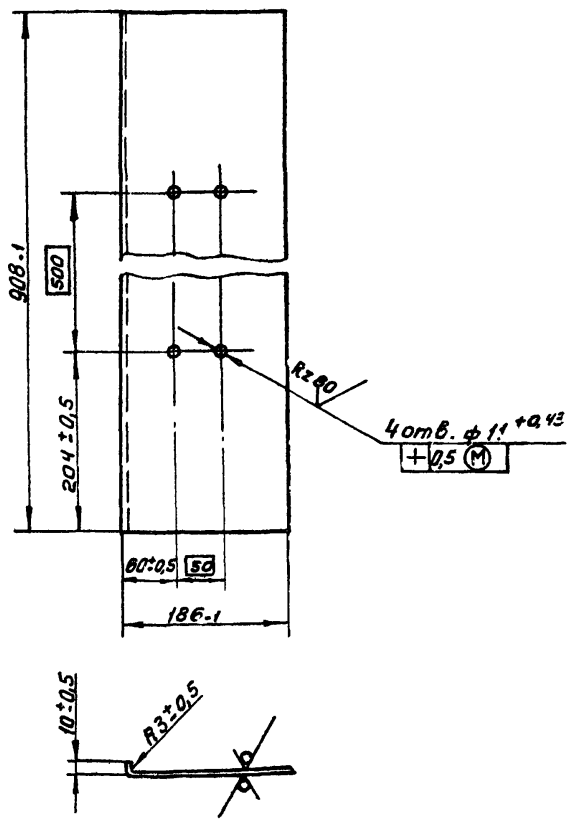

					А1А118.034			
Изм	Лист	№ докум.	Подп.	Дата	Профиль	Лит.	Масса	Масштаб
Разраб.		Раева				И	3,0	1:5
Пров.		Литвак				Лист	Листов 1	
Рук.груп.		Грановский						
Н.контр.		Рувинская			Лист Б3 ГОСТ 19903-74	Госстрой СССР Сантехпроект г. Москва		
Утв.		Спивак			1-IV-Ст 3 ГОСТ 16523-70			

Копировал: Терентьева Формат: 11

Инв. № подл. | Подп. и дата | Взам. инв. № | Инв. № дубл. | Подп. и дата

Серия 3.904-15 Выпуск 1-10

А1А118.045

Rz 320 (√)

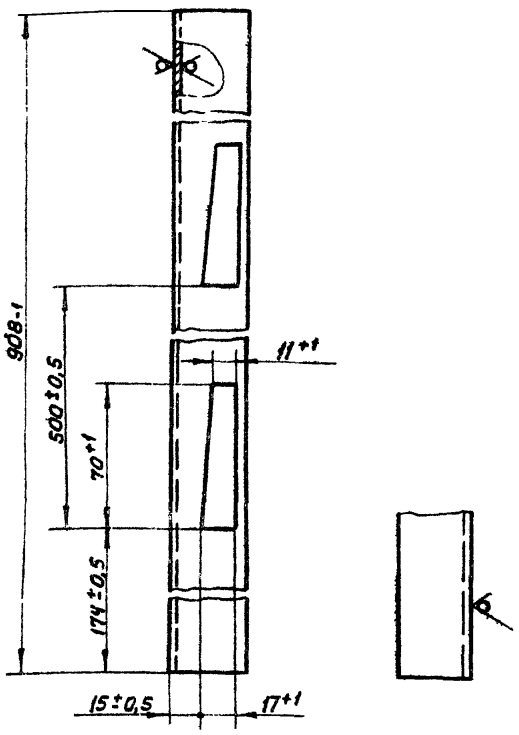

Изм.	Лист	№ докум.	Подп.	Дата	А1А118.045			
Разраб.		Раева			Уголок	Лит.	Масса	Масштаб
Пров.		Литвак				И	1,5	1:2
Рук. груп.		Грановский				Лист	Листов 1	
Н. контр.		Рубинская			Уголок Б-40×40×3 ГОСТ 8509-72 Ст.3 ГОСТ 535-58	Госстрой СССР Сантехпроект г. Москва		
Утв.		Спивак						

Копировал: Терч Формат 11

А1А118.046

Rz 320 (√)

А1А118.046 — изображено

А1А118.046-01 — зеркальное отражение

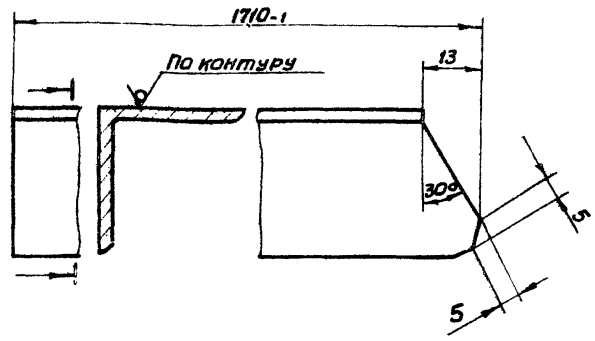

Неуказанные предельные отклонения размеров по СМ7

Изм.	Лист	№ докум.	Подп.	Дата	А1А118.046			
Разраб.		Раева			Уголок	Лит.	Масса	Масштаб
Пров.		Литвак				И	2,8	1:1
Рук. груп.		Грановский				Лист	Листов 1	
Н. контр.		Рубинская			Уголок Б-36×36×3 ГОСТ 8509-72 Ст.3 ГОСТ 535-58	Госстрой СССР Сантехпроект г. Москва		
Утв.		Спивак						

Копировал: Терентьева Формат 11

Серия 3.904-15 Выпуск 1-10

А1А118.044

Rz 320 (√)

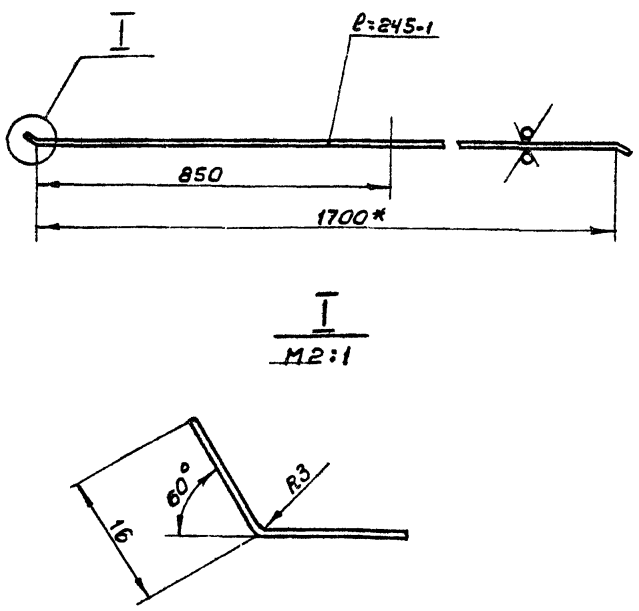

М2:1

1 Неуказанные предельные отклонения размеров по СМ7

2* Размер для справок.

Изм.	Лист	№ докум.	Подп.	Дата	А1А118.044			
Разраб.		Раева			Лист	Лит.	Масса	Масштаб
Пров.		Литвак				И	2,6	1:10
Рук. груп.		Грановский				Лист	Листов 1	
Н. контр.		Рубинская			Лист t0,8 ГОСТ 19903-74 t-IV-Ст3 ГОСТ 16523-70	Госстрой СССР Сантехпроект г. Москва		
Утв.		Спивак						

Копировал: Терентьева Формат: 11

А1А118.043

(√)

А1А118.043 — изображено

А1А118.043-01 — зеркальное отражение

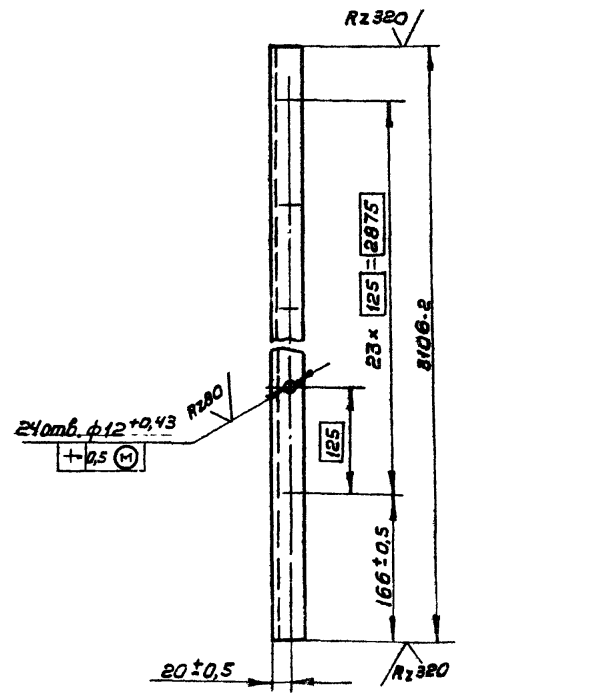

Изм.	Лист	№ докум.	Подп.	Дата	А1А118.043			
Разраб.		Раева			Уголок	Лит.	Масса	Масштаб
Пров.		Литвак				И	5,12	1:5
Рук. груп.		Грановский				Лист	Листов 1	
Н. контр.		Рубинская			Уголок Б-36×36×3 ГОСТ 8509-72 Ст.3 ГОСТ 535-58	Госстрой СССР Сантехпроект г. Москва		
Утв.		Спивак						

Копировал: Терентьева Формат 11

А1А118.047

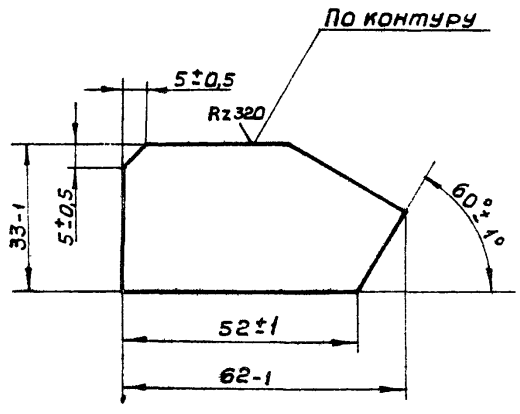

Изм	Лист	№ докум.	Подп.	Дата	А1А118.047			
Разраб.		Раева			Планка	Лит.	Масса	Масштаб
Пров.		Литвак				И	0,047	1:1
Рук.групп.		Грановский				Лист	Листов 1	
Н.контр		Рубинская			Лист Б3 ГОСТ 19903-74 1-IV-Ст.3 ГОСТ 16523-70	Госстрой СССР Сантехпроект г. Москва		
Утв.		Спивак						

Копировал: Терен

Формат 11

А1А118.052

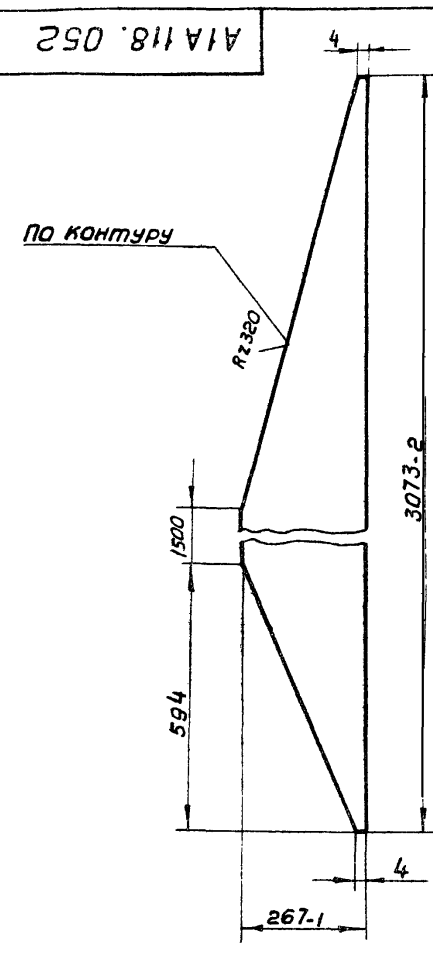

Неуказанные предельные отклонения размеров по СМ 7

Изм	Лист	№ докум.	Подп.	Дата	А1А118.052			
Разраб.		Раева			Лист	Лит.	Масса	Масштаб
Пров.		Литвак				И	9,81	1:20
Рук.групп.		Грановский				Лист	Листов 1	
Н.контр		Рубинская			Лист В2 ГОСТ 19903-74 1-IV-Ст 3 ГОСТ 16523-70	Госстрой СССР Сантехпроект г. Москва		
Утв.		Спивак						

Копировал: Терен

Формат 11

А1А118.039

Rz320

А1А118.039 — изображено

А1А118.039-01 — зеркальное отражение

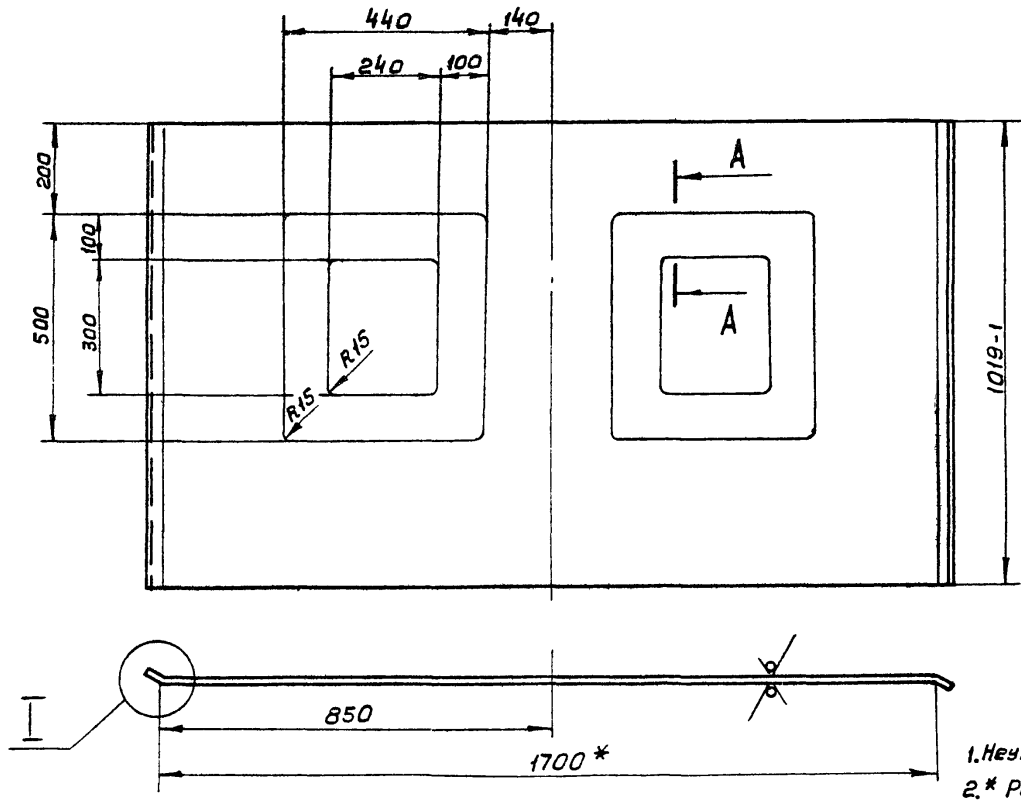

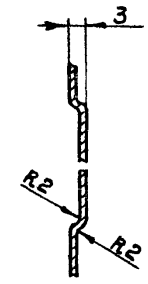

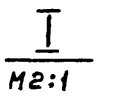

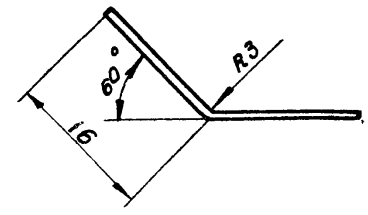

1. Неуказанные предельные отклонения размеров по СМ 7
2. * Размер для справок.

Изм	Лист	№ докум.	Подп.	Дата	А1А118.039			
Разраб.		Раева			Лист	Лит	Масса	Масштаб
Пров.		Литвак				И	11,1	1:10
Рук.групп		Грановский				Лист	Листов 1	
Н.контр		Рубинская			Лист Б0,8 ГОСТ 19903-74 1-IV-Ст 3 ГОСТ 16523-70	Госстрой СССР Сантехпроект г. Москва		
Утв.		Спивак						

Копировал: Терен

Формат 12

А1А118.058

А1А118.058 — изображено

А1А118.058-01 — зеркальное отражение

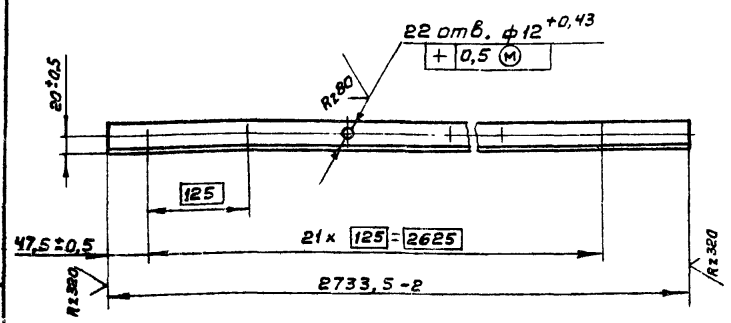

Изм	Лист	№ докум.	Подп.	Дата	А1А118.058	Лит.	Масса	Масштаб
Разраб		Раева			Уголок	И	4,51	1:5
Пров		Литвак				Лист	Листов 1	
Рук.груп		Грановский						
Н.контр		Рувинская			Уголок Б-36×36×3 ГОСТ 8509-72 Ст.3 ГОСТ 535-58	Госстрой СССР Сантехпроект г. Москва		
Утв		Спивак						

Копировал: Тер Формат 11

А1А118.059

А1А118.059 — изображено

А1А118.059-01 — зеркальное отражение

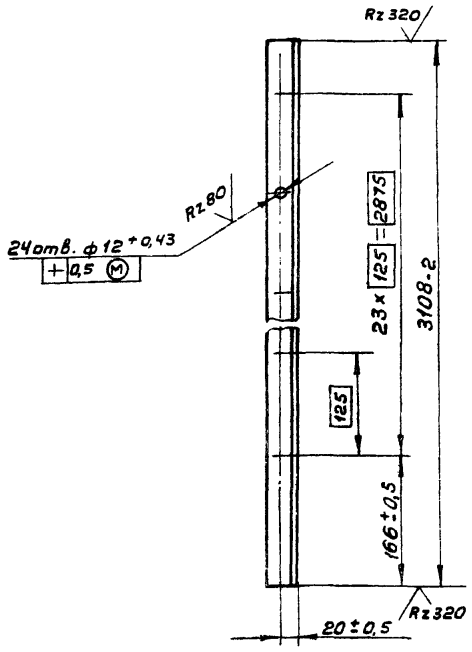

Изм	Лист	№ докум.	Подп.	Дата	А1А118.059	Лит.	Масса	Масштаб
Разраб.		Раева			Уголок	И	5,13	1:5
Пров		Литвак				Лист	Листов 1	
Рук.груп		Грановский						
Н.контр		Рувинская			Уголок Б-36×36×3 ГОСТ 8509-72 Ст.3 ГОСТ 535-58	Госстрой СССР Сантехпроект г. Москва		
Утв.		Спивак						

Копировал: Теренм Формат 11

А1А118.057

Rz320

А1А118.057 — изображено

А1А118.057-01 — зеркальное отражение

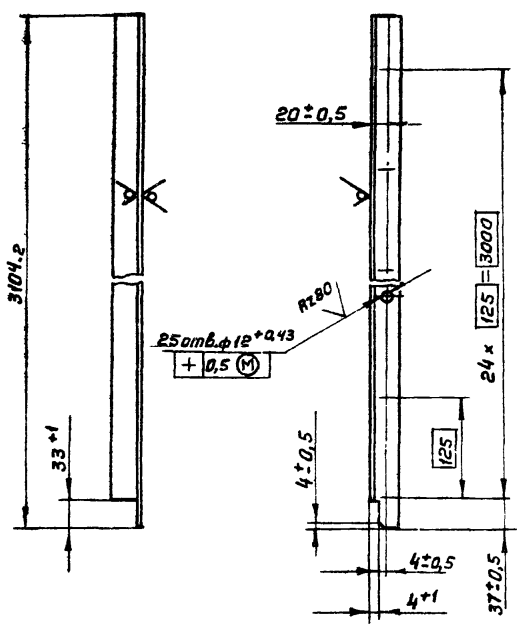

Изм	Лист	№ докум.	Подп.	Дата	А1А118.057	Лит.	Масса	Масштаб
Разраб		Раева			Уголок	И	5,12	1:5
Пров.		Литвак				Лист	Листов 1	
Рук.груп		Грановский						
Н.контр.		Рувинская			Уголок Б-36×36×3 ГОСТ 8509-72 Ст.3 ГОСТ 535-58	Госстрой СССР Сантехпроект г. Москва		
Утв.		Спивак						

Копировал: Терентьева Формат 11

А1А118.056

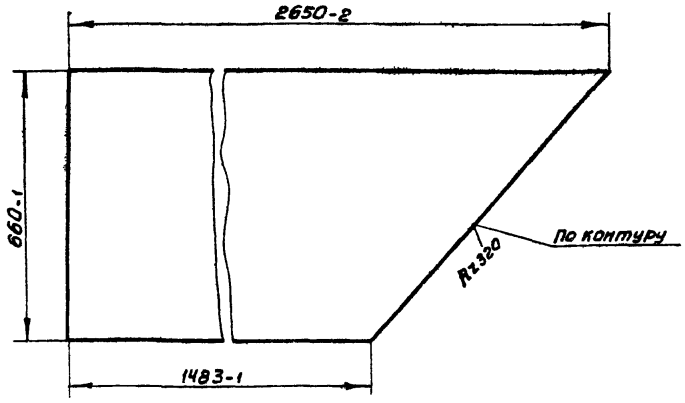

Изм	Лист	№ докум.	Подп.	Дата	А1А118.056	Лит.	Масса	Масштаб
Разраб		Раева			Лист	И	20,96	1:20
Пров		Литвак				Лист	Листов 1	
Рук.груп.		Грановский						
Н.контр		Рувинская			Лист В2 ГОСТ 19903-74 I-IV-Ст3 ГОСТ 16523-70	Госстрой СССР Сантехпроект г. Москва		
Утв.		Спивак						

Копировал: Терентьева Формат 11

Серия 3.904-15 Выпуск 1-10

Инв. № подл. | Подп. и дата | Взам. инв. № | Инв. № дубл. | Подп. и дата

А1А118.062

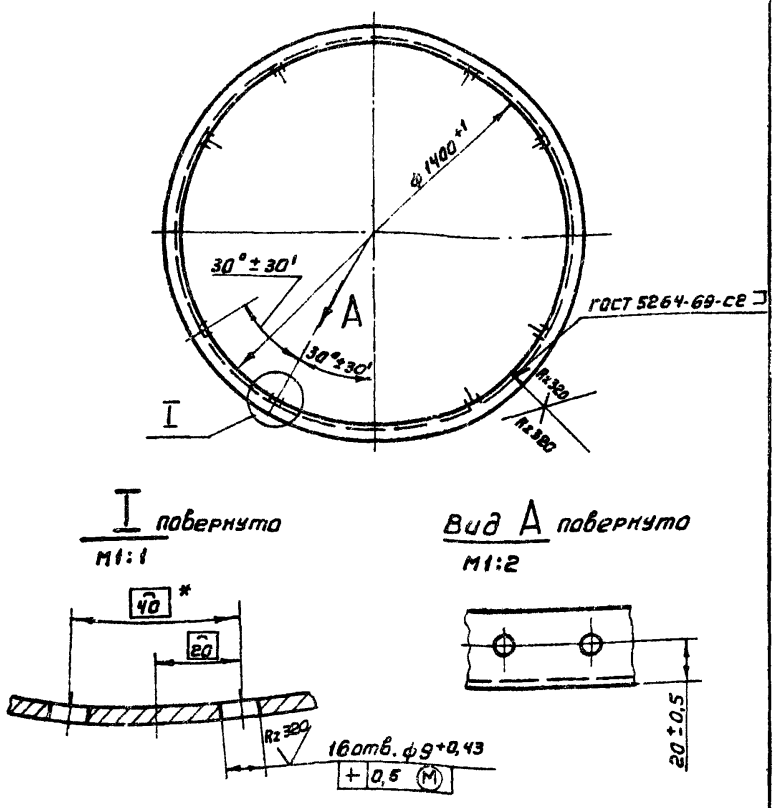

* Размер для справок

Изм	Лист	№ докум.	Подп.	Дата	А1А118.062	Лит.	Масса	Масштаб
Разраб.		Раева			Фланец	И	7,3	1:15
Пров.		Литвак				Лист	Листов 1	
Рук.груп.		Грановский			Уголок Б-36×36×3 ГОСТ 8509-72 / Ст3 ГОСТ 535-58	Госстрой СССР Сантехпроект г. Москва		
Н.контр.		Рувинская						
Утв.		Спивак						

Копировал: Терент. Формат 11

А1А118.061

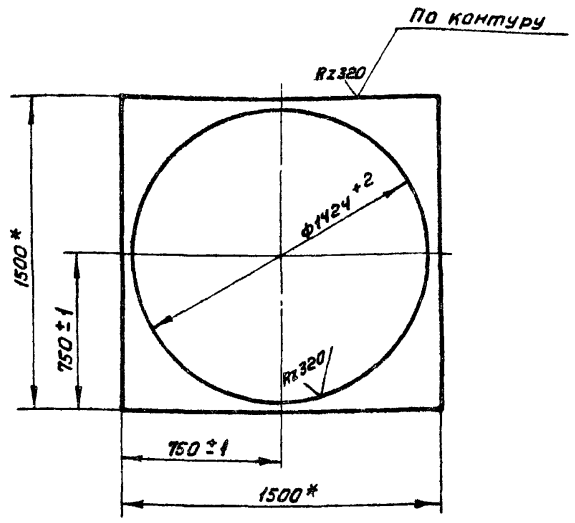

* Размеры для справок

Изм	Лист	№ докум.	Подп.	Дата	А1А118.061	Лит.	Масса	Масштаб
Разраб.		Раева			Лист	И	10,4	1:20
Пров.		Литвак				Лист	Листов 1	
Рук.груп.		Грановский			Лист Б2 ГОСТ 19903-74 / 1-IV-Ст.3 ГОСТ 16523-70	Госстрой СССР Сантехпроект г. Москва		
Н.контр.		Рувинская						
Утв.		Спивак						

Копировал: Терент. Формат 11

А1А118.063

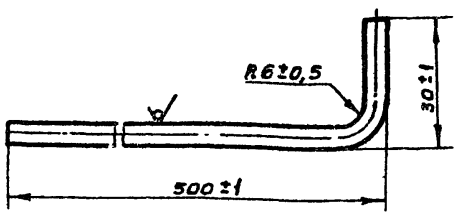

Изм	Лист	№ докум.	Подп.	Дата	А1А118.063	Лит.	Масса	Масштаб
Разраб.		Раева			Пруток	И	0,08	1:1
Пров.		Литвак				Лист	Листов 1	
Рук.груп.		Грановский			Круг В5 ГОСТ 2590-71 / Ст.3 ГОСТ 535-58	Госстрой СССР Сантехпроект г. Москва		
Н.контр.		Рувинская						
Утв.		Спивак						

Копировал: Терентьева. Формат 11

А1А118.049

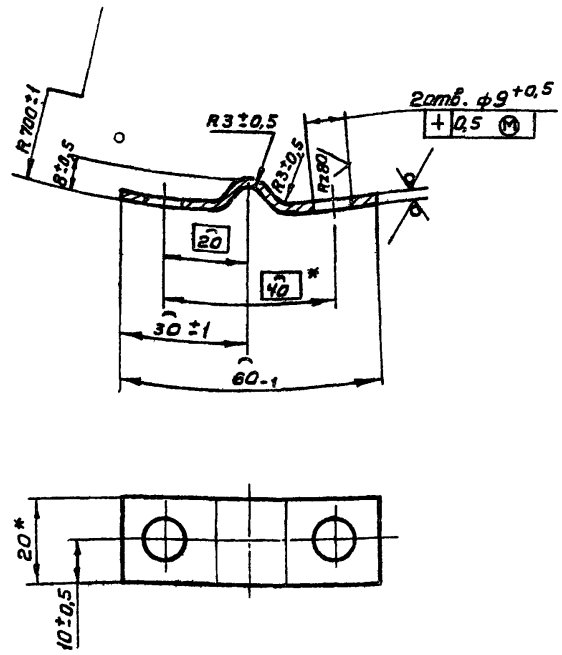

* Размеры для справок

Изм	Лист	№ докум.	Подп.	Дата	А1А118.049	Лист	Масса	Масштаб
Разраб.		Раева			Скоба	И	0,08	1:1
Пров.		Литвак				Лист	Листов 1	
Рук.груп.		Грановский			Лист Б2 ГОСТ 19903-74 / 1-IV-Ст3 ГОСТ 16523-70	Госстрой СССР Сантехпроект г. Москва		
Н.контр.		Рувинская						
Утв.		Спивак						

Копировал: Теря. Формат 11

Обозначение	Наименование	Кол.	Приме-чание
	Документация		
А1А 121.000 СБ	Сборочный чертеж		
А1А 109.000 ТО	Приточная вентиляционная камера типа 1ПК 10 с резервным вентилятором с секцией орошения Техническое описание		
	Сборочные единицы		
А1А 047.100	Секция орошения	1	Выпуск 1-5
А1А 047.280	Короб	2	Выпуск 1-5
А1А 047.290	Установка утепленных клапанов	1	Выпуск 1-5
А1А 121.010	Секция соединительная	1	
	Детали		
А1А 121.001	Прокладка Резина-пластина ЗТ-С ГОСТ 7338-65 50×1380	4	0,31 кг
А1А 121.002	Прокладка Резина-пластина ЗТ-С ГОСТ 7338-65 50×1120	4	0,23 кг
А1А 121.003	Резина-пластина ЗТ-С ГОСТ 7338-65 Ф1520 × Ф1400	2	0,3 кг

А1А 121.000

Разраб. Ямпольская; Пров. Литвак; Рук.гр. Грановский; Н.контр. Рубинская; Утв. Стивак

Приточная вентиляционная камера типа 1ПК100 с резервным вентилятором с секцией орошения

Литера И; Лист 1; Листов 6

Госстрой СССР Сантехпроект г. Москва

Копировал: Формат А1

Формат	Зона	Поз.	Обозначение	Наименование		
Б4		8	А1А 121 003	Прокладка Резина-пластина ЗТ-С ГОСТ 7338-65 Ф1472 × Ф1400	2	
Б4		9	А1А 121.004	Прокладка Резина-пластина ЗТ-С ГОСТ 7338-65 36×3210	4	0,56 кг
Б4		10	А1А 121.005	Прокладка Резина-пластина ЗТ-С ГОСТ 7338-65 36×3794	2	0,62 кг
Б4		11	А1А 121.006	Прокладка Резина-пластина ЗТ-С ГОСТ 7338-65 36×3818	1	0,66 кг
Б4		12	А1А 121.007	Прокладка Резина-пластина ЗТ-С ГОСТ 7338-65 36×3257	2	0,54 кг
				Стандартные изделия		
		13		Болты ГОСТ 7798-70 М10×25.36	372	
		14		М12×30.36	140	
		15		Гайки ГОСТ 5915-70 М10.4	372	
		16		М12.4	140	
		17		Шайба 10 ГОСТ 10906-66	82	

А1А 121.000 Лист 2

Копировал: Азино Формат А4

Серия 3.904-15 Выпуск 1-10

Формат	Зона	Поз.	Обозначение	Наименование	Кол.	Приме-чание
		18		Вставка ВН516 Серия 2.494-8 ЦИТП	2	
		19		Вставка ВВ16 Серия 2.494-8 ЦИТП	2	
		20		Вентилятор Ц4-76 N16 левого вращения ГОСТ 5976-73	1	
		21		Вентилятор Ц4-76 N16 правого вращения ГОСТ 5976-73	1	
				Прочие изделия		
		22		Материал фильтрующий из упругого стекловолокна марки ФСВУТУ 21-10-369-70 ширина 1200мм	50м	
				Переменные данные для исполнений:		
				А1А 121.000		
				Сборочные единицы		
11		23	А1А 047.310	Секция калориферная	1	Выпуск 1-5
11		24	А1А 047.330	Секция приемная с фильтром	1	Выпуск 1-5

А1А 121.000 Лист 3

Копировал: Азино Формат А1

Формат	Зона	Поз.	Обозначение	Наименование	Кол.	Приме-чание
				А1А 121.000-01		
				Сборочные единицы		
11		23	А1А 047.310-01	Секция калориферная	1	Выпуск 1-5
11		24	А1А 047.330	Секция приемная с фильтром	1	Выпуск 1-5
				А1А 121.000-02		
				Сборочные единицы		
11		23	А1А 047.310-02	Секция калориферная	1	Выпуск 1-5
11		24	А1А 047.330	Секция приемная с фильтром	1	Выпуск 1-5
				А1А 121.000-03		
				Сборочные единицы		
11		23	А1А 047.310-03	Секция калориферная	1	Выпуск 1-5
11		24	А1А 047.330	Секция приемная с фильтром	1	Выпуск 1-5
				А1А 121.000-04		
				Сборочные единицы		
11		23	А1А 047.310-04	Секция калориферная	1	Выпуск 1-5
11		24	А1А 047.330	Секция приемная с фильтром	1	Выпуск 1-5

А1А 121.000 Лист 4

Копировал: Азино Формат А1

Формат	Зона	Поз.	Обозначение	Наименование	Кол.	Примечание
				А1А 121.000-05		
				Сборочные единицы		
11		23	А1А 047.310-05	Секция калориферная	1	Выпуск 1-5
11		24	А1А 047.330	Секция приемная с фильтром	1	Выпуск 1-5
				А1А 121.000-06		
				Сборочные единицы		
11		23	А1А 047.310	Секция калориферная	1	Выпуск 1-5
11		24	А1А 047.330-01	Секция приемная с фильтром	1	Выпуск 1-5
				А1А 121.000-07		
				Сборочные единицы		
11		23	А1А 047.310-01	Секция калориферная	1	Выпуск 1-5
11		24	А1А 047.330-01	Секция приемная с фильтром	1	Выпуск 1-5
				А1А 121.000-08		
				Сборочные единицы		
11		23	А1А 047.310-02	Секция калориферная	1	Выпуск 1-5
11		24	А1А 047.330-01	Секция приемная с фильтром	1	Выпуск 1-5

Изм. Лист № докум. Подп. Дата — А1А 121.000 — Лист 5

Копировал: Дзино — Формат А4

Формат	Зона	Поз.	Обозначение	Наименование	Кол.	Примечание
				А1А 121.000-09		
				Сборочные единицы		
11		23	А1А 047.310-03	Секция калориферная	1	Выпуск 1-5
11		24	А1А 047.330-01	Секция приемная с фильтром	1	Выпуск 1-5
				А1А 121.000-10		
				Сборочные единицы		
11		23	А1А 047.310-04	Секция калориферная	1	Выпуск 1-5
11		24	А1А 047.330-01	Секция приемная с фильтром	1	Выпуск 1-5
				А1А 121.000-11		
				Сборочные единицы		
11		23	А1А 047.310-05	Секция калориферная	1	Выпуск 1-5
11		24	А1А 047.330-01	Секция приемная с фильтром	1	Выпуск 1-5

Инв. № подл. — Подп. и дата — Взам. инв. № — Инв. № дубл. — Подп. и дата

Изм. Лист № докум. Подп. Дата — А1А 121.000 — Лист 6

Копировал: Дзино — Формат А4

Формат	Зона	Поз.	Обозначение	Наименование	Кол.	Примечание
				Документация		
22			А1А 122.000 СБ	Сборочный чертеж		
11			А1А 109.000 ТО	Приточная вентиляционная камера типа 1ПК10 с резервным вентилятором с секцией орошения Техническое описание		
				Сборочные единицы		
11		1	А1А 047.280	Короб	2	Выпуск 1-5
11		2	А1А 047.290	Установка утепленных клапанов	1	Выпуск 1-5
11		3	А1А 121.010	Секция соединительная	1	
				Детали		
БЧ		4	А1А 122.001	Прокладка Резина-пластина ЗТ-С ГОСТ 7338-65 50×1380	4	0,31 кг
БЧ		5	А1А 122.002	Прокладка Резина-пластина ЗТ-С ГОСТ 7338-65 50×1120	4	0,23 кг
БЧ		6	А1А 122.003	Прокладка Резина-пластина ЗТ-С ГОСТ 7338-65 ф1520×ф1440	2	0,03 кг

Инв. № подл. — Подп. и дата — Взам. инв. № — Инв. № дубл. — Подп. и дата

Изм.	Лист	№ докум.	Подп.	Дата	А1А 122.000		
Разраб.		Ямпольская			Приточная вентиляционная камера типа 1ПК 100 с резервным вентилятором с фильтром	Литера И	Лист 1 / Листов 6
Пров.		Литвак				Госстрой СССР г Москва	
Рук. гр.		Грановский					
Н. контр.		Рубинская					
Утв.		Грановский					

Копировал: Дзино — Формат А4

Формат	Зона	Поз.	Обозначение	Наименование	Кол.	Примечание
БЧ		7	А1А 122.004	Прокладка Резина-пластина ЗТ-С ГОСТ 7338-65 Ф1472 × Ф1400	2	0,28 кг
БЧ		8	А1А 122.005	Прокладка Резина-пластина ЗТ-С ГОСТ 7338-65 36 × 3210	2	0,56 кг
БЧ		9	А1А 122.006	Прокладка Резина-пластина ЗТ-С ГОСТ 7338-65 36 × 3794	1	0,62 кг
БЧ		10	А1А 122.007	Прокладка Резина-пластина ЗТ-С ГОСТ 7338-65 36 × 3818	1	0,66 кг
БЧ		11	А1А 122.008	Прокладка Резина-пластина ЗТ-С ГОСТ 7338-65 36 × 3257	2	0,54 кг
				Стандартные изделия		
				Болты ГОСТ 7798-70		
		12		М10 × 25.36	290	
		13		М12 × 30.36	140	
				Гайки ГОСТ 5915-70		
		14		М10.4	290	
		15		М12.4	140	
		16		Шайба 10 ГОСТ 10906-66	82	

Инв. № подл. — Подп. и дата — Взам. инв. № — Инв. № дубл. — Подп. и дата

Изм. Лист № докум. Подп. Дата — А1А 122.000 — Лист 2

Копировал: Дзино — Формат А4

Формат	Зона	Поз.	Обозначение	Наименование	Кол.	Примечание
		17		Вставка ВНБ 16		
				Серия 2.494-8 ЦИТП	2	
		18		Вставка ВВ16		
				Серия 2.494-8 ЦИТП	2	
		19		Вентилятор Ц4-76 №16		
				левого вращения		
				ГОСТ 5976-73	1	
		20		Вентилятор Ц4-76 №16		
				правого вращения		
				ГОСТ 5976-73	1	
				Прочие изделия		
		21		Материал фильтру-		
				ющий из упругого		
				стекловолокна марки		
				ФСВУТУ-21-10-369-70		
				ширина 1200мм	50м	
				Переменные данные для исполнений:		
				А1А 122.000		
				Сборочные единицы		
11		22	А1А 047.310	Секция калориферная	1	Выпуск 1-5
11		23	А1А 047.330	Секция приемная		
				с фильтром	1	Выпуск 1-5

Инв.№ подл. | Подп. и дата | Взам. инв.№ | Инв.№ дубл. | Подп. и дата

Изм. | Лист | № докум. | Подп. | Дата — А1А 122.000 — Лист 3

Копировал: Дзино — Формат А4

Формат	Зона	Поз.	Обозначение	Наименование	Кол.	Примечание
				А1А 122.000-01		
				Сборочные единицы		
11		22	А1А 047.310-01	Секция калориферная	1	Выпуск 1-5
11		23	А1А 047.330	Секция приемная		
				с фильтром	1	Выпуск 1-5
				А1А 122.000-02		
				Сборочные единицы		
11		22	А1А 047.310-02	Секция калориферная	1	Выпуск 1-5
11		23	А1А 047.330	Секция приемная		
				с фильтром	1	Выпуск 1-5
				А1А 122.000-03		
				Сборочные единицы		
11		22	А1А 047.310-03	Секция калориферная	1	Выпуск 1-5
11		23	А1А 047.330	Секция приемная		
				с фильтром	1	Выпуск 1-5
				А1А 122.000-04		
				Сборочные единицы		
11		22	А1А 047.310-04	Секция калориферная	1	Выпуск 1-5
11		23	А1А 047.330	Секция приемная		
				с фильтром	1	Выпуск 1-5

Инв.№ подл. | Подп. и дата | Взам. инв.№ | Инв.№ дубл. | Подп. и дата

Изм. | Лист | № докум. | Подп. | Дата — А1А 122.000 — Лист 4

Копировал: Дзино — Формат А4

Формат	Зона	Поз.	Обозначение	Наименование	Кол.	Примечание
				А1А 122.000-05		
				Сборочные единицы		
11		22	А1А 047.310-05	Секция калориферная	1	Выпуск 1-5
11		23	А1А 047.330	Секция приемная		
				с фильтром	1	Выпуск 1-5
				А1А 122.000-06		
				Сборочные единицы		
11		22	А1А 047.310	Секция калориферная	1	Выпуск 1-5
11		23	А1А 047.330-01	Секция приемная		
				с фильтром	1	Выпуск 1-5
				А1А 122.000-07		
				Сборочные единицы		
11		22	А1А 047.310-01	Секция калориферная	1	Выпуск 1-5
11		23	А1А 047.330-01	Секция приемная		
				с фильтром	1	Выпуск 1-5
				А1А 122.000-08		
				Сборочные единицы		
11		22	А1А 047.310-02	Секция калориферная	1	Выпуск 1-5
11		23	А1А 047.330-01	Секция приемная		
				с фильтром	1	Выпуск 1-5

Инв.№ подл. | Подп. и дата | Взам. инв.№ | Инв.№ дубл. | Подп. и дата

Изм. | Лист | № докум. | Подп. | Дата — А1А 122.000 — Лист 5

Копировал: Дзино — Формат А4

Формат	Зона	Поз.	Обозначение	Наименование	Кол.	Примечание
				А1А 122.000-09		
				Сборочные единицы		
11		22	А1А 047.310-03	Секция калориферная	1	Выпуск 1-5
11		23	А1А 047.330-01	Секция приемная		
				с фильтром	1	Выпуск 1-5
				А1А 122.000-10		
				Сборочные единицы		
11		22	А1А 047.310-04	Секция калориферная	1	Выпуск 1-5
11		23	А1А 047.330-01	Секция приемная		
				с фильтром	1	Выпуск 1-5
				А1А 122.000-11		
				Сборочные единицы		
11		22	А1А 047.310-05	Секция калориферная	1	Выпуск 1-5
11		23	А1А 047.330-01	Секция приемная		
				с фильтром	1	Выпуск 1-5

Инв.№ подл. | Подп. и дата | Взам. инв.№ | Инв.№ дубл. | Подп. и дата

Изм. | Лист | № докум. | Подп. | Дата — А1А 122.000 — Лист 6

Копировал: Дзино — Формат А4

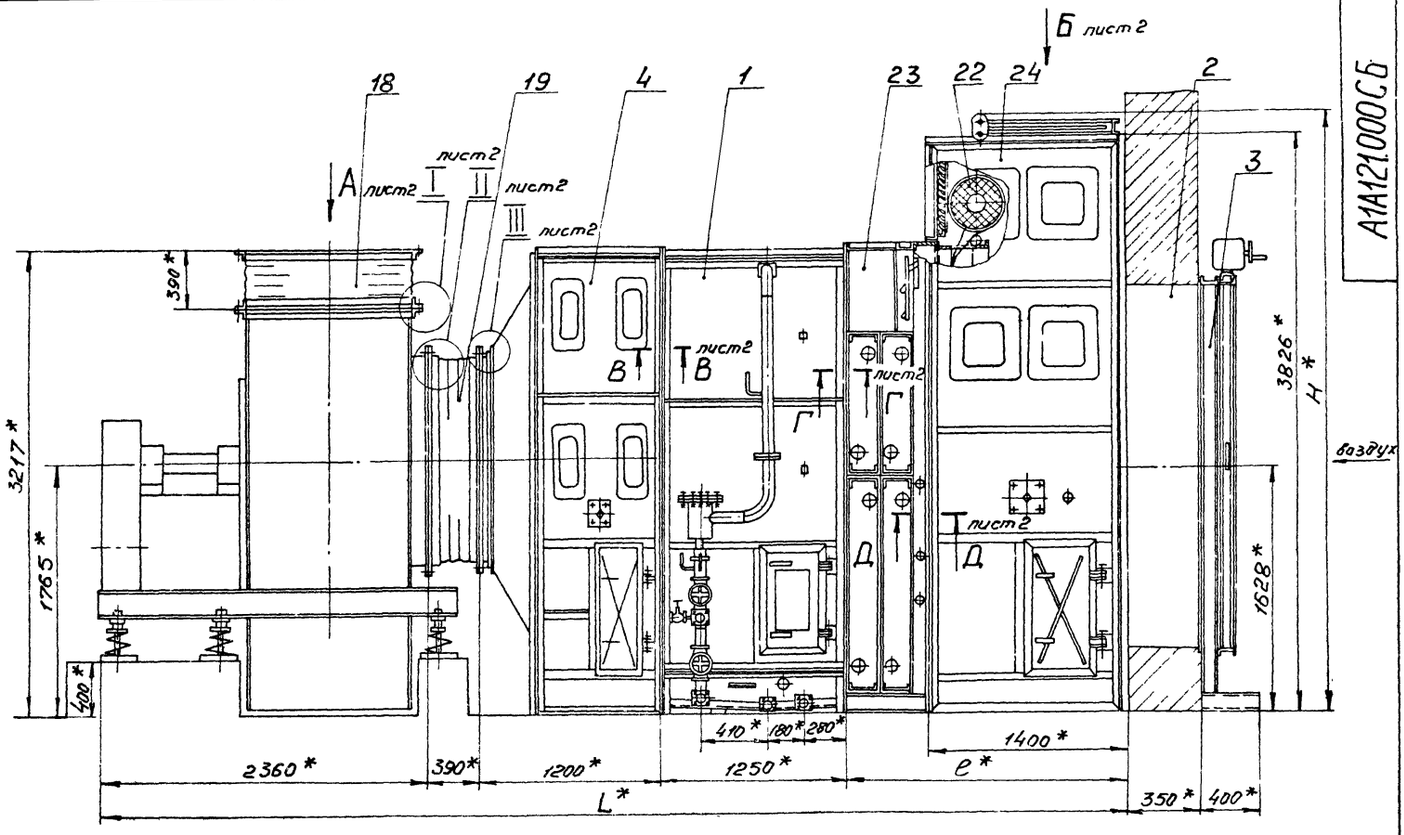

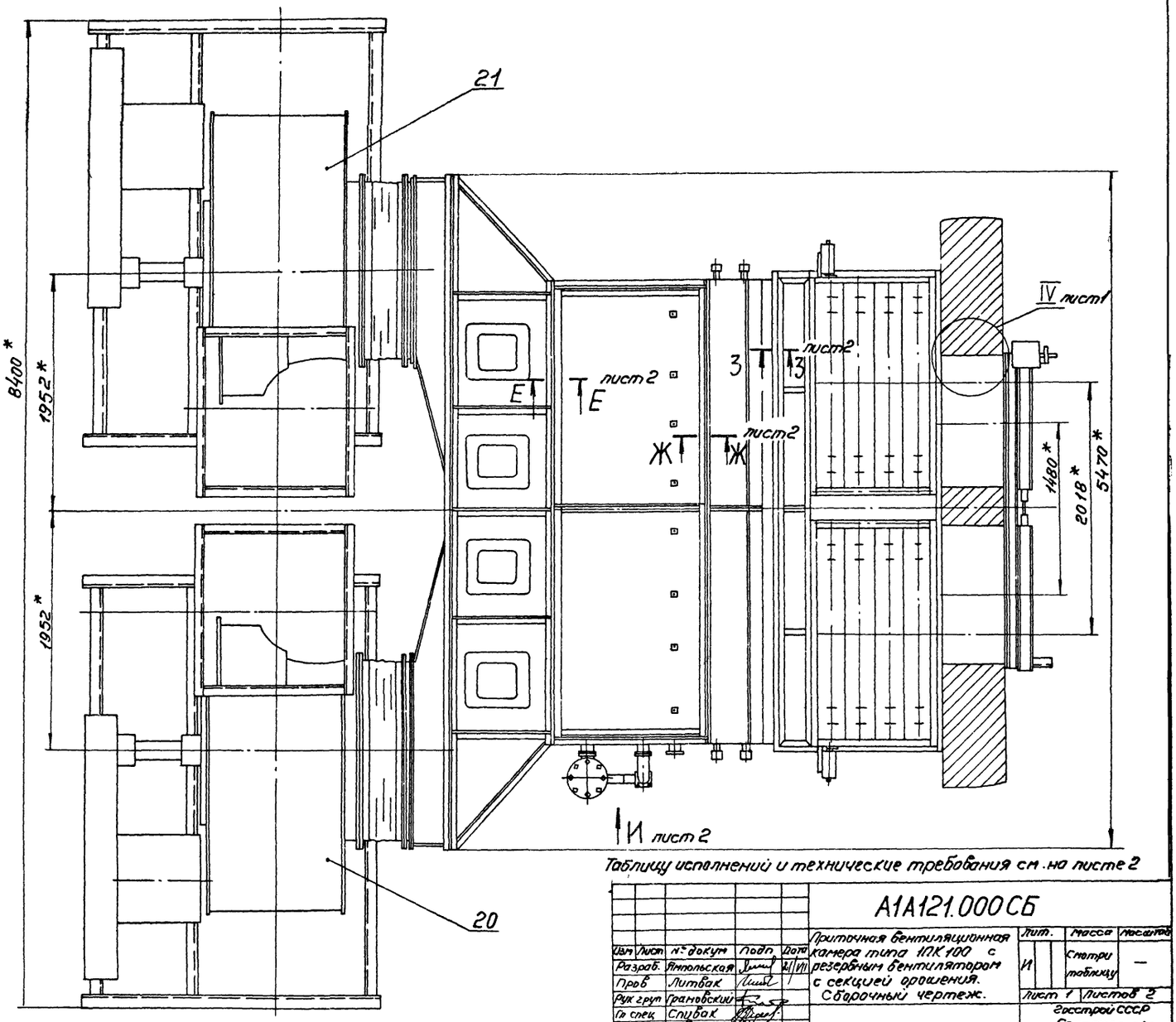

Таблицу исполнений и технические требования см. на листе 2

					А1А121.000СБ			
Изм.	Лист	№ докум.	Подп.	Дата	Приточная вентиляционная камера типа 1ПК100 с резервным вентилятором с секцией орошения. Сборочный чертеж.	Лит.	Масса	Масштаб
Разраб.		Ямпольская		2/III		И	Смотри таблицу	—
Пров.		Литвак		1				
Рук. груп.		Грановский				Лист 1	Листов 2	
Гл. спец.		Спубак				Госстрой СССР Сантехпроект г. Москва		
Н. контр.		Рубинская						
Утв.		Гальперин						

Копировал Сычева Формат: 22

Серия 3.904-15 Выпуск 1-10

Инв. № подл. | Подп. и дата | Взам. инв. № | Инв. № дубл. | Подп. и дата

Вид А лист 1
М1:20

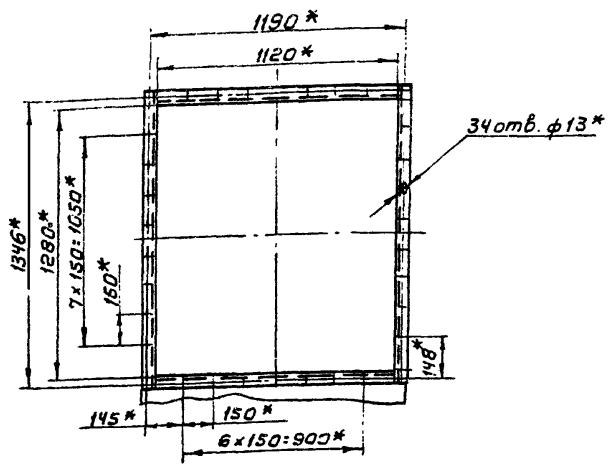

Вид Б лист 1
М1:20

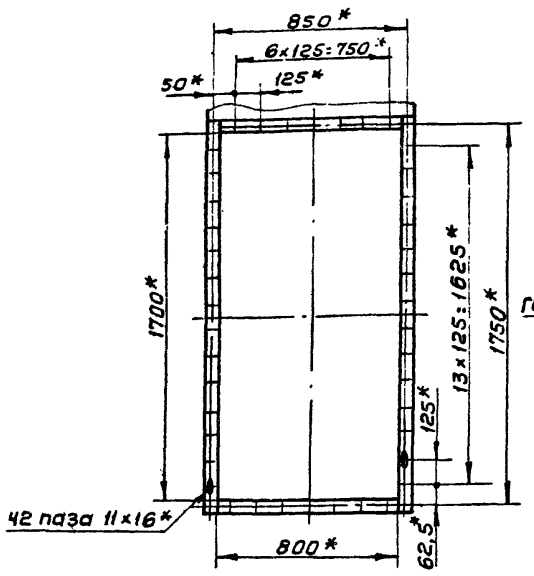

Вид И лист 1
М1:10

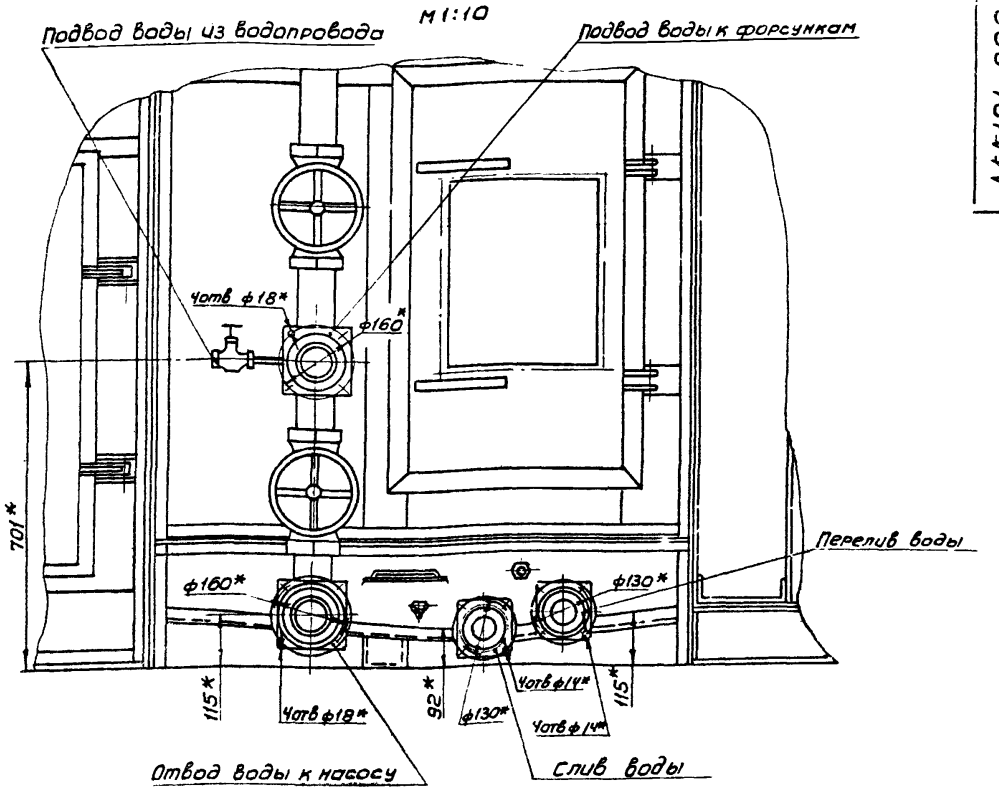

IV лист 1
М1:2

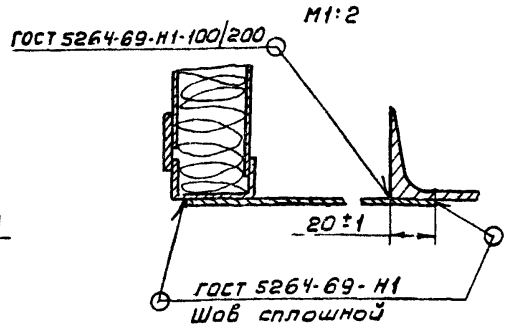

Д-Д лист 1
М1:2

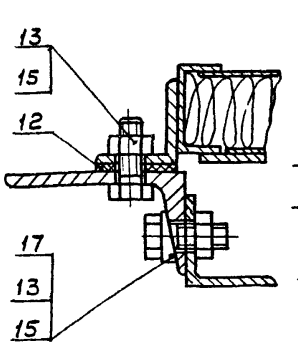

З-З лист 1
М1:2

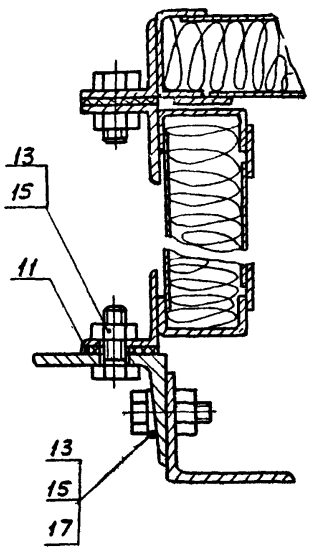

I лист 1
М1:2

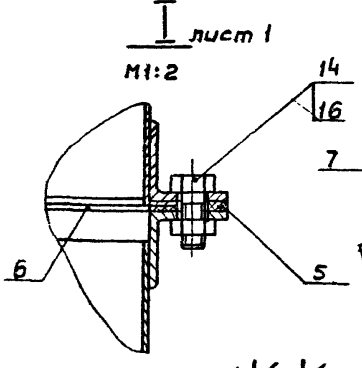

II лист 1
М1:2

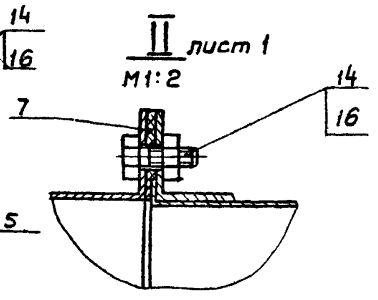

III лист 1
М1:2

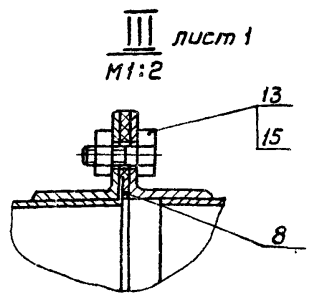

Ж-Ж лист 1
М1:2

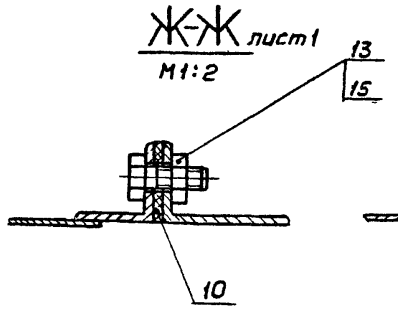

Е-Е лист 1
М1:2

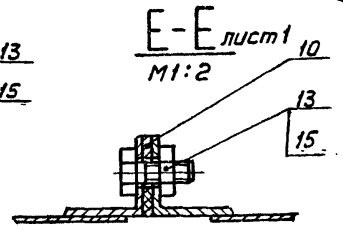

Г-Г лист 1
М1:2

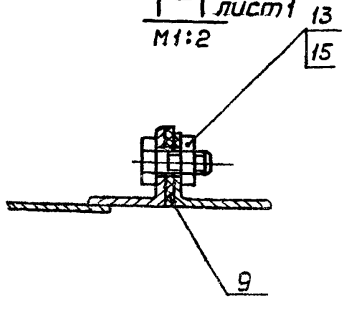

В-В лист 1
М1:2

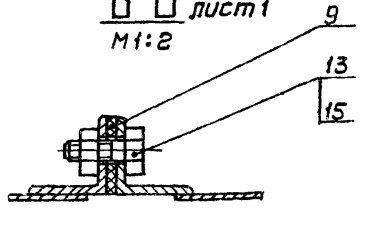

Обозначение	Размеры, мм			Масса, кг
	L*	l*	H*	
А1А121.000	7056	1844	4081	10960
—01	7136	1924		12765
—02	6873	1661		10305
—03	6913	1701		11910
—04	7239	2027		12820
—05	7359	2147		14585
—06	7056	1844	—	1090
—07	7136	1924		12705
—08	6873	1661		10245
—09	6913	1701		11850
—10	7239	2027		12760
—11	7359	2147		14525

1. В качестве вентиляторных установок должны поставляться вентиляторные агрегаты с одним из комплектов: Б16-1; Б16-2; Б16-3; Б16-4; Б16-5; Б16-6; Б16-7; Б16-1а Обозначение комплектов принято по „Руководству по подбору центробежных вентиляторов": серия А8-156И
2* Размеры для справок

А1А122.000СБ

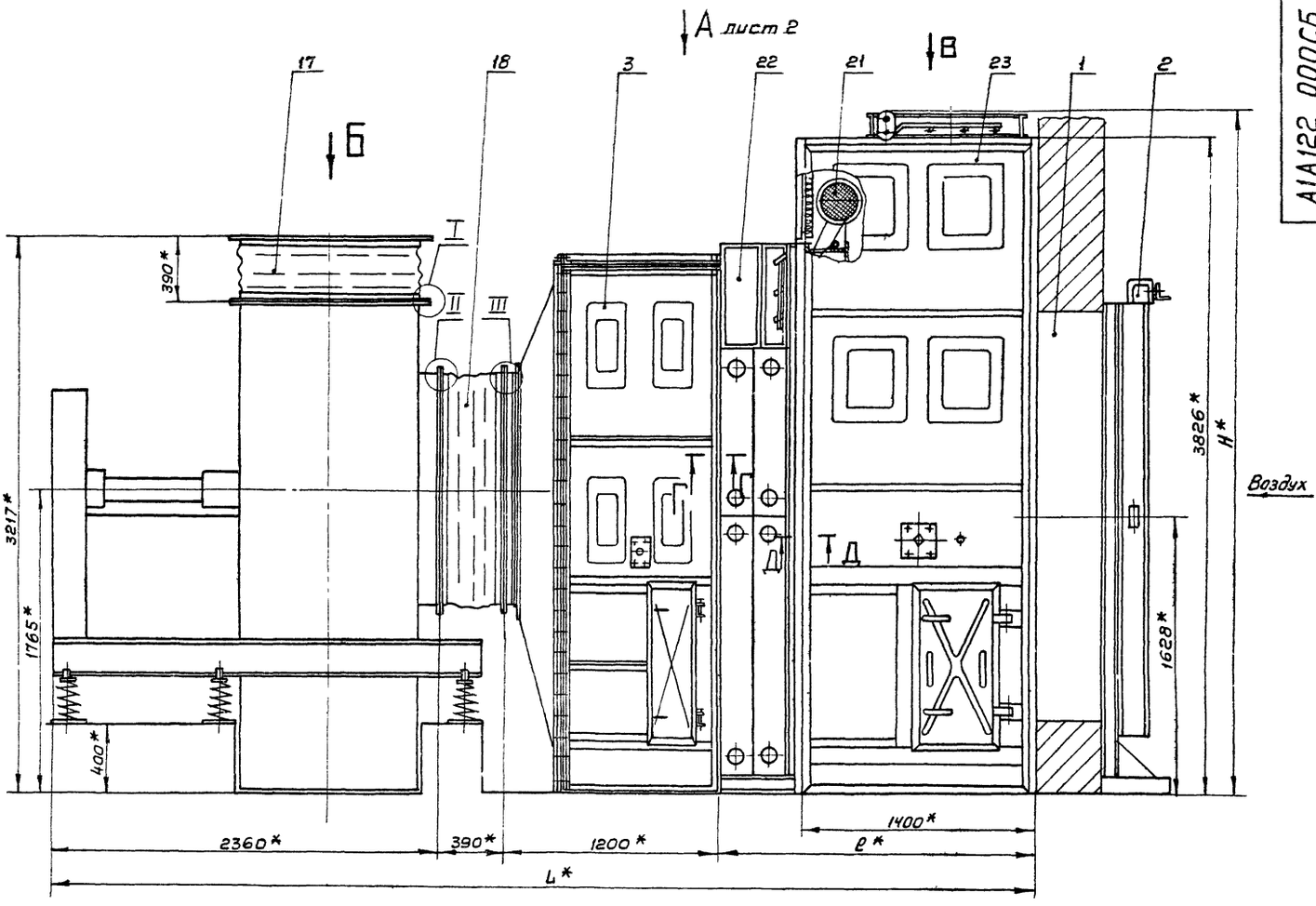

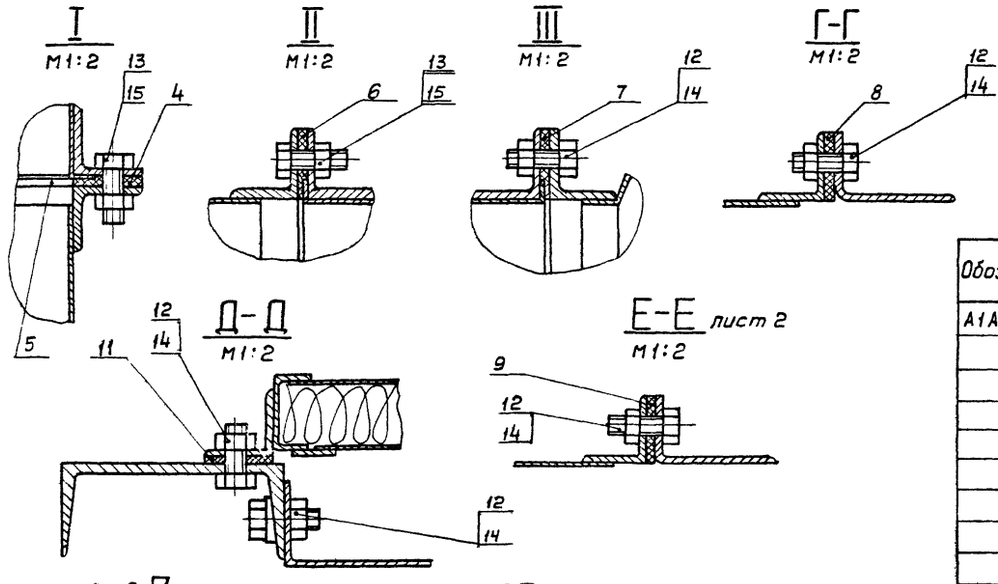

Обозначение	Размеры, мм			Масса, кг
	L*	l*	H*	
А1А122.000	5803	1844	4081	8630
— 01	5883	1924		10435
— 02	5620	1661		7975
— 03	5660	1701		9580
— 04	5986	2027		10490
— 05	6106	2147		12255
— 06	5803	1844	—	8570
— 07	5883	1924		10375
— 08	5620	1661		7915
— 09	5660	1701		9520
— 10	5986	2027		10430
— 11	6106	2147		12195

Вид В
М1:20

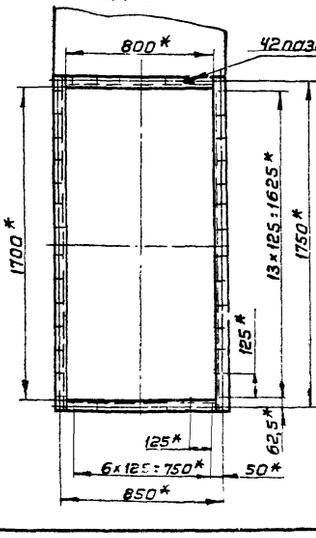

Вид Б
М1:20

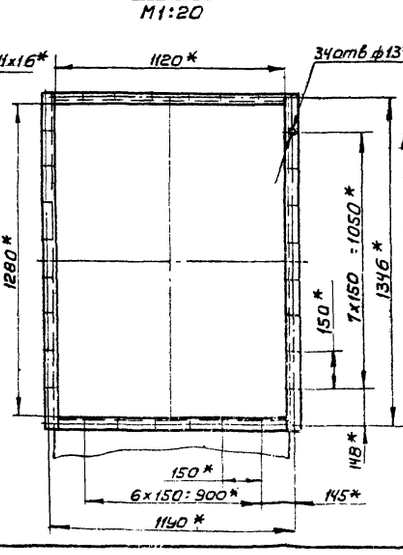

1. В качестве вентиляторных установок должны поставляться вентиляторные агрегаты с одним из комплектов: Б16-1; Б16-2; Б16-3; Б16-4; Б16-5; Б16-6; А16-7.

Обозначение комплектов принято по „Руководству по подбору центробежных вентиляторов" - серия АВ-156 и

2.* Размеры для справок.

Изм.	Лист	№ докум.	Подп.	Дата	А1А122.000СБ		
Разраб.		Ямпольская		5/III	Приточная вентиляционная камера типа ПК100 с резервным вентилятором, с фильтром. Сборочный чертеж	Лит.	Масса / Масштаб
Пров.		Литвак				И	смотри таблицу / —
Рук. груп.		Трановский				Лист 1	Листов 2
Гл. спец.		Спивак				Госстрой СССР Сантехпроект г. Москва	
Н. контр.		Рубинская					
Утв.		Гольтвеерс					

Копировал

Формат А2

Серия 3.904-15 Выпуск 1-10

Инв. № подл. | Подп. и дата | Взам. инв. № | Инв. № дубл. | Подп. и дата

Вид А лист 1

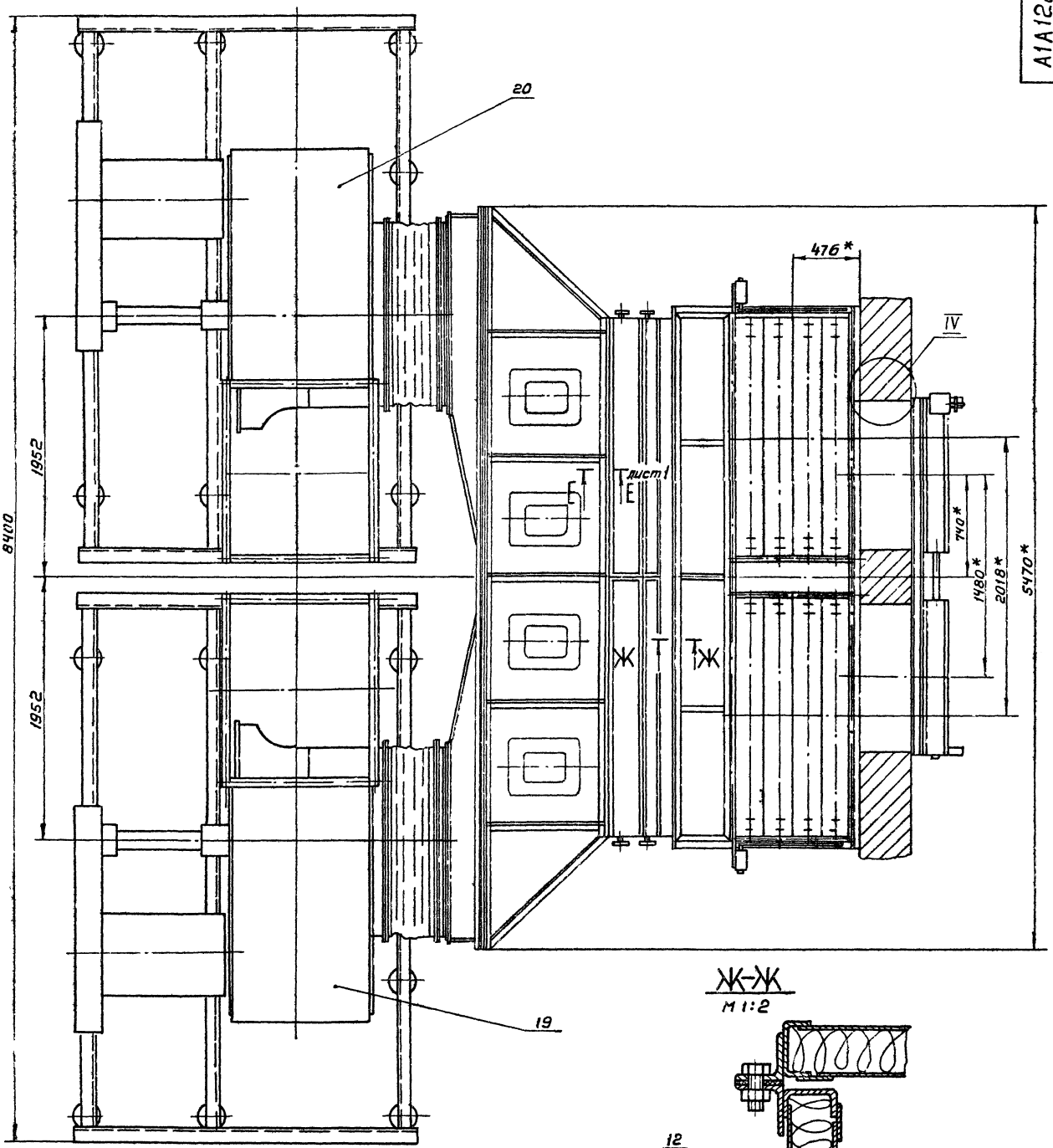

Ж-Ж
М1:2

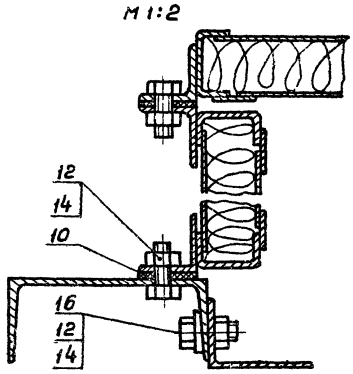

IV
М1:2

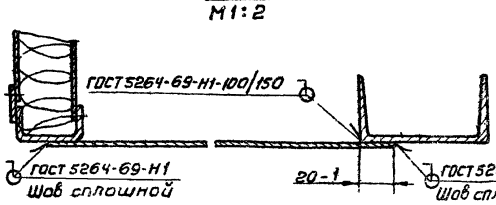

Серия 3.904.15 Выпуск 1-10

Инв.№подл. | Подп. и дата | Взам.инв.№ | Инв.№дубл. | Подп. и дата

Формат	Зона	Поз.	Обозначение	Наименование	Кол.	Примечание
				Документация		
А2			А1А 123.000 СБ	Сборочный чертеж		
А1			А1А 109.000 ТО	Приточная вентиляционная камера типа 1ПК10 с резервным вентилятором, с секцией орошения. Техническое описание		
				Сборочные единицы		
А1		1	А1А 047.280	Короб	2	Выпуск 1-5
А1		2	А1А 047.290	Установка утеплённых клапанов	1	Выпуск 1-5
А1		3	А1А 121.010	Секция соединительная	1	
				Детали		
Б4		4	А1А 123.001	Прокладка Резина-пластина ЗТ-С ГОСТ 7338-65 50×1380	4	0,31 кг
Б4		5	А1А 123.002	Прокладка Резина-пластина ЗТ-С ГОСТ 7338-65 50×1120	4	0,23 кг.
Б4		6	А1А 123.003	Прокладка Резина-пластина ЗТ-С ГОСТ 7338-65 ф1520×ф1440	2	0,3 кг.

Изм.	Лист	N докум.	Подп.	Дата	А1А123.000		
Разраб.		Кропыская			Приточная вентиляционная камера типа 1ПК100 с резервным вентилятором	Лит.	Лист 1	Листов 5
Пров.		Литвак						
Рук. группы		Грановская				Госстрой СССР САНТЕХПРОЕКТ г. Москва		
Н. контр.		Удовичкая						
Утв.		Спивак						

Инв. N подл. | Подп. и дата | Взам. инв. N | Инв. N дубл. | Подп. и дата

Копировал

Формат А1

Формат	Зона	Поз.	Обозначение	Наименование	Кол.	Примечание
Б4		7	А1А 123.004	Прокладка Резина-пластина ЗТ-С ГОСТ 7338-65 ф1472×1400	2	0,28 кг
Б4		8	А1А 123.005	Прокладка Резина-пластина ЗТ-С ГОСТ 7338-65 36×3210	2	0,56 кг
Б4		9	А1А 123.006	Прокладка Резина-пластина ЗТ-С ГОСТ 7338-65 36×3794	1	0,62 кг
Б4		10	А1А 123.007	Прокладка Резина-пластина ЗТ-С ГОСТ 7338-65 36×3818	1	0,66 кг.
Б4		11	А1А 123.008	Прокладка Резина-пластина ЗТ-С ГОСТ 7338-65 36×3257	2	0,54 кг
				Стандартные изделия		
				Болты ГОСТ 7798-70		
		12		М10×25.36	290	
		13		М12×30.36	140	
				Гайки ГОСТ 5915-70		
		14		М10.4	290	
		15		М12.4	140	
		16		Вставка ВНБ16 Серия 2.494-8 ЦИТП	2	

Инв. N подл. | Подп. и дата | Взам. инв. N | Инв. N дубл. | Подп. и дата

Изм. Лист N докум. Подп. Дата — А1А123.000 — Лист 2

Копировал — Формат А1

Серия 3.904-15 Выпуск 1-10

Формат	Зона	Поз.	Обозначение	Наименование	Кол.	Примечание
		17		Вставка ВВ16 Серия 2.494-8 ЦИТП	2	
		18		Вентилятор Ц4-76 №16 левого вращения ГОСТ 5976-73	1	
		19		Вентилятор Ц4-76 №16 правого вращения ГОСТ 5976-73	1	
				Переменные данные для исполнений:		
				А1А 123.000		
				Сборочные единицы		
А1		20	А1А 047.310	Секция калориферная	1	Выпуск 1-5
А1		21	А1А 049.010	Секция приемная	1	Выпуск 1-5
				А1А 123.000-01		
				Сборочные единицы		
А1		20	А1А 047.310-01	Секция калориферная	1	Выпуск 1-5
А1		21	А1А 049.010	Секция приемная	1	Выпуск 1-5
				А1А 123.000-02		
				Сборочные единицы		
А1		20	А1А 047.310-02	Секция калориферная	1	Выпуск 1-5
А1		21	А1А 049.010	Секция приемная	1	Выпуск 1-5

Инв. N подл. | Подп. и дата | Взам. инв. N | Инв. N дубл. | Подп. и дата

Изм. Лист N докум. Подп. Дата — А1А123.000 — Лист 3

Копировал — Формат А1

Формат	Зона	Поз.	Обозначение	Наименование	Кол.	Примечание
				А1А 123.000-03		
				Сборочные единицы		
А1		20	А1А 047.310-03	Секция калориферная	1	Выпуск 1-5
А1		21	А1А 049.010	Секция приемная	1	Выпуск 1-5
				А1А 123.000-04		
				Сборочные единицы		
А1		20	А1А 047.310-04	Секция калориферная	1	Выпуск 1-5
А1		21	А1А 049.010	Секция приемная	1	Выпуск 1-5
				А1А 123.000-05		
				Сборочные единицы		
А1		20	А1А 047.310-05	Секция калориферная	1	Выпуск 1-5
А1		21	А1А 049.010	Секция приемная	1	Выпуск 1-5
				А1А 123.000-06		
				Сборочные единицы		
А1		20	А1А 047.310	Секция калориферная	1	Выпуск 1-5
А1		21	А1А 049.010-01	Секция приемная	1	Выпуск 1-5
				А1А 123.000-07		
				Сборочные единицы		
А1		20	А1А 047.310-01	Секция калориферная	1	Выпуск 1-5

Инв. N подл. | Подп. и дата | Взам. инв. N | Инв. N дубл. | Подп. и дата

Изм. Лист N докум. Подп. Дата — А1А123.000 — Лист 4

Копировал — Формат А1

Формат	Зона	Поз	Обозначение	Наименование	Кол	Примечание
11		21	А1А049.010-01	Секция приемная	1	Выпуск 1-5
				А1А123.000-08		
				Сборочные единицы		
11		20	А1А047.310-02	Секция калориферная	1	Выпуск 1-5
11		21	А1А049.010-01	Секция приемная	1	Выпуск 1-5
				А1А123.000-09		
				Сборочные единицы		
11		20	А1А047.310-03	Секция калориферная	1	Выпуск 1-5
11		21	А1А049.010-01	Секция приемная	1	Выпуск 1-5
				А1А123.000-10		
				Сборочные единицы		
11		20	А1А047.310-04	Секция калориферная	1	Выпуск 1-5
11		21	А1А049.010-01	Секция приемная	1	Выпуск 1-5
				А1А123.000-11		
				Сборочные единицы		
11		20	А1А047.310-05	Секция калориферная	1	Выпуск 1-5
11		21	А1А049.010-01	Секция приемная	1	Выпуск 1-5

Инв.№ подл. | Подп. и дата | Взам. инв.№ | Инв.№ дубл. | Подп. и дата

Изм. Лист № докум. Подп. Дата

А1А123.000 Лист 5

Копировал Формат 11

А1А121.062

Rz 320 (√)

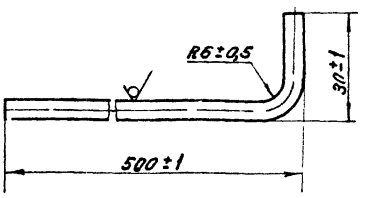

Изм.	Лист	№ докум.	Подп.	Дата			
Разраб		Раева			**Пруток**	Лит.	Масса 0,08	Масштаб 1:1
Пров		Литвак				И		
Рук. гр.		Грановский				Лист	Листов 1
Н. контр		Рубинская			Круг В5 ГОСТ 2590-71 / Ст.3 ГОСТ 535-58	Госстрой СССР Сантехпроект г. Москва	
Утв		Спивак					

Инв.№ подл. | Подп. и дата | Взам. инв.№ | Инв.№ дубл. | Подп. и дата

Копировал Формат: 11

А1А121.061

(√)

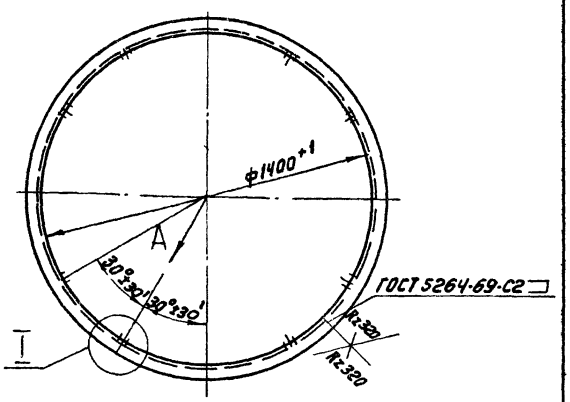

I повернуто М1:1

Вид А повернуто М1:2

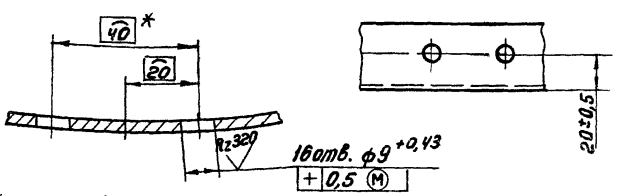

* Размер для справок

Изм.	Лист	№ докум.	Подп.	Дата			
Разраб		Раева			**Фланец**	Лит.	Масса 7,3	Масштаб 1:15
Пров		Литвак				И		
Рук. гр.		Грановский				Лист	Листов 1
Н. контр		Рубинская			Уголок Б-36х36х3 ГОСТ 8509-72 / Ст3 ГОСТ 535-58	Госстрой СССР Сантехпроект г. Москва	
Утв		Спивак					

Серия 3.904-15 Выпуск 1-10

Инв.№ подл. | Подп. и дата | Взам. инв.№ | Инв.№ дубл. | Подп. и дата

Копировал Формат: 11

А1А121.059

(√)

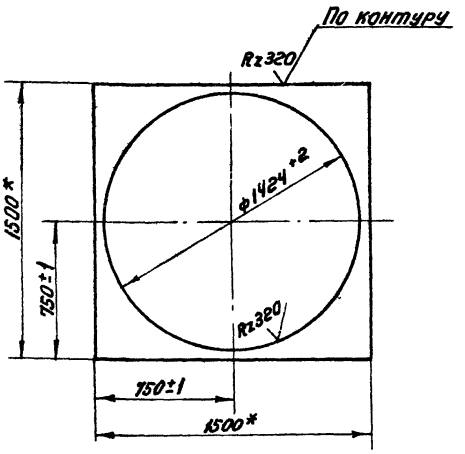

* Размеры для справок

Изм.	Лист	№ докум.	Подп.	Дата			
Разраб		Раева			**Лист**	Лит.	Масса 10,4	Масштаб 1:20
Пров		Литвак				И		
Рук. гр.		Грановский				Лист	Листов 1
Н. контр		Рубинская			Лист Б2 ГОСТ 19903-74 / I-IV-Ст.3 ГОСТ 16523-70	Госстрой СССР Сантехпроект г. Москва	
Утв		Спивак					

Инв.№ подл. | Подп. и дата | Взам. инв.№ | Инв.№ дубл. | Подп. и дата

Копировал Формат 11

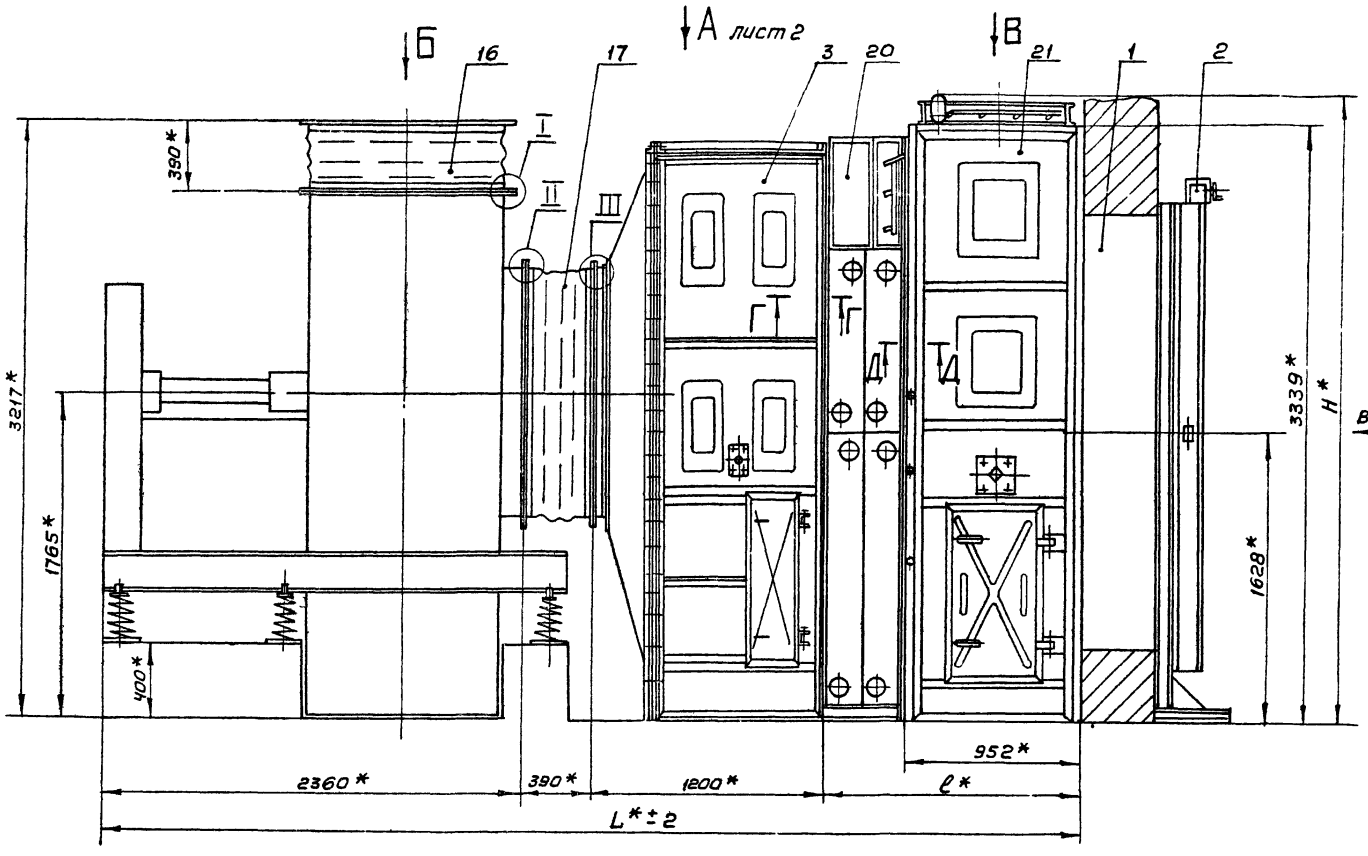

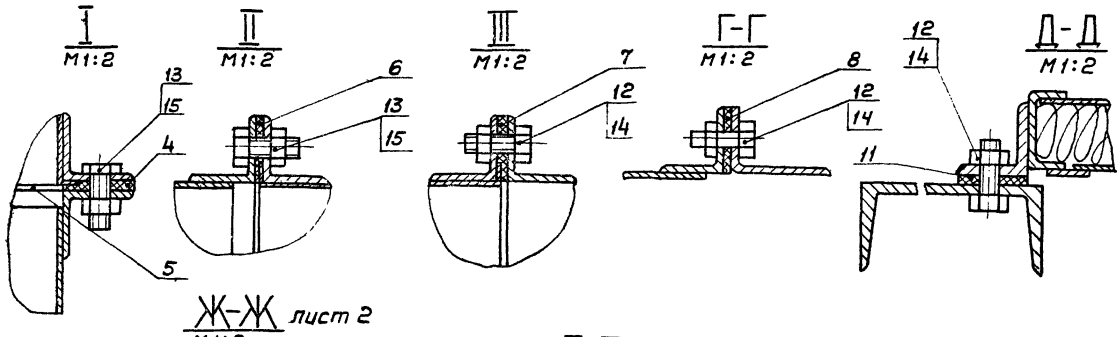

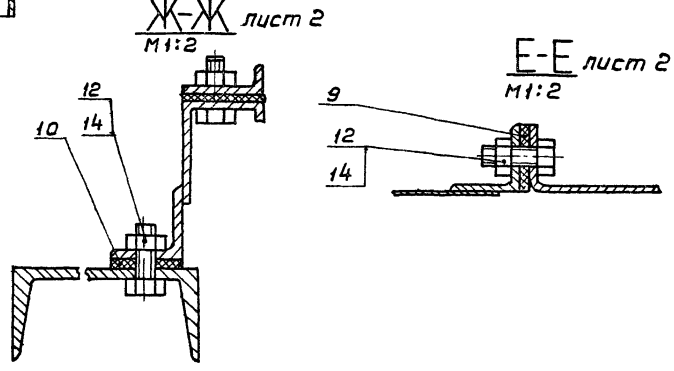

Обозначение	Размеры, мм L*	ℓ*	H*	Масса кг
А1А 123.000	5355	1396	3512	8235
–01	5435	1476		10040
–02	5172	1213		7580
–03	5212	1253		9185
–04	5538	1579		10095
–05	5728	1699		11860
–06	5355	1396	—	8175
–07	5435	1476		9980
–08	5172	1213		7520
–09	5212	1253		8125
–10	5538	1579		10035
–11	5728	1699		11800

Вид В
M1:20

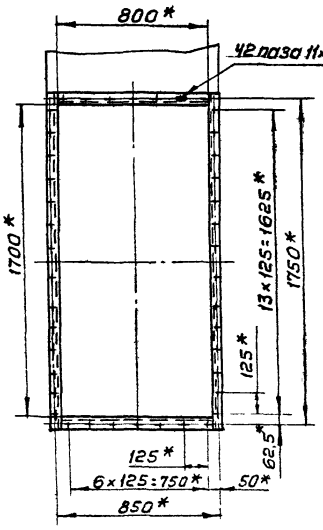

Вид Б
M1:15

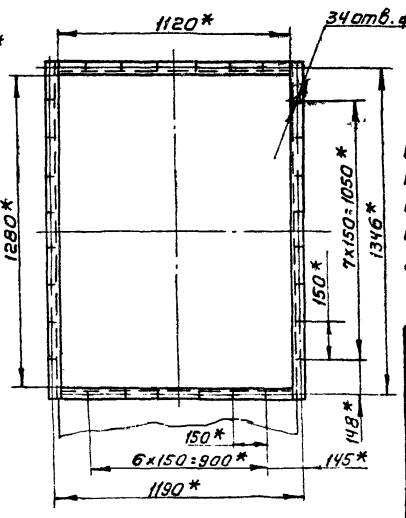

1. В качестве вентиляторных установок должны поставляться вентиляторные агрегаты с одним из комплектов: Б16-1; Б16-2; Б16-3; Б16-4; Б16-5; Б16-6; Б16-7
Обозначение комплектов принято по „Руководству по подбору центробежных вентиляторов" - серия А8-156 И
2* Размеры для справок.

Изм.	Лист	№ докум.	Подп.	Дата
Разраб.		Ампольская		2/III
Пров		Литвак		
Рук. груп.		Гроновский		
Гл. спец.		Спивак		
Н. контр.		Рубинская		
Утв.		Гольтвегер		

А1А 123. 000 СБ

Приточная вентиляционная камера типа 1ПК 100 с резервным вентилятором. Сборочный чертеж

Лит.	Масса	Масштаб
И	смотри таблицу	—

Лист 1 Листов 2

Госстрой СССР Сантехпроект г. Москва

Копировал: Терентьева

Формат А2

Серия 3.904-15 Выпуск 1-10

Инв. № подл. | Подп. и дата | Взам. инв. № | Инв. № дубл. | Подп. и дата

Вид А лист 1

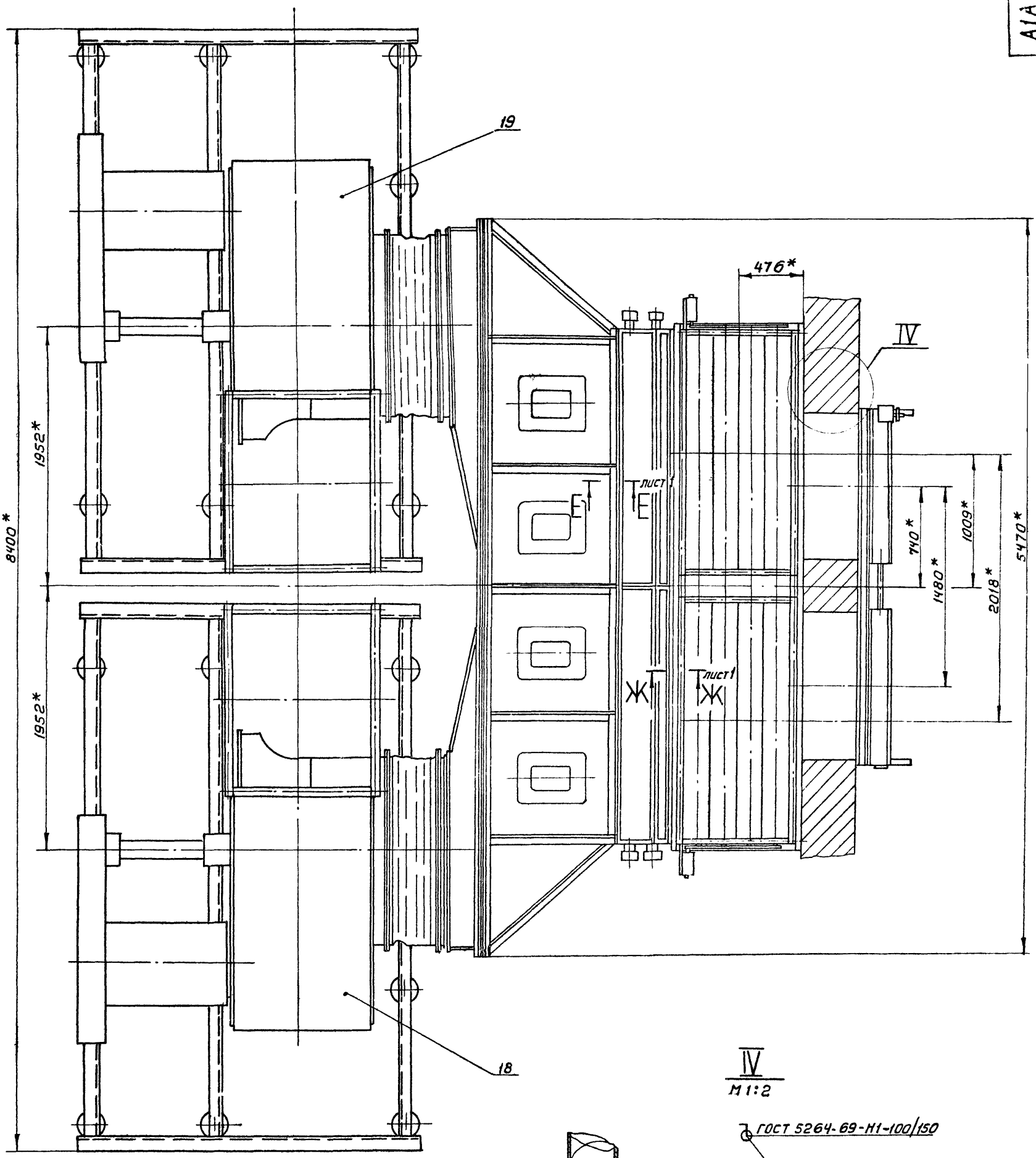

IV
М1:2

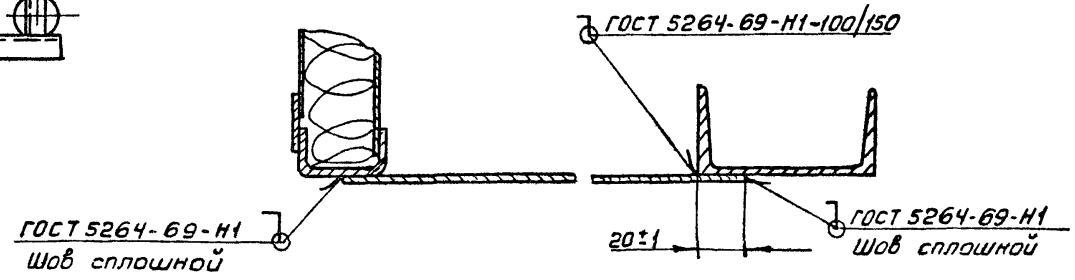

Серия 3.904-15 Выпуск 1-10

Инв.№подл. | Подп. и дата | Взам.инв.№ | Инв.№дубл. | Подп. и дата

Изм	Лист	№докум.	Подп.	Дата	А1А123.000 СБ	Лист 2

Копировал Формат А2

Формат	Зона	Поз.	Обозначение	Наименование	Кол.	Примечание
				Документация		
22			А1А 121. 010СБ	Сборочный чертеж		
				Сборочные единицы		
11		1	А1А 121. 020	Панель перекрытия	1	
11		2	А1А 121. 030	Панель передняя	1	
11		3	А1А 121. 040	Панель задняя	1	
11		4	А1А 121. 050	Панель торцевая	1	
11		5	А14М013. 000	Дверь герметическая	1	Выпуск 1-7
				Детали		
Б4		6	А1А 121. 021	Прокладка Резина-пластина ЗТ-м ГОСТ 7338-65 36×5470	1	0,96 кг
Б4		7	А1А 121. 022	Прокладка Резина-пластина ЗТ-м ГОСТ 7338-65 36×1190	2	0,21 кг
Б4		8	А1А 121. 023	Прокладка Резина-пластина ЗТ-м ГОСТ 7338-65 36×3207	2	0,59 кг

Инв.№ подл. | Подп. и дата | Взам. инв.№ | Инв.№ дубл. | Подп. и дата

Изм.	Лист	№ докум.	Подп.	Дата
Разраб.		Раева		
Пров.		Литвак		
Рук. груп.		Градовский		
Н. контр.		Рубинская		
Утв.		Спивак		

А1А 121. 010

Секция соединительная

Лит.	Лист	Листов
И	1	2

Госстрой СССР Сантехпроект г. Москва

Копировал: Формат 11

Формат	Зона	Поз.	Обозначение	Наименование	Кол.	Примечание
				Стандартные изделия		
		9		Болт М10×25.36 ГОСТ 7798-70	116	
		10		Гайка М10.4 ГОСТ 5915-70	116	

Инв.№ подл. | Подп. и дата | Взам. инв.№ | Инв.№ дубл. | Подп. и дата

Изм.	Лист	№ докум.	Подп.	Дата

А1А 121. 010

Лист 2

Копировал: Формат 11

Серия 3.904-15 Выпуск 1-10

Формат	Зона	Поз.	Обозначение	Наименование	Кол.	Примечание
				Документация		
12			А1А 121. 020 СБ	Сборочный чертеж		
				Детали		
12		1	А1А 121. 024	Уголок	1	
		2	-01	Уголок	1	
11		3	А1А 121. 025	Уголок	5	
11		4	А1А 121. 026	Лист	4	
11		5	А1А 121. 027	Уголок	1	
11		6	А1А 121. 028	Лист	2	
11		7	А1А 121. 029	Уголок	1	

Инв.№ подл. | Подп. и дата | Взам. инв.№ | Инв.№ дубл. | Подп. и дата

Изм.	Лист	№ докум.	Подп.	Дата
Разраб.		Раева		
Пров.		Литвак		
Рук. груп.		Градовский		
Н. контр.		Рубинская		
Утв.		Спивак		

А1А121. 020

Панель перекрытия

Лит.	Лист	Листов
И		1

Госстрой СССР Сантехпроект г. Москва

Копировал: Формат 11

А1А118. 028

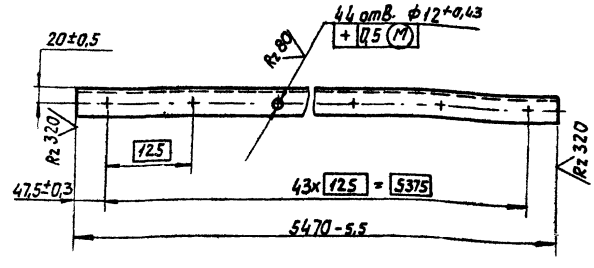

Изм.	Лист	№ докум.	Подп.	Дата
Разраб.		Раева		
Пров.		Литвак		
Рук. груп.		Градовский		
Н. контр.		Рубинская		
Утв.		Спивак		

А1А118. 028

Уголок

Лит.	Масса	Масштаб
И	9,0	1:5

Лист | Листов 1

Уголок Б-36×36×3 ГОСТ 8509-72 / Ст 3. ГОСТ 535-58

Госстрой СССР Сантехпроект г. Москва

Копировал: Формат 11

А1А121. 010СБ

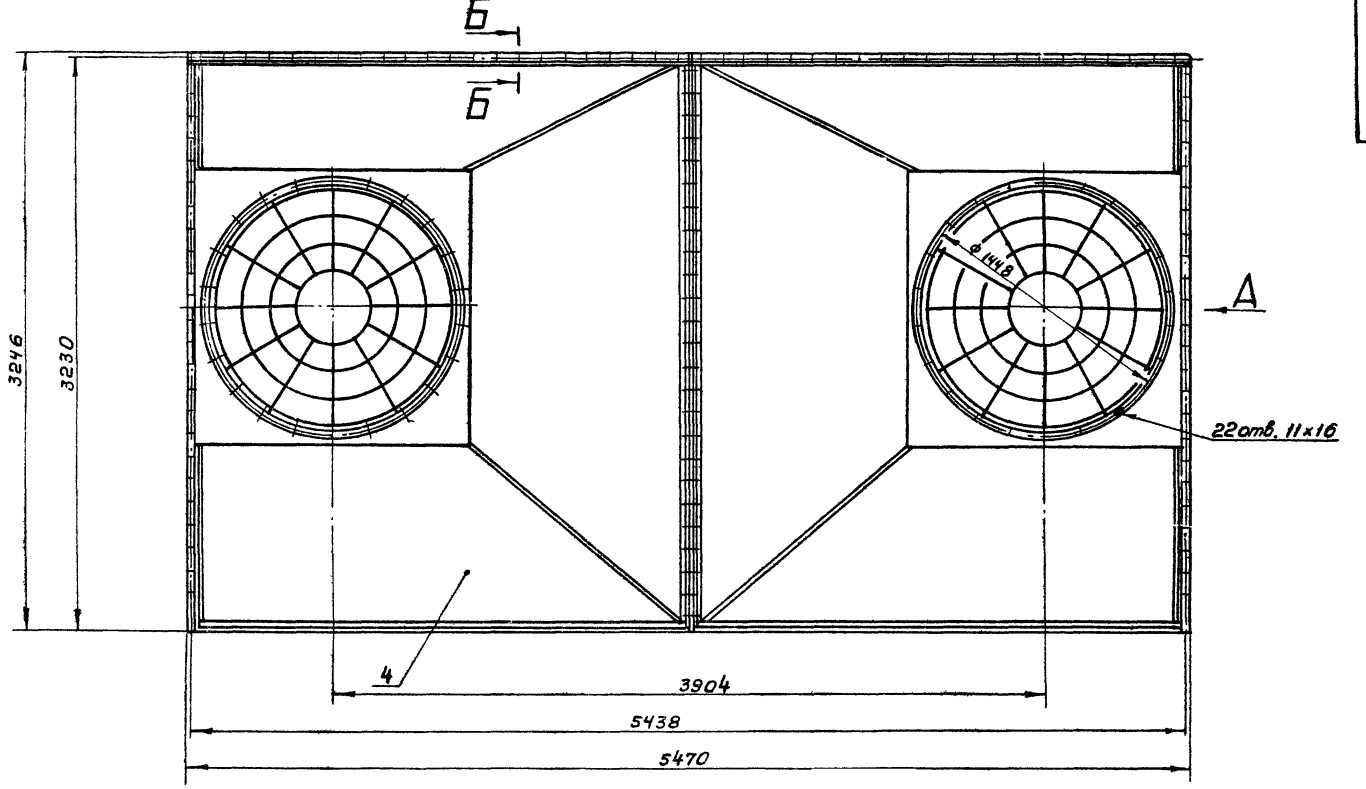

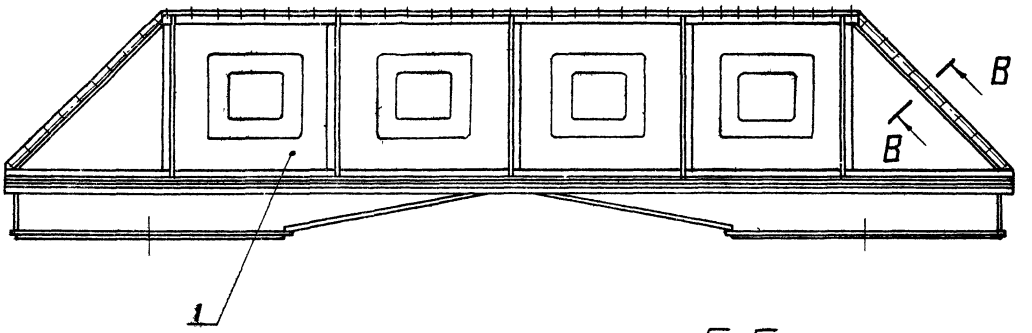

Вид А

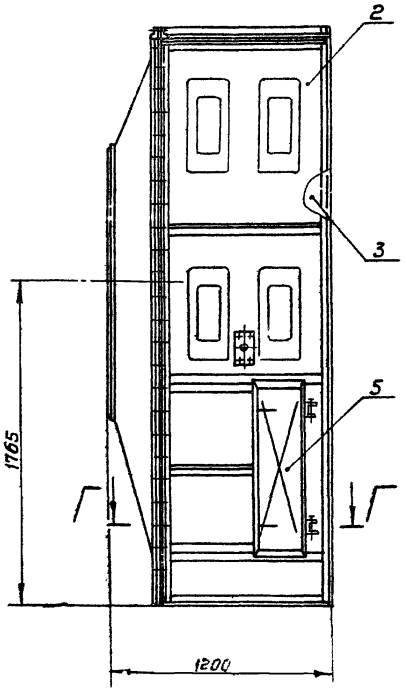

Г-Г повернуто
М1:2

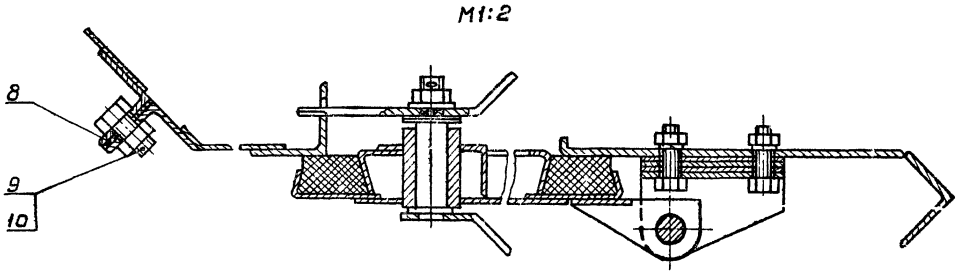

В-В повернуто
М1:2

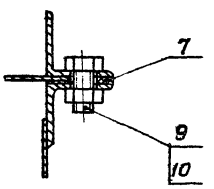

Б-Б
М1:2

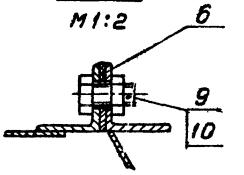

Размеры для справок

					А1А121. 010 СБ		
Изм.	Лист.	№ докум.	Подп.	Дата			
Разраб.		Раева			Секция соединительная	Лит.	Масса 464,0 / Масштаб 1:20
Пров.		Литвак			Сборочный чертеж	И	
Рук. группы		Грановский				Лист	Листов 1
Гл. спец.		Спивак				Госстрой СССР Сантехпроект г. Москва	
Н. контр.		Рубинская					
Утв.		Гольтвеер					

Копировал: Терентьева

Формат А2

Серия 3.904-15 Выпуск 1-10

Инв. № подл. | Подп. и дата | Взам. инв. № | Инв. № дубл. | Подп. и дата

Формат	Зона	Поз.	Обозначение	Наименование	Кол.	Примечание
				Документация		
22			А1А 121. 030. СБ	Сборочный чертеж		
				Сборочные единицы		
11		1	А12А012. 000	Панель для установки измерительных приборов	1	
				Детали		
11		2	А1А 121. 031	Прокладка	1	
11		3	А1А 121. 032	Планка	2	
11		4	А1А 121. 033	Профиль	1	
64		5	А1А 121. 034	Уголок		
				Уголок Б·40х40х3 ГОСТ 8509-72 / Ст3 ГОСТ 535-58		
				L = 1188-2	2	2,19 кг
12		6	А1А 121. 035	Лист	1	
64		7	А1А 121. 036	Уголок		
				Уголок Б·36х36х3 ГОСТ 8509-72 / Ст3 ГОСТ 535-58		
				L = 1188-2	1	1,96 кг
12		8	А1А 121. 037	Уголок	1	
12		9	А1А 121. 038	Лист	1	

Инв.№ подл. | Подп. и дата | Взам. инв.№ | Инв.№ дубл. | Подп. и дата

Изм.	Лист	№ докум.	Подп.	Дата
Разраб.		Раева		
Пров.		Литвак		
Рук. груп.		Грановский		
Н. контр.		Рубинская		
Утв.		Сливак		

А1А 121.030

Панель передняя

Лит.	Лист	Листов
И	1	2

Госстрой СССР Сантехпроект г. Москва

Копировал: Формат: 11

Формат	Зона	Поз.	Обозначение	Наименование	Кол.	Примечание
64		10	А1А 121. 039	Уголок		
				Уголок Б·36х36х3 ГОСТ 8509-72 / Ст3 ГОСТ 535-58		
				L = 460-1	3	0,7 кг
11		11	А1А 121. 041	Лист	1	
11		12	А1А 121. 042	Уголок	1	
		13	-01	Уголок	1	
11		14	А1А 121. 043	Уголок	1	
11		15	А1А 121. 044	Лист	1	
11		16	А1А 121. 045	Уголок	1	
11		17	А1А 121. 046	Планка	2	
				Стандартные изделия		
		18		Болт М10х25.36 ГОСТ 7798-70	4	
		19		Гайка М10.4 ГОСТ 5915-70	4	

Инв.№ подл. | Подп. и дата | Взам. инв.№ | Инв.№ дубл. | Подп. и дата

Изм.	Лист	№ докум.	Подп.	Дата

А1А 121.030

Лист 2

Копировал: Формат 11

Серия 3.900-15 Выпуск 1-10

Формат	Зона	Поз.	Обозначение	Наименование	Кол.	Примечание
				Документация		
22			А1А 121. 040 СБ	Сборочный чертеж		
				Детали		
12		1	А1А 121. 037-01	Уголок	1	
12		2	А1А 121. 038-01	Лист	3	
11		3	А1А 121. 042	Уголок	1	
		4	-01	Уголок	1	
11		5	А1А 121. 045-01	Уголок	1	
11		6	А1А 121. 046	Планка	2	
64		7	А1А 121. 047	Уголок		
				Уголок Б·36х36х3 ГОСТ 8509-72 / Ст3 ГОСТ 535-58		
				L = 1188-2	2	1,96 кг

Инв.№ подл. | Подп. и дата | Взам. инв.№ | Инв.№ дубл. | Подп. и дата

Изм.	Лист	№ докум.	Подп.	Дата
Разраб.		Раева		
Пров.		Литвак		
Рук. груп.		Грановский		
Н. контр.		Рубинская		
Утв.		Сливак		

А1А 121.040

Панель задняя

Лит.	Лист	Листов
И		1

Госстрой СССР Сантехпроект г. Москва

Копировал: Формат: 11

Формат	Зона	Поз.	Обозначение	Наименование	Кол.	Примечание
				Документация		
22			А1А 121. 050. СБ	Сборочный чертеж		
				Сборочные единицы		
11		1	А1А 121. 060	Сектор	1	
		2	-01	Сектор	1	
11		3	А1А 121. 070	Решетка ограждающая	2	
				Детали		
11		4	А1А 121. 048	Скоба	16	
64		5	А1А 121. 049	Прокладка Резина-пластина ЗТ-м ГОСТ 7338-65 36х3210	1	0,55 кг
				Стандартные изделия		
				Болты ГОСТ 7798-72		
		6		М8х16,36	32	
		7		М10х25,36	26	
				Гайка ГОСТ 5915-72		
		8		М8.4	32	
		9		М10.4	26	

Инв.№ подл. | Подп. и дата | Взам. инв.№ | Инв.№ дубл. | Подп. и дата

Изм.	Лист	№ докум.	Подп.	Дата
Разраб.		Раева		
Пров.		Литвак		
Рук. груп.		Грановский		
Н. контр.		Рубинская		
Утв.		Сливак		

А1А 121.050

Панель торцевая

Лит.	Лист	Листов
И		1

Госстрой СССР Сантехпроект г. Москва

Копировал: Формат: 11

A1A121.038

Rz320

A1A121.038 — изображено

A1A121.038-01 — зеркальное отражение

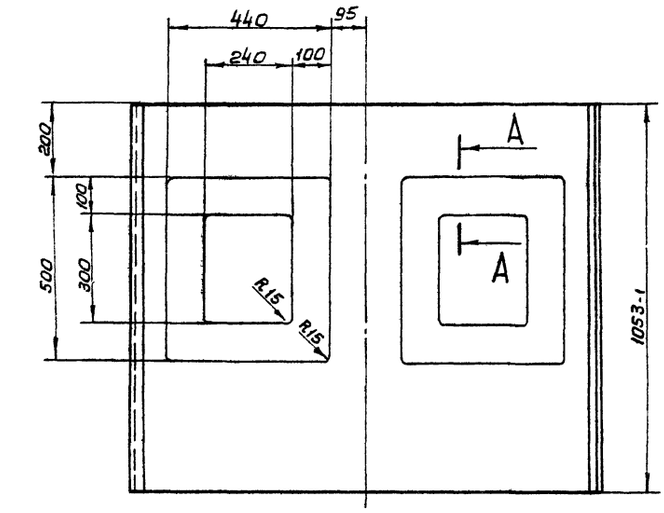

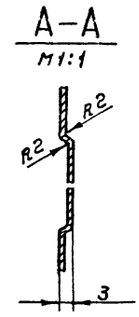

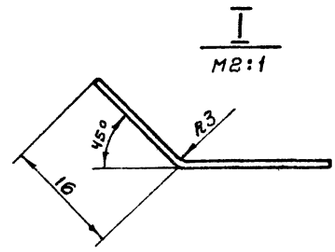

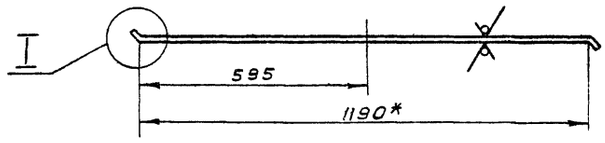

1. Неуказанные предельные отклонения размеров по СМ7
2* Размер для справок

					A1A 121. 038			
Изм	Лист	№ докум.	Подп.	Дата	Лист	Лит	Масса	Масштаб
Разраб.		Раева				И	8,06	1:10
Пров.		Литвак				Лист	Листов 1	
Рук.груп.		Грановский			Лист Б0,8 ГОСТ 19903-74	Госстрой СССР Сантехпроект г. Москва		
Н.контр		Рувинская			1-IV-Ст3. ГОСТ 16523-70			
Утв.		Спивак						

Копировал: Терентьева Формат 12

Инв.№подл. | Подп. и дата | Взам.инв.№ | Инв.№дубл. | Подп. и дата

A1A121.020СБ

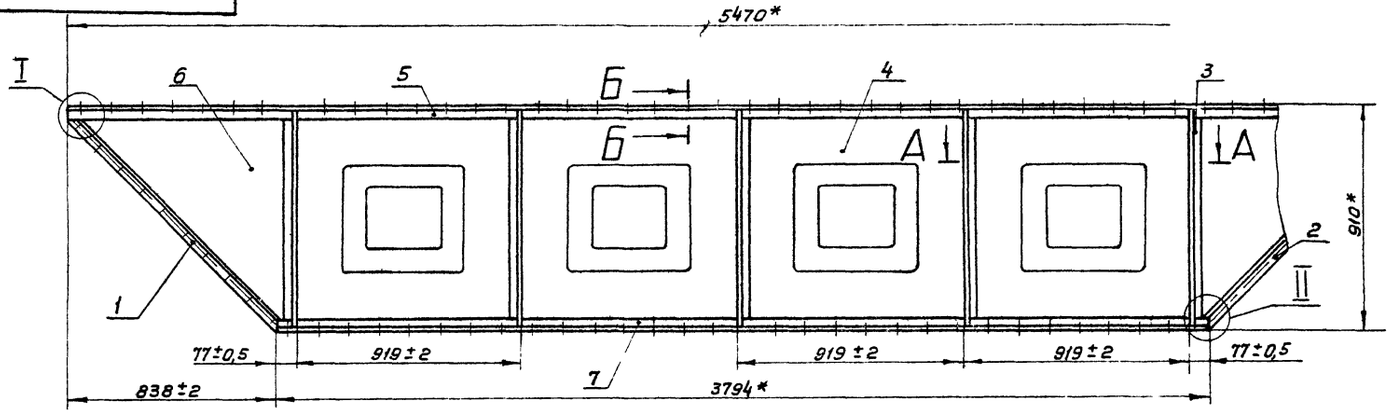

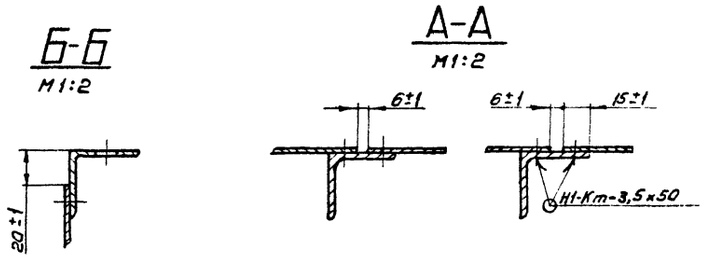

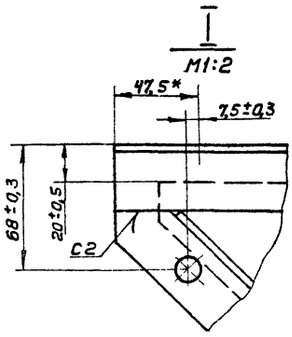

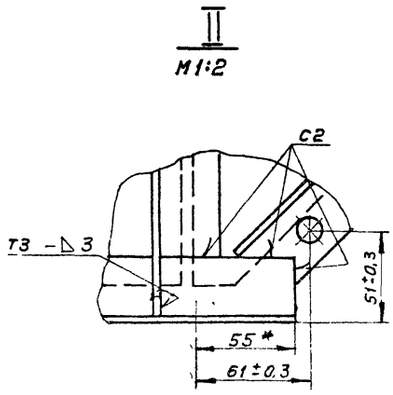

1.* Размеры для справок.
2. Сварные швы H1-Km по ГОСТ 15878-70; T3, C2 по ГОСТ 5264-69

					A1A 121. 020 СБ			
Изм	Лист	№ докум.	Подп.	Дата	Панель перекрытия Сборочный чертеж	Лит	Масса	Масштаб
Разраб		Литвак				И	51,33	1:15
Пров.		Грановский				Лист	Листов 1	
Рук.группы		Грановский				Госстрой СССР Сантехпроект г. Москва		
Гл.спец.		Спивак						
Н.контр		Рувинская						
Утв.		Гольтвегер						

Копировал: Терентьева Формат 12

Серия 3 904-15 Выпуск 1-10

Инв.№подл. | Подп. и дата | Взам.инв.№ | Инв.№дубл. | Подп. и дата

Инв.№подл. | Подп. и дата | Взам.инв.№ | Инв.№дубл. | Подп. и дата

Б-Б
М1:2

В-В
М1:2

Г-Г
М1:2

Д-Д
М1:2

Е-Е
М1:2

Вид Ж
М1:2

З-З
М1:2

И-И
М1:2

А-А
М1:2

I
М1:1

II
М1:2

III
М1:1

IV
М1:1

1. Неуказанные предельные отклонения размеров по СМ7.
2. * Размеры для справок.
3. Шероховатость поверхностей деталей, полученных отрезкой под прямым углом, $R_z 320$ - $\sqrt{}$. Неуказанная шероховатость поверхностей деталей - $\sqrt{}$.
4. Сварные швы Н1-Кт по ГОСТ 15878-70; С2 по ГОСТ 5264-69; №1, №2 сварка ручная электродуговая.

Изм.	Лист	№ докум.	Подп.	Дата
Разраб.		Литвак		
Пров.		Грановский		
Рук.груп.		Грановский		
Гл.спец.		Спивак		
Н.контр.		Рубинская		
Утв.		Гальтвегер		

А1А 121. 030 СБ

Панель передняя
Сборочный чертеж

Лит.	Масса	Масштаб
И	50,0	1:10

Лист | Листов 1

Госстрой СССР
Сантехпроект
г. Москва

Копировал: Терентьева

Формат 22

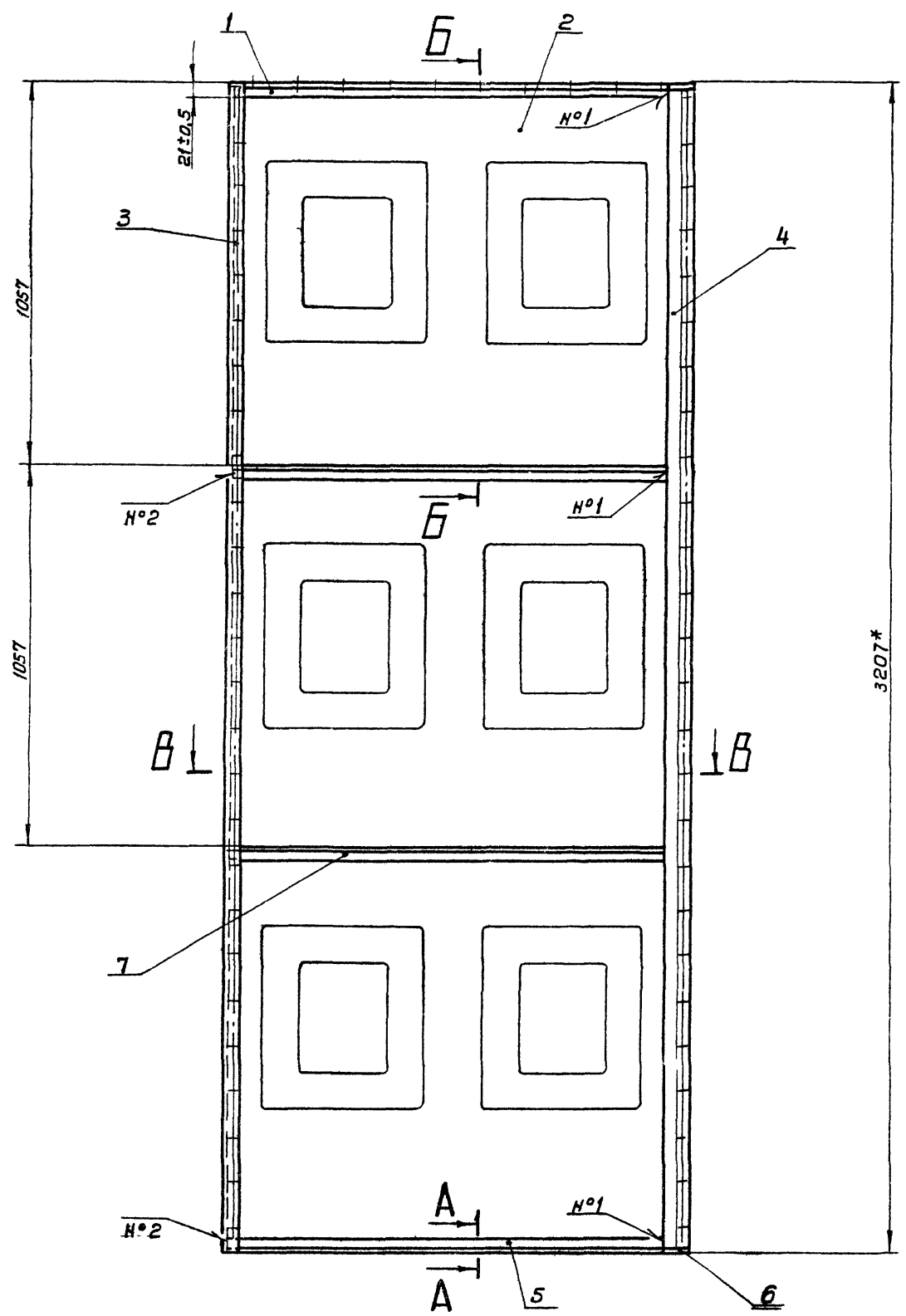

Б-Б
М1:1

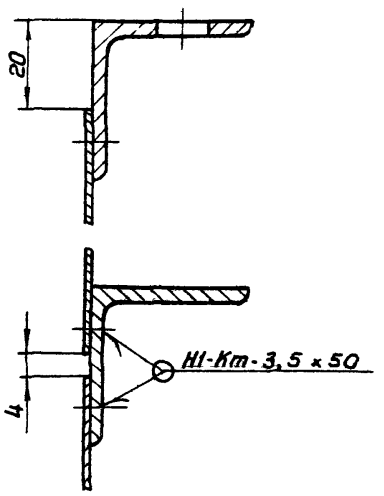

А-А
М1:1

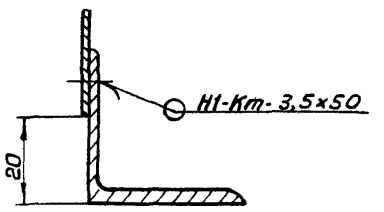

IV
М1:1

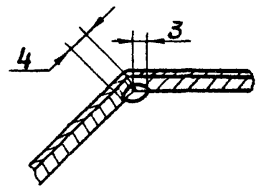

III
М1:1

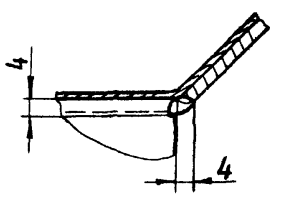

В-В
М1:2

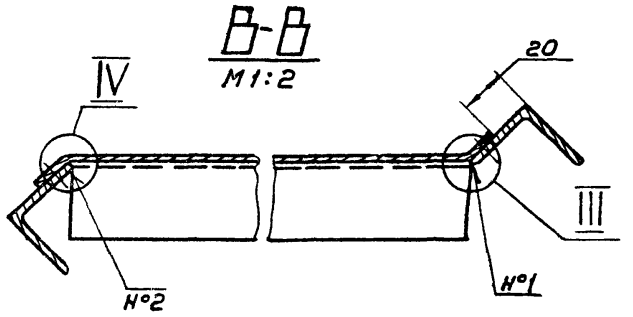

I
М1:2

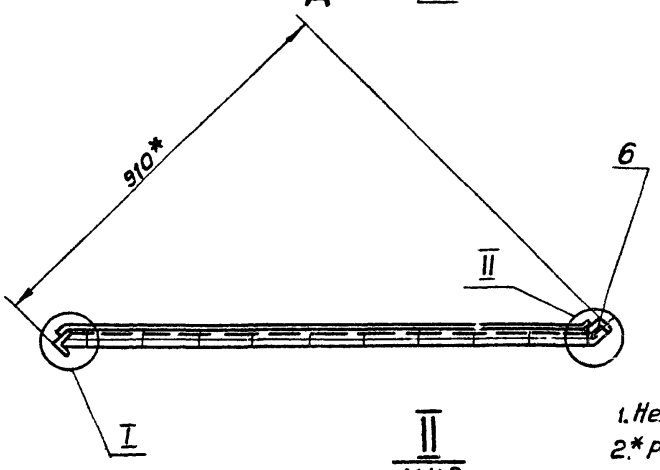

II
М1:2

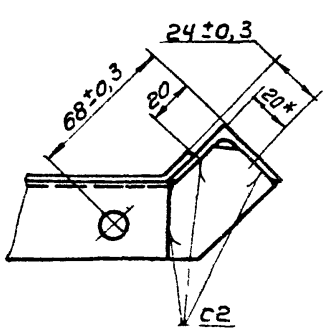

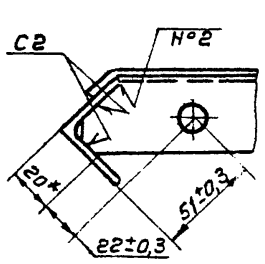

1. Неуказанные предельные отклонения размеров по СМ 7
2. * Размеры для справок
3. Шероховатость поверхностей деталей, полученных отрезкой под прямым углом, - $R_z 320$ ▽. Неуказанная шероховатость поверхностей деталей - ▽.
4. Сварные швы Н1-Кт по ГОСТ 15878-70; С2 по ГОСТ 5264-69; №1, №2 сварка ручная электродуговая.

Изм.	Лист	№ докум.	Подп.	Дата	А1А 121. 040 СБ
Разраб.		Литвак			Панель задняя. Сборочный чертеж
Пров.		Грановский			
Рук. груп.		Грановский			
Гл. спец.		Спивак			
Н. контр.		Рувинская			
Утв.		Гольтвегер			

Лит.	Масса	Масштаб
И	40,8	1:10
Лист	Листов 1	

Госстрой СССР Сантехпроект г. Москва

Копировал: Терентьева

Формат А2

Серия 3.904-16 Выпуск 1-10

Инв. № подл. | Подп. и дата | Взам. инв. № | Инв. № дубл. | Подп. и дата

А1А 121. 050 СБ

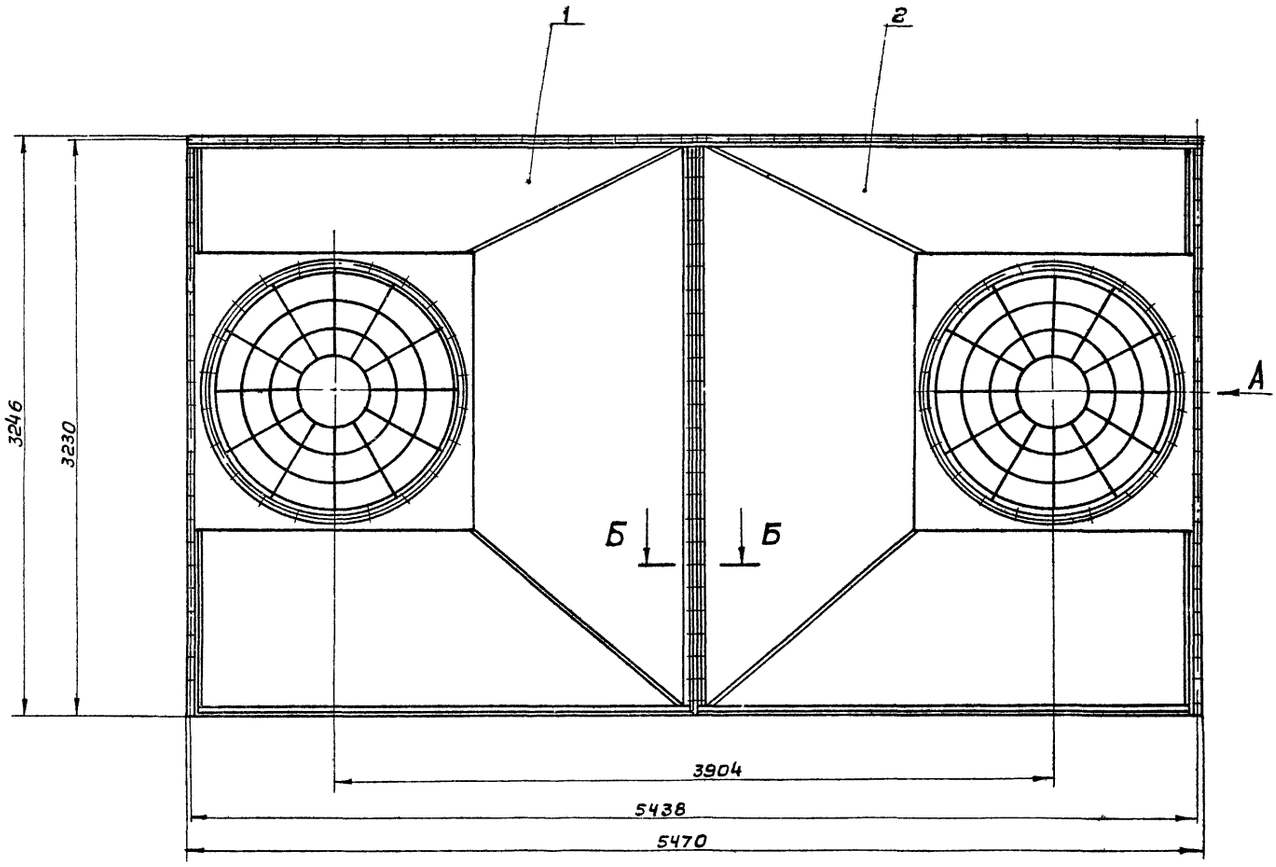

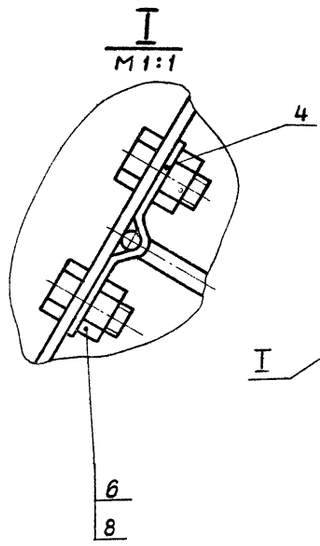

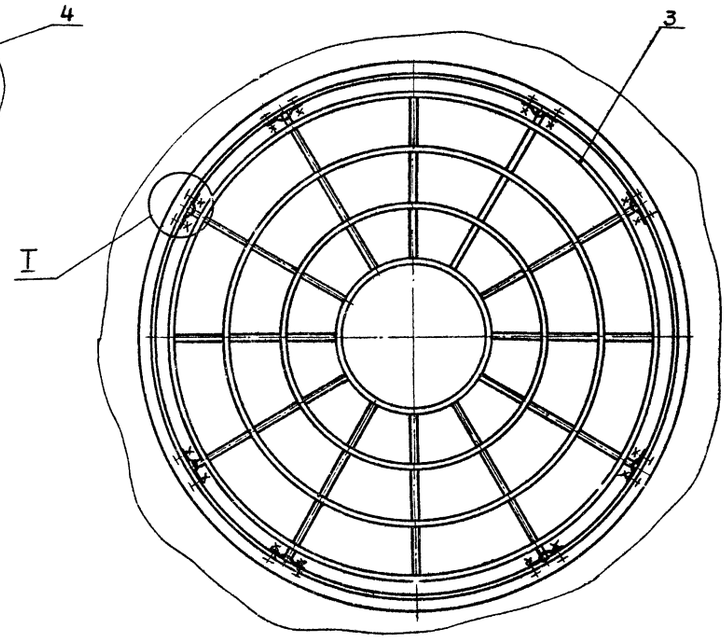

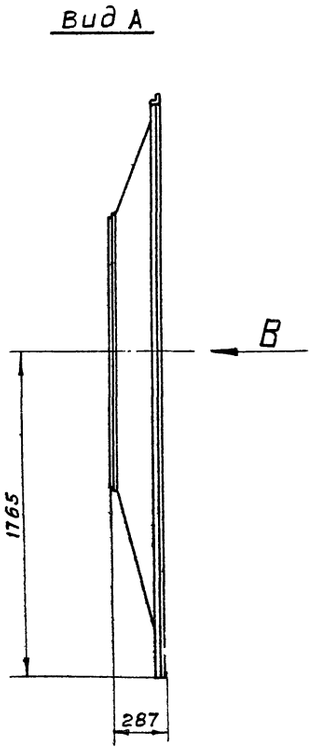

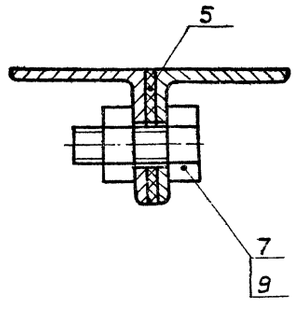

Размеры для справок

					А1А 121. 050 СБ			
Изм	Лист	№ докум.	Подп.	Дата	Панель торцевая Сборочный чертеж	Лит.	Масса	Масштаб
Разраб.		Раева				И	303,0	1:20
Пров.		Литвак				Лист	Листов 1	
Рук.груп.		Грановский				Госстрой СССР Сантехпроект г. Москва		
Гл.спец.		Спивак						
Н.контр		Рувинская						
Утв.		Гольтвегер						

Серия 3. 904-15 Выпуск 1-10

Инв.№ подл.	Подп. и дата	Взам. инв.№	Инв.№ дубл.	Подп. и дата

Копировал: Терек

Формат 22

Формат	Зона	Поз.	Обозначение	Наименование	Кол.	Примечание
				Документация		
12			А1А 121.060 СБ	Сборочный чертеж		
				Сборочные единицы		
11		1	А1А 121.070	Фланец	1	
				Детали		
11		2	А1А 121.051	Лист	1	
11		3	А1А 121.052	Лист	1	
64		4	А1А 121.053	Уголок		
				Уголок Б 36х36х3 ГОСТ 8509-72 / Ст.3. ГОСТ 535-58		
				L= 2697-2	1	4,45 кг
11		5	А1А 121.054	Лист	1	
11		6	А1А 121.055	Лист	1	
			Переменные данные для исполнений:			
				А1А 121.060		
				Детали		
11		7	А1А 121.056	Уголок	1	

Инв.№ подл. | Подп. и дата | Взам. инв.№ | Инв.№ дубл. | Подп. и дата

Изм.	Лист	№ докум.	Подп.	Дата
Разраб.		Раева		
Пров.		Литвак		
Рук. груп.		Грановский		
Н. контр.		Рубинская		
Утв.		Сливак		

А1А 121.060

Сектор

Лит.	Лист	Листов
И	1	2

Госстрой СССР Сантехпроект г. Москва

Копировал: Формат А1

Формат	Зона	Поз.	Обозначение	Наименование	Кол.	Примечание
11		8	А1А 121.057	Уголок	1	
11		9	А1А 121.058	Уголок	1	
				А1А 121.060-01		
				Детали		
11		7	А1А 121.056-01	Уголок	1	
11		8	А1А 121.057-01	Уголок	1	
11		9	А1А 121.058-01	Уголок	1	

Инв.№ подл. | Подп. и дата | Взам. инв.№ | Инв.№ дубл. | Подп. и дата

Изм.	Лист	№ докум.	Подп.	Дата

А1А 121.060 Лист 2

Копировал: Формат А1

Серия 3.904-15 Выпуск 1-10

Формат	Зона	Поз.	Обозначение	Наименование	Кол.	Примечание
				Документация		
12			А1А 121 070 СБ	Сборочный чертеж		
				Детали		
11		1	А1А 121. 059	Лист	1	
11		2	А1А 121. 061	Фланец	1	

Инв.№ подл. | Подп. и дата | Взам. инв.№ | Инв.№ дубл. | Подп. и дата

Изм.	Лист	№ докум.	Подп.	Дата
Разраб.		Раева		
Пров.		Литвак		
Рук. груп.		Грановский		
Н. контр.		Рубинская		
Утв.		Сливак		

А1А 121.070

Фланец

Лит.	Лист	Листов
И		1

Госстрой СССР Сантехпроект г. Москва

Копировал: Формат А1

Формат	Зона	Поз.	Обозначение	Наименование	Кол.	Примечание
				Документация		
12			А1А 121.080 СБ	Сборочный чертеж		
				Детали		
11		1	А1А 121.062	Пруток	8	
64		2	А1А 121.063	Пруток		
				Круг В5 ГОСТ 2590-71 / Ст3 ГОСТ 535-58		
				L= 4097-3	1	0,63 кг
64		3	А1А 121. 064	Пруток		
				Круг В5 ГОСТ 2590-71 / Ст3 ГОСТ 535-58		
				L= 3155-2	1	0,48 кг
64		4	А1А 121. 065	Пруток		
				Круг В5 ГОСТ 2590-71 / Ст 3 ГОСТ 535-58		
				L= 2213-1	1	0,34 кг
64		5	А1А 121. 066	Пруток		
				Круг В5 ГОСТ 2590-71 / Ст3 ГОСТ 535-58		
				L= 1270-1	1	0,2 кг
64		6	А1А 121. 068	Пруток		
				Круг В5 ГОСТ 2590-71 / Ст 3 ГОСТ 535-58		
				L= 455-1	1	0,07 кг

Инв.№ подл. | Подп. и дата | Взам. инв.№ | Инв.№ дубл. | Подп. и дата

Изм.	Лист	№ докум.	Подп.	Дата
Разраб.		Раева		
Пров.		Литвак		
Рук. груп.		Грановский		
Н. контр.		Рубинская		
Утв.		Сливак		

А1А 121.080

Решетка ограждающая

Лит.	Лист	Листов
И		1

Госстрой СССР Сантехпроект г. Москва

Копировал Формат А1

Рис. 1

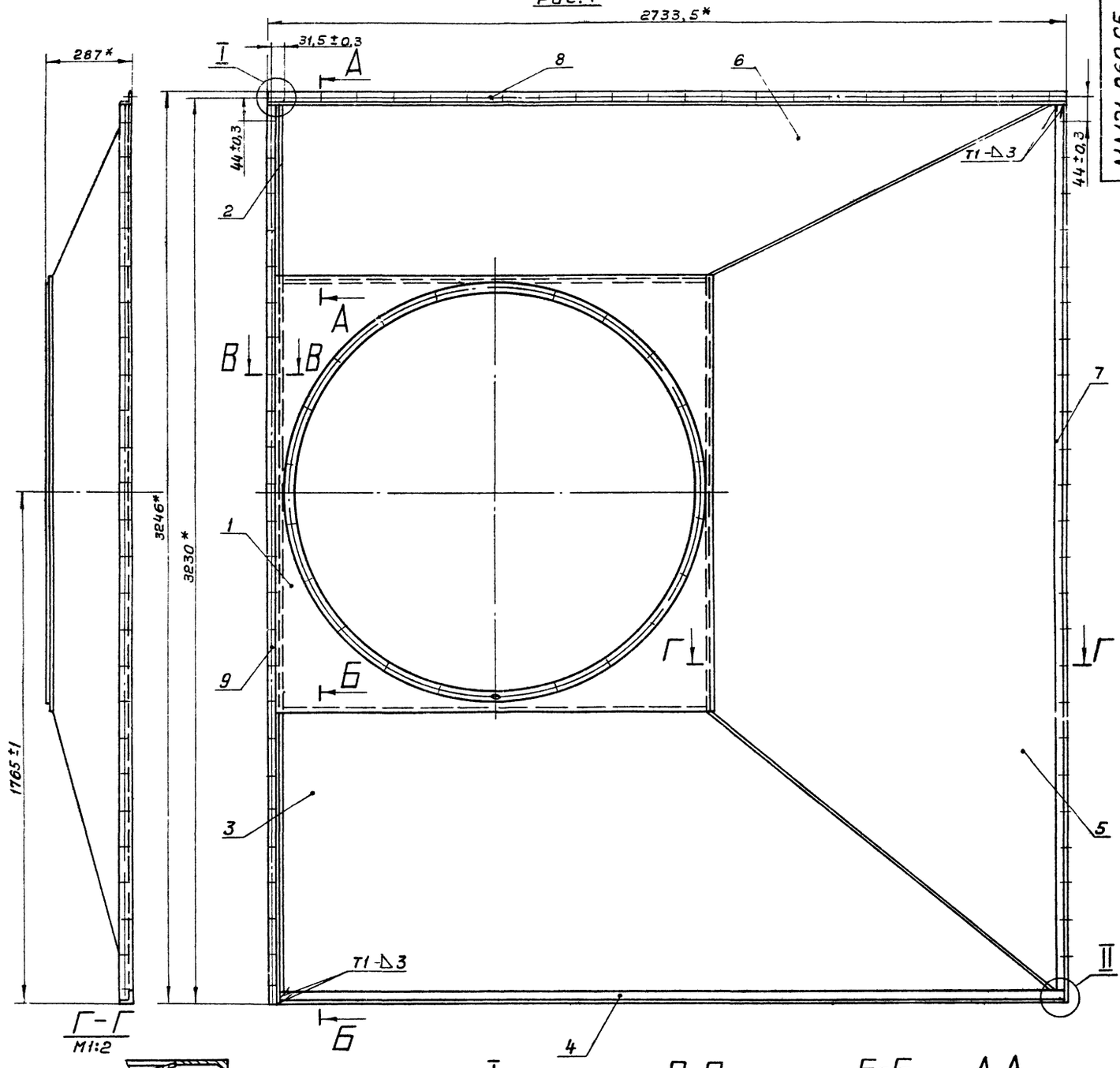

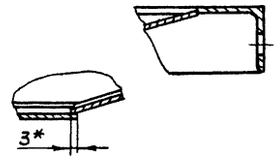

I
М1:2

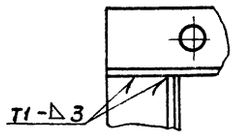

В-В
М1:2

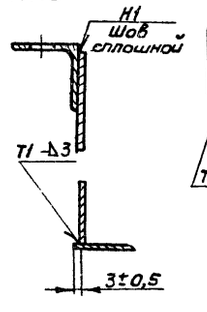

Б-Б
М1:2

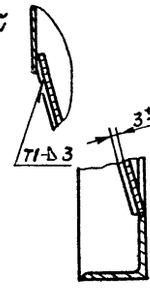

А-А
М1:2

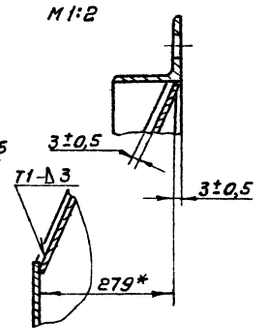

Рис. 2
М1:25

Остальное-см. рис. 1

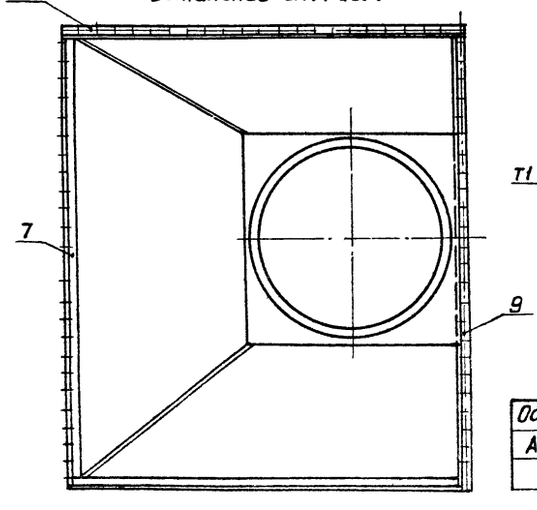

II
М1:2

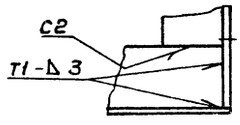

1.* Размеры для справок

2. Шероховатость поверхностей деталей полученных отрезкой под прямым углом, - $\sqrt{Rz320}$. Неуказанная шероховатость поверхностей деталей - $\sqrt{}$.

3. Сварные швы Н1, С2, Т1 по ГОСТ 5264-69. Неуказанную сварку производить по контуру прилегания деталей сварным швом с размером катета 3мм; сварка ручная электродуговая.

Обозначение	Рис.
А1А121.060	1
-01	2

Изм.	Лист	№ докум.	Подп.	Дата
Разраб.		Роева		
Пров.		Литвак		
Рук. группы		Грановский		
Гл. спец.		Спивак		
Н. контр.		Рубинская		
Утв.		Галытвеер		

А1А121.060 СБ

Сектор
Сборочный чертеж

Лит.	Масса	Масштаб
И	148,0	1:10

Лист | Листов 1

Госстрой СССР
Сантехпроект
г. Москва

Копировал: Терентьева

Формат А2

Серия 3.904-15 Выпуск 1-10

Инв. № подл. | Подп. и дата | Взам. инв. № | Инв. № дубл. | Подп. и дата

А1А121.080СБ

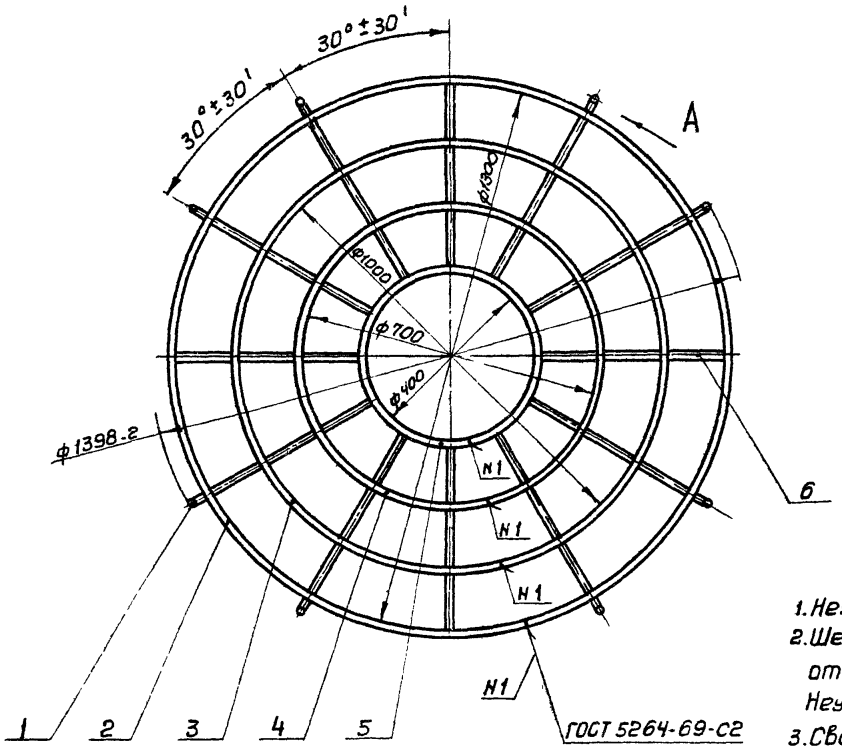

Вид А
М1:1

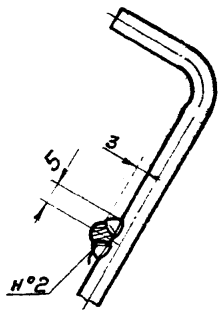

1. Неуказанные предельные отклонения размеров по СМ7.
2. Шероховатость поверхностей деталей, полученных отрезкой под прямым углом – Rz320.
   Неуказанная шероховатость поверхностей деталей – ✓.
3. Сварные швы N°2 производить по контуру прилегания деталей, сварка ручная электродуговая.

Изм.	Лист	N° докум.	Подп.	Дата	А1А121.080СБ			
Разраб.		Раева			Решетка ограждающая. Сборочный чертеж	Лит.	Масса	Масштаб
Пров.		Литвак				И	2,57	1:10
Рук.группы		Грановский				Лист	Листов 1	
Гл.спец.		Спивак				Госстрой СССР Сантехпроект г. Москва		
Н.контр.		Рубинская						
Утв.		Гольтвегер						

Копировал: Терентьева Формат 12

Инв.N подл. | Подп. и дата | Взам.инв.N | Инв.N дубл. | Подп. и дата

А1А121.070СБ

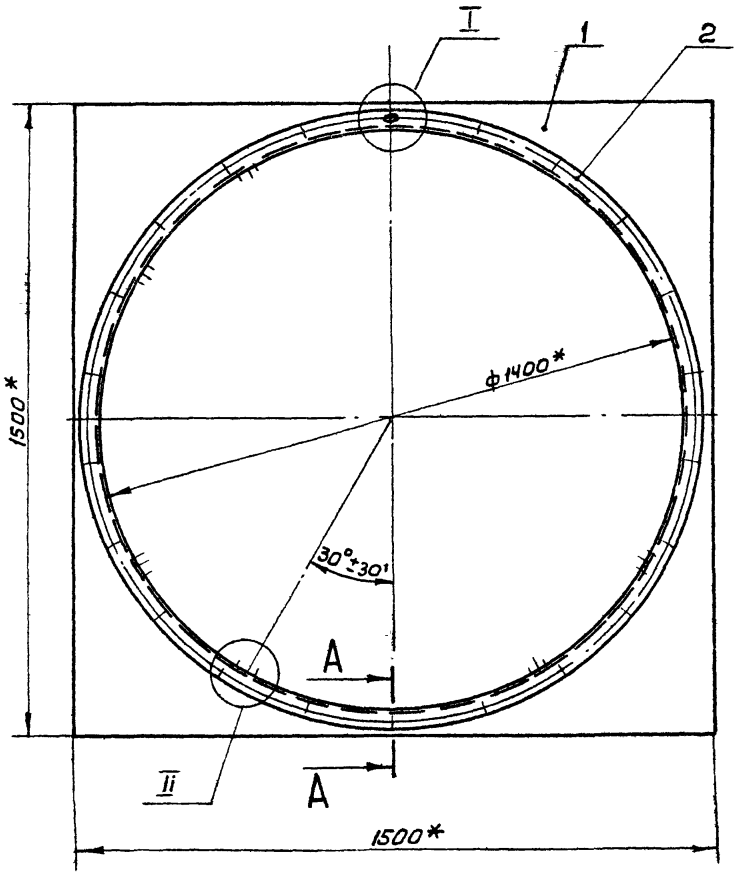

А–А
М1:1

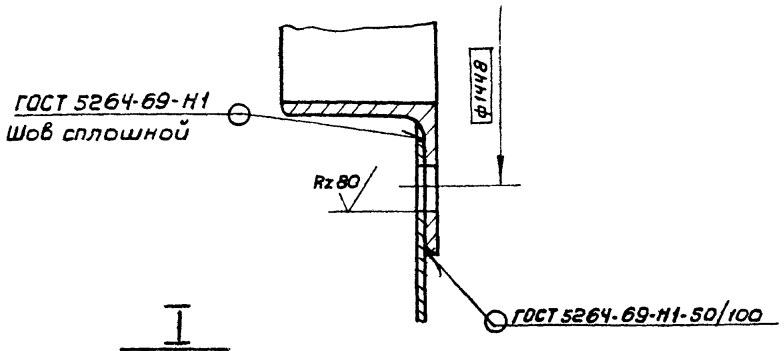

I
М1:1

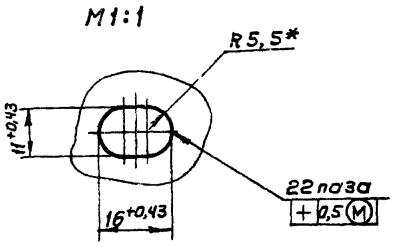

II повернуто
М1:1

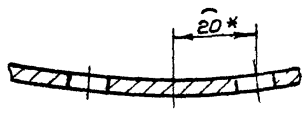

* Размеры для справок.

Изм.	Лист	N° докум.	Подп.	Дата	А1А121.070СБ			
Разраб.		Раева			Фланец. Сборочный чертеж	Лит.	Масса	Масштаб
Пров.		Литвак				И	17,7	1:10
Рук.груп.		Грановский				Лист	Листов 1	
Гл.спец.		Спивак				Госстрой СССР Сантехпроект г. Москва		
Н.контр.		Рубинская						
Утв.		Гольтвегер						

Копировал: Терентьева Формат 12

Серия 3.904-15 Выпуск 1-10

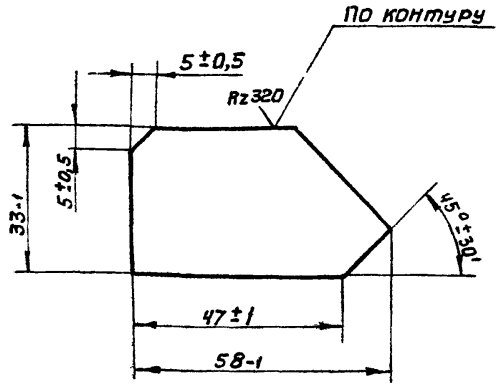

Изм	Лист	№ докум	Подп.	Дата
Разраб.		Раева		
Пров.		Литвак		
Рук.группы		Грановский		
Н.контр		Рубинская		
Утв.		Спивак		

А1А121.046

Планка

Лит.	Масса	Масштаб
И	0,04	1:1

Лист | Листов 1

Лист Б3 ГОСТ19903-74
1-IV-Ст3 ГОСТ 16523-70

Госстрой СССР Сантехпроект г. Москва

Копировал: Терентьева Формат 11

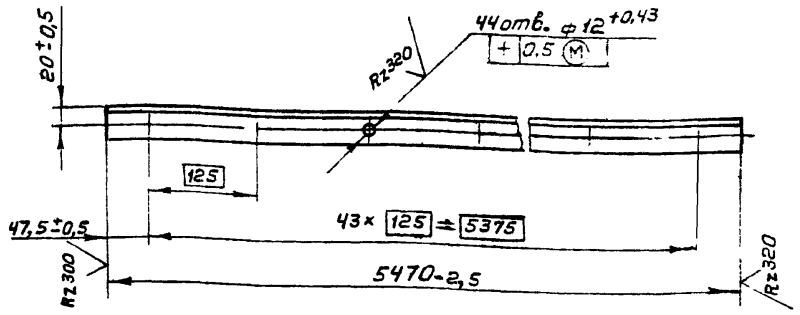

Изм	Лист	№ докум	Подп.	Дата
Разраб		Раева		
Пров.		Литвак		
Рук.группы		Грановский		
Н.контр.		Рубинская		
Утв.		Спивак		

А1А121.027

Уголок

Лит.	Масса	Масштаб
И	9,03	1:5

Лист | Листов 1

Уголок Б-36х36х3 ГОСТ 8509-72
Ст.3 ГОСТ 535-58

Госстрой СССР Сантехпроект г. Москва

Копировал: Терентьева Формат 11

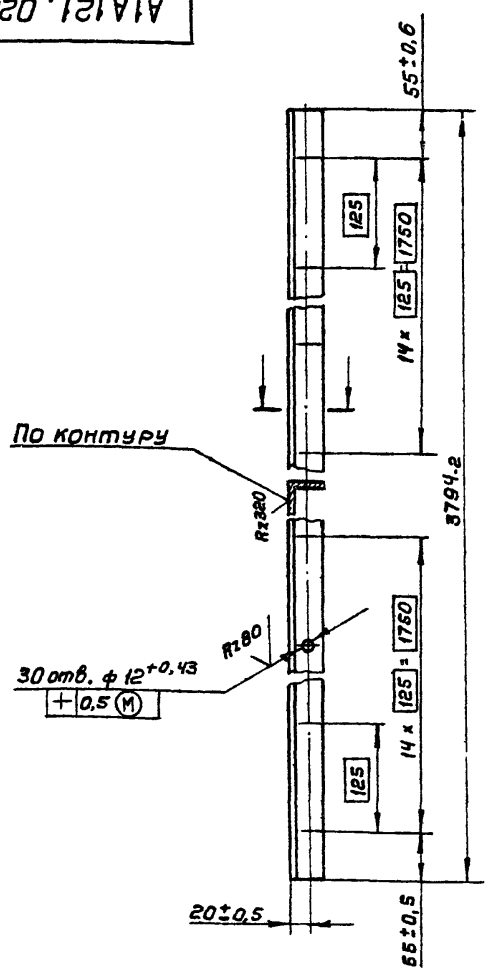

Изм	Лист	№ докум.	Подп.	Дата
Разраб.		Раева		
Пров.		Литвак		
Рук.группы		Грановский		
Н.контр.		Рубинская		
Утв.		Спивак		

А1А121.029

Уголок

Лит.	Масса	Масштаб
И	6,26	1:5

Лист | Листов 1

Уголок Б-36х36х3 ГОСТ 8509-72
1-IV-Ст3 ГОСТ 535-58

Госстрой СССР Сантехпроект г. Москва

Копировал: Терентьева Формат 11

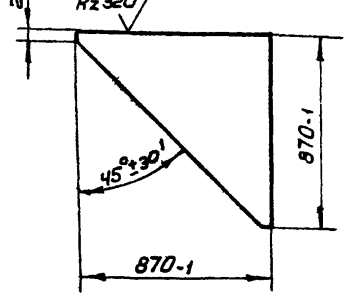

Изм	Лист	№ докум.	Подп.	Дата
Разраб.		Раева		
Пров		Литвак		
Рук.группы		Грановский		
Н.контр.		Рубинская		
Утв		Спивак		

А1А121.028

Лист

Лит.	Масса	Масштаб
И	2,5	1:20

Лист | Листов 1

Лист Б0,8 ГОСТ19903-74
1-IV-Ст3 ГОСТ 16523-70

Госстрой СССР Сантехпроект г. Москва

Копировал: Терентьева Формат 11

Серия 3.904-15 Выпуск 1-10

Инв.№подл. | Подп. и дата | Взам.инв.№ | Инв.№дубл. | Подп. и дата

А1А121.025

Rz 320 (✓)

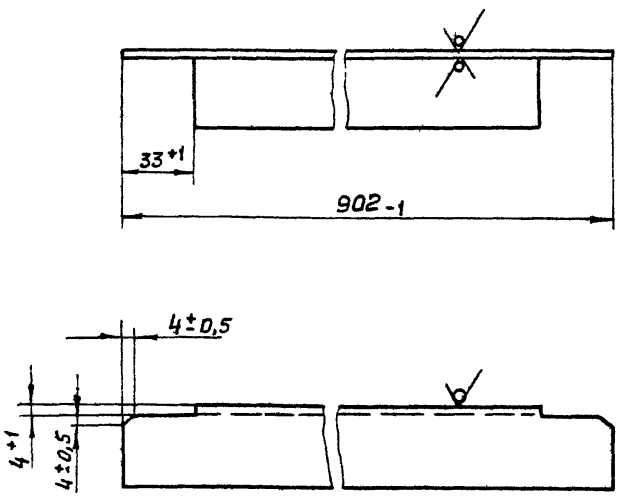

Изм.	Лист	N докум.	Подп.	Дата	А1А 121. 025			
Разраб.		Раева			Уголок	Лит.	Масса	Масшт.
Пров.		Литвак				И	1,44	1:2
Рук.груп		Грановский				Лист	Листов 1	
Н.контр.		Рубинская			Уголок Б-36х36х3 ГОСТ 8509-72 / Ст.3 ГОСТ 535-58	Госстрой СССР Сантехпроект г. Москва		
Утв.		Спивак						

Инв. № подл. | Подп. и дата | Взам. инв. № | Инв. № дубл. | Подп. и дата

Формат: 11

А1А121.026

Rz 320 (✓)

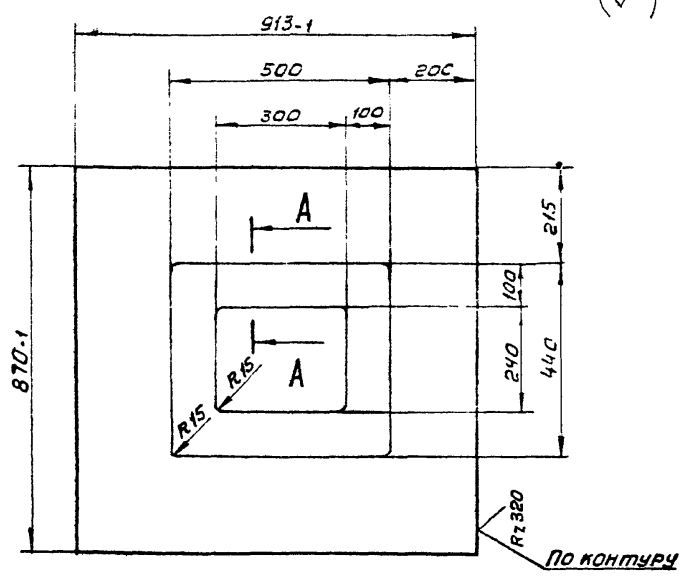

А - А
М 1:1

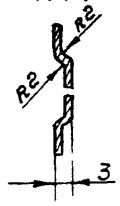

Неуказанные предельные отклонения размеров по СМ7

Изм.	Лист	N° докум.	Подп.	Дата	А1А 121. 026			
Разраб.		Раева			Лист	Лит.	Масса	Масшт.
Пров.		Литвак				И	4,98	1:10
Рук.груп.		Грановский				Лист	Листов 1	
Н.контр.		Рубинская			Лист Б0,8 ГОСТ 19903-74 / 1-IV-Ст.3 ГОСТ 16523-70	Госстрой СССР Сантехпроект г. Москва		
Утв.		Спивак						

Инв. № подл. | Подп. и дата | Взам. инв. № | Инв. № дубл. | Подп. и дата

Копировал: Терч Формат 11

А1А121.024

Rz 320 (✓)

Серия 3.904-15 Выпуск 1-10

А1А 121.024 — изображено

А1А 121.024-01 — зеркальное отражение

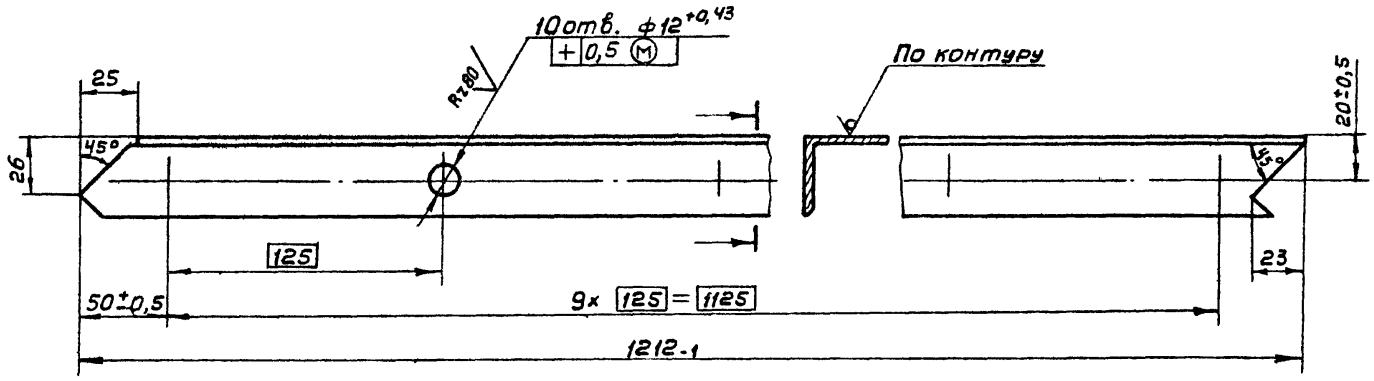

Неуказанные предельные отклонения размеров по СМ 7.

Изм.	Лист	N° докум.	Подп.	Дата	А1А 121. 024			
Разраб.		Раева			Уголок	Лит.	Масса	Масштаб
Пров.		Литвак				И	1,96	1:2
Рук.груп.		Грановский				Лист	Листов 1	
Н.контр.		Рубинская			Уголок Б-36х36х3 ГОСТ 8509-72 / Ст 3 ГОСТ 535-58	Госстрой СССР Сантехпроект г. Москва		
Утв.		Спивак						

Инв. № подл. | Подп. и дата | Взам. инв. № | Инв. № дубл. | Подп. и дата

Копировал: Терентьева Формат 12

А1А121. 033

Rz 320 (√)

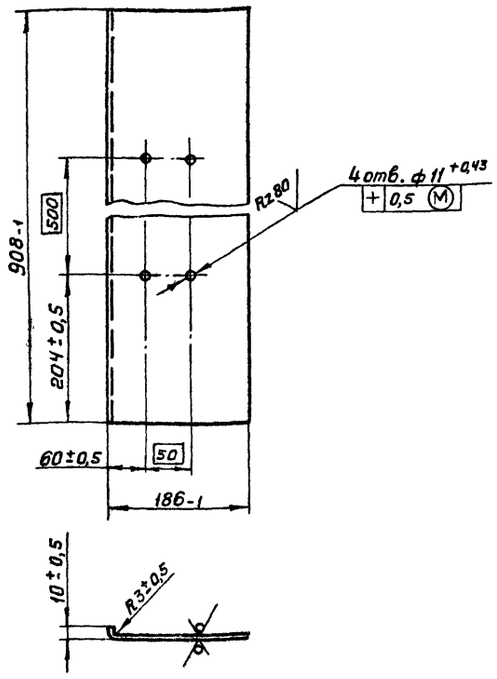

Изм.	Лист	№ докум.	Подп.	Дата
Разраб.		Раева		
Пров.		Литвак		
Рук. груп.		Грановский		
Н. контр.		Рубинская		
Утв.		Спивак		

А1А121. 033

Профиль

Лит.	Масса	Масштаб
И	3,0	1:5

Лист | Листов 1

Лист Б3 ГОСТ19903-74
1-IV-Ст.3 ГОСТ16523-70

Госстрой СССР Сантехпроект г. Москва

Копировал: Терч Формат 11

Инв. № подл. | Подп. и дата | Взам. инв. № | Инв. № дубл. | Подп. и дата

А1А121. 043

Rz 320 (√)

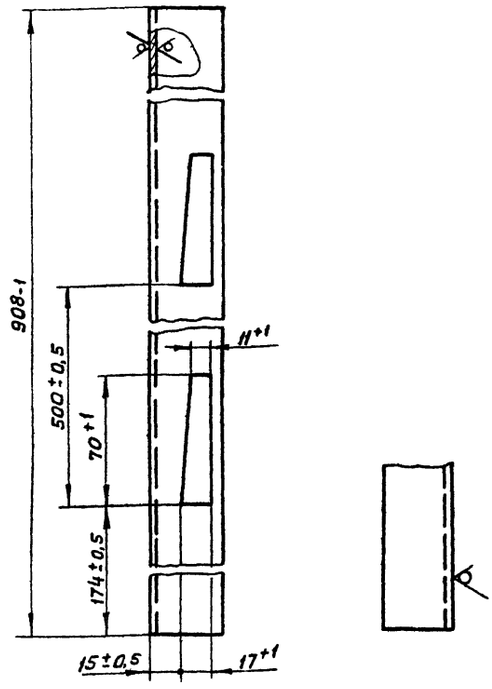

Изм.	Лист	№ докум.	Подп.	Дата
Разраб.		Раева		
Пров.		Литвак		
Рук. груп.		Грановский		
Н. контр.		Рубинская		
Утв.		Спивак		

А1А121. 043

Уголок

Лит.	Масса	Масштаб
И	1,5	1:2

Лист | Листов 1

Уголок Б-40×40×3 ГОСТ8509-72 / Ст.3 ГОСТ 535-58

Госстрой СССР Сантехпроект г. Москва

Копировал: Терч Формат 11

Инв. № подл. | Подп. и дата | Взам. инв. № | Инв. № дубл. | Подп. и дата

А1А121. 032

(√)

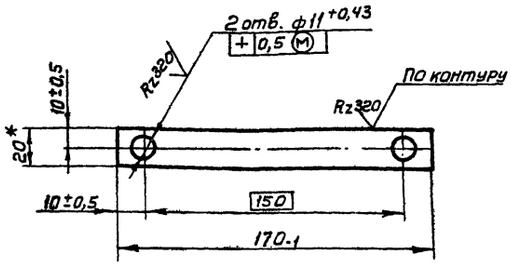

* Размер для справок

Изм.	Лист	№ докум.	Подп.	Дата
Разраб.		Раева		
Пров.		Литвак		
Рук. груп.		Грановский		
Н. контр.		Рубинская		
Утв.		Спивак		

А1А121. 032

Планка

Лит.	Масса	Масштаб
И	0,08	1:2

Лист | Листов 1

Лист Б3 ГОСТ19903-74
1-IV-Ст.3 ГОСТ16523-70

Госстрой СССР Сантехпроект г. Москва

Копировал Терч Формат 11

Серия 3.904-15 Выпуск 1-10

Инв. № подл. | Подп. и дата | Взам. инв. № | Инв. № дубл. | Подп. и дата

А1А121. 031

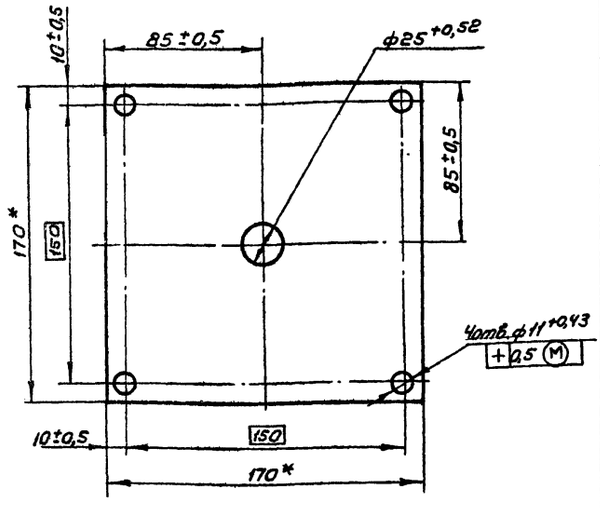

* Размеры для справок

Изм.	Лист	№ докум.	Подп.	Дата
Разраб.		Раева		
Пров.		Литвак		
Рук. груп.		Грановский		
Н. контр.		Рубинская		
Утв.		Спивак		

А1А121. 031

Прокладка

Лит.	Масса	Масштаб
И	0,08	1:2

Лист | Листов

Паронит ПОН3 ГОСТ 481-70

Госстрой СССР Сантехпроект г. Москва

Копировал: Терент Формат 11

Инв. № подл. | Подп. и дата | Взам. инв. № | Инв. № дубл. | Подп. и дата

А1А121.037

Rz320 (√)

А1А121.037 — изображено

А1А121.037-01 — зеркальное отражение

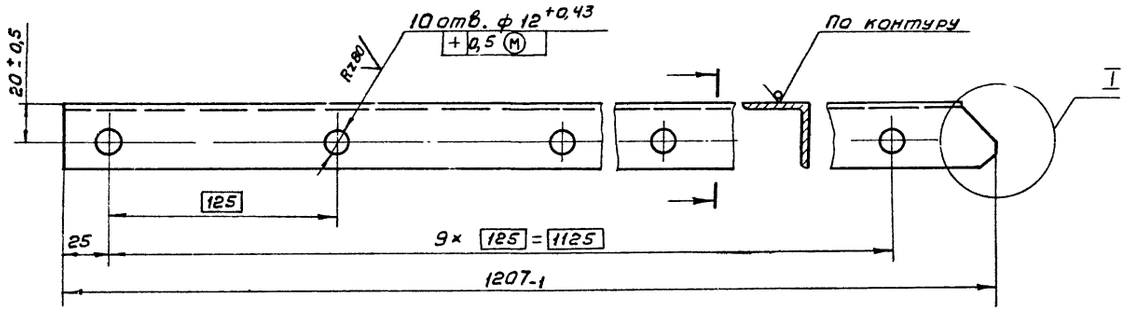

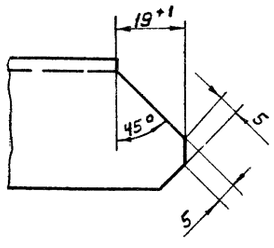

Неуказанные предельные отклонения размеров по СМ7

					А1А121.037		
Изм.	Лист	№ докум.	Подп.	Дата			
Разраб.		Раева			Уголок	Лит.	Масса 1,96	Масшт. 1:2
Пров.		Литвак				Лист	Листов 1
Рук. груп.		Грановский					
Н. контр.		Рубинская			Уголок Б-36×36×3 ГОСТ 8509-72 / Ст.3 ГОСТ 535-58	Госстрой СССР Сантехпроект г. Москва	
Утв.		Спивак					

Копировал: Терен

Формат 12

Инв.№ подл. | Подп. и дата | Взам. инв.№ | Инв.№ дубл. | Подп. и дата

А1А121.035

Rz320 (√)

Серия 3.904-15 Выпуск 1-10

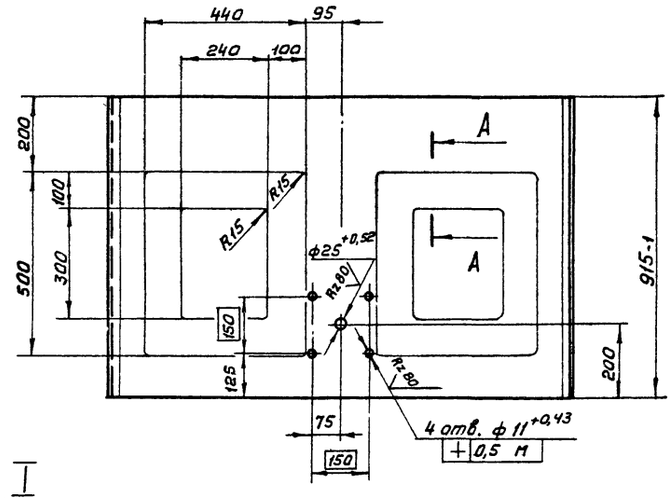

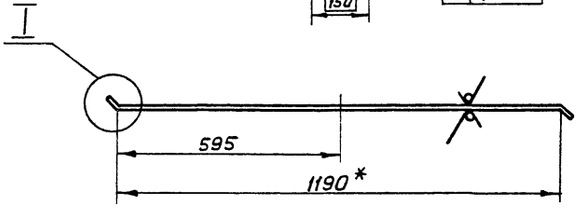

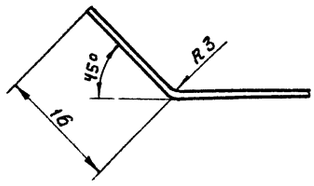

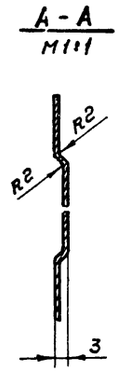

1. Неуказанные предельные отклонения размеров по СМ7.
2* Размер для справок.

					А1А121.035		
Изм.	Лист	№ докум.	Подп.	Дата			
Разраб.		Раева			Лист	Лит.	Масса 7,06	Масшт. 1:10
Пров.		Литвак				Лист	Листов 1
Рук. группы		Грановский					
Н. контр.		Рубинская			Лист Б0,8 ГОСТ 19903-74 / 1-IУ-Ст 3 ГОСТ 16523-70	Госстрой СССР Сантехпроект г. Москва	
Утв.		Спивак					

Копировал: Терен

Формат 12

Инв.№ подл. | Подп. и дата | Взам. инв.№ | Инв.№ дубл. | Подп. и дата

А1А121. 044

Rz 320 (√)

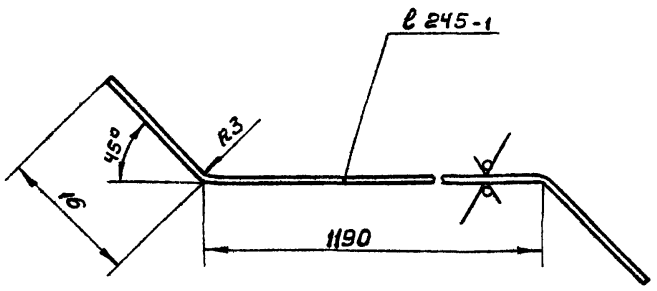

Неуказанные предельные отклонения размеров по СМ 7.

Изм	Лист	№ докум.	Подп.	Дата	А1А 121. 044		
Разраб.		Раева		22/III	Лист	Лит.	Масса / Масштаб
Пров.		Литвак				И	1,87 / 2:1
Рук.гр.гр.		Грановский				Лист	Листов 1
Н.контр.		Рубинская			Лист Б 0,8 ГОСТ 19903-74 / 1-IV-Ст 3 ГОСТ 16523-70	Госстрой СССР Сантехпроект г. Москва	
Утв.		Спивак					

Копировал: Терен Формат 11

А1А121. 045

Rz 320 (√)

А1А 121. 045 — изображено

А1А 121. 045-01 — зеркальное отражение

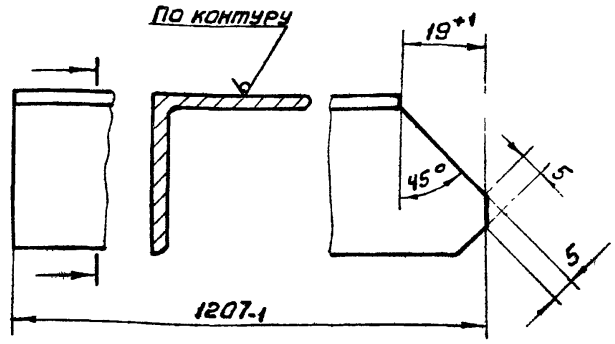

Неуказанные предельные отклонения размеров по СМ 7.

Изм	Лист	№ докум.	Подп.	Дата	А1А 121. 045		
Разраб.		Раева		22/III	Уголок	Лит.	Масса / Масштаб
Пров.		Литвак				И	1,96 / 1:1
Рук.гр.гр.		Грановский				Лист	Листов 1
Н.контр.		Рубинская			Уголок Б-36х36х3 ГОСТ 8509-72 / Ст.3 ГОСТ 535-58	Госстрой СССР Сантехпроект г. Москва	
Утв.		Спивак					

Копировал: Терен Формат 11

А1А121. 042

Rz 320 (√)

А1А121. 042 — изображено

А1А121. 042-01 — зеркальное отражение

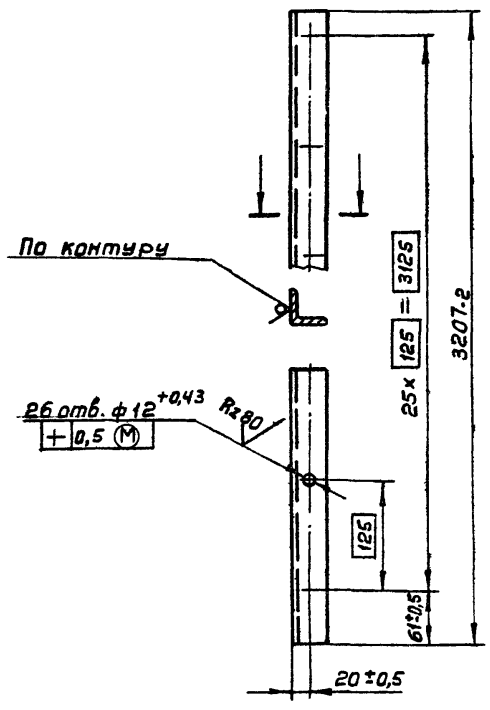

Изм	Лист	№ докум.	Подп.	Дата	А1А 121. 042		
Разраб		Раева		22/III	Уголок	Лит	Масса / Масштаб
Пров.		Литвак				И	5,29 / 1:5
Рук.группы		Грановский				Лист	Листов 1
Н.контр		Рубинская			Уголок Б-36х36х3 ГОСТ 8509-72 / Ст.3 ГОСТ 535-58	Госстрой СССР Сантехпроект г Москва	
Утв		Спивак					

Копировал Терентьева Формат 11

А1А121. 041

Rz 320 (√)

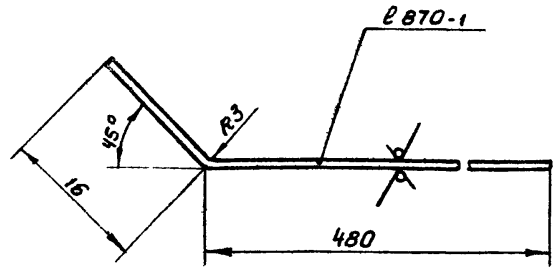

Неуказанные предельные отклонения размеров по СМ 7.

Изм	Лист	№ докум.	Подп.	Дата	А1А 121. 041		
Разраб.		Раева		22/III	Лист	Лит.	Масса / Масштаб
Пров.		Литвак				И	2,67 / 2:1
Рук.группы		Грановский				Лист	Листов 1
Н.контр		Рубинская			Лист Б 0,8 ГОСТ 19903-74 / 1-IV-Ст 3 ГОСТ 16523-70	Госстрой СССР Сантехпроект г Москва	
Утв		Спивак					

Копировал: Терентьева Формат 11

Взам. инв. № | Инв. № дубл. | Подп. и дата | Инв. № подл.

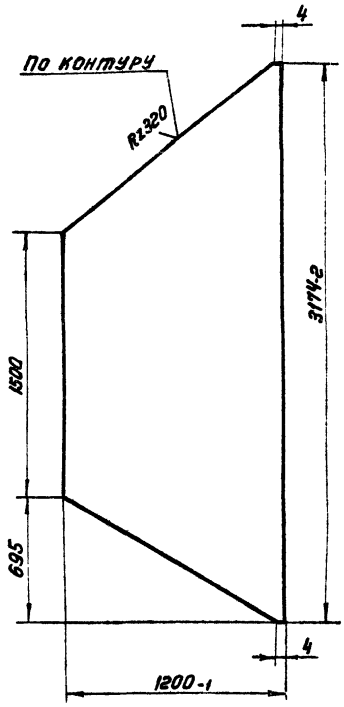

Неуказанные предельные отклонения размеров по СМ7

Изм.	Лист	№ докум.	Подп.	Дата
Разраб		Раева		
Пров		Литвак		
Рук. группы		Грановский		
Н. контр.		Рубинская		
Утв		Спивак		

А1А121. 054

Лист

Лит.	Масса	Масштаб
И	43.9	1:20
Лист	Листов 1	

Лист 62 ГОСТ 19903-74
1-IV-Ст.3 ГОСТ 16523-70

Госстрой СССР
Сантехпроект
г. Москва

Формат 11

Инв. № подл. | Подп. и дата | Взам. инв. № | Инв. № дубл. | Подп. и дата

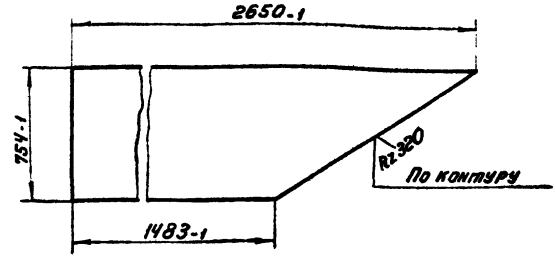

Изм.	Лист	№ докум.	Подп.	Дата
Разраб		Раева		
Пров		Литвак		
Рук. группы		Грановский		
Н. контр.		Рубинская		
Утв		Спивак		

А1А121. 055

Лист

Лит.	Масса	Масштаб
И	24,45	1:20
Лист	Листов 1	

Лист 62 ГОСТ 19903-74
1-IV-Ст.3 ГОСТ 16523-70

Госстрой СССР
Сантехпроект
г. Москва

Формат 11

Инв. № подл. | Подп. и дата | Взам. инв. № | Инв. № дубл. | Подп. и дата

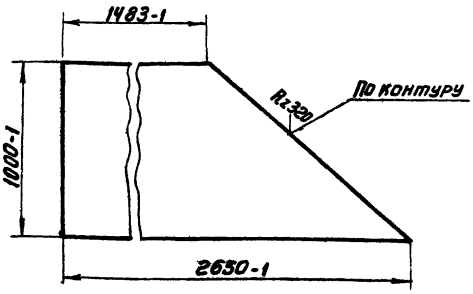

Изм.	Лист	№ докум.	Подп.	Дата
Разраб.		Раева		
Пров.		Литвак		
Рук. группы		Грановский		
Н. контр.		Рубинская		
Утв		Спивак		

А1А121. 052

Лист

Лит.	Масса	Масштаб
И	32,4	1:20
Лист	Листов 1	

Лист 62 ГОСТ 19903-74
1-IV-Ст.3 ГОСТ 16523-70

Госстрой СССР
Сантехпроект
г. Москва

Кол. Терентьева

Формат 11

Серия 3.904-15 Выпуск 1-10

Инв. № подл. | Подп. и дата | Взам. инв. № | Инв. № дубл. | Подп. и дата

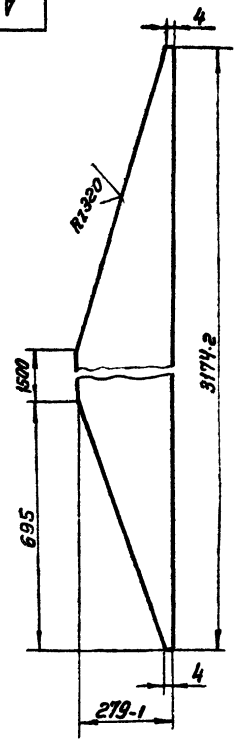

Неуказанные предельные отклонения размеров по СМ7

Изм.	Лист	№ докум.	Подп.	Дата
Разраб		Раева		
Пров		Литвак		
Рук. группы		Грановский		
Н. контр.		Рубинская		
Утв		Спивак		

А1А121. 051

Лист

Лит.	Масса	Масштаб
И	10,27	1:10
Лист	Листов 1	

Лист 62 ГОСТ 19903-74
1-IV-Ст.3 ГОСТ 16523-70

Госстрой СССР
Сантехпроект
г. Москва

Копировал: Терентьева

Формат 11

Инв. № подл. | Подп. и дата | Взам. инв. № | Инв. № дубл. | Подп. и дата

А1А121.057

А1А121.057 – изображено
А1А121.057-01 – зеркальное отражение

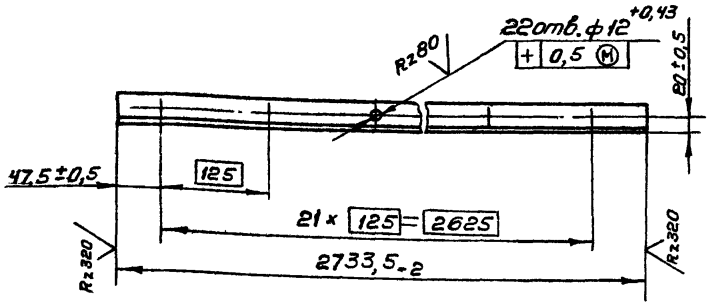

Изм.	Лист	№ докум.	Подп.	Дата	А1А121.057		
Разраб.		Раева		22/11	Уголок	Лит.	Масса	Масштаб
Пров.		Литвак				И	4,51	1:5
Рук.груп.		Грановский				Лист	Листов 1
Н.контр.		Рубинская			Уголок Б-36×36×3 ГОСТ 8509-72 Ст.3 ГОСТ 535-58	Госстрой СССР Сантехпроект г. Москва	
Утв.		Спивак					

Копировал: Терц Формат 11

А1А121.056

Rz320

А1А121.056 – изображено
А1А121.056-01 – зеркальное отражение

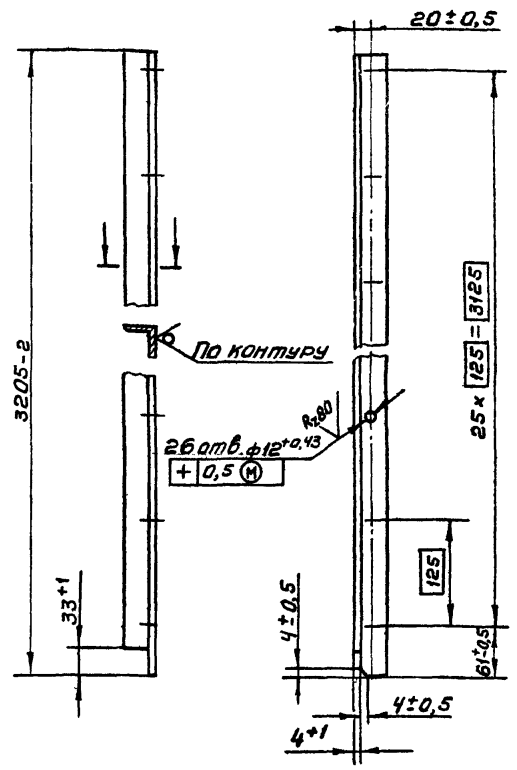

Изм.	Лист	№ докум.	Подп.	Дата	А1А121.056		
Разраб.		Раева		22/11	Уголок	Лит.	Масса	Масшт.
Пров.		Литвак				И	5,29	1:5
Рук.груп.		Грановский				Лист	Листов 1
Н.контр.		Рубинская			Уголок Б-36×36×3 ГОСТ 8509-72 Ст.3 ГОСТ 535-58	Госстрой СССР Сантехпроект г. Москва	
Утв.		Спивак					

Копировал: Терц Формат 11

А1А121.058

А1А121.058 – изображено
А1А121.058-01 – зеркальное отражение

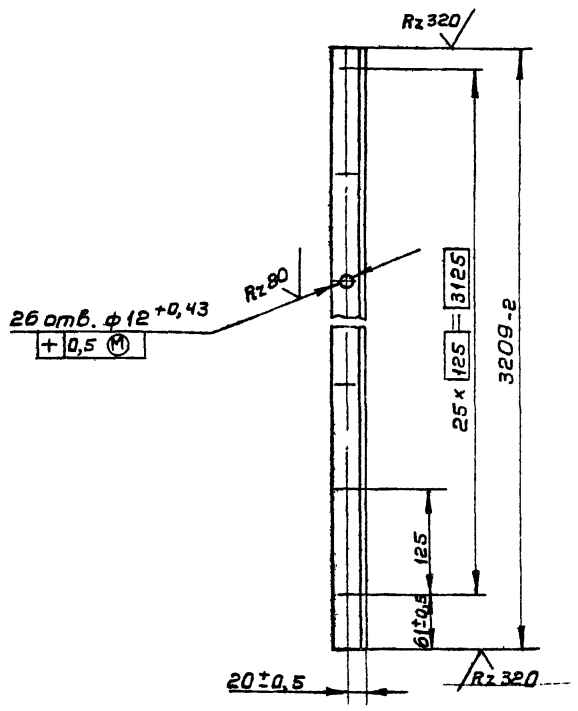

Изм.	Лист	№ докум.	Подп.	Дата	А1А121.058		
Разраб.		Раева		22/11	Уголок	Лит.	Масса	Масштаб
Пров.		Литвак				И	5,29	1:5
Н.контр.		Рубинская				Лист	Листов
Утв.		Спивак			Уголок Б-36×36×3 ГОСТ 8509-72 Ст.3 ГОСТ 535-58	Госстрой СССР Сантехпроект г. Москва	

Копировал: Терц Формат 11

А1А121.048

Rz320

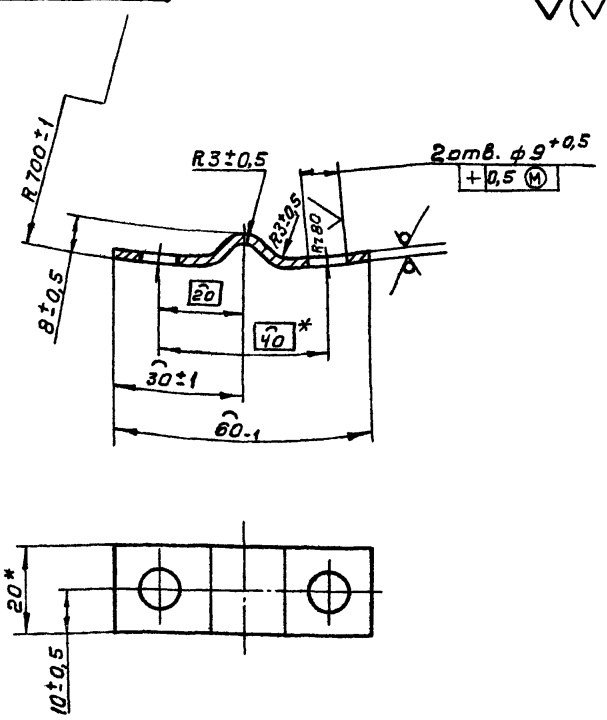

* Размеры для справок.

Изм.	Лист	№ докум.	Подп.	Дата	А1А121.048		
Разраб.		Раева		22/11	Скоба	Лит.	Масса	Масштаб
Пров.		Литвак				И	0,08	1:1
Рук.груп.		Грановский				Лист	Листов 1
Н.контр.		Рубинская			Лист 62 ГОСТ 19903-74 I-IV-Ст.3 ГОСТ 16523-70	Госстрой СССР Сантехпроект г. Москва	
Утв.		Спивак					

Копировал: Терц Формат 11

Серия 3.904-15 Выпуск 1-10

Инв.№ подл. | Подп. и дата | Взам.инв.№ | Инв.№ дубл. | Подп. и дата

gost.e-ecolog.ru