ГОСУДАРСТВЕННЫЙ КОМИТЕТ СОВЕТА МИНИСТРОВ СССР ПО ДЕЛАМ СТРОИТЕЛЬСТВА

/ГОССТРОЙ СССР/

ТИПОВЫЕ КОНСТРУКЦИИ И ДЕТАЛИ ЗДАНИЙ И СООРУЖЕНИЙ

СЕРИЯ 3.904-15

ПРИТОЧНЫЕ ВЕНТИЛЯЦИОННЫЕ КАМЕРЫ ПРОИЗВОДИТЕЛЬНОСТЬЮ ОТ 3,5 ДО 150 ТЫС $м^3/ч$ С СЕКЦИЯМИ ОРОШЕНИЯ ДЛЯ ТЕПЛОНОСИТЕЛЯ - ВОДА

ВЫПУСК 1-3

КОНСТРУКЦИИ КАМЕР /РАБОЧИЕ ЧЕРТЕЖИ/

ЧАСТЬ II СТР./78-121/

ПРИТОЧНАЯ ВЕНТИЛЯЦИОННАЯ КАМЕРА ТИПА 1ПК50 ПРОИЗВОДИТЕЛЬНОСТЬЮ ОТ 25 ДО 50 ТЫС. $м^3/ч$

12978 – 05
ЦЕНА 2.88

gost.e-ecolog.ru

В Н И М А Н И Е !

Просим замечания к предложению по техническому решению и оформлению проекта направлять по адресу:

Тбилиси - 380019,
проспект А.Церетели,№ 115
Тбилисский филиал ЦИТП

Госстрой СССР
Тбилисский филиал ЦИТП
Типовой проект (серия)
№ 3.901-15, в1-3, с2
Заказ № 1229
Цена 2 руб. 88 коп
Тираж 500
Дата " " 23.09 1975г.

ГОСУДАРСТВЕННЫЙ КОМИТЕТ СОВЕТА МИНИСТРОВ СССР ПО ДЕЛАМ СТРОИТЕЛЬСТВА

/ГОССТРОЙ СССР/

ТИПОВЫЕ КОНСТРУКЦИИ И ДЕТАЛИ ЗДАНИЙ И СООРУЖЕНИЙ

СЕРИЯ 3.904-15

ПРИТОЧНЫЕ ВЕНТИЛЯЦИОННЫЕ КАМЕРЫ ПРОИЗВОДИТЕЛЬНОСТЬЮ от 3,5 до 150 тыс. $м^3/ч$ С СЕКЦИЯМИ ОРОШЕНИЯ ДЛЯ ТЕПЛОНОСИТЕЛЯ - ВОДА

ВЫПУСК 1-3

КОНСТРУКЦИИ КАМЕР /РАБОЧИЕ ЧЕРТЕЖИ/

ЧАСТЬ II СТР./78÷121/

ПРИТОЧНАЯ ВЕНТИЛЯЦИОННАЯ КАМЕРА ТИПА 1ПК50

ПРОИЗВОДИТЕЛЬНОСТЬЮ от 25 до 50 тыс $м^3/ч$

РАЗРАБОТАНЫ
ГПИ САНТЕХПРОЕКТ
ГОССТРОЯ СССР

УТВЕРЖДЕНЫ
И ВВЕДЕНЫ В ДЕЙСТВИЕ
С 1 октября 1974г.
ГЛАВПРОМСТРОЙПРОЕКТОМ ГОССТРОЯ СССР
ПРИКАЗ №42 ОТ 26/IX 1974г.

Наименование	Обозначение	стр.
Секция приемная с фильтром	А1А041.310	78÷80, 90
Корпус фильтра	А1А041.320	82, 88.
Панель верхняя	А1А041.330	83÷85.
Панель передняя	А1А041.340	86÷90
Панель задняя	А1А041.350	88÷92.
Панель торцевая	А1А041.360	91, 93.
Сектор верхний	А1А041.370	89, 91, 94, 95, 97, 99.
Сектор нижний	А1А041.380	89÷94, 96÷97.
Панель боковая	А1А041.390	98, 99, 106.
Решетка опорная	А1А041.400	98, 100.
Решетка съемная	А1А041.410	98, 100, 104
Панель перекрытия	А1А041.420	101, 102, 104÷106
Панель перекрытия утепленная	А1А041.430	90, 101, 103÷106.
Секция приемная	А1А043.010	107, 109.
Панель передняя	А1А043.020	88, 90, 101, 107, 110÷112; 117.
Панель задняя	А1А043.030	108, 111÷113 117.
Панель торцевая	А1А043.040	114, 115.
Сектор	А1А043.050	112, 114, 116, 120, 121.
Панель перекрытия	А1А043.060	105, 106, 117, 118.
Панель перекрытия утепленна	А1А043.070	105, 111, 112, 117, 119, 121.

Содержание.

Лит. | Масса | Масшт.

Лист | Листов

Госстрой СССР
Сантехн...
г. Москва

Формат	Зона	Поз.	Обозначение	Наименование	Кол.	Примечание
				Документация		
22			А1А041.310 СБ	Сборочный чертеж		
				Сборочные единицы		
11		1	А1А041.320	Корпус фильтра	1	
11		2	А1А041.340	Панель передняя	1	
11		3	А1А041.350	Панель задняя	1	
11		4	А1А041.360	Панель торцевая	1	
11		5	А1А041.390	Панель боковая	1	
11		6	А1А041.400	Решетка опорная	6	
11		7	А1А041.410	Решетка съемная	6	
11		8	АЗВ031.000	Катушка	2	
11		9	А1Н1014.060	Дверь герметическая		
				утепленная	1	
				Детали		
Б4		10	А1А041.235	Прокладка		
				Резина-пластина		
				ЗТ-м ГОСТ 7338-65		
				36х3065	2	0,51кг
Б4		11	А1А041.236	Труба		
				Труба 25х3		
				ГОСТ 8732-70		
				L=1250-1	2	3,0кг

Изм.	Лист	№ докум.	Подп.	Дата
Разраб.	Ипполитская			
Пров.	Рудинская			
Рук. гр.	Грановский			
Н. контр.	Черепанова			
ГИП	Стивал			

А1А041.310

Секция приемная с фильтром

Литер	Лист	Листов
	1	3

Госстрой СССР Сантехпроект г. Москва

Нач. Терентьева

Формат 11

Формат	Зона	Поз.	Обозначение	Наименование	Кол.	Примечание
Б4		12	А1А041.237	Подпим	4	
Б4		13	А1А041.238	Прокладка		
				Резина-пластина		
				ЗТ-м ГОСТ 7339-65		
				36х2540	2	0,48кг
Б4		14	А1А041.239	Прокладка		
				Резина-пластина		
				ЗТ-м ГОСТ 7338-65		
				35х1400	2	0,26кг
Б4		15	А1А041.241	Прокладка		
				Резина-пластина		
				ЗТ-м ГОСТ 7338-65		
				36х400	2	0,08кг
				Переменные данные для исполнений		
				А1А041.310		
				См. СБ; рис. 1		
				Сборочные единицы		
11		16	АЗД055.000-02	Заслонка воздушная		
				рециркуляционная	2	
11		17	А1А041.420	Панель перекрытия	1	
				Детали		
Б4		18	А1А041.242	Прокладка		
				Резина-пластина		
				ЗТ-м ГОСТ 7338-65		
				40х1170	4	0,25кг

Изм.	Лист	№ докум.	Подп.	Дата

А1А041.310

Лист 2

Нач. Терентьева

Формат 11

Формат	Зона	Поз.	Обозначение	Наименование	Кол.	Примечание
Б4		19	А1А041.243	Прокладка		
				Резина-пластина		
				ЗТ-м ГОСТ 7338-65		
				30х800	4	0,14кг
				Стандартные изделия		
		20		Болт М10х25.36		
				ГОСТ 7798-70	184	
		21		Гайка М10.4		
				ГОСТ 5915-70	184	
				А1А041.310-01		
				См. СБ; рис. 2		
				Сборочные единицы		
11		17	А1А041.430	Панель перекрытия		
				утепленная	1	
				Стандартные изделия		
		20		Болт М10х25.25		
				ГОСТ 7793-70	120	
		21		Гайка М10.4		
				ГОСТ 5915-70	120	

Изм.	Лист	№ докум.	Подп.	Дата

А1А041.310

Лист

Серия 3.904-15

Формат	Зона	Поз.	Обозначение	Наименование	Кол.	Примечание
				Документация		
22			А1А041.320 СБ	Сборочный чертеж		
				Сборочные единицы		
11		1	А1А041.330	Панель верхняя	1	
				Детали		
11		2	А1А041.244	Боковина	1	
		3	А1А041.244-01	Боковина	1	
		4	А1А041.245	Уголок		
				Уголок 63х63х4 ГОСТ 8509-57 / Ст.3 ГОСТ 535-58		
				L=2558-2	4	10,0кг
		5	А1А041.246	Пруток		
				Круг В10 ГОСТ 2590-71 / Ст.3 ГОСТ 535-58		
				L=1163-1	6	0,83кг
		6	А1А041.247	Пластина	8	
		7	А1А041.248	Днище	1	
		8	А1А041.249	Скоба	24	
		9	А1А041.251	Скоба	24	

Изм.	Лист	№ докум.	Подп.	Дата
Разраб.	Ипполитская			
Пров.	Рудинская			
Рук. гр.	Грановский			
Н. контр.	Черепанова			
ГИП	Стивал			

А1А041.320

Корпус фильтра

Литер	Лист	Листов
	1	1

Госстрой СССР Сантехпроект г. Москва

Рис.1

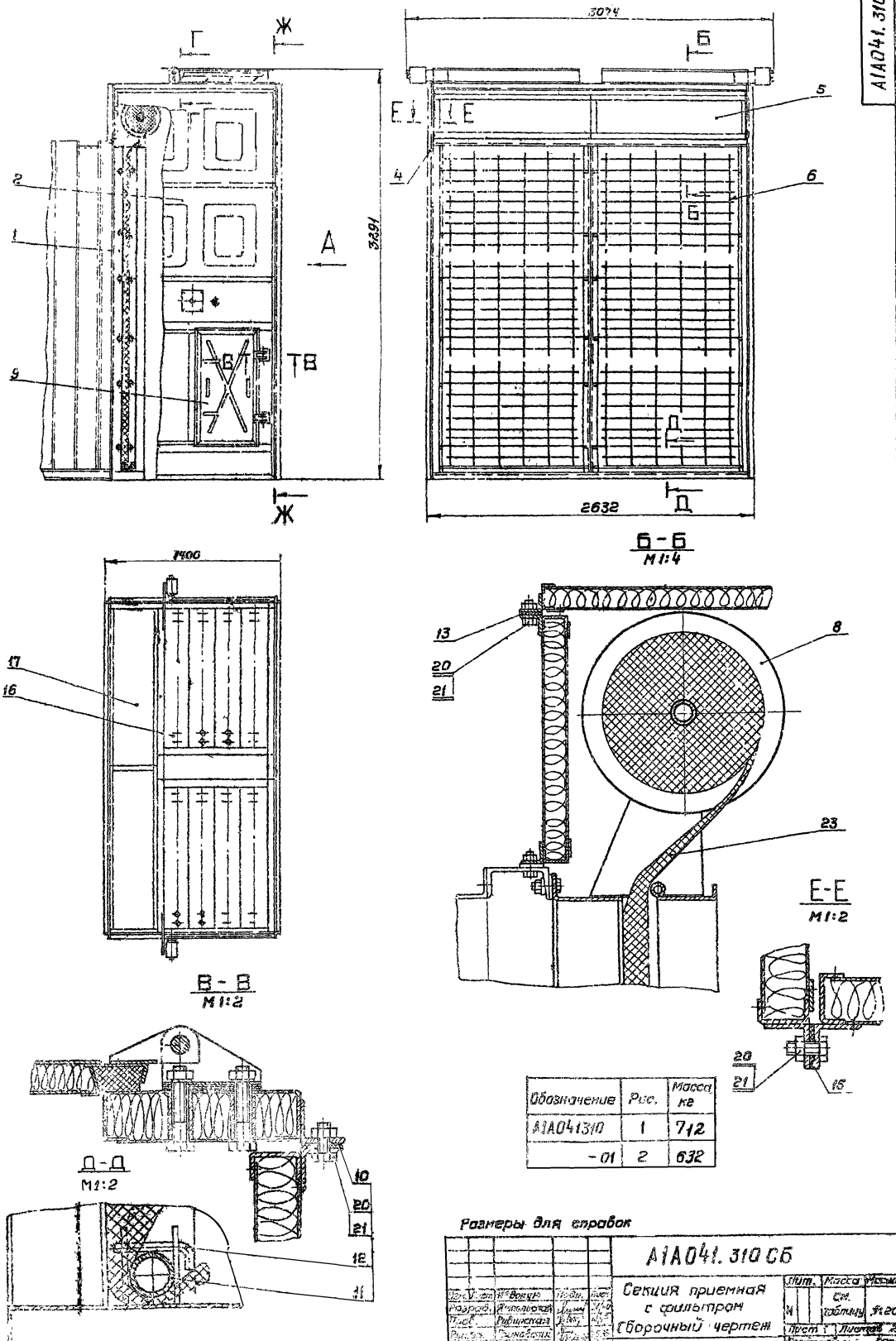

Обозначение	Рис.	Масса кг
А1А041310	1	712
-01	2	632

Размеры для справок

Изм.	Лист	№ докум.	Подп.	Дата	А1А041.310 СБ		
Разраб.		Ястальская			Секция приемная с фильтром Сборочный чертеж	Лит.	Масса	Масштаб
Пров.		Рубинская					См. таблицу	№ 20
Рукоп.		Гринбаум				Лист 1	Листов 2
Н.контр.		Ястальская				Госстрой СССР Сантехпроект в Москве	
Утв.		Ястальская					

Серия 3.904-16

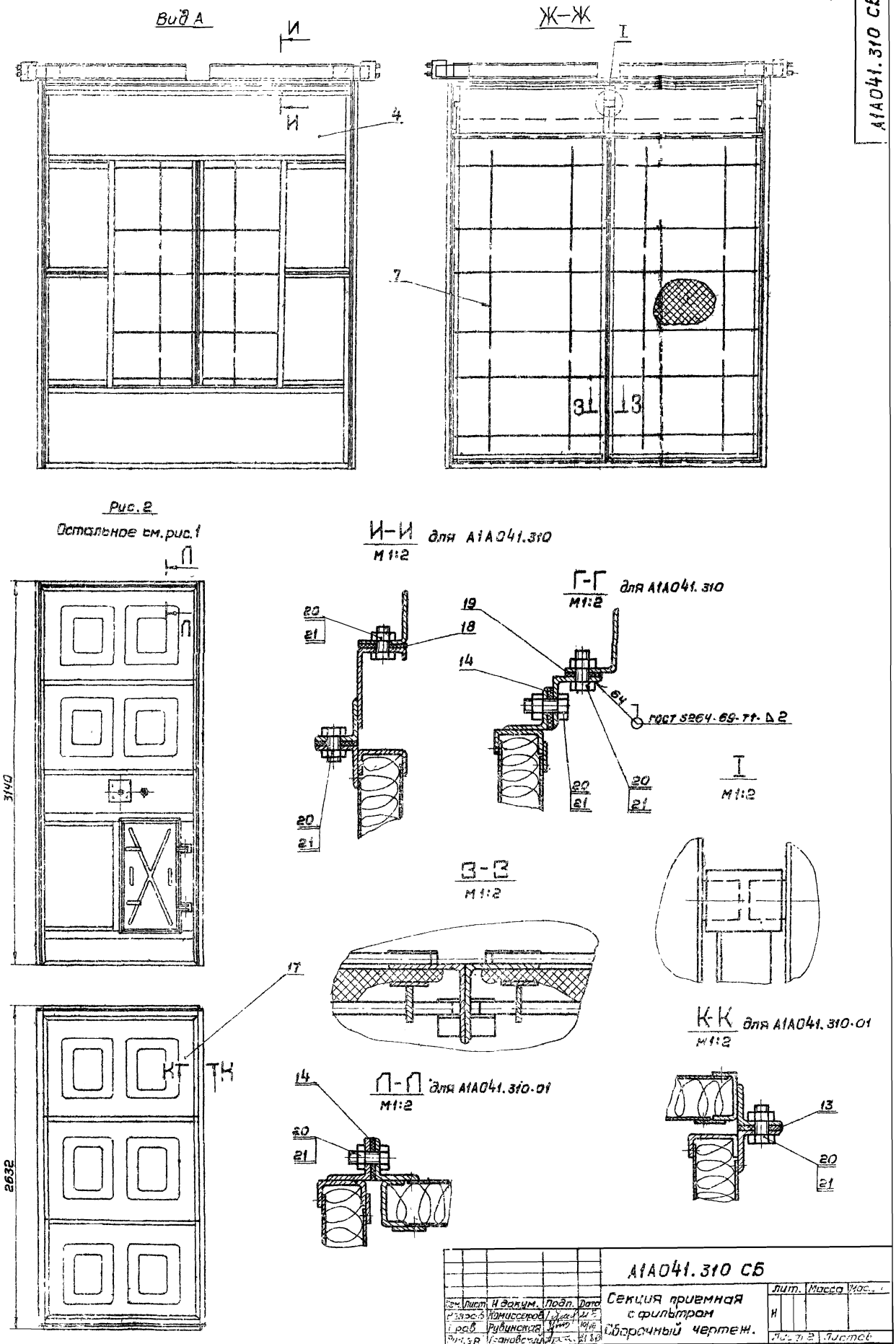

					А1А041.310 СБ			
Изм.	Лист	N докум.	Подп.	Дата	Секция приемная с фильтром Сборочный чертеж.	Лит.	Масса	Масштаб
Разраб.		Комиссаров				Н		
Пров.		Рубинская		10/VII				
Рукоп.		Грановский		21.8.80		Лист 2	Листов	
Спец.		Сливак				Госстрой СССР Сантехпроект г. Москва		
Н.контр.		Мерзлякова						
Утв.		Гольтвезер						

Серия 3.904-15

Инв. N подл. | Подп. и дата | Взам. инв. N | Инв. N дубл. | Подп. и дата

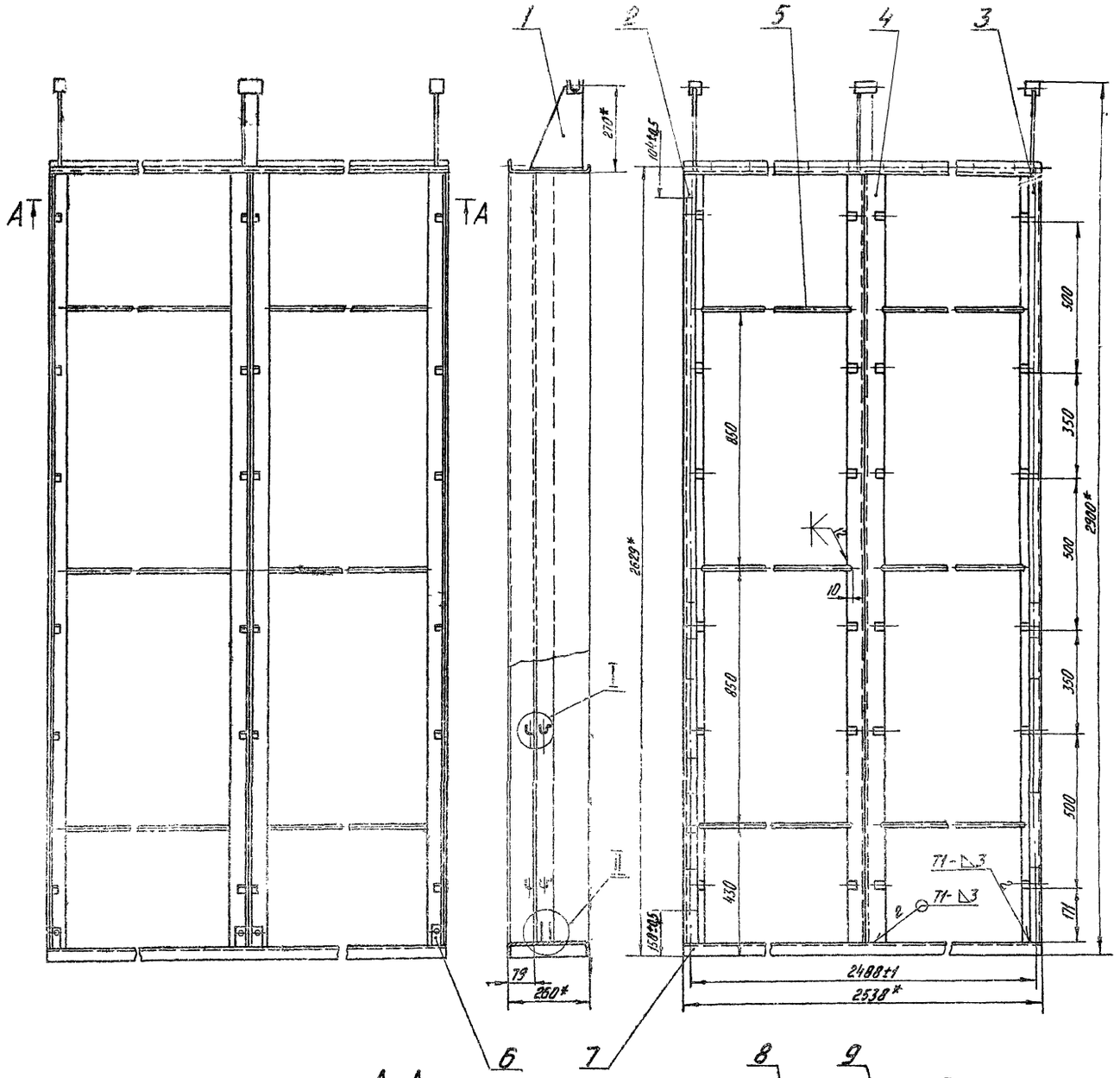

А-А
М1:5

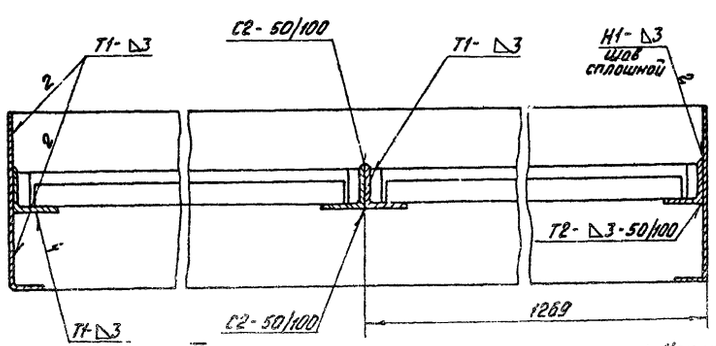

II
М1:2

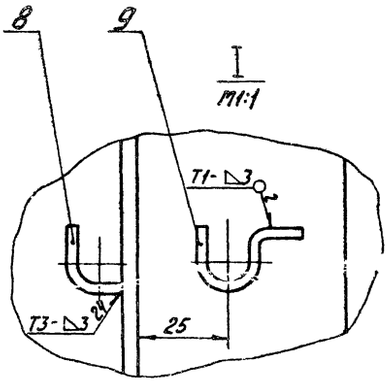

I
М1:1

1. Неуказанные предельные отклонения размеров по СМ7
2. Сварные швы по ГОСТ 5264-69.
3. * Размеры для справок

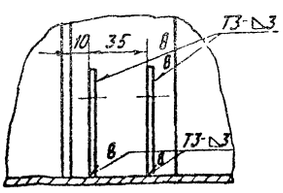

Изм	Лист	N докум	Подп.	Дата	А1А.041.320 СБ			
Разраб.		Ятпольская			Корпус фильтра. Сборочный чертеж	Лит.	Масса	Масшт.
Провер		Рувинская				И	128,5	1:10
Рук. груп		Грановский				Лист	Листов 1	
Гл. спец.		Спивак				Госстрой СССР Сантехпроект г. Москва		
Н. контр.		Мерзлякова						
Утверд		Гольтвегер						

Серия 3 904-15

Инв. № подл. | Подп. и дата | Взам. инв. № | Инв. № дубл. | Подп. и дата

12978-05 7 Копировал Мельникова

Формат 22.

А1А041. 248

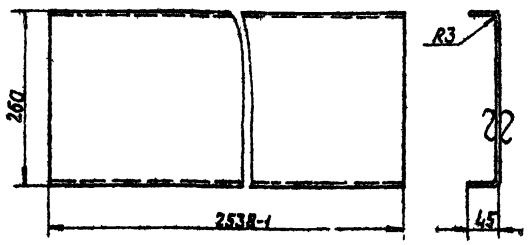

Неуказанные предельные отклонения размеров по СМ7

Изм.	Лист	№ докум.	Подп.	Дата	А1А041. 248	
Разраб.		Ямпольская			Днище	Лит. И; Масса 17,9; Масштаб 1:5
Пров.		Рубинская				Лист; Листов 1
Рук. груп.		Романовский				
Н. контр.		Мерзлякова			Лист В3 ГОСТ 3680-57 Ст.3 ГОСТ 16523-70	Госстрой СССР Сантехпроект г. Москва
Утв.		Сливак				

Копировал. Формат А4

А1А041. 247

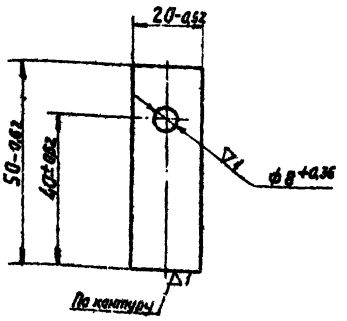

Изм.	Лист	№ докум.	Подп.	Дата	А1А041. 247	
Разраб.		Ямпольская			Пластина	Лит. И; Масса 0,06; Масштаб 1:1
Пров.		Рубинская				Лист; Листов 1
Рук. груп.		Романовский				
Н. контр.		Мерзлякова			Лист В3 ГОСТ 3680-57 Ст.3 ГОСТ 16523-70	Госстрой СССР Сантехпроект г. Москва
Утв.		Сливак				

Копировал. Формат А4

А1А041. 249

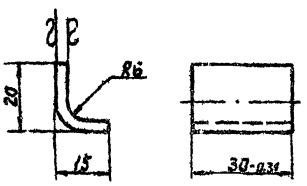

Неуказанные предельные отклонения размеров по СМ7

Изм.	Лист	№ докум.	Подп.	Дата	А1А041. 249	
Разраб.		Ямпольская			Скоба	Лит. И; Масса 0,03; Масштаб 1:1
Пров.		Рубинская				Лист; Листов 1
Рук. груп.		Романовский				
Н. контр.		Мерзлякова			Лист В3 ГОСТ 3680-57 Ст.3 ГОСТ 16523-70	Госстрой СССР Сантехпроект г. Москва
Утв.		Сливак				

Серия 3.904-16

А1А041. 251

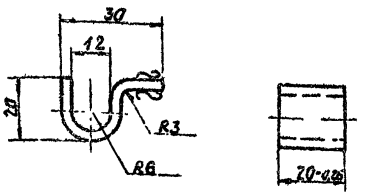

Неуказанные предельные отклонения размеров по СМ7

Изм.	Лист	№ докум.	Подп.	Дата	А1А041 251	
Разраб.		Ямпольская			Скоба	Лит. И; Масса 0,03; Масштаб 1:1
Пров.		Рубинская				Лист; Листов 1
Рук. груп.		Романовский				
Н. контр.		Мерзлякова			Лист В3 ГОСТ 3680-57 Ст.3 ГОСТ 16523-70	Госстрой СССР Сантехпроект г. Москва
Утв.		Сливак				

Формат	Зона	Поз.	Обозначение	Наименование	Кол.	Примечание
				Документация		
22			А1А041.330 СБ	Сборочный чертеж		
				Детали		
11		1	А1А041.252	Подшипник	2	
		2	А1А041.252-01	Подшипник	1	
Б4		3	А1А041.253	Лист		
				Лист В3 ГОСТ 3680-57 Ст.3 ГОСТ 16523-70		
				35-1 х 240-1	1	0,19 кг
Б4		4	А1А041.254	Лист		
				Лист В3 ГОСТ 3680-57 Ст.3 ГОСТ 16523-70		
				25-1 х 180-1	2	0,18 кг
11		5	А1А041.255	Стойка	2	
		6	А1А041.255-01	Стойка	1	
11		7	А1А041.256	Профиль	1	
Б4		8	А1А041.257	Труба		
				Труба 42х2,8 ГОСТ 8732-70		
				L=1200-1	2	3,3 кг
11		9	А1А041.258	Профиль	1	
Б4		10	А1А041.259	Лист		
				Лист В3 ГОСТ 3680-57 Ст.3 ГОСТ 16523-70		
				50-1 х 53-1	1	0,07 кг

Подп. и дата | Взам. инв. № | Инв. № дубл. | Подп. и дата | Инв. № подл.

Изм.	Лист	№ докум.	Подп.	Дата
Разраб.		Ямпольская		19.8
Пров.		Рубинская		20/IV
Рук. груп.		Грановский		19.8.78
Н. контр.		Мерзлякова		19.8.78
Утв.		Сливак		19.8.78

А1А041.330

Панель верхняя

Лит.	Лист	Листов
И		1

Госстрой СССР
Сантехпроект
г. Москва

Копировал: Данилина формат 11

Формат	Зона	Поз.	Обозначение	Наименование	Кол.	Примечание
				Документация		
*			А1А041.340 СБ	Сборочный чертеж		*12, 22
				Сборочные единицы		
11		1	А12А013.000	Панель для установки измерительных приборов	1	
				Детали		
11		2	А1А041.026	Прокладка	1	
11		3	А1А041.027	Планка	2	
11		4	А1А041.163	Наконечник переходный	1	
11		5	А1А041.164	Трубка	1	
11		6	А1А041.261	Пластина	1	
11		7	А1А041.262	Уголок	1	
11		8	А1А041.263	Профиль	2	
		9	А1А041.263-01	Профиль	2	
11		10	А1А041.264	Уголок	1	
		11	А1А041.264-01	Уголок	1	
11		12	А1А041.265	Лист	2	
		13	А1А041.265-01	Лист	1	
		14	А1А041.265-02	Лист	1	
11		15	А1А041.266	Профиль	1	
11		16	А1А041.267	Профиль	2	

Подп. и дата | Взам. инв. № | Инв. № дубл. | Подп. и дата | Инв. № подл.

Изм.	Лист	№ докум.	Подп.	Дата
Разраб.		Ямпольская		19.8
Пров.		Рубинская		20/IV
Рук. груп.		Грановский		19.8.78
Н. контр.		Мерзлякова		20.8.78
Утв.		Сливак		19.8.78

А1А041.340

Панель передняя

Лит.	Лист	Листов
И	1	3

Госстрой СССР
Сантехпроект
г. Москва

Копировал: Данилина формат 11

Серия 3.904-15

Формат	Зона	Поз.	Обозначение	Наименование	Кол.	Примечание
11		17	А1А041.268	Профиль	1	
11		18	А1А041.269	Уголок	2	
11		19	А1А041.271	Лист	1	
Б4		20	А1А041.272	Полоса		
				Лист В1,6 ГОСТ 3680-57 Ст 3 ГОСТ 16523-70		
				30-1 х 1256-1	2	0,46 кг
Б4		21	А1А041.273	Лист		
				Лист В1,6 ГОСТ 3680-57 Ст. 3 ГОСТ 16523-70		
				623-1 х 924-1	1	8,0 кг
Б4		22	А1А041.274	Лист		
				Лист В1,6 ГОСТ 3680-57 Ст.3 ГОСТ 16523-70		
				265-1 х 1308-1	1	4,4 кг
11		23	А1А041.275	Лист		
				Лист В1,6 ГОСТ 3680-57 Ст. 3 ГОСТ 16523-70		
				124-1 х 924-1	1	1,52 кг
Б4		24	А1А041.276	Лист		
				Лист В0,8 ГОСТ 3680-57 Ст 2 ГОСТ 16523-70		
				214-1 х 1308-1	1	1,66 кг
Б4		25	А1А041.277	Лист		
				Лист В0,8 ГОСТ 3680-57 Ст 2 ГОСТ 16523-70		
				623-1 х 894-1	1	3,5 кг
Б4		26	А1А041.278	Полоса		
				Лист В2 ГОСТ 3680-57 Ст 3 ГОСТ 16523-70		
				29-1 х 601-1	2	0,23 кг
		27	[illegible]	Скоба	2	

Подп. и дата | Взам. инв. № | Инв. № дубл. | Подп. и дата | Инв. № подл.

Формат	Зона	Поз.	Обозначение	Наименование	Кол.	Примечание
Б4		28	А1А041.281	Полоса		
				Лист В1,6 ГОСТ 3680-57 Ст. 3 ГОСТ 16523-70		
				25-1 х 1827-1	2	0,56 кг
Б4		29	А1А041.282	Полоса		
				Лист В1,6 ГОСТ 3680-57 Ст 3 ГОСТ 16523-70		
				25-1 х 1306-1	2	0,41 кг
Б4		30	А1А041.283	Плита		
				Плита мягкая		
				Марка 50, s40 ГОСТ 9573-72		
				678 х 910	1	1,3 кг
Б4		31	А1А041.284	Плита		
				Плита мягкая		
				Марка 50, s40 ГОСТ 9573-72		
				140 х 910	1	0,27 кг
Б4		32	А1А041.285	Плита		
				Плита мягкая		
				Марка 50 s40 ГОСТ 9573-72		
				280 х 1325		0,5 кг
Б4		33	А1А041.286	Плита		
				Плита мягкая		
				Марка 50-s40 ГОСТ 9573-72		
				1325 х 1506	1	4,9 кг
11		34	А1А041.287	Лист	1	
Б4		35	А1А041.288	Трубка		
				Труба 10 ГОСТ 3262-62 L=38	4	0,003 кг
				Стандартные изделия		
		36		Болт М10х25 36 ГОСТ 7798-70	4	
		37		Гайка М10.4 ГОСТ 5915-70	4	

A1A041.330.СБ

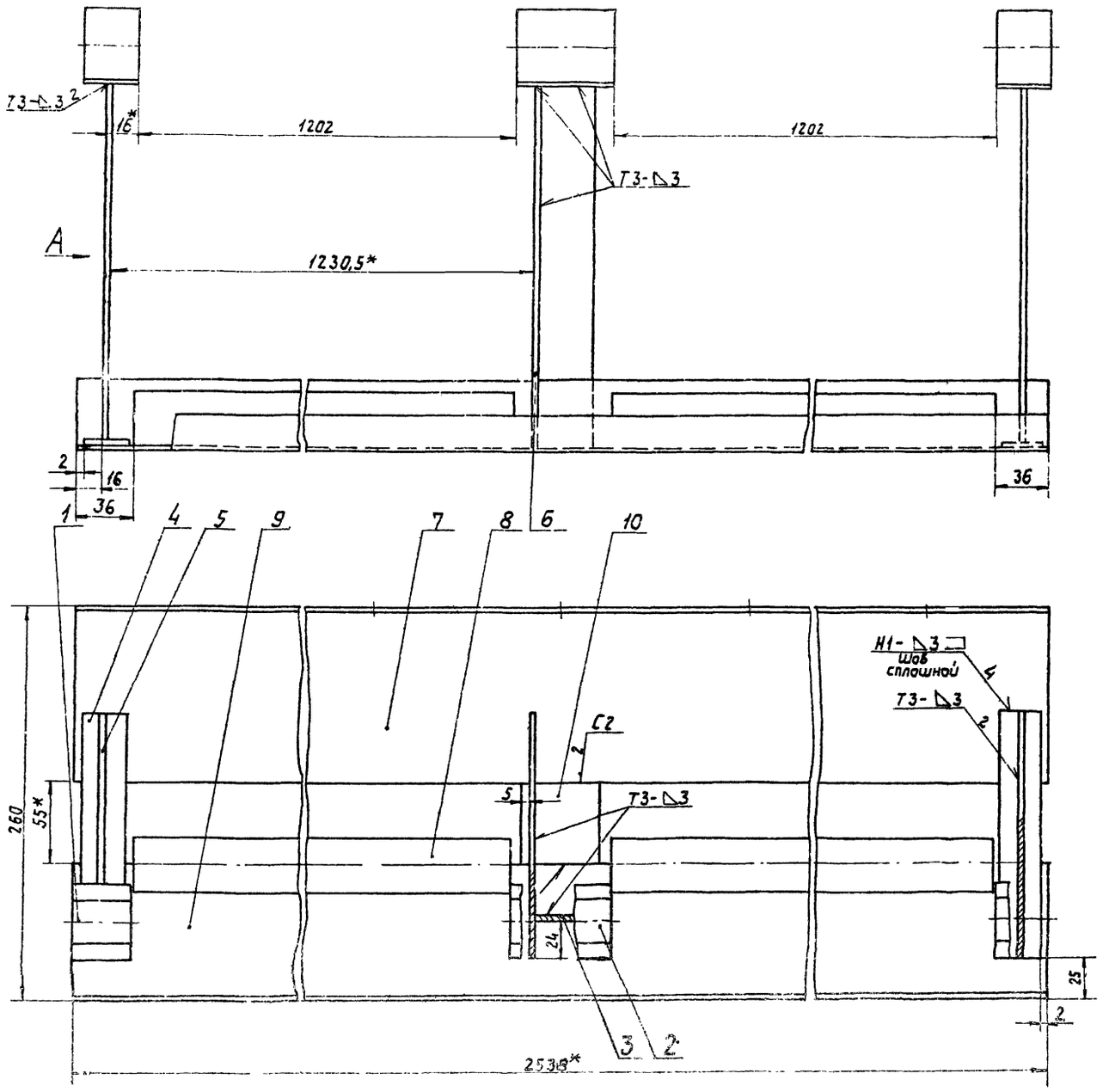

Вид А

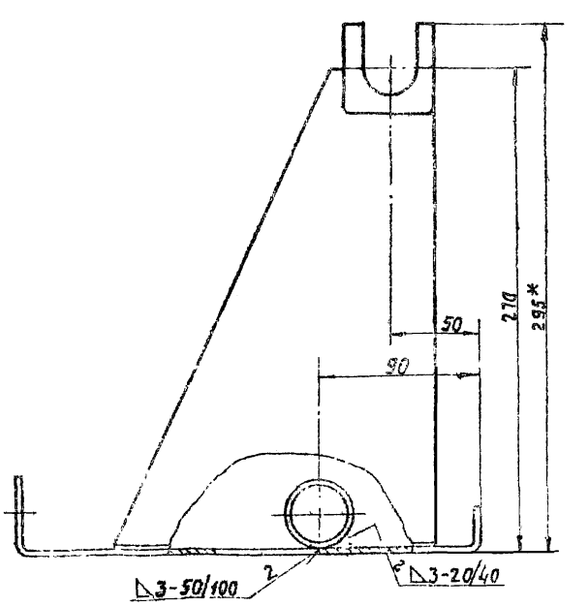

1. Предельные отклонения размеров по СМ7.
2. Сварные швы по ГОСТ 5264-69.
3.* Размеры для справок.

					А1А041.330 СБ			
Изм.	Лист	№ докум.	Подп.	Дата	Панель верхняя. Сборочный чертеж.	Лит.	Масса	Масш.
Разраб.		Ямпольская				И	26,1	1:2
Пров.		Рувинская				Лист	Листов 1	
Рук. груп.		Гриновский				Госстрой СССР Сантехпроект г. Москва		
Гл. спец.		Спивак						
Н. контр.		Морозкова						
Утв.		Гольтвегер						

Инв. № подл. | Подп. и дата | Взам. инв. № | Инв. № дубл. | Подп. и дата

А1А041.252

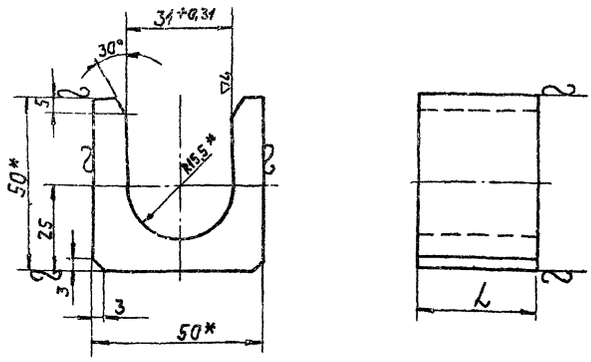

Обозначение	L, мм	Масса, кг
А1А041.252	35-0,31	0,25
-01	65-0,37	0,45

1. Неуказанные предельные отклонения размеров по СМ7
2*Размеры для справок

Изм.	Лист	№ докум.	Подп.	Дата	А1А041.252		
Разраб.		Ямпольская			Подшипник	Лит.	Масса: См. таблицу	Масшт. —
Пров.		Рубинская				Лист	Листов 1
Рук. груп.		Гранавский					
Н. контр.		Мерзлякова			Квадрат 50 ГОСТ 2591-71 / Ст.3 ГОСТ 535-58	Госстрой СССР Сантехпроект г. Москва
Утв.		Сливак				

Копировал: Формат А1

А1А041.255

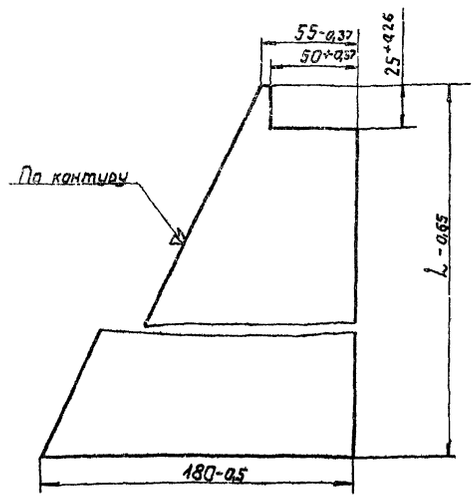

Обозначение	L, мм	Масса, кг
А1А041.255	267	0,73
-01	270	0,75

Изм.	Лист	№ докум.	Подп.	Дата	А1А041.255		
Разраб.		Ямпольская			Стойка	Лит.	Масса: См. таблицу	Масшт. —
Пров.		Рубинская				Лист	Листов 1
Рук. груп.		Гранавский					
Н. контр.		Мерзлякова			Лист В3 ГОСТ 3680-57 / Ст 3 ГОСТ 16523-70	Госстрой СССР Сантехпроект г. Москва
Утв.		Сливак				

Копировал Формат А1

А1А041.256

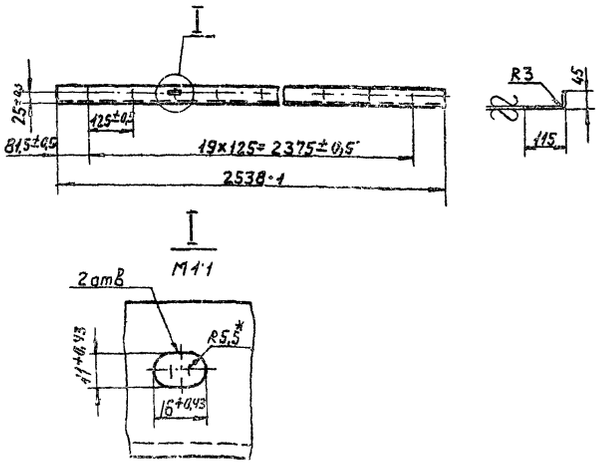

1 Неуказанные предельные отклонения размеров по СМ7
2 *Размер для справок

Изм.	Лист	№ докум.	Подп.	Дата	А1А041.256		
Разраб.		Ямпольская			Профиль	Лит.	Масса: 9,4	Масшт. 1:10
Пров.		Рубинская				Лист	Листов 1
Рук. гр.		Гранавский					
Н. контр.		Мерзлякова			Лист В3 ГОСТ 3680-57 / Ст 3 ГОСТ 16523-70	Госстрой СССР Сантехпроект г. Москва
Утв.		Сливак				

А1А041.258

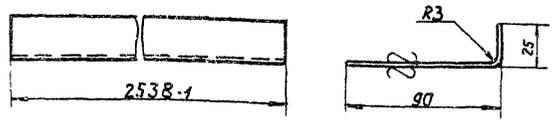

Неуказанные предельные отклонения размеров по СМ7

Изм.	Лист	№ докум.	Подп.	Дата	А1А041.258		
Разраб.		Ямпольская			Профиль	Лит.	Масса: 6,8	Масшт. 1:2
Пров.		Рубинская				Лист	Листов 1
Рук. груп.		Гранавский					
Н. контр.		Мерзлякова			Лист В3 ГОСТ 3680-57 / Ст 3 ГОСТ 16523-70	Госстрой СССР Сантехпроект г. Москва
Утв.		Сливак				

Серия 3.904-15

Инв. № подл. | Подп. и дата | Взам. инв. № | Инв. № дубл. | Подп. и дата

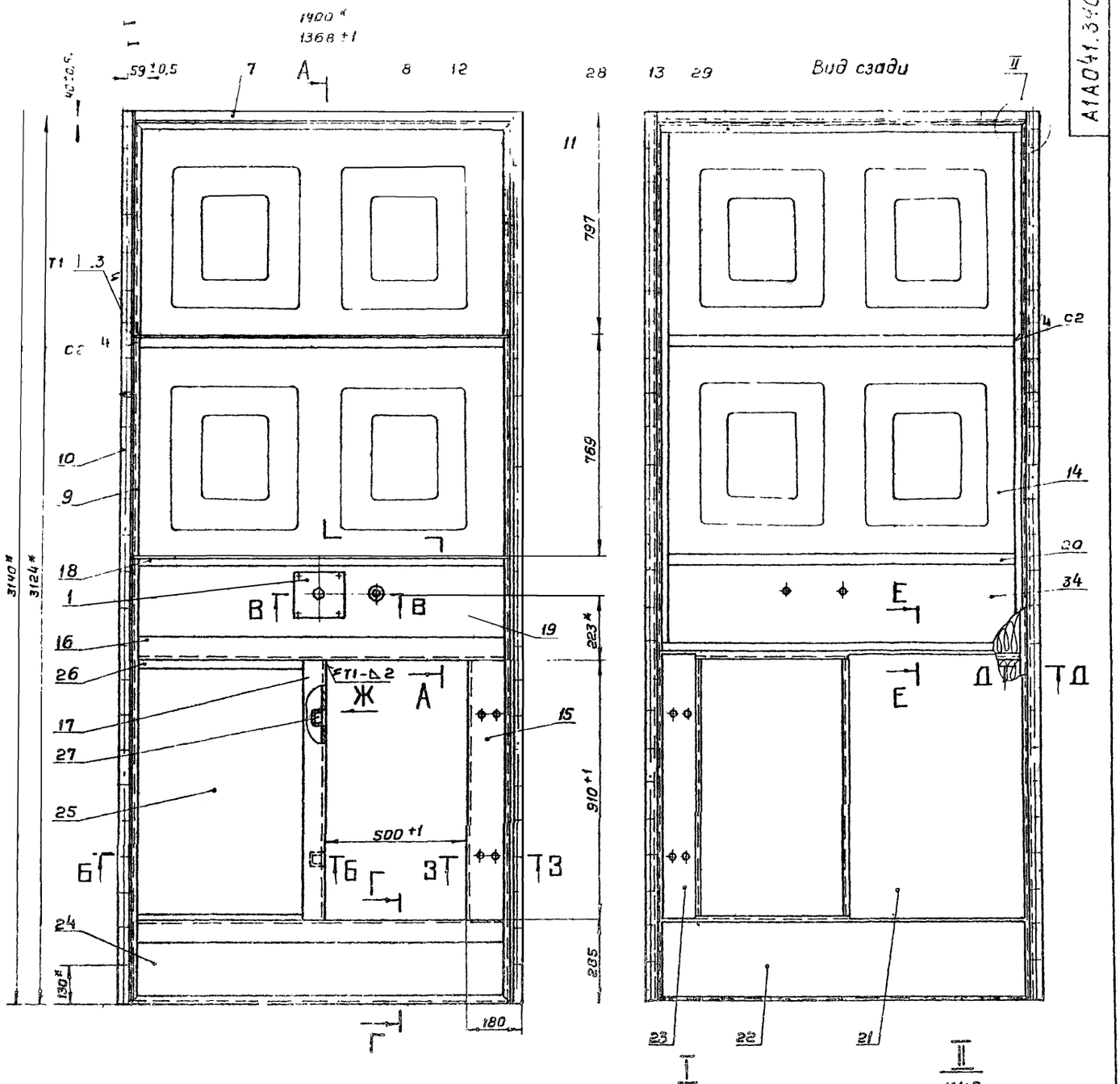

Вид Ж
М1:2

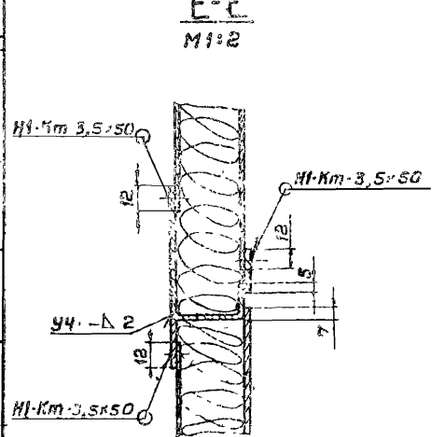



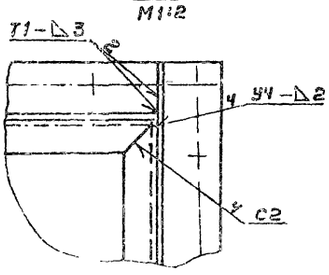

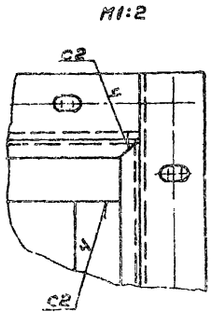

1. Неуказанные предельные отклонения размеров по СМ1
2 Сварные швы Н1-Кт по ГОСТ 15878-70; Н1, Т1, У4, С2 по ГОСТ 5264-69.
3* Размеры для справок.

						А1А041.340 СБ	
Изм.	Лист	№ докум.	Подп.	Дата			
Разраб.		Ампольская				Панель передняя	Лит. / Масса / Масштаб
Пров.		Рубинская					А / 117,0 / 1:10
Рук. гр.		Грановская				Сборочный чертеж	Лист 1 / Листов 2
Гл. спец.		Спивак					Госстрой СССР Сантехпроект г. Москва
Н. контр.		Мерзлякова					
Утв.		Гольдберг					

Серия 3.904-15

Инв. № подл. | Подп. и дата | Взам. инв. № | Инв. № дубл. | Подп. и дата

А1А041.264

А1А041.264 - изображено

А1А041.264-01 - зеркальное отражение

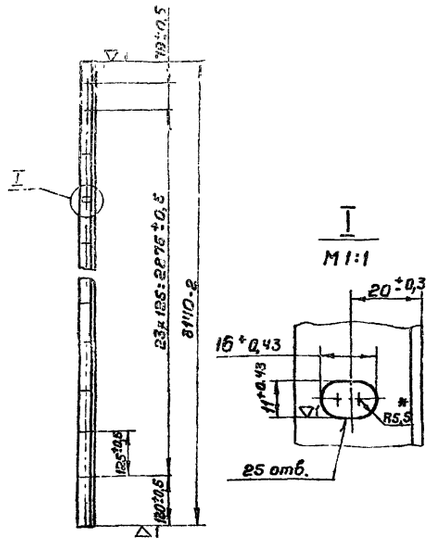

* Размер для справок

Изм.	Лист	№ докум.	Подп.	Дата	А1А041.264	Лит.	Масса	Масшт.
Разраб.		Ямпольская			Уголок	Н	5,2	1:10
Пров.		Рубинская				Лист	Листов 1	
Рук. гр.		Грановский			Уголок 36×36×3 ГОСТ 8509-72	Госстрой СССР Сантехпроект г. Москва		
Н. контр.		Мерзлякова			Ст.3 ГОСТ 535-58			
Утв.		Спивак						

Копировал: Терентьева Формат 11

А1А041.271

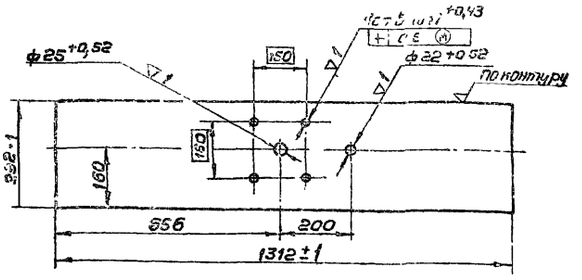

Неуказанные предельные отклонения размеров по СМ7.

Изм.	Лист	№ докум.	Подп.	Дата	А1А041.271	Лит.	Масса	Масшт.
Разраб.		Ямпольская			Лист	Н	2,0	1:10
Пров.		Рубинская				Лист	Листов 1	
Рук. гр.		Грановский			Лист В0,8 ГОСТ 3680-57	Госстрой СССР Сантехпроект г. Москва		
Н. контр.		Мерзлякова			Ст.2 ГОСТ 16523-70			
Утв.		Спивак						

Копировал: Терентьева Формат 11

А1А041.340 СБ

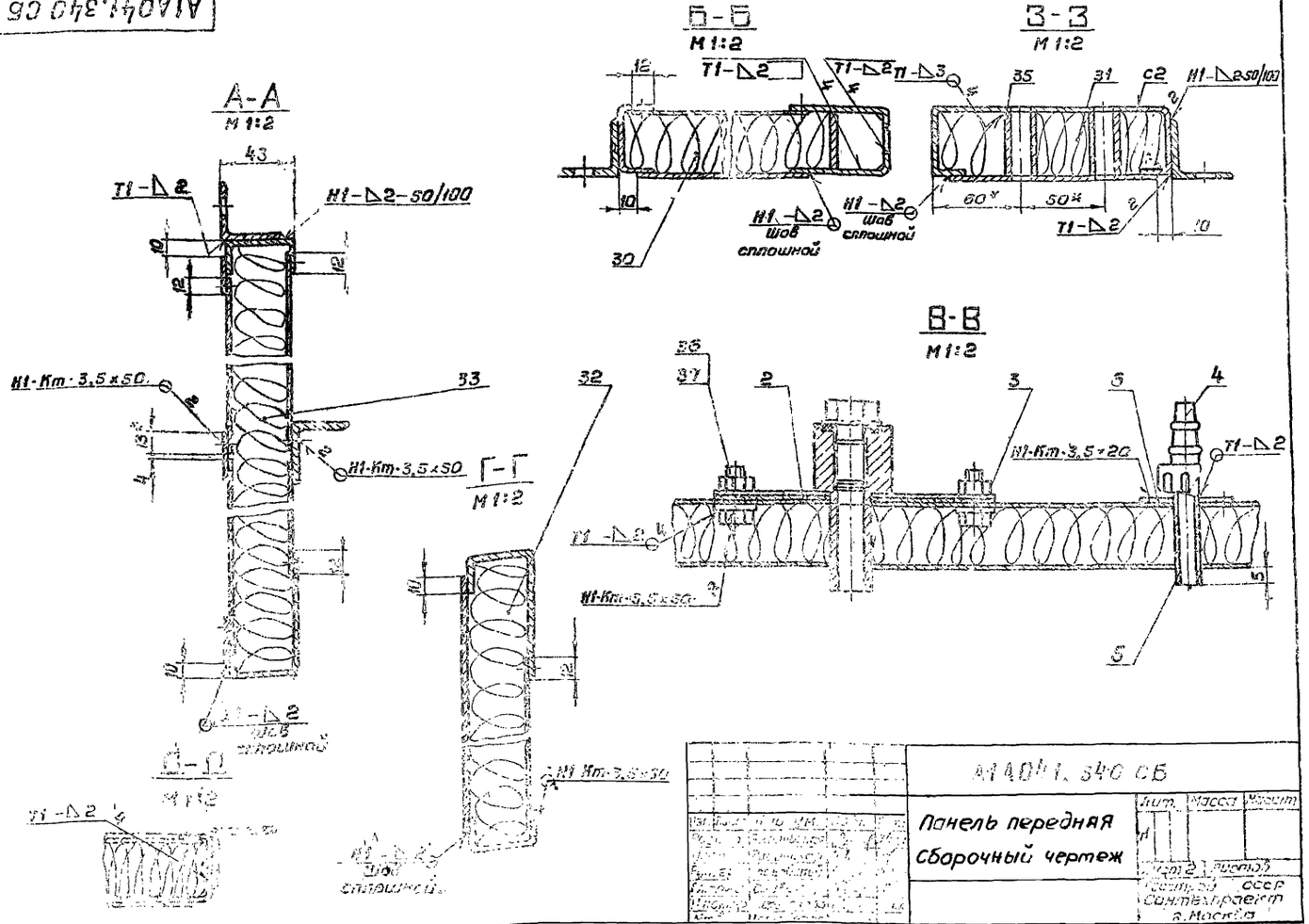

А1А041.340 СБ	Лит.	Масса	Масшт.
Панель передняя Сборочный чертеж	Н		
	Лист 2	Листов	
	Госстрой СССР Сантехпроект г. Москва		

Серия 3.904-15

А1А041.262

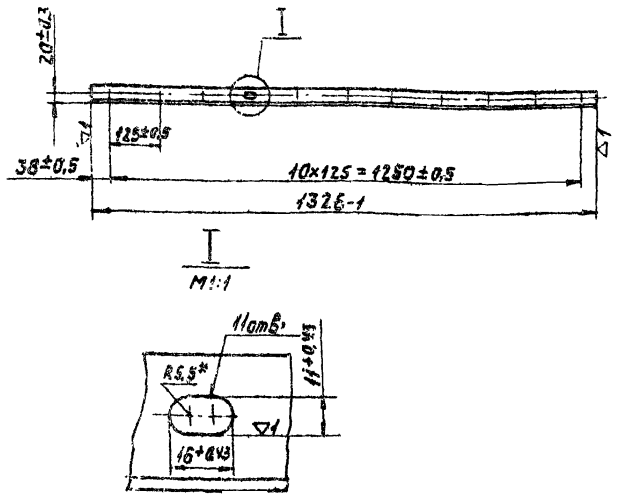

*Размер для справок.

Изм.	Лист	№ докум.	Подп.	Дата	А1А041.262		
Разраб.		Ямпольская			Уголок	Лит.	Масса	Масшт.
Пров.		Рувинская				И	2,2	1:10
Рук.груп.		Грановский				Лист	Листов 1
Н.контр.		Мерзлякова			Уголок 36×36×3 ГОСТ 8509-72, Ст.3 ГОСТ 535-58	Госстрой СССР Сантехпроект г. Москва	
Утв.		Сливак					

Копировал: Формат 11

А1А041.261

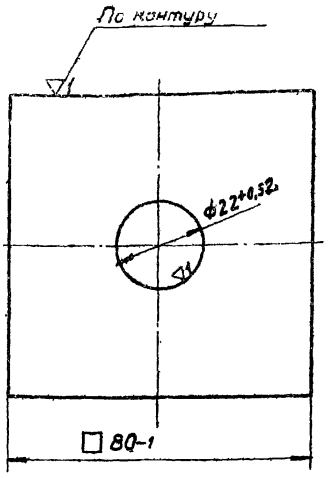

Изм.	Лист	№ докум.	Подп.	Дата	А1А041.261		
Разраб.		Митехина			Пластина	Лит.	Масса	Масшт.
Пров.		Рувинская				И	0,07	1:1
Рук.груп.		Грановский				Лист	Листов 1
Н.контр.		Мерзлякова			Лист В2 ГОСТ 3680-57 Ст.3 ГОСТ 16523-70	Госстрой СССР Сантехпроект г. Москва	
Утв.		Сливак					

Копировал: Формат 11

А1А041.267

▽1(▽)

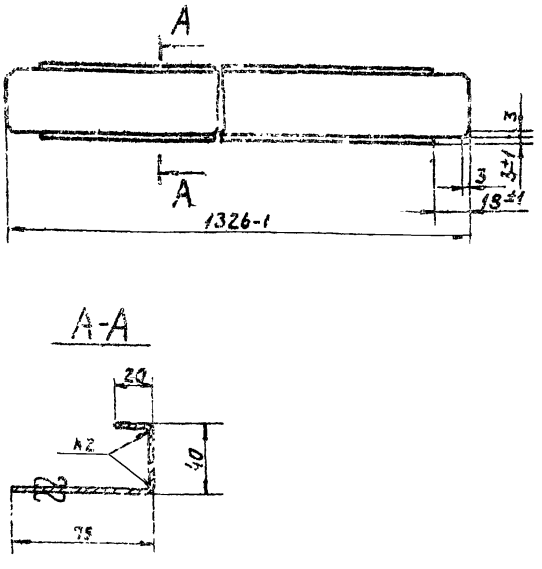

Неуказанные предельные отклонения размеров по СМ7

Изм.	Лист	№ докум.	Подп.	Дата	А1А041.267		
Разраб.		Ямпольская			Профиль	Лит.	Масса	Масшт.
Пров.		Рувинская				И	2,8	1:2
Рук.груп.		Грановский				Лист	Листов 1
Н.контр.		Мерзлякова			Лист В2 ГОСТ 3680-57 Ст.3 ГОСТ 16523-70	Госстрой СССР Сантехпроект г. Москва	
Утв.		Сливак					

Серия 3.904-15

А1А041.266

▽1(▽)

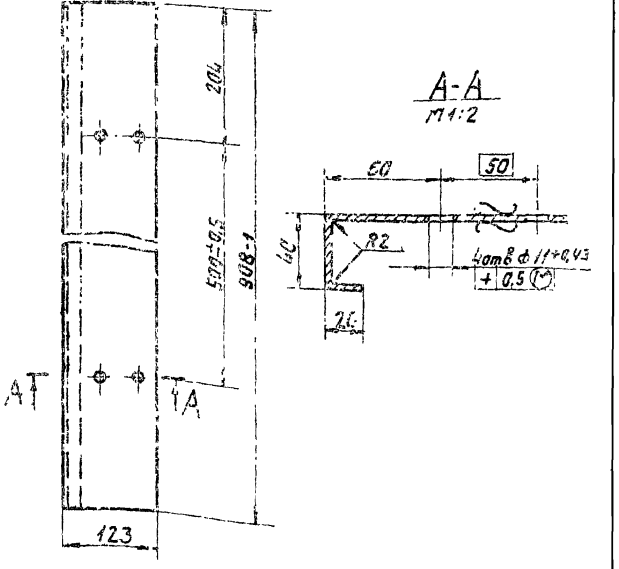

Неуказанные предельные отклонения размеров по СМ7

Изм.	Лист	№ докум.	Подп.	Дата	А1А041.266		
Разраб.		Ямпольская			Профиль	Лит.	Масса	Масшт.
Пров.		Рувинская				И	2,7	1:5
Рук.груп.		Грановский				Лист	Листов 1
Н.контр.		Мерзлякова			Лист В2 ГОСТ 3680-57 Ст.3 ГОСТ 16523-70	Госстрой СССР Сантехпроект г. Москва	
Утв.		Сливак					

А1А041.265

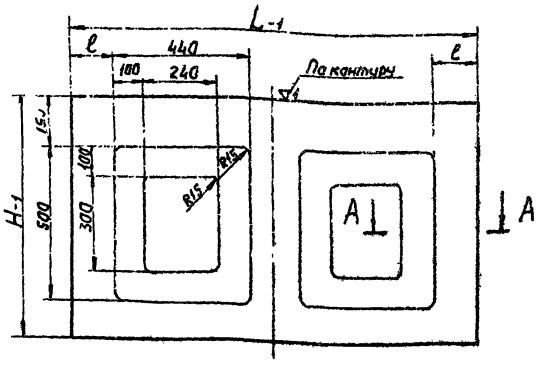

Обозначение	Размеры, мм H	L	l	Масса кг
А1А041.265	769	1312	141	6,34
-01	755	1282	125	6,3
-02	769	1282	125	6,2

Неуказанные предельные отклонения размеров по СМ7

Изм.	Лист	№ докум.	Подп.	Дата
Разраб.	Ипатьевская			
Пров.	Рубинская			
Рук. груп.	Романовский			
Н. контр.	Мерзлякова			
Утв.	Сливак			

А1А041.265

Лист

Лит.	Масса	Масштаб
И	См. таблицу	—
Лист	Листов 1	

Материал: Сталь ВСт3кп2 ГОСТ 380-71* Ст. 2 ГОСТ 16523-70

Госстрой СССР Сантехпроект г. Москва

Копировал: Данилина Формат А1

Инв. № подл. | Подп. и дата | Взам. инв. № | Инв. № дубл. | Подп. и дата

А1А041.287

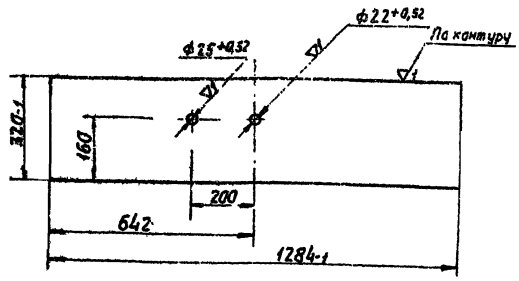

Неуказанные предельные отклонения размеров по СМ7

Изм.	Лист	№ докум.	Подп.	Дата
Разраб.	Ипатьевская			
Пров.	Рубинская			
Рук. груп.	Романовский			
Н. контр.	Мерзлякова			
Утв.	Сливак			

А1А041.287

Лист

Лит.	Масса	Масштаб
И	2,2	1:10
Лист	Листов 1	

Материал: Сталь ВСт3кп2 ГОСТ 380-71* Ст. 2 ГОСТ 16523-70

Госстрой СССР Сантехпроект г. Москва

Копировал Данилина Формат А1

Инв. № подл. | Подп. и дата | Взам. инв. № | Инв. № дубл. | Подп. и дата

А1А041.263

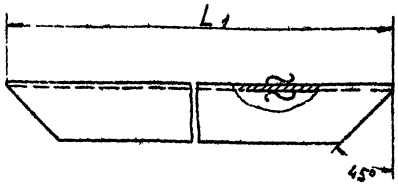

Обозначение	L, мм	Масса кг
А1А041.263	1324	1,5
-01	3100	3,5
-02	564	0,65
-03	1520	1,75
-04	2530	3,9
-05	2536	3,9

Изм.	Лист	№ докум.	Подп.	Дата
Разраб.	Ипатьевская			
Пров.	Рубинская			

А1А041.253

Профиль

Лит.	Масса	Масштаб
И	См. таблицу	—
Лист	Листов 1	

Материал: Сталь ВСт3кп2 ГОСТ 380-71* Ст. 2 ГОСТ 16523-70

Госстрой СССР Сантехпроект г. Москва

Серия 3.904-16

Инв. № подл. | Подп. и дата | Взам. инв. № | Инв. № дубл. | Подп. и дата

А1А041.244

А1А041.244- изображена

А1А041.244-01- зеркальное отражение

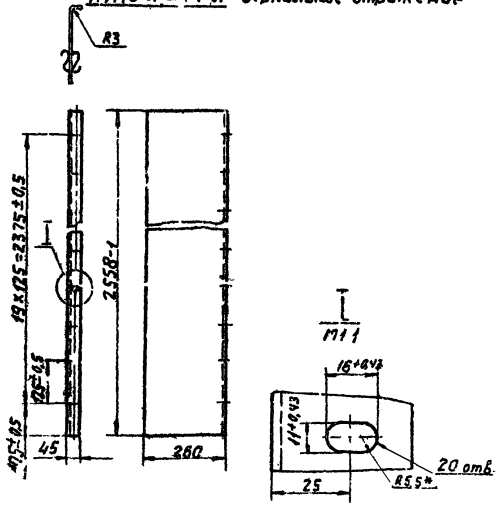

1 Неуказанные предельные отклонения размеров по СМ7

2* Размер для справок

Изм.	Лист	№ докум.	Подп.	Дата
Разраб.	Ипатьевская			
Пров.	Рубинская			

А1А041.244

Бокавина

Лит.	Масса	Масштаб
И	18,5	1:1

Материал: Сталь ВСт3кп2 ГОСТ 380-71* Ст. 2 ГОСТ 16523-70

Госстрой СССР Сантехпроект г. Москва

Инв. № подл. | Подп. и дата | Взам. инв. № | Инв. № дубл. | Подп. и дата

А1А041.269

▽1(▽)

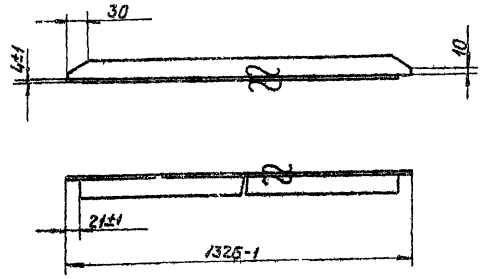

Неуказанные предельные отклонения размеров по СМ7

Изм.	Лист	№ докум.	Подп.	Дата	А1А041.269		
Разраб.		Ямпольская			Уголок	Лит. И	Масса 2,2	Масшт. 1:5
Пров.		Рубинская				Лист	Листов 1
Рук.груп.		Грановский			Уголок 36х36х3 ГОСТ 8509-72 / Ст.3 ГОСТ 535-58	Госстрой СССР Сантехпроект г. Москва	
Н.контр.		Мерзлякова					
Утв.		Спивак					

Копировал Формат 11

А1А041.237

▽1(▽)

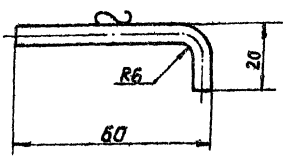

Предельные отклонения размеров по СМ7

Изм.	Лист	№ докум.	Подп.	Дата	А1А041.237		
Разраб.		Ямпольская			Поджим	Лит. И	Масса 0,02	Масшт. 1:1
Пров.		Рубинская				Лист	Листов 1
Рук.груп.		Грановский			Круг В6 ГОСТ 2590-71 / Ст.3 ГОСТ 535-58	Госстрой СССР Сантехпроект г. Москва	
Н.контр.		Мерзлякова					
Утв.		Спивак					

Копировал Формат 11

А1А041.279

▽1(▽)

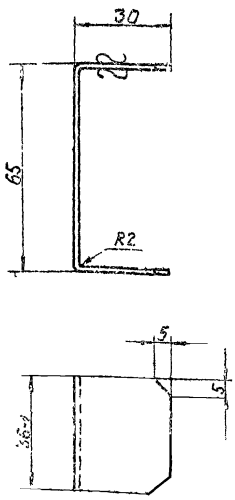

Неуказанные предельные отклонения размеров по СМ7

Изм.	Лист	№ докум.	Подп.	Дата	А1А041.279		
Разраб.		Ямпольская			Скоба	Лит. И	Масса 0,07	Масшт. 1:1
Пров.		Рубинская				Лист	Листов 1
Рук.груп.		Грановский			Лист В2 ГОСТ 3680-57 / Ст.3 ГОСТ 16523-70	Госстрой СССР Сантехпроект г. Москва	
Н.контр.		Мерзлякова					
Утв.		Спивак					

А1А041.268

▽1(▽)

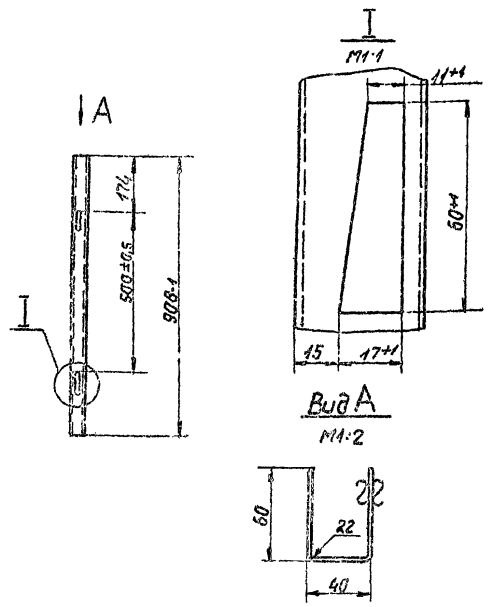

Неуказанные предельные отклонения размеров по СМ7

Изм.	Лист	№ докум.	Подп.	Дата	А1А041.268		
Разраб.		Ямпольская			Профиль	Лит. И	Масса 2,2	Масшт. 1:10
Пров.		Рубинская				Лист	Листов 1
Рук.груп.		Грановский			Лист В2 ГОСТ 3680-57 / Ст.3 ГОСТ 16523-70	Госстрой СССР Сантехпроект г. Москва	
Н.контр.		Мерзлякова					
Утв.		Спивак					

Серия 3.904-15

Формат	Зона	Поз.	Обозначение	Наименование	Кол.	Примечание
				Документация		
22			А1А041.350 СБ	Сборочный чертеж		
				Детали		
11		1	А1А041.262	Уголок	1	
11		2	А1А041.263	Профиль	2	
		3	А1А041.263-01	Профиль	2	
11		4	А1А041.264	Уголок	1	
		5	А1А041.264-01	Уголок	1	
11		6	А1А041.265	Лист	4	
		7	А1А041.265-01	Лист	2	
		8	А1А041.265-02	Лист	2	
11		9	А1А041.269	Уголок	3	
64		10	А1А041.289	Полоса Лист В1.6 ГОСТ 3680-57 Ст.3 ГОСТ 16523-70		
64		10	А1А041.289	25-1 × 3032-2	2	0,95 кг
64		11	А1А041.291	Полоса Лист В1.6 ГОСТ 3680-57 Ст.3 ГОСТ 16523-70		
				25-1 × 1306-1	2	0,41 кг

Изм. Лист. № докум. Подп. Дата
Разраб. Ямпольская
Пров. Рубинская
Гл.констр. Рубинская
Н.контр. Гавалешко
Утв. Сливак

А1А041.350

Панель задняя

Лит. | Масса | Масштаб
И | 1 | 2
Госстрой СССР Сантехпроект г. Москва

Копировал | Формат А4

Формат	Зона	Поз.	Обозначение	Наименование	Кол.	Примечание
64		12	А1А041.292	Плита Плита мягкая Марка 50-340 ГОСТ 9573-72		
				1324 × 3100	1	8,2 кг
64		13	А1А041.293	Полоса Лист В1.6 ГОСТ 3680-57 Ст.3 ГОСТ 16523-70		
				30-1 × 1254-1	3	0,46 кг

Изм. Лист. № докум. Подп. Дата

А1А041.350

Лист 2

Копировал | Формат А4

Формат	Зона	Поз.	Обозначение	Наименование	Кол.	Примечание
				Документация		
22			А1А041.360 СБ	Сборочный чертеж		
				Сборочные единицы		
11		1	А1А041.370	Сектор верхний	1	
11		2	А1А041.380	Сектор нижний	1	
				Стандартные изделия		
		3		Болт М10×1.25-6g ГОСТ 7798-70	8	
		4		Гайка М10.4 ГОСТ 5915-70	8	

Изм. Лист. № докум. Подп. Дата
Разраб. Ямпольская
Пров. Рубинская
Гл.констр. Рубинская
Н.контр. Мерзлякова
Утв. Сливак

А1А041.360

Панель торцевая

Лит. | Масса | Масштаб
И | 1 | 2
Госстрой СССР Сантехпроект г. Москва

А1А041.294

▽1(▽)

А1А041.294 – изображена
А1А041.294-01 – зеркальное отражение

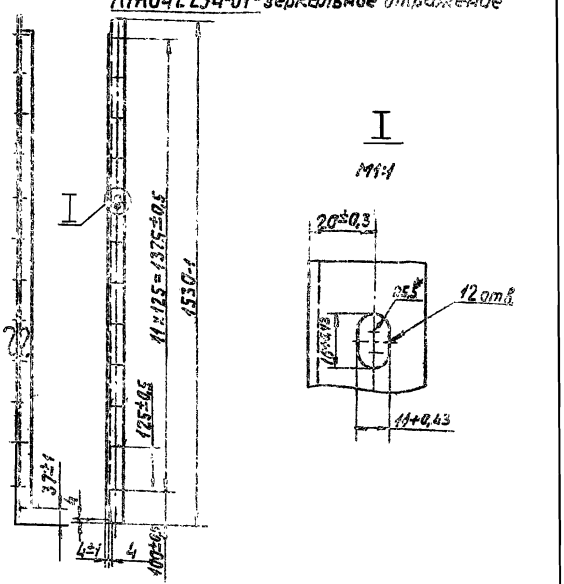

* Размер для справок

Изм. Лист. № докум. Подп. Дата
Разраб. Ямпольская
Пров. Рубинская
Гл.констр. Рубинская
Н.контр. Мерзлякова
Утв. Сливак

А1А041.294

Уголок.

Уголок 36×36×3 ГОСТ 8509-72
Ст.3 ГОСТ 535-58

Лит. | Масса | Масштаб
И | 2,25 | 1:10
Госстрой СССР Сантехпроект г. Москва

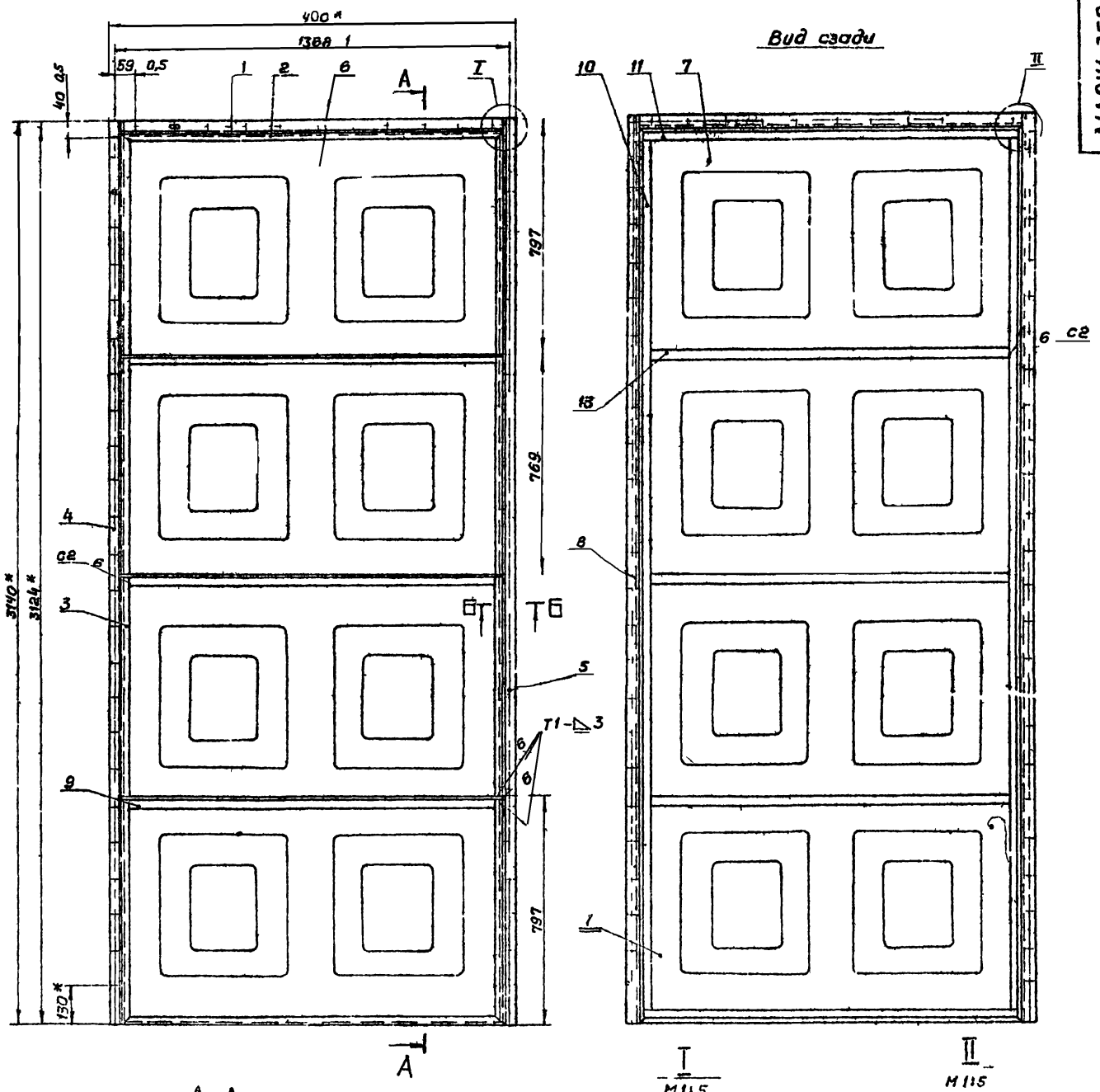

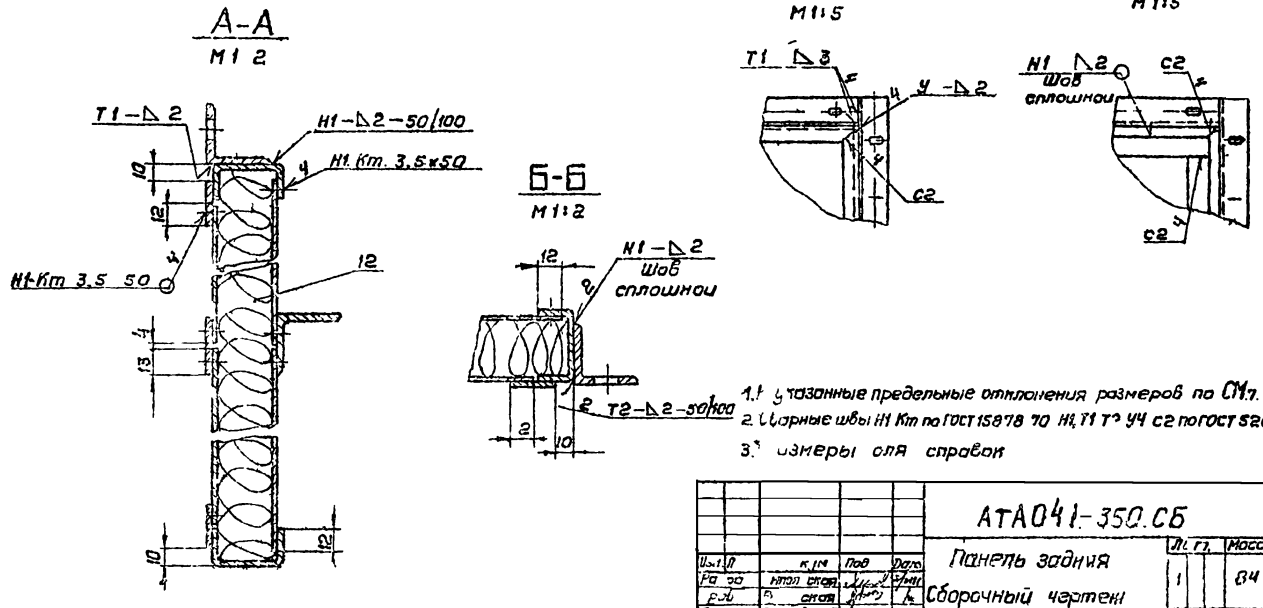

1. Указанные предельные отклонения размеров по СМ.7.
2. Сварные швы Н1 Кт по ГОСТ 15878 70 Н1, Т1 Т2 У4 С2 по ГОСТ 5264 69
3. Размеры для справок

					АТА041-350.СБ			
Изм.	Л	К.ум	Под	Дата	Панель задняя	Лит.	Масса	Масшт
Разраб.		Итол ская			Сборочный чертеж	1	84 0	1 10
Пров.		Р. ская				Лист	Листов 1	
Гл. спец.		Гр. Вак				Госстрой С СР		
Гл. контр.						Сантехпроект г. Москва		
Утв.		Гольтвегер						

Серия 3.904 16

Инв. № подл.	Подп. и дата	Взам. инв. №	Инв. № дубл.	Подп. и дата

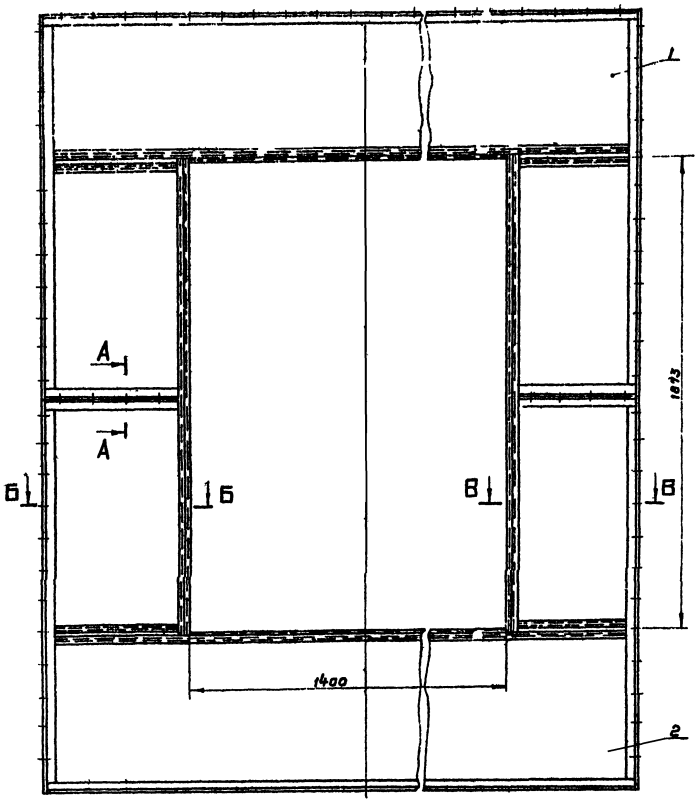

А-А
М1:2

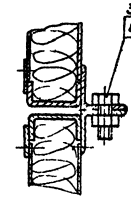

Б-Б
М1:8

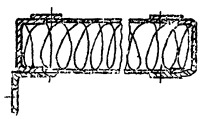

В-В
М1:2



Размеры для справок.

| | | |

Формат	Зона	Поз.	Обозначение	Наименование	Кол.	Примечание
				Документация		
22			А1А041.370 СБ	Сборочный чертеж		
				Детали		
11		1	А1А041.263-02	Профиль	2	
		2	А1А041.263-03	Профиль	2	
		3	А1А041.263-04	Профиль	1	
11		4	А1А041.294	Уголок	1	
		5	А1А041.294-01	Уголок	1	
11		6	А1А041.295	Профиль	2	
Б4		7	А1А041.296	Полоса		
				Лист В1,6 ГОСТ 3680-57 Ст.3 ГОСТ 16523-70		
				25.1×2466.1	1	0,78кг
11		8	А1А041.297	Уголок	1	
Б4		9	А1А041.298	Лист		
				Лист В0,8 ГОСТ 3680-57 Ст.2 ГОСТ 16523-70		
				548.1×2492.1	2	8,54кг
11		10	А1А041.299	Профиль	1	
Б4		11	А1А041.301	Полоса		
				Лист В1,6 ГОСТ 3680-57 Ст.3 ГОСТ 16523-70		
				25.1×497.1	2	0,18кг

Подп. и дата | Взам. инв. № | Инв. № дубл. | Подп. и дата | Инв. № подл.

А1А041-370

Сектор верхний

Изм.	Лист	№ докум.	Подп.	Дата
Разраб.				
Пров.				
Рук. гр.				
Н. контр.				
Утв.				

Лит. | Лист | Листов
А | 1 | 2

Госстрой СССР Сантехпроект г. Москва

Коп. Терентьева — Формат 11

Формат	Зона	Поз.	Обозначение	Наименование	Кол.	Примечание
11		12	А1А041.302	Уголок	2	
Б4		13	А1А041.303	Лист		
				Лист В0,8 ГОСТ 3680-57 Ст.2 ГОСТ 16523-70		
				535.1×900.1	4	3,0кг
Б4		14	А1А041.304	Полоса		
				Лист В1,6 ГОСТ 3680-57 Ст.3 ГОСТ 16523-70		
				25.1×2466.1	1	0,77кг
Б4		15	А1А041.305	Полоса		
				Лист В1,6 ГОСТ 3680-57 Ст.3 ГОСТ 16523-70		
				25.1×570.1	2	0.18кг
Б4		16	А1А041.306	Полоса		
				Лист В1,6 ГОСТ 3680-57 Ст.3 ГОСТ 16523-70		
				25.1×933.1	2	0.29кг
Б4		17	А1А041.307	Плита		
				Плита мягкая		
				Марка 52,540 ГОСТ 9573-72		
				563×932	2	1,3кг
Б4		18	А1А041.308	Плита		
				Плита мягкая		
				Марка 50,540 ГОСТ 9573-72		
				586×2530	1	7,5кг
Б4		19	А1А041.309	Полоса		
				Лист В1,6 ГОСТ 3680-57 Ст.3 ГОСТ 16523-70		
				25.1×906.1	2	0.28кг

Подп. и дата | Взам. инв. № | Инв. № дубл. | Подп. и дата | Инв. № подл.

А1А041.370

Лист 2

Копировал — Формат 11

Серия 3.904.15

Формат	Зона	Поз.	Обозначение	Наименование	Кол.	Примечание
				Документация		
22			А1А041.380 СБ	Сборочный чертеж		
				Детали		
11		1	А1А041.263-02	Профиль	2	
		2	А1А041.263-03	Профиль	2	
		3	А1А041.263-04	Профиль	1	
11		4	А1А041.295	Профиль	2	
11		5	А1А041.299	Профиль	1	
11		6	А1А041.302	Уголок	2	
Б4		7	А1А041.311	Лист		
				Лист В0,8 ГОСТ 3680-57 Ст.2 ГОСТ 16523-70		
				535.1×900.1	2	3,0кг
Б4		8	А1А041.312	Полоса		
				Лист В1,6 ГОСТ 3680-57 Ст.3 ГОСТ 16523-70		
				25.1×906.1	2	0,28кг
11		9	А1А041.313	Уголок	1	
		10	А1А041.313-01	Уголок	1	
Б4		11	А1А041.314	Полоса		
				Лист В1,6 ГОСТ 3680-57 Ст.3 ГОСТ 16523-70		
				25.1×997.1	2	0,18кг

Подп. и дата | Взам. инв. № | Инв. № дубл. | Подп. и дата | Инв. № подл.

А1А041-380

Сектор нижний

Изм.	Лист	№ докум.	Подп.	Дата
Разраб.				
Пров.				
Рук. гр.				
Н. контр.				
Утв.				

Лит. | Лист | Листов
А | 1 | 2

Госстрой СССР Сантехпроект г. Москва

Коп. Терентьева — Формат 11

Формат	Зона	Поз.	Обозначение	Наименование	Кол.	Примечание
Б4		12	А1А041.315	Полоса		
				Лист В1,6 ГОСТ 3680-57 Ст.3 ГОСТ 16523-70		
				25.1×2466.1	1	0.78кг
Б4		13	А1А041.316	Лист		
				Лист В0,8 ГОСТ 3680-57 Ст.2 ГОСТ 16523-70		
				548.1×2492.1	2	8.54кг
Б4		14	А1А041.317	Уголок		
				Уголок 36×36×3 ГОСТ 8509-72 Ст.3 ГОСТ 535-58		
				L 2532.2	1	4,2кг
Б4		15	А1А041.318	Полоса		
				Лист В1,6 ГОСТ 3680-57 Ст.3 ГОСТ 16523-70		
				25.1×933.1	2	0.29кг
Б4		16	А1А041.319	Полоса		
				Лист В1,6 ГОСТ 3680-57 Ст.3 ГОСТ 16523-70		
				25.1×2466.1	2	0.77кг
Б4		17	А1А041.321	Полоса		
				Лист В1,6 ГОСТ 3680-57 Ст.3 ГОСТ 16523-70		
				25.1×570.1	2	0,18кг
Б4		18	А1А041.322	Плита		
				Плита мягкая		
				Марка 50,540 ГОСТ 9573-72		
				563×932	2	1.3кг
Б4		19	А1А041.323	Плита		
				Плита мягкая		
				Марка 50,540 ГОСТ 9573-72		
				386×2530	1	7,5кг

Подп. и дата | Взам. инв. № | Инв. № дубл. | Подп. и дата | Инв. № подл.

А1А041-380

Лист 2

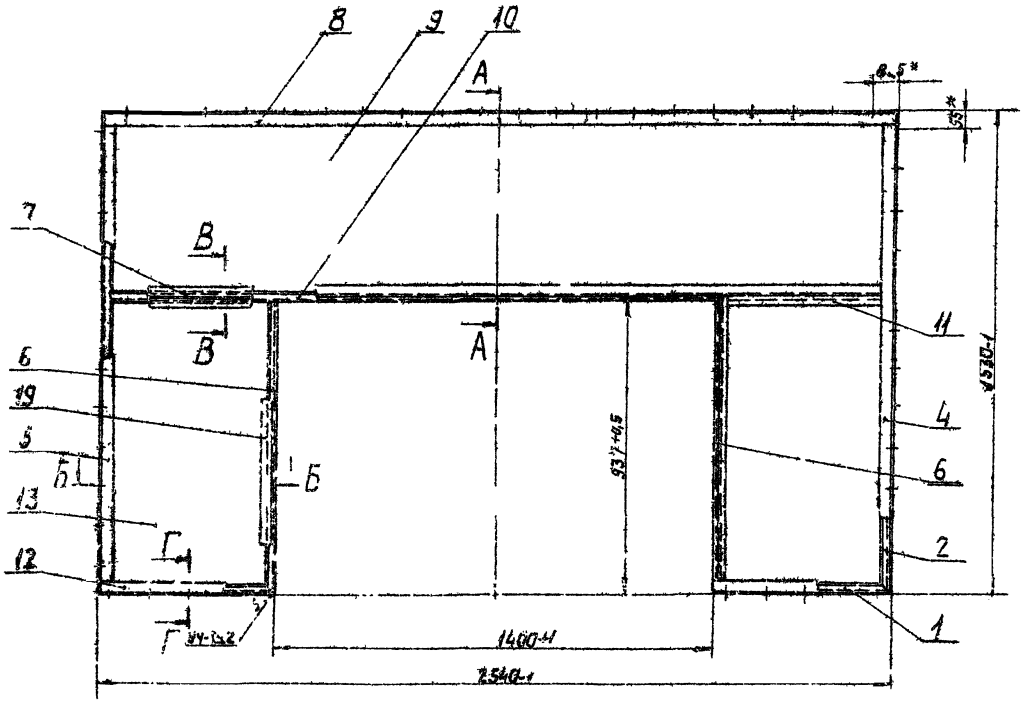

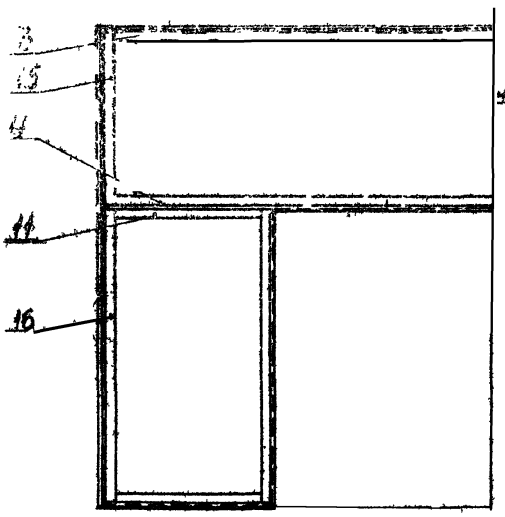

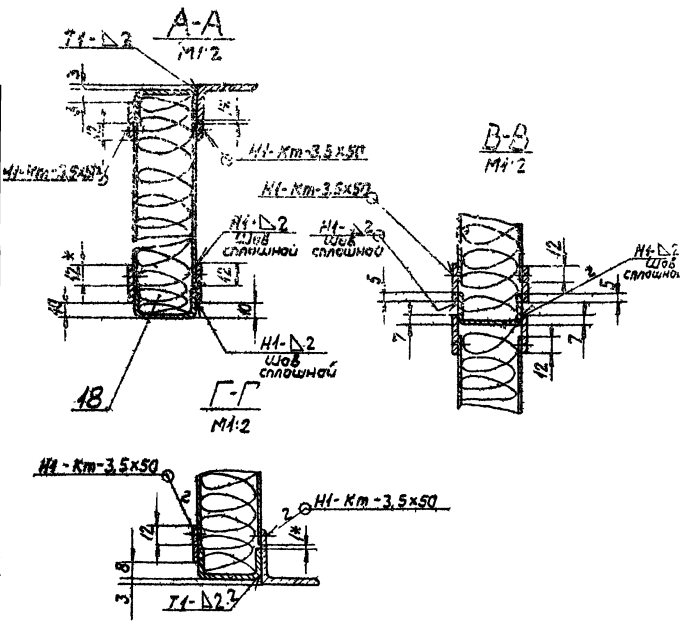

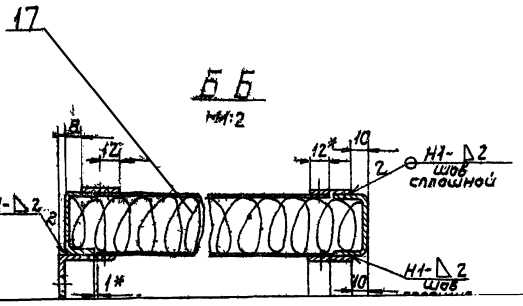

1. Сварные швы Н1-Кт по ГОСТ 15878-70; Н1; Т1; УЧ по ГОСТ 5264-69
Неуказанную сварку производить по контуру прилегания деталей швом С2 по ГОСТ 5264-69.
2.* Размеры для справок.

А1А041.370СБ

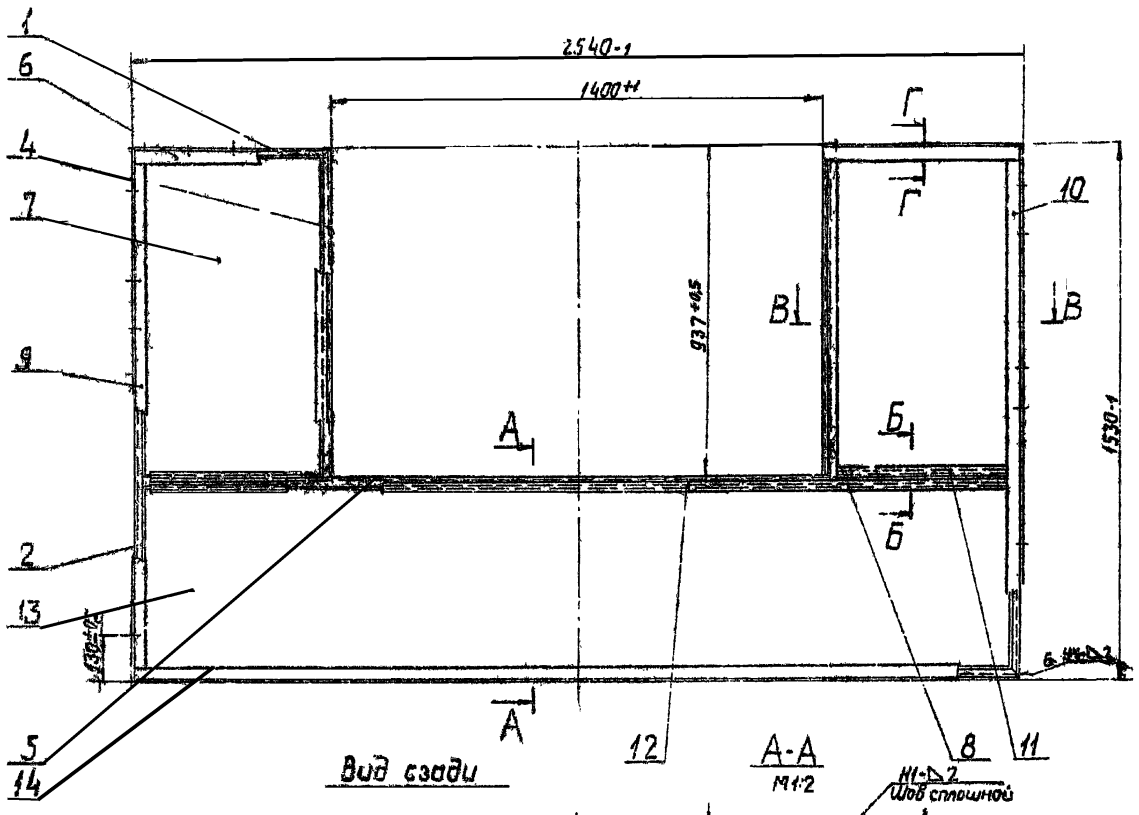

Вид сзади

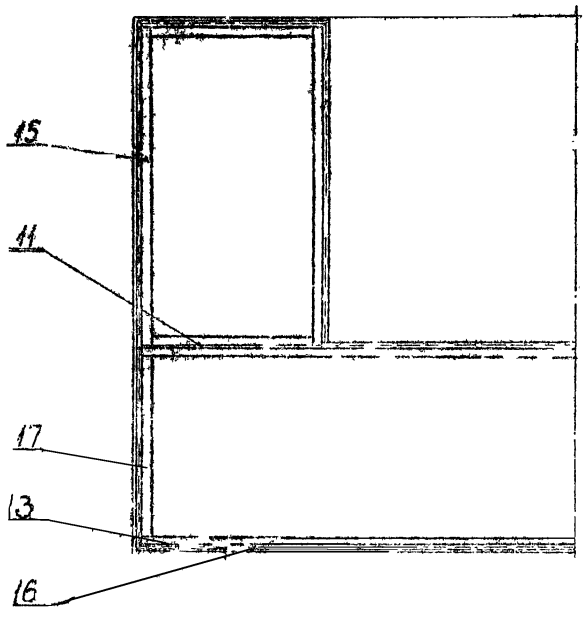

А-А
М1:2

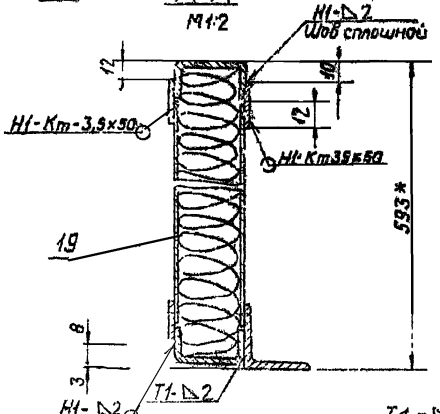

Г-Г
М1:2

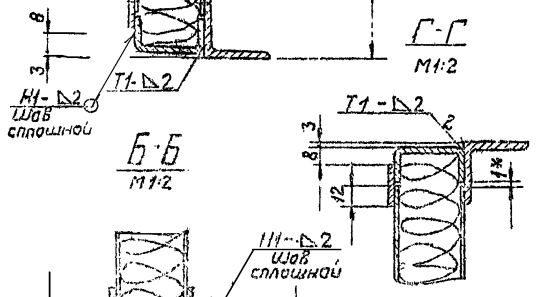

Б-Б
М1:2

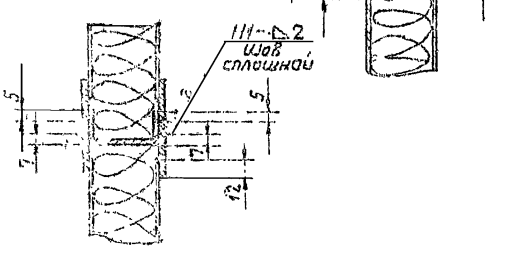

В-В
М1:2

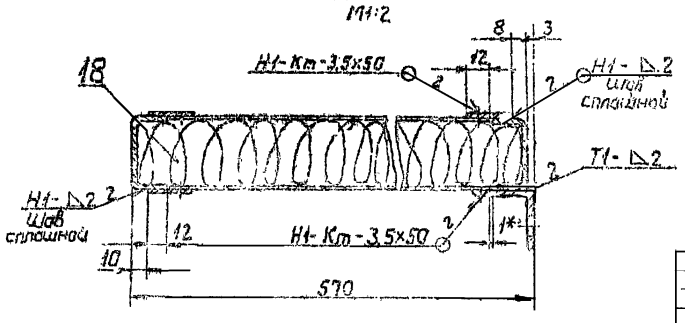

1. Сварные швы Н1-Кт по ГОСТ15878-70; Н4,Т1-44 по ГОСТ 5264-59.
Неуказанную сварку производить по контуру прилегания деталей швом Т2 по ГОСТ 9264-64.
2. * Размеры для справок.

| | | |

А1А 041.302

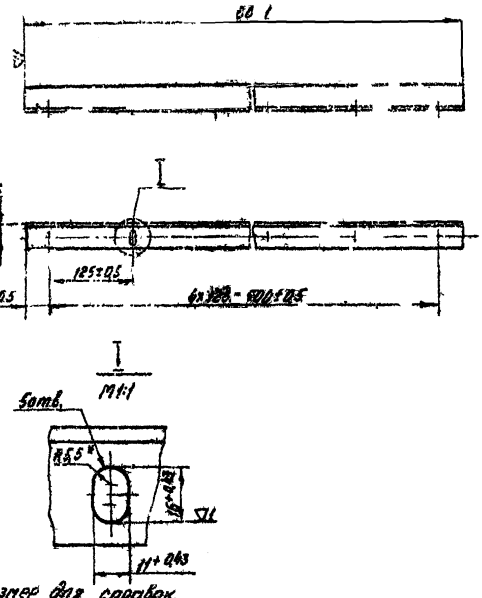

*Размер для справок.

Изм.	Лист	N докум.	Подп.	Дата	А1А.041.302		
Разраб.		Ямпольская			Уголок	Лит.	Масса	Масшт.
Провер.		Рувинская				И	0,93	1:5
Рук. груп.		Гранавский				Лист	Листов 1
Н. контр.		Мерзлякова			Уголок 36×36×3 ГОСТ 8509-72 / Ст.3 ГОСТ 535-58	Госстрой СССР Сантехпроект г. Москва	
Утверд.		Спивак					

Копировал Мельникова — Формат 11

А1А 041.313

А1А.041.313 изображено
А1А041.313-01 – зеркальное отражение

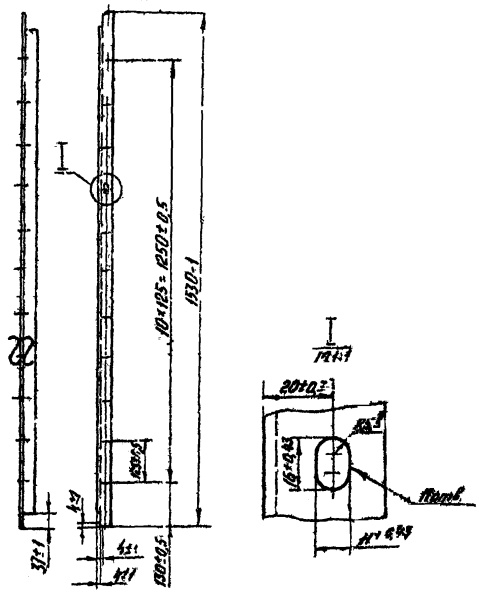

*Размер для справок

Изм.	Лист	N докум.	Подп.	Дата	А1А 041.313		
Разраб.		Ямпольская			Уголок	Лит.	Масса	Масшт.
Провер.		Рувинская				И	2,25	1:10
Рук. груп.		Гранавский				Лист	Листов 1
Н. контр.		Мерзлякова			Уголок 36×36×3 ГОСТ 8509-72 / Ст.3 ГОСТ 535-58	Госстрой СССР Сантехпроект г. Москва	
Утверд.		Спивак					

Копировал Мельникова — Формат 11

А1А 041.295

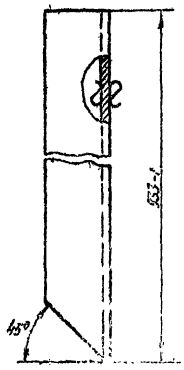

Серия 3.904-15

Изм.	Лист	N докум.	Подп.	Дата	А1А 041.295		
Разраб.		Ямпольская			Профиль	Лит.	Масса	Масшт.
Провер.		Рувинская				И	3,8	1:1
Рук. груп.		Гранавский				Лист	Листов 1
Н. контр.		Мерзлякова			Швеллер 40×20×2 / Ст.3 кп ГОСТ 8278-63	Госстрой СССР Сантехпроект г. Москва	
Утверд.		Спивак					

Копировал Мельникова — Формат 11

А1А 041.299

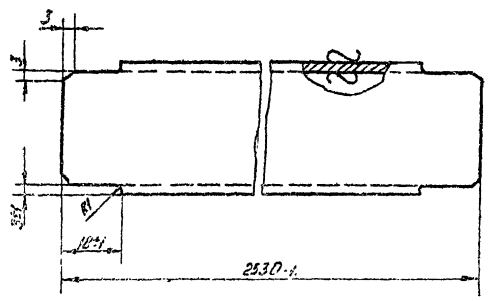

Неуказанные предельные отклонения размеров по 2 кл.

Изм.	Лист	N докум.	Подп.	Дата	А1А 041.299		
Разраб.		Ямпольская			Профиль	Лит.	Масса	Масшт.
Провер.		Рувинская				И	2,8	1:1
Рук. груп.		Гранавский				Лист	Листов 1
Н. контр.		Мерзлякова			Швеллер 40×20×2 / Ст.3 кп ГОСТ 8278-63	Госстрой СССР Сантехпроект г. Москва	
Утверд.		Спивак					

Копировал Мельникова — Формат 11

Формат	Зона	Поз.	Обозначение	Наименование	Кол.	Примечание
				Документация		
11			А1А041.390 СБ	Сборочный чертеж		
				Детали		
11		1	А1А041.004-01	Уголок	2	
11		2	А1А041.297	Уголок	1	
11		3	А1А041.324	Уголок	1	
		4	А1А041.324-01	Уголок	1	
БЧ		5	А1А041.325	Лист		
				Лист 8 0,8 ГОСТ 3680-57 / Ст.2 ГОСТ 16523-70		
				352₋₁ × 1244₋₁	4	2,7 кг
БЧ		6	А1А041.326	Полоса		
				Лист В 1,6 ГОСТ 3680-57 / Ст.3 ГОСТ 16523-70		
				25₋₁ × 378₋₁	2	0,12 кг
БЧ		7	А1А041.327	Полоса		
				Лист В 1,6 ГОСТ 3680-57 / Ст.3 ГОСТ 16523-70		
				25₋₁ × 2466₋₁	2	7,77 кг
БЧ		8	А1А041.328	Полоса		
				Лист В 1,6 ГОСТ 3680-57 / Ст.3 ГОСТ 16523-70		
				30₋₁ × 324₋₁	2	0,12 кг

Инв. № подл. | Подп. и дата | Взам. инв. № | Инв. № дубл. | Подп. и дата

Изм.	Кол. уч.	Лист	№ докум.	Подп.	Дата
Разраб.	Ермолаева				
Пров.	Гайнетдинов				
Гл. спец.	Родионова				
Н. контр.	Морозова				
Утв.	Спицын				

А1А041.390

Панель боковая

Лит.	Масса	Масштаб
А		

Лист	Листов
1	2

Госстрой СССР Сантехпроект г. Москва

Копировал

Формат А1

Поз.	Обозначение	Наименование	Кол.	Примечание
11	9	А1А041.329	Профиль	2	
	10	А1А041.329-01	Профиль	2	
БЧ	11	А1А041.331	Плита		
			Плита мягкая		
			марка 50, ст.1 ГОСТ 9573-72		
			390 × 2530	1	2,0 кг

98

Инв. № подл. | Подп. и дата | Взам. инв. № | Инв. № дубл. | Подп. и дата

Изм.	Кол. уч.	Лист	№ докум.	Подп.	Дата

А1А041.390

Лист 2

Копировал

Формат А1

Серия 3.904-16

Формат	Зона	Поз.	Обозначение	Наименование	Кол.	Примечание
				Документация		
11			А1А041.400 СБ	Сборочный чертеж		
				Детали		
БЧ		1	А1А041.332	Пруток	11	
БЧ		2	А1А041.333	Пруток		
				Круг В 10 ГОСТ 2590-71 / Ст.3 ГОСТ 535-58		
				L = 1230₋₁	2	0,76 кг
БЧ		3	А1А041.334	Пруток		
				Круг В 5 ГОСТ 2590-71 / Ст.3 ГОСТ 535-58		
				L = 1150₋₁	6	0,17 кг

Инв. № подл. | Подп. и дата | Взам. инв. № | Инв. № дубл. | Подп. и дата

Изм.	Кол. уч.	Лист	№ докум.	Подп.	Дата
Разраб.	Ермолаева				
Пров.	Рабинская				
Гл. спец.	Ренанская				
Н. контр.	Морозова				
Утв.	Спицын				

А1А041.400

Решетка опорная

Лит.	Масса	Масштаб
И		

Лист	Листов
1	

Госстрой СССР Сантехпроект г. Москва

Формат А1

Формат	Зона	Поз.	Обозначение	Наименование	Кол.	Примечание
				Документация		
11			А1А041.410 СБ	Сборочный чертеж		
				Детали		
11		1	А1А041.332	Пруток	4	
БЧ		2	А1А041.335	Пруток		
				Круг В 10 ГОСТ 2590-71 / Ст.3 ГОСТ 535-58		
				L = 1236₋₁	2	0,74 кг
11		3	А1А041.336	Полоса	2	
11		4	А1А041.337	Упор	2	

Инв. № подл. | Подп. и дата | Взам. инв. № | Инв. № дубл. | Подп. и дата

Изм.	Кол. уч.	Лист	№ докум.	Подп.	Дата
Разраб.	Ермолаева				
Пров.	Рабинская				
Гл. спец.	Ренанская				
Н. контр.	Морозова				
Утв.	Спицын				

А1А041.410

Решетка светная

Лит.	Масса	Масштаб
И		

Лист	Листов
1	

Госстрой СССР Сантехпроект г. Москва

Формат А1

АIА 041.324

АIА.041.324 – изображение
АIА.041.324-01 зеркально отраженные

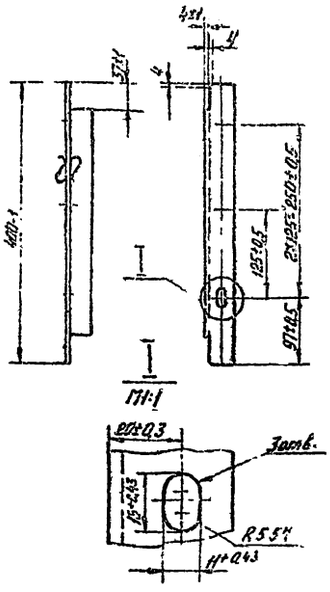

*Размер для справок

Изм.	Лист	N докум.	Подп.	Дата	АIА.041.324			
Разраб.	Ятровский				Уголок	Лит.	Масса	Масштаб
Провер.	Рубинская							
Рук.груп.	Трановский							
Н.контр.	Горзапрова					Лист	Листов 1	
Утверд.	Сливак				Уголок 36х36х3 ГОСТ 8509-72 / Ст.3 ГОСТ 535-56	Госстрой СССР Сантехпроект г. Москва		

Копировал Мельникова Формат А4

АIА 041.297

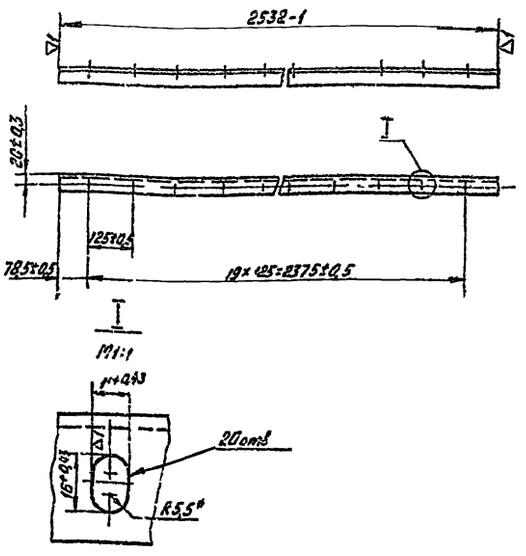

*Размер для справок

Изм.	Лист	N докум.	Подп.	Дата	АIА.041.297			
Разраб.	Ятровский				Уголок	Лит.	Масса	Масштаб
Провер.	Рубинская					И	3,91	1:10
Рук.груп.	Трановский					Лист	Листов 1	
Н.контр.	Горзапрова				Уголок 36х36х3 ГОСТ 8509-72 / Ст.3 ГОСТ 535-56	Госстрой СССР Сантехпроект г. Москва		
Утверд.	Сливак							

Копировал Мельникова Формат А4

Серия 3.824-16

АIА.041.390СБ

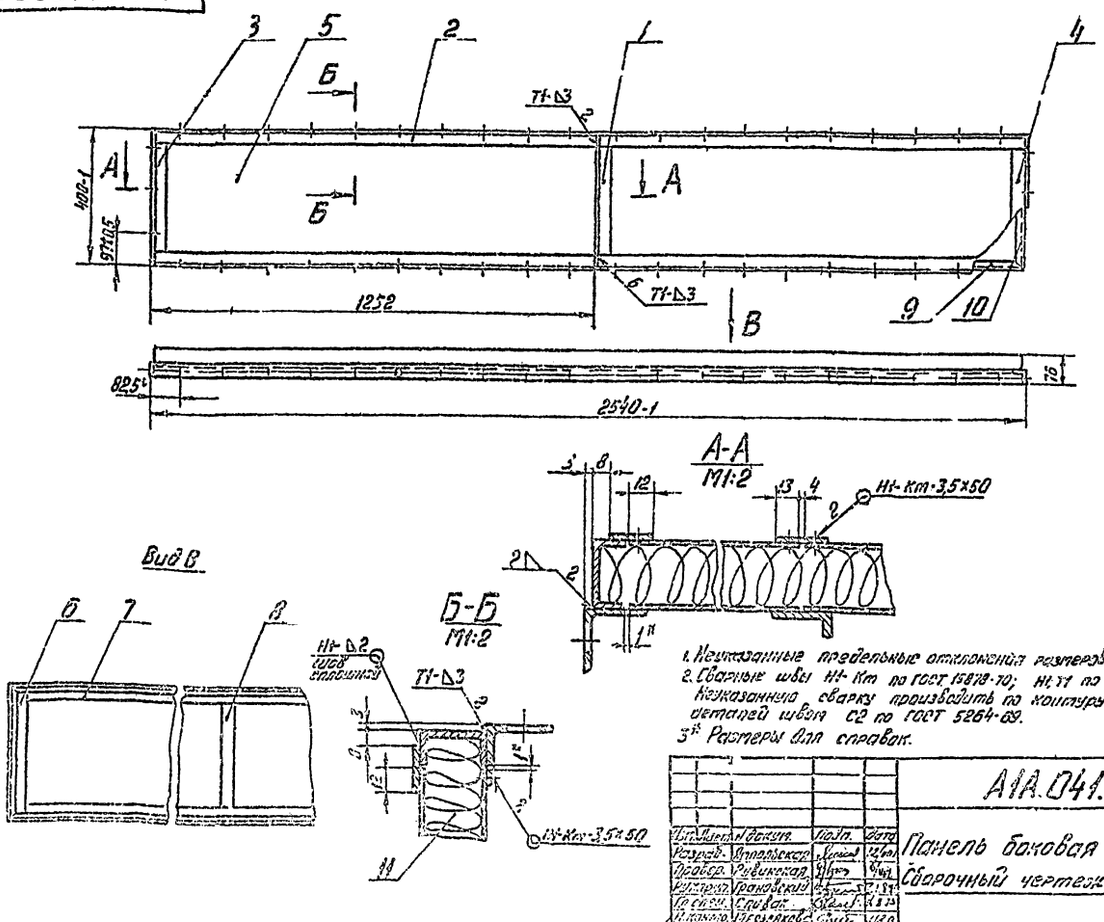

1. Неуказанные предельные отклонения размеров по СТО.
2. Сварные швы Н1-Кт по ГОСТ 15878-70; Н1-Т1 по ГОСТ 5264-69. Неуказанную сварку производить по контуру примыкания деталей швом С2 по ГОСТ 5264-69.
3* Размеры для справок.

Изм.	Лист	N докум.	Подп.	Дата	АIА.041.390СБ			
Разраб.	Ятровский				Панель боковая	Лит.	Масса	Масштаб
Провер.	Рубинская				Сборочный чертеж	И	29,0	1:10
Рук.груп.	Трановский					Лист	Листов 1	
Гл.спец.	Сливак					Госстрой СССР Сантехпроект г. Москва		
Н.контр.	Черкашков							
Гл.конст.	Валентинер							

Инв.№ подл. | Подп. и дата | Взам.инв.№ | Инв.№ дубл. | Подп. и дата

А1А 041332

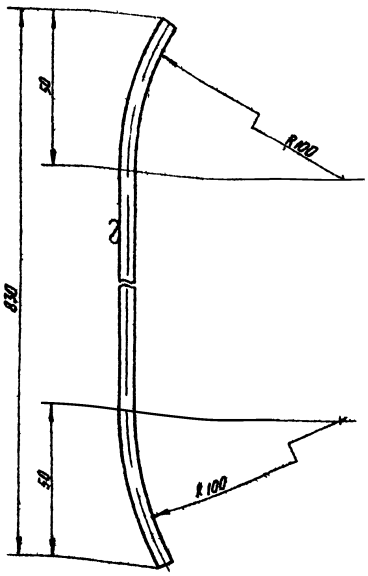

Предельные отклонения размеров по СМ7

Изм.	Лист	№ докум.	Подпись	Дата	
Разраб.		Ипполитская			
Провер.		Рубинская			
Рук. гр.		Грановская			
Н. контр.		Мерзляков			
Утверд.		Спивак			

А1А 041332

Пруток

Лит.	Масса	Масшт.
И	0.13	1:1

Лист | Листов 1

Круг В5 ГОСТ 2590 71 / Ст.3 ГОСТ 535 58

Госстрой СССР Сантехпроект г. Москва

Копировал Мельникова — Формат 11

А1А 041400СБ

100

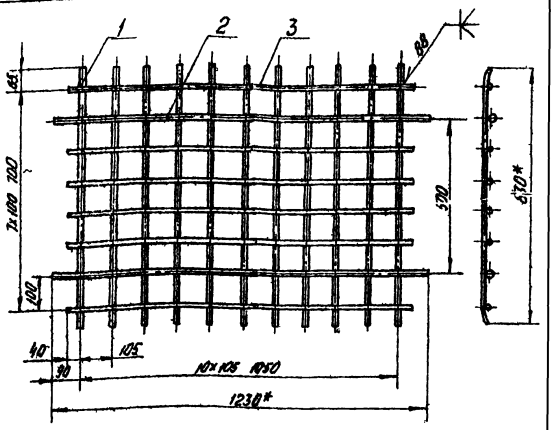

1. Предельные отклонения размеров по СМ7
2. * Размеры для справок

Изм.	Лист	№ докум.	Подп.	Дата	
Разраб.		Ипполитская			
Провер.		Рубинская			
Рук. гр.		Грановская			
Гл. спец.		Спивак			
Н. контр.		Мерзляков			
Утверд.		Гольтвегер			

А1А 041400СБ

Опорная

Лит.	Масса	Масшт.
И	3.32	1:10

Лист | Листов 1

Госстрой СССР Сантехпроект г. Москва

Копировал Мельникова — Формат 11

А1А 041336

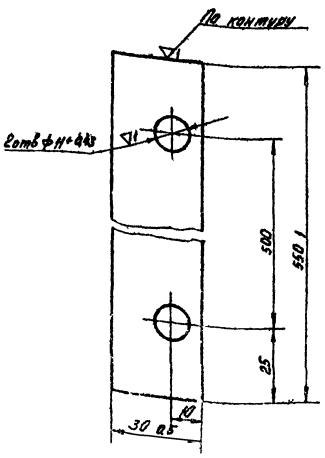

Неуказанные предельные отклонения размеров по СМ7

Изм.	Лист	№ докум.	Подп.	Дата	
Разраб.		Ипполитская			
Провер.		Рубинская			
Рук. гр.		Грановская			
Н. контр.		Мерзляков			
Утверд.		Спивак			

А1А 041336

Полоса

Лит.	Масса	Масшт.
И	0.55	1:1

Лист | Листов 1

Круг В5 ГОСТ 2590 71 / Ст.3 ГОСТ 535 58

Госстрой СССР Сантехпроект Москва

Серия 3.904 15

А1А 041410СБ

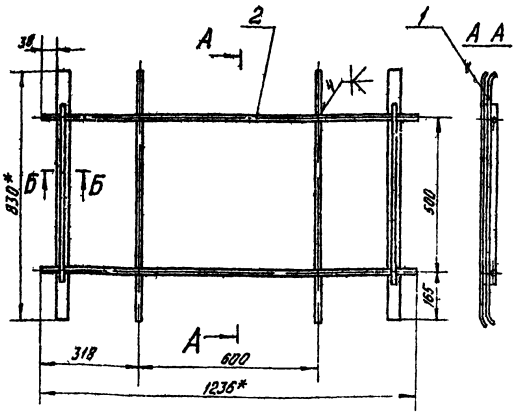

Б Б
М1:1

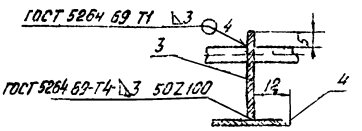

1. Предельные отклонения размеров по СМ7
2. * Размеры для справок

Изм.	Лист	№ докум.	Подп.	Дата	
Разраб.		Ипполитская			
Провер.		Рубинская			
Рук. гр.		Грановская			
Гл. спец.		Спивак			
Н. контр.					

А1А 041400СБ

Решетка съемная
Сборочный чертеж

Лит.	Масса	Масшт.
И	3.32	1:10

Лист | Листов 1

Госстрой СССР Сантехпроект г. Москва

Формат	Зона	Поз.	Обозначение	Наименование	Кол.	Примечание
				Документация		
А2			А1А041.420СБ	Сборочный чертеж		
				Детали		
А1		1	А1А041.329	Профиль	2	
		2	А1А041.329-01	Профиль	2	
А1		3	А1А041.338	Уголок	1	
Б4		4	А1А041.339	Полоса		
				Лист В Ст.3 ГОСТ 16523-70		
				25-1 х 2458-1	2	0,77 кг
Б4		5	А1А041.341	Полоса		
				Лист В Ст.3 ГОСТ 16523-70		
				25-1 х 428-1	2	0,12 кг
Б4		6	А1А041.342	Лист		
				Лист 8 В Ст.2 ГОСТ 16523-70		
				404-1 х 1241-1	2	2,9 кг
А1		7	А1А041.343	Профиль	1	
Б4		8	А1А041.344	Плита		
				Плита мягкая		
				Марки 50; 340 ГОСТ 9573-72		
				444 х 2530	1	2,1 кг

Инв.№ подл. | Подп. и дата | Взам. инв.№ | Инв.№ дубл. | Подп. и дата

Изм.	Кол.уч.	Лист	№ докум.	Подп.	Дата
Разраб.			Ахрамович		
Пров.			Ахрамович		
Н.контр.			Ярославцев		
Утв.			Ярославцев		

А1А041.420

Панель перекрытия

Лит. 1 | Лист 1 | Листов 2

Госстрой СССР Союзгипростроя г. Москва

Копировал: Формат А4

Формат	Зона	Поз.	Обозначение	Наименование	Кол.	Примечание
А1		9	А1А041.345	Профиль	2	
А1		10	А1А041.346	Уголок	1	
		11	А1А041.346-01	Уголок	1	
А1		12	А1А041.347	Планка	4	
Б4		13	А1А041.348	Лист		
				Лист 8 В Ст.2 ГОСТ 16523-70		
				432-1 х 1257-1	2	3,2 кг
А1		14	А1А041.349	Уголок	2	
Б4		15	А1А041.351	Полоса		
				Лист В Ст.3 ГОСТ 16523-70		
				30-1 х 376-1	1	0,13 кг

Инв.№ подл. | Подп. и дата | Взам. инв.№ | Инв.№ дубл. | Подп. и дата

А1А041.420

Лист 2

Копировал: Формат А4

Формат	Зона	Поз.	Обозначение	Наименование	Кол.	Примечание
				Документация		
А2			А1А041.430СБ	Сборочный чертеж		
				Детали		
А1		1	А1А041.269	Уголок	2	
		2	А1А041.329	Профиль	2	
		3	А1А041.329-01	Профиль	2	
А1		4	А1А041.349	Уголок	2	
А1		5	А1А041.352	Планка	4	
А1		6	А1А041.353	Уголок	2	
А1		7	А1А041.354	Лист	3	
		8	А1А041.354-01	Лист	3	
Б4		9	А1А041.355	Полоса		
				Лист В Ст.3 ГОСТ 16523-70		
				25-1 х 130-1	2	0,41 кг
Б4		10	А1А041.356	Полоса		
				Лист В Ст.3 ГОСТ 16523-70		
				25-1 х 2458-1	2	0,77 кг
Б4		11	А1А041.357	Полоса		
				Лист В Ст.3 ГОСТ 16523-70		
				30-1 х 1252-1	2	0,39 кг
Б4		12	А1А041.358	Плита. Плита мягкая		
				Марки 50; 340 ГОСТ 9573-72		
				1324 х 2540	1	6,5 кг

Справ. № 3874-15

Инв.№ подл. | Подп. и дата | Взам. инв.№ | Инв.№ дубл. | Подп. и дата

Изм.	Кол.уч.	Лист	№ докум.	Подп.	Дата
Разраб.			Ахрамович		
Пров.			Ахрамович		
Н.контр.			Ярославцев		
Утв.			Ярославцев		

А1А041.430

Панель перекрытия утепленная

Лит. | Лист | Листов

Госстрой СССР Союзгипростроя г. Москва

А1А041275

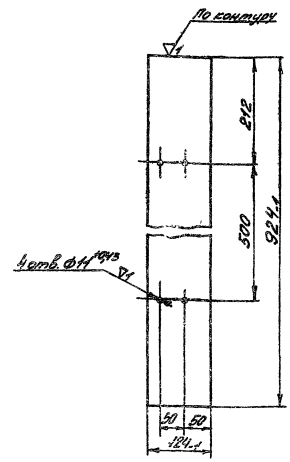

Неуказанные предельные отклонения размеров ±2

А1А041.275

Изм.	Кол.уч.	Лист	№ докум.	Подп.	Дата
Разраб.			Ахрамович		
Пров.			Ахрамович		
Н.контр.			Ярославцев		
Утв.			Ярославцев		

Лист

Лит. | Масса | Масштаб

Лист 1 | Листов 1

Лист В Ст.3 ГОСТ 16523-70

Госстрой СССР Союзгипростроя г. Москва

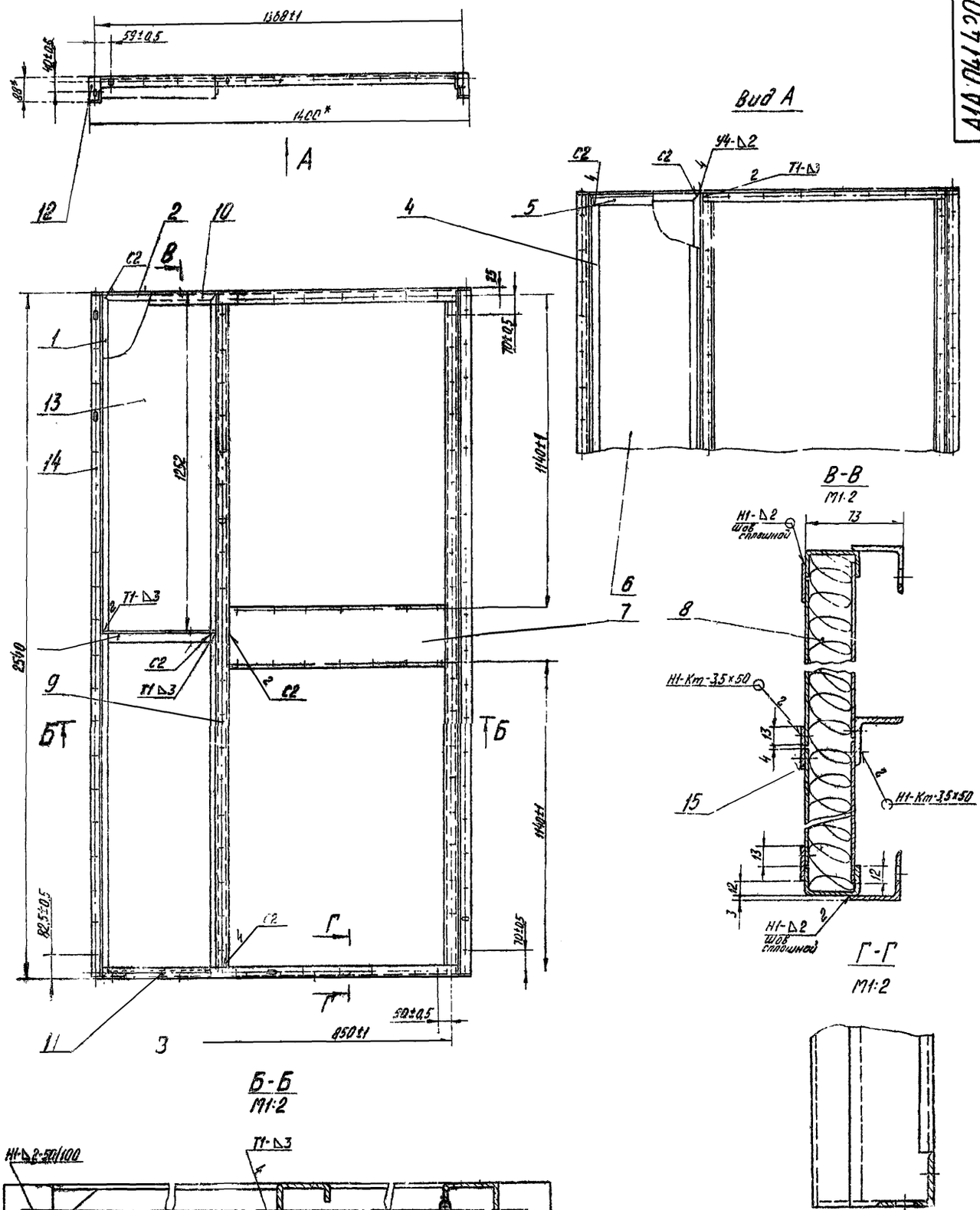

1. Сварные швы Н1-Кт по ГОСТ 15878-70; Н1, Н2, Т1, У4, С2 по ГОСТ 5264-69
2. Неуказанные предельные отклонения размеров по СМ1
3. * Размеры для справок

					А1А 041.420 СБ			
Изм.	Лист	N докум.	Подп.	Дата	Панель перекрытия Сборочный чертеж	Лит	Масса	Масшт.
Разраб.		Ямпольский				И	57,9	1:10
Провер.		Рувинская				Лист	Листов 1	
Рук. гр.		Грановский				Госстрой СССР Сантехпроект г. Москва		
Гл. спец.		Сливак						
Н. контр.		Перелякова						
Утверд.		Гольтвегер						

10

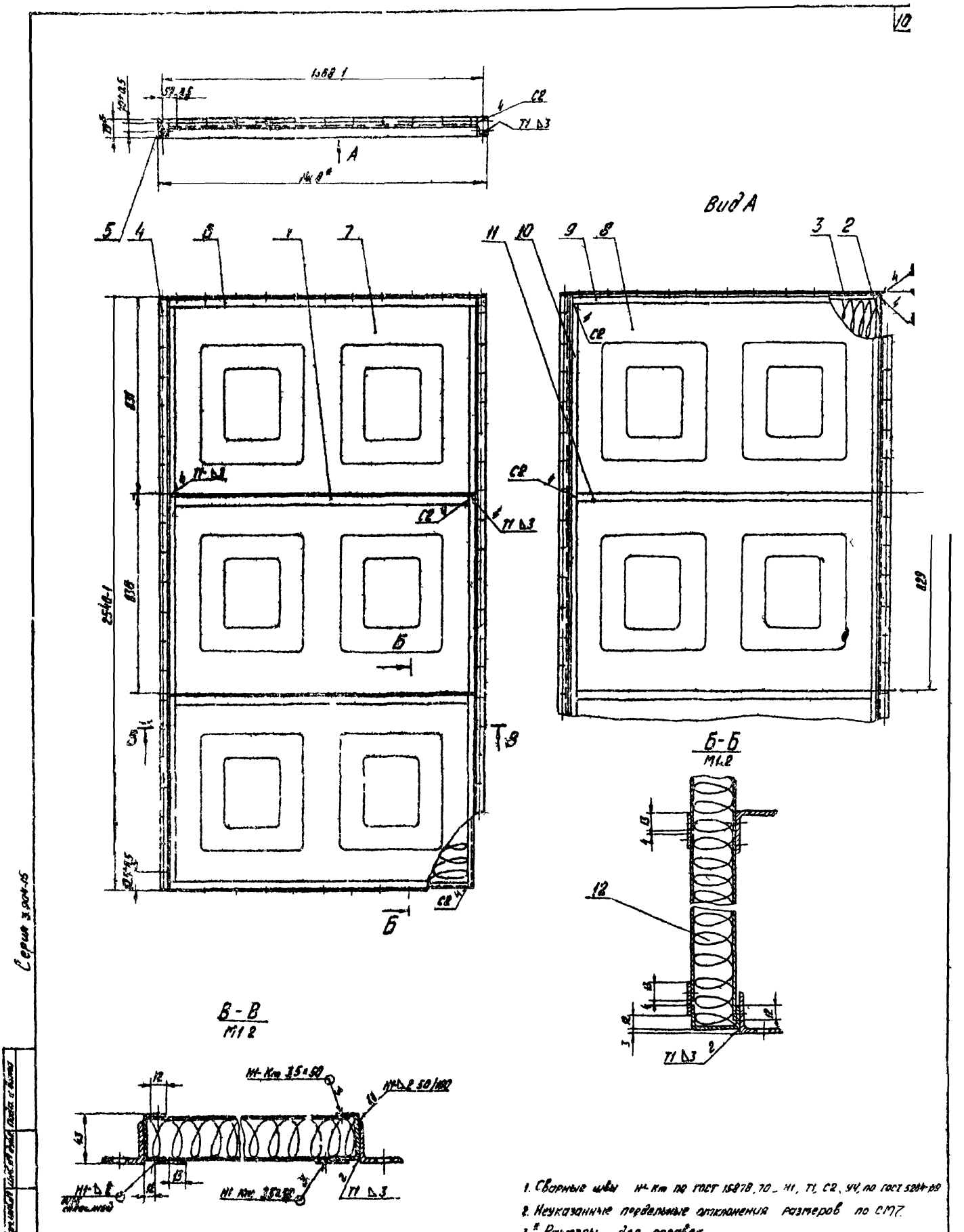

1. Сварные швы Н1-Кт по ГОСТ 15878,70 – Н1, Т1, С2, У4, по ГОСТ 5264-69
2. Неуказанные предельные отклонения размеров по СМ7.
3. * Размеры для справок

				А1А 041 430СБ			
Изм.	Лист	Докум.	Подп.	Дата	Панель перекрытия утепленная Сборочный чертеж	Лит.	Масса	Масштаб
Разраб.		Ямпольский				И	Т03	1:10
Пров.		Рубинский				Лист		
Рук.		Ульянов				Госстрой СССР		
Н.Ст.		Стрелков						
Н.К.		Кер.				г. Москва		

А1А 041 337

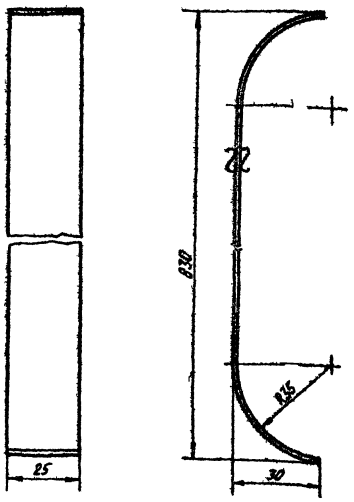

Предельные отклонения размеров по СМ7

Изм	Лист	N докум	Подп	Дата	А1А 041 337		
Разраб		Ямпольская			Упор	Лит	Масса	Масшт
Провер		Рубинская				И	0,3	1:1
Рук. груп		Грановский				Лист	Листов 1
Н. контр		Мерзлякова			Лист 83 ГОСТ 3680-57	Госстрой СССР	
Утверд		Спивак			Ст.3 ГОСТ 16523-70	Сантехпроект г. Москва	
					Копировал Мельникова	Формат 11	

А1А 041 338

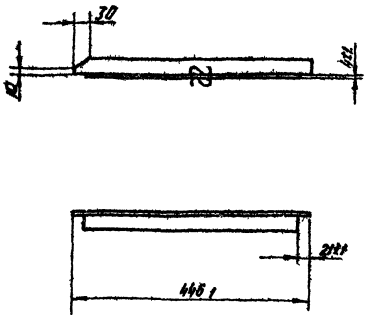

Неуказанные предельные отклонения размеров по СМ7

Изм	Лист	N докум	Подп	Дата	А1А 041 338		
Разраб		Ямпольская			Уголок	Лит	Масса	Масшт
Провер		Рубинская				И	0,7	1:5
Рук. груп		Грановский				Лист	Листов 1
Н. контр		Мерзлякова			Уголок 36×36×3 ГОСТ 8509-72	Госстрой СССР	
Утверд		Спивак			Ст.3 ГОСТ 535-58	Сантехпроект г. Москва	
					Копировал Мельникова	Формат 11	

А1А 041 352

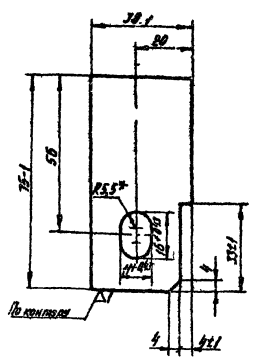

1. Неуказанные предельные отклонения размеров по СМ7
2. * Размер для справок

Изм	Лист	N докум	Подп	Дата	А1А 041 352		
Разраб		Ямпольская			Планка	Лит	Масса	Масшт
Провер		Рубинская				И	0,06	1:1
Рук. груп		Грановский				Лист	Листов 1
Н. контр		Мерзлякова			Лист 83 ГОСТ 3680-57	Госстрой СССР	
Утверд		Спивак			Ст.3 ГОСТ 16523-70	Сантехпроект г. Москва	
					Копировал Мельникова	Формат 11	

А1А 041 353

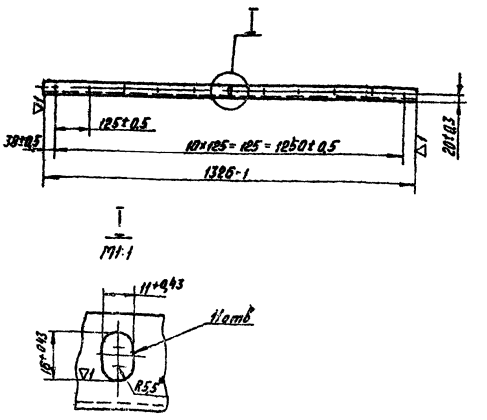

* Размер для справок

Изм	Лист	N докум	Подп	Дата	А1А 041 353		
Разраб		Ямпольская			Уголок	Лит	Масса	Масшт
Провер		Рубинская				И	2:2	1:10
Рук. груп		Грановский				Лист	Листов 1
Н. контр		Мерзлякова			Уголок 36×36×3 ГОСТ 8509-72	Госстрой СССР	
Утверд		Спивак			Ст.3 ГОСТ 535-58	Сантехпроект г. Москва	
					12978 05 30 Копировал Мельникова	Формат 11	

Серия 3 904 15

А1А 041 347

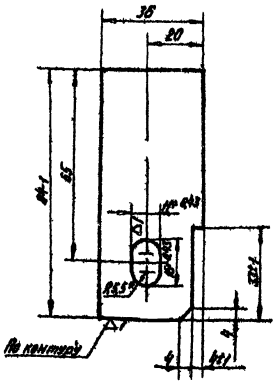

1. Неуказанные предельные отклонения размеров по СМТ.
2.* Размер для справок

Изм.	Лист	№ докум.	Подп.	Дата	А1А 041.347		
Разраб.		Ятпольская			Планка	Лит. И	Масса 0,06	Масштаб 1:1
Провер.		Рубинская				Лист	Листов 1
Рук. групп.		Грановский					
Н. контр.		Мерзлякова			Лист В3 ГОСТ 3680-57 Ст.3 ГОСТ 16523-70	Госстрой СССР Сантехпроект г. Москва	
Утверд.		Спивак					

Копировал Мельникова Формат А1

А1А 041 349

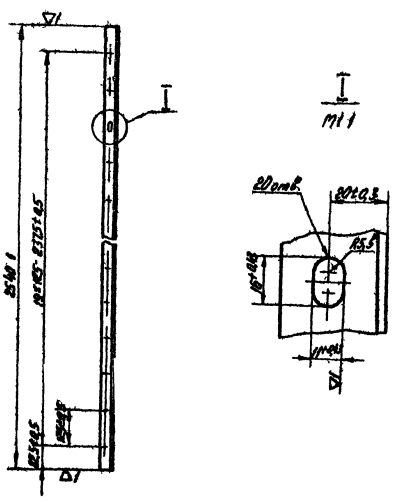

*Размер для справок

Изм.	Лист	№ докум.	Подп.	Дата	А1А 041 349		
Разраб.		Ятпольская			Уголок	Лит. И	Масса 4,2	Масштаб 1:10
Провер.		Рубинская				Лист	Листов 1
Рук. групп.		Грановский					
Н. контр.		Мерзлякова			Уголок 36×36×3 ГОСТ 8509-72 Ст.3 ГОСТ 535-58	Госстрой СССР Сантехпроект г. Москва	
Утверд.		Спивак					

Копировал Мельникова Формат А1

А1А 041 346

А1А 041 346 изображено
А1А 041 346 01 зеркальное отражение

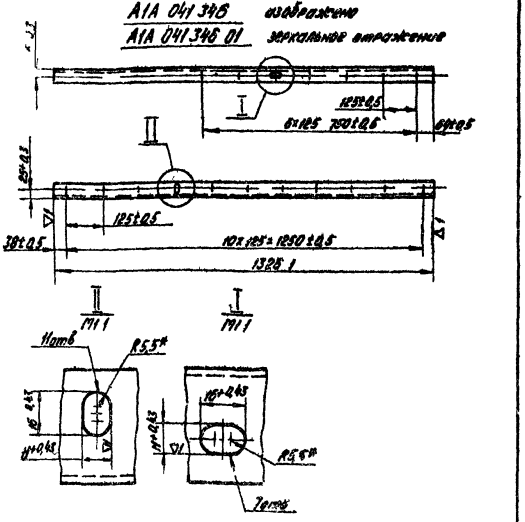

*Размеры для справок

Изм.	Лист	№ докум.	Подп.	Дата	А1А 041 346		
Разраб.		Ятпольская			Уголок	Лит. И	Масса ≈4,2	Масштаб 1:10
Провер.		Рубинская				Лист	Листов 1
Рук. групп.		Грановский					
Н. контр.		Мерзлякова			Уголок 36×36×3 ГОСТ 8509-72 Ст.3 ГОСТ 535-58	Госстрой СССР Сантехпроект г. Москва	
Утверд.		Спивак					

Серия 3.904.15

А1А 041.165

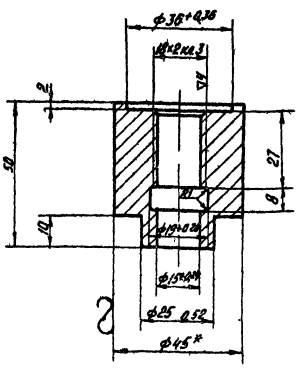

1. Неуказанные предельны отклонения размеров по СМТ
2.* Размер для справок

Изм.	Лист	№ докум.	Подп.	Дата	А1А 041.165		
Разраб.		Ятпольская			Бобышка	Лит. И	Масса 0,53	Масштаб 1:1
Провер.		Рубинская				Лист 1	Листов 1
Рук. групп.		Грановский					
Н. контр.		Мерзлякова			Лист В3 ГОСТ 3680-57 Ст.3 ГОСТ 16523-70	Госстрой СССР Сантехпроект г. Москва	
Утверд.		Спивак					

А1А041. 345

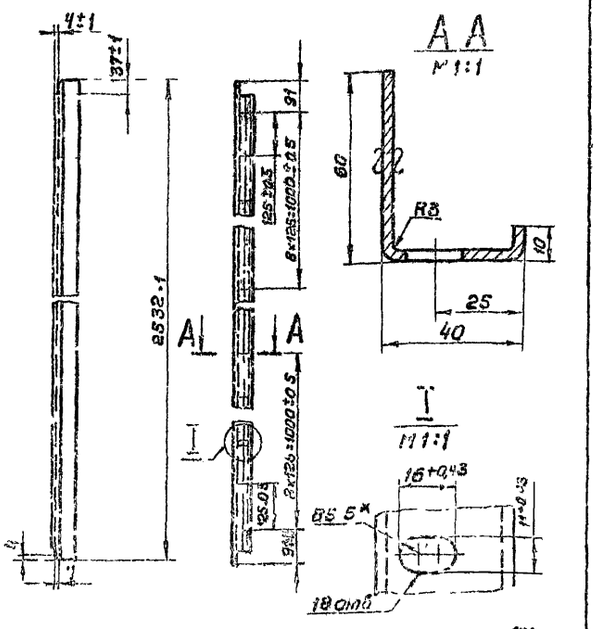

1. Неуказанные предельные отклонения размеров по СМ 7
2. Размер для справок

Изм	Лист	№ докум	Подп	Дата	А1А041. 345		
Разраб		Ямпольская			Профиль	Лит	Масса	Масшт
Пров		Рубинская				Н	6,5	1:10
Рук гр		Грановский				Лист	Листов 1
Н контр		Мерзлякова			Лист В3 ГОСТ 3680-57 Ст 3 ГОСТ 16523-70	Госстрой СССР сантехпроект г Москва	
Утв		Спивак					

Кап Терентьева — Формат 11

А1А041. 345

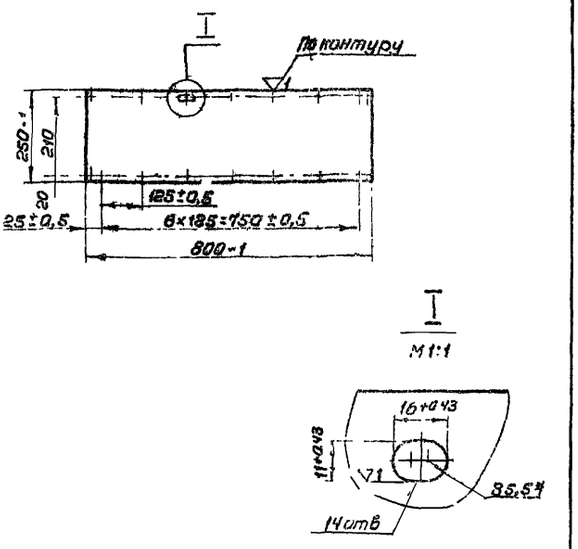

1. Неуказанные предельные отклонения размеров по СМ 7
2.* Размер для справок

Изм	Лист	№ докум	Подп	Дата	А1А041. 343		
Разраб		Ямпольская			Профиль	Лит	Масса	Масшт
Пров		Рубинская				Н	3,55	1:10
Рук гр		Грановский					
Н контр		Мерзлякова			Лист В3 ГОСТ 3680-57 Ст 3 ГОСТ 16523-70	Госстрой СССР сантехпроект г Москва	
Утв		Спивак					

Копировал Терентьева — Формат 11

А1А041. 329

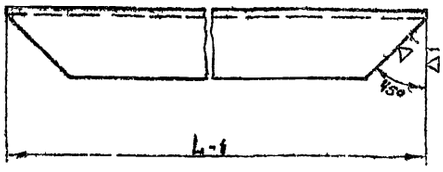

Обозначение	L, мм	Масса, кг
А1А041. 329	2830	2,9
—01	390	0,4
—02	444	0,5
—03	1324	1,5

Изм	Лист	№ докум	Подп	Дата	А1А041. 329		
Разраб		Ямпольская			Профиль	Лит	Масса	Масшт
Пров		Рубинская				Н	См таблицу	—
Рук гр		Грановский				Лист	Листов 1
Н контр		Мерзлякова			Швеллер 40×20×2 Ст.3 ка ГОСТ 8278-63	Госстрой СССР сантехпроект г Москва	
Утв		Спивак					

Серия 5.904-15

А1А041. 354

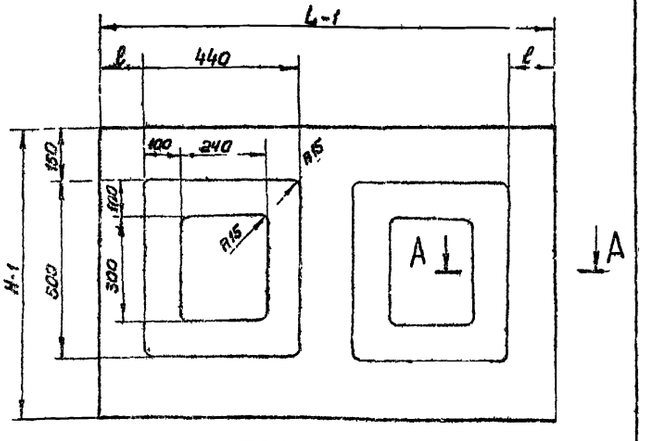

Обозначение	Размеры, мм			Масса, кг
	H	L	ℓ	
А1А041. 354	936	1312	140	6,8
—01	825	1284	125	6,7

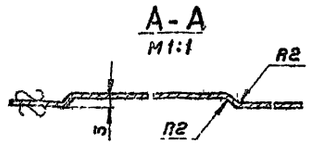

Неуказанные предельные отклонения размеров по СМ 7

Изм	Лист	№ докум	Подп	Дата	А1А041. 354		
Разраб		Ямпольская			Лист	Лит	Масса	Масшт
Пров		Рубинская				Н	См таблицу	1:10
Рук гр		Грановский				Лист	Листов 1
Н контр		Мерзлякова			Лист В0,0 ГОСТ 3680-57 Ст 2 ГОСТ 16523-70	Госстрой СССР сантехпроект г Москва	
Утв		Спивак					

12972-05

Формат	Зона	Поз	Обозначение	Наименование	Кол	Примечание
				Документация		
22			А1А043.010СБ	Сборочный чертеж		
				Сборочные единицы		
11		1	А1А022.020	Панель передняя	1	
11		2	А1А022.030	Панель задняя	1	
11		3	А1А022.040	Панель торцевая	1	
11		4	А14 М014.000	Дверь герметическая утепленная	1	
				Детали		
Б4		5	А1А043.008	Прокладка Резина-пластина ЗТ-м ГОСТ 7338-65 30×2540	2	0,26кг
Б4		6	А1А043.009	Прокладка Резина-пластина ЗТ-м ГОСТ 7338-65 36×952	2	0,18кг
Б4		7	А1А043 011	Прокладка Резина-пластина ЗТ-м ГОСТ 7338-65 35×2655	2	0,33кг

Инв. № подл. | Подп. и дата | Взам. инв. № | Инв. № дубл. | Подп. и дата

Изм	Лист	№ докум.	Подп.	Дата
Разраб	Ямпольская			1/VI
Пров	Рубинская			10/VI
Рук. гр.	Грановский			
Н. контр.	Мерзлякова			
Утв.	Спивак			4.8.13

А1А043.010

Секция приемная

Лит	Лист	Листов
Н	1	3

Госстрой СССР Сантехпроект г. Москва

Коп. Терентьева Формат 11

Формат	Зона	Поз	Обозначение	Наименование	Кол	Примечание
			Переменные данные для исполнений			
				А1А043.010 См. СБ. Рис.1		
				Сборочные единицы		
11		8	А3Д055.000-02	Заслонка воздушная рециркуляционная	2	
11		9	А1А043.060	Панель перекрытия	1	
				Детали		
Б4		10	А1А043.012	Прокладка Резина-пластина ЗТ-м ГОСТ 7338-65 40×1200	4	0,26кг
Б4		11	А1А043.013	Прокладка Резина-пластина ЗТ-м ГОСТ 7338-65 40×800	4	0,17кг
				Стандартные изделия		
		12		Болт М10×25.36 ГОСТ 7798-70	138	
		13		Гайка М10.4 ГОСТ 5915-70	138	

Инв. № подл. | Подп. и дата | Взам. инв. № | Инв. № дубл. | Подп. и дата

Изм	Лист	№ докум	Подп.	Дата

А1А043.010

Лист 2

Коп. Терентьева Формат 11

Формат	Зона	Поз	Обозначение	Наименование	Кол.	Примечание
				А1А043.010-01 См. СБ. Рис.2		
				Сборочные единицы		
11		9	А1А022 070	Панель перекрытия утепленная	1	
				Стандартные изделия		
		12		Болт М10×25,36 ГОСТ 7798-70	74	
		13		Гайка М10.4 ГОСТ 5915-70	74	

Серия 3.904-15

Инв. № подл. | Подп. и дата | Взам. инв. № | Инв. № дубл. | Подп. и дата

Изм	Лист	№ докум	Подп	Дата

А1А043.010

Лист 3

Формат	Зона	Поз	Обозначение	Наименование	Кол.	Примечание
				Документация		
22			А1А043.020СБ	Сборочный чертеж		
				Сборочные единицы		
11		1	А12А013.000	Панель для установки измерительных приборов	1	
				Детали		
11		2	А1А041.026	Прокладка	1	
11		3	А1А041.027	Планка	2	
11		4	А1А041.266	Профиль	1	
11		5	А1А041.275	Лист	1	
11		6	А1А041.279	Скоба	2	
11		7	А1А043.014	Профиль	1	
11		8	А1А043.015	Профиль	2	
11		9	А1А043.016	Уголок	1	
11		10	А1А043.017	Уголок	1	
11		11	А1А043.018	Профиль	2	
		12	А1А043.018-01	Профиль	2	
11		13	А1А043.019	Уголок	1	
		14	А1А043.019-01	Уголок	1	
11		15	А1А043.021	Лист	1	
		16	А1А043.021-01	Лист	1	
11		17	А1А043.022	Лист	1	

Инв. № подл. | Подп. и дата | Взам. инв. № | Инв. № дубл. | Подп. и дата

Изм	Лист	№ докум.	Подп.	Дата
Разраб	Ямпольская			1/VI
Пров.	Рубинская			10/VI
Рук. гр.	Грановский			2.8.13
Н. контр.	Мерзлякова			
Утв	Спивак			4.8.13

А1А043.020

Панель передняя

Лит.	Лист	Листов
Н	1	3

Госстрой СССР Сантехпроект г. Москва

Формат	Зона	Поз.	Обозначение	Наименование	Кол.	Примечание
Б4		18	А1А043. 023	Лист		
				Лист В0,8 ГОСТ 3680-57 Ст.2 ГОСТ 16523-70		
				64-1×264-1	1	1,1кг
Б4		19	А1А043. 024	Полоса		
				Лист В1,6 ГОСТ 3680-57 Ст.3 ГОСТ 16523-70		
				25-1×860-1	2	0,26кг
Б4		20	А1А043. 025	Полоса		
				Лист В1,6 ГОСТ 3680-57 Ст.3 ГОСТ 16523-70		
				25-1×1436-1	2	0,45кг
Б4		21	А1А043. 026	Полоса		
				Лист В1,6 ГОСТ 3680-57 Ст.3 ГОСТ 16523-70		
				30-1×808-1	1	0,3кг
11		22	А1А043. 027	Лист	1	
Б4		23	А1А043. 028	Лист		
				Лист В1,6 ГОСТ 3680-57 Ст.3 ГОСТ 16523-70		
				186-1×924-1	1	2,4кг
Б4		24	А1А043. 029	Лист		
				Лист В1,6 ГОСТ 3680-57 Ст.3 ГОСТ 16523-70		
				265-1×260-1	1	2,7кг

Инв.№ подл. | Подп. и дата | Взам. инв.№ | Инв.№ дубл. | Подп. и дата

Изм.	Лист	№ докум.	Подп.	Дата	А1А043. 020	Лист 2

Кол. Терентьева — Формат 11

Формат	Зона	Поз.	Обозначение	Наименование	Кол.	Примечание
Б4		25	А1А043. 031	Плита		
				Плита мягкая		
				Марка 50; S4 ГОСТ 9573-72		
				1140×910	1	0,27кг
Б4		26	А1А043 032	Плита		
				Плита мягкая		
				Марка 50; S4 ГОСТ 9573-72		
				230×910	1	0,38кг
Б4		27	А1А043. 033	Плита		
				Плита мягкая		
				Марка 50; S4 ГОСТ 9573-72		
				280×876	1	0,5кг
Б4		28	А1А043. 034	Плита		
				Плита мягкая		
				Марка 50; S4 ГОСТ 9573-72		
				876×1500	1	2,5кг
Б4		29	А1А043. 035	Трубка		
				Труба 10 ГОСТ 3262-62		
				L=38-1	4	0,003кг
				Стандартные изделия		
		30		Болт М8×25.36 ГОСТ 7798-70	4	
		31		Гайка М10.4 ГОСТ 5916-70	4	

Инв.№ подл. | Подп. и дата | Взам. инв.№ | Инв.№ дубл. | Подп. и дата

Изм.	Лист	№ докум.	Подп.	Дата	А1А043. 020	Лист 3

Кол. Терентьева — Формат 11

Серия 3.034-16

Формат	Зона	Поз.	Обозначение	Наименование	Кол.	Примечание
				Документация		
А2			А1А043. 030 СБ	Сборочный чертеж		
				Детали		
11		1	А1А043. 016	Уголок	1	
11		2	А1А043. 017	Уголок	2	
11		3	А1А043. 018	Профиль	2	
		4	А1А043. 018-01	Профиль	2	
11		5	А1А043. 019	Уголок	1	
		6	А1А043. 019-01	Уголок	1	
11		7	А1А043. 021	Лист	3	
		8	А1А043. 021-01	Лист	2	
		9	А1А043. 021-02	Лист	1	
Б4		10	А1А043. 037	Полоса		
				Лист В1,6 ГОСТ 3680-57 Ст.3 ГОСТ 16523-70		
				25-1×860	2	0,26кг
Б4		11	А1А043. 038	Полоса		
				Лист В1,6 ГОСТ 3680-57 Ст.3 ГОСТ 16523-70		
				30-1×808-1	2	0,3кг

Инв.№ подл. | Подп. и дата | Взам. инв.№ | Инв.№ дубл. | Подп. и дата

Изм.	Кол.уч.	Лист	№ докум.	Подп.	Дата	А1А043. 030	Лит.	Лист	Листов
Разраб.			Кунская		1.11	Панель задняя		1	2
Пров.			Кунская		1.11		ЦНИИЭП сантехпроект г. Москва		
Н.контр.			Чернятова		1.11				
Утв.			Оглухан		1.11				

Формат 11

Формат	Зона	Поз.	Обозначение	Наименование	Кол.	Примечание
Б4		12	А1А043. 039	Полоса		
				Лист В1,6 ГОСТ 3680-57 Ст.3 ГОСТ 16523-70		
				25-1×2631-2	2	0,41кг
Б4		13	А1А043. 041	Плита		
				Плита мягкая		
				Марка 50; S4 ГОСТ 9573-72		
				876×2697	1	4,7кг

Инв.№ подл. | Подп. и дата | Взам. инв.№ | Инв.№ дубл. | Подп. и дата

Изм.	Лист	№ докум.	Подп.	Дата	А1А043. 030	Лист 2

12978-05 31 Кол. Терентагова — Формат 11

A1A043 010СБ

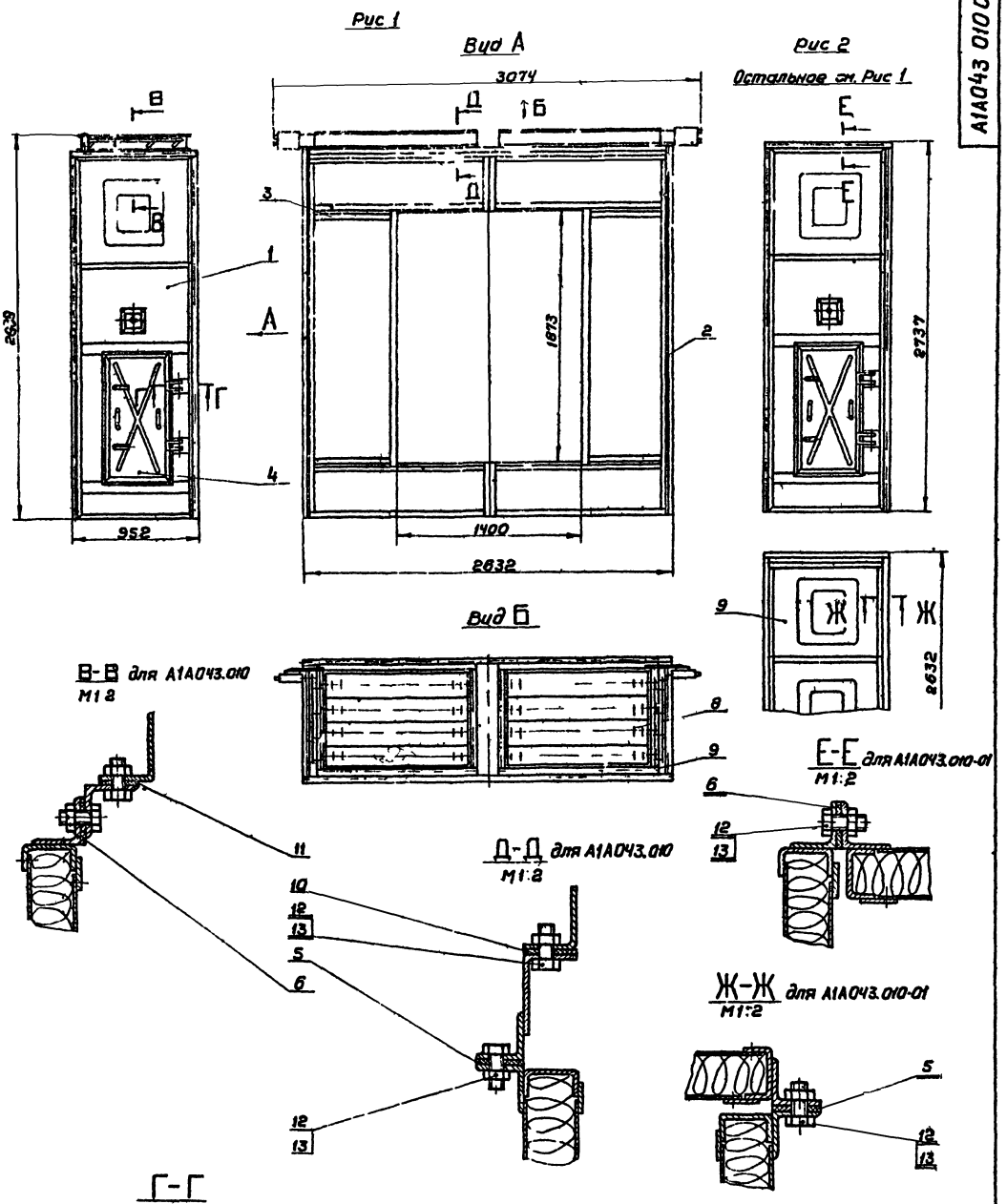

Обозначение	Рис	Масса кг
А1А022 010	1	380
-01	2	327

Размеры для справок

					А1А043 010.СБ			
Изм	Лист	№ докум	Подп	Дата	Секция приемная	Лист	Масса	Масшт
Разраб		Ямпольская			Сборочный чертеж	И	Смотри таблицу	
Пров		Кубинская				Лист	Листов 1	
Ч гр		Грановский				Госстрой СССР сантехпроект г.Москва		
Н. лаб		Спивак						
Н. кон р		Мерзляк						
Утв		Альтвегер						

Инв № подл | Подп. и дата | Взам. инв. | Инв № дубл | Подп и дата

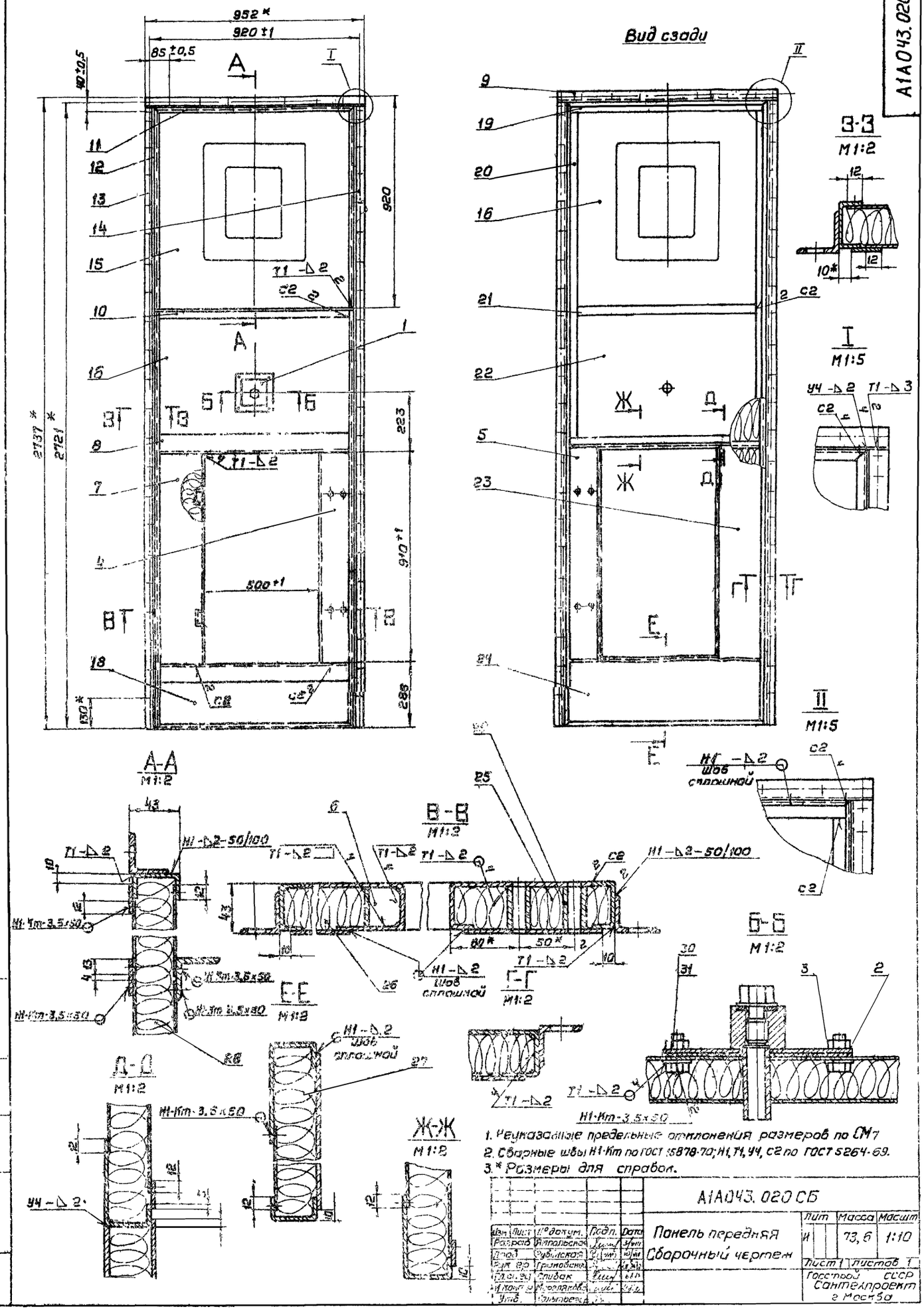

1. Неуказанные предельные отклонения размеров по СМ7
2. Сварные швы Н1-Кт по ГОСТ 15878-70; Н1, Т1, У4, С2 по ГОСТ 5264-69.
3.* Размеры для справок.

Изм.	Лист	№ докум.	Подп.	Дата	А1А043.020 СБ			
Разраб.		Ямпольская			Панель передняя	Лит	Масса	Масшт
Пров.		Рубинская			Сборочный чертеж	И	73,6	1:10
Рук. гр.		Грановская				Лист 1	Листов 1	
Гл. спец.		Спивак				Госстрой СССР Сантехпроект г. Москва		
Н. контр.		Мерзляковская						
Утв.		Сальтевская						

Серия 3.901-15

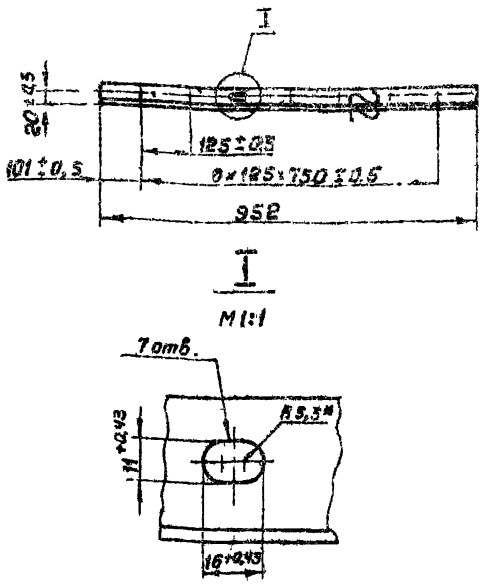

I
М1:1

* Размер для справок.

Изм.	Лист	№ докум.	Подп.	Дата	А1А043. 016			
Разраб		Ямпольская			Уголок	Лит.	Масса	Масшт.
Пров		Рубинская				И	1,5	1:10
Рук гр.		Грановский				Лист	Листов 1	
Н. контр.		Мерзлякова			Уголок 36×36×3 ГОСТ 8509-72 / Ст.3 ГОСТ 535-58	Госстрой СССР сантехпроект г. Москва		
Утв.		Спивак						

Инв. № подл. | Подп. и дата | Взам. инв. № | Инв. № дубл. | Подп. и дата

Кол. Терентьева

Формат 11

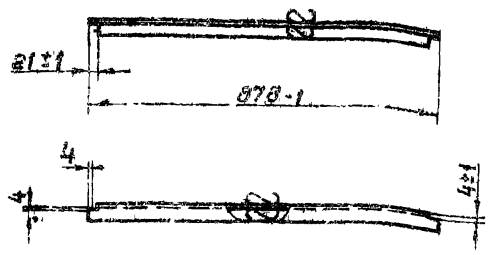

Изм.	Лист	№ докум.	Подп.	Дата	А1А043. 017			
Разраб		Ямпольская			Уголок	Лит.	Масса	Масшт.
Пров		Рубинская				И	1,5	1:10
Рук гр		Грановский				Лист	Листов 1	
Н. контр.		Мерзлякова			Уголок 36×36×3 ГОСТ 8509-72 / Ст.3 ГОСТ 535-58	Госстрой СССР сантехпроект г. Москва		
Утв.		Спивак						

Инв. № подл. | Подп. и дата | Взам. инв. № | Инв. № дубл. | Подп. и дата

Кол. Терентьева

Формат 11

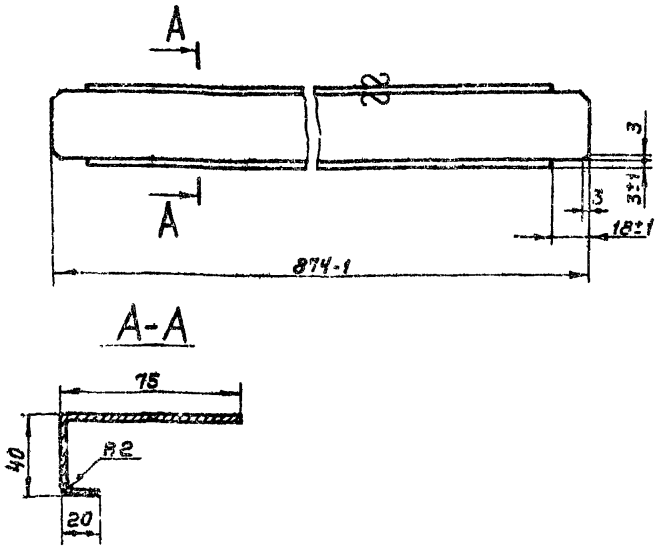

Неуказанные предельные отклонения размеров по СМ 1.

Изм.	Лист	№ докум.	Подп.	Дата	А1А043. 015			
Разраб		Ямпольская			Профиль	Лит.	Масса	Масшт.
Пров		Рубинская				И	1,9	1:2
Рук гр		Грановский				Лист	Листов 1	
Н. контр.		Мерзлякова			Лист В2 ГОСТ 3680-57 / Ст3 ГОСТ 16523-70	Госстрой СССР сантехпроект г. Москва		
Утв.		Спивак						

Инв. № подл. | Подп. и дата | Взам. инв. № | Инв. № дубл. | Подп. и дата

I
М1:2

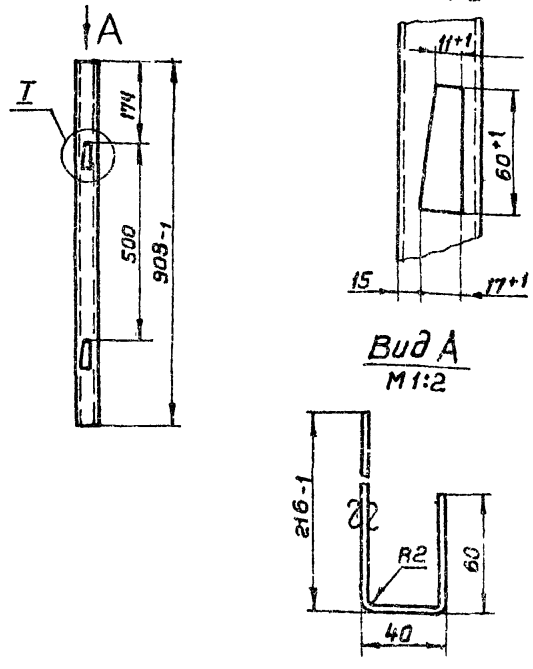

Вид А
М1:2

Неуказанные предельные отклонения размеров по СМ 1

Изм.	Лист	№ докум.	Подп.	Дата	А1А043. 014			
Разраб		Ямпольская			Профиль	Лит.	Масса	Масшт.
Пров		Рубинская				И	4,4	1:10
Рук гр		Грановский				Лист	Листов 1	
Н. контр.		Мерзлякова			Лист В2 ГОСТ 3680-57 / Ст3 ГОСТ 16523-70	Госстрой СССР сантехпроект г. Москва		
Утв.		Спивак						

Инв. № подл. | Подп. и дата | Взам. инв. № | Инв. № дубл. | Подп. и дата

1А0Н3. 019

1А0Н3. 019 – изображение
1А0Н3. 019-01 зеркальное отображение

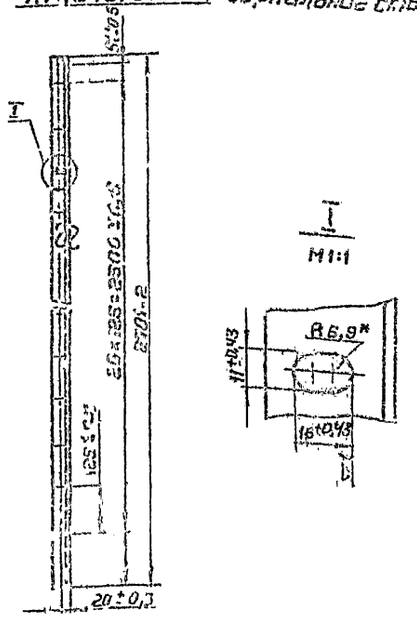

* Размер для справок

1А0Н3. 018

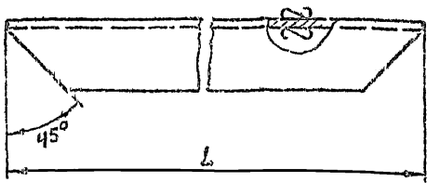

Обозначение	L, мм	Масса, кг
1А0Н3. 018	676-1	1,0
-01	2697-2	3,0
-02	386-1	0,44
-03	1250-1	1,44
-011	2345-2	3,0
-015	2830-2	2,9

1А0Н3. 019

Изм.	Кол. уч.	Лист	№ док.	Подп.	Дата
Разраб.					
Пров.					
Т.контр.					
Н.контр.					
Утв.					

Уголок

Лит.	Масса	Масштаб
И	4,6	1:10

Лист | Листов 1

Материал: Сталь ВСт3пс6 ГОСТ 380-71
Ст.2 ГОСТ 535-88

Государственный союзный ордена Трудового Красного Знамени институт сантехпроект г. Москва

Копировал

Формат А4

1А0Н3. 018

Изм.	Кол. уч.	Лист	№ док.	Подп.	Дата
Разраб.					
Пров.					
Т.контр.					
Н.контр.					
Утв.					

Профиль

Лит.	Масса	Масштаб
И	смотри таблицу	—

Лист | Листов 1

Шестиугольник 40×20×2 – Ст 3пс ГОСТ 8278-63

Государственный союзный ордена Трудового Красного Знамени институт сантехпроект г. Москва

Инв. № подл. | Подп. и дата | Взам. инв. №

Формат А4

1А0Н3. 022

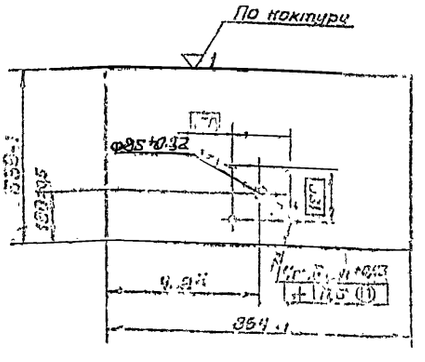

* Размер для справок

1А0Н3. 027

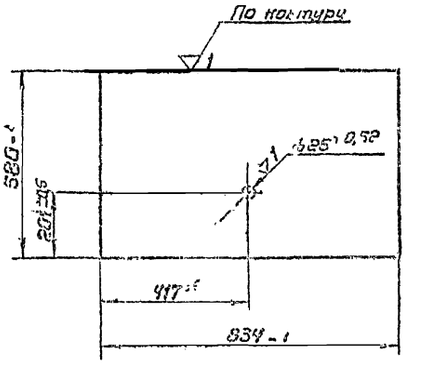

* Размер для справок

1А0Н3. 022

Изм.	Кол. уч.	Лист	№ док.	Подп.	Дата
Разраб.					
Пров.					
Т.контр.					
Н.контр.					
Утв.					

Лист

Лит.	Масса	Масштаб
И	8,6	1:10

Лист | Листов 1

Лист Б0.8 ГОСТ 3680-57
Ст.2 ГОСТ 16523-70

Государственный союзный ордена Трудового Красного Знамени институт сантехпроект г. Москва

Копировал

Формат А4

1А0Н3. 027

Изм.	Кол. уч.	Лист	№ док.	Подп.	Дата
Разраб.					
Пров.					
Т.контр.					
Н.контр.					
Утв.					

Лист

Лит.	Масса	Масштаб
И	2,7	1:10

Лист | Листов 1

Лист Б0.4 ГОСТ 680-57
Ст.2 ГОСТ 16523-70

Государственный союзный ордена Трудового Красного Знамени институт сантехпроект г. Москва

Инв. № подл. | Подп. и дата | Взам. инв. №

Формат А4

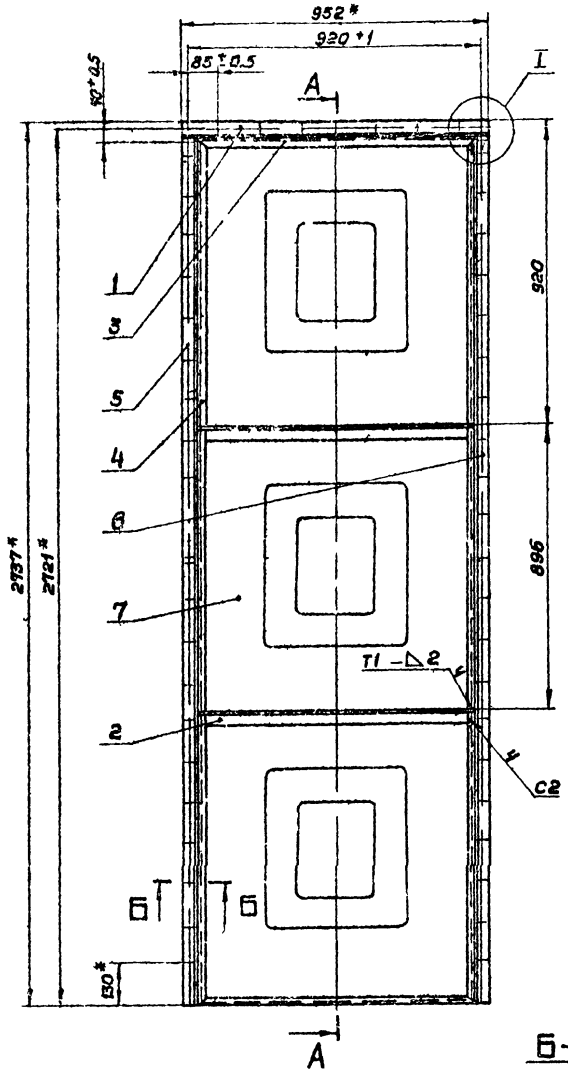

Вид сзади

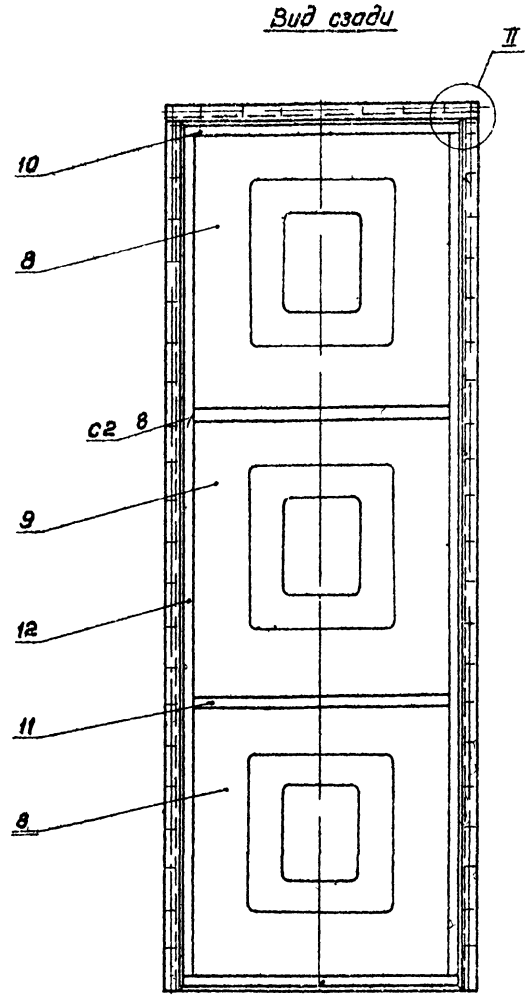

Б-Б
М1:2

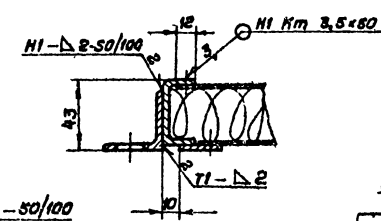

А-А
М1:2

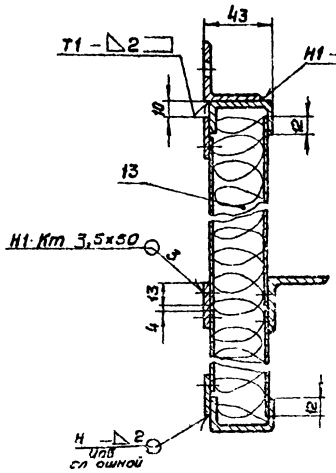

II
М1:2

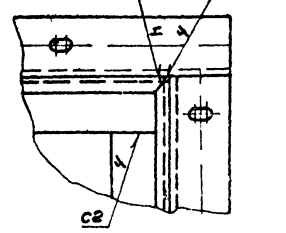

I
М1:2

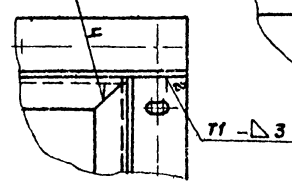

1. Неуказанные предельные отклонения размеров по СМ7
2. Сварные швы Н1 Кт по ГОСТ 15878 70 Н1 Т1 С2 У4 по ГОСТ 5264 69
3.* Размеры для справок

Изм.	Лист	№ докум.	Подп.	Дата	А1А043 030 СБ
Разраб.		Ян апрель			Панель задняя. Сборочный чертеж
Пров.		Рубцелов			Лит. А1 / Масса 56,6 / Масштаб 1:10
Рук. гр.		Гро абезян			
Гл. спец.		Спивак			Лит.	Лист	Листов
Н. контр.		Мерзляков			
Утв.		Ольберг			ГОС ТР САНИТЕ

Инв. № подл. | Подп. и дата | Взам. инв. № | Инв. № дубл. | Подп. и дата

Сервис 3924 ру

Формат	Зона	Поз	Обозначение	Наименование	Кол	Примечание
				Документация		
22			А1А043.040СБ	Сборочный чертеж		
				Сборочные единицы		
11		1	А1А043.050	Сектор	1	
		2	А1А043.050-01	Сектор	1	
				Стандартные изделия		
		3		Болт М10×25.36		
				ГОСТ 7798-70	6	
		4		Гайка М10.4		
				ГОСТ 5915-70	6	

Изм. | Лист | № докум. | Подп. | Дата

А1А043.040

Разраб. Ямпольская
Пров. Рубинская
Рук. гр. Грановский
Н. контр. Мерзлякова
Утв. Спивак

Панель торцевая

Лит | Лист | Листов
И | | 1

Госстрой СССР
Сантехпроект
г. Москва

Коп. Терентьева — Формат 11

Инв. № подл. | Подп. и дата | Взам. инв. № | Инв. № дубл. | Подп. и дата

Формат	Зона	Поз	Обозначение	Наименование	Кол	Примечание
				Документация		
22			А1А043.050СБ	Сборочный чертеж		
				Детали		
11		1	А1А043.018-02	Профиль	2	
		2	А1А043.018-03	Профиль	2	
		3	А1А043.018-04	Профиль	2	
11		4	А1А043.042	Уголок	2	
Б4		5	А1А043.043	Полоса		
				Лист В1,6 ГОСТ 3680-57 Ст.3 ГОСТ 16523-70		
				25-1×1891-1	3	0,59кг
Б4		6	А1А043.044	Лист		
				Лист В0,8 ГОСТ 3680-57 Ст.2 ГОСТ 16523-70		
				523-1×1861-1	2	6,1кг
Б4		7	А1А043.045	Профиль		
				Швеллер 40×20×3-		
				Ст 3кп ГОСТ 8278 63		
				L=1871-1	1	2,1кг
Б4		8	А1А043.046	Полоса		
				Лист В1,6 ГОСТ 3680-57 Ст 3 ГОСТ 16523-70		
				25-1×499-1	2	0,15кг

Изм. | Лист | № докум. | Подп. | Дата

А1А043.050

Разраб. Ямпольская
Пров. Рубинская
Рук. гр. Грановский
Н. контр. Мерзлякова
Утв. Спивак

Сектор

Лит | Лист | Листов
И | | 1 | 3

Госстрой СССР
Сантехпроект
г. Москва

Коп. Терентьева — Формат 11

Серия 5.904-15

Формат	Зона	Поз	Обозначение	Наименование	Кол	Примечание
Б4		9	А1А043.047	Лист		
				Лист В0,8 ГОСТ 3680-57 Ст2 ГОСТ 16523-70		
				345-1×1222-1	4	2,68кг
Б4		10	А1А043.048	Полоса		
				Лист В1,6 ГОСТ 3680-57 Ст.3 ГОСТ 16523-70		
				25-1×1196-1	4	0,37кг
Б4		11	А1А043.049	Полоса		
				Лист В1,6 ГОСТ 3680-57 Ст.3 ГОСТ 16523-70		
				25-1×365-1	4	0,11кг
Б4		12	А1А043.051	Плита		
				Плита мягкая		
				Марка 50; 540		
				ГОСТ 9573-72		
				984×1260	2	1,0кг
Б4		13	А1А043.052	Плита		
				Плита мягкая		
				Марка 50; 540		
				ГОСТ 9573-72		
				563×1873	1	2,1кг

Изм. | Лист | № докум. | Подп. | Дата

А1А043.050

Лист 2

Формат	Зона	Поз	Обозначение	Наименование	Кол	Примечание
			Переменные данные для исполнений			
				А1А043.050		
				Детали		
11		14	А1А043.053	Уголок	1	
11		15	А1А043.054	Профиль	1	
11		16	А1А043.055	Уголок	1	
11		17	А1А022.056	Уголок	1	
				А1А043.050-01		
				Детали		
		14	А1А043.053-01	Уголок	1	
		15	А1А043.054-01	Профиль	1	
		16	А1А043.055-01	Уголок	1	
		17	А1А022.056-01	Уголок	1	

Изм. | Лист | № докум. | Подп. | Дата

А1А043.050

Лист 3

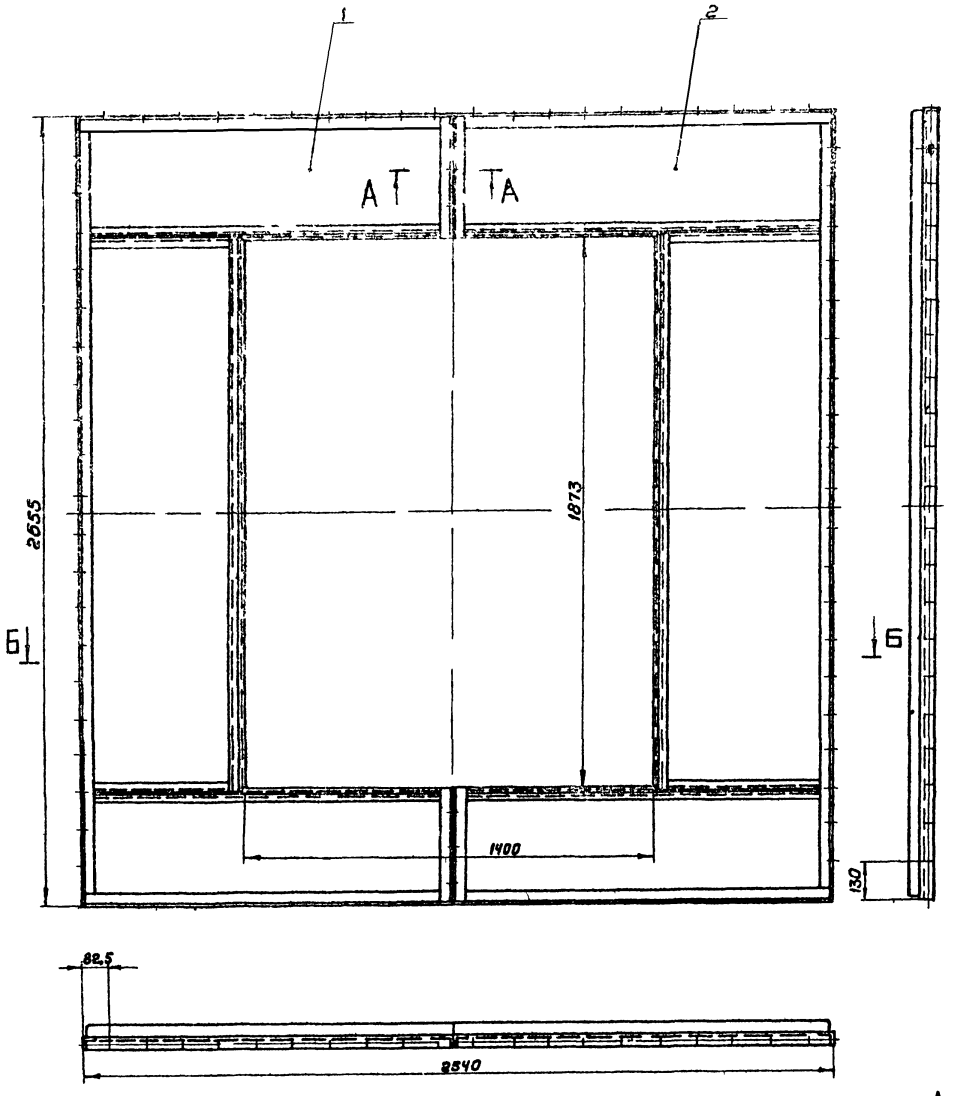

А-А
М1:2

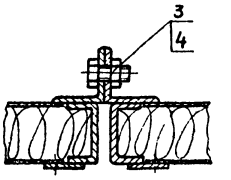

Б-Б
М 1:2

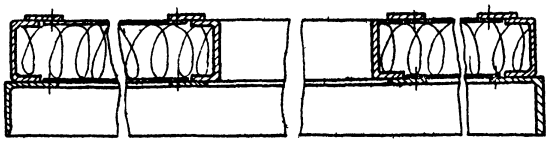

Размеры для справок

					А1А043.040 СБ			
Изм	Лист	N докум.	Подп.	Дата	Панель торцевая Сборочный чертеж	Лит	Масса	Масшт.
Разраб		Ямпольская				И	118,0	1:10
Пров		Рубинская						
Рук гр		Громовский				Лист	Листов 1	
Гл спец		Спивак				Гос трой ССР сантехпроект г Москва		
Н.контр		Мерзлякова						
Утв.		Гольтвегер						

Серия 3 904 15

Инв № подл	Подп. и дата	Взам. инв №	Инв № дубл	Подп. и дата

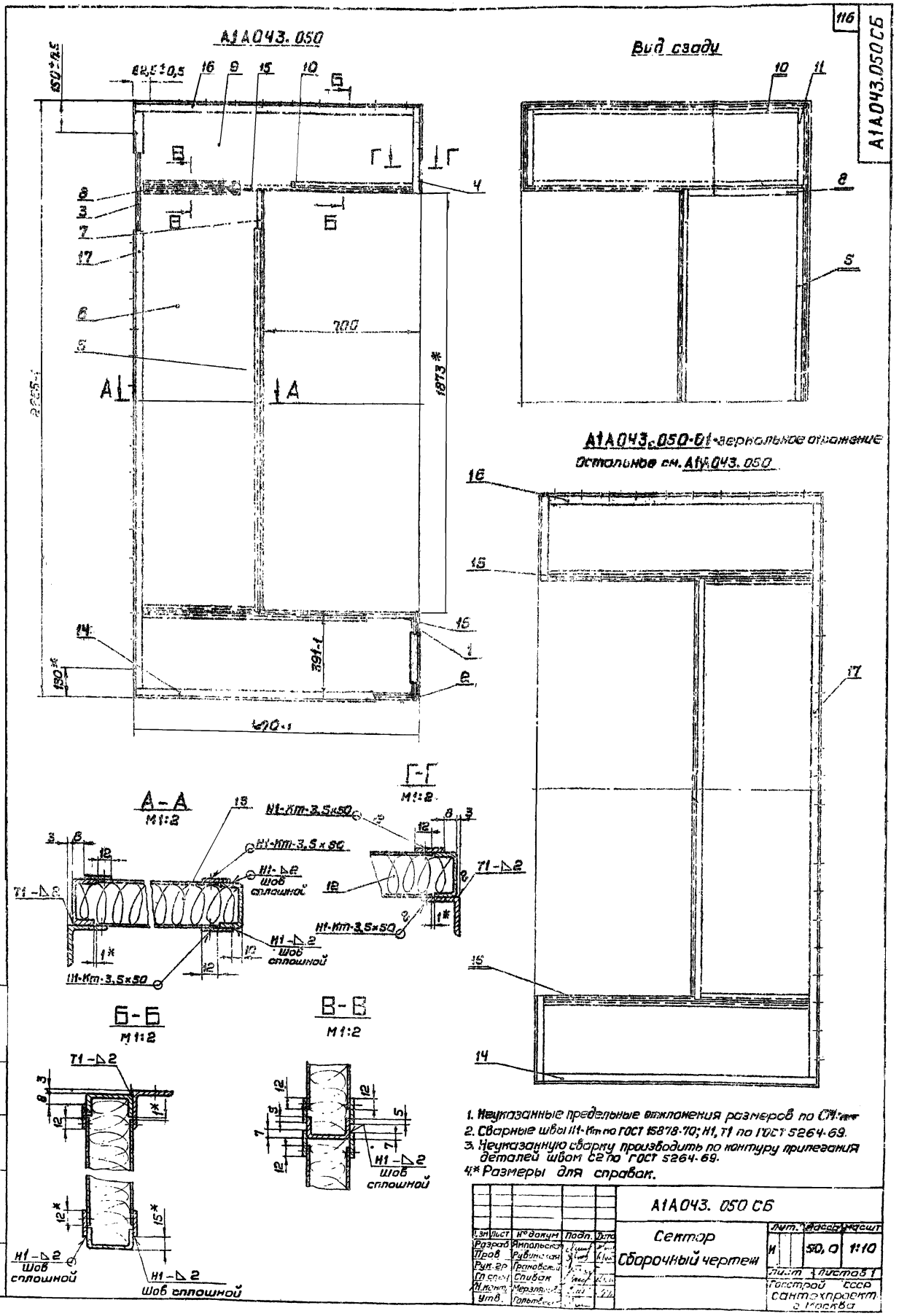
А1А043.050
Вид сзади
А1А043.050-01-зеркальное отражение
Остальное см. А1А043.050
А-А
М1:2
Г-Г
М1:2
Б-Б
М1:2
В-В
М1:2
Н1-Кт-3,5×50
Н1-Δ2
Шов сплошной
Т1-Δ2
700
1873*
391-1
1470-1
2225-1
150±0,5
82,5±0,5
1. Неуказанные предельные отклонения размеров по СТ1
2. Сварные швы Н1-Кт по ГОСТ 15878-70; Н1, Т1 по ГОСТ 5264-69.
3. Неуказанную сварку производить по контуру прилегания деталей швом С2 по ГОСТ 5264-69.
4.* Размеры для справок.
А1А043. 050 СБ
Сектор
Сборочный чертеж
Лит. И
Масса 50,0
Масшт 1:10
Лист
Листов 1
Гостстрой СССР
Сантехпроект
г. Москва
Разраб Ямпольская
Пров Рувинская
Рук. гр Грановский
Гл. спец Спивак
Н. контр Мерзляков
Утв. Гольтвеск

Формат	Зона	Поз.	Обозначение	Наименование	Кол.	Примечание
				Документация		
22			А1А043 060СБ	Сборочный чертеж		
				Детали		
11		1	А1А041. 343	Профиль	1	
11		2	А1А041. 345	Профиль	2	
11		3	А1А041. 347	Планка	4	
11		4	А1А041. 349	Уголок	2	
11		5	А1А043. 057	Уголок	2	

Изм.	Лист	№ докум.	Подп.	Дата
Разраб.		Ямпольская		
Пров.		Рубинская		
Рук. гр.		Гроновский		
Н. контр.		Мерзляков		
Утв.		Спивак		

А1А043 060

Панель перекрытия

Лит.	Лист	Листов
Н		1

Госстрой СССР Сантехпроект г. Москва

Копир Терентьева Формат 11

Инв. № подл. | Подп. и дата | Взам. инв. № | Инв. № дубл. | Подп. и дата

Формат	Зона	Поз.	Обозначение	Наименование	Кол.	Примечание
				Документация		
22			А1А043. 070СБ	Сборочный чертеж		
				Детали		
11		1	А1А041. 349	Уголок	2	
11		2	А1А041. 347	Планка	4	
11		3	А1А043. 017	Уголок	2	
11		4	А1А043. 018	Профиль	2	
		5	А1А043. 018-05	Профиль	2	
11		6	А1А043. 058	Уголок	2	
11		7	А1А043. 059	Лист	3	
		8	А1А043. 059-01	Лист	3	
Б4		9	А1А043. 061	Полоса		
				Лист В1 6 ГОСТ 3680-57 / Ст 3 ГОСТ 16523-70		
				25,1×860,1	2	0,27кг
Б4		10	А1А043.062	Полоса		
				Лист В1,6 ГОСТ 3680-57 / Ст.3 ГОСТ 16523-70		
				30 1×808 1	2	0,31кг
Б4		11	А1А043.063	Полоса		
				Лист В1,6 ГОСТ 3680 57 / Ст.3 ГОСТ 16523-70		
				25,1×2458,2	2	0,77кг

Изм.	Лист	№ докум.	Подп.	Дата
Разраб.		Ямпольская		
Пров.		Рубинская		
Рук. гр.		Гроновский		
Н. контр.		Мерзляков		
Утв.		Спивак		

А1А043. 070

Панель перекрытия утепленная

Лит.	Лист	Листов
Н	1	2

Госстрой СССР Сантехпроект г. Москва

Коп Терентьева Формат 11

Инв. № подл. | Подп. и дата | Взам. инв. № | Инв. № дубл. | Подп. и дата

Формат	Зона	Поз.	Обозначение	Наименование	Кол.	Примечание
Б4		12	А1А043. 064	Плита		
				Плита мягкая		
				Марка 50; S40		
				ГОСТ 9573-72		
				876×2530	1	4,3кг

А1А043. 070 Лист 2

А1А043 021

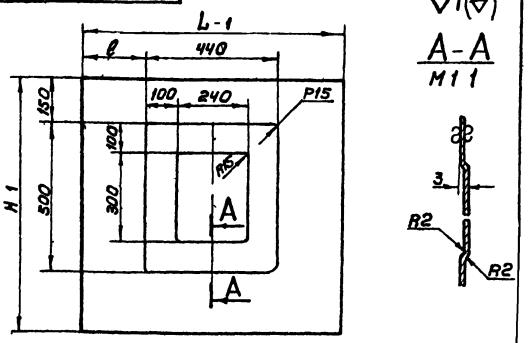

Обозначение	Размеры мм L	ℓ	H	Масса кг
А1А043 021	864	212	892	4,77
—01	834	197	879	4,7
—02	834	197	891	4,6

Неуказанные предельные отклонения размеров по СМ7

А1А043. 021

Лист

Изм.	Лист	№ докум.	Подп.	Дата
Разраб.		Ямпольская		
Пров.		Рубинская		
Рук. гр.		Гроновский		
Н. контр.		Мерзляков		
Утв.		Спивак		

Лит.	Масса	Масш.
Н	маблин.	—

Лист ВО ГОСТ 3680-57 Т 155

Госстрой СССР Сантехпроект г. Москва

Инв. № подл. | Подп. и дата | Взам. инв. № | Инв. № дубл. | Подп. и дата

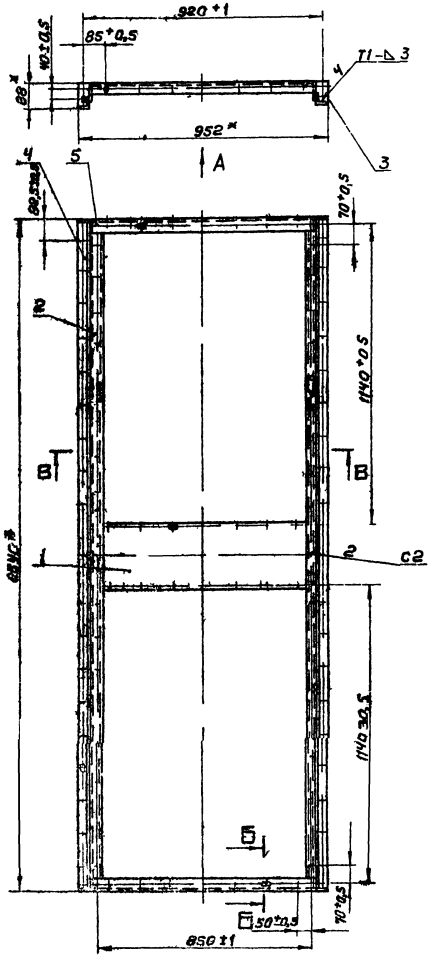

Вид А

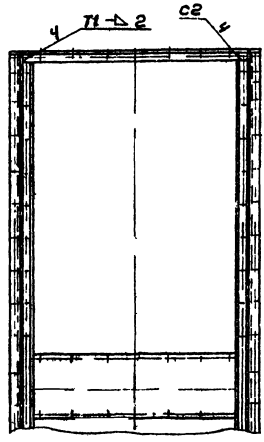

Б - Б
М1:2

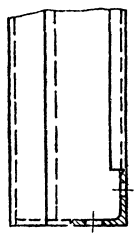

В - В
М1:2

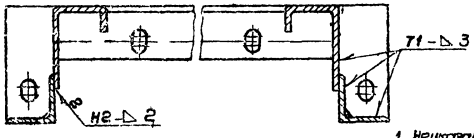

1. Неуказанные предельные отклонения размеров по СМ-7
2. Сборные швы по ГОСТ 5264-69
3. Размеры для справок.

					А1А043.060.С5			
Изм	Лист	№ докум	Подп	Дата	Панель перекрытия Сборочный чертеж	Лит	Масса	Масшт
Разраб		Ямпольская				Н	26,65	1:10
Пров		Рубинская				Лист	Листов 1	
Рук. гр.		Трановский				Гл. строй СССР сантехпроект г. Москва		
Н. лаб.		Спивак						
Н. отр.		Мерзлякова						
Утв.		Гл. пресс.						

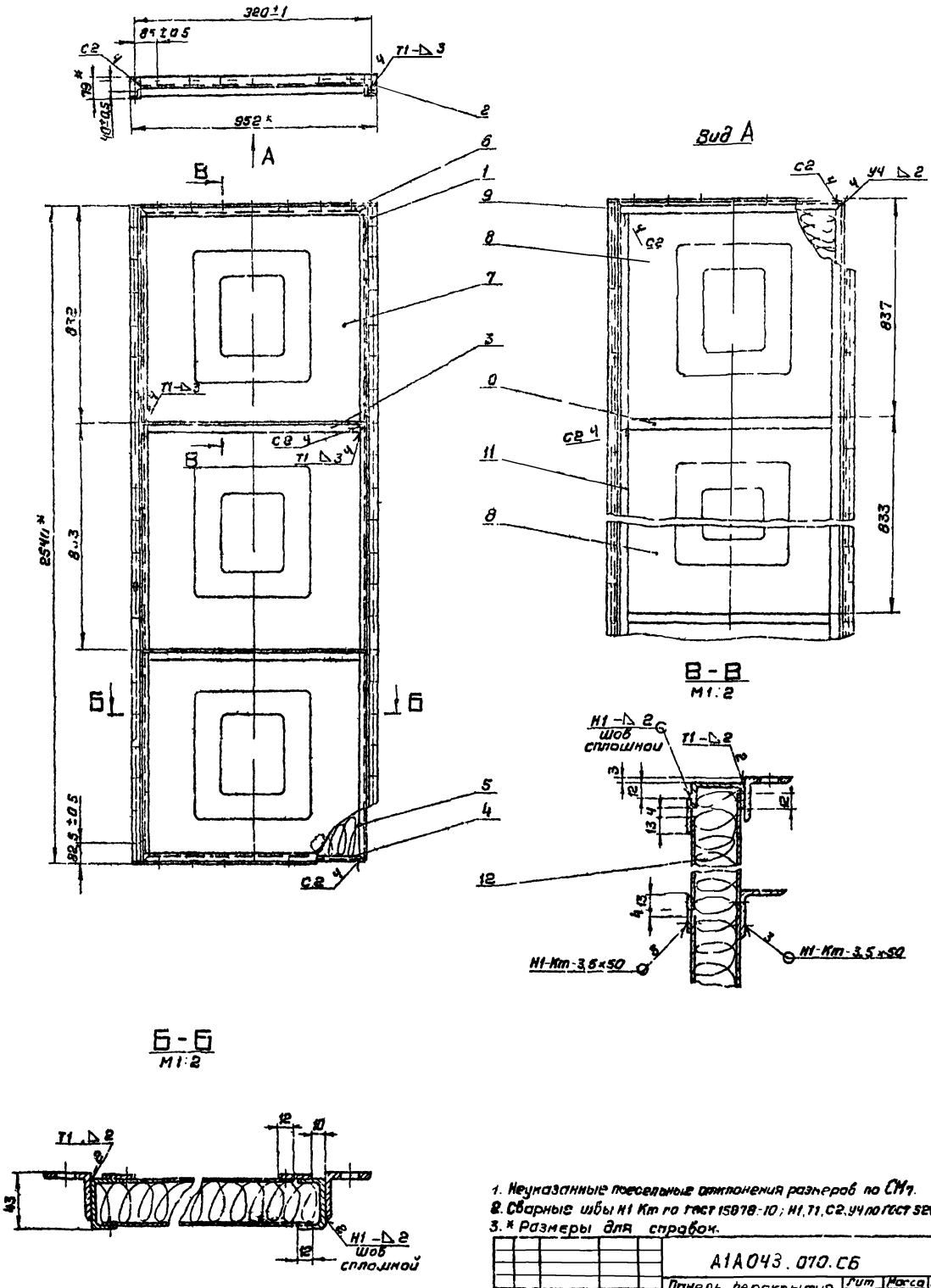

1. Неуказанные предельные отклонения размеров по СМ7.
2. Сварные швы Н1 Кт по ГОСТ 15878-10; Н1, Т1, С2, У4 по ГОСТ 5264-69.
3. * Размеры для справок.

					А1А043.070.СБ			
Изм	Лист	№ докум	Подп	Дата	Панель перекрытия	Лит	Масса	Масшт
Разраб		Яні ольжан				И	525	1:10
Пров		Рув			Сборочный чертеж	Лист	Листов 1	
Рук г						Госстрой СССР		
Пр		Г				Сантехпроект		
Н						г. Москва		
У в		Г						

Серия 3.904-15

А1А043 055

▽1 (▽)

А1А043 055 изображено
А1А043 055 01 зеркальное отражение

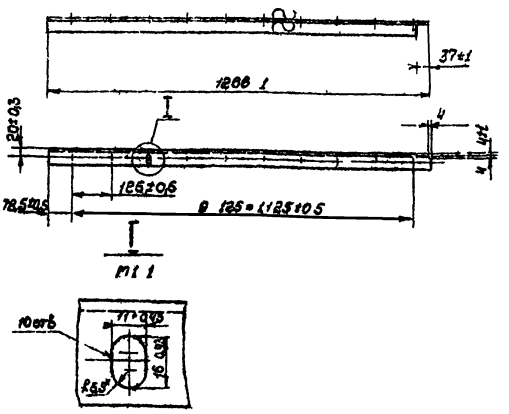

* Размер для справок

Изм.	Лист	№ докум.	Подп.	Дата	А1А043 055		
Разраб.		Ямпольская			Уголок	Лит	Масса	Масштаб
Пров.		Рубинская				И	2,1	1:10
Рук. группы		Грановский				Лист	Листов 1	
Н. контр.		Мерзляков			Уголок 36×36×3 ГОСТ 8509-72	Госстрой СССР	
Утв.		Спивак			Ст 3 ГОСТ 335 58	Сантехпроект г. Москва	

Копировал Хижняк Формат 11

А1А043 056

▽1 (▽)

А1А043.056 изображено
А1А043.056 01 зеркальное отражение

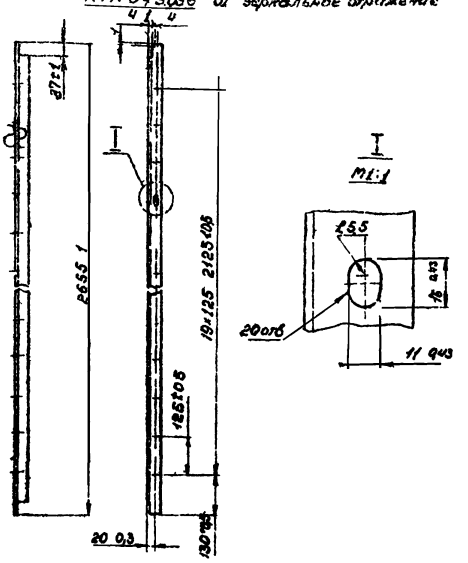

* Размер для справок

Изм.	Лист	№ докум.	Подп.	Дата	А1А043 056		
Разраб.		Ямпольская			Уголок	Лит	Масса	Масштаб
Пров.		Рубинская				И	4,3	1:10
Рук. группы		Грановский				Лист	Листов 1	
Н. контр.		Мерзляков			Уголок 36×36×3 ГОСТ 8509 72	Госстрой СССР	
Утв.		Спивак			Ст 3 ГОСТ 335 58	Сантехпроект г. Москва	

Копировал Хижняк Формат 11

А1А043 054

▽1 (▽)

А1А043 054 изображено
А1А043 054 01 зеркальное отражение

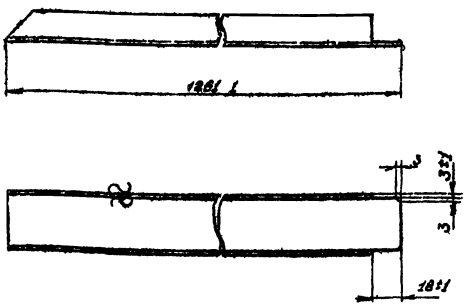

Изм.	Лист	№ докум.	Подп.	Дата	А1А043.054		
Разраб.		Ямпольская			Профиль	Лит	Масса	Масштаб
Пров.		Рубинская				И	1,44	1:2
Рук. группы		Грановский				Лист	Листов 1	
Н. контр.		Мерзляков			Швеллер 40×20 2 –	Госстрой СССР	
Утв.		Спивак			Ст 3 кп ГОСТ 8278 63	Сантехпроект г. Москва	

А1А043.042

▽1 (▽)

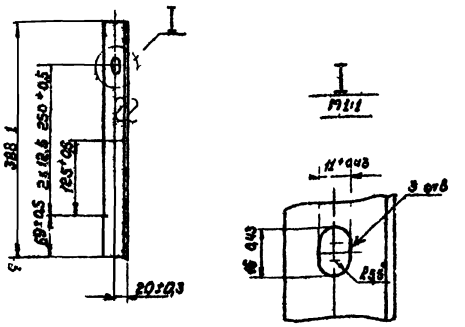

* Размер для справок

Изм.	Лист	№ докум.	Подп.	Дата	А1А043.042		
Разраб.		Ямпольская			Уголок	Лит	Масса	Масштаб
Пров.		Рубинская				И	0,64	1:5
Рук. группы		Грановский				Лист	Листов 1	
Н. контр.		Мерзляков			Уголок 36×36×3 ГОСТ 8509 72	Госстрой СССР	
Утв.		Спивак			Ст 3 ГОСТ 335-56	Сантехпроект г. Москва	

A1A043.059

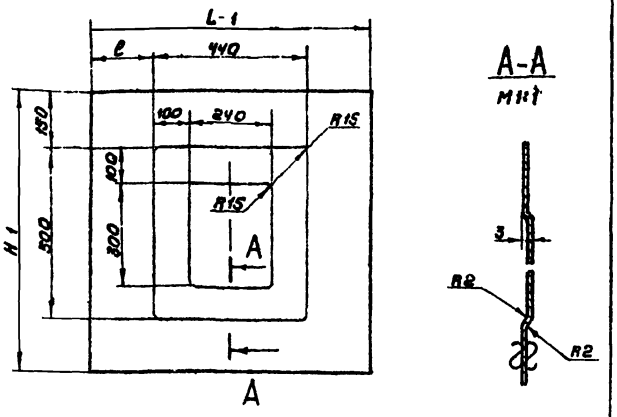

Размеры мм

Обозначение	L	ℓ	H	Масса, кг
A1A043 059	864	212	837	4.5
— 01	834	197	826	4,3

Неуказанные предельные отклонения размеров по СМ7

Изм	Лист	№ докум	Подп	Дата
Разраб	Ямпольская			
Пров	Рувинская			
Рук. гр	Грановский			
Н контр	Мерзлякова			
Утв	Спивак			

A1A043.059

Лист

Лист: ВОВ ГОСТ 3680-57; Ст.2 ГОСТ 16523-70

Лит: Н; Масса: Смотри таблицу; Масшт: —

Лист; Листов 1

Госстрой СССР Сантехпроект г. Москва

Копировал Терентьева; Формат 11

A1A043.058

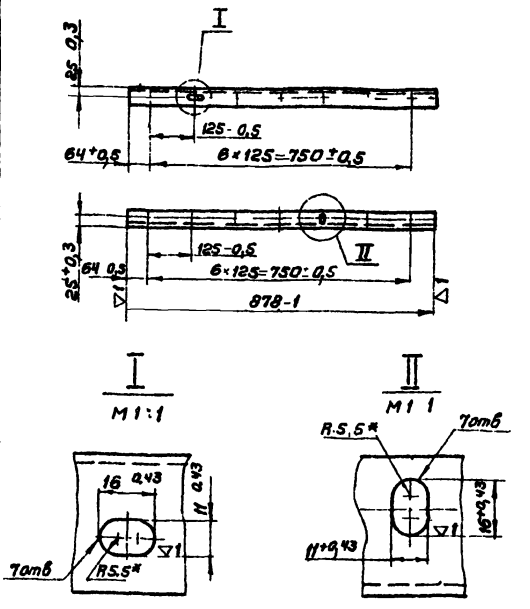

* Размеры для справок

Изм	Лист	№ докум	Подп	Дата
Разраб	Ямпольская			
Пров	Рувинская			
Рук. гр	Грановский			
Н контр	Мерзлякова			
Утв	Спивак			

A1A043.058

Уголок

Уголок 40×40 3 ГОСТ 8509-72; Ст.3 ГОСТ 535 58

Лит: Н; Масса: 1,62; Масштаб: 1:10

Лист; Листов 1

Госстрой СССР Сантехпроект г. Москва

Копировал Терентьева; Формат 11

A1A043 057

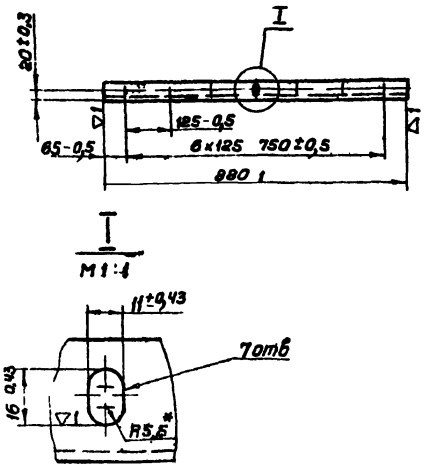

* Размер для справок

Изм	Лист	№ докум	Подп	Дата
Разраб	Ямпольская			
Пров	Рувинская			
Рук. гр	Грановский			
Н контр	Мерзлякова			
Утв	Спивак			

A1A043.057

Уголок

Лит: Н; Масса: 1,4; Масштаб: 1:10

Лист; Листов 1

Листок 36×36 3 ГОСТ 8509-72; Ст.3 ГОСТ 535-58

Госстрой СССР Сантехпроект г. Москва

A1A043 053

A1A043 053 изображено

A1A043 053 01 зеркальное отражение

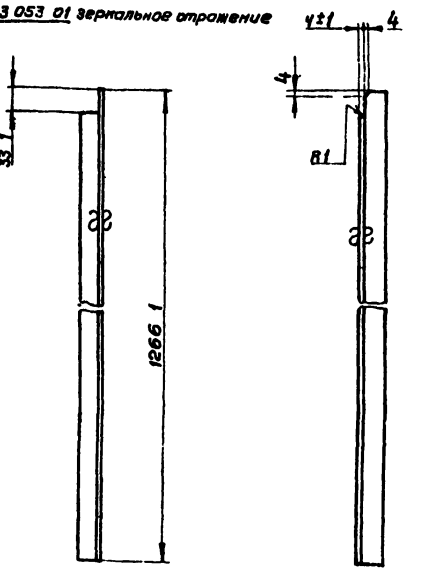

Неуказанные предельные отклонения размеров по СМ7

Изм	Лист	№ докум	Подп	Дата
Разраб	Ямпольская			
Пров	Рувинская			
Рук. гр	Грановский			
Н контр	Мерзлякова			
Утв	Спивак			

A1A043.053

Уголок

Уголок 36×36 3 ГОСТ 8509-72; Ст.3 ГОСТ 535-58

Лит: Н; Масса: 2,1; Масшт: 1:5

Лист; Листов 1

Госстрой СССР Сантехпроект г. Москва

Серия 3 904-15

gost.e-ecolog.ru