ГОСУДАРСТВЕННЫЙ КОМИТЕТ СОВЕТА МИНИСТРОВ СССР ПО ДЕЛАМ СТРОИТЕЛЬСТВА

/ГОССТРОЙ СССР/

ТИПОВЫЕ КОНСТРУКЦИИ И ДЕТАЛИ ЗДАНИЙ И СООРУЖЕНИЙ

СЕРИЯ 3.904-15

ПРИТОЧНЫЕ ВЕНТИЛЯЦИОННЫЕ КАМЕРЫ ПРОИЗВОДИТЕЛЬНОСТЬЮ от 3,5 до 150 тыс $м^3/ч$ С СЕКЦИЯМИ ОРОШЕНИЯ ДЛЯ ТЕПЛОНОСИТЕЛЯ - ВОДА

ВЫПУСК 1-3

КОНСТРУКЦИИ КАМЕР/РАБОЧИЕ ЧЕРТЕЖИ/

ЧАСТЬ I СТР /2-77/

ПРИТОЧНАЯ ВЕНТИЛЯЦИОННАЯ КАМЕРА ТИПА 1ПК50

ПРОИЗВОДИТЕЛЬНОСТЬЮ от 25 до 50 тыс $м^3/ч$

РАЗРАБОТАНЫ
ГПИ САНТЕХПРОЕКТ
ГОССТРОЯ СССР

УТВЕРЖДЕНЫ
И ВВЕДЕНЫ В ДЕЙСТВИЕ
С 1 октября 1974г.
ГЛАВПРОМСТРОЙПРОЕКТОМ ГОССТРОЯ СССР
ПРИКАЗ № 42 ОТ 26/IX 1974г.

gost.e-ecolog.ru

Наименование	Обозначение	Стр.
Содержание	—	2
Пояснительная записка	А1А041.000 ПЗ	3
Приточная вентиляционная камера		
типа 1ПК50 с секцией орошения	А1А041.000	3÷6
Приточная вентиляционная камера		
типа 1ПК50 с фильтр	А1А042.000	7÷9
Приточная вентиляционная		
камера типа 1ПК50	А1А043.000	10÷12
Секция соединительная	А1А041.010	13,16
Панель перекрытия	А1А041.020	13,17,19,20
Панель передняя	А1А041.030	13,18÷20,24
Панель задняя	А1А041.040	14,18÷20,24
Панель торцевая	А1А041.050	14,21,27
Конфузор	А1А041.060	15,21,22,25
Сектор	А1А041.[illegible]	15,23,24,26
Решетка ограждающая	А1А041.[illegible]	15,25
Секция орошения	А1А041.[illegible]	27÷30,36
Панель передняя	А1А041.100	31÷36
Коллектор	А1А041.110	31, 37
Коллектор	А1А041.1[illegible]	31, 35, 36,38, 40
Стояк	А1А041.[illegible]	39,40
Панель задняя	А1А041.1[illegible]	33,34, 34,41
Панель перекрытия	А1А041.[illegible]	33,39,42
Узел подачи воды к форсункам	А1А041.1[illegible]	39,43
Поддон	А1А041.[illegible]	35,44,48
Каркас	А1А041.180	34,44 48÷53
Ограничитель уровня воды	А1А041.190	54,55
Патрубок	А1А041.200	54,56

Наименование	Обозначение	Стр.
Корпус фильтра	А1А041.210	52,54,57
Труба	А1А041.220	54,56,[illegible]
Труба	А1А041.230	56,58
Опора	А1А041.240	58,5[illegible]
Фильтр	А1А041.250	58,60
Кольцо	А1А041.260	58,61
Патрубок с фланцем	А1А041.270	62,63
Секция калориферная	А1А041.280	63÷6[illegible] 73,105
Рама	А1А041.290	67,70÷7[illegible]
Щиток	А1А041.300	70,76,7[illegible]
Секция приемная с фильтром	А1А041.310	78÷80,90
Корпус фильтра	А1А041.320	78,81, 82,89
Панель верхняя	А1А041.330	83÷85
Панель передняя	А1А041.340	86,83, 86÷90
Панель задняя	А1А041.350	88÷92
Панель торцевая	А1А041.360	91,93
Сектор верхний	А1А041.370	89,91,94, 95,97,99
Сектор нижний	А1А041.380	89, 94 96-97
Панель боковая	А1А041.390	98,99,106
Решетка опорная	А1А041.400	98,100
Решетка съемная	А1А041.410	98,100,104
Панель перекрытия	А1А041.420	101,102, 104÷106
Панель перекрытия утепленная	А1А041.430	90÷101, 103÷106
Секция приемная	А1А043.010	107,109
Панель передняя	А1А043.020	88,90,101,10[illegible] 110-112,117
Панель задняя	А1А043.030	108,111÷11[illegible] 117
Панель торцевая	А1А043.040	114,115
Сектор	А1А043.050	112,114,116 120,121
Панель перекрытия	А1А043.060	105,106, 117,118
Панель перекрытия утепленная	А1А043.070	105,111,112, 117,119,121

Серия 3.904-15

Изм.	Лист	№ докум.	Подп.	Дата
Разраб.	Ямпольская			8/101
Пров.	Рувинская			10/[illegible]
Рук. гр.	Грановский			24/[illegible]
[illegible]	[illegible]			[illegible]

Содержание

Лит.	Лист	Листов
И		1

Госстрой СССР
Сантехпроект

Инв. № подл. | Подп. и дата | Взам. инв. № | Инв. № дубл. | Подп. и дата

В данном альбоме приведены рабочие чертежи приточной вентиляционной камеры 1ПК50.

Камера предназначена для промышленного и гражданского строительства и может применяться в качестве вентиляционной и отопительно-вентиляционной установки.

Камера состоит из отдельных секций приемной, калориферной, орошения, соединительной и вентиляторного агрегата.

В зависимости от требований проекта, приточные камеры могут изготавливаться в следующих вариантах:

1 С полным набором секций
2 Без секции орошения и приемной секцией с фильтром
3 Без секции орошения и приемной секцией без фильтра

Приемная секция для всех вариантов может изготавливаться, в зависимости от требований проекта, с рециркуляционными заслонками или без них, а также с утепленными заслонками с электроподогревом или с утепленными заслонками без электроподогрева.

В зависимости от требований проекта, приточные венткамеры могут изготавливаться правыми или левыми.

У левой камеры обслуживание осуществляется с левой стороны, если смотреть со стороны входа воздуха. У правой — с правой стороны. На чертежах показана левая камера. Конструкция камер позволяет собирать их левого и правого исполнения из одних и тех же элементов, кроме секции орошения, передняя и задняя панели которой с поддон должны изготавливаться как зеркальное отражение.

В комплект рабочих чертежей камеры входят чертежи узлов и деталей, используемых для всех камер, а также чертежи унифицированных воздушных заслонок (утепленных, рециркуляционных и обводных). Чертежи общих для всех камер узлов и деталей приведены в выпуске 1-7 настоящей серии „Унифицированные узлы". В этом же альбоме приведены технические требования, обязательные при изготовлении венткамер. Чертежи унифицированных воздушных заслонок приведены в выпуске 1-8 настоящей серии.

В спецификацию приемной секции приточной камеры 1ПК50 включены утепленные заслонки типа „У" и утепленные клапаны типа „КВУ." Заслонки и клапаны имеют одинаковые технические характеристики и присоединительные размеры и одинаково пригодны для приточных-венткамер. Однако, клапаны типа „КВУ", изготавливаемые Вентспилсским вентиляторным заводом, выпускаются в настоящее время в недостаточном количестве. Поэтому в комплект чертежей приточных камер включены чертежи заслонок типа „У", чтобы, в случае необходимости, была возможность изготовить утепленные заслонки на месте изготовления камер.

В соответствии с изложенным при изготовлении приточной венткамеры 1ПК50 необходимо пользоваться настоящим выпуском, выпуском 1-7 и выпуском 1-8.

Комплект поставки венткамеры оговаривается при заказе. Форма бланка-заказа приложена в выпуске 1-7.

Данные для подбора приточных венткамер и их технические характеристики приведены в выпуске 0 настоящей серии.

Изм	Лист	N докум.	Подп	Дата	A1A041.000ПЗ			
Рук. гр.		Грановский			Пояснительная записка	Лит	Лист	Листов
Гл. спец.		Спивак				И		1
Н. контр.		Мерзлякова				Госстрой СССР Сантехпроект г. Москва		
Нач. отд.		Гольтвегер						
Гл. инж.		Шиллер						

Инв. № подл. | Подп. и дата | Взам. инв. № | Инв. № дубл. | Подп. и дата

Формат 12

Серия 3 904-15

Формат	Зона	Поз.	Обозначение	Наименование	Кол.	Примечание
				Документация		
22			A1A041.000СБ	Сборочный чертеж		
				Сборочные единицы		
11		1	A1A041.010	Секция соединительная	1	
11		2	A1A041.090	Секция орошения	1	
11		3	A1A041.270	Патрубок с фланцем	1	
11		4	АЗД045.000-02	Заслонка воздушная утепленная	1	
				Детали		
64		5	A1A041.001	Прокладка Картон Б2 ГОСТ 9347-60 40-1 × 875-1	2	0,06 кг
64		6	A1A041.002	Прокладка Картон Б2 ГОСТ 9347-60 40-1 × 955-1	2	0,065 кг
64		7	A1A041.003	Прокладка Картон Б2 ГОСТ 9347-60 ф1250+1 × ф1322-1	2	0,027 кг

Изм	Лист	N докум.	Подп	Дата	A1A041.000			
Разраб.		Ятпольская			Приточная вентиляционная камера типа 1ПК50 Секция орошения	Лит	Лист	Листов
Пров.		Рувинская				И	1	6
Рук. груп.		Грановский				Госстрой СССР Сантехпроект г. Москва		
Н. контр.		Мерзлякова						
Утв.		Спивак						

Инв. № подл. | Подп. и дата | Взам. инв. № | Инв. № дубл. | Подп. и дата

Копировал: Мельникова

Формат 11

Формат	Зона	Поз.	Обозначение	Наименование	Кол.	Примечание
64		8	A1A041.004	Прокладка Резина-пластина ЗТ-с ГОСТ 7338-65 36 × 2609	2	0,5 кг
64		9	A1A041.005	Прокладка Резина-пластина ЗТ-с ГОСТ 7338-65 36 × 2619	2	0,5 кг
64		10	A1A041.006	Прокладка Резина-пластина ЗТ-с ГОСТ 7338-65 36 × 2520	1	0,48 кг.
64		11	A1A041.007	Прокладка Резина-пластина ЗТ-с ГОСТ 7338-65 36 × 2540	2	0,49 кг
64		12	A1A041.008	Прокладка Резина-пластина ЗТ-с ГОСТ 7338-65 36 × 2655	2	0,6 кг.
				Стандартные изделия		
				Болты ГОСТ 7798-70		
		13		М8 × 20.36	54	
		14		М10 × 25.36	280	
				Гайки ГОСТ 5915-70		
		15		М8-4	54	
		16		М10-4	280	
		17		Шайба 10 ГОСТ 10905-66	60	

Изм	Лист	N докум.	Подп.	Дата	A1A041000	Лист
						2

Инв. № подл. | Подп. и дата | Взам. инв. № | Инв. № дубл. | Подп. и дата

12978-04 4 Копировал: Мельникова

Формат 11

Формат	Зона	Поз.	Обозначение	Наименование	Кол.	Примечание
		18		Вставка ВНА 12,5 2.494-8	1	
		19		Вставка ВВ 12,5 2.494-8	1	
				Прочие изделия		
		20		Вентагрегат Ц4-70 №4,25 ТУ22-2495-72	1	
		21		Клапан воздушный утепленный КВУ 1200×1400 ТУ22-2071-70	1	
		22		Материал фильтрующий из упругого стекловолокна марки ФСВУ ширина 1200 мм ТУ21-10-369-70	50м	
			Переменные данные для исполнений			
				А1А041.000		
				Сборочные единицы		
11		23	А1А041 280	Секция калориферная	1	
11		24	А1А041 310	Секция приемная с фильтром	1	

Подп. и дата | Инв. № дубл. | Взам. инв. № | Подп. и дата | Инв. № подл.

Изм. | Лист | № докум. | Подп. | Дата

А1А041.000 Лист 3

Копировал: Формат 11

Формат	Зона	Поз.	Обозначение	Наименование	Кол.	Примечание
				А1А041.000-01		
				Сборочные единицы		
11		23	А1А041.280-01	Секция калориферная	1	
11		24	А1А041.310	Секция приемная с фильтром	1	
				А1А041.000-02		
				Сборочные единицы		
11		23	А1А041.280-02	Секция калориферная	1	
11		24	А1А041.310	Секция приемная с фильтром	1	
				А1А041.000-03		
				Сборочные единицы		
		23	А1А041.280-03	Секция калориферная	1	
11		24	А1А041.310	Секция приемная с фильтром	1	
				А1А041.000-04		
				Сборочные единицы		
		23	А1А041.280-04	Секция калориферная	1	
11		24	А1А041.310	Секция приемная с фильтром	1	

Подп. и дата | Инв. № дубл. | Взам. инв. № | Подп. и дата | Инв. № подл.

Изм. | Лист | № докум. | Подп. | Дата

А1А041.000 Лист 4

Копировал: Формат 11

Формат	Зона	Поз.	Обозначение	Наименование	Кол.	Примечание
				А1А041.000-05		
				Сборочные единицы		
		23	А1А041.280-05	Секция калориферная	1	
11		24	А1А041.310	Секция приемная с фильтром	1	
				А1А041.000-06		
				Сборочные единицы		
		23	А1А041.280	Секция калориферная	1	
		24	А1А041.310-01	Секция приемная с фильтром	1	
				А1А041.000-07		
				Сборочные единицы		
		23	А1А041.280-01	Секция калориферная	1	
		24	А1А041.310-01	Секция приемная с фильтром	1	
				А1А041.000-08		
				Сборочные единицы		
		23	А1А041.280-02	Секция калориферная	1	
		24	А1А041.310-01	Секция приемная с фильтром	1	

Серия 3.904-15

Подп. и дата | Инв. № дубл. | Взам. инв. № | Подп. и дата | Инв. № подл.

Изм. | Лист | № докум. | Подп. | Дата

А1А041.000 Лист 5

Формат 11

Формат	Зона	Поз.	Обозначение	Наименование	Кол.	Примечание
				А1А041.000-09		
				Сборочные единицы		
		23	А1А041 280-03	Секция калориферная	1	
		24	А1А041 310-01	Секция приемная с фильтром	1	
				А1А041.000-10		
				Сборочные единицы		
		23	А1А041 280-04	Секция калориферная	1	
		24	А1А041 310-01	Секция приемная с фильтром	1	
				А1А041.000-11		
				Сборочные единицы		
		23	А1А041 280-05	Секция калориферная	1	
		24	А1А041 310-01	Секция приемная с фильтром	1	

Подп. и дата | Инв. № дубл. | Взам. инв. № | Подп. и дата | Инв. № подл.

Изм. | Лист | № докум. | Подп. | Дата

А1А041.000 Лист 6

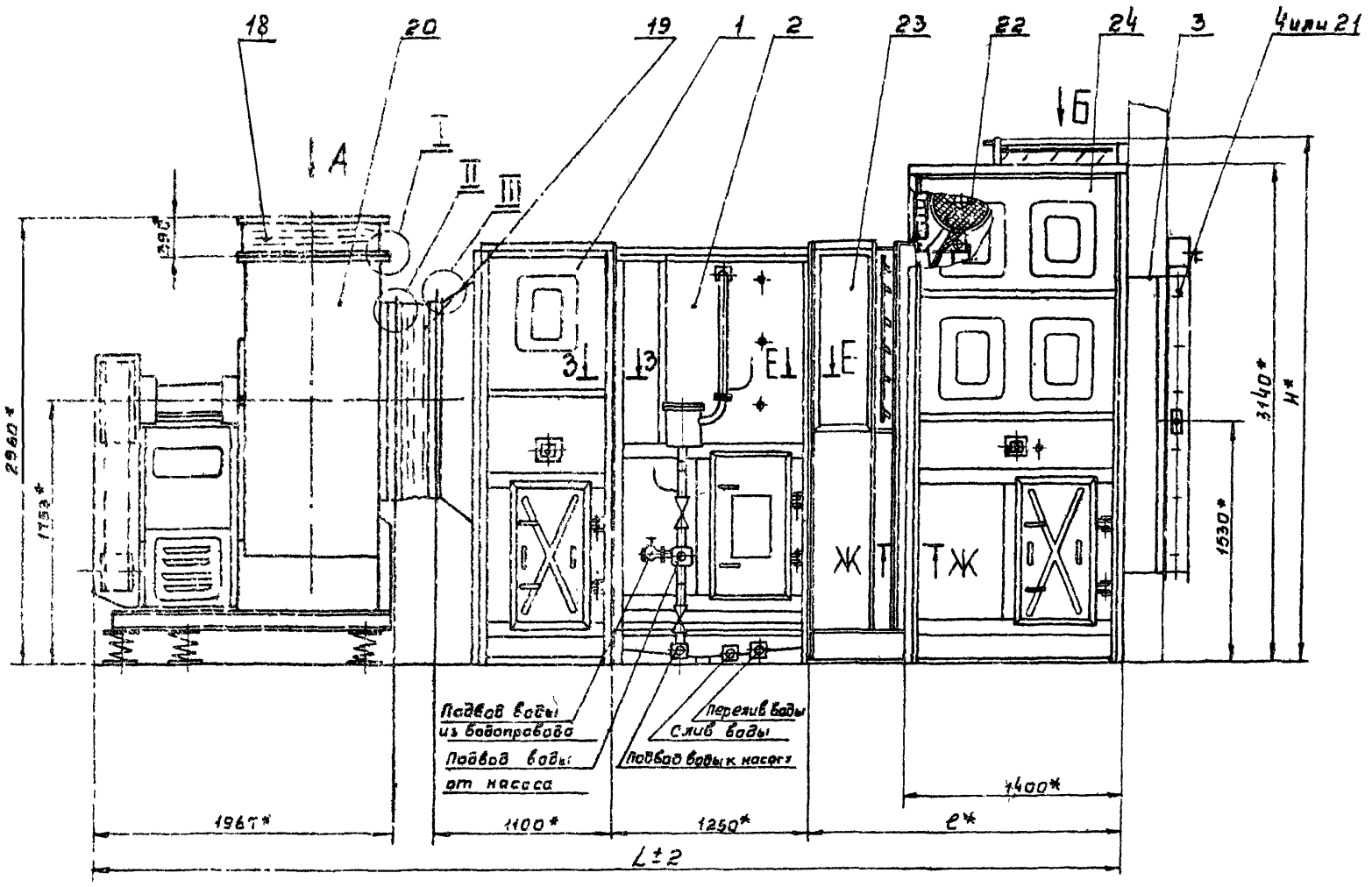

1. В качестве вентиляторных установок должны поставляться вентиляторные агрегаты с одним из комплектов: А12,5-1; А12,5-2; А12,5-3; А12,5-4; А12,5-5, А12,5-6.
Обозначение комплектов принято по „Руководству по подбору центробежных вентиляторных агрегатов" - серия А8-156.
2. Таблицу исполнений см. лист 2
3. * Размеры для справок.

					А1А041 000 СБ			
Изм	Лист	№ докум	Подп	Дата	Приточная вентиляционная камера типа 1ПК50 с секцией орошения Сборочный чертеж	Лит.	Масса	Масштаб
Разраб.		Ямпольская		21/VIII		И	см. табл	
Пров.		Рувинская		10/VIII		Лист 1	Листов 2	
Рук. группы		Грановский		20.8.77		Госстрой СССР Сантехпроект г. Москва		
Гл. спец.		Спивак		21.8.77				
Н. контр.		Мерзлякова		21.8.77				
Утв.		Гостевегер						

Серия 3.904-15

Инв. № подл. | Подп. и дата | Взам. инв. № | Инв. № дубл. | Подп. и дата

Обозначение	Размеры, мм			Масса, кг
	L	B	H	
А1А041 000	6541	1824	5д-1	5324
-01	6621	1904		5918
-02	6358	1641		4582
-03	6398	1681		4984
-04	6724	2007		5950
-05	6844	2127		6863
-06	6541	1824	—	4864
-07	6621	1904		5868
-08	6358	1641		4522
-09	6398	1681		4924
-10	6724	2007		5896
-11	6844	2127		6803

Вид А
М 1:10

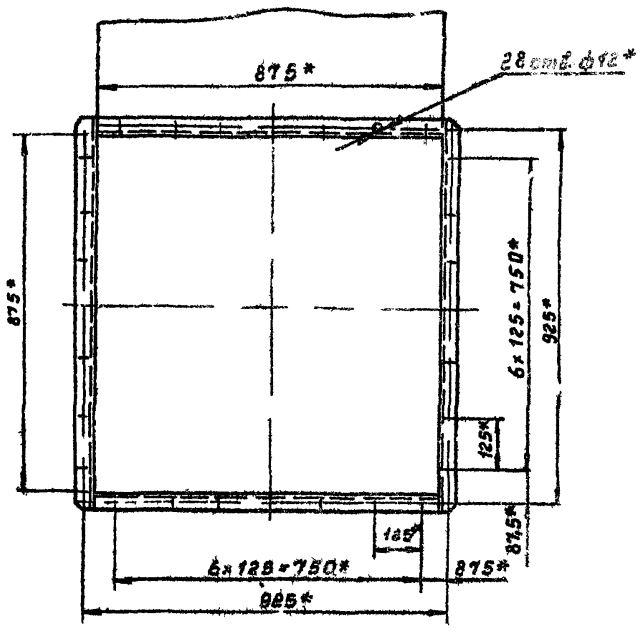

Вид Б
М 1:10

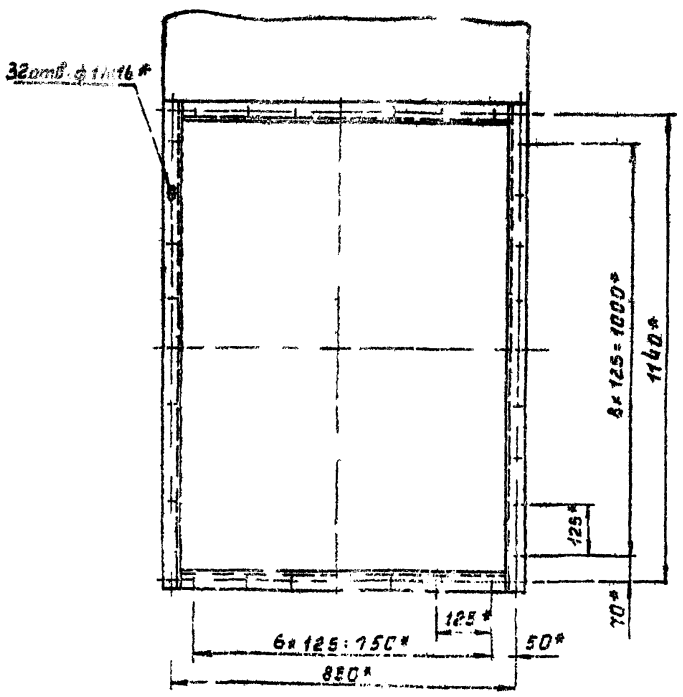

Вид В
М 1:10

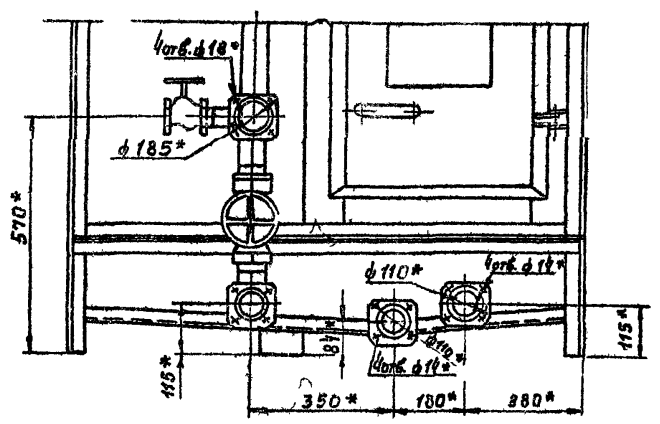

И–И
М 1:2

Д–Д
М 1:2

Ж–Ж
М 1:2

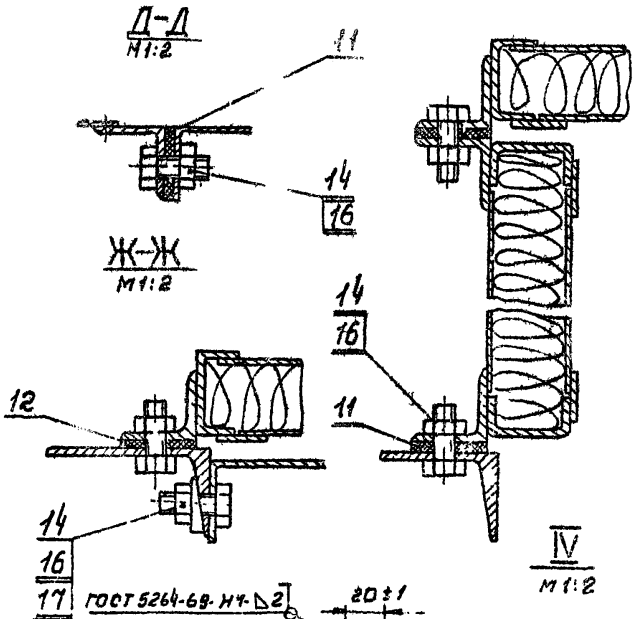

IV
М 1:2

				А1А041.000 СБ	
Изм.	Лист	№ докум.	Подп.	Дата	Приточная вентиляционная камера тип. 1П № 50 с секцией орошения. Сборочный чертеж	Лит.	Масса	Масштаб
Разраб.		Ямпольская		2/VII				
Пров.		Рубинская		2/VII		И	-	
Н. контр.		Романовский				Лист 2	Листов 2	
Гл. спец.		Липман		4.VII				
Н. контр.		Кирдяшкина		2.VII		Госстрой СССР Сантехпроект г. Москва		
Нач.		Ольштейнер						

125-78-04

Серия 3.904-45

Инв. № подл. | Подп. и дата | Взам. инв. № | Инв. № дубл. | Подп. и дата

Копировал

Формат	Зона	Поз.	Обозначение	Наименование	Кол.	Примечание
				Документация		
*			А1А042.000 СБ	Сборочный чертеж		*12,22
				Сборочные единицы		
11		1	А1А041.010	Секция соединительная	1	
11		2	А1А041.270	Патрубок с фланцем	1	
11		3	А3Д045.000-02	Заслонка воздушная		
				утепленная	1	
				Детали		
Б4		4	А1А042.001	Прокладка		
				Резина-пластина		
				ЗТ-С ГОСТ 7338-65		
				36 × 2609	2	0,5 кг
Б4			А1А042.002	Прокладка		
				Резина-пластина		
				ЗТ-С ГОСТ 7338-65		
				36 × 2520	1	0,48 кг
Б4		6	А1А042.003	Прокладка		
				Картон Б2		
				ГОСТ 9347-60		
				40-1 × 875-1	2	0,06 кг

Изм.	Лист	№ докум.	Подп.	Дата
Разраб.		Ямпольская		
Пров.		Рувинская		
Рук. группы		Грановский		20.8.73
Н. контр.		Мерзлякова		
Утв.		Спивак		

А1А042.000

Приточная вентиляционная камера типа 1ПК 50 с фильтром

Лит.	Лист	Листов
И	1	6

Госстрой СССР Сантехпроект г. Москва

Копировал: [signature] Формат 11

Подп. и дата | Инв. № дубл. | Взам. инв. № | Подп. и дата | Инв. № подл.

7

Формат	Зона	Поз.	Обозначение	Наименование	Кол.	Примечание
Б4		7	А1А042.004	Прокладка		
				Картон Б2		
				ГОСТ 9347-60		
				40-1 × 955-1	2	0,065 кг
Б4		8	А1А042.005	Прокладка		
				Картон Б2		
				ГОСТ 9347-60		
				ф 1250+1 × ф 1322-1	2	0,027 кг
Б4		9	А1А042.006	Прокладка		
				Резина-пластина		
				ЗТ-С ГОСТ 7338-65		
				36 × 2655	2	0,6 кг
				Стандартные изделия		
				Болты ГОСТ 7798-70		
		10		М8 × 20,36	54	
		11		М10 × 25,36	220	
				Гайки ГОСТ 5915-70		
		12		М8,4	54	
		13		М10,4	280	
		14		Шайба 10 ГОСТ 10906-66	60	
		15		Вставка ВНА 12,5 / 2494-8	1	
		16		Вставка ВВ 12,5 / 2,494-8	1	
				Прочие изделия		
		17		Вентагрегат		
				Ц4-70 № 12,5		
				ТУ 22-2495-72		

Изм.	Лист	№ докум.	Подп.	Дата

А1А042.000

Лист 2

Копировал [signature] Формат 11

Подп. и дата | Инв. № дубл. | Взам. инв. № | Подп. и дата | Инв. № подл.

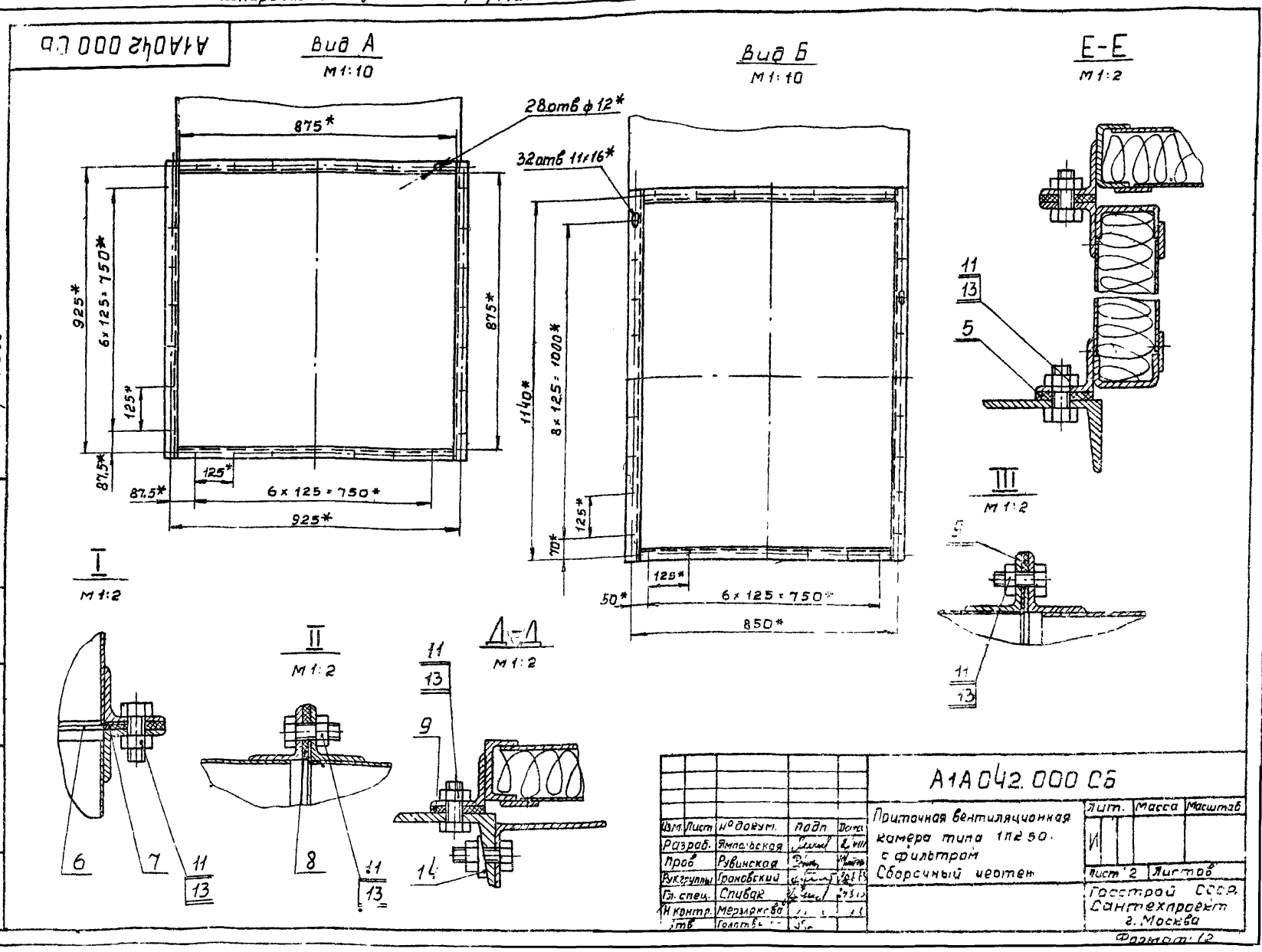

Серия 3.904-15

Изм.	Лист	№ докум.	Подп.	Дата
Разраб.		Ямпольская		
Пров.		Рувинская		
Рук. группы		Грановский		
Гл. спец.		Спивак		
Н. контр.		Мерзлякова		
Утв.		Голотв.		

А1А042.000 СБ

Приточная вентиляционная камера типа 1ПК 50 с фильтром. Сборочный чертеж

Лит.	Масса	Масштаб
И		

Лист 2 Листов

Госстрой СССР Сантехпроект г. Москва

Формат 12

Подп. и дата | Инв. № дубл. | Взам. инв. № | Подп. и дата | Инв. № подл.

Формат	Зона	Поз.	Обозначение	Наименование	Кол.	Примечание
		18		Клапан воздушный утепленный КВУ1800х1400 ТУ22-2485-72	1	
		19		Материал фильтрующий из нитрона стеклоткань марки ФСВУ ширина 1200мм ТУ21-10-369-70	50м	
				Переменные данные для исполнений		
				А1А042.000		
				Сборочные единицы		
	11	20	А1А041.280	Секция калориферная	1	
	11	21	А1А041.310	Секция приемная с фильтром	1	
				А1А042.000-01		
				Сборочные единицы		
		20	А1А041.280-01	Секция калориферная	1	
	11	21	А1А041.310	Секция приемная с фильтром	1	

Инв.№подл. | Подп. и дата | Взам.инв.№ | Инв.№дубл. | Подп. и дата

Изм. Лист № докум. Подп. Дата

А1А042.000

Лист 3

Копировал: Формат А4

Формат	Зона	Поз.	Обозначение	Наименование	Кол.	Примечание
				А1.7042.000-08		
				Сборочные единицы		
		20	А1А041.280-02	Секция калориферная	1	
	11	21	А1А041.310	Секция приемная с фильтром	1	
				А1А042.000-03		
				Сборочные единицы		
		20	А1А041.280-03	Секция калориферная	1	
	11	21	А1А041.310	Секция приемная с фильтром	1	
				А1А042.000-04		
				Сборочные единицы		
		20	А1А041.280-04	Секция калориферная	1	
	11	21	А1А041.310	Секция приемная с фильтром	1	
				А1А042.000-05		
				Сборочные единицы		
		20	А1А041.280-05	Секция калориферная	1	
	11	21	А1А041.310	Секция приемная с фильтром	1	

Инв.№подл. | Подп. и дата | Взам.инв.№ | Инв.№дубл. | Подп. и дата

Изм. Лист № докум. Подп. Дата

А1А042.000

Лист 4

Копировал: Формат А4

Формат	Зона	Поз.	Обозначение	Наименование	Кол.	Примечание
				А1А042.000-06		
				Сборочные единицы		
		20	А1А041.280	Секция калориферная	1	
		21	А1А041.310-01	Секция приемная с фильтром	1	
				А1А042.000-07		
				Сборочные единицы		
		20	А1А041280-01	Секция калориферная	1	
		21	А1А041.310-01	Секция приемная с фильтром		
				А1А042.000-08		
				Сборочные единицы		
		20	А1А041.280-02	Секция калориферная	1	
		21	А1А041.310-01	Секция приемная с фильтром	1	
				А1А042.000-09		
				Сборочные единицы		
		20	А1А041.280-03	Секция калориферная	1	
		21	А1А041.310-01	Секция приемная с фильтром	1	

Серия 3.904-15

Инв.№подл. | Подп. и дата | Взам.инв.№ | Инв.№дубл. | Подп. и дата

Изм. Лист № докум. Подп. Дата

А1А042.000

Лист 5

Копировал: Формат А4

Формат	Зона	Поз.	Обозначение	Наименование	Кол.	Примечание
				А1А042.000-10		
				Сборочные единицы		
		20	А1А041.280-04	Секция калориферная	1	
		21	А1А041.310-01	Секция приемная с фильтром	1	
				А1А042.000-11		
				Сборочные единицы		
		20	А1А041.280-05	Секция калориферная	1	
		21	А1А041.310-01	Секция приемная с фильтром	1	

Инв.№подл. | Подп. и дата | Взам.инв.№ | Инв.№дубл. | Подп. и дата

Изм. Лист № докум. Подп. Дата

А1А042.000

Лист 6

Копировал: Формат А4

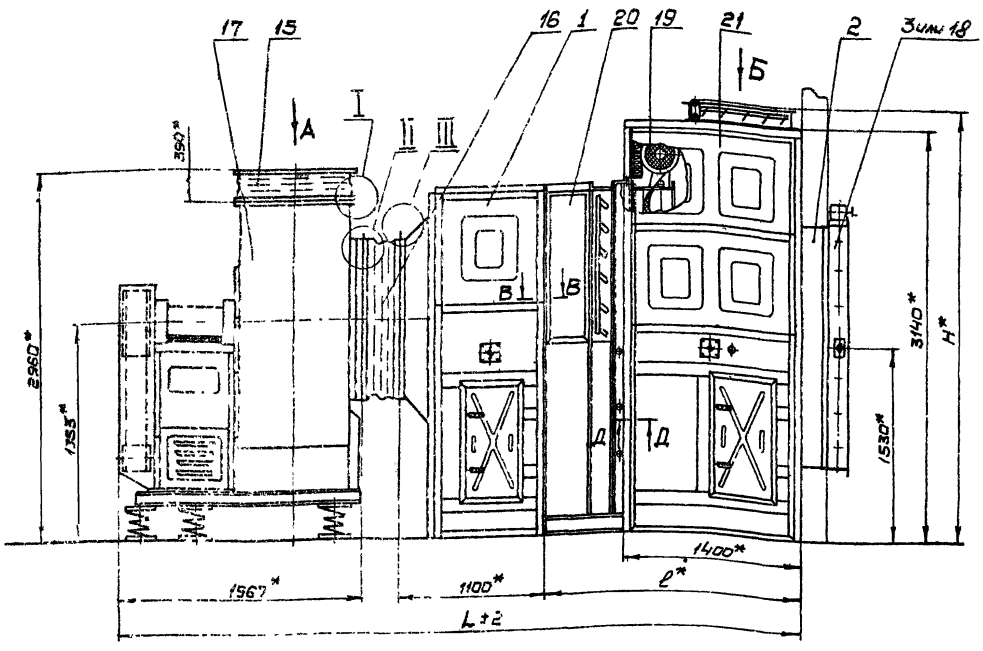

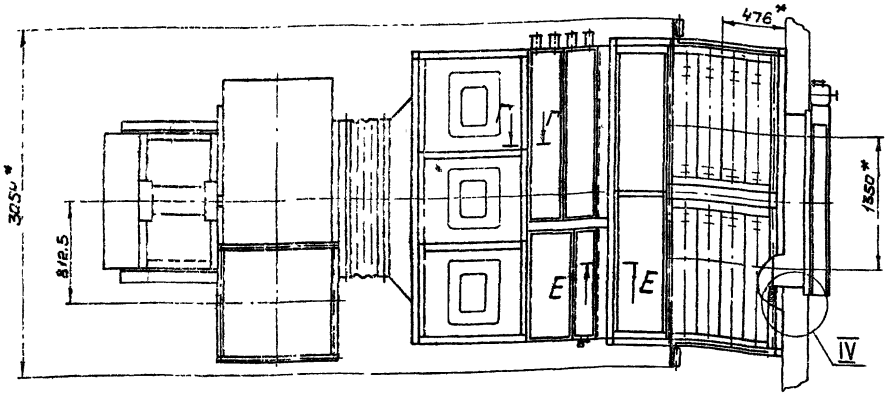

В-В
М1:2

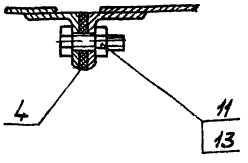

Г-Г
М1:2

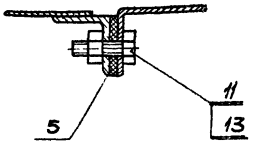

IV
М1:2

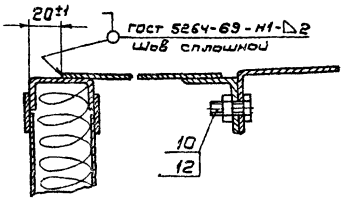

Обозначение	Размеры, мм			Масса, кг
	L	l	H	
А1А042.000	5288	1824	3291	4166
– 01	5368	1904		4770
– 02	5105	1641		3424
– 03	5145	1681		3826
– 04	5471	2007		4799
– 05	5591	2127		5705
– 06	5288	1824	—	4107
– 07	5368	1904		4711
– 08	5105	1641		3820
– 09	5145	1681		3766
– 10	5471	2007		4769
– 11	5591	2127		5646

1. В качестве вентиляторных установок должны поставляться вентиляторные агрегаты с одним из комплектов: А12.5-1; А12.5-2; А12.5-3; А12.5-4; А12.5-5, А12.5-6.
Обозначение комплектов принято по „Руководству по подбору центробежных вентиляторных агрегатов – серия 4В-156.

2.* Размеры для справок

Изм.	Лист	№ докум.	Подп.	Дата
Разраб.		Яхонская		30.11
Пров.		Рубичева		30.11
Рук.гр.		Гаповский		2.12
Гл.спец.		Сидоров		2.12
Н.контр.		Гаврилова		2.12
Утв.		Гаповский		2.12

А1А042.000СБ

Приточная вентиляционная камера типа 1ПК5Д с фильтром.

Сборочный чертеж

Лит.	Масса	Масштаб
И	См. таблицу	1:25

Лист 1 Листов 2

Госстрой СССР
Союзтехпроект
г. Москва

Инв.№ подл. | Подп. и дата | Взам. инв.№ | Инв.№ дубл. | Подп. и дата

Форм.	Зона	Поз.	Обозначение	Наименование	Кол.	Примечание
				Документация		
*			А1А 043.000 СБ	Сборочный чертеж		* 12; 22
				Сборочные единицы		
11		1	А1А 041.010	Секция соединительная	1	
11		2	А1А 041.270	Патрубок с фланцем	1	
		3	А3Д 045.000-02	Заслонка воздушная утепленная	1	
				Детали		
БЧ		4	А1А043.001	Прокладка		
				Картон Б2		
				ГОСТ 9347-60		
				40-1 × 875-1	2	0,08 кг
БЧ		5	А1А043.002	Прокладка		
				Картон Б2		
				ГОСТ 9347-60		
				40-1 × 955-1	2	0,065 кг
БЧ		6	А1А043.003	Прокладка		
				Картон Б2		
				ГОСТ 9347-60		
				ф 1250+1 × ф1322-1	2	0,027 кг

Инв. N подл. | Подп. и дата | Взам. инв. N | Инв. N дубл. | Подп. и дата

Изм.	Лист	N докум.	Подп.	Дата
Разраб.		Ямпольская		
Провер.		Рубинская		
Чк. крит.		Грановский		
Н. контр.		Мерзлякова		
Утверд.		Спивак		

А1А043.000

Приточная вентиляционная камера типа 1ПК50

Лит.	Лист	Листов
И	1	6

Госстрой СССР Сантехпроект г. Москва

Копировал. формат 11

Форм.	Зона	Поз.	Обозначение	Наименование	Кол.	
64		7	А1А 043.004	Прокладка		
				Резина-пластин		
				ЗТ-с ГОСТ 7338-65		
				36 × 2655	2	0,6 кг
64		8	А1А043.005	Прокладка		
				Резина-пластина		
				ЗТ-с ГОСТ 7338-65		
				36 × 2520	1	0,[illegible] кг
64		9	А1А043.006	Прокладка		
				Резина-пластина		
				ЗТ-с ГОСТ 7338-65		
				36 × 2609	2	0,5 кг
БЧ		10	А1А043.007	Прокладка		
				Резина-пластина		
				ЗТ-с ГОСТ 7338-65		
				36 × 2540	1	0,48 кг
				Стандартные изделия		
				Болты ГОСТ 7798-70		
		11		М8×20.36	54	
		12		М10×25.36	187	
				Гайки ГОСТ 5915-70		
		13		М8.4.	54	
		14		М10.4	187	
		15		Вставка ВНА 12,5 / 2.494.-8	1	
		16		Вставка ВВ 12,5 / 2.494-8	1	

Инв. N подл. | Подп. и дата | Взам. инв. N | Инв. N дубл. | Подп. и дата

Изм.	Лист	N докум.	Подп.	Дата

А1А043.000 Лист 2

Копировал. формат 11

Серия 3.904-16

Форм.	Зона	Поз.	Обозначение	Наименование	Кол.	Примечание
				Прочие изделия		
		17		Вентагрегат		
				Ц4-70 № 12,5		
				ТУ22-2495-72		
		18		Клапан воздушный		
				утепленный		
				КВУ 1800×1400		
				ТУ 22-2071-70	1	
			Переменные данные для исполнений			
				А1А043.000		
				Сборочные единицы		
11		19	А1А041.280	Секция калориферная	1	
11		20	А1А043.010	Секция приемная	1	
				А1А043.000-01		
				Сборочные единицы		
		19	А1А041.280-01	Секция калориферная	1	
11		20	А1А043.010	Секция приемная	1	
				А1А043.000-02		
				Сборочные единицы		
		19	А1А041.280-02	Секция калориферная	1	

Инв. N подл. | Подп. и дата | Взам. инв. N | Инв. N дубл. | Подп. и дата

Изм.	Лист	N докум.	Подп.	Дата

А1А043.000 Лист 3

Копировал формат 11

Форм.	Зона	Поз.	Обозначение	Наименование	Кол.	Примечание
11		20	А1А043.010	Секция-приемная	1	
				А1А043.000-03		
				Сборочные единицы		
		19	А1А041.280-03	Секция калориферная	1	
11		20	А1А043.010	Секция приемная	1	
				А1А043.000-04		
				Сборочные единицы		
		19	А1А041.280-04	Секция калориферная	1	
11		20	А1А043.010	Секция приемная	1	
				А1А043.000-05		
				Сборочные единицы		
		19	А1А041.280-05	Секция калориферная	1	
11		20	А1А043.010	Секция приемная	1	
				А1А043.000-06		
				Сборочные единицы		
11		19	А1А041.280	Секция калориферная	1	
		20	А1А043.010-01	Секция приемная	1	

Инв. N подл. | Подп. и дата | Взам. инв. N | Инв. N дубл. | Подп. и дата

Изм.	Лист	N докум.	Подп.	Дата

А1А043.000 Лист 4

12978-04 11 копиров [signature] формат 11

Поз.	Обозначение	Наименование	Кол.	Приме-чание
		А1А043.000-07		
		Сборочные единицы:		
19	А1А041.280-01	Секция калориферная	1	
20	А1А043.010-01	Секция приемная	1	
		А1А043.000-08		
		Сборочные единицы		
19	А1А041.280-02	Секция калориферная	1	
20	А1А043.010-01	Секция приемная	1	
		А1А043.000-09		
		Сборочные ед.-цы		
19	А1А041.280-03	Секция калориферная	1	
20	А1А043.010-01	Секция приемная	1	
		А1А043.000-10		
		Сборочные единицы		
19	А1А041.280-04	Секция калориферная	1	
20	А1А043.010-01	Секция приемная	1	

Инв.№ подл. | Подп. и дата | Взам. инв.№ | Инв.№ дубл. | Подп. и дата

Изм. Лист N докум. Подп. Дата

А1А043.000 Лист 5

Копировал Формат А4

Поз.	Обозначение	Наименование	Кол.	Приме-чание
		А1А043.000-05		
		Сборочные единицы		
19	А1А041.280-05	Секция калориферная	1	
20	А1А043.010-01	Секция приемная	1	

Инв.№ подл. | Подп. и дата | Взам. инв.№ | Инв.№ дубл. | Подп. и дата

Изм. Лист N докум. Подп. Дата

А1А043.000 Лист 6

Копировал Формат А4

А1А043.000 СБ

Серия 3.904-16

I М 1:2

II М1:2

III М 1:2

Д-Д М 1:2

В-В М 1:2

Г-Г М 1:2

Е-Е М 1:2

IV М 1:2

Вид Б М 1:10

32отв. 11×15*

1140*

8×125=1000*

70*

125*

125*

50*

6×125=750*

850*

Сварной шов по ГОСТ 5264-89.

Изм.	Лист	N докум.	Подп.	Дата
Разраб.		Ямпольская		
Провер.		Рубинская		
Рук. груп.		Протасевич		
Н. контр.		Кузнецова		
Утверд.		Золотарев		

А1А043.000 СБ

Приточная вентиляционная камера типа ПК50. Сборочный чертеж

Лит.	Масса	Масшт.
К		

Лист 2 Листов

Госстрой СССР Сантехпроект г. Москва

Инв.№ подл. | Подп. и дата | Взам. инв.№ | Инв.№ дубл. | Подп. и дата

1297R.ru

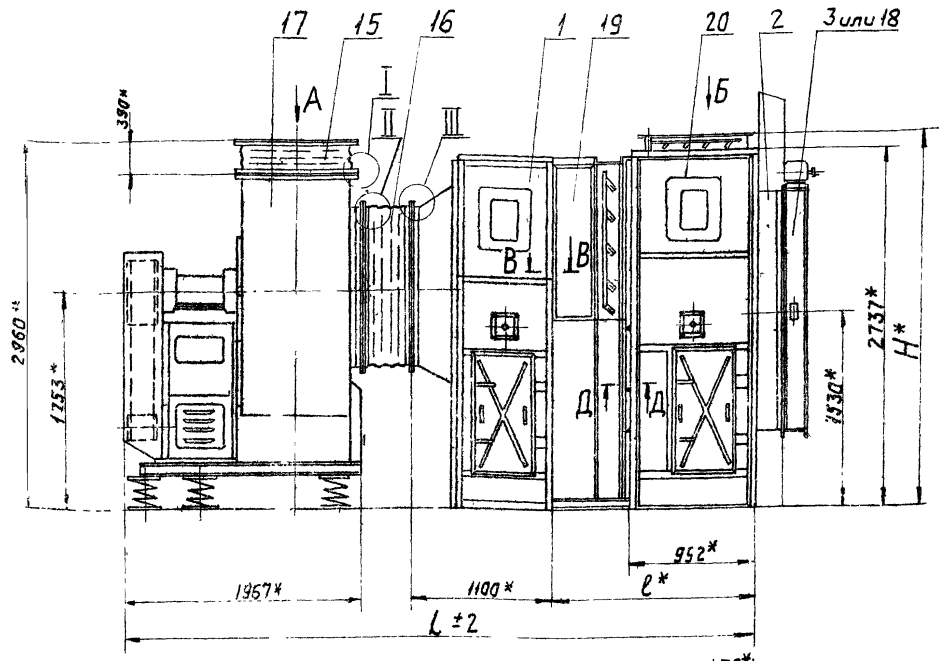

Вид А
М1:10

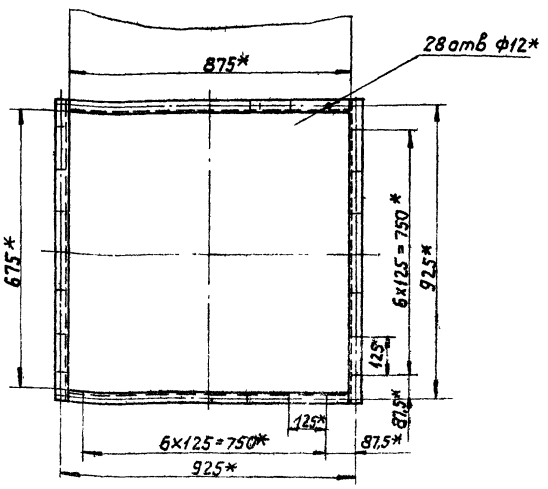

Обозначение	Размеры, мм			Масса, кг
	L	l	H	
А1А043 000	4840	1376	2888	3749
-01	4920	1456		4353
-02	4657	1193		3007
-03	4697	1233		3409
-04	5023	1559		4381
-05	5143	1679		5288
-06	4840	1376	—	3697
-07	4920	1456		4301
-08	4657	1193		2955
-09	4697	1233		3356
-10	5023	1559		4330
-11	5143	1679		5235

1 В качестве вентиляторных установок должны поставляться вентиляторные агрегаты с одним из комплектов:
А12,5-1, А12,5-2, А12,5-3, А12,5-4, А12,5-5, А12,5-6
Обозначение комплектов принято по „Руководству по подбору центробежных вентиляторных агрегатов" серия А8-156
2* Размеры для справок.

Изм.	Лист	№ докум.	Подп.	Дата
Разраб.		Ананьевская		
Пров.		Рубинская		
Рук. груп.		Романовский		
Т. контр.		Спивак		
Н. контр.		Мерзлякова		
Утв.		Гольтвенко		

А1А043.000 СБ

Приточная вентиляционная камера типа ПК 50
Сварочный чертеж

Лит.	Масса	Масштаб
И	Смотри таблицу	—

Лист 1 Листов 2

Госстрой СССР
Сантехпроект
г. Москва

12978-04

13

Серия 5.904-15

Инв. № подл. | Подпись и дата | Взам. инв. № | Инв. № дубл. | Подпись и дата

Формат	Зона	Поз.	Обозначение	Наименование	Кол.	Примечание
				Документация		
22			А1А041 010 СБ	Сборочный чертеж		
				Сборочные единицы		
11		1	А1А041. 020	Панель перекрытия	1	
11		2	А1А041. 030	Панель передняя	1	
11		3	А1А041. 040	Панель задняя	1	
11		4	А1А041. 050	Панель торцевая	1	
11		5	А14М013. 000	Дверь герметическая	1	
				Детали		
64		6	А1А041. 009	Прокладка		
				Резина-пластина ЗТ-м		
				ГОСТ 7338-65		
				36х2610	2	0,28 кг
64		7	А1А041. 011	Прокладка		
				Резина-пластина ЗТ-м		
				ГОСТ 7338-65		
				36х736	2	0,12 кг
64		8	А1А041. 012	Прокладка		
				Резина-пластина ЗТ-м		
				ГОСТ 7338-65		
				36х2520	1	0,41 кг

Изм. Лист № докум. Подп. Дата

Разраб. Ямпольская

Пров. Рубинская

Рук. груп. Романовский

Н. контр. Мерзлякова

Утв. Сливак

А1А041.010

Секция соединительная

Лит. И | Лист 1 | Листов 2

Госстрой СССР Сантехпроект г. Москва

Копировал: Данилина Формат: 11

Инв. № подл. | Подп. и дата | Взам. инв. № | Инв. № дубл. | Подп. и дата

Формат	Зона	Поз.	Обозначение	Наименование	Кол.	Примечание 13
				Стандартные изделия		
		9		Болт М10х25. 36 ГОСТ 7798-70	72	
		10		Гайка М10.4 ГОСТ 5915-70	72	

Изм. Лист № докум. Подп. Дата

А1А041.010 Лист 2

Копировал: Данилина Формат 11

Инв. № подл. | Подп. и дата | Взам. инв. № | Инв. № дубл. | Подп. и дата

Формат	Зона	Поз.	Обозначение	Наименование	Кол.	Примечание
				Документация		
12			А1А041. 020. СБ	Сборочный чертеж		
				Детали		
11		1	А1А041. 013	Уголок	2	
11		2	А1А041. 014	Лист	3	
11		3	А1А041. 015	Уголок	1	
		4	А1А041. 015-01	Уголок	1	
11		5	А1А041. 016	Уголок	2	

Серия 3.904.1-5

Изм. Лист № докум. Подп. Дата

Разраб. Ямпольская

Пров. Рубинская

Рук. груп. Романовский

Н. контр. Мерзлякова

Утв. Сливак

А1А041.020.

Панель перекрытия

Лит. И | Лист 1 | Листов 1

Госстрой СССР Сантехпроект г. Москва

Копировал: Данилина Формат 11

Инв. № подл. | Подп. и дата | Взам. инв. № | Инв. № дубл. | Подп. и дата

Формат	Зона	Поз.	Обозначение	Наименование	Кол	Примечание
				Документация		
12			А1А041. 030. СБ	Сборочный чертеж		
				Сборочные единицы		
11		1	А12А.012. 000	Панель для установки измерительных приборов	1	
				Детали		
11		2	А1А041.013	Уголок	2	
		3	А1А041. 014-01	Лист	1	
11		4	А1А041. 017	Уголок	1	
11		5	А1А041. 018	Лист	1	
11		6	А1А041. 019	Уголок	1	
		7	А1А041.019-01	Уголок	1	
64		8	А1А041. 021	Уголок		
				Уголок 36х36х3 ГОСТ 8509-72. Ст 3 ГОСТ 535-58		
				L = 665-1	2	1,23 кг
11		9	А1А041. 022	Уголок	1	
11		10	А1А041. 023	Профиль	1	

Изм. Лист № докум. Подп. Дата

Разраб. Ямпольская

Пров. Рубинская

Рук. груп. Романовский

Н. контр. Мерзлякова

Утв. Сливак

А1А041.030

Панель передняя

Лит. И | Лист 1 | Листов 2

Госстрой СССР Сантехпроект г. Москва

12678-04 14 Копировал: Данилина Формат 11

Инв. № подл. | Подп. и дата | Взам. инв. № | Инв. № дубл. | Подп. и дата

Формат	Зона	Поз.	Обозначение	Наименование	Кол.	Примечание
Б4		11	А1А041.024	Лист		
				Лист В0,8 ГОСТ 3680-57		
				Ст. 2 ГОСТ 16523-70		
				245-1 × 697-1	1	0,88 кг
11		12	А1А041.025	Прокладка	1	
11		13	А1А041.026	Планка	2	
				Стандартные изделия		
		14		Болт М8×25.36		
				ГОСТ 7798-70	4	
		15		Гайка М8.4		
				ГОСТ 5915-70	4	

Инв. № подл. | Подп. и дата | Взам. инв. № | Инв. № дубл. | Подп. и дата

Изм	Лист	№ докум.	Подп.	Дата

А1А041.030

Лист 2

Копировал: формат 11

Формат	Зона	Поз.	Обозначение	Наименование	Кол.	Примечание
				Документация		
12			А1А041.040СБ	Сборочный чертеж		
				Детали		
11		1	А1А041.013	Уголок	3	
11		2	А1А041.014-02	Лист	3	
11		3	А1А041.017	Уголок	1	
11		4	А1А041.019	Уголок	1	
		5	А1А041.019-01	Уголок	1	

14

Инв. № подл. | Подп. и дата | Взам. инв. № | Инв. № дубл. | Подп. и дата

Изм	Лист	№ докум	Подп.	Дата
Разраб.		Ямпольская		15.8
Пров.		Рувинская		16/VIII
Рук.груп.		Грановский		20.9.73
Н.контр.		Мерзлякова		
Утв.		Спивак		24.8.73

А1А041.040

Панель задняя

Лит	Лист	Листов
И		1

Госстрой СССР Сантехпроект г. Москва

Копировал: формат 11

Серия 3.904-15

Формат	Зона	Поз.	Обозначение	Наименование	Кол.	Примечание
				Документация		
22			А1А041.050СБ	Сборочный чертеж		
				Сборочные единицы		
11		1	А1А041.060	Конфузор	1	
11		2	А1А041.070	Сектор	1	
		3	А1А041.070-01	Сектор	1	
11		4	А1А041.080	Решетка ограждающая	1	
				Детали		
Б4		5	А1А041.027	Прокладка		
				Резина-пластина 3Т-М		
				ГОСТ 7338-65		
				36×76	1	0,02 кг
11		6	А1А041.028	Скоба	8	
Б4		7	А1А041.029	Прокладка		
				Резина-пластина 3Т-М		
				ГОСТ 7338-65		
				36×2500	1	0,41 кг
Б4		8	А1А041.031	Прокладка		
				Резина-пластина 3Т-М		
				ГОСТ 7338-65		
				36×927	1	0,15 кг

Инв. № подл. | Подп. и дата | Взам. инв. № | Инв. № дубл. | Подп. и дата

Изм	Лист	№ докум	Подп	Дата
Разраб.		Ямпольская		15.8
Пров.		Рувинская		16/VIII
Рук.груп.		Грановский		20.9.73
Н.контр.		Мерзлякова		
Утв.		Спивак		24.8.73

А1А041.050

Панель торцевая

Лит	Лист	Листов
И	1	2

Госстрой СССР Сантехпроект г. Москва

Копировал: формат 11

Формат	Зона	Поз.	Обозначение	Наименование	Кол.	Примечание
				Стандартные изделия		
				Болты ГОСТ 7798-70		
		9		М8×16.36	16	
		10		М10×25.36	32	
				Гайки ГОСТ 5915-70		
		11		М8.4	16	
		12		М10.4	32	

Инв. № подл. | Подп. и дата | Взам. инв. № | Инв. № дубл. | Подп. и дата

Изм	Лист	№ докум.	Подп.	Дата

А1А041.050

Лист 2

12978-04 15 Копировал: Данилина формат 11

Формат	Зона	Поз.	Обозначение	Наименование	Кол.	Примечание
				Документация		
12			А1А041.060 СБ	Сборочный чертеж		
				Детали		
11		1	А1А041.032	Фланец	1	
11		2	А1А041.033	Конфузор	1	
11		3	А1А041.034	Фланец	1	

Инв. № подл. | Подп. и дата | Взам. инв. № | Инв. № дубл. | Подп. и дата

Изм.	Лист	№ докум.	Подп.	Дата
Разраб.		Ямпольская		15.8
Пров.		Рувинская		16/VII
Рук. груп.		Грановский		16.8.75
Н. контр.		Мерзлякова		
Утв.		Спивак		18.8.75

А1А041.060

Конфузор

Лит.	Лист	Листов
И		1

Госстрой СССР Сантехпроект г. Москва

Копировал: Данилина Формат 11

Формат	Зона	Поз.	Обозначение	Наименование	Кол.	Примечание
				Документация		
22			А1А041.070 СБ	Сборочный чертеж		
				Детали		
11		1	А1А041.035	Уголок	1	
11		2	А1А041.036	Фланец	1	
64		3	А1А041.037	Уголок	1	
				Уголок 36х36х3 ГОСТ 8509-72 / Ст.3 ГОСТ 535-58		
				L=1222-1	1	2,0кг
64		4	А1А041.038	Уголок		
				Уголок 36х36х3 ГОСТ 8509-72 / Ст.3 ГОСТ 535-58		
				L=1270-1	1	2,1кг
64		5	А1А041.039	Уголок		
				Уголок 36х36х3 ГОСТ 8509-72 / Ст.3 ГОСТ 535-58		
				L=398-1	1	0,7кг
11		6	А1А041.041	Лист	1	
64		7	А1А041.042	Уголок		
				Уголок 36х36х3 ГОСТ 8509-72 / Ст.3 ГОСТ 535-58		
				L=640-1	1	1,1кг

Инв. № подл. | Подп. и дата | Взам. инв. № | Инв. № дубл. | Подп. и дата

Изм.	Лист	№ докум.	Подп.	Дата
Разраб.		Ямпольская		15.8
Пров.		Рувинская		16/VII
Рук. груп.		Грановский		
Н. контр.		Мерзлякова		
Утв.		Спивак		18.8.75

А1А041.070

Сектор

Лит.	Лист	Листов
И	1	2

Госстрой СССР Сантехпроект г. Москва

Копировал: Данилина Формат 11

Серия 5.904-15

Формат	Зона	Поз.	Обозначение	Наименование	Кол.	Примечание
			Переменные данные для исполнений			
				А1А041.070		
				Детали		
11		8	А1А041.043	Уголок	1	
11		9	А1А041.044	Уголок	1	
11		10	А1А041.045	Уголок	1	
				А1А041.070-01		
				Детали		
		8	А1А041.043-01	Уголок	1	
11		9	А1А041.046	Уголок	1	
		10	А1А041.045-01	Уголок	1	

Инв. № подл. | Подп. и дата | Взам. инв. № | Инв. № дубл. | Подп. и дата

Изм.	Лист	№ докум.	Подп.	Дата

А1А041.070

Лист 2

Копировал: Данилина Формат 11

Формат	Зона	Поз.	Обозначение	Наименование	Кол.	Примечание
				Документация		
12			А1А041.080 СБ	Сборочный чертеж		
				Детали		
11		1	А1А041.047	Пруток	8	
64		2	А1А041.048	Пруток		
				Круг В5 ГОСТ 2590-71 / Ст 3 ГОСТ 535-58		
				L=4096-3	1	0,63кг
64		3	А1А041.049	Пруток		
				Круг В5 ГОСТ 2590-71 / Ст.3 ГОСТ 535-58		
				L=3328-2	1	0,49кг
64		4	А1А041.051	Пруток		
				Круг В5 ГОСТ 2590-71 / Ст.3 ГОСТ 535-58		
				L=2217-1	1	0,34кг
64		5	А1А041.052	Пруток		
				Круг В5 ГОСТ 2590-71 / Ст 3 ГОСТ 535-58		
				L=1275-1	1	0,19кг
64		6	А1А041.053	Пруток		
				Круг В5 ГОСТ 2590-71 / Ст 3 ГОСТ 535-58		
				L=445-1	4	0,065кг

Инв. № подл. | Подп. и дата | Взам. инв. № | Инв. № дубл. | Подп. и дата

Изм.	Лист	№ докум.	Подп.	Дата
Разраб.		Ямпольская		15.8
Пров.		Рувинская		16/VII
Рук. груп.		Грановский		
Н. контр.		Мерзлякова		
Утв.		Спивак		

А1А041.080

Решетка ограждающая

Лит.	Лист	Листов
И		1

Госстрой СССР Сантехпроект г. Москва

Копировал: Данилина Формат 11

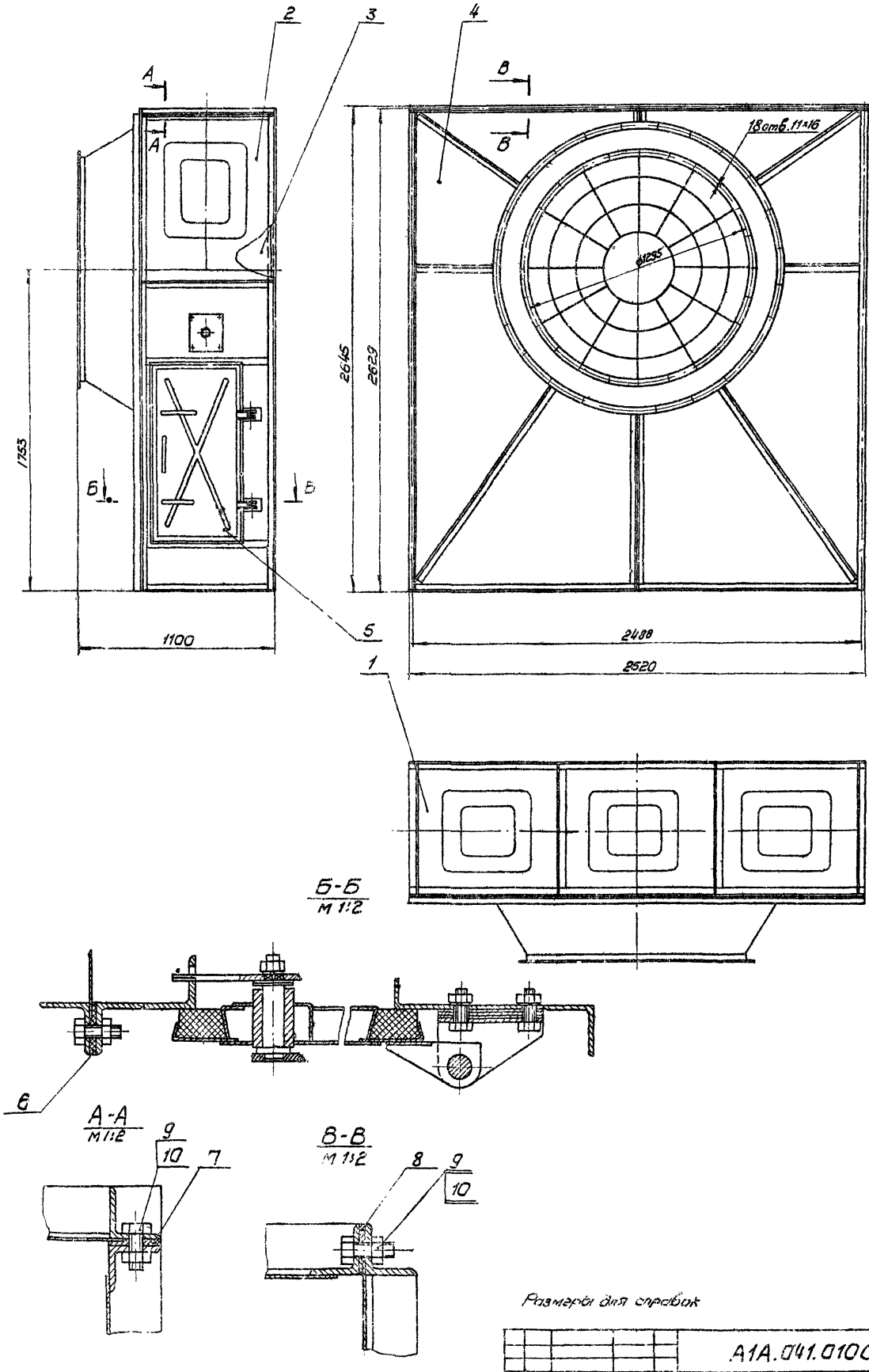

Размеры для справок

					А1А.041.010СБ			
Изм.	Лит.	№докум.	Подп.	Дата	Секция соединительная Сборочный чертеж	Лит.	Масса	Масшт.
Разраб.		Ямпольская		27.8		И	198,7	1:15
Пров.		Рубинская		27.8		Лист	Листов 1	
Рук.груп.		Грановский		27.8		Госстрой СССР Сантехпроект г. Москва		
Гл.спец.		Спивак		27.8				
Н.контр.		Мерзлякова		27.8				
Утвер.		Гольтвегер						

Серия 3.904-15

Инв.№ подл. | Подп. и дата | Взам.инв.№ | Инв.№ дубл. | Подп. и дата

12978-04 17 копировал. Ягодкина Формат 22

А1А041.015

∿(▽)

А1А041.015 - изображено
А1А041.015-01 - зеркальное отражение

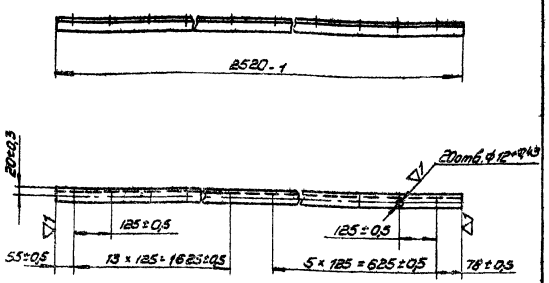

Изм.	Лист	N докум.	Подп.	Дата
Разраб.		Ямпольская		31/VII
Пров.		Рубинская		10/VIII
Рук.груп.		Грановский		26.8.73
Н.контр.		Мерзлякова		
Утверд.		Спивак		24.8.73

А1А041.015

Уголок

Лит.	Масса	Масшт.
Н	4,1	1:10

Лист | Листов 1

Уголок 36×36×3 ГОСТ 8509-72
Ст.3 ГОСТ 535-58

Госстрой СССР
Сантехпроект
г. Москва

Копировал | формат 11

А1А041.016

▽1(▽)

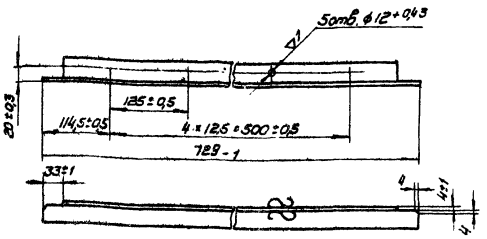

Изм.	Лист	N докум.	Подп.	Дата
Разраб.		Ямпольская		30/VII
Провер.		Рубинская		10/VIII
Рук.груп.		Грановский		26.8.73
Н.контр.		Мерзлякова		
Утверд.		Спивак		24.8.73

А1А041.016

Уголок

Лит.	Масса	Масшт.
Н	1,2	1:5

Лист | Листов 1

Уголок 36×36×3 ГОСТ 8509-72
Ст.3 ГОСТ 535-58

Госстрой СССР
Сантехпроект
г. Москва

Копировал: | формат 11

А1А041.020 СБ

Серия 3.904-15

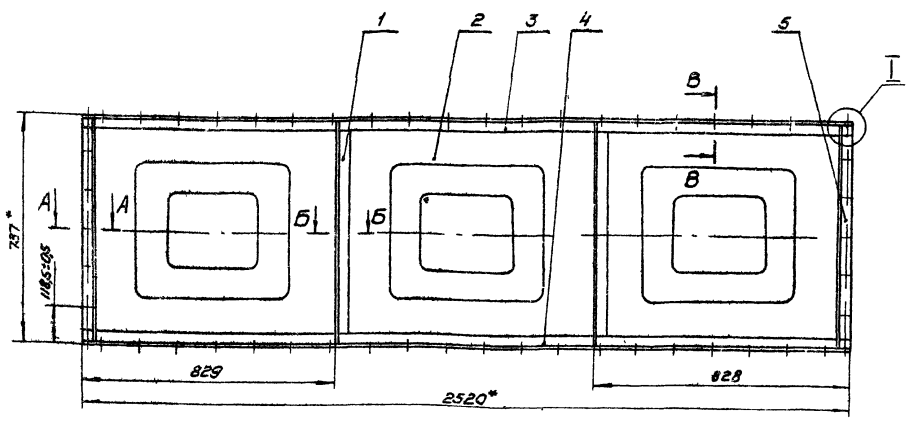

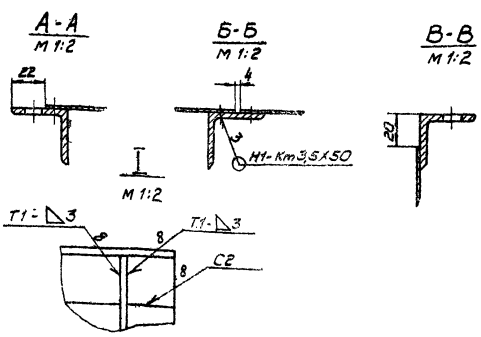

1. Сварные швы Н1-Кт3,5 по ГОСТ 15878-70; Т1, С2 по ГОСТ 5264-69.
2. Неуказанные предельные отклонения размеров по СМ1
3.* Размер для справок.

Изм.	Лист	N докум.	Подп.	Дата
Разраб.		Ямпольская		31/VII
Пров.		Рубинская		10/VIII
Рук.груп.		Грановский		26.8.73
Гл.спец.		Спивак		24.8.73
Н.контр.		Мерзлякова		21/VIII
Утверд.		Гальтвегер		

А1А041.020 СБ

Панель перекрытия
Сборочный чертеж

Лит.	Масса	Масшт.
Н	23,8	1:10

Лист | Листов 1

Госстрой СССР
Сантехпроект
г. Москва

12978-04 18 копиров. Формат 12

А1А041.040СБ

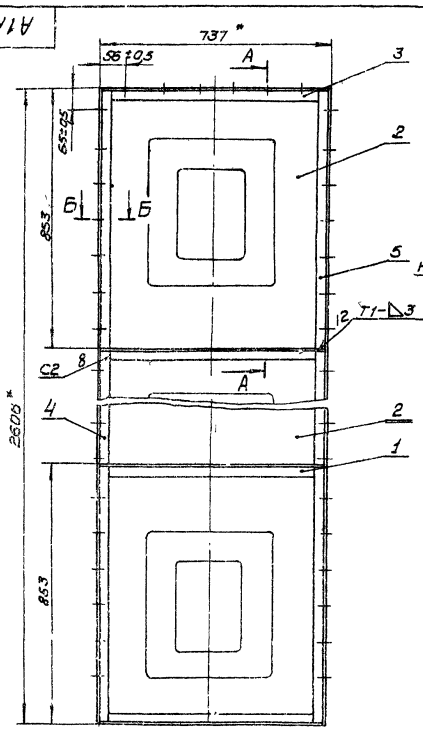

А-А
м 1:2

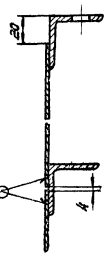

Б-Б
м 1:2

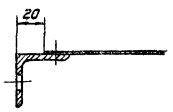

1. Сварные швы Н1-Кт 3,5 по ГОСТ 15878-70; Т1, С2 по ГОСТ 5264-69.
2. Неуказанные предельные отклонения размеров по СМ1.
3* Размеры для справок.

					А1А041.040СБ		
Изм.	Лист	N докум.	Подп.	Дата		Лит.	Масса	Масшт.
Разраб.		Тимофеевская		31/10	Панель задняя			
Провер.		Рубинская		10/10	Сборочный чертеж	А	22,3	1:10
Рук.гр.п.		Фалеевская		5.12.1				
Гл.спец.		Спивак		11.12		Лист	Листов 1	
Н.контр.		Черняховский				Госстрой СССР Сантехпроект г. Москва		
Утверд.		Олтаржевский						

Копировал

Формат А2

А1А041.030СБ

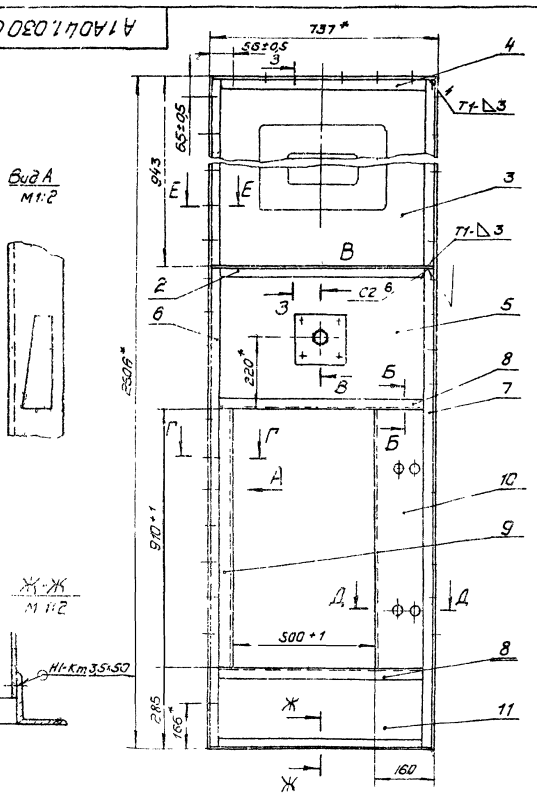

Вид А
м 1:2

Ж-Ж
м 1:2

З-З
м 1:2

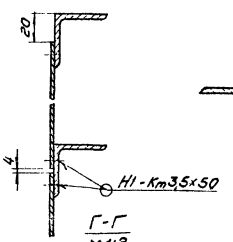

Б-Б
м 1:2

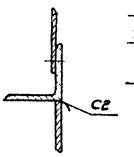

В-В
м 1 2

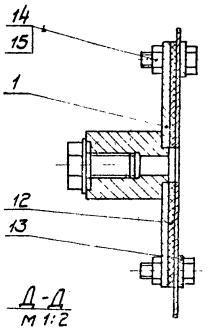

Г-Г
м 1:2

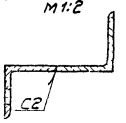

Д-Д
м 1:2

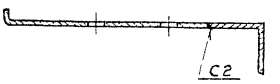

Е-Е
м 1:2

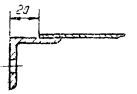

1. Сварные швы Н1-Кт 3,5 по ГОСТ 15878-70; Т1, С2 по ГОСТ 5264-69.
2. Неуказанные предельные отклонения размеров по СМ1.
3* Размеры для справок.

					А1.1 041.030 СБ		
Изм.	Лист	N докум.	Подп.	Дата		Лит.	Масса	Масшт.
Разраб.		Тимофеевская		31/10	Панель передняя			
Пров.		Рубинская		10/10	Сборочный чертеж	И	28,8	1:10
Рук.гр.п.		Фалеевская		5.12.1				
Гл.спец.		Спивак		11.12		Лист	Листов 1	
Н.контр.		Черняховский				Госстрой СССР Сантехпроект г. Москва		
Утверд.		Олтаржевский						

12973-04 19 Копировал Формат А2

А1А041.017

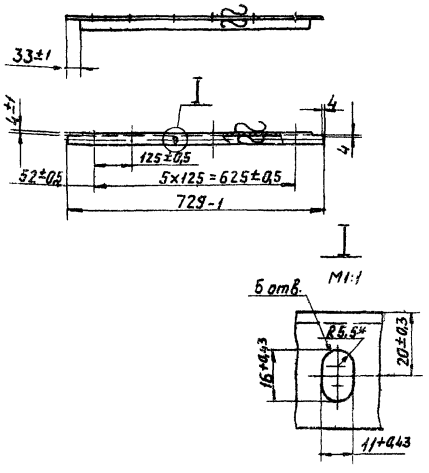

* Размер для справок

Изм.	Лист	№ докум.	Подп.	Дата
Разраб.	Ямпольская			11/8
Пров.	Рубинская			11/8
Рук.груп.	Грановский			11/8
Н.контр.	Мерлякова			11/8
Утв.	Сливак			11/8

А1А041 017

Уголок

Лит. И | Масса 1,2 | Масштаб 1:10

Лист | Листов 1

Уголок 36×36×3 ГОСТ 8509-72 / Ст.3 ГОСТ 535-58

Госстрой СССР Сантехпроект г. Москва

Копировал Данилина Формат А1

Инв.№ подл. | Подп. и дата | Взам. инв.№ | Инв.№ дубл. | Подп. и дата

А1А041.013

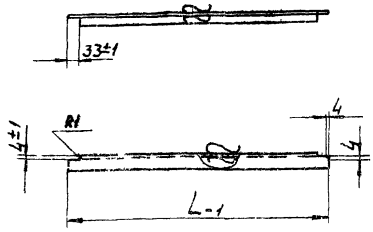

Обозначение	L, мм	Масса, кг
А1А041.013	729	1,26
-01	392	0,65

Изм.	Лист	№ докум.	Подп.	Дата
Разраб.	Ямпольская			11/8
Пров.	Рубинская			11/8
Рук.груп.	Грановский			11/8
Н.контр.	Мерлякова			11/8
Утв.	Сливак			11/8

А1А041.013

Уголок

Лит. И | Масса Стр. таблиц | Масштаб 1:10

Лист | Листов 1

Уголок 36×36×3 ГОСТ 8509-72 / Ст.3 ГОСТ 535-58

Госстрой СССР Сантехпроект г. Москва

Копировал Данилина Формат А1

Инв.№ подл. | Подп. и дата | Взам. инв.№ | Инв.№ дубл. | Подп. и дата

А1А041.023

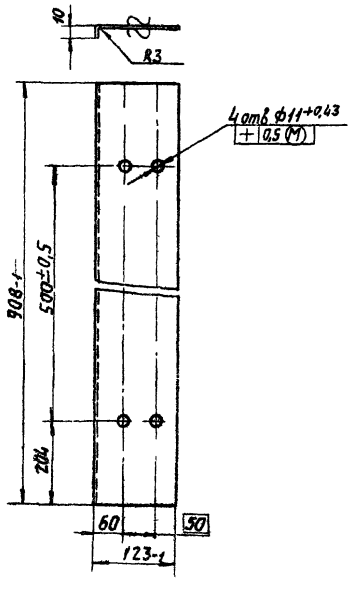

Серия 3.900-15

Неуказанные предельные отклонения размеров по СМ7

Изм.	Лист	№ докум.	Подп.	Дата
Разраб.	Ямпольская			11/8
Пров.	Рубинская			11/8
Рук.груп.	Грановский			11/8
Н.контр.	Мерлякова			11/8
Утв.	Сливак			11/8

А1А041.023

Профиль

Лит. И | Масса 3,0 | Масштаб 1:5

Лист | Листов 1

Лист В3 ГОСТ 3680-57 / Ст.3 ГОСТ 16523-70

Госстрой СССР Сантехпроект г. Москва

Копировал: Данилина Формат А1

Инв.№ подл. | Подп. и дата | Взам. инв.№ | Инв.№ дубл. | Подп. и дата

А1А041.022

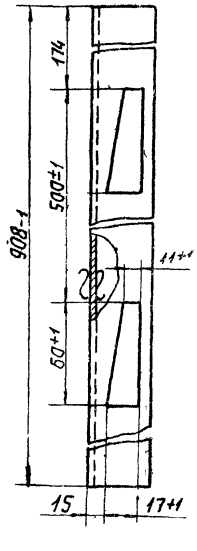

Неуказанные предельные отклонения размеров по СМ7

Изм.	Лист	№ докум.	Подп.	Дата
Разраб.	Ямпольская			11/8
Пров.	Рубинская			11/8
Рук.груп.	Грановский			11/8
Н.контр.	Мерлякова			11/8
Утв.	Сливак			11/8

А1А041.022

Уголок

Лит. И | Масса 1,5 | Масштаб 1:2

Лист | Листов 1

Уголок 40×40×3 ГОСТ 8509-72 / Ст.3 ГОСТ 535-58

Госстрой СССР Сантехпроект г. Москва

12978-04 20 Копировал: Данилина Формат А1

Инв.№ подл. | Подп. и дата | Взам. инв.№ | Инв.№ дубл. | Подп. и дата

А1А041.014

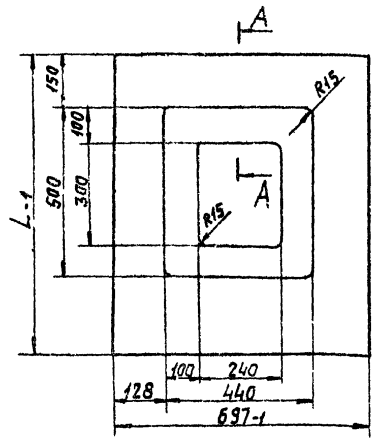

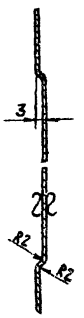

Обозначение	L мм	Масса, кг
А1А041.014	823	3,6
-01	939	4,6
-02	853	3,7

Неуказанные предельные отклонения размеров по СМ7

Изм.	Лист	№ докум.	Подп.	Дата
Разраб.		Ямпольская		15.8
Пров.		Рубинская		16/VIII
Рук.груп.		Грановский		
Н.контр.		Мерзлякова		
Утв.		Слизак		

А1А041.014 — Лист — Лит. И — Масса: Смотри таблицу — Масштаб: —

Лист — Листов 1

Лист ВО.8 ГОСТ 3680-57 Ст.2 ГОСТ 16523-70

Госстрой СССР Сантехпроект г. Москва

Копировал Данилина — Формат А1

Инв.№ подл. | Подп. и дата | Взам. инв.№ | Инв.№ дубл. | Подп. и дата

А1А041.018

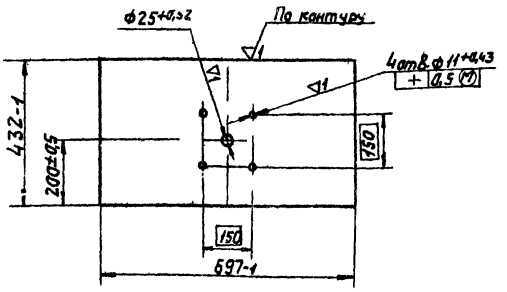

Изм.	Лист	№ докум.	Подп.	Дата
Разраб.		Ямпольская		15.8
Пров.		Рубинская		16/VIII
Рук.груп.		Грановский		
Н.контр.		Мерзлякова		
Утв.		Слизак		

А1А041.018 — Лист — Лит. И — Масса: 1,6 — Масштаб: 1:10

Лист — Листов 1

Лист ВО.8 ГОСТ 3680-57 Ст 2 ГОСТ 16523-70

Госстрой СССР Сантехпроект г. Москва

Копировал Данилина — Формат А1

Инв.№ подл. | Подп. и дата | Взам. инв.№ | Инв.№ дубл. | Подп. и дата

А1А041.025

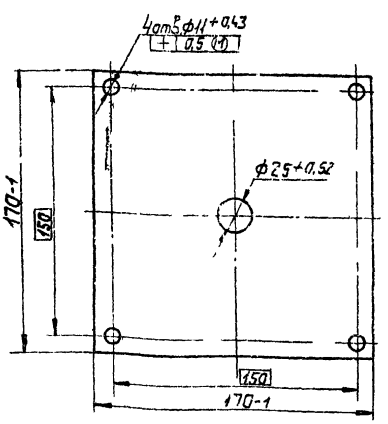

Изм.	Лист	№ докум.	Подп.	Дата
Разраб.		Ямпольская		15.8
Пров.		Рубинская		16/VIII
Рук.груп.		Грановский		
Н.кон.отд.		Мерзлякова		
Утв.		Слизак		

А1А041.025 — Прокладка — Лит. И — Масса: 0,08 — Масштаб: 1:2

Лист — Листов 1

Паронит ПОН3 ГОСТ 481-71

Госстрой СССР Сантехпроект г. Москва

Копировал: Данилина — Формат А1

Серия 5.904-15

Инв.№ подл. | Подп. и дата | Взам. инв.№ | Инв.№ дубл. | Подп. и дата

А1А041.026

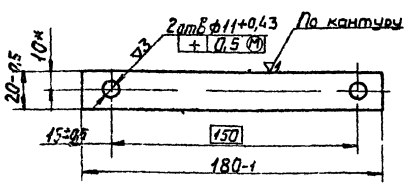

*Размер для справок

Изм.	Лист	№ докум.	Подп.	Дата
Разраб.		Ямпольская		15.8
Пров.		Рубинская		16/VIII
Рук.груп.		Грановский		20.8.77
Н.контр.		Мерзлякова		
Утв.		Слизак		7.11

А1А041.026 — Планка — Лит. И — Масса: 0,08 — Масштаб: 1:2

Лист — Листов 1

Лист ВЗ ГОСТ 3680-57 Ст 3 ГОСТ 16523-70

Госстрой СССР Сантехпроект г. Москва

12978-04 21 Копировал: Данилина — Формат А1

Инв.№ подл. | Подп. и дата | Взам. инв.№ | Инв.№ дубл. | Подп. и дата

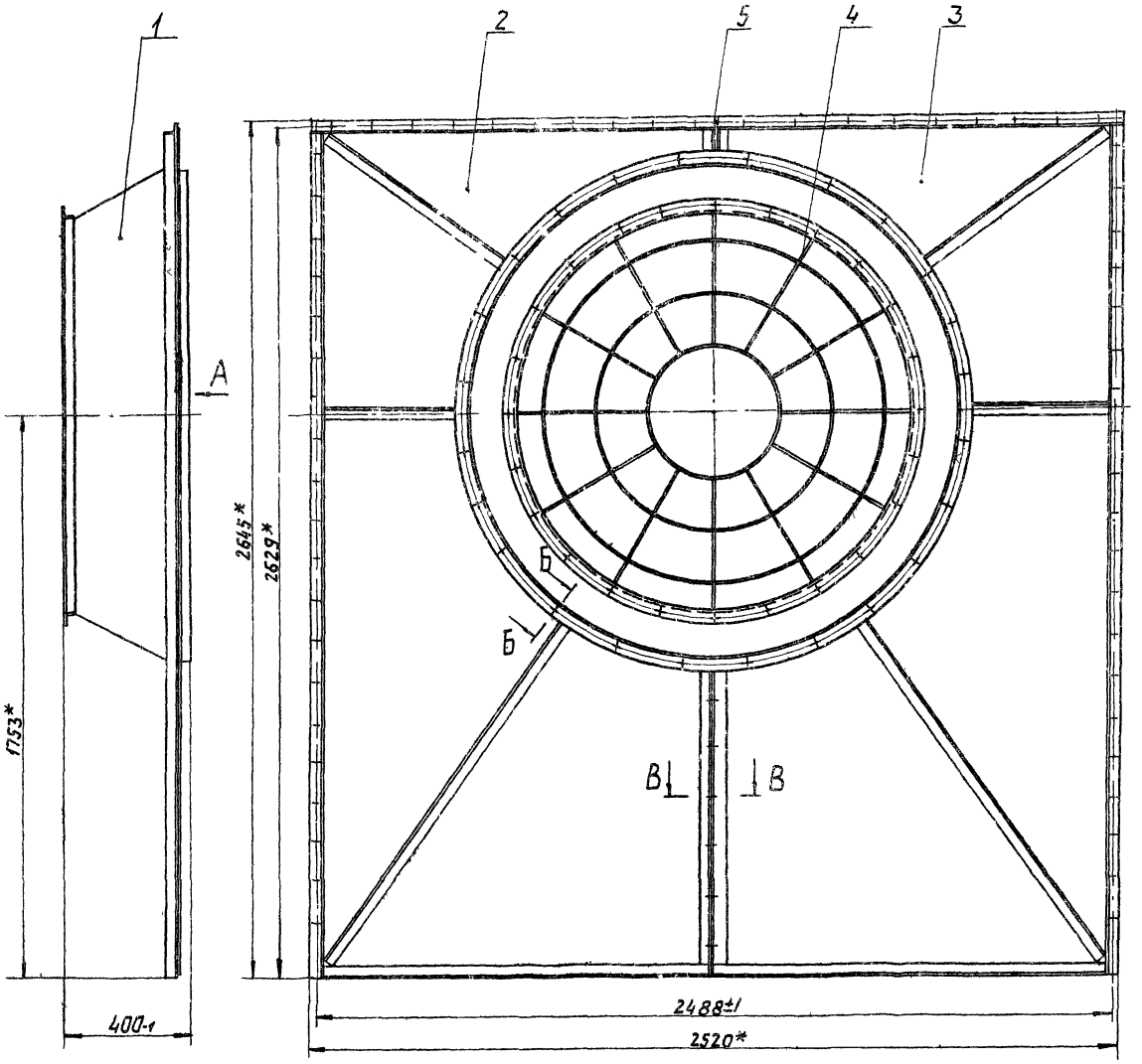

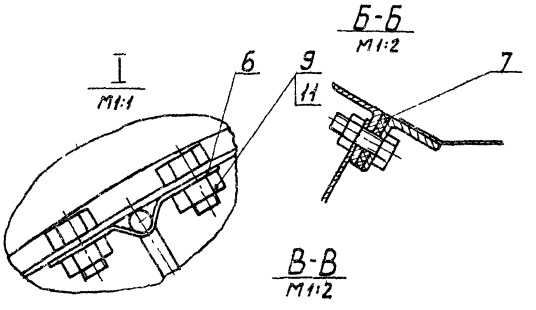

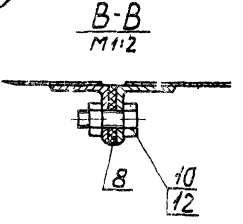

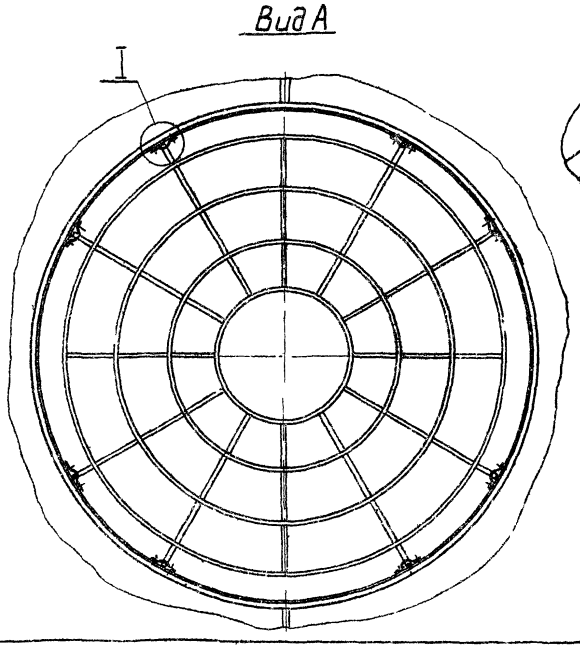

* Размеры для справок

					А1А041.050СБ		
Изм.	Лист	№ докум.	Подп.	Дата	Панель торцевая. Сборочный чертеж	Лит.	Масса	Масштаб
Разраб.		Ямпольская		1.88		И	122,2	1:10
Пров.		Рубинская		11.88		Лист	Листов 1	
Рук.груп.		Урановский		12.88		Госстрой СССР Сантехпроект г. Москва		
Т. контр.		Сливак		12.88				
Н. контр.		Черлякова		12.88				
Утв.		Гольтвегер		12.88				

Формат А2

Серия 3.904-15

Инв. № подл. | Подп. и дата | Взам. инв. № | Инв. № дубл. | Подп. и дата

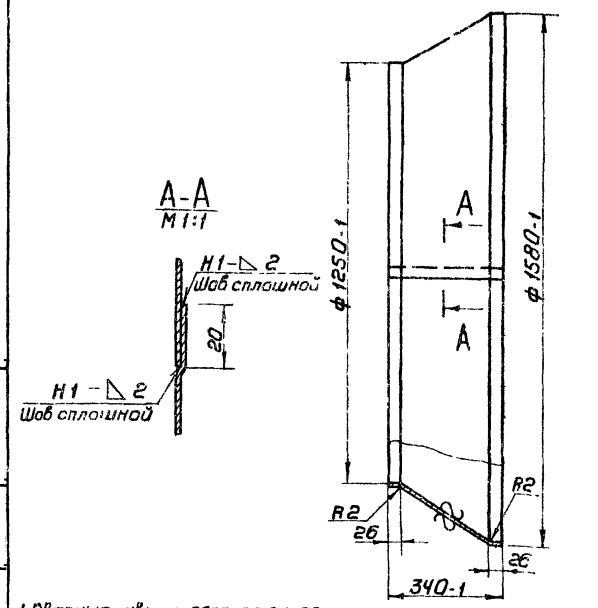

1. Сварные швы по ГОСТ 5264-69
2. Неуказанные предельные отклонения размеров по СТ7

Изм.	Лист	№ докум.	Подп.	Дата
Разраб.		Ямпольская		15.8
Пров.		Рубинская		16/VIII
Рук. гр.		Грановский		16.8
Н. контр.		Мерзлякова		
Утв.		Спивак		16.8

А1А041. 033

Конфузор

Лит.	Масса	Масштаб
И	16,2	1:10

Лист | Листов 1

Лист В1.6 ГОСТ 3680-57
Ст.3 ГОСТ 16523-70

Госстрой СССР
Сантехпроект
г. Москва

Копировал Терентьева — Формат 11

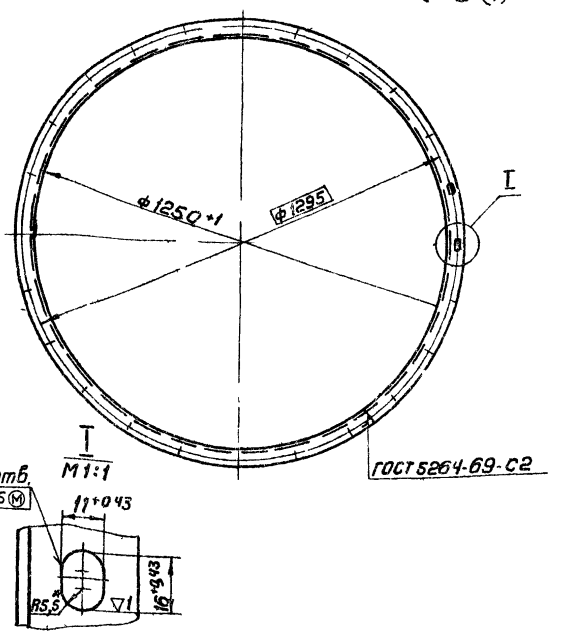

* Размеры для справок

Изм.	Лист	№ докум.	Подп.	Дата
Разраб.		Ямпольская		15.8
Пров.		Рубинская		16/VIII
Рук.гр.		Грановский		
Н. контр.		Мерзлякова		
Утв.		Спивак		16.8

А1А041. 032

Фланец

Лит.	Масса	Масштаб
И	6,5	1:10

Лист | Листов 1

Уголок 36×36×3 ГОСТ 8509-72
Ст 3 ГОСТ 535-58

Госстрой СССР
Сантехпроект
г. Москва

Копировал Терентьева — Формат 11

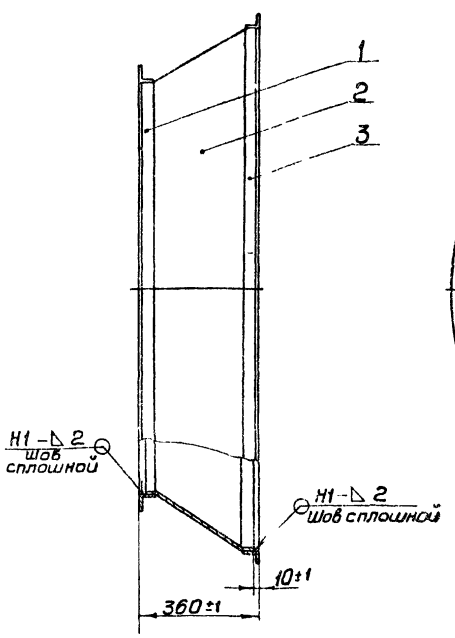

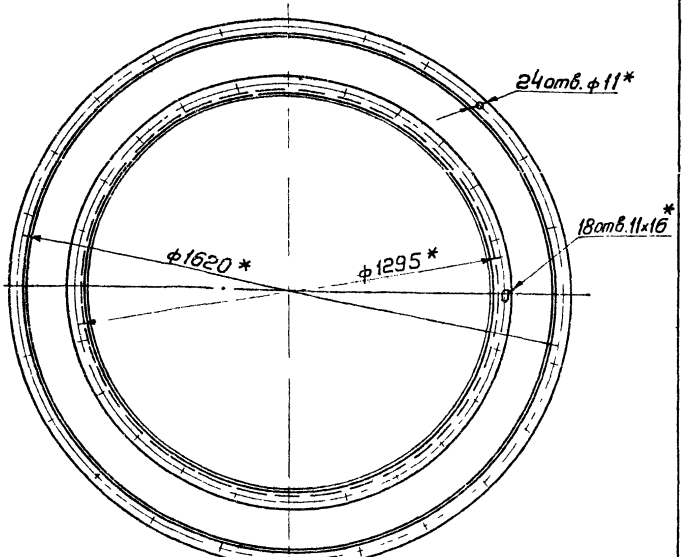

1. Сварные швы по ГОСТ 5264-69
2. * Размеры для справок.

Изм.	Лист	№ докум.	Подп.	Дата
Разраб.		Ямпольская		15.8
Пров.		Рубинская		16/VIII
Рук.группы		Грановский		16.8
Гл.спец.		Спивак		16.8
Н.контр.		Мерзлякова		
Утв.		Гольтьберг		

А1А041. 060СБ

Конфузор
Сборочный чертеж

Лит.	Масса	Масштаб
И	30,9	1:10

Лист | Листов 1

Госстрой СССР
Сантехпроект
г. Москва

12973-04 23 — Копировал: Терентьева — Формат 12

Инв. № подл. | Подп. и дата | Взам. инв. № | Инв. № дубл. | Подп. и дата

Рис. 1

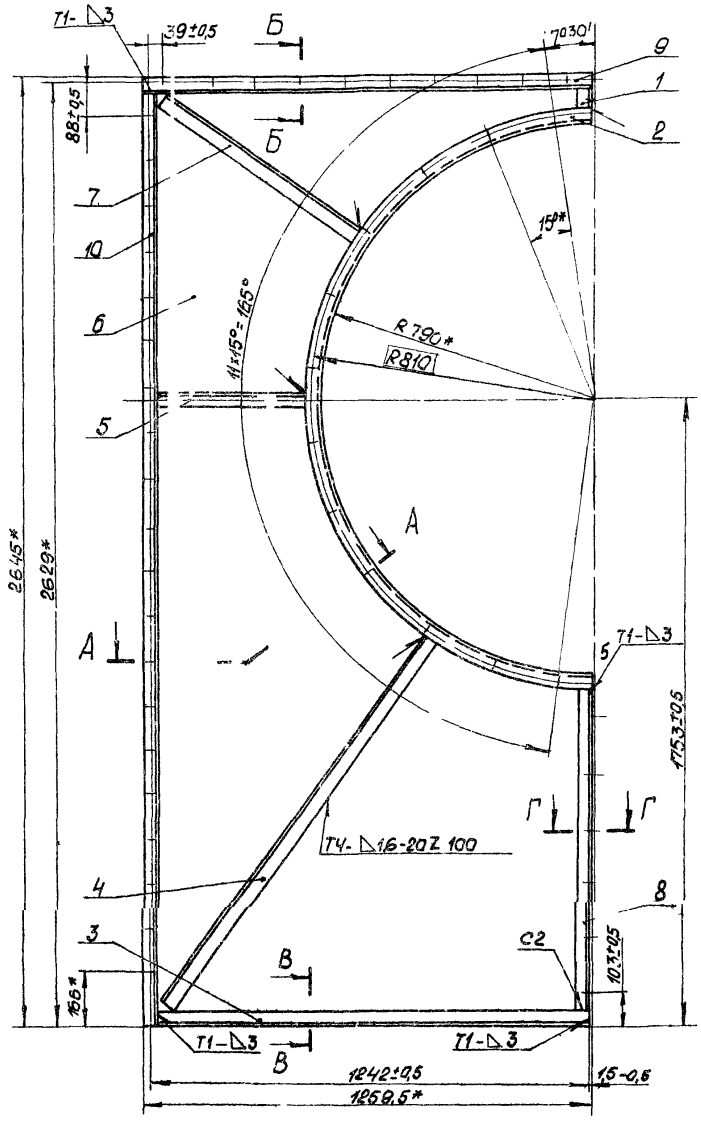

Рис. 2

Остальное см. Рис. 1

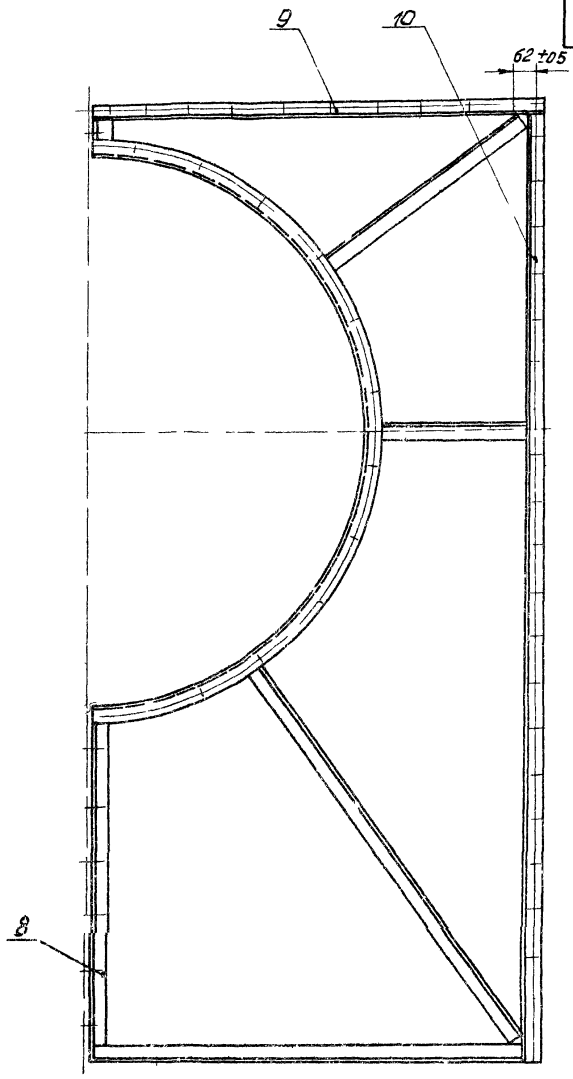

Б-Б

М 1:2

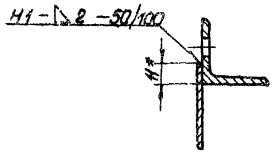

В-В

М 1:2

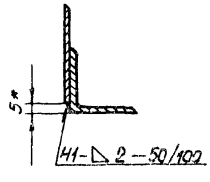

Г-Г

М 1:2

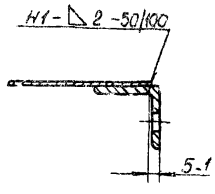

Обозначение	Рис.
А1А041.070	1
-01	2

А-А

М 1:2

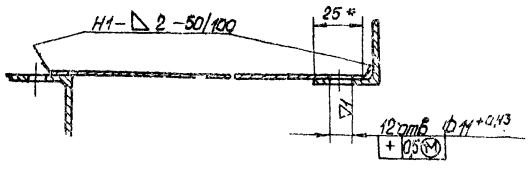

1. Сварные швы по ГОСТ 5264-69
2. * Размеры для справок

					А1А041.070СБ			
Изм.	Лист	№ докум.	Подп.	Дата	Сектор	Лит.	Масса	Масшт.
Разраб.		Ямполоская				И	43,0	1:10
Пров.		Рувинская			Сборочный чертеж	Лист	Листов 1	
Рук. групп.		Грановский				Госстрой СССР Сантехпроект г. Москва		
Гл. спец.		Сливак						
Н. контр.		Мерзлякова						
Утв.		Гольтвегер						

Серия 3.904-15

Инв. № подл. | Подп. и дата | Взам. инв. № | Инв. № дубл. | Подп. и дата

А1А041.019

▽1(▽)

А1А041.019 – изображено
А1А041.019-01 – зеркальное отражение

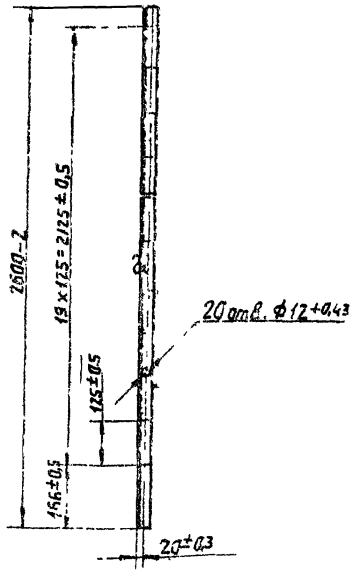

Изм.	Лист	№ докум.	Подп.	Дата	А1А041.019		
Разраб.		Ямпольская		15.8	Уголок	Лит. И	Масса 4,3	Масшт. 1:10
Пров.		Рувинская		16/8		Лист	Листов 1
Рук. груп.		Грановский		20.8.73			
Н. контр.		Мерзлякова			Уголок 36х36х3 ГОСТ 8509-72 Ст.3 ГОСТ 535-58	Госстрой СССР Сантехпроект г. Москва	
Утв.		Спивак		14.8.73			

Копировал Данилина Формат 11

А1А041.036

~(▽)

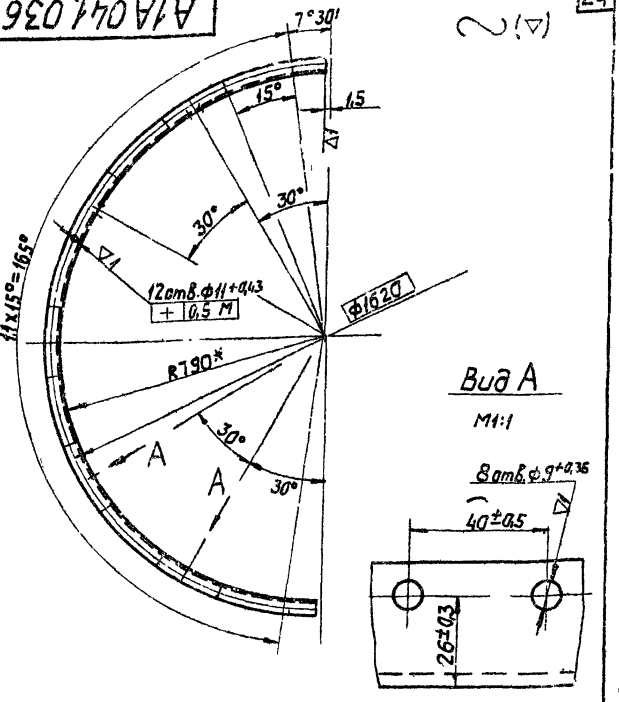

* Размер для справок

Изм.	Лист	№ докум.	Подп.	Дата	А1А041.036		
Разраб.		Ямпольская		15.8	Фланец	Лит. И	Масса 4,2	Масшт. 1:10
Пров.		Рувинская		16/8		Лист	Листов 1
Рук. груп.		Грановский		20.8.73			
Н. контр.		Мерзлякова			Уголок 36х36х3 ГОСТ 8509-72 Ст.3 ГОСТ 535-58	Госстрой СССР Сантехпроект г. Москва	
Утв.		Спивак		14.8.73			

Копировал: Данилина Формат 11

А1А041.043

▽1(▽)

А1А041.043 – изображено
А1А041.043-01 – зеркальное отражение

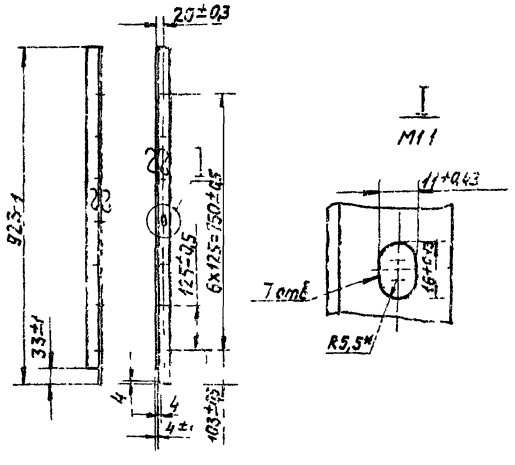

* Размер для справок

Изм.	Лист	№ докум.	Подп.	Дата	А1А041.043		
Разраб.		Ямпольская		15.8	Уголок	Лит. И	Масса 1,5	Масшт. 1:10
Пров.		Рувинская		16/8		Лист	Листов 1
Рук. груп.		Грановский					
Н. контр.		Мерзлякова			Уголок 36х36х3 ГОСТ 8509-72 Ст.3 ГОСТ 535-58	Госстрой СССР Сантехпроект г. Москва	
Утв.		Спивак		14.8.73			

Серия 3.904-15

Копировал: Данилина Формат 11

А1А041.035

~(▽)

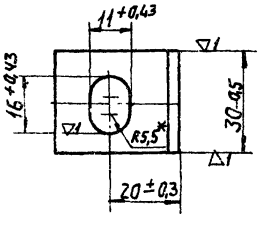

* Размер для справок

Изм.	Лист	№ докум.	Подп.	Дата	А1А041.035		
Разраб.		Ямпольская		15.8	Уголок	Лит. И	Масса 0,05	Масшт. 1:1
Пров.		Рувинская		16/8		Лист	Листов 1
Рук. груп.		Грановский		20.8.73			
Н. контр.		Мерзлякова			Уголок 36х36х3 ГОСТ 8509-72 Ст.3 ГОСТ 535-58	Госстрой СССР Сантехпроект г. Москва	
Утв.		Спивак		14.8.73			

12978 04 25 Копировал Данилина Формат 11

А1А041.047

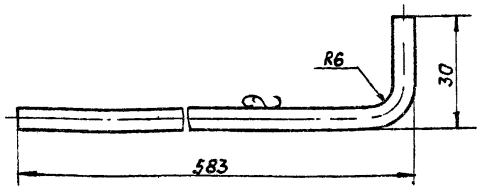

Предельные отклонения размеров по СМ7

Изм.	Лист	N докум.	Подп.	Дата
Разраб.		Ямпольская		15.8
Пров.		Рубинская		16/VIII
Рук. груп.		Грановский		20.8?
Н. контр.		Мерзлякова		
Утв.		Сливак		14.9.72

А1А041.047

Пруток

Лит.	Масса	Масшт.
И	0,13	1:1

Лист | Листов 1

Круг В6 ГОСТ 2590-71 / Ст 3 ГОСТ 535-58

Госстрой СССР Сантехпроект г. Москва

Копировал Данилина Формат А4

Инв. № подл. | Подп. и дата | Взам. инв. № | Инв. № дубл. | Подп. и дата

А1А041.034

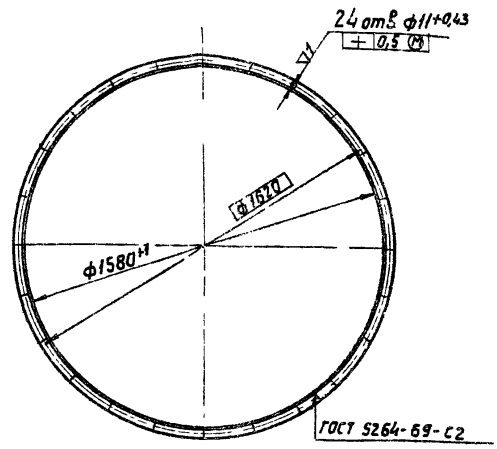

Изм.	Лист	N докум.	Подп.	Дата
Разраб.		Ямпольская		15.8
Пров.		Рубинская		16/VIII
Рук. груп.		Грановский		20.8?
Н. контр.		Мерзлякова		
Утв.		Сливак		

А1А041.034

Фланец

Лит.	Масса	Масшт.
И	8,2	1:15

Лист | Листов 1

Уголок 36х36х3 ГОСТ 8509-72 / Ст 3 ГОСТ 535-58

Госстрой СССР Сантехпроект г. Москва

Копировал Данилина Формат А4

Инв. № подл. | Подп. и дата | Взам. инв. № | Инв. № дубл. | Подп. и дата

А1А041.080 СБ

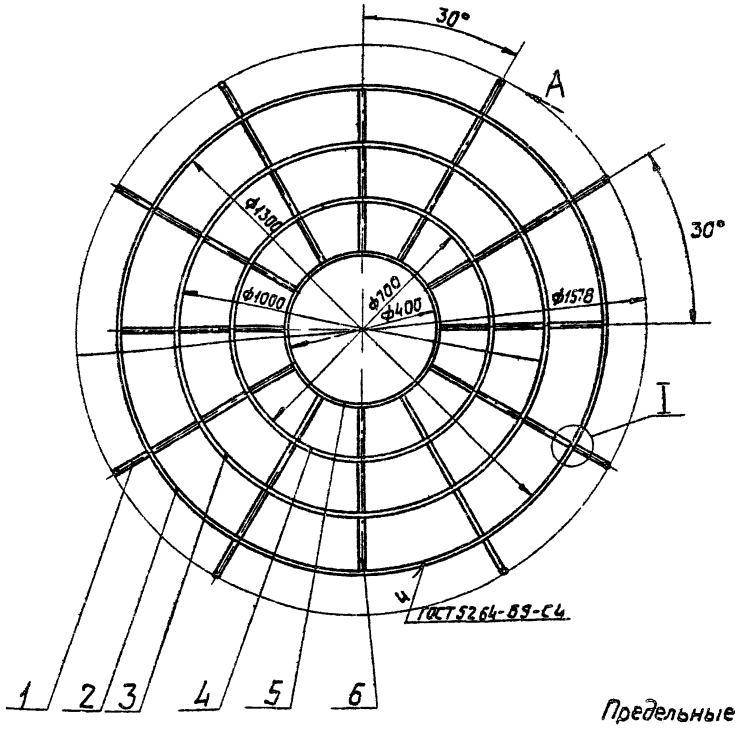

Вид А
М1:1



I
М11

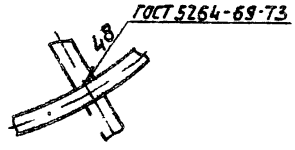

Предельные отклонения размеров по СМ7

Изм.	Лист	N докум.	Подп.	Дата
Разраб.		Ямпольский		15.8
Пров.		Рубинская		16/VIII
Рук. груп.		Грановский		20.8
Гл. спец.		Сливак		14.9.72
Н. контр.		Мерзлякова		14.9.72
Утв.		Гельвегер		

А1А041.080 СБ

Ограждение защитное

Сборочный чертеж

Лит.	Масса	Масшт.
И	3,2	1:10

Лист | Листов 1

Госстрой СССР Сантехпроект г. Москва

Серия 5.904-15

Инв. № подл. | Подп. и дата | Взам. инв. № | Инв. № дубл. | Подп. и дата

А1А041.044

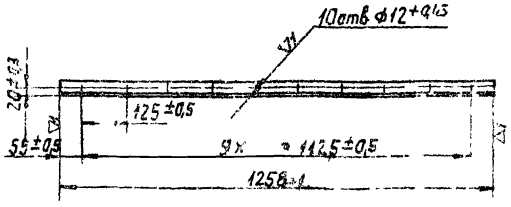

Изм.	Лист	№ докум.	Подп.	Дата	Уголок	Лит	Масса	Масшт.
Разраб.		Ямпольская		15.8		И	2,0	1:10
Пров.		Рубинская		16/VIII		Лист	Листов 1
Рук. груп.		Грановский		23.VIII			
Н. контр.		Мерзлякова		16.VIII	Уголок 36х36х3 ГОСТ 8509-72 / Ст.3 ГОСТ 535-58	Госстрой СССР Сантехпроект г. Москва	
Утв.		Спивак		16.VIII			

Копировал: Данилина Формат А1

А1А041.046

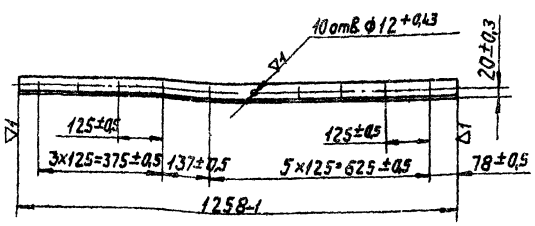

Изм.	Лист	№ докум.	Подп.	Дата	Уголок	Лит	Масса	Масшт.
Разраб.		Ямпольская		15.8		И	2,0	1:10
Пров.		Рубинская		16/VIII		Лист	Листов 1
Рук. груп.		Грановский		23.VIII			
Н. контр.		Мерзлякова		16.VIII	Уголок 36х36х3 ГОСТ 8509-72 / Ст.3 ГОСТ 535-58	Госстрой СССР Сантехпроект г. Москва	
Утв.		Спивак		16.VIII			

Копировал: Данилина Формат А1

А1А041.045

А1А041.045 – изображена

А1А041.045-01 – зеркальное отражение

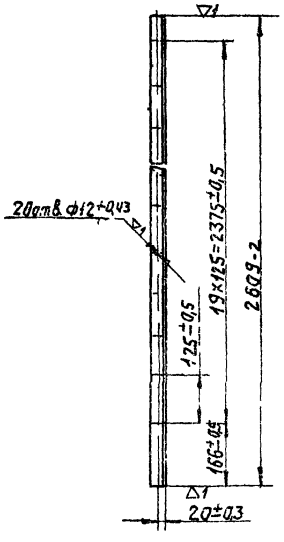

Изм.	Лист	№ докум.	Подп.	Дата	Уголок	Лит	Масса	Масшт.
Разраб.		Ямпольская		15.8		И	4,3	1:10
Пров.		Рубинская		16/VIII		Лист	Листов 1
Рук. груп.		Грановский		23.VIII			
Н. контр.		Мерзлякова		16.VIII	Уголок 36х36х3 ГОСТ 8509-72 / Ст.3 ГОСТ 535-58	Госстрой СССР Сантехпроект г. Москва	
Утв.		Спивак		16.VIII			

Копировал: Данилина Формат А1

А1А041.041

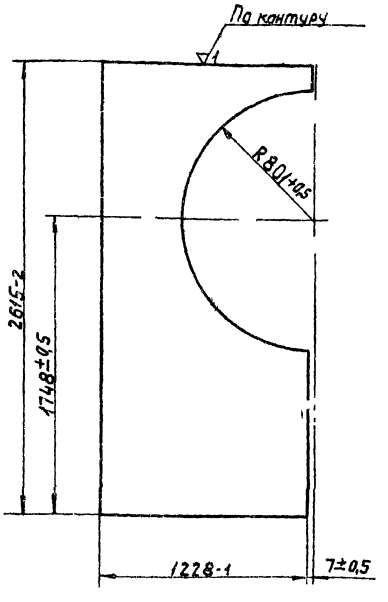

Изм.	Лист	№ докум.	Подп.	Дата	Лист	Лит	Масса	Масшт.
Разраб.		Ямпольская		15.8		И	27,7	1:20
Пров.		Рубинская		16/VIII		Лист	Листов 1
Рук. груп.		Грановский		23.VIII			
Н. контр.		Мерзлякова		16.VIII	Лист В16 ГОСТ 3620-57 / Ст.3 ГОСТ 16523-70	Госстрой СССР Сантехпроект г. Москва	
Утв.		Спивак		16.VIII			

Формат	Зона	Поз.	Обозначение	Наименование	Кол.	Примечание
				Документация		
*			А1А041.090СБ	Сборочный чертеж		*12;22
				Сборочные единицы		
11		1	А1А041.100	Панель передняя	1	
		2	А1А041.110	Коллектор	1	
11		3	А1А041.140	Панель задняя	1	
11		4	А1А041.150	Панель перекрытия	1	
11		5	А1А041.160	Узел подачи воды к форсункам	1	
11		6	А1А041.170	Поддон	1	
11		7	А14М014.000	Дверь герметическая со смотровым стеклом	1	
11		8	А10А010.000-01	Установка фильтра тонкой очистки	1	
				Детали		
11		9	А1А041.054	Гребенка	6	
		10	А1А041.054-01	Гребенка	6	
11		11	А1А041.055	Опора	2	
		12	А1А044.055-01	Опора	2	

Изм.	Лист	№ докум.	Подп.	Дата
Разраб.	Ямпольская			
Пров.	Рубинская			23/VII
Рук.группы	Грановский			
Н.контр.	Мерзлякова			
Утв.	Спивак			14.8.77

А1А041 090

Секция орошения

Лит.	Лист	Листов
К	1	3

Гасстрой СССР Сантехпроект г. Москва

Копировал Формат: 11

Формат	Зона	Поз.	Обозначение	Наименование	Кол.	Примечание
		13	А1А041.055-02	Опора	4	
11		14	А1А041.056	Сепаратор	243	
11		15	А1А041.057	Стяжка	1	
		16	А1А041.057-01	Стяжка	1	
Б4		17	А1А041.058	Прокладка	1	
				Резина-пластина		
				3Т-м ГОСТ 7338-65		
				ф 58 × ф 90	1	0,06кг
Б4		18	А1А041.059	Прокладка		
				Резина-пластина		
				3Т-м ГОСТ 7338-65		
				30×80	20	0,01кг
11		19	А1А041.061	Хомут	20	
Б4		20	А1А041.062	Прокладка		
				Резина-пластина		
				3Т-м ГОСТ 7338-65		
				ф 58 × ф 102	1	0,1кг
Б4		21	А1А041.063	Прокладка		
				Резина-пластина		
				3Т-м ГОСТ 7338-65		
				36×1250	4	0,12кг
Б4		22	А1А041.064	Прокладка		
				Резина-пластина		
				3Т-м ГОСТ 7338-65		
				30×60	1	0,01кг
11		23	А1А041.065	Крюк	1	

Подп. и дата | Инв. № дубл. | Взам. инв. № | Подп. и дата | Инв. № подл.

Изм.	Лист	№ докум.	Подп.	Дата

А1А041 090 Лист 2

Копировал: Формат 11

Формат	Зона	Поз.	Обозначение	Наименование	Кол.	Примечание
				Стандартные изделия		
				Болты ГОСТ 7798-70		
		24		М10×25.36	123	
		25		М12×60.36	4	
		26		М16×60	12	
				Гайки ГОСТ 5915-70		
		27		М10.4	125	
		28		М12.4	4	
		29		М16.4	12	
				Прочие изделия		
		30		Светильник СХ-60 без отражателя	6	

Изм.	Лист	№ докум.	Подп.	Дата

А1А041 090 Лист 3

Копировал: Формат 11

А1А041 028

▽1(▽)

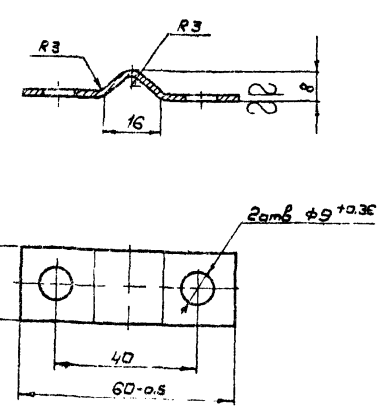

Неуказанные предельные отклонения размеров по СМ7

Изм.	Лист	№ докум.	Подп.	Дата
Разраб.	Ямпольская			
Пров.	Рубинская			23/VII
Рук.группы	Грановский			
Н.контр.	Мерзлякова			
Утв.	Спивак			14.8.77

А1А041 028

Скоба

Лит	Масса	Масштаб
И	0,07	1:1

Лист | Листов 1

Лист В2 ГОСТ 3680-57 Ст 3 ГОСТ 16523-70

Гасстрой СССР Сантехпроект г. Москва

Подп. и дата | Инв. № дубл. | Взам. инв. № | Подп. и дата | Инв. № подл.

12978-04 28

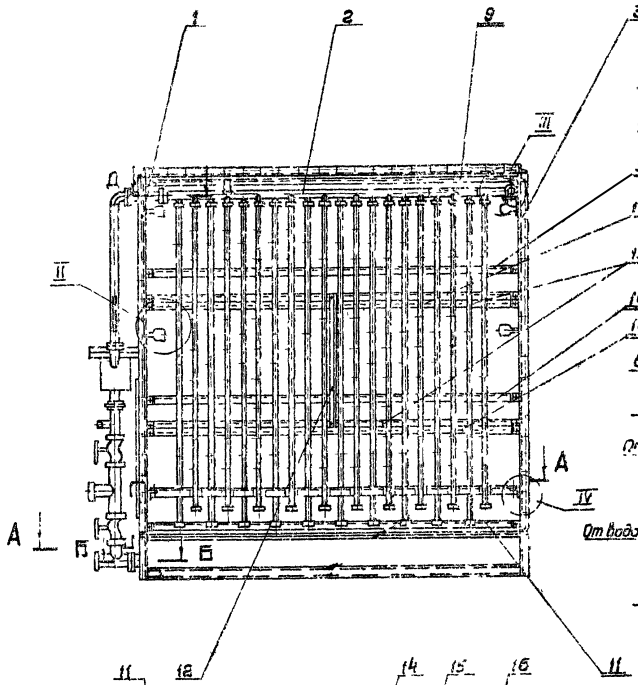

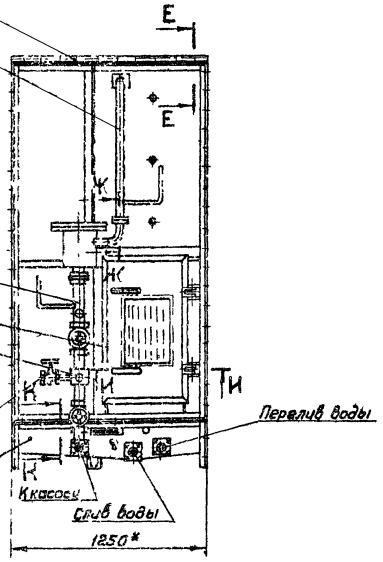

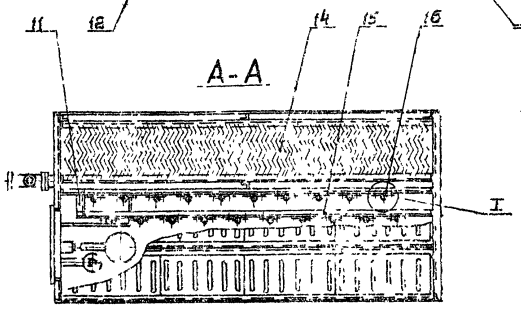

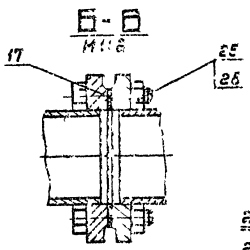

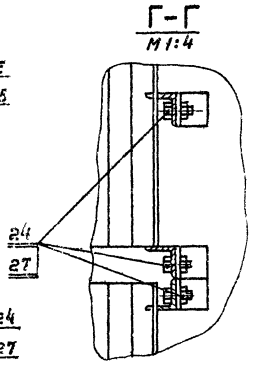

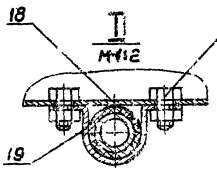

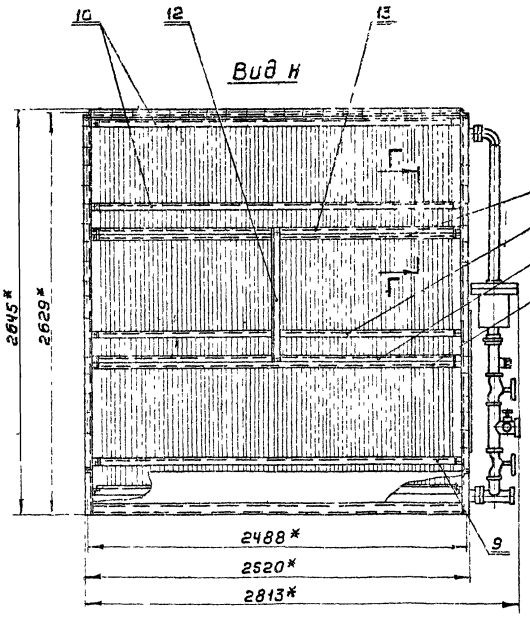

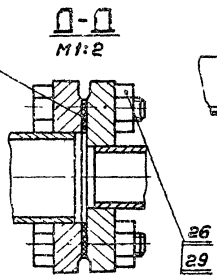

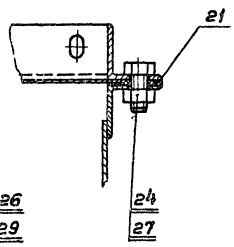

1. Предельные отклонения размеров по СМ 1.
2* Размеры для справок

Изм.	Лист	Ндокум.	Подп.	Дата	А1А041.090 СБ			
Разраб		Раева			Секция орошения	Лит.	Масса	Масшт.
Пров		Рубинская			Сборочный чертеж	И	1196,0	1:20
Рук. гр.		Грановский				Лист 1	Листов 2	
Гл. спец		Спивак				Госстрой СССР Сантехпроект г. Москва		
Н. контр		Мерзлякова						
Утв.		Гольтбеер						

Серия 3.904-15

Инв. № подл. | Подп. и дата | Взам. инв. № | Инв. № дубл. | Подп. и дата

А1А041.090 СБ

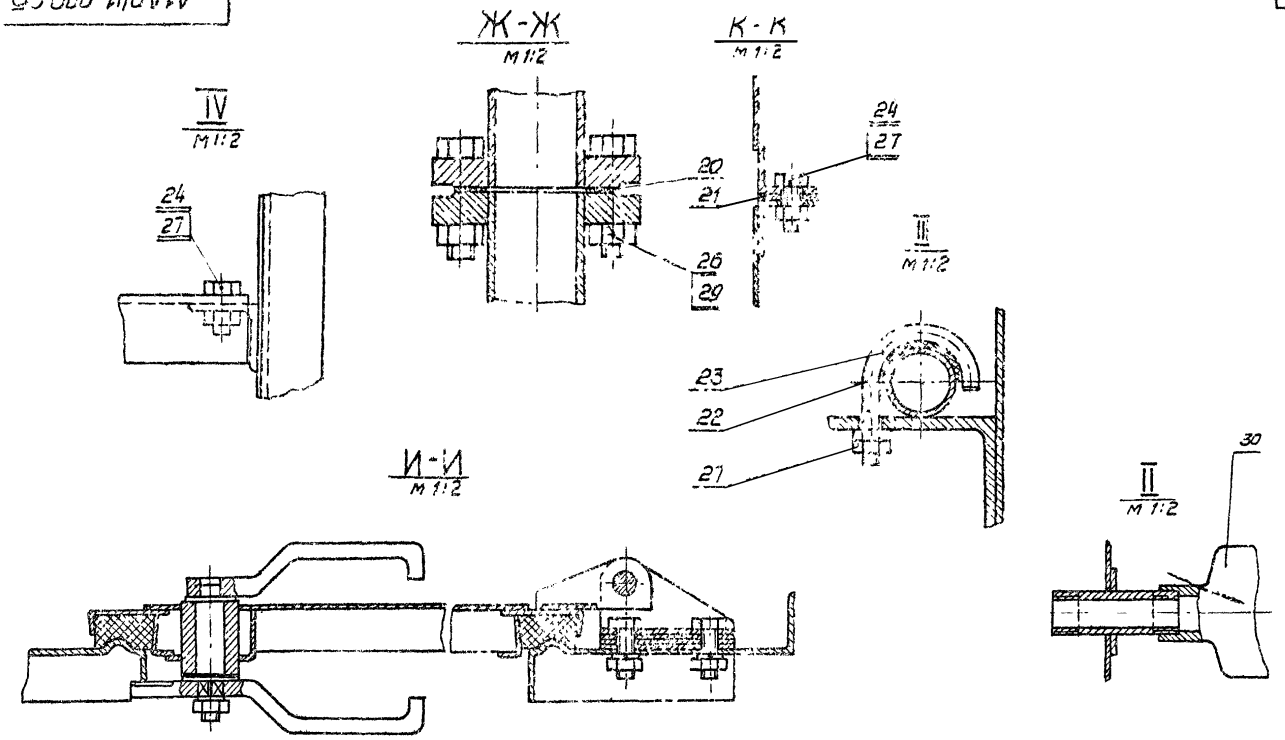

					А1А041.090 СБ			
Изм.	Лист	N докум.	Подп.	Дата	Секция орошения Сборочный чертеж	Лит.	Масса	Масшт.
Разраб.		Ямпольская				И		
Пров.		Рубинская				Лист 2	Листов	
Рук.груп.		Грановский				Госстрой СССР Сантехпроект г. Москва		
Гл. спец.		Спивак						
Н.контр.		Мерзляково						
Утверд.		Гольтвегер						

Копировал

Формат 12

Инв. № подл. | Подп. и дата | Взам. инв. № | Инв. № дубл. | Подп. и дата

А1А041.057

∇1 (∇)

Рис. 1

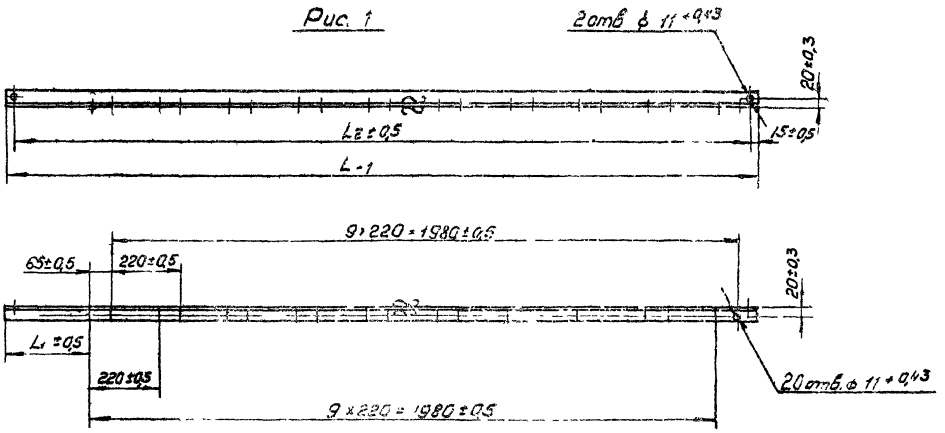

Рис. 2

Остальное см. Рис. 1

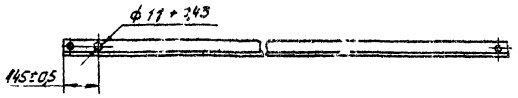

Обозначение	Рис	Размеры, мм			Масса, кг
		L	L_1	L_2	
А1А041.057	1	2304	267	2274	5,5
-01	2	2434	157	2404	5,6

					А1А041.057			
Изм.	Лист	N докум.	Подп.	Дата	Стяжка	Лит.	Масса	Масшт.
Разраб.		Раевд				И	см. табл.	1:10
Провер.		Рубинская				Лист	Листов 1	
Рук.груп.		Грановский						
Н.контр.		Мерзляково			Уголок 40×40×4 ГОСТ 8509-72 Ст3 ГОСТ 535-58	Госстрой СССР Сантехпроект г. Москва		
Утверд.		Спивак						

12978-04 ЗО Копировал

Серия 3.904-15

Инв. N подл. | Подп. и дата | Взам. инв. N | Инв. N дубл. | Подп. и дата

А1А041.054

▽1 (▽)

А1А041.054 – изображено
А1А041.054-01 – зеркальное отражение

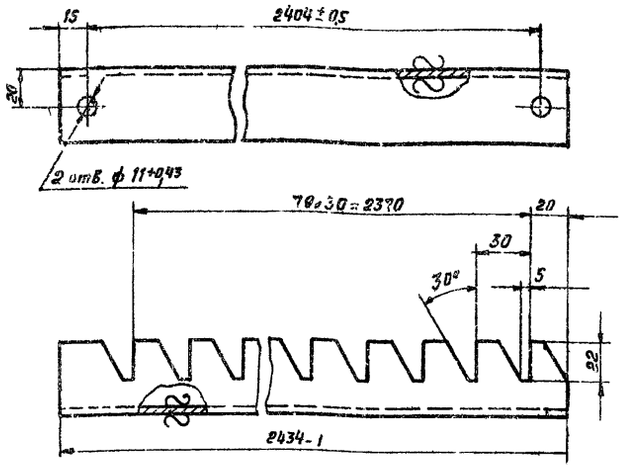

Неуказанные предельные отклонения размеров по СМ7

Изм.	Лист	№ докум.	Подп.	Дата
Разраб.		Ямпольская		30/VIII
Пров.		Рубинская		10/VIII
Рук. группы		Грановский		
Н. контр.		Мерзлякова		
Утв.		Спивак		1/8 75

А1А041.054

Гребенка

Лит	Масса	Масштаб
И	5,8	1:2

Лист | Листов 1

Уголок 40×40×4 ГОСТ 8509-72 / Ст 3 ГОСТ 535-58

Госстрой СССР САНТЕХПРОЕКТ г. Москва

Копировал | Формат 11

Инв. № подл. | Подп. и дата | Взам. инв. № | Инв. № дубл. | Подп. и дата

А1А041.055

Рис. 1

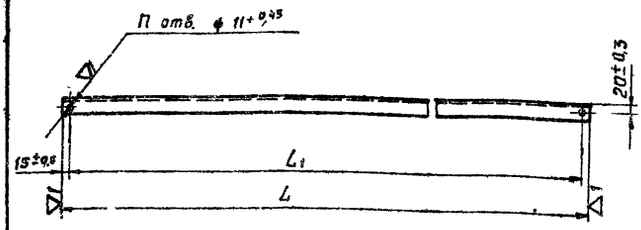

Рис. 2

Остальное – см. Рис. 1



Обозначение	Рис	Размеры, мм L	L1	L2	П	Масса, кг
А1А041.055	1	180-1	140±0,5	—	2	0,43
-01	1	854-1	814±0,5	—	2	2,0
-02	2	2434-2	2404±0,5	1217±0,5	3	5,8

Изм.	Лист	№ докум.	Подп.	Дата
Разраб.		Раева		
Пров.		Рубинская		10/VIII
Рук. группы		Грановский		
Н. контр.		Мерзлякова		
Утв.		Спивак		1/8 75

А1А041.055

Опора

Лит	Масса	Масштаб
И	См. табл.	1:2

Лист | Листов 1

Уголок 40×40×4 ГОСТ 8509-72 / Ст 3 ГОСТ 535-58

Госстрой СССР САНТЕХПРОЕКТ г. Москва

Копировал: Авалы | Формат 11

Инв. № подл. | Подп. и дата | Взам. инв. № | Инв. № дубл. | Подп. и дата

А1А041.065

▽4 (▽)

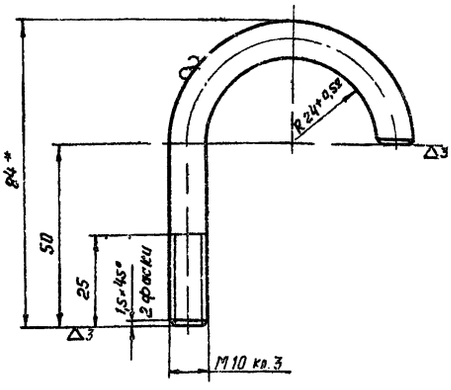

1. Неуказанные предельные отклонения размеров по СМ7
2. * Размер для справок

Изм.	Лист	№ докум.	Подп.	Дата
Разраб.		Раева		
Пров.		Рубинская		10/VIII
Рук. группы		Грановский		
Н. контр.		Мерзлякова		
Утв.		Спивак		1/8 75

А1А041.065

Крюк

Лит	Масса	Масштаб
И	0,11	1:1

Лист | Листов 1

Круг 810 ГОСТ 2590-71 / Ст 3 ГОСТ 535-58

Госстрой СССР САНТЕХПРОЕКТ г. Москва

Копировал: Авалы | Формат 11

Серия 3.904-15

Инв. № подл. | Подп. и дата | Взам. инв. № | Инв. № дубл. | Подп. и дата

А1А041.061

▽1 (▽)

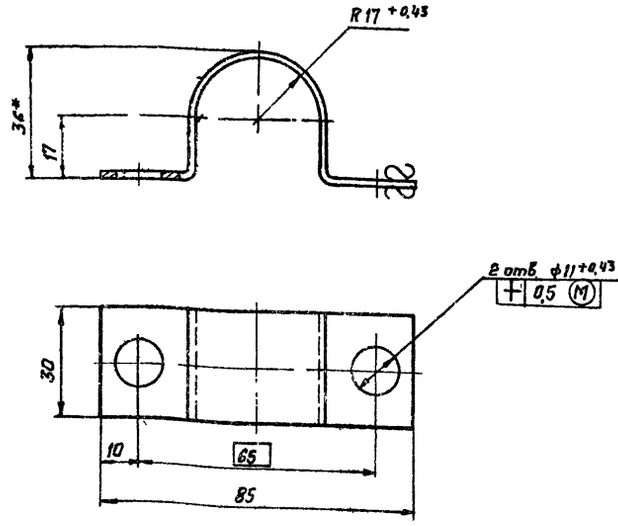

1. Неуказанные предельные отклонения размеров по СМ7
2. * Размер для справок

Изм.	Лист	№ докум.	Подп.	Дата
Разраб.		Раева		
Пров.		Рубинская		10/VIII
Рук. группы		Грановский		
Н. контр.		Мерзлякова		
Утв.		Спивак		1/8 75

А1А041.061

Хомут

Лит	Масса	Масштаб
И	0,07	1:1

Лист | Листов 1

Лист 820 ГОСТ 3680-57 / Ст 3 ГОСТ 16523-70

Госстрой СССР САНТЕХПРОЕКТ г. Москва

12978-04 | 31 Копировал: Авалы | Формат 11

Инв. № подл. | Подп. и дата | Взам. инв. № | Инв. № дубл. | Подп. и дата

Формат	Зона	Поз.	Обозначение	Наименование	Кол.	Примечание
				Документация		
А2			1.1А041 100СБ	Сборочный чертеж		
				Детали		
11		1	1.1А041.056	Уголок	1	
		2	1.1А041.066-01	Уголок	1	
11		3	1.1А041.067	Уголок	2	
11		4	1.1А041.068	Профиль	1	
		5	1.1А041.068-01	Профиль	1	
11		6	1.1А041.069	Профиль	1	
11		7	1.1А041.071	Профиль	1	
11		8	1.1А041.072	Уголок	4	
		9	1.1А041.072-01	Уголок	10	
Б4		10	1.1А041.073	Лист Лист В2 ГОСТ 3680-57 Ст 3 ГОСТ 16523-70 448-1 × 1227-1	1	8,55 кг
11		11	1.1А041.074	Уголок	1	
11		12	1.1А041.075	Лист	1	
Б4		13	1.1А041.076	Полоса Лист В3 ГОСТ 3680-57 Ст 3 ГОСТ 16523-70 30-1 × 464-1	1	0,3 кг
11		14	1.1А041.077	Козырек	1	

Изм.	Кол.уч.	Лист	№ докум.	Подп.	Дата
Разраб.			Этлинский		
Пров.			Рубинчик		87-10
Гл.спец.			Ростовцев		24/47
Н.контр.			Атрашкевич		3-6
Утв.			Спивак		41.14

1.1А041 100

Панель перегородки

Лит. | Масса | Масштаб
Р | 1 | 2

Госстрой СССР
Сантехпроект
г. Москва

Инв.№ подл. | Подп. и дата | Взам.инв.№ | Инв.№ дубл. | Подп. и дата

Копировал: Ольга | Формат А4

Формат	Зона	Поз.	Обозначение	Наименование	Кол.	Примечание
Б4		15	1.1А041.078	Лист Лист В2 ГОСТ 3680-57 Ст 3 ГОСТ 16523-70 486-1 × 1024-1	1	7,79 кг
Б4		15	1.1А041.079	Трубы Трубы 57×3,5-Д ГОСТ 8732-70 L = 176-1	1	0,8 кг
11		17	1.1А041.081	Шайба	3	
11		18	1.1А041.088	Трубка	3	
				Стандартные изделия		
		20		Фланец 50-16 ГОСТ 9938-62	2	

Изм.	Кол.уч.	Лист	№ докум.	Подп.	Дата

1.1А041-100

Лист 2

Инв.№ подл. | Подп. и дата | Взам.инв.№ | Инв.№ дубл. | Подп. и дата

Копировал: Ольга | Формат А4

Серия 3.904-15

Формат	Зона	Поз.	Обозначение	Наименование	Кол.	Примечание
				Документация		
А2			1.1А041.110СБ	Сборочный чертеж		
				Сборочные единицы		
11		1	1.1А041.120	Коллектор	1	
11		2	1.1А041.130	Стояк	10	
		3	1.1А041.130-01	Стояк	10	
11		4	1.1А014.000	Форсунка	210	
				Детали		
Б4		5	1.1А041.088	Прокладка Картон Б2 ГОСТ 9347-60 ф 12 + 1/2 × ф 17-1	210	0,002 кг
				Стандартные изделия		
		6		Контргайка 20 ГОСТ 8961-59	20	
		7		Колпак 20 ГОСТ 8962-59	20	
		8		Муфта короткая 20ст ГОСТ 8966-59	20	

Изм.	Кол.уч.	Лист	№ докум.	Подп.	Дата
Разраб.			Ревва		
Пров.			Рубинчик		
Гл.спец.			Ростовцев		
Н.контр.			Трушкевич		
Утв.			Спивак		

1.1А041.110

Коллектор

Лит. | Масса | Масштаб
Р | 1 | 2

Госстрой СССР
Сантехпроект
г. Москва

Инв.№ подл. | Подп. и дата | Взам.инв.№ | Инв.№ дубл. | Подп. и дата

Формат	Зона	Поз.	Обозначение	Наименование	Кол.	Примечание
				Документация		
А8			1.1А041.180СБ	Сборочный чертеж		
				Детали		
11		1	1.1А041.084	Гребенка	1	
		2	1.1А041.084-01	Гребенка	1	
11		3	1.1А041.085	Трубы	1	
11		4	1.1А041.086	Фланец	1	
Б4		5	1.1А041.087	Заглушка Лист ГОСТ 5681-57 Ст 3 ГОСТ 4637-69 ф 80-1	1	0,1 кг
11		6	1.1А041.088	Трубы	1	
11		7	1.1А041.089	Патрубок	20	

Изм.	Кол.уч.	Лист	№ докум.	Подп.	Дата
Разраб.			Ревва		
Пров.			Рубинчик		
Гл.спец.			Ростовцев		
Н.контр.			Трушкевич		
Утв.			Спивак		

1.1А041 180

Коллектор

Лит. | Масса | Масштаб
Р | 1 | 2

Госстрой СССР
Сантехпроект
г. Москва

Инв.№ подл. | Подп. и дата | Взам.инв.№ | Инв.№ дубл. | Подп. и дата

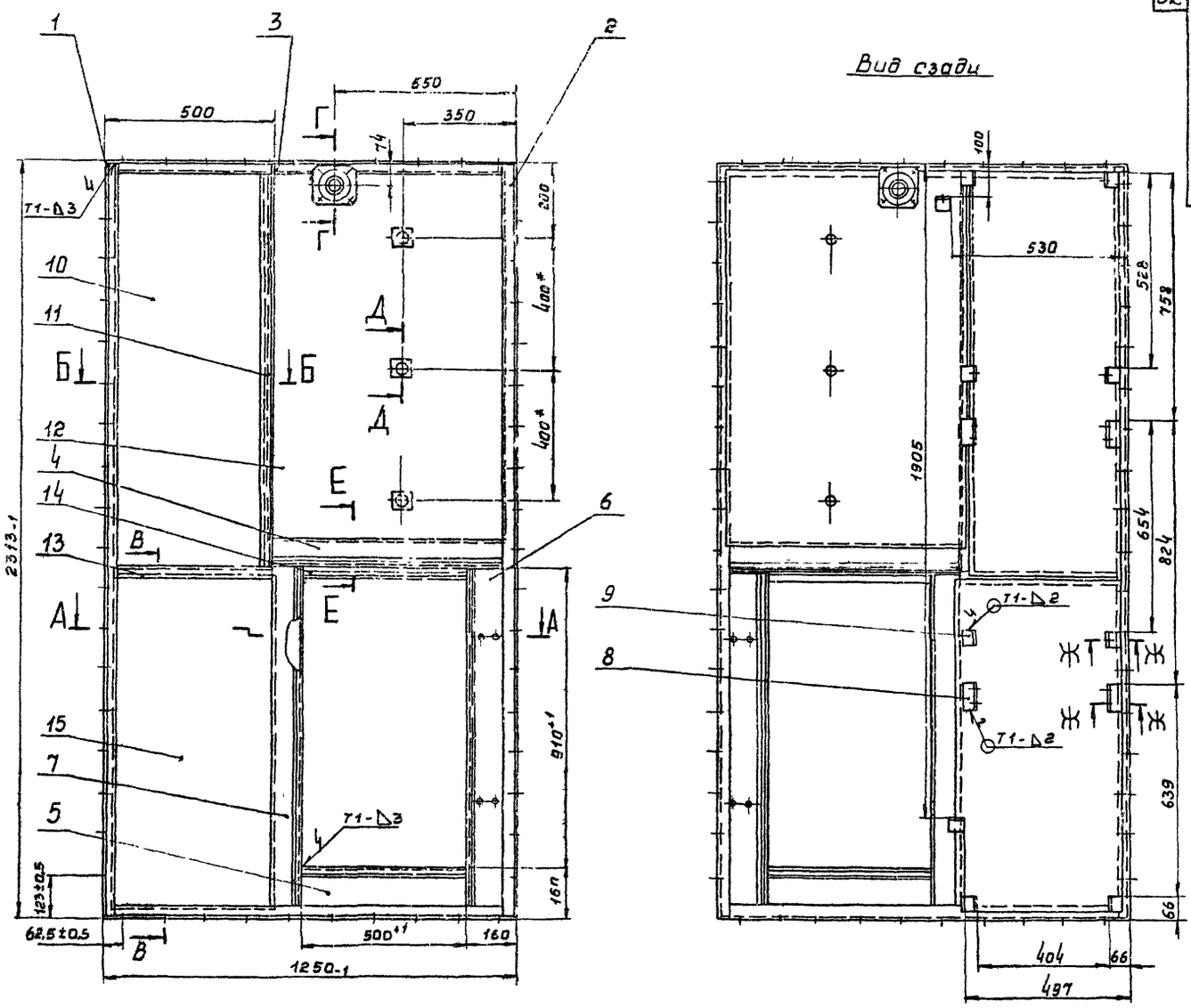

А-А
М1:2

Б-Б
М1:2

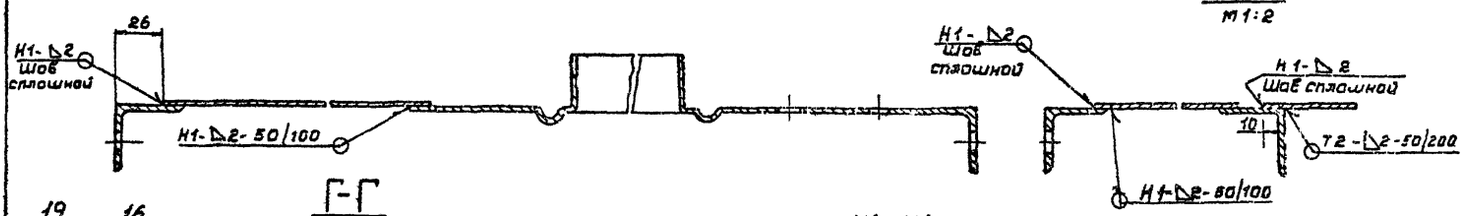

Г-Г
М1:2

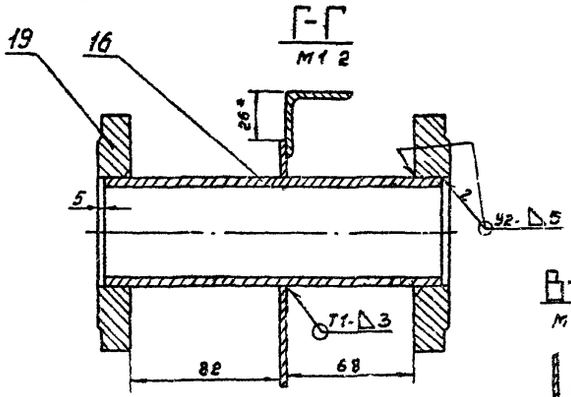

Ж-Ж
М1:2

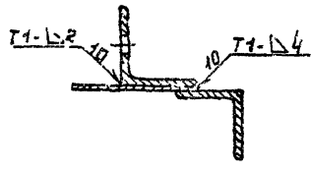

Д-Д
М1:2

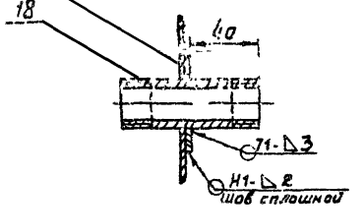

В-В
М1:2

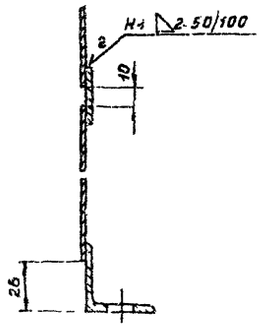

Е-Е
М1:2

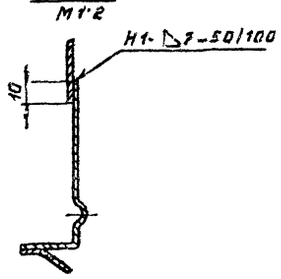

1. Неуказанные предельные отклонения размеров по СМ 1.
2. Сварные швы У2 по ГОСТ 16037-70; Т1, Т2, Н1 по ГОСТ 5264-69.
Неуказанную сварку производить по контуру прилегания деталей швом С2 по ГОСТ 5264-69.
*Размеры для справок.

Изм.	Лист	№ докум.	Подп.	Дата	А1А041.100 СБ			
Разраб.		Ямпольская			Панель передняя.	Лит.	Масса	Масштаб
Пров.		Рувинская			Сборочный чертеж	И	53,4	1:10
Рукоп.		Грановский				Лист	Листов 1	
Гл. спец.		Чивак				Госстрой СССР Сантехпроект г. Москва		
Н. контр.		Мерзлякова						
Утв.		Гольтвегер						

Серия 3.904-15

Инв. № подл.	Подп. и дата	Взам. инв. №	Инв. № дубл.	Подп. и дата

А1А041.066

А1А041.065 - изображено

А1А041.065.01 - зеркальное отражение

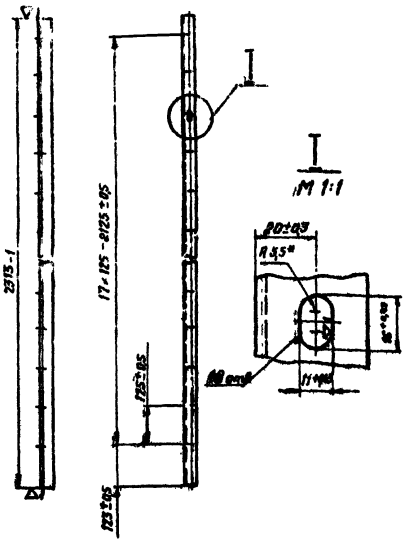

* Размер для справок

Изм.	Лист	№ докум.	Подп.	Дата	Уголок	Лит.	Масса	Масштаб
Разраб.		Ямпольская				И	3,82	1:10
Пров.		Рубинская				Лист	Листов 1	
Рук. гр.		Грановский						
Н. контр.		Мерзлякова			Уголок 36×36×3 ГОСТ 8509-72, Ст.3 ГОСТ 535-58	Госстрой СССР САНТЕХПРОЕКТ г. Москва		
Утв.		Спивак						

Копировал: Формат 11

А1А041.081

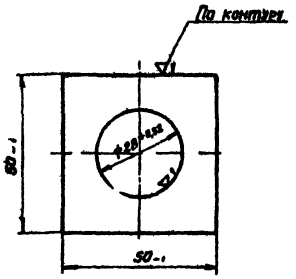

Изм.	Лист	№ докум.	Подп.	Дата	Шайба	Лит.	Масса	Масштаб
Разраб.		Ямпольская				И	0,03	1:1
Пров.		Рубинская				Лист	Листов 1	
Рук. гр.		Грановский						
Н. контр.		Мерзлякова			Лист В2 ГОСТ 3680-57, Ст.3 ГОСТ 16523-70	Госстрой СССР САНТЕХПРОЕКТ г. Москва		
Утв.		Спивак						

Копировал: Формат 11

А1А041.093

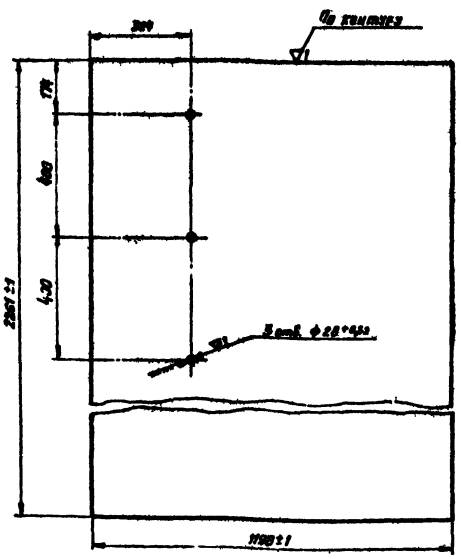

Неуказанные предельные отклонения размеров по СМ7

Изм.	Лист	№ докум.	Подп.	Дата	Лист	Лит.	Масса	Масштаб
Разраб.		Ямпольская				И	42,5	1:10
Пров.		Рубинская				Лист	Листов 1	
Рук. гр.		Грановский						
Н. контр.		Мерзлякова			Лист В2 ГОСТ 3680-57, Ст.3 ГОСТ 16523-70	Госстрой СССР САНТЕХПРОЕКТ г. Москва		
Утв.		Спивак						

Копировал: Формат 11

А1А041.074

Рис. 1

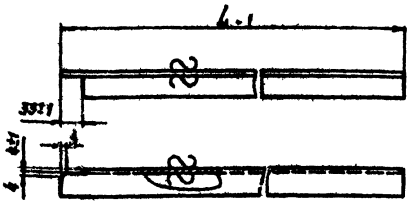

Рис. 2

Остальное см. Рис 1



Обозначение	Рис	L_1, мм	Масса, кг
А1А041.074	1	1238	1,9
-01	2	1242	1,9

Изм.	Лист	№ докум.	Подп.	Дата	Уголок	Лит.	Масса	Масштаб
Разраб.		Ямпольская				И	Смотри таблицу	–
Пров.		Рубинская				Лист	Листов 1	
Рук. гр.		Грановский						
Н. контр.		Мерзлякова			Уголок 36×36×3 ГОСТ 8509-72, Ст.3 ГОСТ 535-58	Госстрой СССР САНТЕХПРОЕКТ г. Москва		
Утв.		Спивак						

12978-04 34

Копировал: Формат 11

А1А041.067

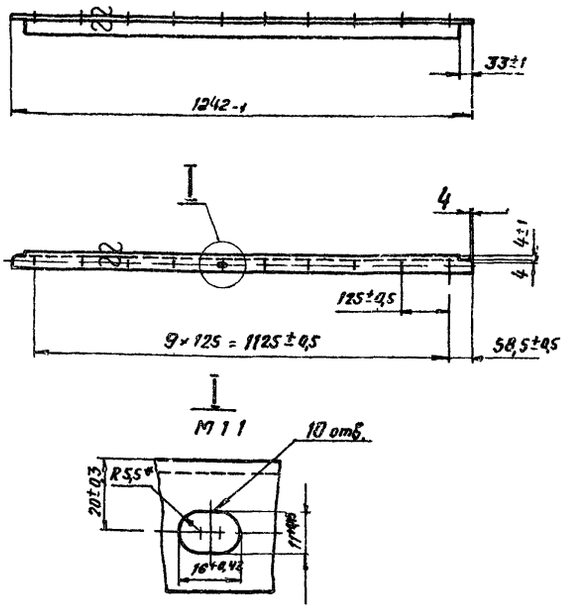

* Размер для справок

Изм.	Лист	№ докум.	Подп.	Дата
Разраб.		Ямпольская		30/VII
Пров.		Рубинская		10/VIII
Рук. группы		Трановский		
Н. контр.		Мерзлякова		
Утв.		Спивак		24.8.75

А1А041.067

Уголок

Лит.	Масса	Масштаб
И	2,06	1:10

Лист | Листов - 1

Уголок 36×36×3 ГОСТ 8509-72 / Ст.3 ГОСТ 535-58

Госстрой СССР Сантехпроект г. Москва

Копировал: Авалы. Формат 11

А1А041.082

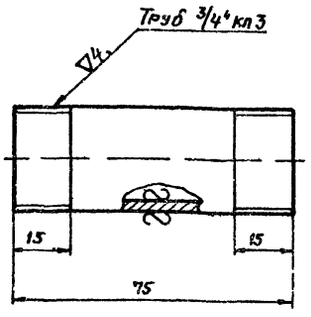

Предельные отклонения размеров по СМ7

Изм.	Лист	№ докум.	Подп.	Дата
Разраб.		Ямпольская		30/VII
Пров.		Рубинская		10/VIII
Рук. группы		Трановский		
Н. контр.		Мерзлякова		
Утв.		Спивак		24.8.75

А1А041.082

Трубка

Лит.	Масса	Масштаб
И	0,13	1:1

Лист | Листов 1

Труба 20 ГОСТ 3262-62

Госстрой СССР Сантехпроект г. Москва

Копировал: Авалы. Формат 11

А1А041.072

Рис. 1

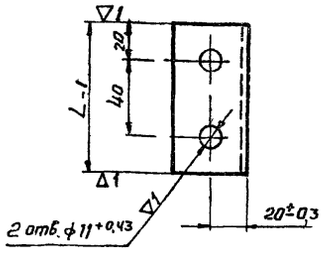

Рис 2
Остальное - см. рис. 1

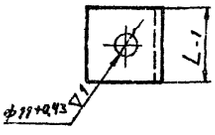

Обозначение	Рис	L, мм	Масса, кг
А1А041.072	1	80	0,2
-01	2	40	0,1

Неуказанные предельные отклоненця размеров по СМ7

Изм.	Лист	№ докум.	Подп.	Дата
Разраб.		Ямпольская		30/VII
Пров.		Рубинская		10/VIII
Рук. группы		Трановский		
Н. контр.		Мерзлякова		
Утв.		Спивак		24.8.75

А1А041.072

Уголок

Лит.	Масса	Масштаб
И	См. табл.	1:2

Лист | Листов 1

Уголок 40×40×4 ГОСТ 8509-72 / Ст.3 ГОСТ 535-58

Госстрой СССР Сантехпроект г. Москва

Копировал: Авалы. Формат 11

А1А041.092

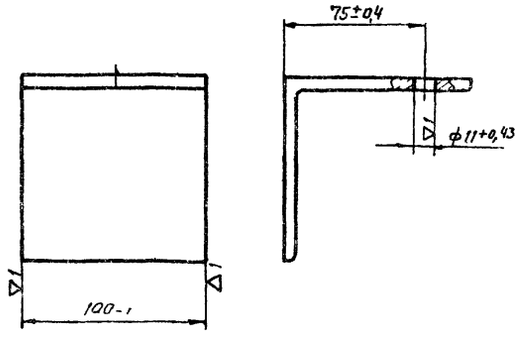

Изм.	Лист	№ докум.	Подп.	Дата
Разраб.		Ямпольская		30/VII
Пров.		Рубинская		10/VIII
Рук. группы		Трановский		
Н. контр.		Мерзлякова		
Утв.		Спивак		24.8.75

А1А041.092

Уголок

Лит.	Масса	Масштаб
И	1,08	1:2

Лист | Листов 1

Уголок 100×100×7 ГОСТ 8905-72 / Ст.5 ГОСТ 535-58

Госстрой СССР Сантехпроект г. Москва

Копировал: Формат 11

Серия 3.904-15

А1А041.068

▽1 (▽)

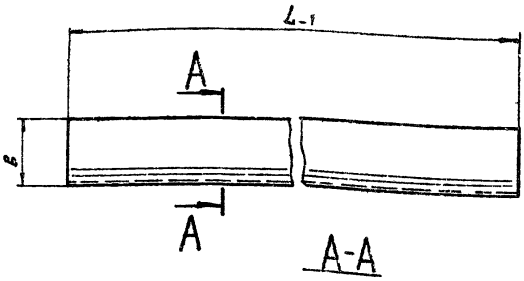

А-А
М 1:1

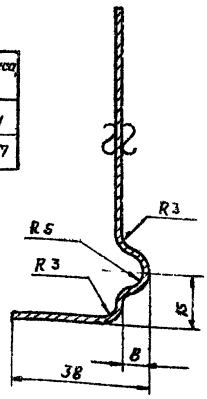

Обозначение	Размеры, мм. L	в	Масса кг
А1А041 068	712	90	1,74
-01	498	123	1,57

Неуказанные предельные отклонения размеров по СМ7

Изм.	Лист	№ докум.	Подп.	Дата
Разраб.		Ямпольская		30/VII
Пров.		Рубинская		10/VIII
Рук. группы		Трановский		
Н. контр.		Мерзлякова		
Утв.		Спивак		14.8.73

А1А041.068

Профиль

Лит	Масса	Масштаб
И	Смотри таблицу	—

Лист | Листов 1

Лист В3 ГОСТ 3680-57 / Ст.3 ГОСТ 16523-70

Госстрой СССР САНТЕХПРОЕКТ г. Москва

Копировал: Формат 11

Инв. № подл. | Подп. и дата | Взам. инв. № | Инв. № дубл. | Подп. и дата

А1А041.077

▽1 (▽)

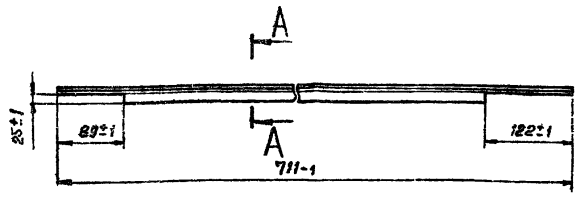

А-А
М 1:1

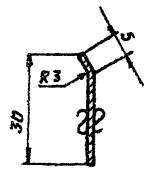

Неуказанные предельные отклонения размеров по СМ7

Изм.	Лист	№ докум.	Подп.	Дата
Разраб.		Ямпольская		30/VII
Пров.		Рубинская		10/VIII
Рук. группы		Трановский		
Н. контр.		Мерзлякова		
Утв.		Спивак		14.8.73

А1А041.077

Козырек

Лит.	Масса	Масштаб
И	0,46	1:5

Лист | Листов 1

Лист В3 ГОСТ 3680-57 / Ст.3 ГОСТ 16523-70

Госстрой СССР САНТЕХПРОЕКТ г. Москва

Копировал: Формат 11

Инв. № подл. | Подп. и дата | Взам. инв. № | Инв. № дубл. | Подп. и дата

А1А041.101

▽1 (▽)

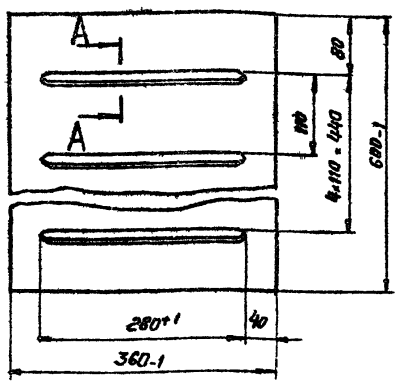

А-А
М 1:1

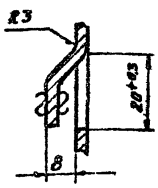

Неуказанные предельные отклонения размеров по СМ7

Изм.	Лист	№ докум.	Подп.	Дата
Разраб.		Раева		
Пров.		Рубинская		10/VIII
Рук. группы		Трановский		
Н. контр.		Мерзлякова		
Утв.		Спивак		14.8.73

А1А041.101

Лист ходовой

Лит	Масса	Масштаб
И	5,1	1:5

Лист | Листов 1

Лист В3 ГОСТ 3680-57 / Ст3 ГОСТ 16523-70

Госстрой СССР САНТЕХПРОЕКТ г. Москва

Копировал: Формат 11

Серия 3.904-15

Инв. № подл. | Подп. и дата | Взам. инв. № | Инв. № дубл. | Подп. и дата

А1А041.086

▽3

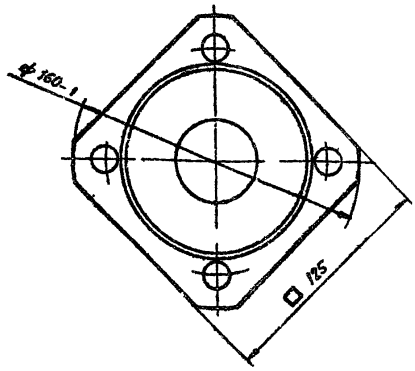

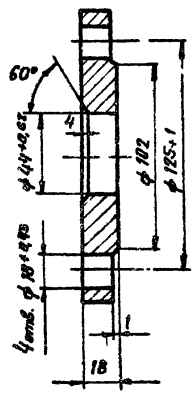

Неуказанные предельные отклонения размеров по СМ7

Изм.	Лист	№ докум.	Подп.	Дата
Разраб.		Ямпольская		30/VII
Пров.		Рубинская		10/VIII
Рук. группы		Трановский		
Н. контр.		Мерзлякова		
Утв.		Спивак		14.8.73

А1А041086

Фланец

Лит	Масса	Масштаб
И	1,83	1:2

Лист | Листов 1

Ст 3 ГОСТ 380-71

Госстрой СССР САНТЕХПРОЕКТ г. Москва

Копировал: Формат 11

Инв. № подл. | Подп. и дата | Взам. инв. № | Инв. № дубл. | Подп. и дата

А1А041.075

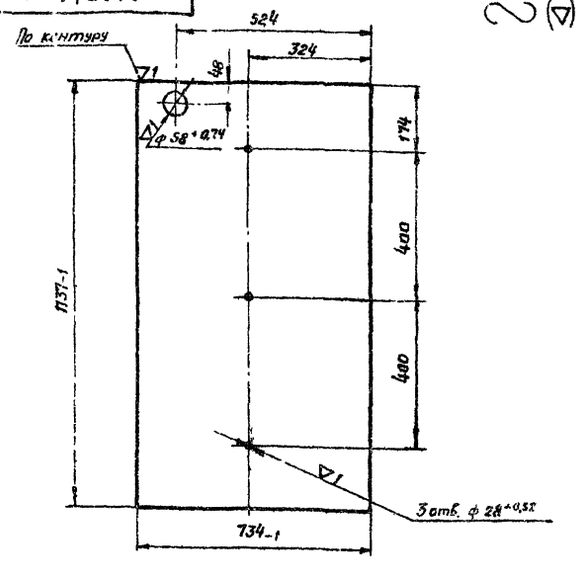

Неуказанные предельные отклонения размеров по СМ7

Изм.	Лист	№ докум.	Подп.	Дата
Разраб.		Ямпольская		
Пров.		Рубинская		
Рук. груп.		Грановский		
Н. контр.		Мерзлякова		
Утв.		Спивак		

А1А041.075

Лист

Лит.	Масса	Масштаб
И	13,2	1:10

Лист | Листов 1

Лист В2 ГОСТ 3680-57 / Ст.3 ГОСТ 16523-70

Госстрой СССР САНТЕХПРОЕКТ г. Москва

Копировал: Аваль | Формат 11

А1А041.069

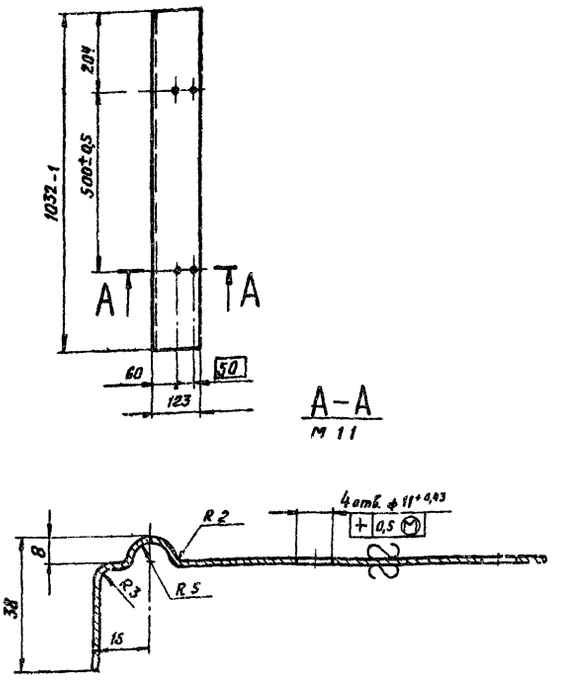

Неуказанные предельные отклонения размеров по СМ7

Изм.	Лист	№ докум.	Подп.	Дата
Разраб.		Ямпольская		
Пров.		Рубинская		
Рук. груп.		Грановский		
Н. контр.		Мерзлякова		
Утв.		Спивак		

А1А041.069

Профиль

Лит.	Масса	Масштаб
И	2,9	1:10

Лист | Листов 1

Лист В3 ГОСТ 3680-57 / Ст.3 ГОСТ 16523-70

Госстрой СССР САНТЕХПРОЕКТ г. Москва

Копировал: Аваль | Формат 11

А1А041.084

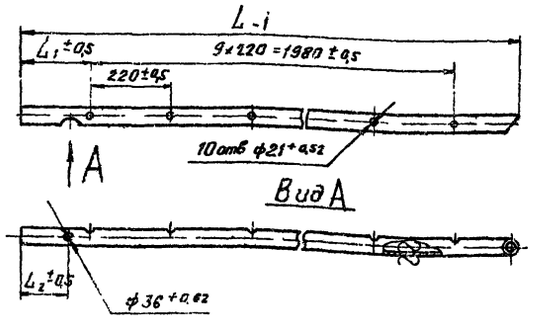

Размеры мм

Обозначение	L	L1	L2	Масса, кг
А1А041.084	2308	164	106	7,9
-01	2402	148	200	8,0

Серия 3.904-15

Изм.	Лист	№ докум.	Подп.	Дата
Разраб.		Ямпольская		
Пров.		Рубинская		
Рук. груп.		Грановский		
Н. контр.		Мерзлякова		
Утв.		Спивак		

А1А041.084

Гребенка

Лит.	Масса	Масштаб
И	Смотри таблицу	—

Лист | Листов 1

Труба 42×3,5 Д / ГОСТ 8732-70

Госстрой СССР САНТЕХПРОЕКТ г. Москва

А1А041.056

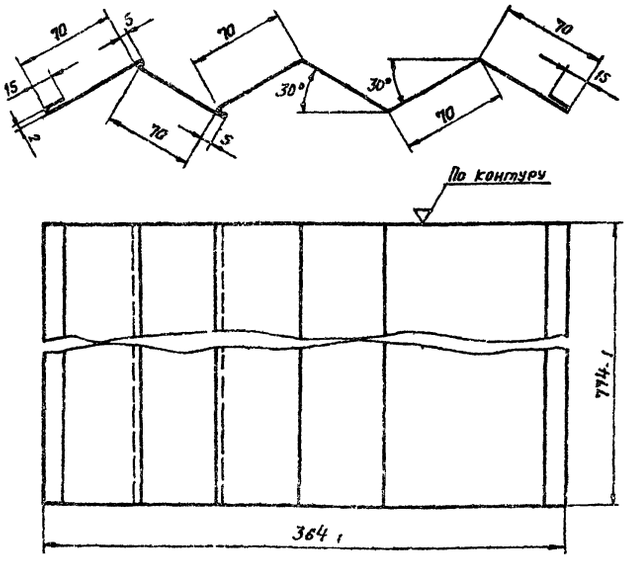

Неуказанные предельные отклонения размеров по СМ7

Изм.	Лист	№ докум.	Подп.	Дата
Разраб.		Ямпольская		
Пров.		Рубинская		
Рук. груп.		Грановский		
Н. контр.		Мерзлякова		
Утв.		Спивак		

А1А041.056

Сепаратор

Лит.	Масса	Масштаб
И	2,24	1:2,5

Лист | Листов 1

Лист 08 ГОСТ 8075-56 Сорт 2 / Сталь ГОСТ 7118-54

Госстрой СССР САНТЕХПРОЕКТ г. Москва

12978-04 37 Копировал: Аваль | Формат 11

А1А041.110СБ

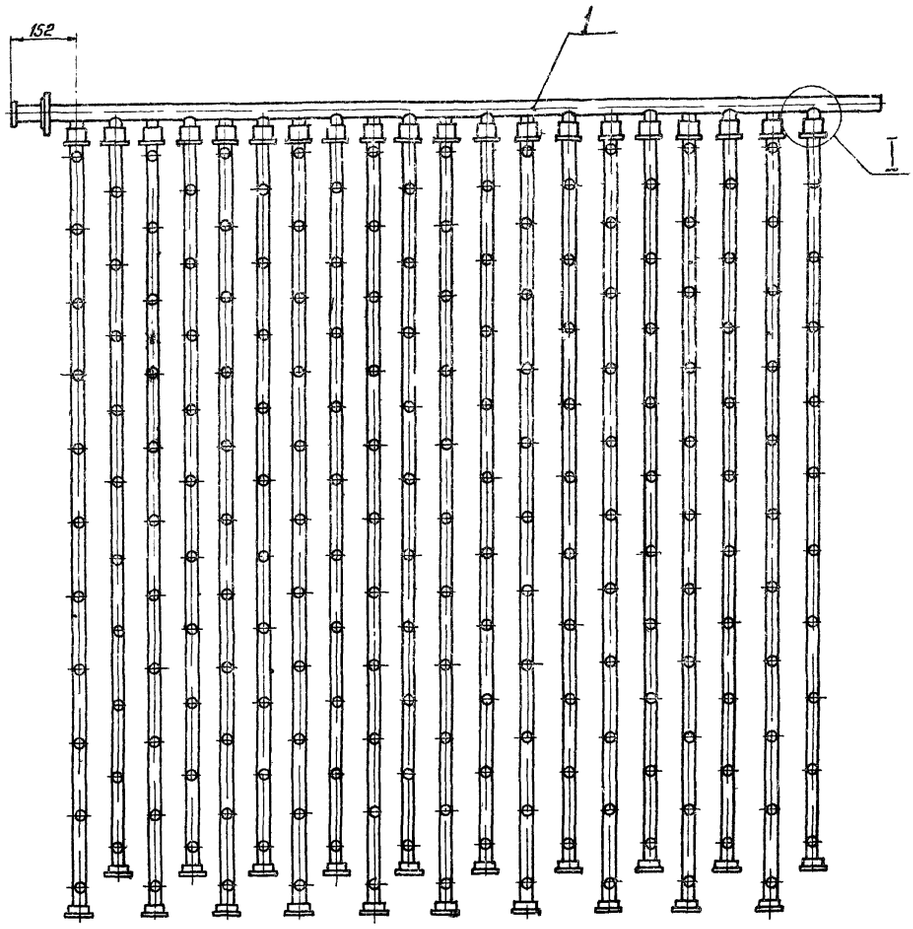

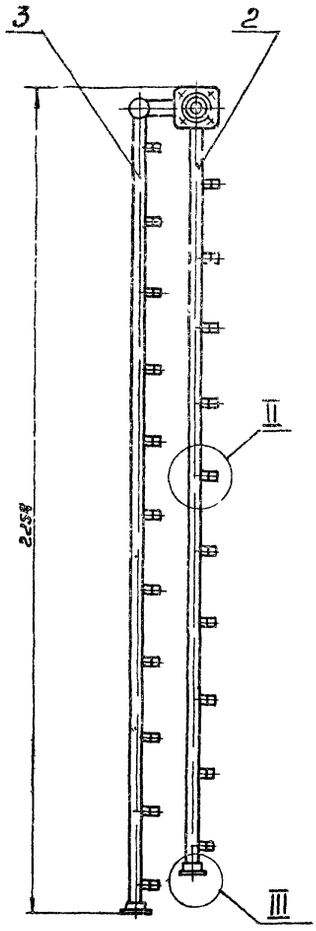

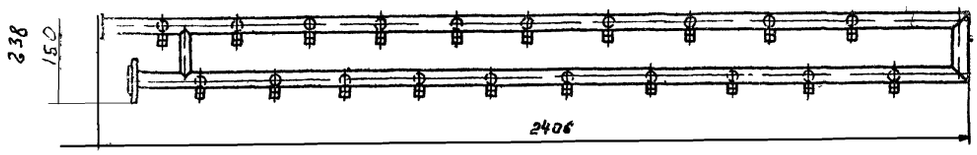

I
М 1:1

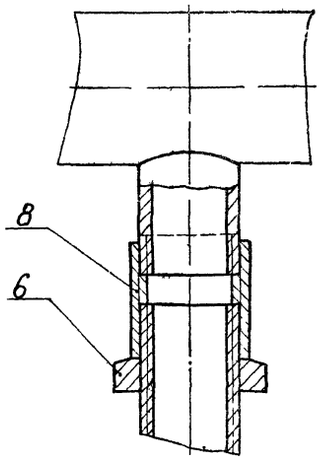

II
М 1:1

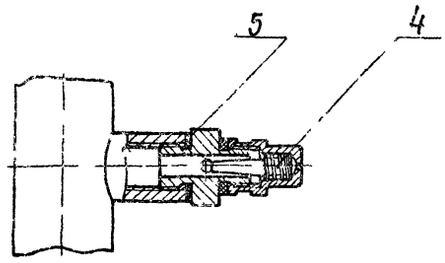

III
М 1:1

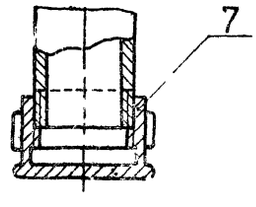

Размеры для справо.

				А1А041.110СБ			
Изм.	Лист	№ докум.	Подп.	Дата	Коллектор. Сборочный чертеж	Лит.	Масса	Масштаб
Разраб.		Митехина				И	92,48	1:10
Пров.		Рубинская				Лист	Листов 1	
Рук. группы		Граковский				Госстрой СССР Сантехпроект г. Москва		
Гл. спец.		Спивак						
Н. контр.		Мезлякова						
Утв.		Гольтвегер						

38 Копировал: Формат 22

Серия 3.904-16

Инв. № подл.	Подп. и дата	Взам. инв. №	Инв. № дубл.	Подп. и дата

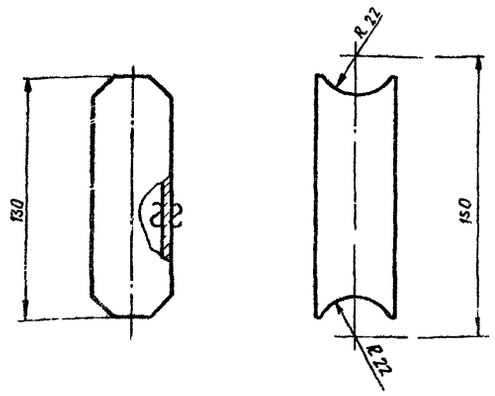

Предельные отклонения размеров по СМ7

Изм.	Лист	№ докум.	Подп.	Дата
Разраб.		Митехина		
Пров.		Рубинская		
Рук. груп.		Грановская		
Н. контр.		Мерзляков		
Утв.		Спивак		

А1А041.088

Труба

Лит.	Масса	Масштаб
И	0,32	1:2

Лист | Листов 1

Труба 42×3,5-Д ГОСТ 8732-70

Госстрой СССР САНТЕХПРОЕКТ г. Москва

Копировал: Формат 11

Инв. № подл. | Подп. и дата | Взам. инв. № | Инв. № дубл. | Подп. и дата

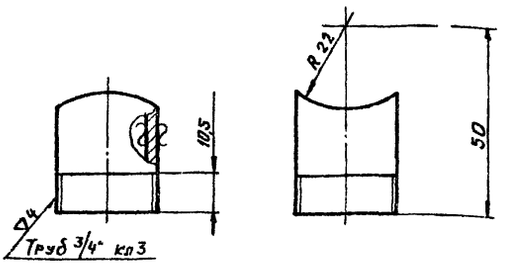

Предельные отклонения размеров по СМ7

Изм.	Лист	№ докум.	Подп.	Дата
Разраб.		Митехина		
Пров.		Рубинская		
Рук. груп.		Грановская		
Н. контр.		Мерзляков		
Утв.		Спивак		

А1А041 089

Патрубок

Лит.	Масса	Масштаб
И	0,083	1:1

Лист | Листов 1

Труба 20 ГОСТ 3262-62

Госстрой СССР САНТЕХПРОЕКТ г. Москва

Копировал: Формат 11

Инв. № подл. | Подп. и дата | Взам. инв. № | Инв. № дубл. | Подп. и дата

А1А041 120СБ

Серия 3.904-16

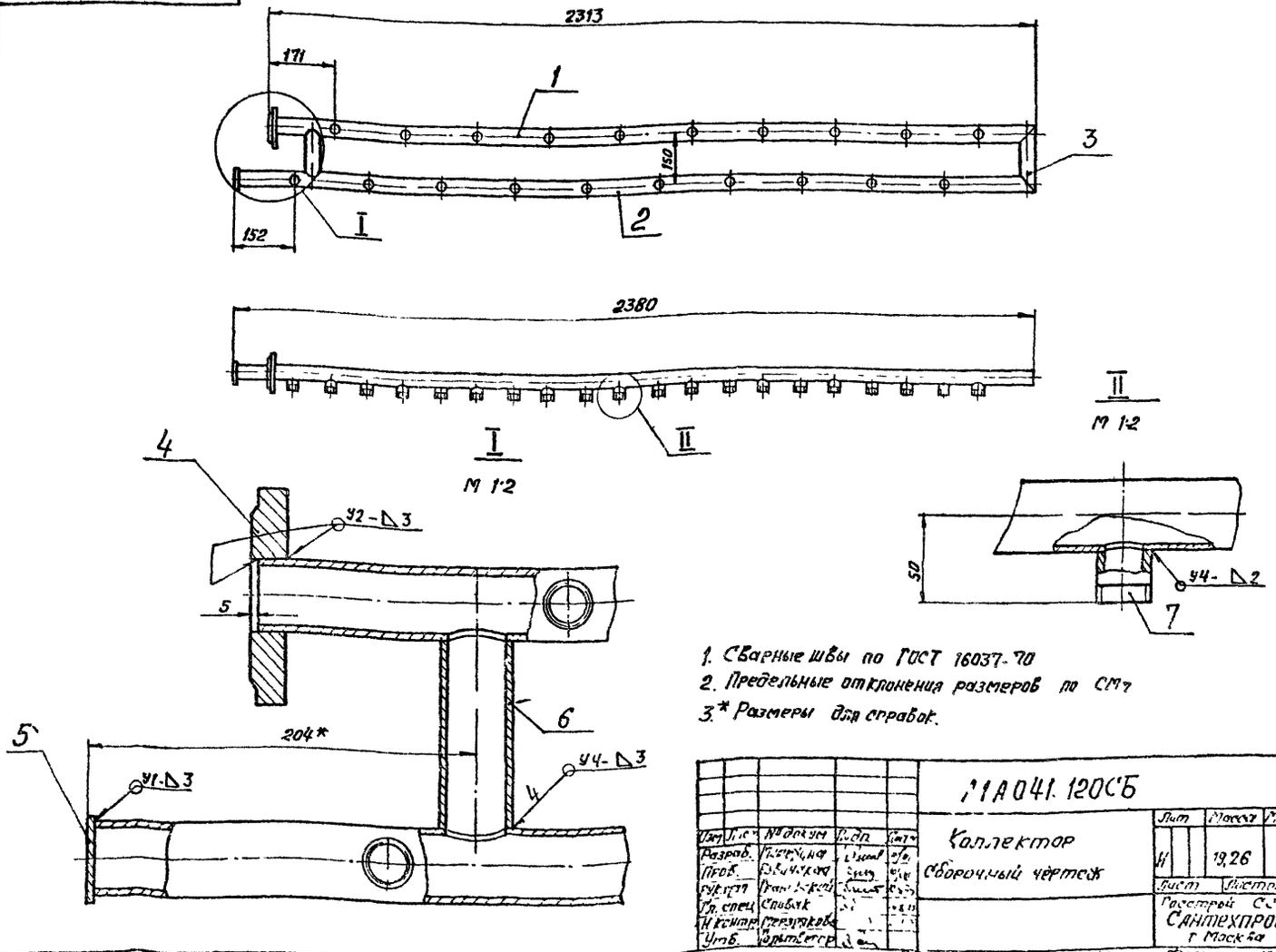

1. Сварные швы по ГОСТ 16037-70
2. Предельные отклонения размеров по СМ7
3.* Размеры для справок.

Изм.	Лист	№ докум.	Подп.	Дата
Разраб.		Митехина		
Пров.		Рубинская		
Рук. груп.		Грановская		
Гл. спец.		Спивак		
Н. контр.		Мерзляков		
Утв.		Гольтвегер		

А1А041.120СБ

Коллектор

Сборочный чертеж

Лит.	Масса	Масштаб
И	19,26	1:10

Лист | Листов - 1

Госстрой СССР САНТЕХПРОЕКТ г. Москва

39 Копировал Формат 12

Инв. № подл. | Подп. и дата | Взам. инв. № | Инв. № дубл. | Подп. и дата

Формат	Зона	Поз.	Обозначение	Наименование	Кол.	Примечание
				Документация		
12			А1А 041. 130 СБ	Сборочный чертеж		
			Переменные данные для исполнений			
				А1А 041. 130		
				Детали		
11		1	А1А 041. 091	Стояк	1	
				Стандартные изделия		
		2		Муфта короткая 8 ГОСТ 8966-59	10	
				А1А 041. 130-01		
				Детали		
		1	А1А 041. 091-01	Стояк	1	
				Стандартные изделия		
		2		Муфта короткая 8 ГОСТ 8966-59	11	

Инв. № подл. | Подп. и дата | Взам. инв. № | Инв. № дубл. | Подп. и дата

Изм.	Лист	№ докум.	Подп.	Дата
Разраб.		Раева		
Пров.		Рувинская		
Рук. группы		Прановский		
Н. контр.		Мерзлякова		
Утв.		Спивак		

А1А 041 130

Стояк

Лит.	Лист	Листов
И		1

Госстрой СССР
САНТЕХПРОЕКТ
г. Москва

Копировал [illegible] Формат 11

Формат	Зона	Поз.	Обозначение	Наименование	Кол.	Примечание
				Документация		
22			А1А 041 140 сб	Сборочный чертеж		
				Детали		
11		1	А1А 041. 066	Уголок	1	
		2	А1А 041. 066 -01	Уголок	1	
11		3	А1А 041. 067	Уголок	2	
11		4	А1А 041. 072	Уголок	4	
		5	А1А 041. 072 -01	Уголок	10	
		6	А1А 041. 074 -01	Уголок	2	
11		7	А1А 041. 081	Шайба	3	
11		8	А1А 041. 082	Трубка	3	
11		9	А1А 041. 092	Уголок	1	
11		10	А1А 041. 093	Лист	1	

Инв. № подл. | Подп. и дата | Взам. инв. № | Инв. № дубл. | Подп. и дата

Изм.	Лист	№ докум.	Подп.	Дата
Разраб.		Ямпольская		
Пров.		Рувинская		
Рук. группы		Прановский		
Н. контр.		Мерзлякова		
Утв.		Спивак		

А1А 041 140

Панель задняя

Лит.	Лист	Листов
И		1

Госстрой СССР
САНТЕХПРОЕКТ
г. Москва

Копировал [illegible] Формат 11

Серия 5.904-16

Формат	Зона	Поз.	Обозначение	Наименование	Кол.	Примечание
				Документация		
12			А1А 041. 150 СБ	Сборочный чертеж		
				Детали		
		1	А1А 041. 074-01	Уголок	2	
34		2	А1А 041. 094	Лист		
				Лист В2 ГОСТ 3680-57 Ст 3 ГОСТ 16523-70		
				1198-1 × 2468-1	1	47 кг
11		3	А1А 041. 095	Уголок	2	
11		4	А1А 041. 096	Уголок	1	
		5	А1А 041. 096 -01	Уголок	1	

Инв. № подл. | Подп. и дата | Взам. инв. № | Инв. № дубл. | Подп. и дата

Изм.	Лист	№ докум.	Подп.	Дата
Разраб.		Ямпольская		
Пров.		Рувинская		
Рук. группы		Прановский		
Н. контр.		Мерзлякова		
Утв.		Спивак		

А1А 041 150

Панель перекрытия

Лит.	Лист	Листов
И		1

Госстрой СССР
САНТЕХПРОЕКТ
г. Москва

Копировал [illegible] Формат 11

Формат	Зона	Поз.	Обозначение	Наименование	Кол.	Примечание
				Документация		
12			А1А 041. 160 СБ	Сборочный чертеж		
				Детали		
11		1	А1А 041 097	Труба	1	
11		2	А1А 041 098	Трубка для манометра	1	
				Стандартные изделия		
		3		Отвод 90° 50С60 ГОСТ 17375-72	1	
		4		Фланец 50-16 ГОСТ 9938-62	1	

Инв. № подл. | Подп. и дата | Взам. инв. № | Инв. № дубл. | Подп. и дата

Изм.	Лист	№ докум.	Подп.	Дата
Разраб.		Ямпольская		
Пров.		Рувинская		
Рук. группы		Прановский		
Н. контр.		Мерзлякова		
Утв.		Спивак		

А1А 041. 160

Узел подачи воды к форсункам

Лит.	Лист	Листов
И		1

Госстрой СССР
САНТЕХПРОЕКТ
г. Москва

А1А041.085

▽1 (▽)

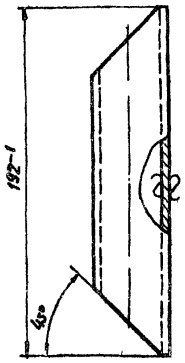

Изм.	Лист	№ докум.	Подп.	Дата
Разраб.		Ямпольская		6/VIII
Пров.		Рубинская		10/VIII
Рук. груп.		Грановский		20.8.73
Н. контр.		Мерзлякова		
Утв.		Сливак		24.8.73

А1А041 085

Труба

Лит.	Масса	Масштаб
И	0,37	1:2

Лист | Листов 1

Труба 42×3,5 Д
ГОСТ 8732-70

Госстрой СССР
САНТЕХПРОЕКТ
г. Москва

Копировал: [illegible]

Формат 11

А1А041.091

▽1 (▽)

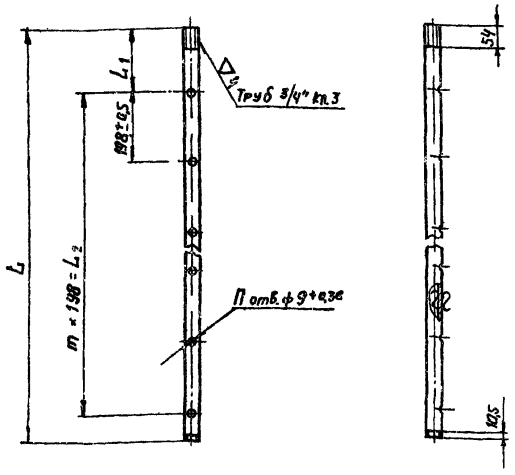

Обозначение	L, мм	L1, мм	L2, мм	n	m	Масса, кг
А1А041.091	2038-1	179±0,5	1798±0,5	10	9	3,38
-01	2120-1	80±0,5	1980±0,5	11	10	3,54

Изм.	Лист	№ докум.	Подп.	Дата
Разраб.		Ямпольская		6/VIII
Пров.		Рубинская		10/VIII
Рук. груп.		Грановский		20.8.73
Н. контр.		Мерзлякова		
Утв.		Сливак		24.8.73

А1А041.091

Стояк

Лит.	Масса	Масштаб
И	См. таблицу	—

Лист | Листов

Труба 20
ГОСТ 3262-62

Госстрой СССР
САНТЕХПРОЕКТ
г. Москва

Копировал: [illegible]

Формат 11

А1А041.130СБ

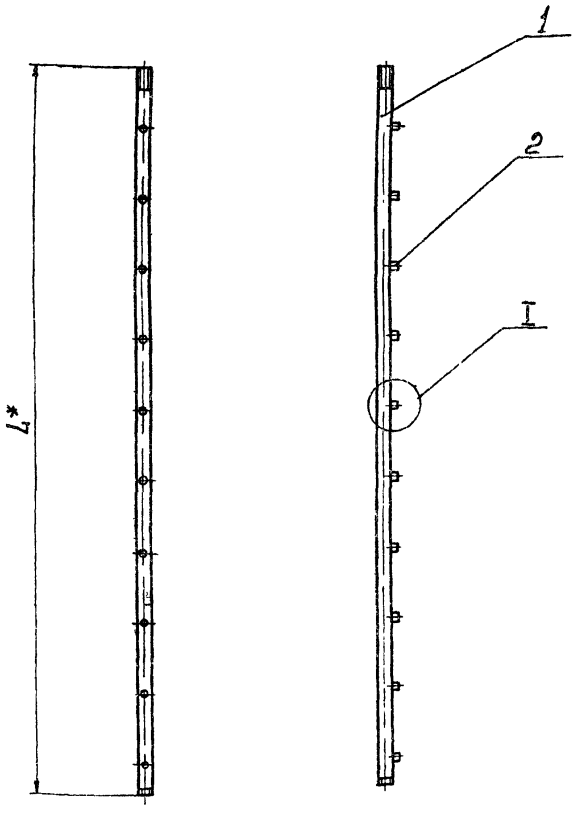

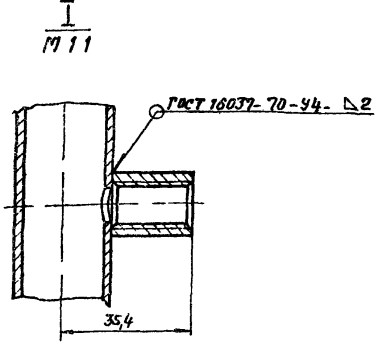

Обозначение	L1, мм	Масса, кг
А1А041 130	2038	3,64
-01	2135	3,93

* Размер для справок

Изм.	Лист	№ докум.	Подп.	Дата
Разраб.		Митехина		
Пров.		Рубинская		10/VIII
Рук. груп.		Грановский		20.8.73

А1А041 130СБ

Стояк
Сборочный чертеж

Лит.	Масса	Масштаб
И	См. таблицу	—

Лист | Листов 1

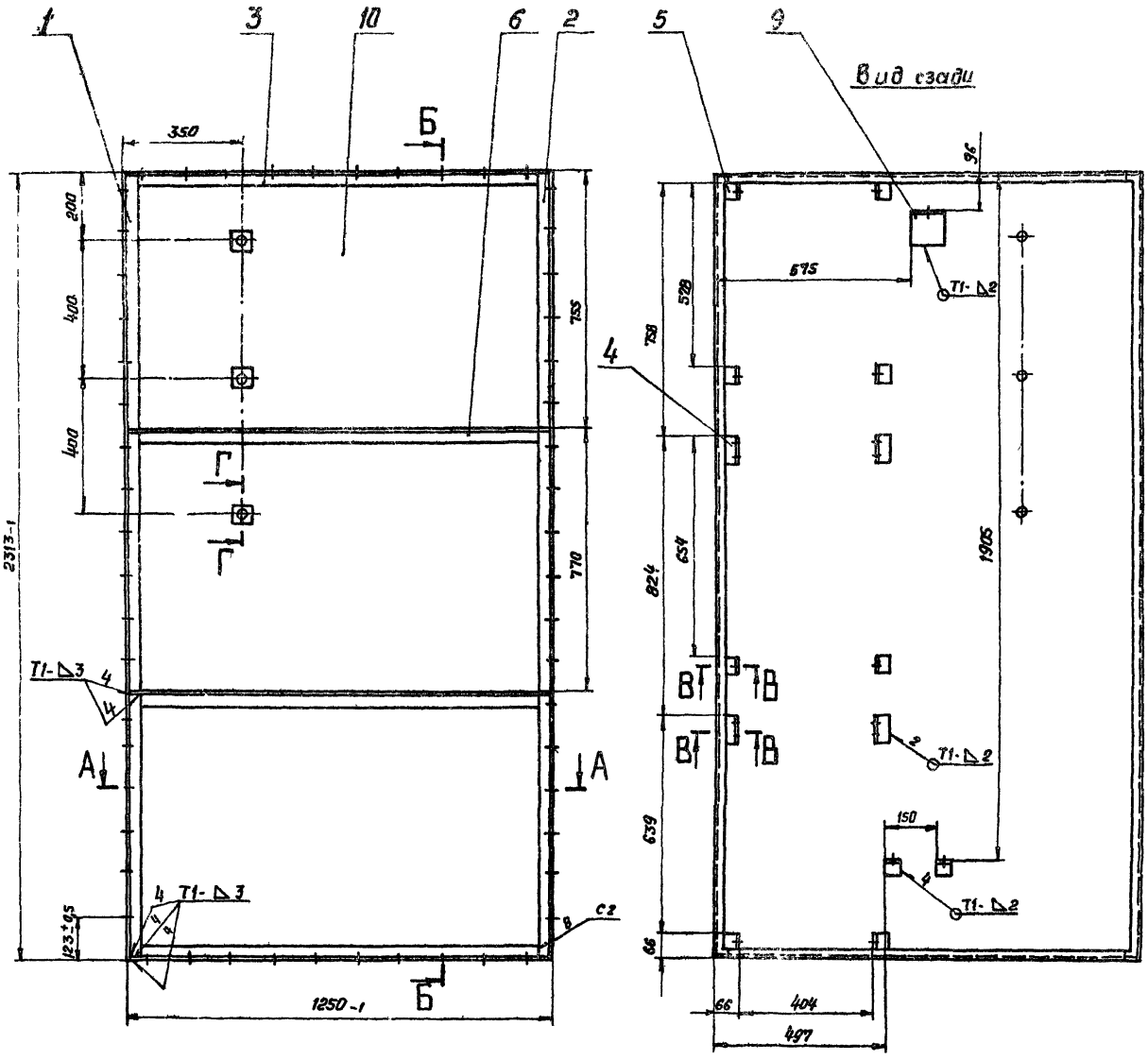

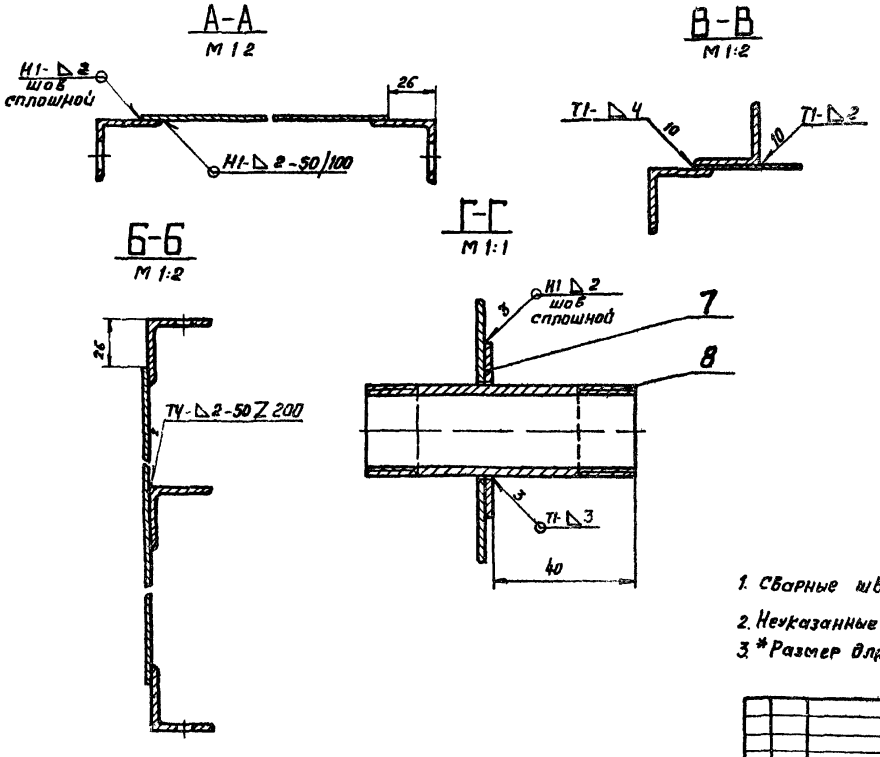

1. Сварные швы по ГОСТ 5264-69.
2. Неуказанные предельные отклонения размеров по СМ7.
3. *Размер для справок.

Изм.	Лист	№ докум.	Подп.	Дата	А1А041.140СБ			
Разраб.		Ямпольская		8/VIII	Панель задняя	Лит.	Масса	Масштаб
Пров.		Рубинская		10/VIII	Сборочный чертеж	И	61,1	1:10
Рук.группы		Грановский		20.9.77		Лист	Листов 1	
Гл.спец.		Спивак		24.8.8		Госстрой СССР Сантехпроект г. Москва		
Н.контр.		Мерзляков		7.11				
Утв.		Гольтвегер						

Серия 3.904-15

Инв. № подл.	Подп. и дата	Взам. инв. №	Инв. № дубл.	Подп. и дата

А1А041. 096

А1А041.096 - изображено
А1А041.096-01 зеркальное отражение

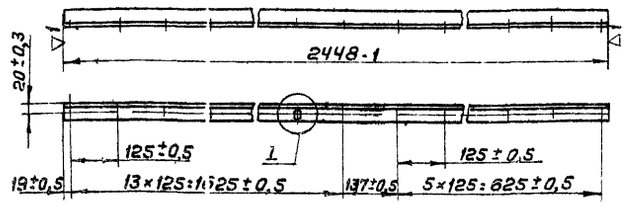

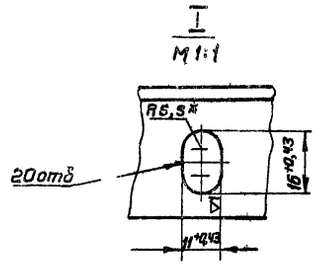

* Размер для справок

Изм.	Лист	№ докум.	Подп.	Дата
Разраб.		Ямпольская		
Пров.		Рубинская		
Рук. гр.		Грановский		
Н. контр.		Мерзлякова		
Утв.		Спивак		

А1А041. 096

Уголок

Лит.	Масса	Масштаб
И	4,0	1:10

Лист | Листов 1

Уголок 36×36×3 ГОСТ 8509-72
Ст.3 ГОСТ 535-58

Госстрой СССР сантехпроект г. Москва

Коп. Терентьева — Формат 11

Инв. № подл. | Подп. и дата | Взам. инв. № | Инв. № дубл. | Подп. и дата

А1А041. 095

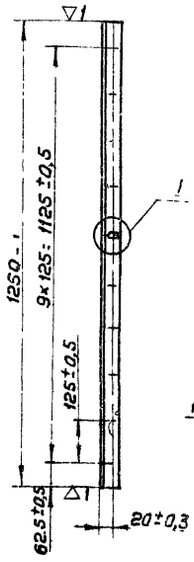

* Размер для справок

Изм.	Лист	№ докум.	Подп.	Дата
Разраб.		Ямпольская		
Пров.		Рубинская		
Рук. гр.		Грановский		
Н. контр.		Мерзлякова		
Утв.		Спивак		

А1А041. 095

Уголок

Лит.	Масса	Масштаб
И	2,0	1:10

Лист | Листов 1

Уголок 36×36×3 ГОСТ 8509-72
Ст.3 ГОСТ 535-58

Госстрой СССР сантехпроект г. Москва

Коп. Терентьева — Формат 11

Инв. № подл. | Подп. и дата | Взам. инв. № | Инв. № дубл. | Подп. и дата

А1А041. 150 СБ

Серия 3.904-15

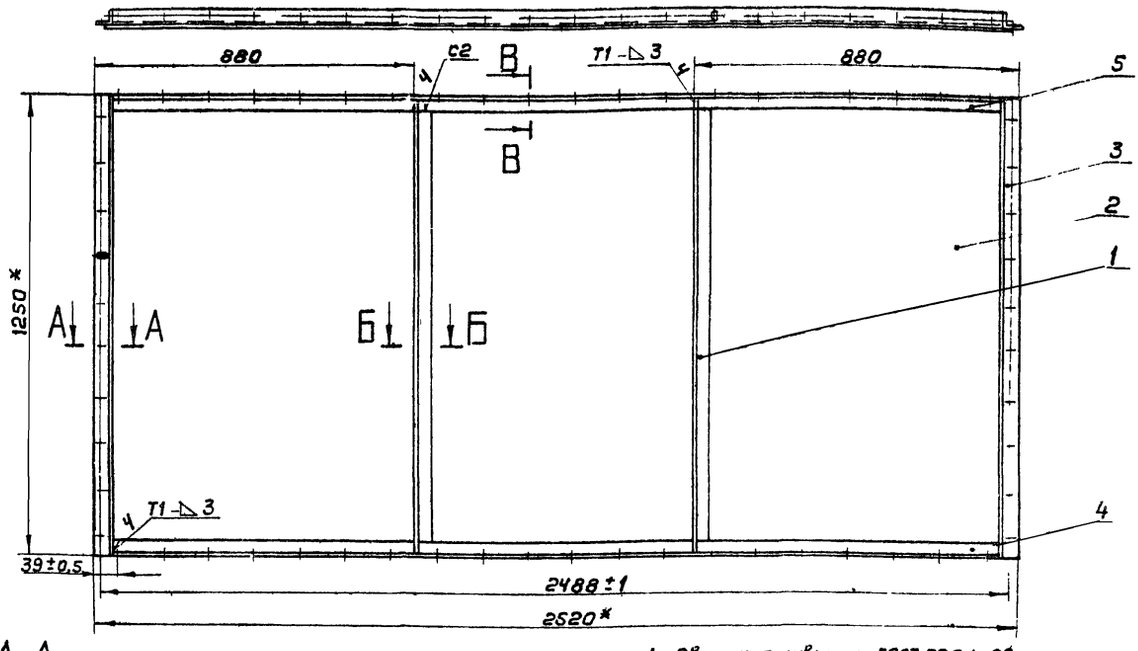

А-А
М1:2

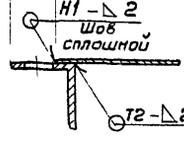

Б-Б
М1:2

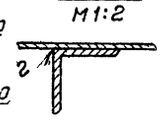

В-В
М1:2

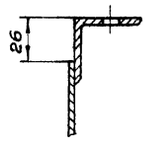

1. Сварные швы по ГОСТ 5264-69
2. Неуказанные предельные отклонения размеров по СМ 7
3* Размеры для справок

Изм.	Лист	№ докум.	Подп.	Дата
Разраб.		Ямпольская		
Пров.		Рубинская		
Рук. гр.		Грановский		
Гл. спец.		Спивак		
Н. контр.		Мерзлякова		
Утв.		Гольтвегер		

А1А041. 150 СБ

Панель перекрытия
Сборочный чертеж

Лит.	Масса	Масштаб
И	62,8	1:10

Лист | Листов 1

Госстрой СССР сантехпроект г. Москва

12978-04 — 43 — Коп. Терентьева — Формат 12

Инв. № подл. | Подп. и дата | Взам. инв. № | Инв. № дубл. | Подп. и дата

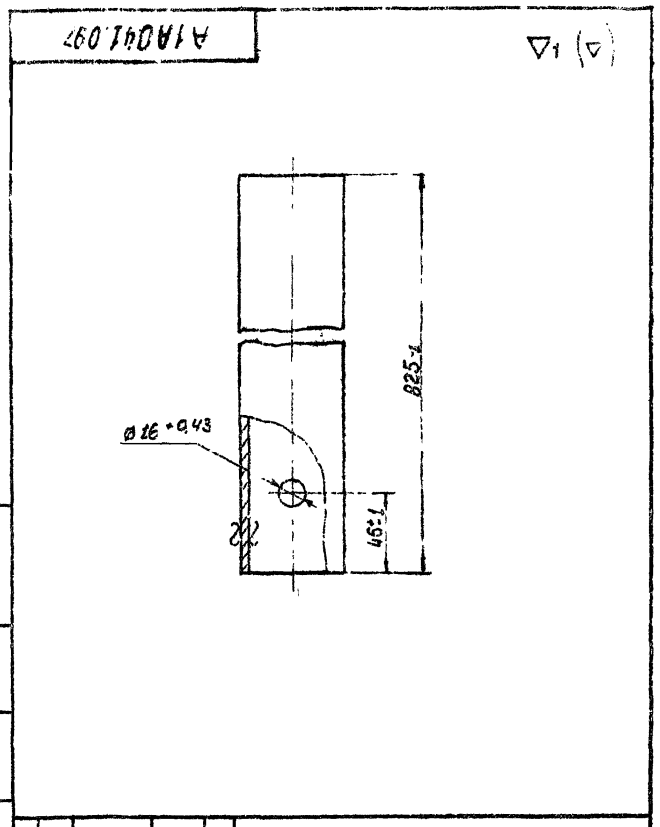

Изм.	Лист	№ докум.	Подп.	Дата	А1А041.097			
Разраб.		Раева			Труба	Лит.	Масса	Масштаб
Пров.		Рубинская				И	3,8	1:2
Рук. группы		Грановский				Лист	Листов 1	
Н. контр.		Мерзлякова			Труба 57×3,5-Д ГОСТ 8732-70	Госстрой СССР Сантехпроект г. Москва		
Утв.		Спивак						

Копировал Хижняк — формат 11

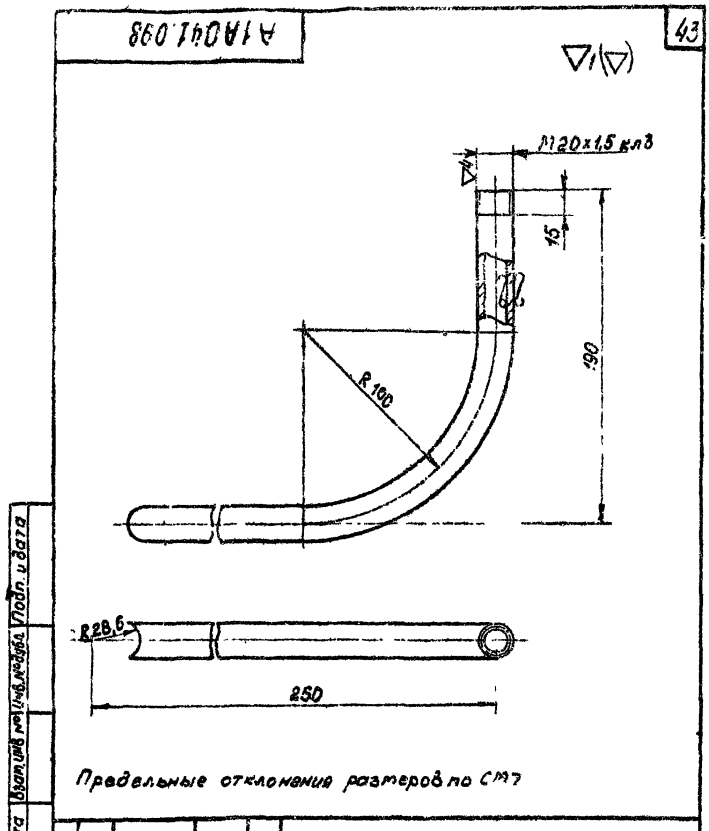

Предельные отклонения размеров по СМ7

Изм.	Лист	№ докум.	Подп.	Дата	А1А041.098			
Разраб.		Ямпольская			Трубка для манометра	Лит.	Масса	Масштаб
Пров.		Рубинская				И	0,51	1:2
Рук. группы		Грановский				Лист	Листов 1	
Н. контр.		Мерзлякова			Труба 15 ГОСТ 3262-62	Госстрой СССР Сантехпроект г. Москва		
Утв.		Спивак						

Копировал Хижняк — формат 11

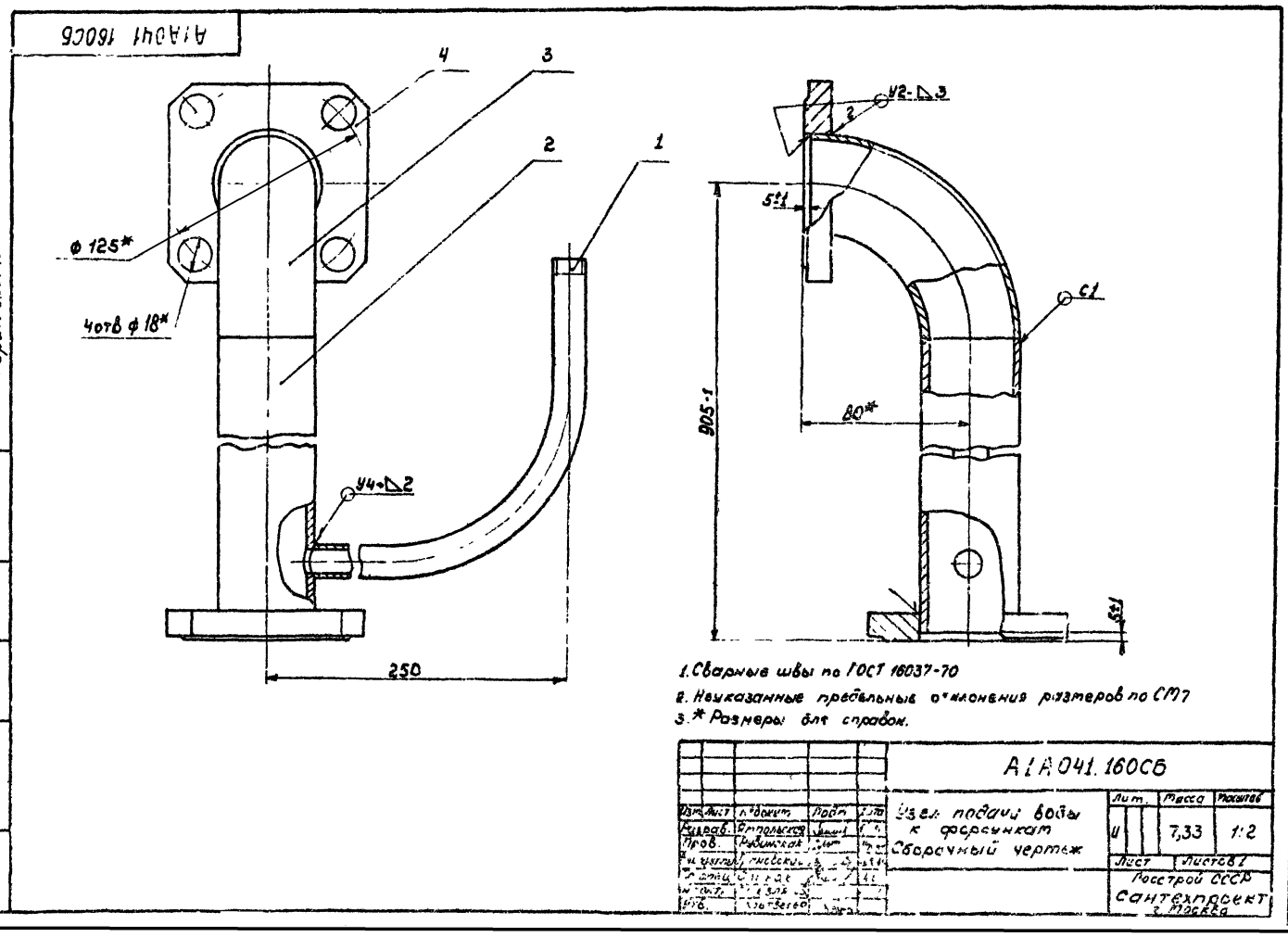

1. Сварные швы по ГОСТ 16037-70
2. Неуказанные предельные отклонения размеров по СМ7
3. * Размеры для справок.

Изм.	Лист	№ докум.	Подп.	Дата	А1А041.160СБ			
Разраб.		Ямпольская			Узел подачи воды к форсункам Сборочный чертеж	Лит.	Масса	Масштаб
Пров.		Рубинская				И	7,33	1:2
Рук. группы		Грановский				Лист	Листов 1	
Н. контр.		Мерзлякова				Госстрой СССР Сантехпроект г. Москва		
Утв.		Спивак						

Серия 3.904-15

Формат	Зона	Поз.	Обозначение	Наименование	Кол.	Примечание
				Документация		
А2			А1А041. 170СБ	Сборочный чертеж		
				Сборочные единицы		
11		1	А1А041. 180	Каркас	1	
11		2	А1А041. 190	Ограничитель уровня воды	1	
11		3	А1А041. 200	Патрубок	1	
11		4	А1А041. 210	Корпус фильтра	1	
11		5	А1А041. 220	Труба	1	
11		6	А1А041. 230	Труба	1	
11		7	А1А041. 240	Опора	1	
		8	А1А041. 240-01	Опора	1	
11		9	А1А041. 250	Фильтр	1	
11		10	А1А041. 260	Кольцо	1	
11		11	А10К007.000	Клапан поплавковый	1	
				Детали		
11		12	А1А041. 099	Трубка	1	
11		13	А1А041. 101	Лист ходовой	8	
11		14	А1А041. 102	Направляющая	1	
		15	А1А041. 102-01	Направляющая	1	

Инв. № подл. | Подп. и дата | Взам. инв. № | Инв. № дубл. | Подп. и дата

Изм.	Лист	№ докум.	Подп.	Дата
Разраб.		Раева		
Пров.		Рубинская		
Рук. гр.		Грановский		
Н. контр.		Мерзлятова		
Утв.		Сливак		

А1А041. 170

Поддон

Лит.	Лист	Листов
Н	1	2

Госстрой СССР сантехпроект г. Москва

Коп. Терч

Формат 11

Формат	Зона	Поз.	Обозначение	Наименование	Кол.	Примечание
11		16	А1А041. 103	Бобышка	1	
11		17	А1А041. 104	Пробка	1	
11		18	А1А041. 105	Прокладка	1	
		19	А1А041. 105 01	Прокладка	1	
				Стандартные изделия		
		20		Болт М10х25.36 ГОСТ 7798-70	4	
		21		Гайка М10.4 ГОСТ 5915-70	4	
		22		Фланец 50-16 ГОСТ 9938-62	2	

Инв. № подл. | Подп. и дата | Взам. инв. № | Инв. № дубл. | Подп. и дата

Изм. | Лист | № докум. | Подп. | Дата

А1А041. 170

Лист 2

Коп. Терч

Формат 11

Серия 3.900-15

Формат	Зона	Поз.	Обозначение	Наименование	Кол.	Примечание
				Документация		
А2			А1А041 180СБ	Сборочный чертеж		
				Детали		
		1	А1А041. 072-01	Уголок	4	
11		2	А1А041. 106	Стойка	2	
		3	А1А041. 106-01	Стойка	2	
11		4	А1А041. 107	Уголок	2	
11		5	А1А041. 108	Уголок	1	
		6	А1А041. 108-01	Уголок	1	
Б4		7	А1А041. 109	Уголок		
				Уголок 40х40х4 ГОСТ 8509-72 Ст3 ГОСТ 535-58		
				L=2440 1	2	6,0 кг
11		8	А1А041. 111	Лист	1	
Б4		9	А1А041. 112	Уголок		
				Уголок 36х36х3 ГОСТ 8509-72 Ст 3 ГОСТ 535-58		
				L=2440-1	2	4,0 кг
11		10	А1А041. 113	Лист	2	
11		11	А1А041. 114	Лист нижний	1	
11		12	А1А041. 115	Лист передний	1	
11		13	А1А041. 116	Опора	2	

Инв. № подл. | Подп. и дата | Взам. инв. № | Инв. № дубл. | Подп. и дата

Изм.	Лист	№ докум.	Подп.	Дата
Разраб.		Раева		
Пров.		Рубинская		
Рук. гр.		Грановский		
Н. контр.		Мерзлятова		
Утв.		Гольтвегер		

А1А041. 180

Каркас

Лит.	Лист	Листов
Н	1	2

Госстрой СССР сантехпроект г. Москва

Коп. Терч

Формат 11

Формат	Зона	Поз.	Обозначение	Наименование	Кол.	Примечание
Б4		14	А1А041. 117	Уголок		
				Уголок 36х36х3 ГОСТ 8509-72 Ст.3 ГОСТ 535-58		
				L=2446-1	1	4,0 кг
11		15	А1А041. 118	Лист задний	1	
11		16	А1А041. 119	Стойка	2	
11		17	А1А041. 121	Стойка	2	
11		18	А1А041. 122	Уголок	1	
Б4		19	А1А041. 123	Лист		
				Лист В3.0 ГОСТ 3680-57 Ст.3 ГОСТ 16523-70		
				32-1х32-1	2	0,024 кг
11		20	А1А041. 124	Опора	1	

Инв. № подл. | Подп. и дата | Взам. инв. № | Инв. № дубл. | Подп. и дата

Изм. | Лист | № докум. | Подп. | Дата

А1А041. 180

Лист 2

Коп. Терч 12973-04 45

Формат 11

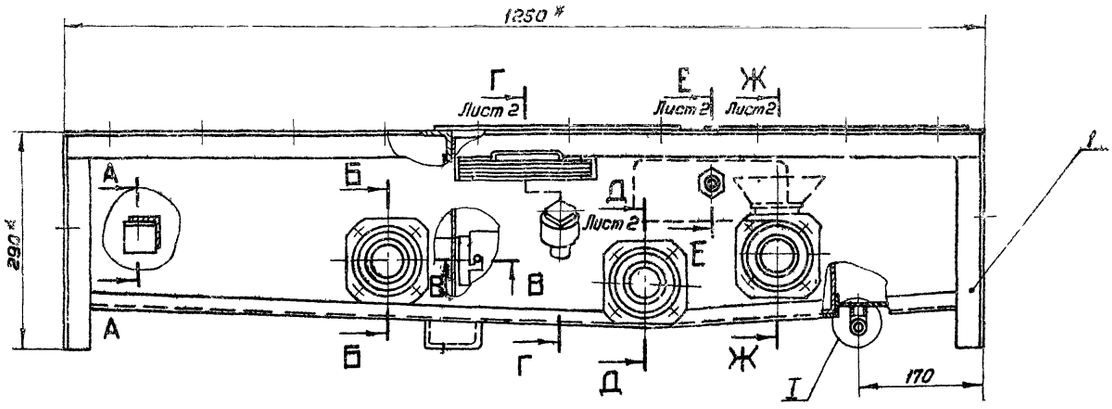

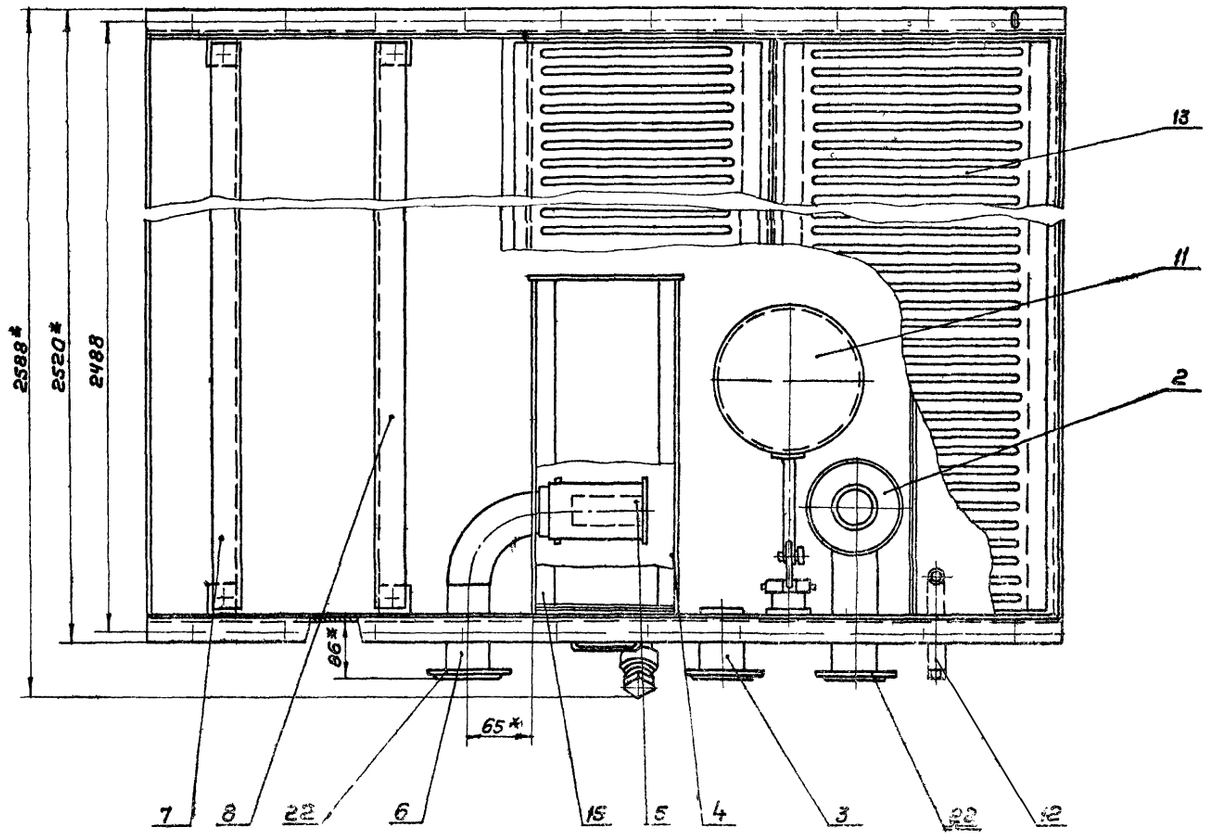

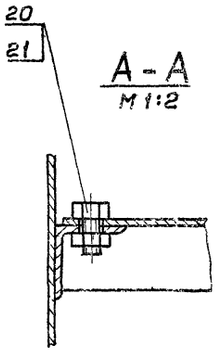

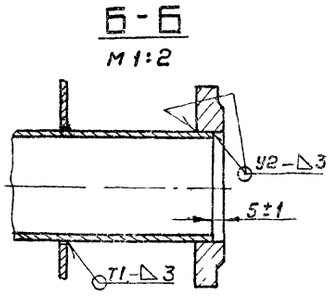

1. Предельные отклонения размеров по СМ 7
2. Сварные швы У2 по ГОСТ 16037-70; Т1, Н1 по ГОСТ 5264-69
3* Размеры для справок

Изм.	Лист	№ докум.	Подп.	Дата
Разраб		Раева		
Пров		Рубинская		
Рук. гр.		Грановский		
Гл. спец		Спивак		
Н. контр.		Мерзлякова		
Утв.		Гальбергер		

АТА041. 170 СБ

Поддон

Сборочный чертеж

Лит.	Масса	Масшт
И	245,5	1:5

Лист 1 Листов 2

Госстрой СССР Сантехпроект г. Москва

Копировал: Терентьева 12978-04 46 Формат А2

Серия 3.904-15

Инв. № подл. | Подп. и дата | Взам. инв. № | Инв. № дубл. | Подп. и дата

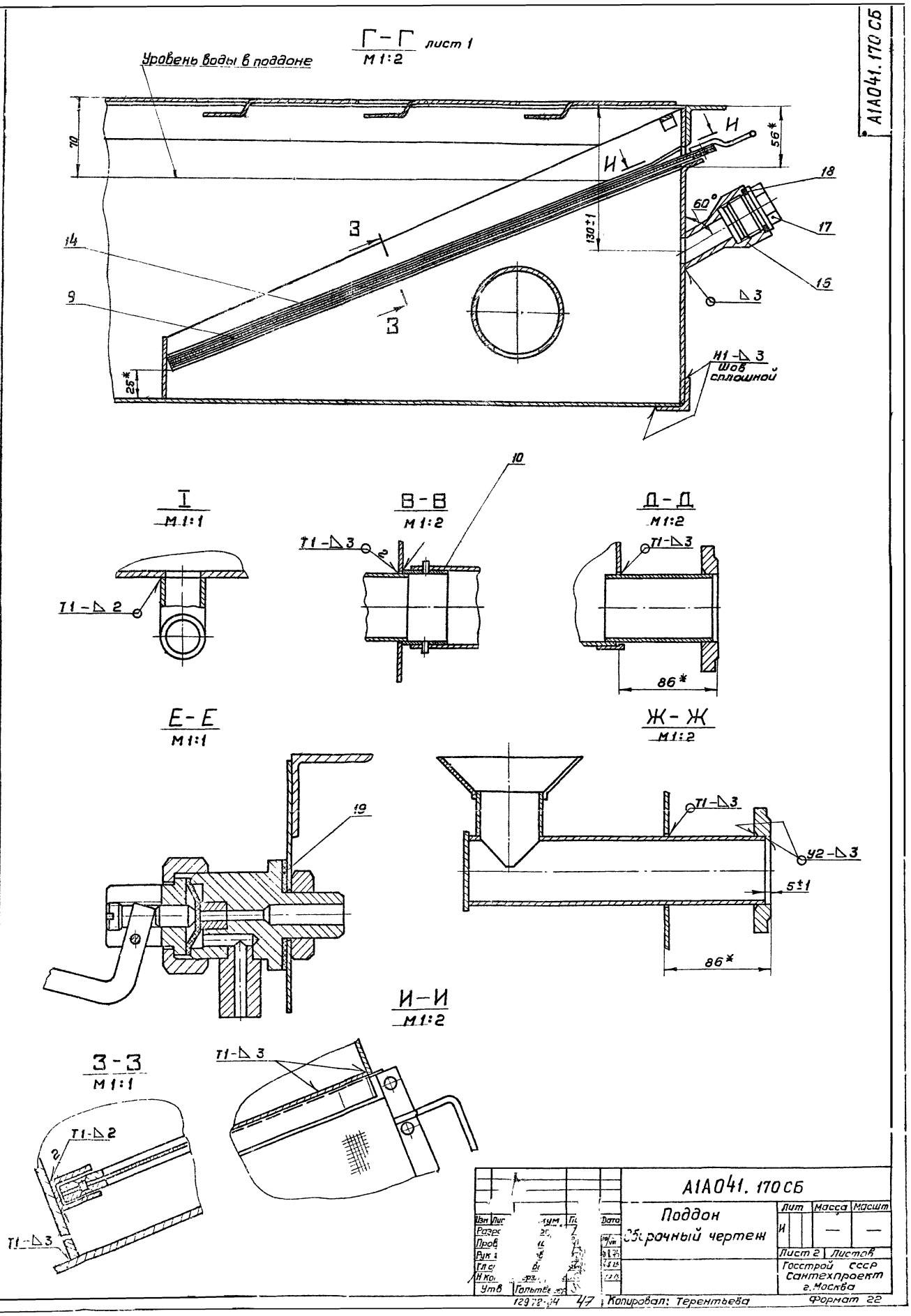

Г-Г лист 1
М 1:2
Уровень воды в поддоне
70
56*
И
И
18
60°
17
130±1
З
14
15
9
З
Δ3
25*
Н1-Δ3
Шов сплошной
I
М 1:1
Т1-Δ2
В-В
М 1:2
10
Т1-Δ3
2
Д-Д
М 1:2
Т1-Δ3
86*
Е-Е
М 1:1
19
Ж-Ж
М 1:2
Т1-Δ3
У2-Δ3
5±1
86*
И-И
М 1:2
Т1-Δ3
З-З
М 1:1
Т1-Δ2
2
Т1-Δ3
А1А041.170 СБ
Серия 3.904-16
Подп. и дата
Взам. инв. №
Инв. № дубл.
Подп. и дата
Инв. № подл.
А1А041. 170 СБ
Поддон
Сборочный чертеж
Лит
Масса
Масшт
И
Лист 2
Листов
Госстрой СССР
Сантехпроект
г. Москва
Утв
Гольтве
Копировал: Терентьева
Формат 22

А1А041.103

▽3(▽)

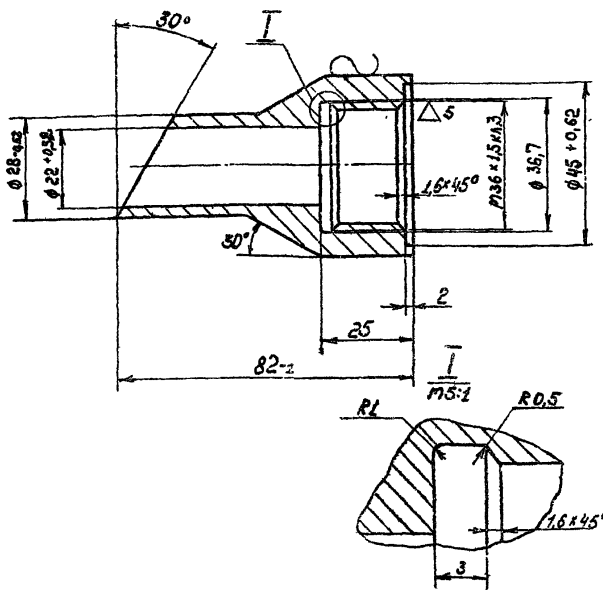

Неуказанные предельные отклонения размеров по СМ7

				А1А041.103			
Изм.	Лист	N докум.	Подп.	Дата	Бобышка	Лит.	Масса	Масштаб
Разраб.		Раева				У	0,45	1:1
Пров.		Рубинская				Лист	Листов 1
Рук.группы		Грановский				Госстрой СССР
Н.контр.		Мерзлякова			Круг В50 ГОСТ 2590-71 / Ст.3 ГОСТ 535-58	Сантехпроект г. Москва
Утв.		Спивак				

Копировал Хижняк Формат А1

А1А041.104

▽3(▽)

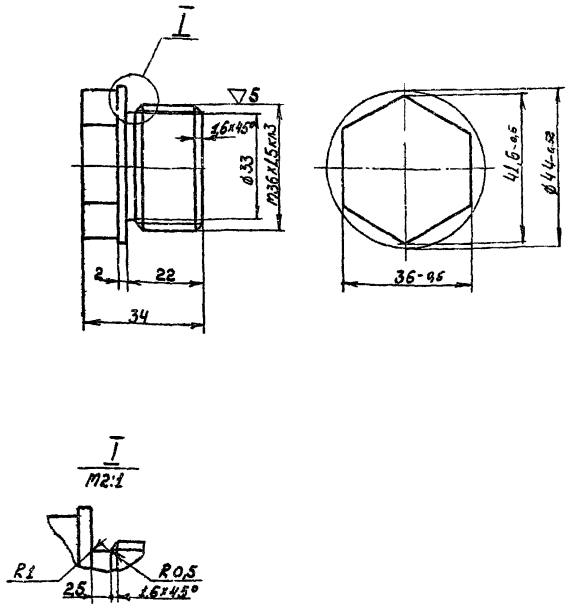

Предельные отклонения размеров по СМ7

				А1А041.104			
Изм.	Лист	№ докум.	Подп.	Дата	Пробка	Лит.	Масса	Масштаб
Разраб.		Раева				У	0,25	1:1
Пров.		Рубинская				Лист	Листов 1
Рук.группы		Грановский				Госстрой СССР
Н.контр.		Мерзлякова			Круг В45 ГОСТ2590-71 / Ст.3 ГОСТ 535-58	Сантехпроект г. Москва
Утв.		Спивак				

Копировал Хижняк Формат А1

А1А041.102

▽1(▽)

А1А041.102

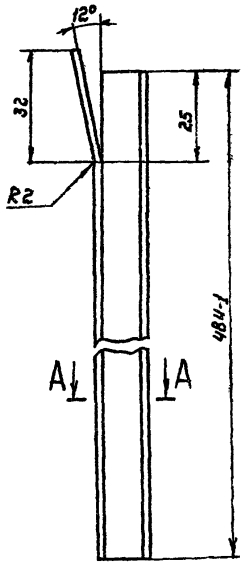

А1А041.102-01
- зеркальное отражение
Остальное см А1А041.102



А-А

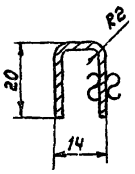

Серия 3.904-15

Неуказанные предельные отклонения размеров по СМ7

				А1А041.102			
Изм.	Лист	N докум.	Подп.	Дата	Направляющая	Лит.	Масса	Масштаб
Разраб.		Ямпольская				У	0,39	1:1
Пров.		Рубинская				Лист	Листов 1
Рук.группы		Грановский				Госстрой СССР
Н.контр.		Мерзлякова			В2 ГОСТ 3680-57 / Лист Ст.3 ГОСТ 16523-70	Сантехпроект г. Москва
Утв.		Спивак				

Копировал Хижняк

А1А041.099

▽1(▽)

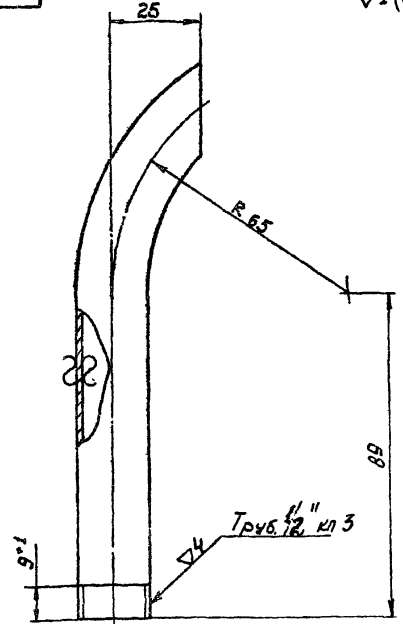

				А1А041.099			
Изм.	Лист	№докум.	Подп.	Дата	Трубка	Лит.	Масса	Масштаб
Разраб.		Раева				У	0,2	1:1
Пров.		Рубинская				Лист	Листов 1
Рук.группы		Грановский				Госстрой СССР
Н.контр.		Мерзлякова			Труба 15 ГОСТ 3262-62	Сантехпроект г. Москва
Утв.		Спивак				

Копировал Хижняк Формат А1

А1А041. 113

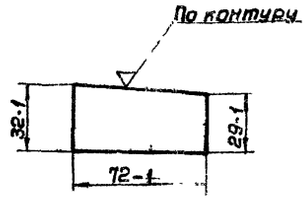

					А1А041. 113		
Изм.	Лист	№ докум.	Подп.	Дата			
Разраб.		Раева			Лист	Лит. И	Масса 0,04	Масшт. 1:2
Пров.		Рубинская		10/VIII				
Рук. гр.		Грановский		10/VIII		Лист	Листов 1
Н. контр.		Мерзлякова			Лист В2 ГОСТ 3680-57 Ст.3 ГОСТ 16523-70	Госстрой СССР Сантехпроект г. Москва	
Утв.		Спивак		14/VIII			

Копировал: Терентьева Формат 11

А1А041. 114

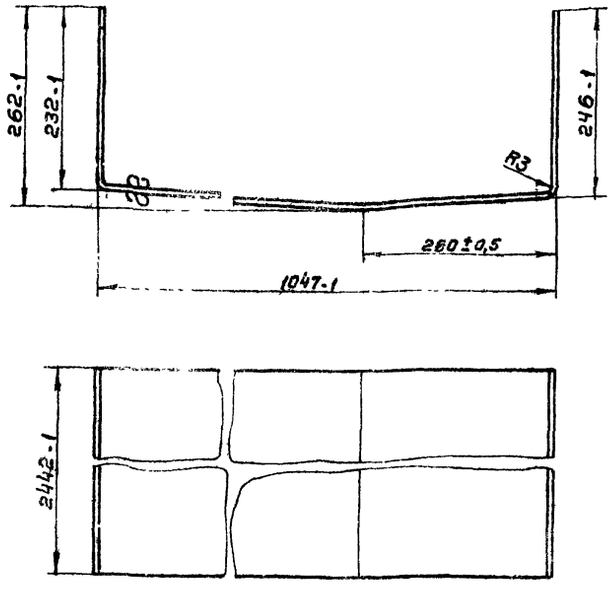

					А1А041. 114		
Изм.	Лист	№ докум.	Подп.	Дата			
Разраб.		Раева			Лист нижний	Лит. И	Масса 88,1	Масшт. 1:5
Пров.		Рубинская		10/VIII				
Рук. гр.		Грановский				Лист	Листов 1
Н. контр.		Мерзлякова			Лист В3 ГОСТ 3680-57 Ст.3 ГОСТ 16523-70	Госстрой СССР Сантехпроект г. Москва	
Утв.		Спивак		14/VIII			

Копировал Терентьева Формат 11

А1А041. 115

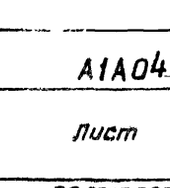

Обозначение	Размеры, мм		Вес, кг
	d	D	
А1А041. 105	33	45	0,004
— 01	24	47	0,002

					А1А.041. 105		
Изм.	Лист	№ докум.	Подп.	Дата			
Разраб.		Раева			Прокладка	Лит. И	Масса См. табл.	Масшт. 1:1
Пров.		Рубинская		10/VIII				
Рук. гр.		Грановский				Лист	Листов 1
Н. контр.		Мерзлякова			Резина-пластина 2Т-М ГОСТ 7338-65	Госстрой СССР Сантехпроект г. Москва	
Утв.		Спивак		14/VIII			

Копировал: Терентьева Формат 11

А1А041. 118

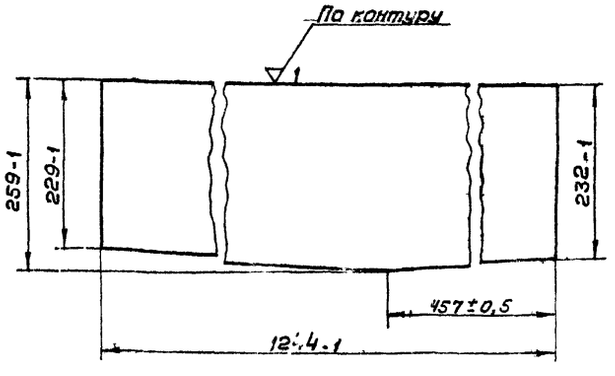

					А1А041. 118		
Изм.	Лист	№ докум.	Подп.	Дата			
Разраб.		Раева			Лист задний	Лит. И	Масса 6,6	Масшт. 1:5
Пров.		Рубинская		10/VIII				
Рук. гр.		Грановский				Лист	Листов 1
Н. контр.		Мерзлякова			Лист В3 ГОСТ 3680-57 Ст.3 ГОСТ 16523-70	Госстрой СССР Сантехпроект г. Москва	
Утв.		Спивак		14/VIII			

12978-04 49 Копировал: Терентьева Формат 11

Серия 3.904-15

Инв. № подл. | Подп. и дата | Взам. инв. № | Инв. № дубл. | Подп. и дата

А1А041.180СБ

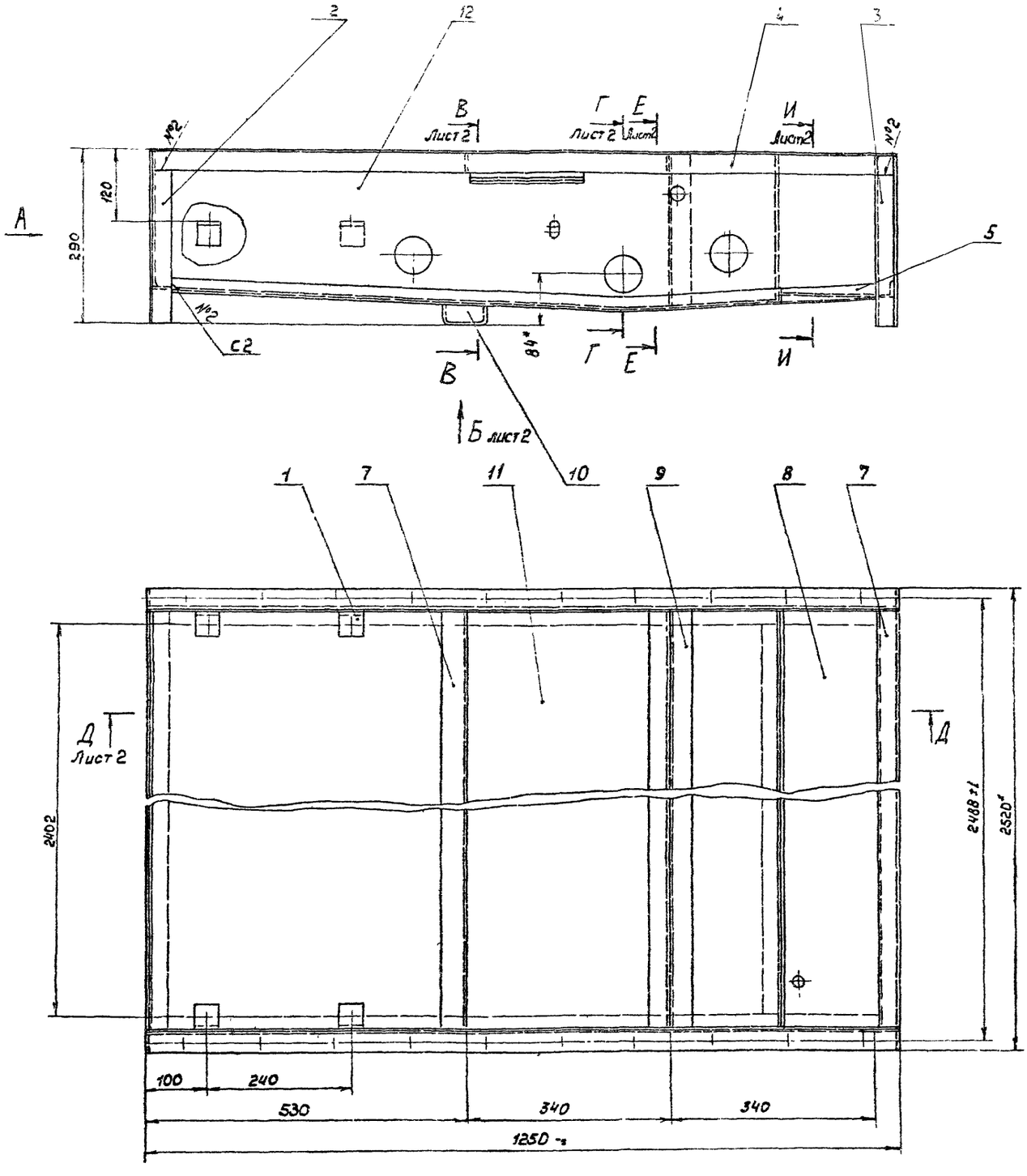

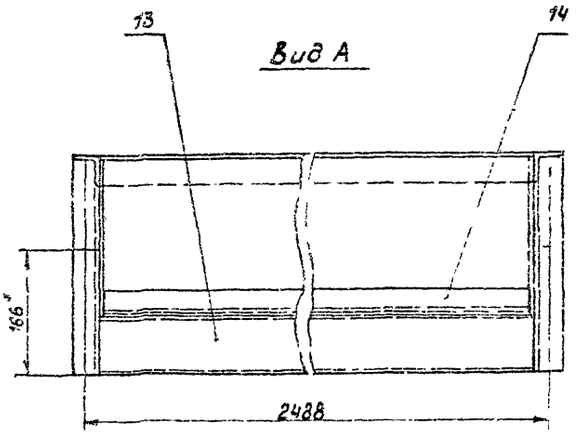

1. Сварные швы по ГОСТ 5264-69
Лист (поз. 8) приварить с уклоном 1°-2° в сторону листа переднего (поз. 3)
2. Неуказанные предельные отклонения размеров по СМ1.
3. * Размеры для справок.

					А1А041.180СБ			
Изм	Лист	№ докум	Подп.	Дата	Каркас Сборочный чертеж	Лит	Масса	Масштаб
Разраб.		Раева					175,6	1 5
Пров.		Рубинская				Лист 1	Листов 2	
Рук. группы		Ивановский				Госстрой СССР Сантехпроект г. Москва		
Гл. спец.		Спивак						
Н. контр.		Терзякова						
Утв.		Гольдвегер						

Серия 3.904-15

Инв. № подл.	Подп. и дата	Взам. инв. №	Инв. № дубл.	Подп. и дата

12578 [illegible] 5 [illegible] Копировал: [illegible] Формат 2[illegible]

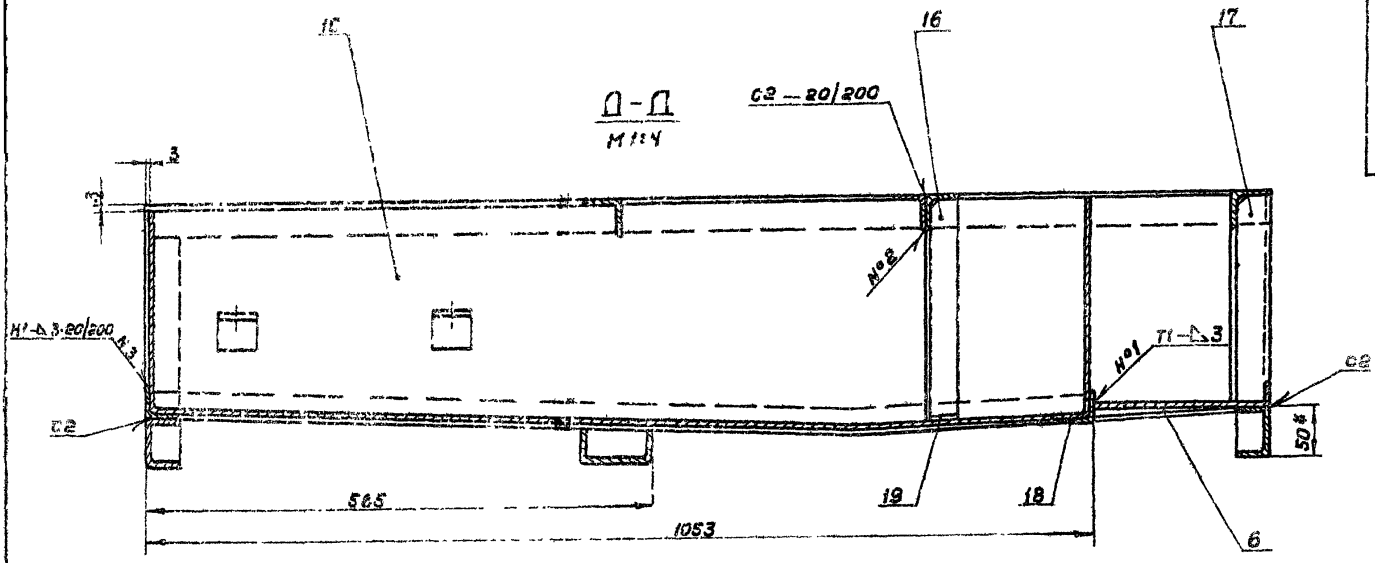

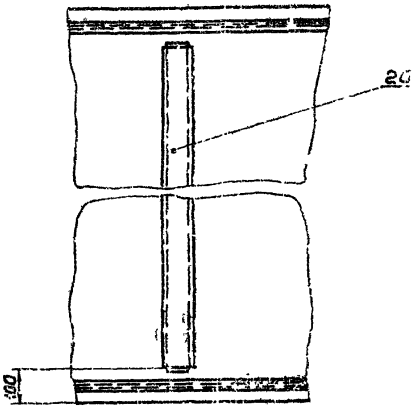

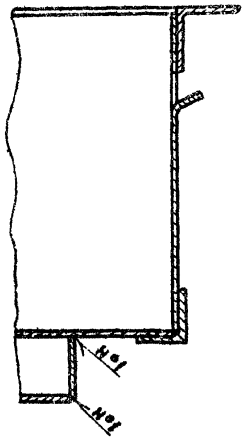

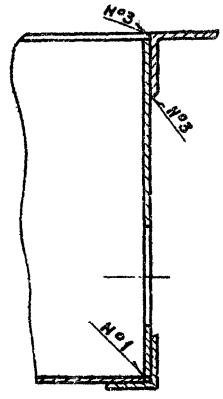

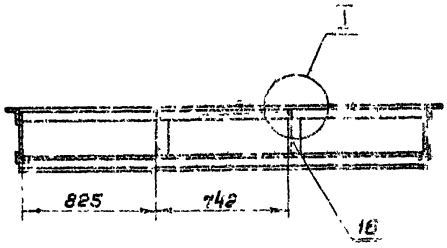

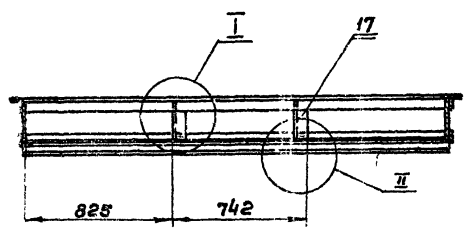

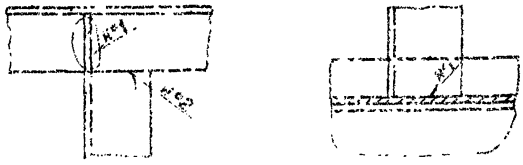

Серия 3.904-15

Инв.№ подл.	Подп. и дата	Взам. инв.№	Инв.№ дубл.	Подп. и дата

				А1А041. 180 СБ	
Изм.	Лист	№ докум.	Подп.	Дата	
Разраб.		Рагва			Каркас
Пров.		Рубинская			Сборочный чертеж
Рук. гр.		Грозавский			
Гл. спец.		Спутак			
Н. контр.		Мерзлячев			
Утв.		Гольтвегер			
					Лит. И; Масса —; Масштаб —
					Лист 2; Листов
					Госстрой СССР Сантехпроект г. Москва

12973-04 51 Копировал: Терентьева Формат А2

А1А041.116

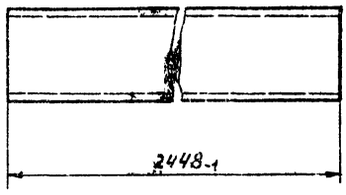

Изм.	Лист	N докум.	Подп.	Дата	А1А041.116		
Разраб.	Раева				Опора	Лит.	Масса	Масштаб
Пров.	Грановский					И	6,0	1:2
Рук. группы	Грановский					Лист	Листов 1
Н. контр.	Незлякова				Лист ВЗ ГОСТ 3680-57 / Ст. 3 ГОСТ 16523-70	Госстрой СССР Сантехпроект г. Москва	
Утв.	Спивак						

Копировал: Хижняк Формат А1

А1А041.111

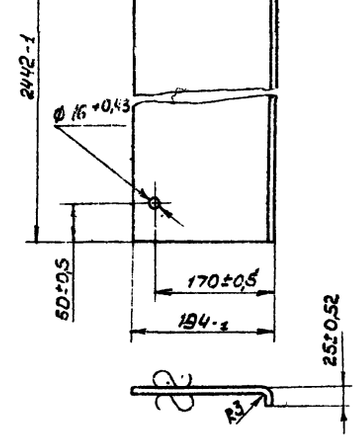

Изм.	Лист	№докум.	Подп.	Дата	А1А041.111		
Разраб.	Раева				Лист	Лит.	Масса	Масштаб
Пров.	Рудинская					И	12,7	1:5
Рук. группы	Грановский					Лист	Листов 1
Н. контр.	Незлякова				Лист ВЗ ГОСТ 3680-57 / Ст. 3 ГОСТ 16523-70	Госстрой СССР Сантехпроект г. Москва	
Утв.	Спивак						

Копировал Хижняк Формат А1

Инв. № подл. | Подп. и дата | Взам. инв. № | Инв. № дубл. | Подп. и дата

Серия 3.904-15

А1А041.115

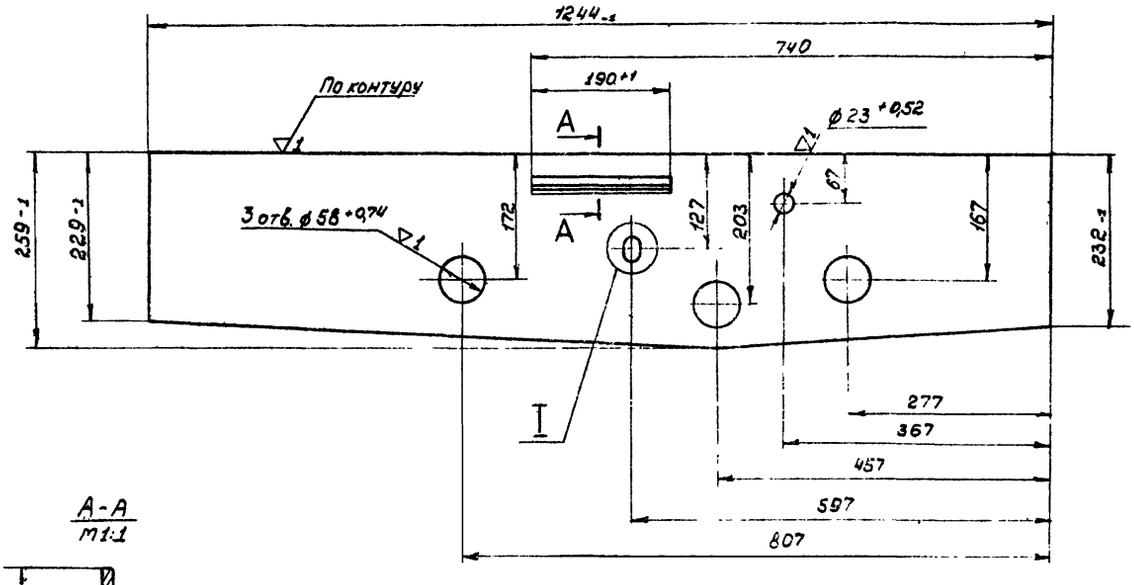

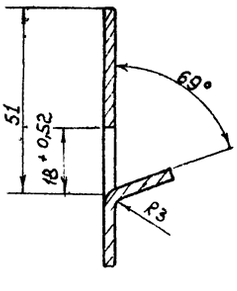

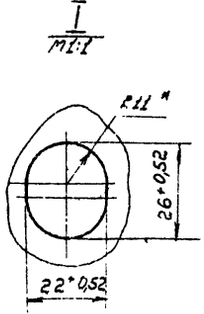

1. Неуказанные предельные отклонения размеров по СТ7
2 * Размер для справок

Изм.	Лист	№докум.	Подп.	Дата	А1А041 115		
Разраб.	Раева				Лист поздний	Лит.	Масса	Масштаб
Пров.	Рудинская					И	6,76	1:5
Рук. гр.	Грановский					Лист	Листов 1
Н. контр.	Незлякова				Лист ВЗ ГОСТ 3680-57 / Ст. 3 ГОСТ 16523-70	Госстрой СССР Сантехпроект г. Москва	
Утв.	Спивак						

Копировал: Хижняк Формат А1

А1А041.133

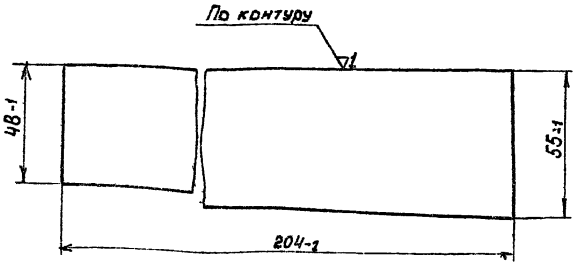

Изм.	Лист	№ докум.	Подп.	Дата
Разраб.		Ялпольская		
Пров.		Рубинская		
Рук. группы		Грановский		
Н. контр.		Мерзлякова		
Утв.		Спивак		

Планка

Лит.	Масса	Масштаб
И	0,155	1:1

Лист | Листов 1

Госстрой СССР Сантехпроект г. Москва

Лист 82 ГОСТ 3680-57
Ст.3 ГОСТ 16523-70

Копировал: Хижняк Формат А1

А1А041.106

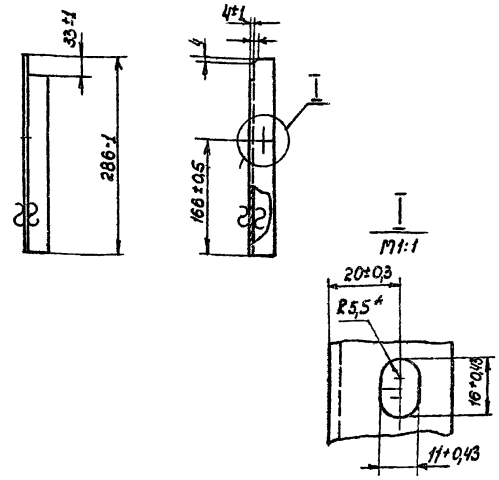

А1А041.106 - изображено

А1А041.106-01 - зеркальное отражение

*Размер для справок

Изм.	Лист	№ докум.	Подп.	Дата
Разраб.		Ялпольская		
Пров.		Рубинская		
Рук. группы		Грановский		
Н. контр.		Мерзлякова		
Утв.		Спивак		

Стойка

Лит.	Масса	Масштаб
И	0,46	1:5

Лист | Листов 1

Госстрой СССР Сантехпроект г. Москва

Уголок 36х36х3 ГОСТ 8509-72
Ст.3 ГОСТ 535-58

Копировал: Хижняк Формат А1

А1А041.107

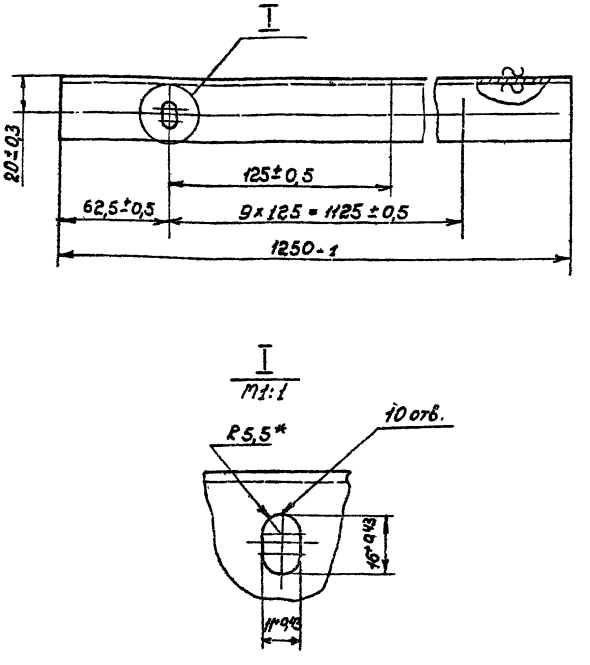

*Размер для справок

Изм.	Лист	N докум.	Подп.	Дата
Разраб.		Раева		
Пров.		Рубинская		
Рук. группы		Грановский		
Н. контр.		Мерзлякова		

Уголок

Лит.	Масса	Масштаб
	2,1	1:2

Лист | Листов 1

Госстрой СССР Сантехпроект г. Москва

Уголок 36х36х3 ГОСТ 8509-72
Ст.3 ГОСТ 535-58

Серия 3.904-18

А1А041.108

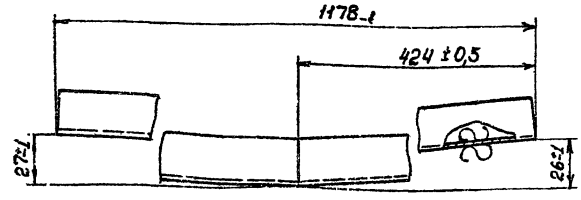

А1А041.108 - изображено

А1А041.108-01 - зеркальное отражение

Изм.	Лист	№ докум.	Подп.	Дата
Разраб.		Ялпольская		
Пров.		Рубинская		
Рук. группы		Грановский		
Н. контр.		Мерзлякова		
Утв.		Спивак		

Уголок

Лит.	Масса	Масштаб
И	1,94	1:2

Лист | Листов 1

Госстрой СССР Сантехпроект г. Москва

Уголок 65х65х3 ГОСТ 8509-72
Ст.3 ГОСТ 535-58

А1А041. 119

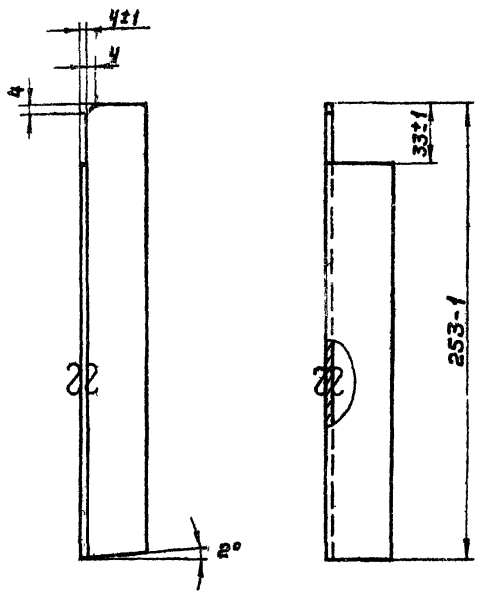

Изм.	Лист	№ докум.	Подп.	Дата
Разраб.		Раева		
Пров.		Рубинская		
Рук. гр.		Грановстич		
Н. контр.		Мерзлякова		
Утв.		Спивак		

Стойка

Лит.	Масса	Масшт.
И	0,39	1:2
Лист	Листов 1	

Уголок 36×36×3 ГОСТ 8509-72 / Ст.3 ГОСТ 535-58

Госстрой СССР сантехпроект г. Москва

Коп. Терентьева — Формат 11

А1А041. 121

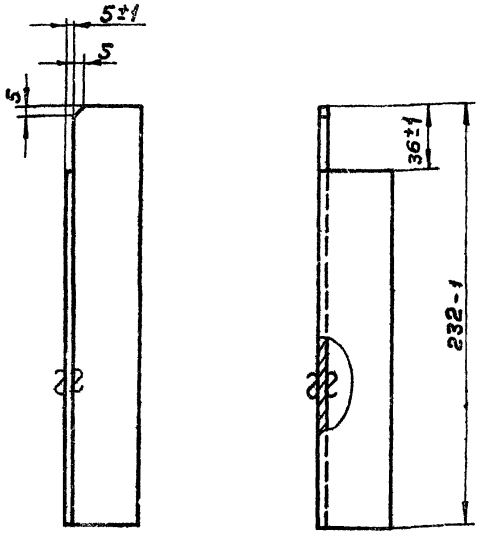

Изм.	Лист	№ докум.	Подп.	Дата
Разраб.		Раева		
Пров.		Грановстич		
Рук. гр.		Грановстич		
Н. контр.		Мерзлякова		
Утв.		Спивак		

Стойка

Лит.	Масса	Масшт.
И	0,48	1:2
Лист	Листов 1	

Уголок 40×40×4 ГОСТ 8509-72 / Ст.3 ГОСТ 535-58

Госстрой СССР сантехпроект г. Москва

Коп. Терентьева — Формат 11

А1А041. 122

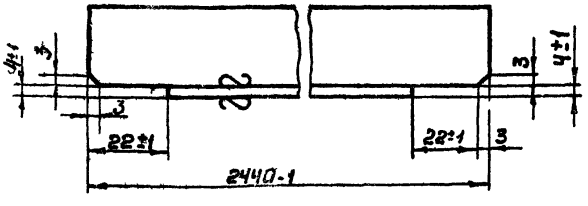

Серия 3.904-15

Изм.	Лист	№ докум.	Подп.	Дата
Разраб.		Раева		
Пров.		Рубинская		
Рук. гр.		Грановстич		
Н. контр.		Мерзлякова		
Утв.		Спивак		

Уголок

Лит.	Масса	Масшт.
И	2.7	1:1
Лист	Листов 1	

Уголок 25×25×3 ГОСТ 8509-72 / Ст.3 ГОСТ 535-58

Госстрой СССР сантехпроект г. Москва

Коп. Терентьева — Формат 11

А1А041. 124

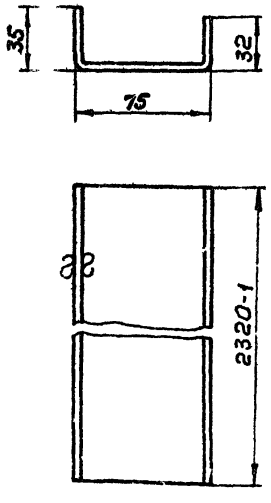

Неуказанные предельные отклонения размеров по СМ 1

Изм.	Лист	№ докум.	Подп.	Дата
Разраб.		Раева		
Пров.		Рубинская		
Рук. гр.		Грановстич		
Н. контр.		Мерзлякова		
Утв.		Спивак		

Опора

Лит.	Масса	Масшт.
И	9,83	1:2
Лист	Листов 1	

Лист В3 ГОСТ 3680-57 / Ст 3 ГОСТ 16523-70

Госстрой СССР сантехпроект г. Москва

1297-8-04 54 Коп. Терентьева — Формат 11

Инв. № подл. | Подп. и дата | Взам. инв. № | Инв. № дубл. | Подп. и дата

Форм.	Зон.	Поз.	Обозначение	Наименование	Кол.	Примечание
				Документация		
12			А1А041. 190СБ	Сборочный чертеж		
				Детали		
11		1	А1А041. 125	Конус	1	
11		2	А1А041. 126	Труба	1	
11		3	А1А041. 127	Труба	1	
54		4	А1А041. 128	Заглушка		
				Лист 4,0 ГОСТ 5681-57 Ст.3 ГОСТ 14637-69		
				ф 68-1	1	0,15 кг

Подп. и дата | Инв. № дубл. | Взам. инв. № | Подп. и дата | Инв. № подл.

Изм	Лист	№ докум.	Подп.	Дата
Разраб		Раева		
Пров		Рувинская		10/VIII
Рук. гр		Грановский		
Н. контр		Мерзлякова		
Утв.		Спивак		14.8.72

А1А041. 190

Ограничитель уровня воды

Лит	Лист	Листов
И		1

Госстрой СССР Сантехпроект г. Москва

Коп. Теренк. Формат 11

Форм.	Зон.	Поз.	Обозначение	Наименование	Кол.	Примечание
				Документация		
11			А1А041. 200	Сборочный чертеж		
				Детали		
54		1	А1А041. 129	Труба		
				Труба 57×3,5 - Д		
				ГОСТ 8732-58 L:95-1	1	0,46 кг
				Стандартные изделия		
		2		Фланец 50-6		
				ГОСТ 9938-62	1	

Подп. и дата | Инв. № дубл. | Взам. инв. № | Подп. и дата | Инв. № подл.

Изм	Лист	№ докум	Подп.	Дата
Разраб		Раева		
Пров		Грановский		
Рук. гр		Грановский		
Н. контр		Мерзлякова		
Утв		Спивак		14.8.72

А1А041. 200

Патрубок

Лит.	Лист	Листов
И		1

Госстрой СССР Сантехпроект г. Москва

Коп. Теренк. Формат 11

Формат	Зона	Поз.	Обозначение	Наименование	Кол.	Примечание
				Документация		
12			А1А041. 210СБ	Сборочный чертеж		
				Детали		
11		1	А1А041. 131	Скоба	2	
11		2	А1А041. 132	Стенка	1	
11		3	А1А041. 133	Планка	1	
11		4	А1А041. 134	Стенка	1	

Подп. и дата | Инв. № дубл. | Взам. инв. № | Подп. и дата | Инв. № подл.

Изм	Лист	№ докум	Подп	Дата
Разраб		Раева		
Пров		Рувинская		10/VIII
Рук. гр		Грановский		
Н. контр		Мерзлякова		
Утв		Спивак		14.8.72

А1А041. 210

Корпус фильтра

Лит	Лист	Листов
И		1

Госстрой СССР Сантехпроект г. Москва

Копир. Теренк. Формат 11

Формат	Зона	Поз.	Обозначение	Наименование	Кол.	Примечание
				Документация		
11			А1А041. 220СБ	Сборочный чертеж		
				Детали		
11		1	А1А041. 135	Труба	1	
54		2	А1А041. 136	Заглушка		
				Лист 4 ГОСТ 5681-57 Ст.3 ГОСТ 14637-69		
				ф 82-1	1	0,18 кг

Подп. и дата | Инв. № дубл. | Взам. инв. № | Подп. и дата | Инв. № подл.

Изм	Лист	№ докум	Подп	Дата
Разраб		Раева		
Пров		Рувинская		10/VIII
Рук. гр		Грановский		
Н. контр		Мерзлякова		
Утв.		Спивак		14.8.72

А1А041. 220

Труба

Лит	Лист	Листов
И		1

Госстрой СССР Сантехпроект г. Москва

Коп. Теренк. 12978-04

А1А041. 125

▽1 (▽)

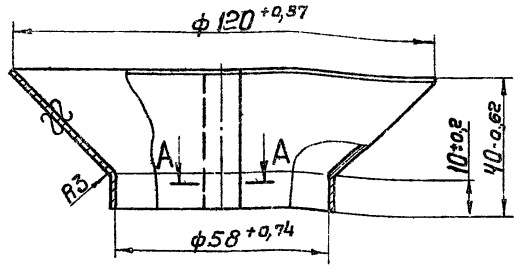

А – А



Изм.	Лист	№ докум.	Подп.	Дата
Разраб.		Раева		
Пров.		Рубинская		
Рук. гр.		Грановский		
Н. контр.		Мерзлякова		
Утв.		Спивак		

А1А041. 125

Конус

Лит.	Масса	Масштаб
И	0,3	1:1

Лист В1,6 ГОСТ 3680-57
Ст.3 ГОСТ 16523-70

Лист | Листов 1

Госстрой СССР Сантехпроект г. Москва

Копировал Терентьева Формат 11

А1А041. 126

▽1(▽)

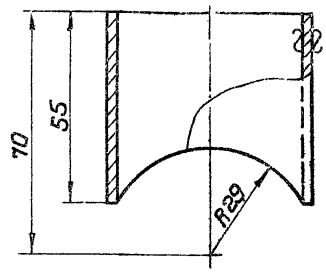

Предельные отклонения размеров по СМ7

Изм.	Лист	№ докум.	Подп.	Дата
Разраб.		Раева		
Пров.		Рубинская		
Рук. гр.		Грановский		
Н. контр.		Мерзлякова		
Утв.		Спивак		

А1А041. 126

Труба

Лит.	Масса	Масштаб
И	2,5	1:1

Труба 57×3,5-10-Д ГОСТ 8732-70

Лист | Листов 1

Госстрой СССР Сантехпроект г. Москва

Копировал Терентьева Формат 11

А1А041. 190СБ

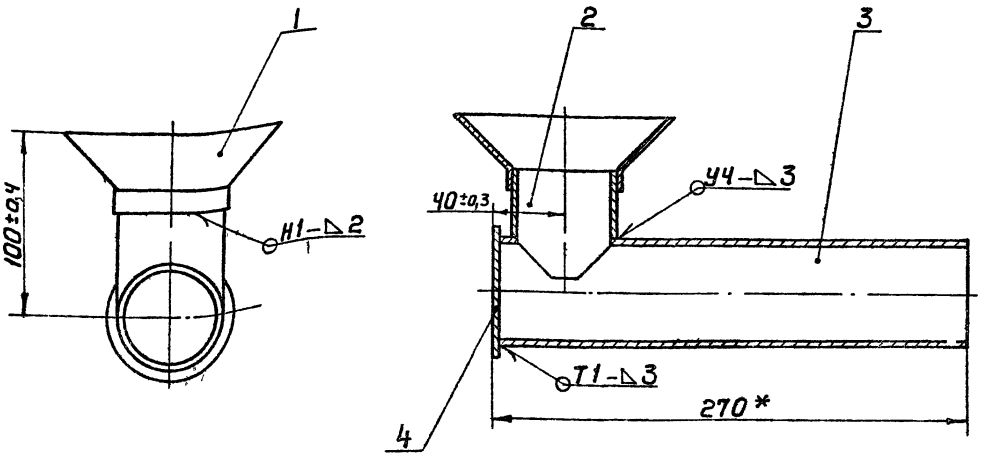

1. Сварные швы Н1, У4 по ГОСТ 16037-70; Т1 по ГОСТ 5264-69
2. * Размер для справок.

Изм.	Лист	№ докум.	Подп.	Дата
Разраб.		Раева		
Пров.		Рубинская		
Рук. группы		Грановский		
Гл. спец.		Спивак		
Н. контр.		Мерзлякова		
Утв.		Гольтвегер		

А1А041. 190 СБ

Ограничитель уровня воды сборочный чертеж

Лит.	Масса	Масштаб
И	4,25	1:2

Лист | Листов 1

Госстрой СССР Сантехпроект г. Москва

12978 04 56 Копировал Терентьева Формат 12

Серия 3.904-16

Инв. № подл. | Подп. и дата | Взам. инв. № | Инв. № дубл. | Подп. и дата

1А041.127

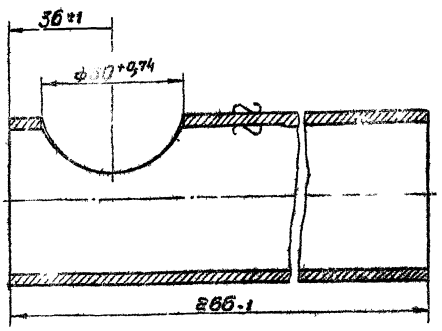

Изм.	Лист	№ докум.	Подп.	Дата
Разраб.		Ямпольская		
Пров.		Рубинская		
Рук. гр.		Грановский		
Н. контр.		Мерзлятова		
Утв.		Спибак		

Труба

Труба 57×3,5-Д ГОСТ 8732-70

Лит.	Масса	Масштаб
И	1,2	1:1

Лист | Листов 1

Госстрой СССР Сантехпроект г. Москва

Копировал Терентьева Формат А1

1А041.230СБ

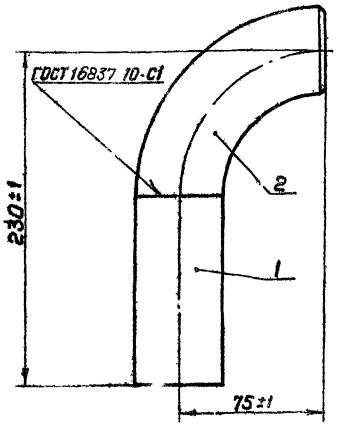

Изм.	Лист	№ докум.	Подп.	Дата
Разраб.		Раева		
Пров.		Рубинская		
Рук. гр.		Грановский		
Гл. спец.		Спибак		
Н. контр.		Мерзлятова		
Утв.		Гольдберг		

Труба

Сборочный чертеж

Лит.	Масса	Масштаб
И	1,2	1:2

Лист | Листов 1

Госстрой СССР Сантехпроект г. Москва

Копировал Терентьева Формат А1

1А041.220СБ

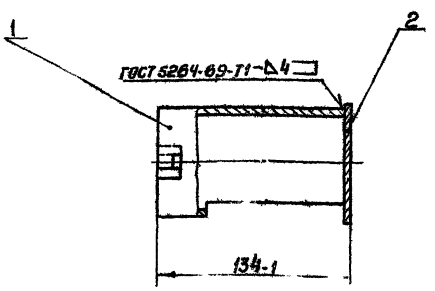

Изм.	Лист	№ докум.	Подп.	Дата
Разраб.		Раева		
Пров.		Рубинская		
Рук. гр.		Грановский		
Гл. спец.		Спибак		
Н. контр.		Мерзлятова		

Труба

Сборочный чертеж

Лит.	Масса	Масштаб
И	1,0	1:2

Лист | Листов 1

Госстрой СССР Сантехпроект г. Москва

Серия 3.904-15

1А041.200СБ

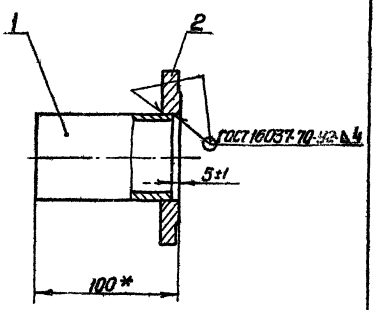

* Размер для справок

Изм.	Лист	№ докум.	Подп.	Дата
Разраб.		Раева		
Пров.		Рубинская		
Рук. гр.		Грановский		
Гл. спец.		Спиб		

Патрубок

Сборочный чертеж

Лит.	Масса	Масштаб
И	1,2	1:2

Лист | Листов 1

Госстрой СССР Сантехпроект

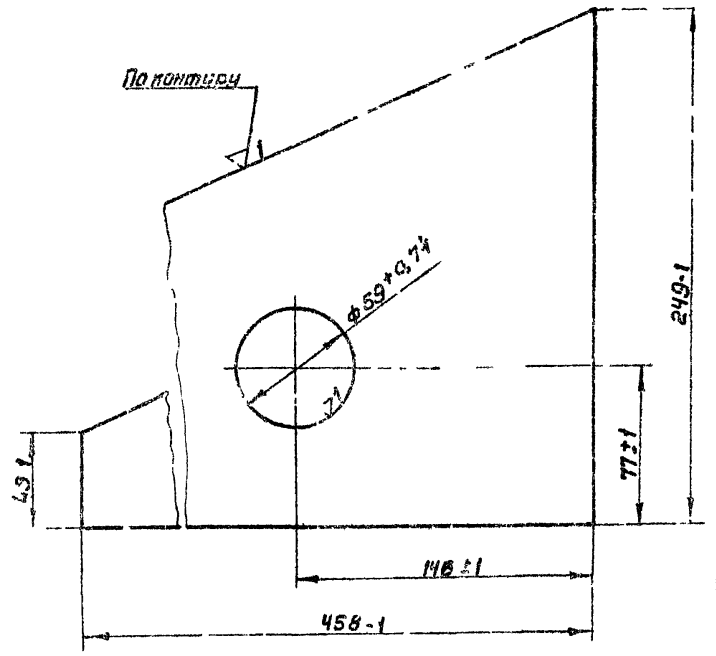

Изм	Лист	№ докум.	Подп.	Дата
Разраб.		Ямпольская		31/III
Пров.		Рубинская		10/IV
Рук. гр.		Грановский		
Н.контр.		Мерзлякова		
Утв.		Спивак		14.5.15

А1А041. 132

Стенка

Лит	Масса	Масшт
И	1,1	1:2
Лист	Листов 1	

Лист В2 ГОСТ 3680-57
Ст.3 ГОСТ 16523-70

Госстрой СССР Сантехпроект г. Москва

Копировал Терентьева Формат 11

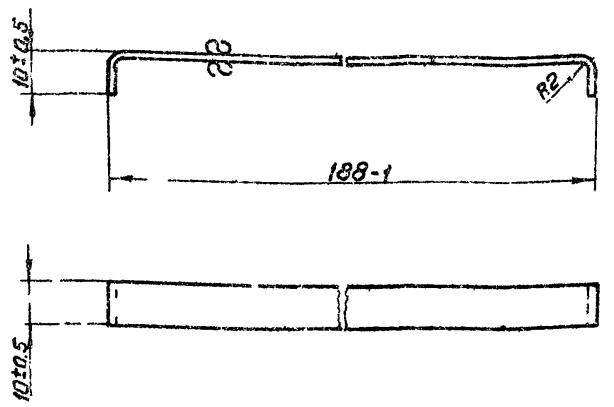

Изм	Лист	№ докум	Подп.	Дата
Разраб.		Раева		3.04.15
Пров.		Рубинская		10/IV
Рук. гр.		Грановский		
Н.контр		Мерзлякова		
Утв.		Спивак		14.5.15

А1А041. 131

Скоба

Лит.	Масса	Масшт
И	0,033	1:1
Лист	Листов 1	

Лист В2 ГОСТ 3680-57
Ст.3 ГОСТ 16523-70

Госстрой СССР Сантехпроект г. Москва

Копировал Терентьева Формат 11

А1А041.210 СБ

Серия 3.904-15

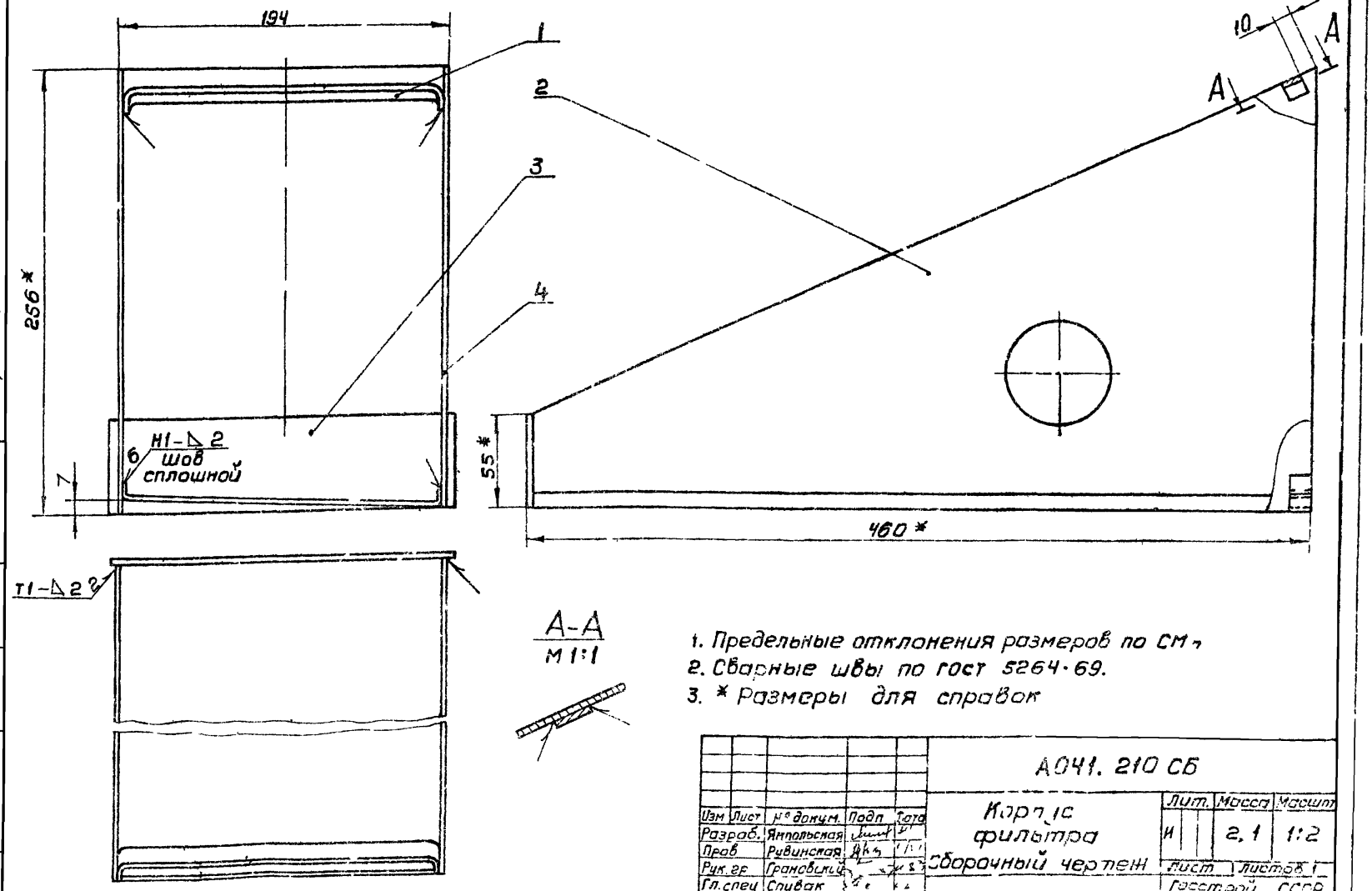

1. Предельные отклонения размеров по СМ-
2. Сварные швы по ГОСТ 5264-69.
3. * Размеры для справок

Изм	Лист	№ докум.	Подп.	Дата
Разраб.		Ямпольская		
Пров.		Рубинская		
Рук. гр.		Грановский		
Гл. спец.		Спивак		
Н.контр		Мерзлякова		
Утв.		Голотвегер		

А041. 210 СБ

Корпус фильтра

Сборочный чертеж

Лит.	Масса	Масшт
И	2,1	1:2
Лист	Листов 1	

Госстрой СССР Сантехпроект г. Москва

12978-04

Инв. № подл. | Подп. и дата | Взам. инв. № | Инв. № дубл. | Подп. и дата

Формат	Зона	Поз.	Обозначение	Наименование	Кол.	Примечание
				Документация		
11			А1А041. 230СБ	Сборочный чертеж		
				Детали		
Б4		1	А1А041. 137	Труба		
				Труба 57×3,5-Д ГОСТ 8734-55		
				L=154-1	1	0,72кг
				Стандартные изделия		
		2		Отвод 90°80С60		
				ГОСТ 17375-72		

Изм.	Лист	№ докум.	Подп.	Дата
Разраб.	Роева			
Пров.	Рудинская			19.VII
Рук. гр.	Грановский			20.VII
Н. контр.	Мерзлякова			
Утв.	Сливак			24.VII

А1А041. 230

Труба

Лит.	Лист	Листов
Н		1

Госстрой СССР Сантехпроект г. Москва

Коп. Терец

Формат 11

Формат	Зона	Поз.	Обозначение	Наименование	Кол.	Примечание
				Документация		
12			А1А041. 240 СБ	Сборочный чертеж		
				Детали		
11		1	А1А041. 138	Уголок	1	
Б4		2	А1А041. 139	Косынка		
				Лист 4 ГОСТ 5681-57		
				Ст.3 ГОСТ 14637-69		
				35-1×35-1	2	0.039кг
				Переменные данные для исполнений		
				А1А041. 240		
				Детали		
11		3	А1А041. 141	Стойка	2	
				А1А041. 240-01		
				Детали		
		3	А1А041. 141-01	Стойка	2	

Изм.	Лист	№ докум.	Подп.	Дата
Разраб.	Роева			
Пров.	Рудинская			19.VII
Рук. гр.	Грановский			20.VII
Н. контр.	Мерзлякова			
Утв.	Сливак			24.VII

А1А041. 240

Опора

Лит.	Лист	Листов
Н		1

Госстрой СССР Сантехпроект г. Москва

Копир. Терец

Формат 11

Формат	Зона	Поз.	Обозначение	Наименование	Кол.	Примечание
				Документация		
11			А1А041. 250 СБ	Сборочный чертеж		
				Детали		
11		1	А1А041. 142	Ручка	1	
11		2	А1А041. 143	Полоса	2	
		3	А1А041. 143-01	Полоса	2	
Б4		4	А1А041. 144	Сетка проволочная		
				тканная с антикор-		
				розийным покрытием		
				Сетка N1,6-0.5		
				ГОСТ 12184-66		
				180-1×520-1		0,05кг
				Стандартные изделия		
		5		Заклепка 2×8-011		
				ГОСТ 10300-68	34	

Серия 3.911-15

Изм.	Лист	№ докум.	Подп.	Дата
Разраб.	Роева			
Пров.	Рудинская			19.VII
Рук. гр.	Грановский			20.VII
Н. контр.	Мерзлякова			
Утв.	Сливак			24.VII

А1А041. 250

Фильтр

Лит.	Лист	Листов
Н		1

Госстрой СССР Сантехпроект г. Москва

Формат 11

Формат	Зона	Поз.	Обозначение	Наименование	Кол.	Примечание
				Документация		
11			А1А041. 260СБ	Сборочный чертеж		
				Детали		
11		1	А1А041. 145	Кольцо	1	
				Стандартные изделия		
		2		Штифт цилиндрический		
				5С4×18 ГОСТ 3128-70	2	

Изм.	Лист	№ докум.	Подп.	Дата
Разраб.	Роева			
Пров.	Рудинская			19.VII
Рук. гр.	Грановский			20.VII
Н. контр.	Мерзлякова			
Утв.	Сливак			24.VII

А1А041. 260

Кольцо

Лит.	Лист	Листов
Н		1

Госстрой СССР Сантехпроект г. Москва

Формат 11

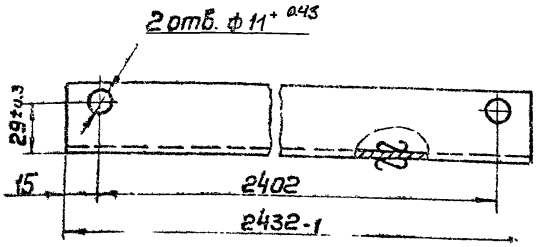

Неуказанные предельные отклонения размеров по СМ7

Изм	Лист	№ докум.	Подп.	Дата
Разраб		Раева		
Пров		Рубинская		
Рук. гр		Граховский		
Н. контр		Мерзлякова		
Утв		Спивак		

1А041.138

Уголок

Лит	Масса	Масштаб
И	5,9	1:2

Лист	Листов 1

Госстрой СССР Сантехпроект г. Москва

Уголок 40×40×4 ГОСТ 8509-72
Ст3 ГОСТ 535-58

Копировал Терентьева Формат А4

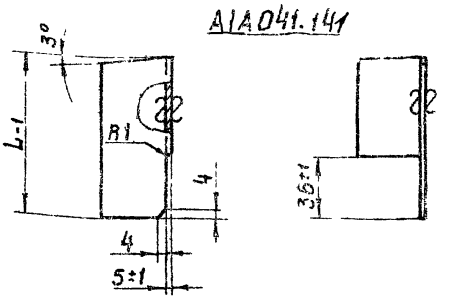

1А041.141-01 - зеркальное отражение
Остальное - см. 1А041.141



Обозначение	L, мм	Масса, кг
1А041.141	113	0,3
-01	123	0,31

Изм	Лист	№ докум.	Подп.	Дата
Разраб		Раева		
Пров		Рубинская		
Рук. гр		Граховский		
Н. контр		Мерзлякова		
Утв		Спивак		

1А041.141

Стойка

Лит	Масса	Масштаб
И	см. табл	—

Лист	Листов 1

Госстрой СССР Сантехпроект г. Москва

Уголок 40×40×4 ГОСТ 8509-72
Ст3 ГОСТ 535-58

Копировал Терентьева Формат А4

Серия 3.904-16

1А041.240

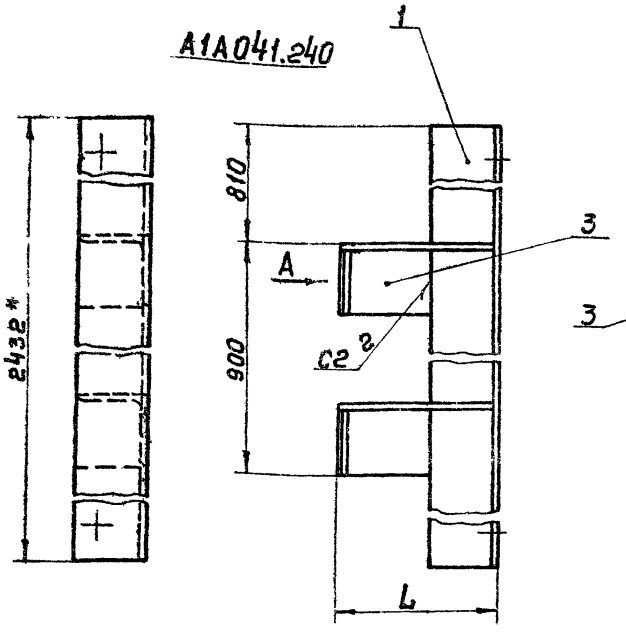

1А041.240-01 зеркальное отражение
Остальное - см. 1А041.240

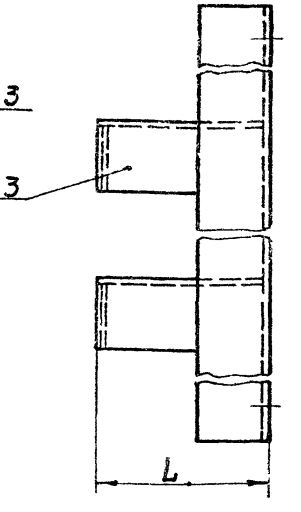

Обозначение	L, мм	Масса, кг
1А041.240	118	6,46
-01	128	6,48

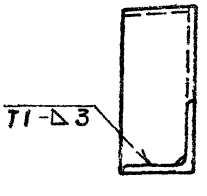

Вид А

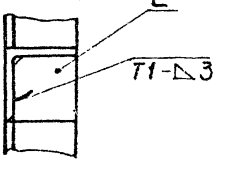

1. Предельные отклонения размеров по СМ7
2. Сварные швы по ГОСТ 5264-69
3. * Размер для справок

Изм	Лист	№ докум.	Подп.	Дата
Разраб		Раева		
Пров		Рубинская		
Рук. гр		Граховский		
Гл. спец		Спивак		
Н. контр		Мерзлякова		
Утв		Галетвегер		

1А041.240СБ

Опора
Сборочный чертеж

Лит	Масса	Масштаб
И	см. табл	—

Лист	Листов 1

Госстрой СССР Сантехпроект г. Москва

12978-04 60 Копировал Терентьева Формат А2

А1А041.134

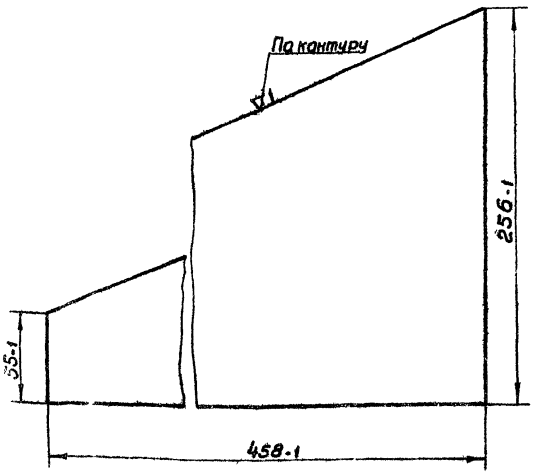

Изм.	Лист	№ докум.	Подп.	Дата
Разраб.		Ямпольская		15/8
Пров.		Рубинская		16/VIII
Рук. гр.		Грановский		
Н. контр.		Мерзлякова		
Утв.		Спивак		24.8.71

А1А041.134

Стенка

Лит.	Масса	Масштаб
И	1,11	1:2

Лист | Листов 1

Лист В2 ГОСТ 3680-57
Ст.3 ГОСТ 16523-70

Госстрой СССР
Сантехпроект
г. Москва

Копировал Терентьева — Формат

А1А041.143

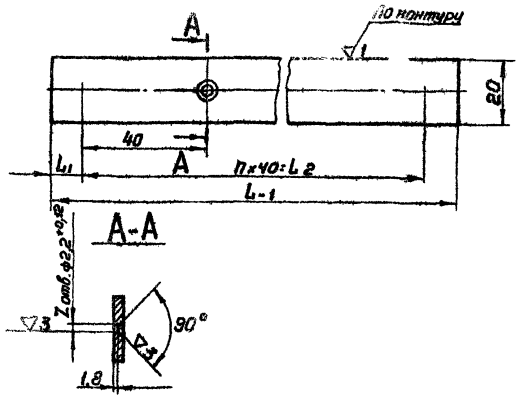

Обозначение	Размеры, мм			n	Z	Масса кг
	L	L1	L2			
А1А041.143	180	10	160	4	5	0,09
-01	478	19	440	11	12	0,24

Неуказанные предельные отклонения размеров по СМ7

Изм.	Лист	№ докум.	Подп.	Дата
Разраб.		Ямпольская		15/8
Пров.		Рубинская		16/VIII
Рук. гр.		Грановский		
Н. контр.		Мерзлякова		
Утв.		Спивак		24.8.71

А1А041.143

Полоса

Лит.	Масса	Масштаб
И	См. табл.	—

Лист | Листов 1

Лист В3 ГОСТ 3680-57
Ст.3 ГОСТ 16523-70

Госстрой СССР
Сантехпроект
г. Москва

Копировал Терентьева — Формат 12

А1А041.142

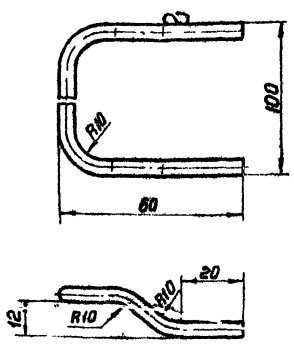

Предельные отклонения размеров по СМ7

Изм.	Лист	№ докум.	Подп.	Дата
Разраб.		Раева		
Пров.		Рубинская		16/VIII
Рук. гр.		Грановский		
Н. контр.		Мерзлякова		
Утв.		Спивак		24.8.71

А1А041.142

Ручка

Лит.	Масса	Масштаб
И	0,034	1:1

Лист | Листов 1

Круг В5 ГОСТ 2590-71
Ст.3 ГОСТ 535-58

Госстрой СССР
Сантехпроект
г. Москва

Копировал Терентьева — Формат 11

А1А041.250СБ

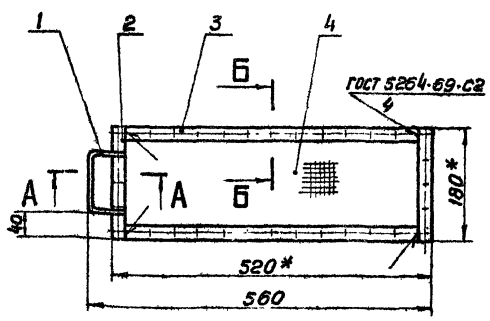

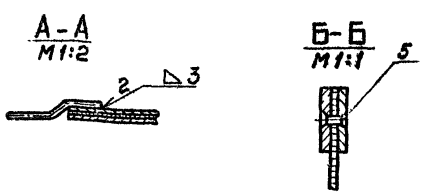

1. Предельные отклонения размеров по СМ7
2* Размеры для справок.

Изм.	Лист	№ докум.	Подп.	Дата
Разраб.		Раева		
Пров.		Рубинская		16/VIII
Рук. гр.		Грановский		
Гл. спец.		Спивак		24.8.71
Н. контр.		Мерзлякова		24.8.71
Утв.		Гольтвегер		

А1А041.250СБ

Фильтр
Сборочный чертеж

Лит.	Масса	Масштаб
И	1,0	1:5

Лист | Листов 1

Госстрой СССР
Сантехпроект
г. Москва

12978 04 — 61 — Копировал Терентьева — Формат 11

Серия 3 904-15

Инв. № подл. | Подп. и дата | Взам. инв. № | Инв. № дубл. | Подп. и дата

А1А041.145

▽3(▽)

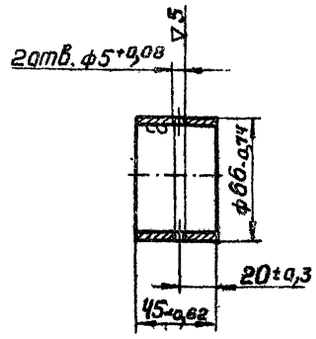

Изм	Лист	№ докум.	Подп	Дата
Разраб		Раева		
Пров.		Рубинская		16/VII
Рук. гр.		Грановский		
Н. контр		Мерзлякова		
Утв.		Спивак		24.8.12

А1А041.145

Кольцо

Лит.	Масса	Масштаб
И	0,21	1:2

Лист | Листов 1

Труба 68×4,5-Д ГОСТ 8732-70

Госстрой СССР Сантехпроект г. Москва

Копировал Терентьева — Формат 11

А1А041.260 СБ

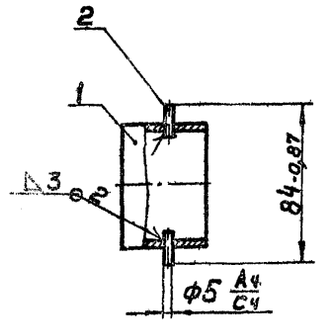

Изм	Лист	№ докум.	Подп	Дата
Разраб.		Раева		
Пров.		Рубинская		16/VII
Рук. гр.		Грановский		
Гл. спец.		Спивак		24.8.12
Н. контр.		Мерзлякова		
Утв.		Гольтвегер		

А1А041.260 СБ

Кольцо
Сборочный чертеж

Лит.	Масса	Масштаб
И	0,22	1:2

Лист | Листов 1

Госстрой СССР Сантехпроект г. Москва

Копировал: Терентьева — Формат 11

А1А041.071

▽1(▽)

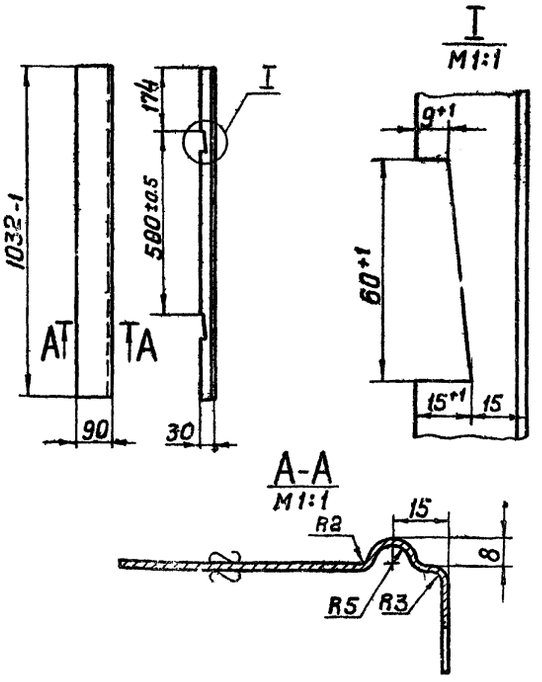

Неуказанные предельные отклонения размеров по СМ7

Изм	Лист	№ докум	Подп	Дата
Разраб		Ямпольская		16.8
Пров		Рубинская		16/VII
Рук. гр.		Грановский		
Н. контр		Мерзлякова		
Утв.		Спивак		24.8.12

А1А041.071

Профиль

Лит.	Масса	Масштаб
И	2,4	1:10

Лист | Листов 1

Лист В3 ГОСТ 3680-57
Ст.3 ГОСТ 16523-70

Госстрой СССР Сантехпроект г. Москва

Копировал: Терентьева — Формат 11

А1А041.135

▽3(▽)

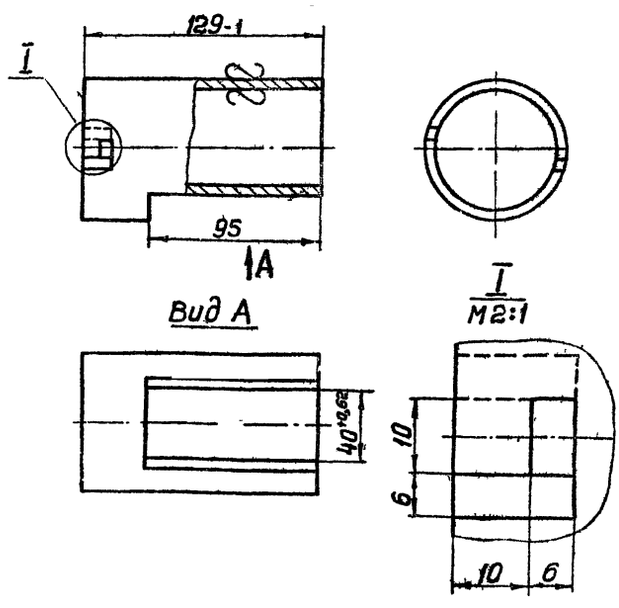

Неуказанные предельные отклонения размеров по СМ7

Изм	Лист	№ докум	Подп	Дата
Разраб		Раева		
Пров.		Рубинская		16/VII
Рук. гр.		Грановский		
Н. контр		Мерзлякова		
Утв.		Спивак		24.8.12

А1А041.135

Труба

Лит.	Масса	Масштаб
И	0,92	1:2

Лист | Листов 1

Труба 70 ГОСТ 3262-62

Госстрой СССР Сантехпроект г. Москва

12978-04 62 Копировал Терентьева

Серия 3.904-16

Инв. № подл. | Подп. и дата | Взам. инв. № | Инв. № дубл. | Подп. и дата

А1А041. 146

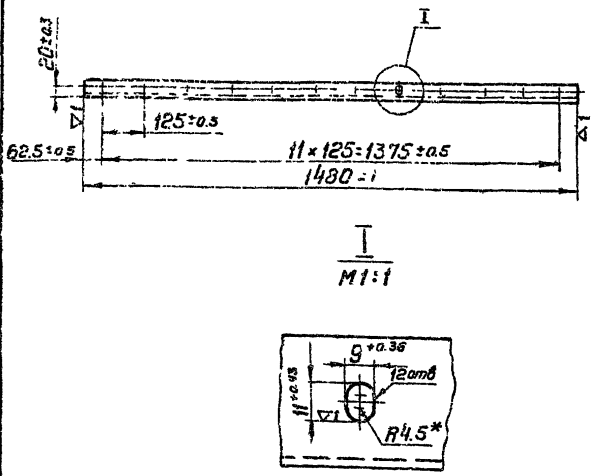

* Размер для справок

Изм	Лист	№ докум.	Подп	Дата
Разраб		Ямпольская		15.8
Пров		Рубинская		16/VIII
Рук. гр.		Грановский		
Н. контр		Мерзлякова		
Утв.		Спивак		

А1А041. 146

Уголок

Лит.	Масса	Масштаб
И	3,5	1:10

Лист | Листов 1

Уголок 40×40×4 ГОСТ 8509-72
Ст.3 ГОСТ 535-58

Госстрой СССР
Сантехпроект
г. Москва

Копировал: Терентьева

Формат 11

А1А041. 148

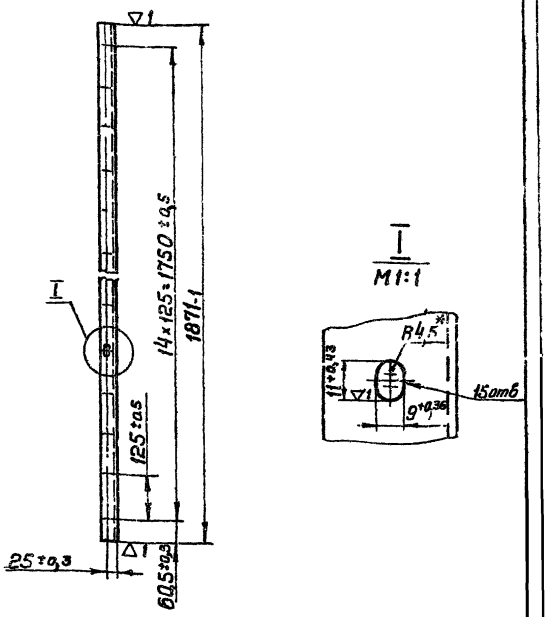

* Размер для справок

Изм	Лист	№ докум	Подп	Дата
Разраб		Ямпольская		15.8
Пров.		Рубинская		16/VIII
Рук. гр.		Грановский		
Н. контр.		Мерзлякова		
Утв.		Спивак		4.8.73

А1А041. 148

Уголок

Лит.	Масса	Масштаб
И	4,2	1:10

Лист | Листов 1

Уголок 40×40×4 ГОСТ 8509-72
Ст 3 ГОСТ 535-58

Госстрой СССР
Сантехпроект
г. Москва

Копировал Терентьева

Формат 11

А1А041. 270СБ

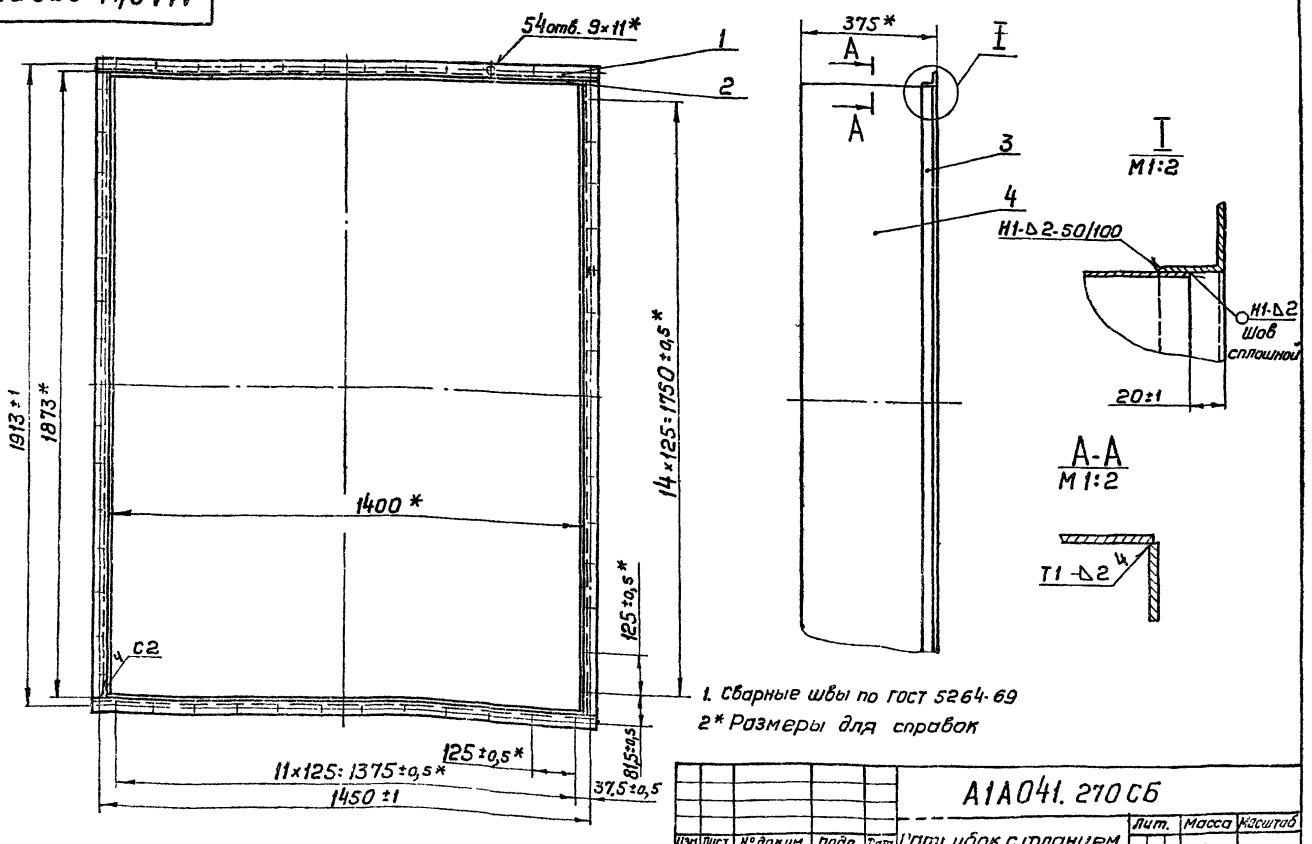

1. Сварные швы по ГОСТ 5264-69
2* Размеры для справок

Изм	Лист	№ докум.	Подп	Дата
Разраб		Ямпольская		15.8
Пров.		Рубинская		16/VIII
Рук. гр.		Гранов-кий		21.8.73
Гл. спец.		Спивак		14.8.73
Н. контр		Мерзлякова		11.8
Утв.		Гольтвегер		

А1А041. 270СБ

Патрубок с фланцем
Сборочный чертеж

Лит.	Масса	Масштаб
И	54,2	1:10

Лист | Листов 1

Госстрой СССР
Сантехпроект
г. Москва

12978-04 63 Копировал Терентьева

Формат 12

Серия 3.904-16

Инв. № подл. | Подп. и дата | Взам. инв. № | Инв. № дубл. | Подп. и дата

Формат	Зона	Поз.	Обозначение	Наименование	Кол.	Примечание
				Документация		
12			А1А041. 270 СБ	Сборочный чертеж		
				Детали		
11		1	А1А041. 146	Уголок	2	
Б4		2	А1А041. 147	Лист		
				Лист В2 ГОСТ 3680-57 / Ст3. ГОСТ 16523-70		
				355-1 х 1398-1	2	8,3 кг
11		3	А1А041. 148	Уголок	2	
Б4		4	А1А041. 149	Лист		
				Лист В2 ГОСТ 3680-57 / Ст.3 ГОСТ 16523-70		
				355-1 х 1867-1	2	11,1 кг

Подп. и дата | Инв. № дубл. | Взам. инв. № | Подп. и дата | Инв. № подл.

Изм	Лист	№ докум.	Подп.	Дата
Разраб.		Ямпольская		
Пров.		Рубинская		
Рук. гр.		Грановский		
Н. контр.		Мерзлякова		
Утв.		Спивак		

А1А041. 270

Патрубок с фланцем

Лит.	Лист	Листов
Н		1

Госстрой СССР Сантехпроект г. Москва

Коп. Терен. Формат 11

Формат	Зона	Поз.	Обозначение	Наименование	Кол.	Примечание
				Документация		
22			А1А041. 280 СБ	Сборочный чертеж		
				Сборочные единицы		
11		1	АЗД053. 000-03	Заслонка воздушная обводная	1	
				Детали		
11		2	А1А041. 153	Пробка	1	
11		3	А1А041. 154	Щиток	1	
Б4		4	А1А041. 155	Прокладка Резина-пластина ЗТ-С ГОСТ 7338-65 40 х 120	1	0,02 кг
Б4		5	А1А041. 156	Прокладка Резина-пластина ЗТ-С ГОСТ 7338-65 40 х 790	2	0,14 кг
Б4		6	А1А041. 157	Прокладка Резина-пластина ЗТ-С ГОСТ 7338-65 36 х 2540	1	0,41 кг

Подп. и дата | Инв. № дубл. | Взам. инв. № | Подп. и дата | Инв. № подл.

Изм	Лист	№ докум.	Подп.	Дата
Разраб.		Раева		
Пров.		Рубинская		
Рук. гр.		Грановский		
Н. контр.		Мерзлякова		
Утв.		Спивак		

А1А041. 280

Секция калориферная

Лит	Лист	Листов
Н	1	11

Госстрой СССР Сантехпроект г. Москва

Копировал: Терч Формат 11

Серия 3.904-15

Формат	Зона	Поз.	Обозначение	Наименование	Кол.	Примечание
Б4		7	А1А041. 158	Прокладка Резина-пластина ЗТ-С ГОСТ 7338-65 ф 42 х ф 20	1	0,004 кг
Б4		8	А1А041. 159	Прокладка Резина-пластина ЗТ-С ГОСТ 7338-65 ф 42 х ф 28	1	0,006 кг
11		9	А1А041. 161	Пробка	1	
11		10	А1А041. 162	Бобышка	1	
11		11	А1А041. 163	Наконечник	1	
11		12	А1А041. 164	Трубка	1	
11		13	А1А041. 165	Бобышка	1	
			Переменные данные для исполнений:			
				А1А041. 280 см. СБ. рис 1		
				Сборочные единицы		
11		14	А1А041. 290	Рама	1	
11		15	А1А041. 300	Щиток	2	
				Детали		
11		16	А1А041. 166	Щиток верхний	1	
11		17	А1А041. 167	Уголок	1	
11		18	А1А041. 168	Уголок	1	

Подп. и дата | Инв. № дубл. | Взам. инв. № | Подп. и дата | Инв. № подл.

Изм	Лист	№ докум.	Подп.	Дата

А1А041. 280

Лист 2

Коп. Терч Формат 11

Формат	Зона	Поз.	Обозначение	Наименование	Кол.	Примечание
Б4		19	А1А041. 169	Прокладка Резина-пластина ЗТ-С ГОСТ 7338-65 36 х 2500	6	0,4 кг
Б4		20	А1А041. 171	Прокладка Резина-пластина ЗТ-С ГОСТ 7338-65 36 х 363	1	0,058 кг
Б4		21	А1А041. 172	Прокладка Резина-пластина ЗТ-С ГОСТ 7338-65 36 х 1735	1	0,3 кг
Б4		22	А1А041. 173	Прокладка Резина-пластина ЗТ-С ГОСТ 7338-65 40 х 240	2	0,04 кг
Б4		23	А1А041. 174	Прокладка Резина-пластина ЗТ-С ГОСТ 7338-65 40 х 363	2	0,065 кг
Б4		24	А1А041. 175	Прокладка Резина-пластина ЗТ-С ГОСТ 7338-65 36 х 180	4	0,03 кг
				Стандартные изделия		
		25		Болт М10 х 30 36 ГОСТ 7798-70	194	
		26		Гайка М10.4 ГОСТ 5915-70	194	

Подп. и дата | Инв. № дубл. | Взам. инв. № | Подп. и дата | Инв. № подл.

Изм	Лист	№ докум.	Подп.	Дата

А1А041. 280

Лист 3

Коп. Терч 12978-04 64 Формат 11

Формат	Зона	Поз.	Обозначение	Наименование	Кол.	Примечание
		27		Шайба 10		
				ГОСТ 10906-66	68	
				Калориферы ГОСТ 7201-70		
		28		КВС-11	2	
		29		КВС-12	2	
				А1А041.280-01		
				см. СБ; рис. 1		
				Сборочные единицы		
		14	А1А041.290-01	Рама	1	
		15	А1А041.300-01	Щиток	2	
				Детали		
		16	А1А041.166-01	Щиток верхний	1	
		17	А1А041.167-01	Уголок	1	
		18	А1А041.168-01	Уголок	1	
Б4		19	А1А041.176	Прокладка		
				Резина-пластина		
				ЗТ-с ГОСТ 7338-65		
				36×2500	6	0,4кг
Б4		20	А1А041.177	Прокладка		
				Резина-пластина		
				ЗТ-с ГОСТ 7338-65		
				36×443	1	0,07кг
Б4		21	А1А041.178	Прокладка		
				Резина-пластина		
				ЗТ-с ГОСТ 7338-65		
				35×1735	1	0,3кг

Инв.№подл. | Подп. и дата | Взам.инв.№ | Инв.№дубл. | Подп. и дата

Изм. Лист №докум. Подп. Дата

А1А041.280

Лист 4

Копир. Терч Формат 11

Формат	Зона	Поз.	Обозначение	Наименование	Кол.	Примечание
Б4		22	А1А041.179	Прокладка		
				Резина-пластина		
				ЗТ-с ГОСТ 7338-65		
				40×320	2	0,05кг
Б4		23	А1А041.181	Прокладка		
				Резина-пластина		
				ЗТ-с ГОСТ 7338-65		
				40×443	2	0,08кг
Б4		24	А1А041.182	Прокладка		
				Резина-пластина		
				ЗТ-с ГОСТ 7338-65		
				36×220	4	0,036кг
				Стандартные изделия		
		25		Болт М10×30.36		
				ГОСТ 7798-70	194	
		26		Гайка М10.4		
				ГОСТ 5915-70	194	
		27		Шайба 10		
				ГОСТ 10906-66	68	
				Калориферы ГОСТ 7201-70		
		28		КВБ-11	2	
		29		КВБ-12	2	
				А1А041.280-02		
				см. СБ; рис 2		
				Сборочные единицы		
		14	А1А041.290-02	Рама	1	
		15	А1А041.300-02	Щиток	2	

Инв.№подл. | Подп. и дата | Взам.инв.№ | Инв.№дубл. | Подп. и дата

Изм. Лист №докум. Подп. Дата

А1А041.280

Лист 5

Коп. Терч Формат 11

Серия 5.904-15

Формат	Зона	Поз.	Обозначение	Наименование	Кол.	Примечание
				Детали		
		16	А1А041.166-02	Щиток верхний	1	
11		17	А1А041.168	Уголок	1	
Б4		19	А1А041.183	Прокладка		
				Резина-пластина		
				ЗТ-с ГОСТ 7338-65		
				36×2500	4	0,4кг
Б.		20	А1А041.184	Прокладка		
				Резина-пластина		
				ЗТ-с ГОСТ 7338-65		
				36×180	1	0,03кг
Б4		22	А1А041.185	Прокладка		
				Резина-пластина		
				ЗТ-с ГОСТ 7338-65		
				40×57	2	0,01кг
Б4		23	А1А041.186	Прокладка		
				Резина-пластина		
				ЗТ-с ГОСТ 7338-65		
				40×180	2	0,03кг
Б4		24	А1А041.187	Прокладка		
				Резина-пластина		
				ЗТ-с ГОСТ 7338-65		
				36×180	2	0,03кг
				Стандартные изделия		
		25		Болт М10×30.36		
				ГОСТ 7798-70	136	

Инв.№подл. | Подп. и дата | Взам.инв.№ | Инв.№дубл. | Подп. и дата

Изм. Лист №докум. Подп. Дата

А1А041.280

Лист 6

Коп. Терч Формат 11

Формат	Зона	Поз.	Обозначение	Наименование	Кол.	Примечание
		26		Гайка М10.4		
				ГОСТ 5915-70	136	
		27		Шайба 10		
				ГОСТ 10906-66	65	
				Калориферы ГОСТ 7201-70		
		28		КВС-11	1	
		29		КВС-12	1	
				А1А041.280-03		
				см. СБ; рис. 2		
				Сборочные единицы		
		14	А1А041.290-03	Рама	1	
		15	А1А041.300-03	Щиток	2	
				Детали		
		16	А1А041.166-03	Щиток верхний	1	
		17	А1А041.168-01	Уголок	1	
Б4		19	А1А041.188	Прокладка		
				Резина-пластина		
				ЗТ-с ГОСТ 7338-65		
				36×2500	4	0,4кг
Б4		20	А1А041.189	Прокладка		
				Резина-пластина		
				ЗТ-с ГОСТ 7338-65		
				36×220	1	0,036кг
Б4		22	А1А041.191	Прокладка		
				Резина-пластина		
				ЗТ-с ГОСТ 7338-65		
				40×97	2	0,017кг

Инв.№подл. | Подп. и дата | Взам.инв.№ | Инв.№дубл. | Подп. и дата

Изм. Лист №докум. Подп. Дата

А1А041.280

Лист 7

Коп. Терч 12978-04 65 Формат 11

Формат	Зона	Поз.	Обозначение	Наименование	Кол.	Примечание
Б4		22	А1А041. 192	Прокладка		
				Резина-пластина		
				ЗТ-с ГОСТ 7338-65		
				40×220	2	0,039кг
Б4		24	А1А041. 193	Прокладка		
				Резина-пластина		
				ЗТ-с ГОСТ 7338-65		
				36×220	2	0,036кг
				Стандартные изделия		
		25		Болт М10×30.36		
				ГОСТ 7798-70	136	
		26		Гайка М10.4		
				ГОСТ 5915-70	136	
		27		Шайба 10		
				ГОСТ 10906-66	65	
				Калориферы ГОСТ 7201-70		
		28		КВБ-11	1	
		29		КВБ-12	1	
				А1А041. 280-04		
				См. СБ; рис. 3		
				Сборочные единицы		
		14	А1А041. 290-04	Рама	1	
		15	А1А041. 300-04	Щиток	2	
				Детали		
		16	А1А041. 166-04	Щиток верхний	1	

Инв.№подл. | Подп. и дата | Взам.инв.№ | Инв.№дубл. | Подп. и дата

Изм. Лист № докум. Подп. Дата — А1А041. 280 — Лист 8

Коп. Терч — Формат 11

Формат	Зона	Поз.	Обозначение	Наименование	Кол.	Примечание
11		17	А1А041. 167	Уголок		
11		18	А1А041. 168	Уголок		
Б4		19	А1А041. 194	Прокладка		
				Резина-пластина		
				ЗТ-с ГОСТ 7338-65		
				36×2500	8	0,4кг
Б4		20	А1А041. 195	Прокладка		
				Резина-пластина		
				ЗТ-с ГОСТ 7338-65		
				36×546	1	0,088кг
Б4		21	А1А041. 196	Прокладка		
				Резина-пластина		
				ЗТ-с ГОСТ 7338-65		
				36×1735	2	0,3кг
Б4		22	А1А041. 197	Прокладка		
				Резина-пластина		
				ЗТ-с ГОСТ 7338-65		
				40×423	2	0,076кг
Б4		23	А1А041. 198	Прокладка		
				Резина-пластина		
				ЗТ-с ГОСТ 7338-65		
				40×546	2	0,098кг
Б4		24	А1А041. 199	Прокладка		
				Резина-пластина		
				ЗТ-с ГОСТ 7338-65		
				36×180	6	0,03кг
				Стандартные изделия		
		25		Болт М10×30.36		
				ГОСТ 7798-70	258	

Инв.№подл. | Подп. и дата | Взам.инв.№ | Инв.№дубл. | Подп. и дата

Изм. Лист № докум. Подп. Дата — А1А041. 280 — Лист 9

Коп. Терч — Формат 11

Серия 3.904-05

Формат	Зона	Поз.	Обозначение	Наименование	Кол.	Примечание
		26		Гайка М10.4		
				ГОСТ 5915-70	258	
		27		Шайба 10		
				ГОСТ 10906-66	71	
				Калориферы ГОСТ 7201-70		
		28		КВС-11	3	
		29		КВС-12	3	
				А1А041. 280-05		
				См. СБ; рис. 3		
				Сборочные единицы		
		14	А1А041. 290-05	Рама	1	
		15	А1А041. 300-05	Щиток	1	
				Детали		
		16	А1А041. 166-05	Щиток верхний	1	
		17	А1А041. 167-01	Уголок	1	
		18	А1А041. 168-01	Уголок	1	
Б4		19	А1А041. 201	Прокладка		
				Резина-пластина		
				ЗТ-с ГОСТ 7338-65		
				36×2500	8	0,4кг
Б4		20	А1А041. 202	Прокладка		
				Резина-пластина		
				ЗТ-с ГОСТ 7338-65		
				36×666	1	0,11кг

Инв.№подл. | Подп. и дата | Взам.инв.№ | Инв.№дубл. | Подп. и дата

Изм. Лист № докум. Подп. Дата — А1А041. 280 — Лист 10

Коп. Терч — Формат 11

Формат	Зона	Поз.	Обозначение	Наименование		Примечание
Б4		21	А1А041. 203	Прокладка		
				Резина-пластина		
				ЗТ-с ГОСТ 7338-65		
				36×1735	2	0,3кг
Б4		22	А1А041. 204	Прокладка		
				Резина-пластина		
				ЗТ-с ГОСТ 7338-65		
				40×543	2	0,097кг
Б4		23	А1А041. 205	Прокладка		
				Резина-пластина		
				ЗТ-с ГОСТ 7338-65		
				40×666	2	0,12кг
Б4		24	А1А041. 206	Прокладка		
				Резина-пластина		
				ЗТ-с ГОСТ 7338-65		
				36×220	6	0,036кг
				Стандартные изделия		
		25		Болт М10×30.36		
				ГОСТ 7798-70	258	
		26		Гайка М10.4		
				ГОСТ 5915-70	258	
		27		Шайба 10		
				ГОСТ 10906-66	71	
				Калориферы ГОСТ 7201-70		
		28		КВБ 11	3	
		29		КВБ 12	3	

Инв.№подл. | Подп. и дата | Взам.инв.№ | Инв.№дубл. | Подп. и дата

Изм. Лист № докум. Подп. Дата — А1А041. 280 — Лист 11

Коп. Терч 12978-04 66 — Формат 11

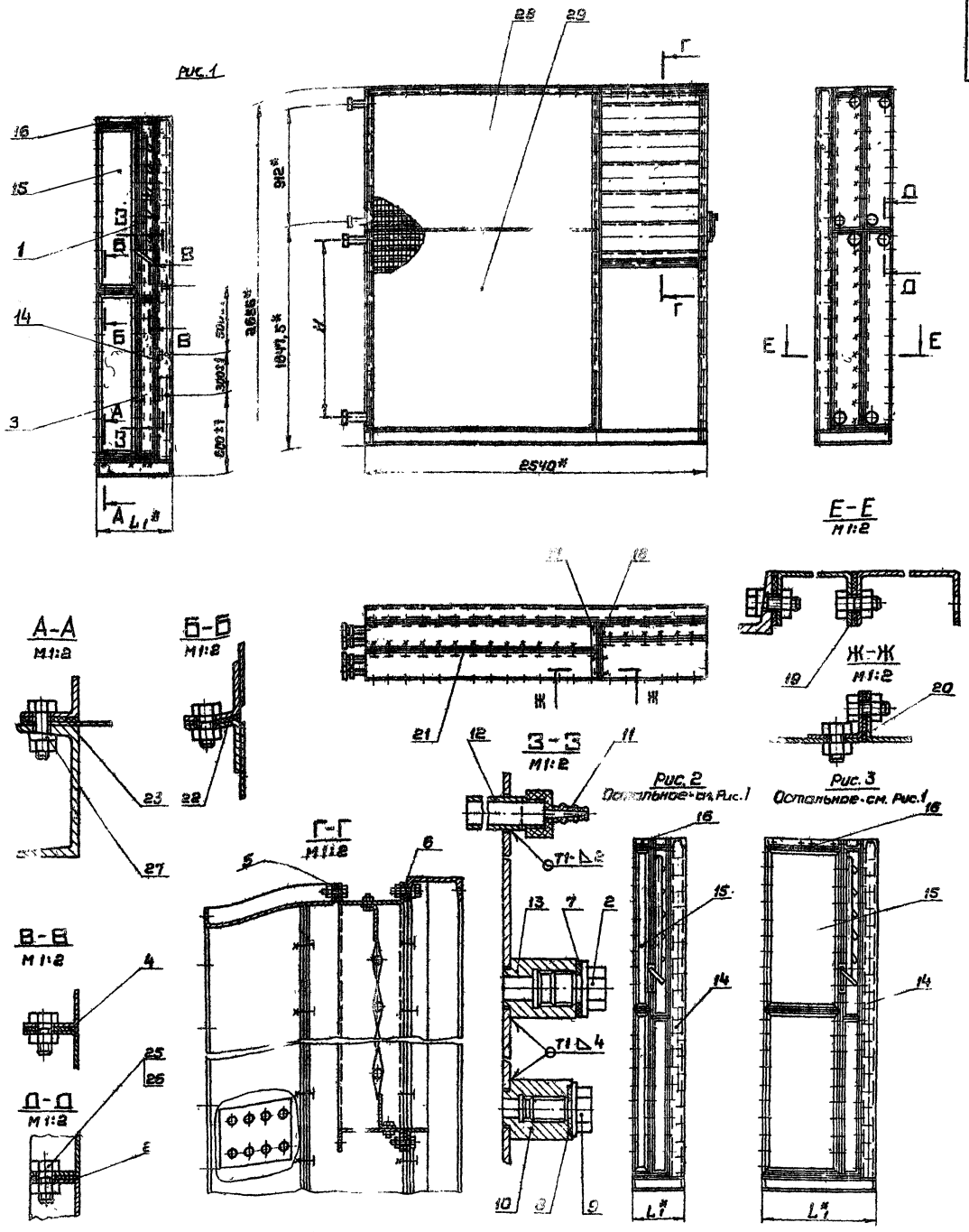

Обозначение	Калориферы Тип	Кол. рядов	Рис	Размеры, мм H	L1	Масса, кг
А1А041.280	КВС-11 / КВС-12	2		1412	466	1462,3
-01	КВБ-11 / КВБ-12			1392	546	2066,3
-02	КВС-11 / КВС-12	1	2	1412	283	720,3
-03	КВБ-11 / КВБ-12			1392	323	1122,1
-04	КВС-11 / КВС-12	3	3	1412	649	2094,5
-05	КВБ-11 / КВБ-12			1392	769	3001,0

1. Сварные швы по ГОСТ 5264-69
2* Размеры для справок

Изм.	Лист	№ докум.	Подп.	Дата	А1А041.280 СБ		
Разраб.		Раева		30/VII 73 г.	Секция калориферная сборочный чертеж.	Лит.	Масса	Масштаб
Пров.		Рубинская		30/VII 73 г.		Н	См табл	—
Рук. гр.		Грановский				Лист	Листов 1
Гл. спец.		Спивак				Госстрой СССР Сантехпроект г. Москва	
Н. контр.		Мерзлякова					
Утв.		Гольтбергер					

12913 04 67 Копировал Терентьева Формат 22

Серия 3.904-15

Инв. № подл. | Подп. и дата | Взам. инв. № | Инв. № дубл. | Подп. и дата

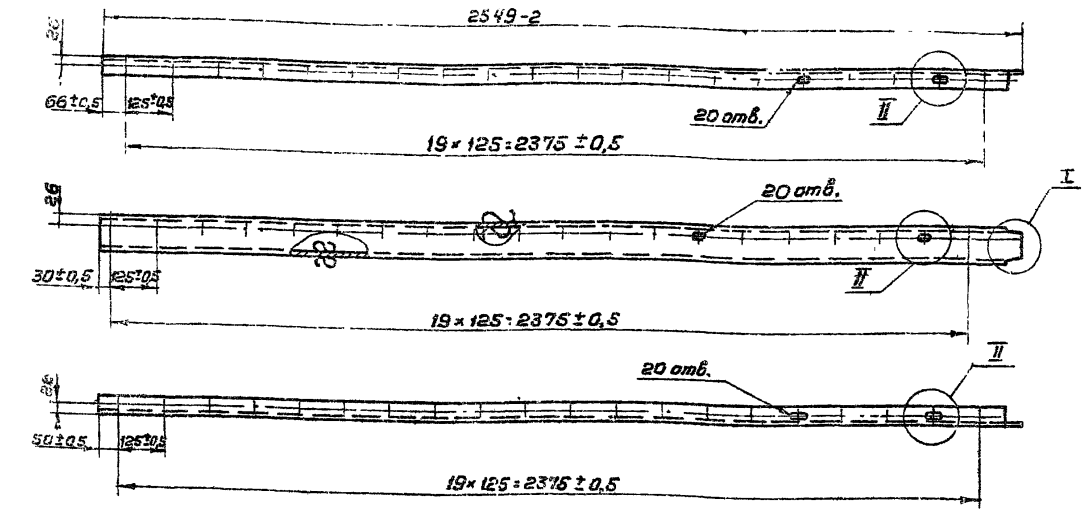

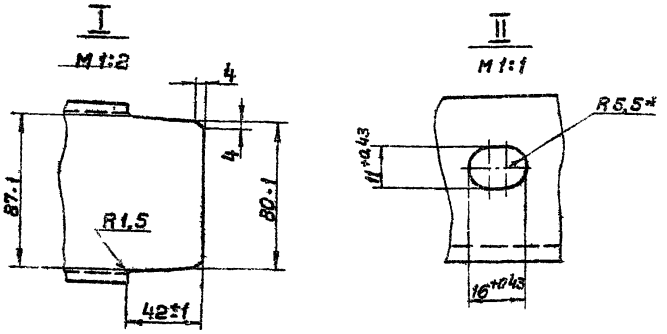

1. Неуказанные предельные отклонения размеров по СМ 7
2. * Размер для справок

				А1А041.208			
Изм.	Лист	№ докум.	Подп.	Дата	Швеллер	Лит.	Масса	Масштаб
Разраб.		Роева				И	27,3	1:10
Пров.		Рубинская				Лист	Листов 1
Рук. гр.		Грановский					
Н. контр.		Мерзлякова			Швеллер 10 ГОСТ 8240-72	Госстрой СССР Сантехпроект г. Москва
Утв.		Спивак			Ст.3 ГОСТ 535-58	

Копировал: Терентьева Формат 12

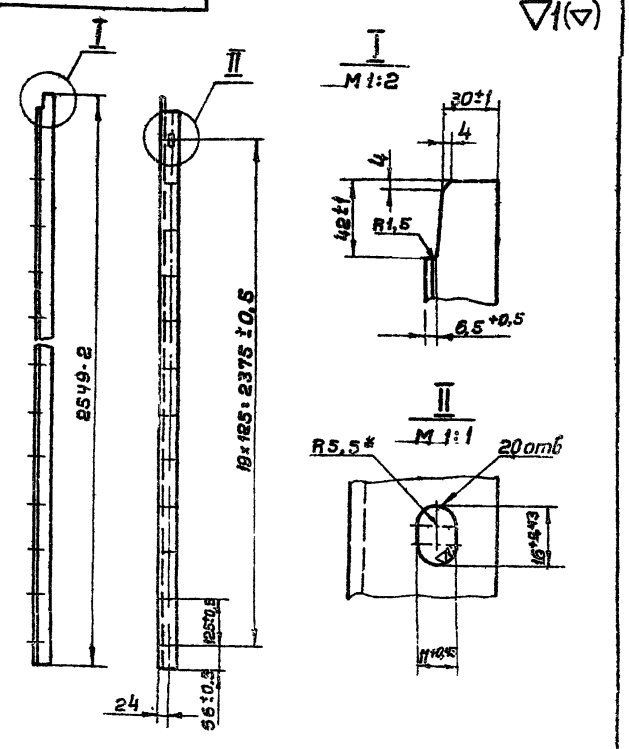

1. Неуказанные предельные отклонения размеров по СМ 7
2. * Размер для справок.

				А1А041.212			
Изм.	Лист	№ докум.	Подп.	Дата	Уголок	Лит.	Масса	Масштаб
Разраб.		Роева				И	6,2	1:10
Пров.		Рубинская				Лист	Листов 1
Рук. гр.		Грановский					
Н. контр.		Мерзлякова			Уголок 40×40×4 ГОСТ 8509-72	Госстрой СССР Сантехпроект г. Москва
Утв.		Спивак			Ст.3 ГОСТ 535-58	

Копировал: Терентьева Формат 11

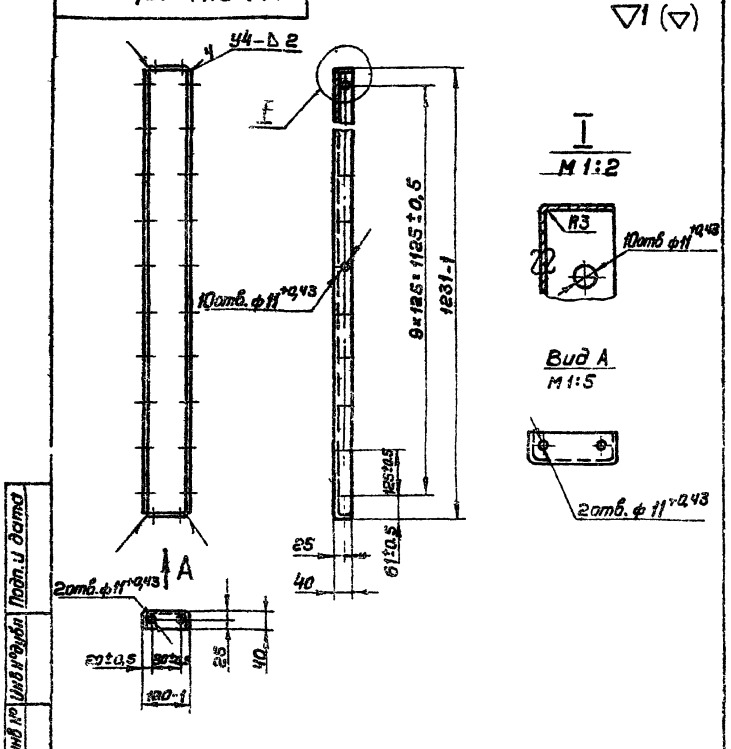

Неуказанные предельные отклонения размеров по СМ 7

				А1А041.154			
Изм.	Лист	№ докум.	Подп.	Дата	Щиток	Лит.	Масса	Масштаб
Разраб.		Роева				И	4,0	1:10
Пров.		Рубинская				Лист	Листов 1
Рук. гр.		Грановский					
Н. контр.		Мерзлякова			Лист В20 ГОСТ 7680-57*	Госстрой СССР Сантехпроект г. Москва
Утв.		Спивак			Ст.3 ГОСТ 16523-70	

Копировал: Терентьева Формат 11

Серия 3.904-16

Инв.№подл. | Подп. и дата | Взам.инв.№ | Инв.№дубл. | Подп. и дата

А1А041. 164

▽1 (▽)

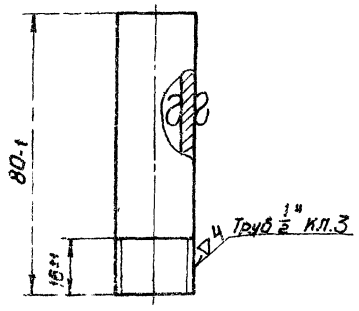

Изм.	Лист	№ докум.	Подп.	Дата
Разраб.		Митехина		
Пров.		Рубинская		
Рук. гр.		Грановский		
Н. контр.		Мерзлякова		
Утв.		Спивак		

А1А041. 164

Трубка

Лит.	Масса	Масштаб
И	0,05	1:1

Лист | Листов 1

Госстрой СССР Сантехпроект г. Москва

Труба 15 гост 3262-62

Копировал: Терентьева Формат А1

А1А041. 161

▽3 (▽)

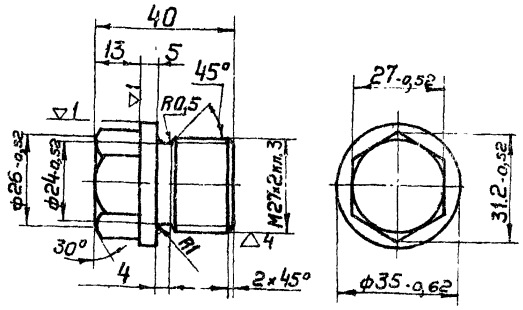

Неуказанные предельные отклонения размеров по СМ 7

Изм.	Лист	№ докум.	Подп.	Дата
Разраб.		Комиссаров		
Пров.		Грановский		
Рук. гр.		Грановский		
Н. контр.		Мерзлякова		
Утв.		Спивак		

А1А041. 161

Пробка

Лит.	Масса	Масштаб
И	0,2	1:1

Лист | Листов 1

Госстрой СССР Сантехпроект г. Москва

Ст 3 гост 380-71

Копировал: Терентьева Формат А1

А1А041. 163

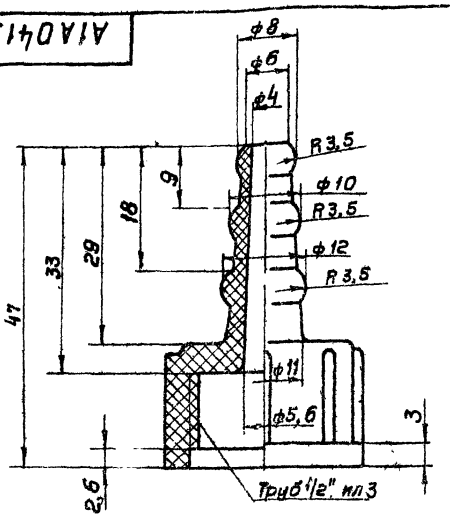

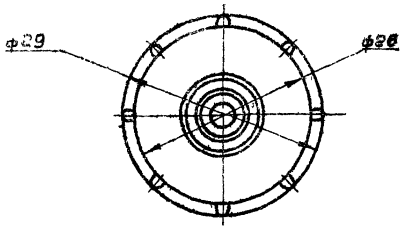

Предельные отклонения размеров по СМ 7

Изм.	Лист	№ докум.	Подп.	Дата
Разраб.		Митехина		
Пров.		Рубинская		
Рук. гр.		Грановский		
Н. контр.		Мерзлякова		

А1А041. 163

Наконечник переходный

Лит.	Масса	Масштаб
И	0,007	2:1

Лист | Листов 1

Госстрой СССР Сантехпроект г. Москва

Полиэтилен высокой плотности марки П 4070 ГОСТ 16338-85

Серия 3.904-15

А1А041. 162

▽3 (▽)

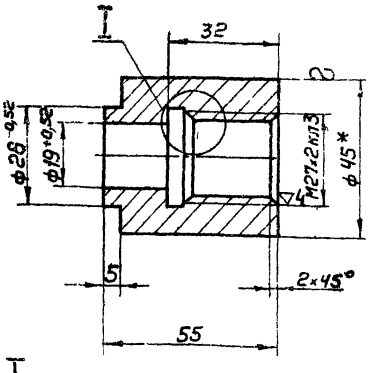

I
М2:1

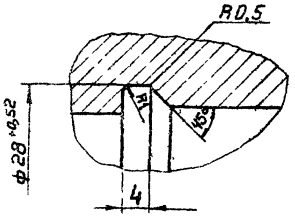

1. Неуказанные предельные отклонения размеров по СМ 7
2. * Размер для справок.

Изм.	Лист	№ докум.	Подп.	Дата
Разраб.		Раева		
Пров.		Рубинская		
Рук. гр.		Грановский		
Н. контр.		Мерзлякова		
Утв.		Спивак		

А1А041. 162

Бобышка

Лит.	Масса	Масштаб
И	0,2	1:1

Лист | Листов 1

Госстрой СССР Сантехпроект г. Москва

Круг В45 гост 2590-71 Ст.3 гост 535-58

А1А041.167

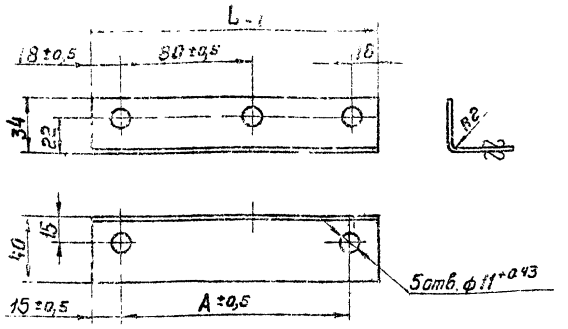

Обозначение	Размеры, мм		Масса, кг
	A	L	
А1А041.167	144	176	0,21
–01	184	216	0 25

Неуказанные предельные отклонения размеров по СМ 1

Изм.	Лист	№ докум.	Подп.	Дата
Разраб.		Раева		
Пров.		Рубинская		
Рук. гр.		Грановский		
Н. контр.		Мерзлякова		
Утв.		Спивак		

А1А041.167

Уголок

Лит.	Масса	Масштаб
И	См. табл.	—
Лист	Листов 1	

Лист В2,0 ГОСТ 3680-57
Ст.3 ГОСТ 16523-70

Госстрой СССР Сантехпроект г. Москва

Копировал Терентьева Формат 11

А1А041.168

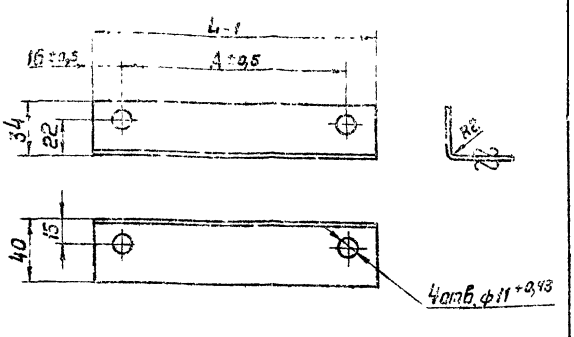

Обозначение	Размеры, мм		Масса, кг
	A	L	
А1А041.168	144	176	0,21
–01	184	216	0 25

Неуказанные предельные отклонения размеров по СМ 1

Изм.	Лист	№ докум.	Подп.	Дата
Разраб.		Раева		
Пров.		Рубинская		
Рук. гр.		Грановский		
Н. контр.		Мерзлякова		
Утв.		Спивак		

А1А041.168

Уголок

Лит.	Масса	Масштаб
И	См. табл.	—
Лист	Листов 1	

Лист В2,0 ГОСТ 3680-57
Ст.3 ГОСТ 16523-70

Госстрой СССР Сантехпроект г. Москва

Копировал Терентьева Формат 11

А1А041.166

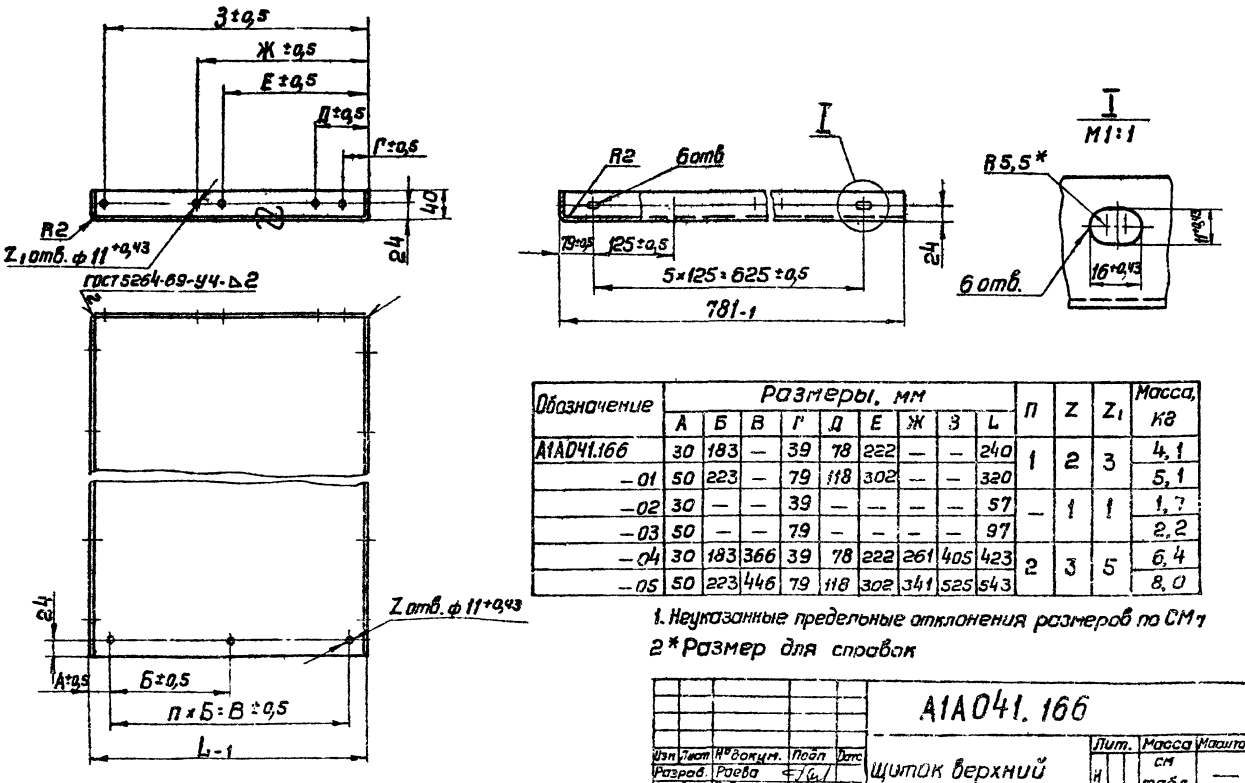

Обозначение	Размеры, мм									П	Z	Z_1	Масса, кг
	А	Б	В	Г	Д	Е	Ж	З	L				
А1А041.166	30	183	—	39	78	222	—	—	240	1	2	3	4,1
–01	50	223	—	79	118	302	—	—	320				5,1
–02	30	—	—	39	—	—	—	—	57	—	1	1	1,7
–03	50	—	—	79	—	—	—	—	97				2,2
–04	30	183	366	39	78	222	261	405	423	2	3	5	6,4
–05	50	223	446	79	118	302	341	525	543				8,0

1. Неуказанные предельные отклонения размеров по СМ 1
2* Размер для справок

Изм.	Лист	№ докум.	Подп.	Дата
Разраб.		Раева		
Пров.		Рубинская		
Рук. гр.		Грановский		
Н. контр.		Мерзлякова		
Утв.		Спивак		

А1А041.166

Щиток верхний

Лит.	Масса	Масштаб
И	См. табл.	—
Лист	Листов 1	

Лист В2,0 ГОСТ 3680-57
Ст.3 ГОСТ 16523-70

Госстрой СССР Сантехпроект г. Москва

1297-04 70 Копировал Терентьева Формат 12

Серия 3.904-16

Инв. № подл. | Подп. и дата | Взам. инв. № | Инв. № дубл. | Подп. и дата

Формат	Зона	Поз.	Обозначение	Наименование	Кол.	Примечание
				Документация		
*			А1А041. 290 СБ	Сборочный чертеж		* 11; 22
				Детали		
11		1	А1А041. 207	Швеллер	1	
11		2	А1А041. 208	Швеллер	1	
11		3	А1А041. 209	Швеллер	1	
11		4	А1А041. 211	Уголок	1	
11		5	А1А041. 212	Уголок	1	
Б4		6	А1А041. 213	Лист		
				Лист В2.0 ГОСТ 3680-57 Ст.3 ГОСТ 16523-70		
				759±1×1244±1	1	14,8 кг
11		7	А1А041. 214.	Планка	4	
11		8	А1А041. 215	Швеллер	1	
Б4		9	А1А041. 216	Швеллер		
				Швеллер 10 ГОСТ 8240-56 Ст.3 ГОСТ 535-72		
				L=2446-2	1	21,0 кг

Изм. | Лист | № докум. | Подп. | Дата

Разраб. Раева

Пров. Рубинская

Рук. гр. Грановский

Н. контр. Мерзлякова

Утв. Сливак

А1А041 290

Рама

Лит. | Лист | Листов

Госстрой СССР сантехпроект г. Москва

Коп. Терч. Формат 11

Изм. | Лист | № докум. | Подп. | Дата

Переменные данные для исполнений:

Формат	Зона	Поз.	Обозначение	Наименование	Кол.	Примечание
				А1А041. 290		
				Детали		
11		10	А1А041. 217	Швеллер	1	
11		11	А1А041. 218	Лист	1	
11		12	А1А041. 219	Швеллер	1	
11		13	А1А041. 221	Лист	1	
11		14	А1А041. 222	Швеллер	1	
				А1А041. 290-01		
				Детали		
		10	А1А041. 217-01	Швеллер	1	
		11	А1А041. 218-01	Лист	1	
		12	А1А041. 219-01	Швеллер	1	
		13	А1А041. 221-01	Лист	1	
		14	А1А041. 222-01	Швеллер	1	
				А1А041. 290-02		
				Детали		
		10	А1А041. 217-02	Швеллер	1	
		11	А1А041. 218-02	Лист	1	
		12	А1А041. 219-02	Швеллер	1	
		13	А1А041. 221-02	Лист	1	
		14	А1А041. 222-02	Швеллер		

А1А041. 290 Лист 2

Изм. | Лист | № докум. | Подп. | Дата

Коп. Терч. Формат 11

Серия 3.204-16

Формат	Зона	Поз.	Обозначение	Наименование	Кол.	Примечание
				А1А041. 290-03		
				Детали		
		10	А1А041. 217-03	Швеллер	1	
		11	А1А041. 218-03	Лист	1	
		12	А1А041. 219-03	Швеллер	1	
		13	А1А041. 221-03	Лист	1	
		14	А1А041. 222-03	Швеллер	1	
				А1А041. 290-04		
				Детали		
		10	А1А041. 217-04	Швеллер	1	
		11	А1А041. 218-04	Лист	1	
		12	А1А041. 219-04	Швеллер	1	
		13	А1А041. 221-04	Лист	1	
		14	А1А041. 222-04	Швеллер	1	
				А1А041. 290-05		
				Детали		
		10	А1А041. 217-05	Швеллер	1	
		11	А1А041. 218-05	Лист	1	
		12	А1А041. 219-05	Швеллер	1	
		13	А1А041. 221-05	Лист	1	
		14	А1А041. 222-05	Швеллер	1	

А1А041. 290 Лист 3

Изм. | Лист | № докум. | Подп. | Дата

Коп. Терч. Формат 11

Формат	Зона	Поз.	Обозначение	Наименование	Кол.	Примечание
				Документация		
12			А1А041. 300 СБ	Сборочный чертеж		
			Переменные данные для исполнений			
				А1А041. 300		
				См. СБ; рис. 1		
				Детали		
11		1	А1А041. 223	Уголок	2	
11		2	А1А041. 224	Уголок	2	
Б4		3	А1А041. 225	Лист		
				Лист В2.0 ГОСТ 3680-57 Ст.3 ГОСТ 16523-70		
				230-1×1237-1	1	4,5 кг
				А1А041. 300-01		
				См. СБ; рис. 1		
				Детали		
		1	А1А041. 223-01	Уголок	2	
11		2	А1А041. 224	Уголок	2	
Б4		3	А1А041. 226	Лист		
				Лист В2.0 ГОСТ 3680-57 Ст.3 ГОСТ 16523-70		
				310±1×1237±1	1	6,0 кг

А1А041. 300

Изм. | Лист | № докум. | Подп. | Дата

Разраб. Раева

Пров. Рубинская

Рук. гр. Грановский

Н. контр. Мерзлякова

Утв. Сливак

Щиток

Лит. | Лист | Листов

Госстрой СССР сантехпроект г. Москва

Коп. Терч. 12978-04 Формат 11

Формат	Зона	Поз.	Обозначение	Наименование	Кол.	Примечание
				А1А041. 300 - 02		
				См. СБ; рис 2		
				Детали		
11		1	А1А041. 227	Профиль	2	
11		2	А1А041. 228	Профиль	2	
Б4		3	А1А041. 229	Лист		
				Лист В2 ГОСТ 3680-57 Ст.3 ГОСТ 16523-70		
				47-1×1237-1	1	0,9кг
				А1А041. 300-03		
				См СБ, рис.2		
				Детали		
		1	А1А041. 227-01	Профиль	2	
11		2	А1А041. 228	Профиль	2	
Б4		3	А1А041. 231	Лист		
				Лист В2 ГОСТ 3680-57 Ст.3 ГОСТ 16523-70		
				87-1×1237-1	1	1,7кг
				А1А041. 300-04		
				См. СБ; рис.1		
				Детали		
		1	А1А041. 223-02	Уголок	2	
11		2	А1А041. 224	Уголок	2	

Инв.№ подл. | Подп. и дата | Взам.инв.№ | Инв.№ дубл. | Подп. и дата

Изм. | Лист | № докум. | Подп. | Дата

А1А041. 300 — Лист 2

Копировал: Терентьева — Формат 11

Формат	Зона	Поз.	Обозначение	Наименование	Кол.	Примечание
Б4		3	А1А041. 232	Лист		
				Лист В2 ГОСТ 3680-57 Ст.3 ГОСТ 16523-70		
				413-1×1237-1	1	8,8кг
				А1А041. 300-05		
				См. СБ; рис 1		
		1	А1А041. 223-03	Уголок	2	
11		2	А1А041. 224	Уголок	2	
Б4		3	А1А041. 233	Лист		
				Лист В2 ГОСТ 3680-57 Ст 3 ГОСТ 16523-70		
				633-1×1237-1	1	10,4кг

Инв.№ подл. | Подп. и дата | Взам.инв.№ | Инв.№ дубл. | Подп. и дата

Изм. | Лист | № докум. | Подп. | Дата

А1А041. 300 — Лист 3

Копировал: Терентьева — Формат 11

А1А041. 221

Серия 3.904-16

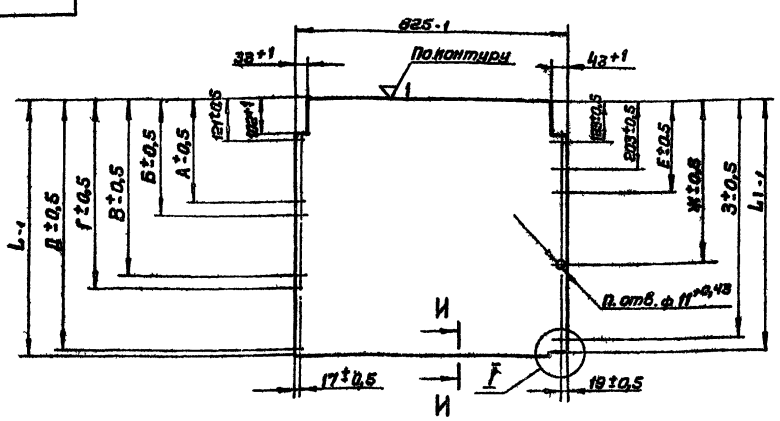

И-И
М 1:1

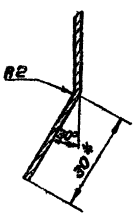

Обозначение	Размеры, мм										П	Масса кг
	А	Б	В	Г	Д	Е	Ж	З	L	L1		
А1А041.221	265	304	448	—	—	253	436	—	492	462	4	6,0
— 01	305	344	528	—	—	273	496	—	572	542		7,0
— 02	265	—	—	—	—	253	—	—	309	279	3	3,6
— 03	305	—	—	—	—	273	—	—	349	319		4,2
— 04	265	304	448	487	631	253	436	619	675	645	5	9,4
— 05	305	344	528	567	751	273	496	719	795	745		9,9

I
М 1:2

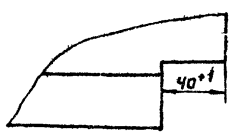

1. Неуказанные предельные отклонения размеров по СМ7
2* Размер для справок

Изм.	Лист	№ докум.	Подп.	Дата	А1А041 221		
Разраб.	Рзева				Лист	Лит И	Масса См табл	Масшт —
Пров.	Рувинская						
Рук. гр.	Грановский						
Н. контр.	Мерзляков				Лист В2 ГОСТ 3680-57 Ст.3 ГОСТ 16523-70	Сантехпроект, г Москва	
Утв.	Гольтбергер						

Инв.№ подл. | Подп. и дата | Взам.инв.№ | Инв.№ дубл. | Подп. и дата

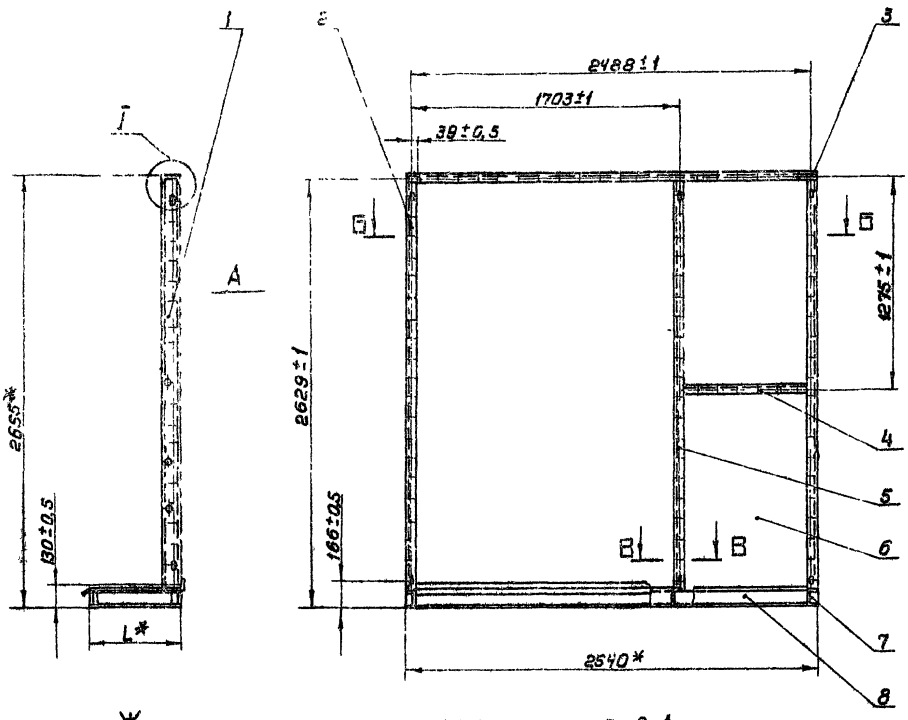

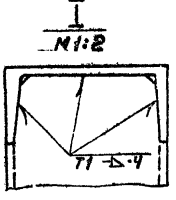

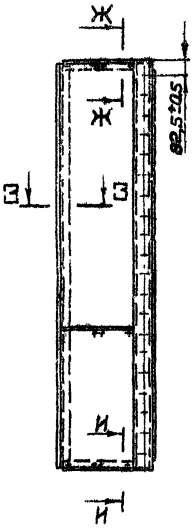

Вид А

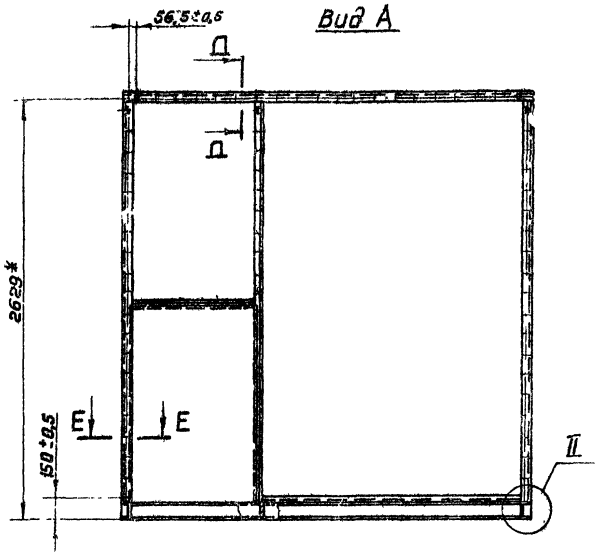

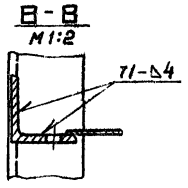

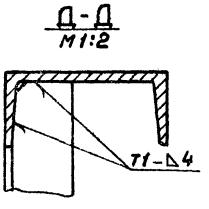

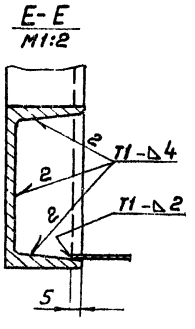

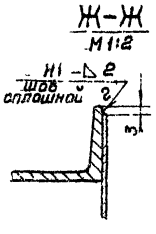

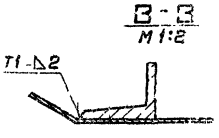

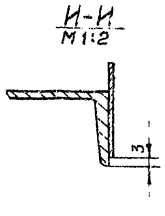

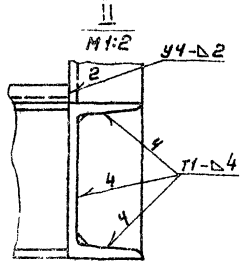

1. Сварные швы Н1, Т1, У4 по ГОСТ 5264-69. Неуказанную сварку производить по контуру прилегания деталей швом С2 по ГОСТ 5264-69
2. Таблицу исполнений смотри лист 2.
3* Размеры для справок.
4. Неуказанные предельные отклонения размеров по СМ 7

Изм.	Лист	№ докум.	Подп.	Дата	А1А041.290 СБ		
Разраб.		Комиссаров			Рама	Лит.	Масса	Масштаб
Пров.		Рубинская			Сборочный чертеж		см. табл	1:20
Рук. гр.		Грановский				Лист 1	Листов 2	
Гл. спец.		Спивак				Госстрой СССР Сантехпроект г. Москва		
Н. контр.		Мерзлякова						
Утв.		Гальтберг						

Серия 3.904-10

Инв. № подл. | Подп. и дата | Взам. инв. № | Инв. № дубл. | Подп. и дата

Б-Б

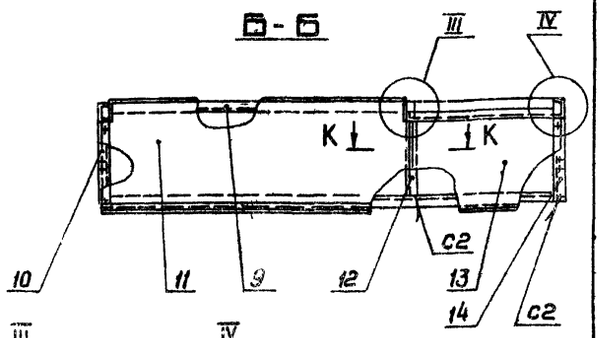

III
М1:4

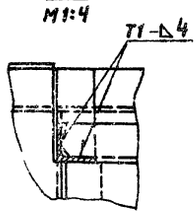

IV
М1:4

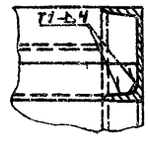

Обозначение	L, мм	Масса кг
А1А041. 290	466	171.5
-01	546	176,75
-02	283	159,63
-03	323	162,14
-04	649	183,14
-05	769	191,52

К-К
М1:2

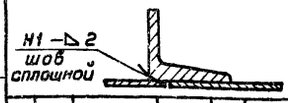

Изм	Лист	№ докум.	Подп.	Дата
Разраб		Митехина		
Пров		Рубинская		
Рук. гр.		Грановский		
Н. контр		Мерзлякова		
Утв		Спивак		

А1А041. 290 СБ

Рама
Сборочный чертеж

Лит.	Масса	Масштаб
И	—	—
Лист 2	Листов	

Госстрой СССР
сантехпроект
г. Москва

Коп. Терентьева

Формат 11

▽4 (▽)

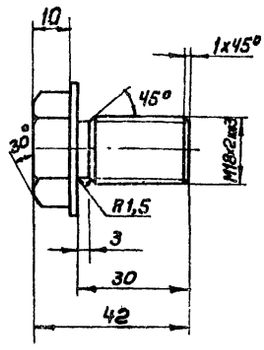

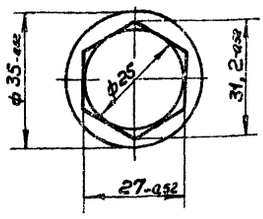

Неуказанные предельные отклонения размеров по СМ1

Изм	Лист	№ докум.	Подп.	Дата
Разраб		Нитехина		
Пров		Рубинская		
Рук. гр.		Грановский		
Н. контр		Мерзлякова		
Утв		Спивак		

А1А041. 153

Пробка

Ст. 3 гост 380-71

Лит.	Масса	Масштаб
И	0,1	1:1
Лист	Листов 1	

Госстрой СССР
сантехпроект
г. Москва

Коп. Терентьева

Формат 11

▽1 (▽)

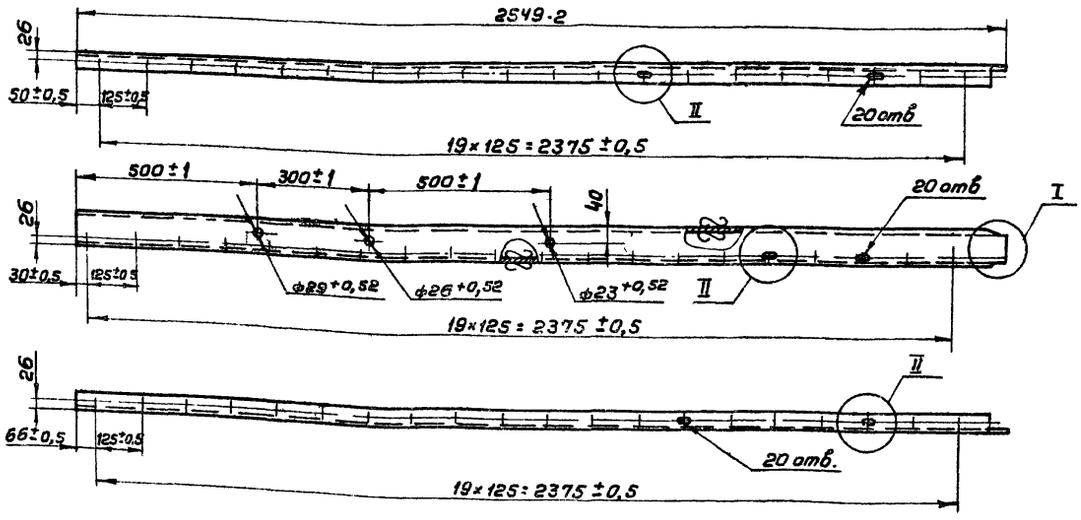

I
М1:2

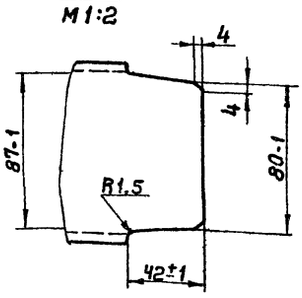

II
М1:2

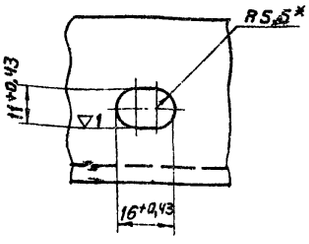

1. Неуказанные предельные отклонения размеров по СМ1.
2. * Размер для справок

Изм	Лист	№ докум.	Подп.	Дата
Разраб.		Раева		
Пров		Рубинская		
Рук. гр.		Грановский		
Н. контр		Мерзлякова		
Утв		Спивак		

А1А041. 207

Швеллер

Швеллер 10 ГОСТ 8240-72
Ст. 3 ГОСТ 535-58

Лит.	Масса	Масштаб
И	27,3	1:10
Лист	Листов 1	

Госстрой СССР
сантехпроект
г. Москва

12978-04 74 Коп. Терентьева

Формат 12

Серия 3.904-15

Инв. № подл. | Подп. и дата | Взам. инв. № | Инв. № дубл. | Подп. и дата

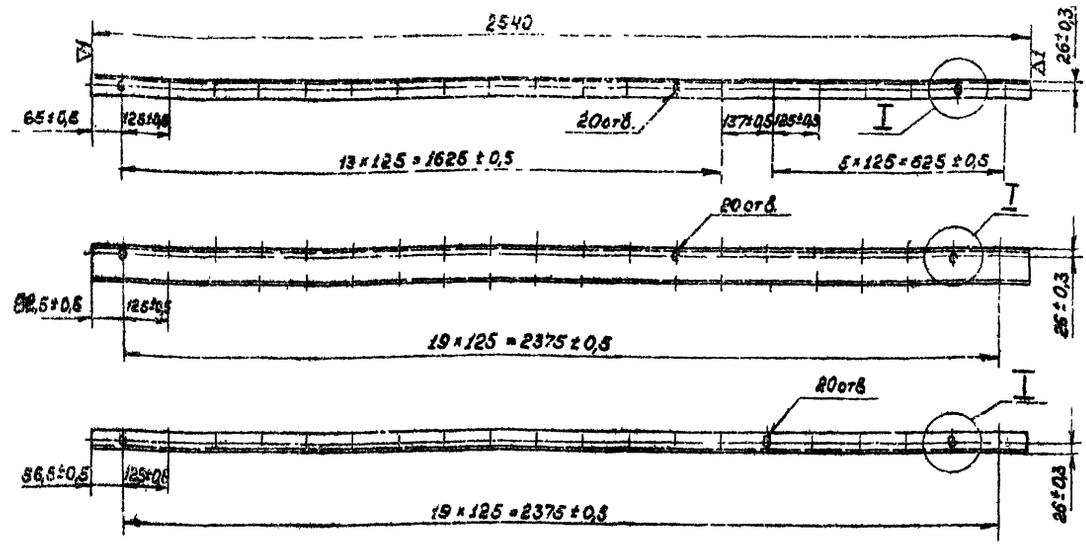

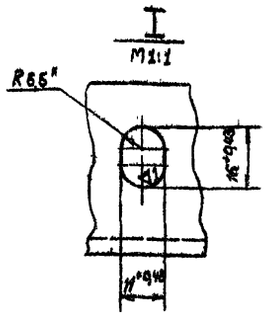

*Размер для справок.

					1АА041.209		
Изм.	Лист	№докум.	Подп.	Дата			
Разраб.		Раева			Швеллер	Лит.	Масса	Масштаб
Пров.		Рубинская				У	21,8	1:10
Рук.группы		Романовский				Лист	Листов 1
Н. контр.		Перлякова			10 ГОСТ 8240-72, Ст.3 ГОСТ 535-58	Госстрой СССР Сантехпроект г. Москва	
Утв.		Спивак					

Копировал: Хижняк Формат А2

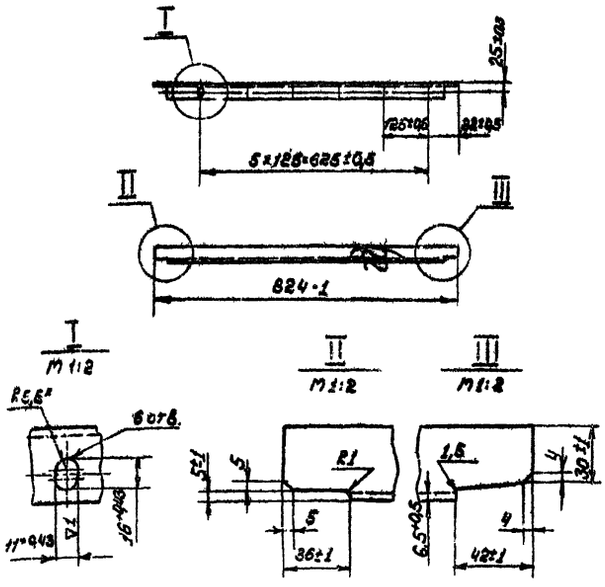

1. Неуказанные предельные отклонения размеров по СМ7.
2. * Размер для справок.

					1АА041.211		
Изм.	Лист	№докум.	Подп.	Дата			
Разраб.		Раева			Уголок	Лит.	Масса	Масштаб
Пров.		Рубинская				У	1,92	1:2
Рук.группы		Романовский				Лист	Листов 1
Н. контр.		Перлякова			Уголок 40×40×4 ГОСТ 8509-72, Ст.3 ГОСТ 535-58	Госстрой СССР Сантехпроект г. Москва	
Утв.		Спивак					

Копировал: Хижняк Формат А1

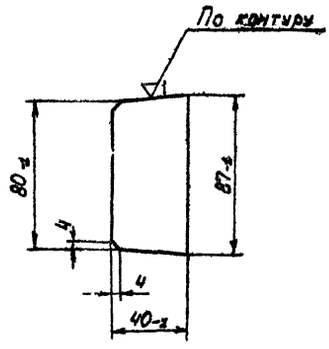

Неуказанные предельные отклонения размеров по СМ7.

					1АА041.214		
Изм.	Лист	№докум.	Подп.	Дата			
Разраб.		Раева			Планка	Лит.	Масса	Масштаб
Пров.		Рубинская				У	0,13	1:10
Рук.группы		Романовский				Лист	Листов 1
Н. контр.		Перлякова			Лист 5 ГОСТ 5681-57, Ст.3 ГОСТ 14637-69	Госстрой СССР Сантехпроект г. Москва	
Утв.		Спивак					

 Копировал: Хижняк Формат А1

Серия 3.006-15

Инв.№подл. | Подп. и дата | Взам.инв.№ | Инв.№дубл. | Подп. и дата

А1А041.218

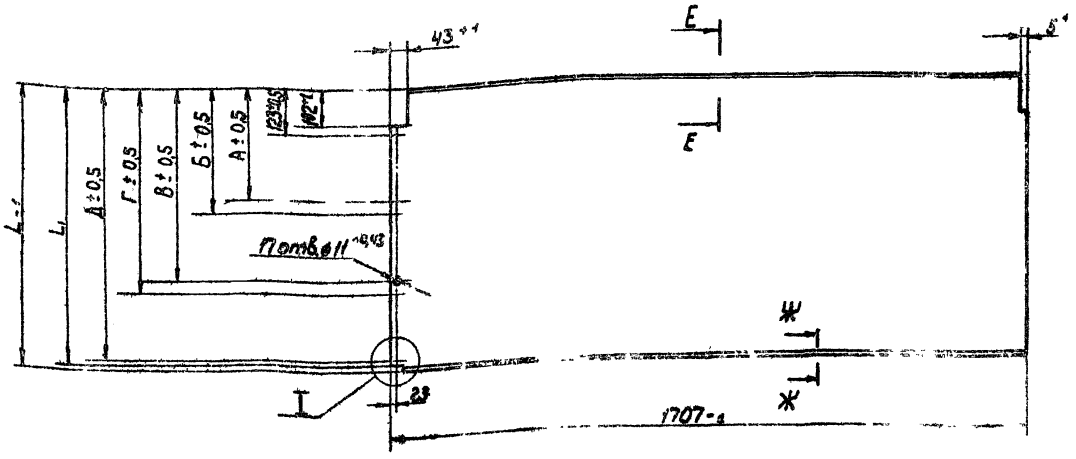

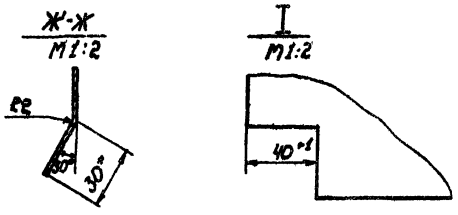

Обозначение	Размеры, мм А	Б	В	Г	Д	L	L_1	n	Масса кг
А1А041.218	267	306	450	—	—	492	462	4	12,4
-01	307	346	530	—	—	572	542		14,6
-02	267	—	—	—	—	309	279	2	7,5
-03	307	—	—	—	—	349	319		86
-04	267	306	450	409	633	675	645	6	17,3
-05	307	346	530	569	753	795	745		20,7

1. Неуказанные предельные отклонения размеров по СТ
2. * Размер для справок.

А1А041.218

Изм.	Лист	N докум.	Подп.	Дата
Разраб.		Раева		
Пров.		Рубинская		
Рук. грп.		Грановский		
Н. контр.		Перязкова		
Утв.		Спивак		

Лист

Лит.	Масса	Масштаб
И	см. табл.	1:10

Лист | Листов 1

Госстрой СССР Сантехпроект г. Москва

Лист 820 ГОСТ 3680-57 Ст. 3 ГОСТ 16523-70

Копировал: Кижнер Формат 12

Инв. № подл. | Подп. и дата | Взам. инв. № | Инв. № дубл. | Подп. и дата

А1А041.215

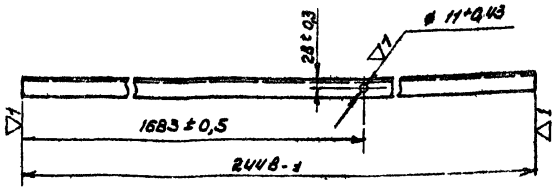

А1А041.215

Изм.	Лист	N докум.	Подп.	Дата
Разраб.		Раева		
Пров.		Рубинская		
Рук. группы		Грановский		
Н. контр.		Перязкова		
Утв.		Спивак		

Швеллер

Лит.	Масса	Масштаб
И	21,0	1:10

Лист | Листов 1

Госстрой СССР Сантехпроект г. Москва

Швеллер 10 ГОСТ 8240-72 / Ст. 3 ГОСТ 535-58

Копировал Формат 11

Серия 3.904-45

Инв. № подл. | Подп. и дата | Взам. инв. № | Инв. № дубл. | Подп. и дата

А1А041.217

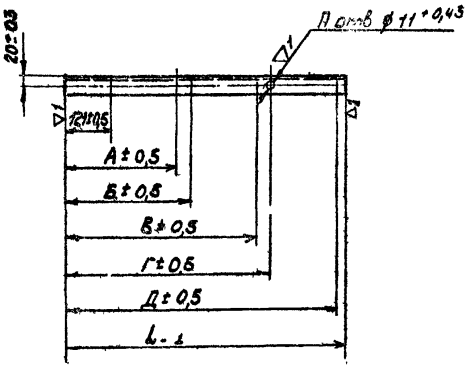

Обозначение	Размеры, мм А	Б	В	Г	Д	L	n	Масса кг
А1А041.217	265	304	448	—	—	466	4	4,05
-01	305	344	528	—	—	546		4,7
-02	265	—	—	—	—	283	2	2,43
-03	305	—	—	—	—	323		2,78
-04	265	304	448	487	631	649	6	5,56
-05	305	344	528	567	751	769		6,55

А1А041.217

Изм.	Лист	N докум.	Подп.	Дата
Разраб.		Раева		
Пров.		Рубинская		
Рук. группы		Грановский		
Н. контр.		Перязкова		
Утв.		Спивак		

Швеллер

Лист	Масса	Масштаб
И	см. табл.	1:10

Лист | Листов 1

Госстрой СССР Сантехпроект г. Москва

Швеллер 10 ГОСТ 8240-72 / Ст. 3 ГОСТ 535-58

76 Копировал

Инв. № подл. | Подп. и дата | Взам. инв. № | Инв. № дубл. | Подп. и дата

А1А041.223

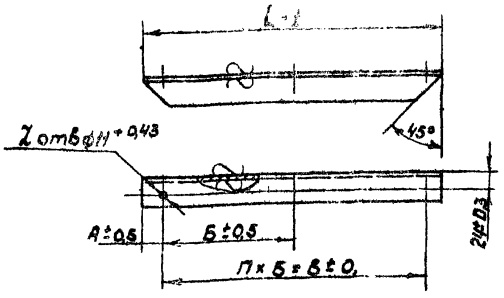

Обозначение	Размеры, мм А	Б	В	L	П	Z	Масса, кг
А1А041.223	26	183		232	1	2	0,56
-01	46	223		312			0,75
-02	26	183	336	415	2	3	1,01
-03	46	223	446	535			1,29

Изм.	Лист	N докум.	Подп.	Дата	А1А041 223		
Разраб.		Раева			Уголок	Лит.	Масса / Масштаб
Пров.		Рубинская		10/VII		У	см. табл.
Рук. гр.		Грановский				Лист	Листов 1
Н. контр.		Перлякова			Уголок 40×40×4 ГОСТ 8509-72 / Ст.3 ГОСТ 535-58	Госстрой СССР Сантехпроект г. Москва	
Утв.		Спивак		14.11			

Копировал: Хижняк — Формат 11

А1А041.227

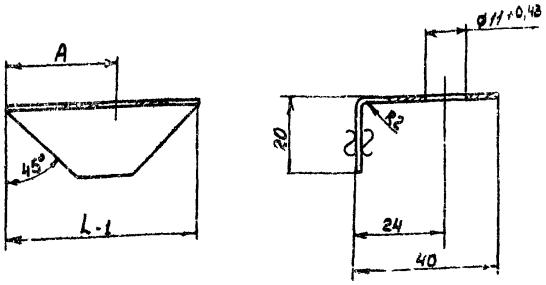

Обозначение	Размеры, мм А	L	Масса, кг
А1А041.227	28	53	0,04
-01	48	93	0,08

Неуказанные предельные отклонения размеров по СМ17

Изм.	Лист	N докум.	Подп.	Дата	А1А041.227		
Разраб.		Раева			Профиль	Лит.	Масса / Масштаб
Пров.		Рубинская		10/VII		У	см. табл.
Рук. гр.		Грановский				Лист	Листов 1
Н. контр.		Перлякова			Лист В2,0 ГОСТ 3680-57 / Ст3 ГОСТ 16523-70	Госстрой СССР Сантехпроект г. Москва	
Утв.		Спивак		14.11			

Копировал: Хижняк — Формат 11

А1А041.219

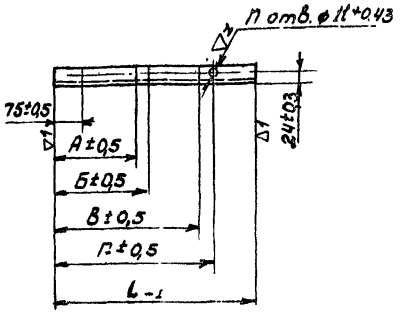

Обозначение	Размеры, мм А	Б	В	Г	L	П	Масса, кг
А1А041.219	219	258	—	—	374	3	3,21
-01	259	298	—	—	454		3,91
-02	—	—	—	—	191	1	1,63
-03	—	—	—	—	231		1,98
-04	219	258	402	441	557	5	4,78
-05	259	298	482	521	677		5,83

Изм.	Лист	N докум.	Подп.	Дата	А1А041.219		
Разраб.		Раева			Швеллер	Лит.	Масса / Масштаб
Пров.		Рубинская		10/VII		У	см. табл.
Рук. гр.		Грановский				Лист	Листов 1
Н. контр.		Перлякова			Швеллер 10 ГОСТ 8240-72 / Ст.3 ГОСТ 535-58	Госстрой СССР Сантехпроект г. Москва	
Утв.		Спивак		14.11			

Копировал: Хижняк — Формат 11

А1А041.222

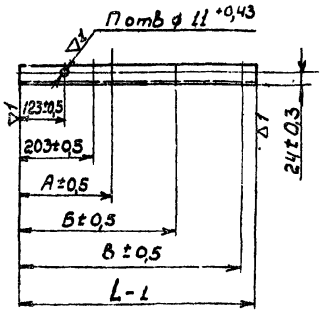

Обозначение	Размеры, мм А	Б	В	L	П	Масса, кг
А1А041.222	253	436	-	466	4	4,0
-01	273	496	-	546		4,7
-02	253	-	-	283	3	2,43
-03	273	-	-	323		2,78
-04	253	436	619	649	5	5,56
-05	273	496	719	769		6,6

Изм.	Лист	N докум.	Подп.	Дата	А1А041.222		
Разраб.		Раева			Швеллер	Лит.	Масса / Масштаб
Пров.		Рубинская		10/VII		У	см. табл.
Рук. гр.		Грановский		14.11		Лист	Листов 1
Н. контр.		Перлякова			Швеллер 10 ГОСТ 8240-72 / Ст.3 ГОСТ 535-58	Госстрой СССР Сантехпроект г. Москва	
Утв.		Спивак		14.11			

Копировал: Хижняк — Формат 11

А1А041.228

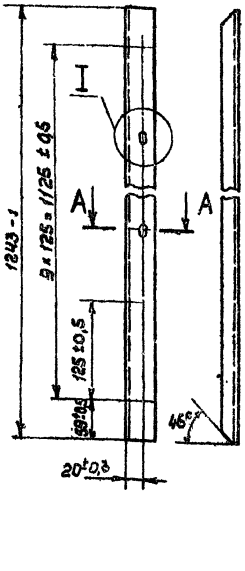

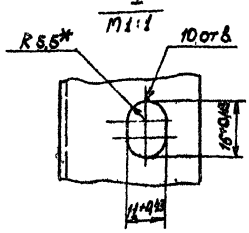

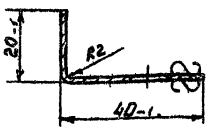

* Размер для справок.

Изм.	Лист	№ докум.	Подп.	Дата	А1А041.228		
Разраб.		Раева			Профиль	Лит.	Масса	Масштаб
Пров.		Рубинская				У	1,0	1:10
Рук. группы		Романовский				Лист	Листов 1
Н. контр.		Терлякова			Лист Вст ГОСТ 3680-57 Ст.3 ГОСТ 18523-70	Госстрой СССР Сантехпроект г. Москва
Ут.		Спивак				

Копировал Хижняк Формат А1

А1А041.224

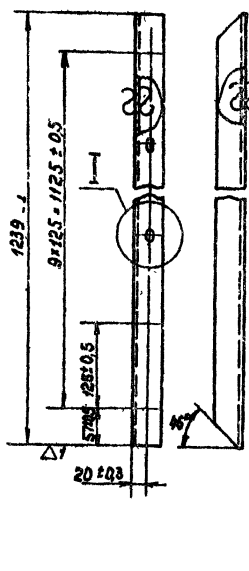

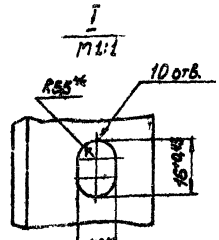

* Размер для справок

Изм.	Лист	№ докум.	Подп.	Дата	А1А041.224		
Разраб.		Раева			Уголок	Лит.	Масса	Масштаб
Пров.		Рубинская				У	3,0	1:5
Рук. группы		Романовский				Лист	Листов 1
Н. контр.		Терлякова			Уголок 40×40×4 ГОСТ 8509-72 Ст.3 ГОСТ 535-88	Госстрой СССР Сантехпроект г. Москва
Ут.		Спивак				

Копировал Хижняк Формат А1

А1А041.300СБ

Рис.1

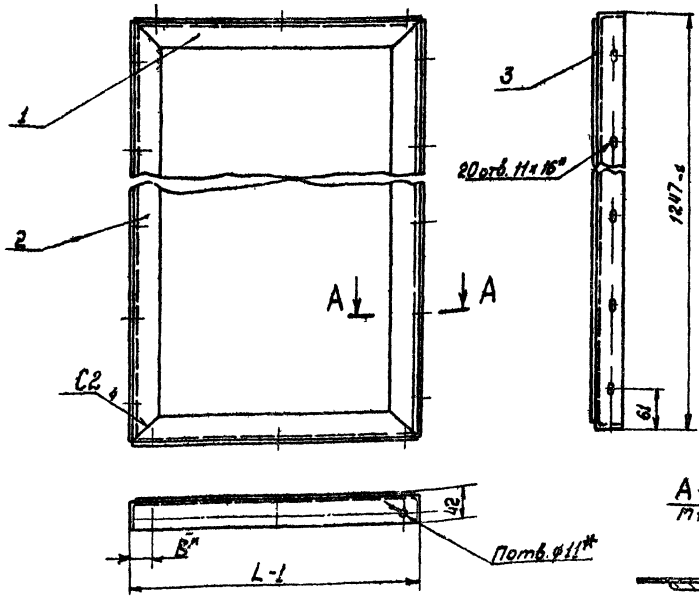

Рис.2
Остальное - см. Рис. 1.

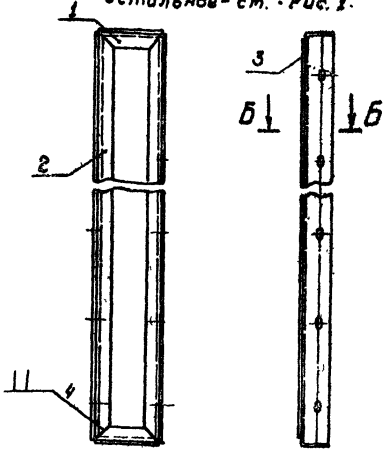

А-А
М1:2

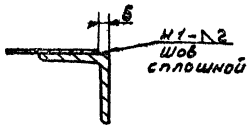

Б-Б
М1:2

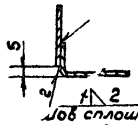

Обозначение	Рис.	Размеры, мм B	Размеры, мм L	П	Сечения	Масса, кг
А1А041.300	1	30	240	4	А-А	11,62
-01		50	320			13,5
-02	2	30	57	2	Б-Б	2,98
-03		50	97			3,86
-04	1	30	423	6	А-А	16,0
-05		50	543			18,98

1. Неуказанные предельные отклонения размеров по СМ7
2. * Размеры для справок

Изм.	Лист	№ докум.	Подп.	Дата	А1А041.300СБ		
Разраб.		Раева			Щиток Сборочный чертеж	Лит.	Масса	Масштаб
Пров.		Рубинская				У	см. табл.	
Рук. группы		Романовский				Лист	Листов 1
Гл. спец.		Спивак				Госстрой СССР Сантехпроект г. Москва
Н. контр.		Терлякова				
Утв.		Гельтвегер				

12978-04 78 Копировал Хижняк Формат А2

Серия 3.006-15

Инв. № подл. | Подп. и дата | Взам. инв. № | Инв. № дубл. | Подп. и дата

gost.e-ecolog.ru