ОСНОВНОЙ ЭКЗ ЕМПЛЯР

ТИПОВАЯ ДОКУМЕНТАЦИЯ НА СТРОИТЕЛЬНЫЕ СИСТЕМЫ
И ИЗДЕЛИЯ ЗДАНИЙ И СООРУЖЕНИЙ

СЕРИЯ 1.869.1-1

ЖЕЛЕЗОБЕТОННЫЕ ОПОРНЫЕ ПОДУШКИ

РАБОЧИЕ ЧЕРТЕЖИ

16836

ЦЕНА 0-29

gost.e-ecolog.ru

ТИПОВАЯ ДОКУМЕНТАЦИЯ НА СТРОИТЕЛЬНЫЕ СИСТЕМЫ
И ИЗДЕЛИЯ ЗДАНИЙ И СООРУЖЕНИЙ

СЕРИЯ 1.869.1-1

ЖЕЛЕЗОБЕТОННЫЕ ОПОРНЫЕ ПОДУШКИ

РАБОЧИЕ ЧЕРТЕЖИ

РАЗРАБОТАНЫ
ИНСТИТУТОМ „ГИПРОНИСЕЛЬХОЗ"

УТВЕРЖДЕНЫ
и введены в действие с 01.08.82
Главсельстройпроектом Минсельхоза
СССР Приказ от 19.05.82 №29

Гл. инж. ин-та	М. М. Лукьянов
Нач. отд. Н и СК	И. Н. Котов
Гл. инж. отдела	М. Я. Кацман
Гл. спец.	С. Б. Ерусалимская

Содержание

Обозначение	Наименование	Стр.
1.869.1-1 000ПЗ	Пояснительная записка	3
1.869.1-1 000Н	Номенклатура опорных подушек	4
1.869.1-1 100	Опорная падушка ОП (ОП2.5-4, ОП2.5-5)	5
1.869.1-1 100СБ	Опорная подушка ОП (ОП2.5-4, ОП2.5-5)	6
1.869.1-1 200	Опорная подушка ОП (ОП4-4, ОП4-5)	7
1.869.1-1 200СБ	Опорная подушка ОП (ОП4-4, ОП4-5)	8
1.869.1-1 010	Сетка арматурная С (С1 ÷ С4)	9
1.869.1-1 120	Изделие закладное М1	11
1.869.1-1 130	Изделие закладное М2	12
1.869.1-1 000ВС	Выборка стали	13

1. Настоящий альбом содержит рабочие чертежи сборных железобетонных опорных подушек, предназначенных для опирания стропильных конструкций на кирпичные стены сельскохозяйственных зданий.

2. Подушки могут применяться в помещениях с нормальными эксплуатационными условиями, а также в слабо- и среднеагрессивных газовых средах при условии выполнения мероприятий по антикоррозионной защите в соответствии с требованиями СНиП II-28-73 „Защита строительных конструкций от коррозии".

3. Опорные подушки обозначаются марками, состоящими из букв и цифр. Буквенный индекс ОП обозначает -„опорная подушка" Цифры после букв указывают размеры подушек в плане (в дециметрах)

4. Опорные подушки запроектированы в соответствии с требованиями глав СНиП II-21-75, СНиП II-В.2-71, СНиП II-28-73.

5. Подбор опорных подушек выполняется в конкретном проекте с учетом фактических нагрузок и реактивного давления кладки.

6. Для изготовления опорных подушек применяется тяжелый бетон с проектной маркой по прочности на сжатие М 200. Изделия, предназначенные для применения в агрессивных средах, должны изготовляться из бетонов, удовлетворяющих требованиям СНиП-28-73.

7. Армирование осуществляется сварными сетками из арматурной стали класса А-III. Сварку производить во всех местах пересечения стержней контактной сваркой.

Пластины закладных изделий должны изготовляться из сталей группы „В" по ГОСТ 380-71 Для монтажных петель предусмотрена сталь класса А-I.

Марки сталей для изготовления арматурных сеток, закладных изделий и монтажных петель должны назначаться в зависимости от температурных условий во время монтажа и эксплуатации в соответствии с требованиями действующих нормативных документов. Марки сталей должны указываться в проекте здания.

8. Внешний вид и качество поверхностей, допускаемые отклонения, положение арматурных и закладных изделий, отпускная прочность бетона, условия транспортирования и хранения и др. технические требования должны соответствовать указаниям ГОСТ 13015-75 „Изделия железобетонные и бетонные. Общие технические требования".

Инв. N подл. | Подпись и дата | Взам. инв. N

		1.869.1-1 000 ПЗ	
		Стадия: Р	Лист: 1	Листов:
Нач.отд.	Котов	Пояснительная записка	МСХ СССР ГИПРОНИСЕЛЬХОЗ Москва	
Гл.инжен.	Кацман			
Гл.спец.	Ерусалимская			

Копировал Чщ-16836 - 4 Формат 11

N п.п.	Эскиз	Марка изделия	Габаритные размеры, мм			Расход материалов			Масса кг
			e	в	h	Сталь кг	Бетон марка	Бетон м³	
1	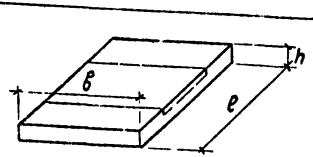	ОП2,5-4	380	250	140	5,04	200	0,013	33
2		ОП2,5-5	510			5,54		0,018	45
3		ОП4-4	380	380		5,26		0,020	50
4		ОП4-5	510			5,86		0,027	68

Нач.отд.	Котов		
Гл.инж.отд.	Кацман		
Гл.спец.	Ерусалимская		
Ст.инж.	Кирпичкина		
Проверил	Алексеева		

1.869.1-1 000Н

Номенклатура опорных подушек

Стадия	Лист	Листов
Р		1

МСХ СССР ГИПРОНИСЕЛЬХОЗ Москва

16836 5

Инв.N подл.	Подпись и дата	Взам. инв.N

Формат	Зона	Поз.	Обозначение	Наименование	Кол-во на исполнение 1.869.1-1 100										Примечание
					—	01									
				Документация											
11			1.869.1-1 100 СБ	Сборочный чертеж	X	X									
11			1.869.1-1 000 ВС	Выборка стали	X	X									
11			1.869.1-1 000 ПЗ	Пояснительная записка	X	X									
				Сборочные единицы											
11		1	1.869.1-1 010	Сетка арматурная С1	2	—									
11			-01	Сетка арматурная С2	—	2									
11		2	1.869.1-1 120	Изделие закладное М1	1	1									
11		3	1.869.1-1 130	Изделие закладное М2	2	2									
				Материал											
				Бетон марки М200	0,013	0,018									$м^3$

Нач.отд.	Котов	
Гл.инж.отд.	Кацман	
Гл.спец.	Еругалимская	
Инженер	Гусева	
Проверил	Алексеева	

1.869.1-1 100

Опорная подушка ОП (ОП 2,5-4, ОП 2,5-5)

Стадия	Лист	Листов
Р		1

МСХ СССР
ГИПРОНИСЕЛЬХОЗ
Москва

16836 6

5

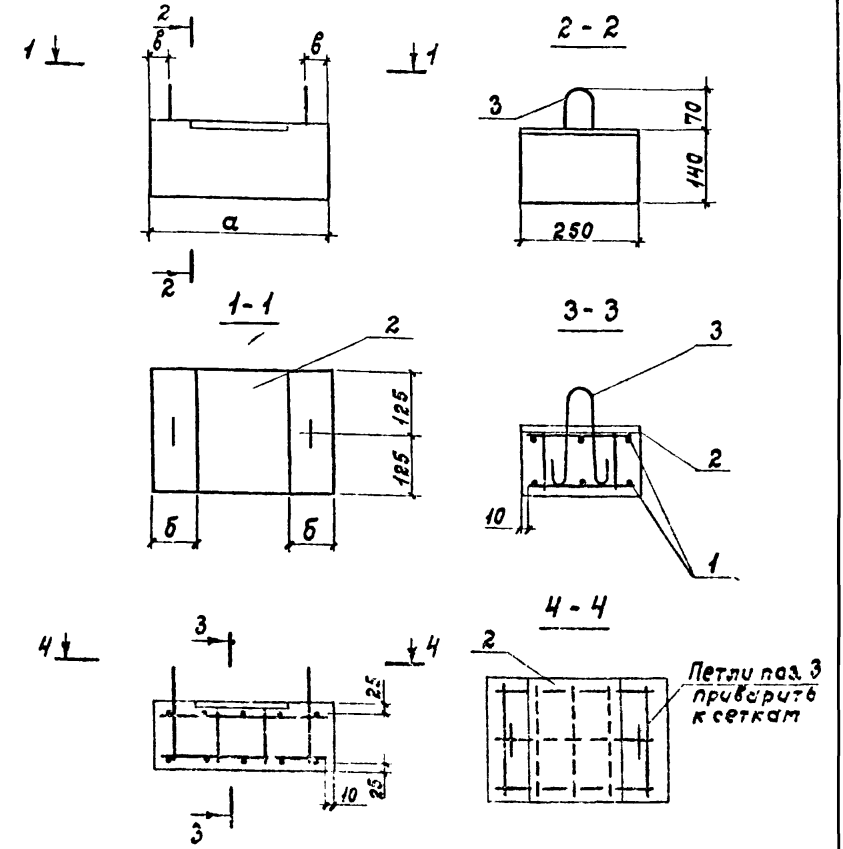

Обозначение	Марка	а мм	б мм	в мм	Масса
1.869.1-1 100	ОП2.5-4	380	90	50	33
-01	ОП2.5-5	510	155	40	45

1.869.1-1 100 СБ

Опорная подушка ОП (ОП2.5-4, ОП2.5-5)

Стадия	Масса	Масштаб
Р	ст. табл.	
Лист	Листов 1	

МСЖ СССР ГИПРОНИСЕЛЬХИЗ Москва

Нач.отд.	Котов	
Гл.инж.отд	Каутан	
Гл.спец.	Брусалимская	
Ст.инж.	Кирпичникова	
Проверил	Алексеева	

Инв. N подл.	Подпись и дата	Взам. инв. N

Формат	Зона	Поз.	Обозначение	Наименование	Кол-во на исполнение 1.869.1-1 200 —	01	Примечание
				Документация			
А1			1.869.1-1 200 СБ	Сборочный чертеж	X	X	
А1			1.869.1-1 000 ВС	Выборка стали	X	X	
А1			1.869.1-1 000 ПЗ	Пояснительная записка	X	X	
				Сборочные единицы			
А1		1	1.869.1-1 010-02	Сетка арматурная С3	2	—	
А1			- 03	Сетка арматурная С4	—	2	
А1		2	1.869.1-1 120	Изделие закладное М1	1	1	
А1		3	1.869.1-1 130	Изделие закладное М2	2	2	
				Материал			
				Бетон марки М200	0,020	0,027	м³

Нач. отд.	Котов	
Гл. инж. отд.	Кацман	
Гл. спец.	Ерусалимская	
Инженер	Гусева	
Проверил	Алексеева	

1.869.1-1 200

Опорная подушка ОП (ОП4-4, ОП4-5)

Стадия	Лист	Листов
Р		1

МСХ СССР ГИПРОНИСЕЛЬХОЗ Москва

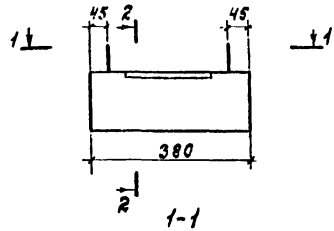

1-1

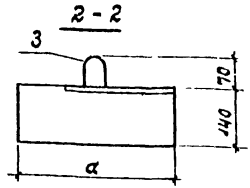

2-2

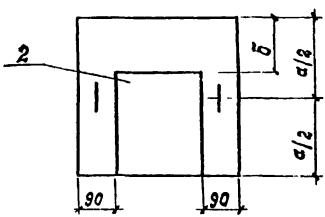

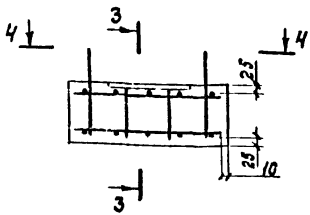

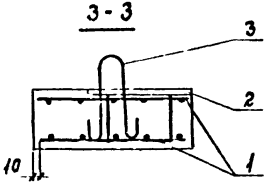

3-3

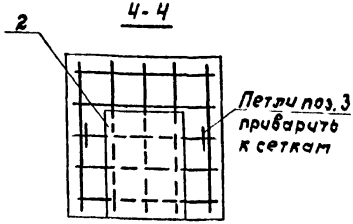

4-4

Обозначение	Марка	а мм	б мм	Масса
1.869.1-1 200	ОП4-4	380	130	50
-01	СП4-5	510	260	68

Нач.отд.	Котов	
Гл.инж.отд.	Кацман	
Гл.спец.	Ерусалимская	
Инженер	Гусева	
Проверил	Алексеева	

1.869.1-1 200 СБ

Опорная подушка ОП (ОП4-4, ОП4-5)

Стадия	Масса	Масштаб
Р	см. табл.	
Лист	Листов 1	

МСХ СССР
ГИПРОНИСЕЛЬХОЗ
Москва

16026 9

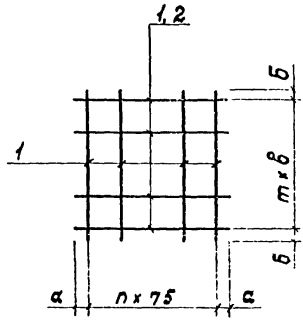

Обозначение	Марка	Размеры, мм			Кол-во, шт.		Масса
		а	б	в	n	m	
1.869.1-1 010	С1	30	15	100	4	2	0,7
-01	С2	20			6		0,9
-02	С3	30	30	75	4	4	0,8
-03	С4	20			6		1,1

Нач.отд.	Котов	
Гл.инж.отд.	Кацман	
Гл.спец.	Ерусалимская	
Ст.инж.	Кирпичкина	
Проверил	Алексеева	

1.869.1-1 010

Сетка арматурная (С1 ÷ С4)

Сталь класса А-III ГОСТ 5781-75

Стадия	Масса	Масштаб
Р	см. табл.	

Лист 1 Листов 2

МСЖ СССР ГИПРОНИИСЕЛЬХОЗ Москва

Инв.№подл. | Подпись и дата | Взам.инв.№

16836 10

Формат	Зона	Поз.	Обозначение	Наименование	Кол.	Примечание
				Документация		
11			1.869.1-1 000ПЗ	Пояснительная записка		
				Переменные данные для исполнений		
				1.869.1-1 010 (С1)		
				Детали		
Б.Ч.		1	1.869.1-1 011	Стержень ф 6 ℓ=230	5	0,05
Б.Ч.		2	1.869.1-1 012	Стержень ф 8 ℓ=360	3	0,14
				1.869.1-1 010-01 (С2)		
				Детали		
Б.Ч.		1	1.869.1-1 011	Стержень ф 6 ℓ=230	7	0,05
Б.Ч.		2	1.869.1-1 012-01	Стержень ф 8 ℓ=490	3	0,19
				1.869.1-1 010-02 (С3)		
				Детали		
Б.Ч.		1	1.869.1-1 011-01	Стержень ф 6 ℓ=360	10	0,08
				1.869.1-1 010-03 (С4)		
				Детали		
Б.Ч.		1	1.869.1-1 011-01	Стержень ф 6 ℓ=360	7	0,08
Б.Ч.		2	1.869.1-1 011-02	Стержень ф 6 ℓ=490	5	0,11

Взам. инв. N | Подпись и дата | Инв. N подл.

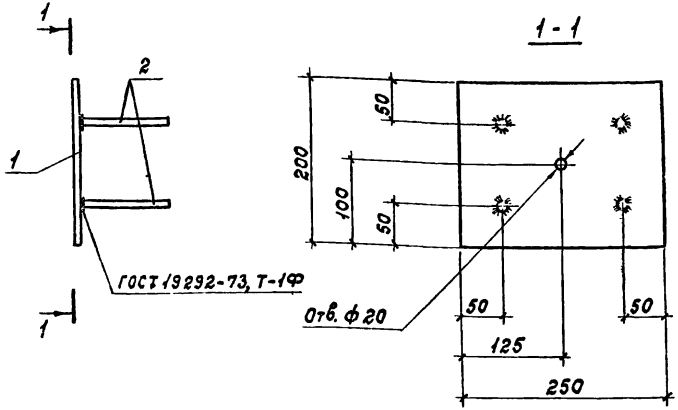

Формат	Зон.	Поз.	Обозначение	Наименование	Кол.	Примечание
				Документация		
11			1.869.1-1 ООПЗ	Пояснительная записка		-
				Детали		
Б.Ч.		1	1.869.1-1 121	Полоса $\frac{8\times200\ ГОСТ\ 103-76}{Ст\ 3\ ГОСТ\ 380-71}$		
				$\ell = 250$	1	3,10
Б.Ч.		2	1869 1-1 122	Стержень ф10 А III $\ell = 110$		
				ГОСТ 5.1459-72*	4	0,07

Инв.№ подл. | Подпись и дата | Взам.инв.№

Нач.отд.	Котов	
Гл.инж.отд.	Кацман	
Гл.спец.	Ерусалимская	
Ст.инж.	Кирпичникова	
Проверил	Алексеева	

1.869.1-1 120

Изделие закладное м1

Стадия	Масса	Масштаб
Р	3,4	
Лист	Листов 1	

МСХ СССР
ГИПРОНИСЕЛЬХОЗ
Москва

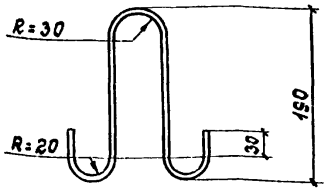

Формат	Зона	Поз.	Обозначение	Наименование	Кол.	Примечание
				Документация		
11			1.869.1-1 ООПЗ	Пояснительная записка		
				Детали		
БЧ			1.869.1-1 130	Стержень ф6 ℓ=540	1	

1.869.1-1 130

Изделие закладное М2

Стадия	Масса	Масштаб
Р	0,12	
Лист	Листов 1	

Сталь класса А-I ГОСТ 5781-75

МСХ СССР ГИПРОНИСЕЛЬХОЗ Москва

Гл.инж.отд.	Каутан	
Гл.спец.	Ерусалимская	
Ст.инж.	Кирпичкина	
Проверил	Алексеева	

gost.e-ecolog.ru