ТИПОВОЙ ПРОЕКТ
904-1-78.87

КОМПРЕССОРНАЯ СТАНЦИЯ АВТОМАТИЗИРОВАННАЯ ОТДЕЛЬНО СТОЯЩАЯ 5КЦ-100 А0 МОЩНОСТЬЮ 500 КУБ. М В МИНУТУ ОСУШЕННОГО ВОЗДУХА

АЛЬБОМ 6

СТРОИТЕЛЬНЫЕ КОНСТРУКЦИИ И ИЗДЕЛИЯ

gost.e-ecolog.ru

КФ ЦИТП инв.№ 9701 /6

ЦЕНТРАЛЬНЫЙ ИНСТИТУТ ТИПОВОГО ПРОЕКТИРОВАНИЯ
ГОССТРОЯ СССР
КИЕВСКИЙ ФИЛИАЛ
г. Киев-57 ул. Эжена Потье № 12

7/17
Заказ № 6466р Инв № 9701/6 Тираж 90
Сдано в печать 26 7 1988 Цена 1-71

ТИПОВОЙ ПРОЕКТ
904-1-78.87

КОМПРЕССОРНАЯ СТАНЦИЯ АВТОМАТИЗИРОВАННАЯ ОТДЕЛЬНО СТОЯЩАЯ 5КЦ-100А0 МОЩНОСТЬЮ 500 КУБ.М В МИНУТУ ОСУШЕННОГО ВОЗДУХА

АЛЬБОМ 6

РАЗРАБОТАН ГОСУДАРСТВЕННЫМИ ПРОЕКТНЫМИ ИНСТИТУТАМИ :
ГИПРОСТРОЙДОРМАШ АЛЬБОМЫ 1,2,3,4,7,8,10
РОСТОВСКИЙ ПРОМСТРОЙНИИПРОЕКТ АЛЬБОМЫ 1,5,6,7,9,10

УТВЕРЖДЕН И ВВЕДЕН В ДЕЙСТВИЕ МИНСТРОЙДОРМАШЕМ СССР
ПРИКАЗ ОТ 11.09.1987г. N 518

ГЛАВНЫЙ ИНЖЕНЕР ИНСТИТУТА В.Р. НИКИТЕНКО
ГЛАВНЫЙ ИНЖЕНЕР ПРОЕКТА : Г.В. ОСТАШЕВСКИЙ

К' ЦИТП инв.№ 9701 /6

Типовой проект 904-1-78.87-КЖИ Альбом 6

Формат	Обозначение	Наименование	Стр	Примечание
А3	ТП 904-1-78.87-КЖИ-К60-7А-1	Колонна (К60-7А-1, К60-7А-2,	4	
		" К60-7А-3, К60-7А-4)		
А3	-1КФ67-1-1	" 1КФ67-1-1	5	
А3	-100	Балка (1БСП12-6АV-1, 1БСП12-6АV-2)	6	
А3	-200	Плита (1ПГ-2АТVТ-60ПФГ-200П-1,	7	
		1ПГ-2АТVТ-60ПФГ-200П-2, 1ПГ-2АТVТ-60ПФГ-200П-3)		
А3	-201	" 1ПВ14-2АТVТ-60ПФГ-200П-1	8	
А4	-300	Панель стеновая (ПС60.12.2,0-2Л-31-а,	9	
		" ПС60.12.2.0-2Л-31-б, ПС60.12.2.0-2Л-31-2)		
А4	-301	" ПС60.12.2,0-2Л-31-в	9	
А4	-302	" (ПС62.5.18.2,0-3Л-а, ПС60.18.2,0-3Л-а)	10	
А4	-303	" ПС60.18.2,0-3Л-31-б	10	
А4	-304	" ПС60.18.2,0-3Л-31-в	11	
А4	-305	" ПС60.18.2,0-3Л-31-г	11	
А4	-306	" 2ПС17.18.2,0-Л-73а	12	
А4	-Л13д-3-10	Лоток Л13д-3-10	12	
А3	-307	Панель стеновая ПС30.18.2,0-6Л-а	13	
А3	-308	" (ПС62.5.12.2,0-2Л-2.31-а, ПС62.5.12.2,0-2Л-2.31-б)	14	
А3	-ПС1	" ПС1	15	
А3	-ПГ1	Панель перегородки ПГ1	16	
А3	-ПГ60.18-2-Т-а	То же ПГ60.18-2-Т-а	17	
А3	-ПГ60.18-2-Т-б	" ПГ60.18-2-Т-б	18	
А3	-ДЖ1	Диафрагма жесткости (ДЖ1-ДЖ3)	19	
А3	-ДЖ1	То же ДЖ1	20	
А3	-ДЖ1	" ДЖ1	21	
А3	-ДЖ1	" ДЖ1	22	
А4	-Л27д-3-1	Лоток Л27д-3-1	23	
А4	-Л12д-3-1	" Л12д-3-1	23	
А3	-Л13д-3-1	" (Л13д-3-1, Л13д-3-2, Л13д-3-3,	24	
А3		Л13д-3-8, Л10д-3-1)	24	
А4	-Л13д-3-4	" (Л13д-3-4, Л13д-3-9)	25	
А4	-Л13д-3-5	" (Л13д-3-5, Л13д-3-6)	25	

Формат	Обозначение	Наименование	Стр	Примечание
А3	ТП 904-1-78.87-КЖИ-Л2д-8-1	Лоток (Л2д-8-1, Л5д-8-1, Л13д-3-7)	26	
А3	-П5д-5-1	Плита (П5д-5-1, П7д-3-1	27	
		" П10д-3-1,		
А3	-П1	" П1	28	
А3	-П2	" П2	29	
А3	-П3	" П3	30	
А4	-РС1	Рамка стальная РС1	31	
А4	-1ПГ48-8-1	Перемычка 1ПГ48-8-1	31	
А4	-Н1	Нащельник Н1	32	
А4	-ТТ	Технические требования к изготов-	32	
		лению арматурных и закладных		
		изделий		
А3	-Щ1	Щит Щ1	33	
А4	-МН1	Изделие закладное МН1	34	
А4	-МН2	То же МН2	34	
А4	-МН3	" МН3	35	
А4	-МС1	Изделие соединительное МС1	35	
А4	-МН5	Изделие закладное МН5	36	
А4	-МН4	То же МН4	36	
А4	-С1	Сетка арматурная (С1, С3)	37	
А4	-С2	То же (С2, С4)	37	
А4	-С5	" С5	38	
А4	-С12	" С12	38	

Взам. инв. № | Подпись и дата | Инв. № подл

Привязан

Инв. №

9701/6 2

Сттехн	Растеряева		
Ведин	Макарова		
РУК.гр	Моргунов		
Глспец	Осташевский		
Начотл	Саакьянц		
Нконтр	Луценко		

ТП 904-I-78.87 -КЖИ-ДО

Содержание листов выпуска.

Стадия	Лист	Листов
РП	I	2

ГОССТРОЙ СССР
РОСТОВСКИЙ ПРОМСТРОЙНИИПРОЕКТ

ФОРМАТ А3

Альбом 6

Типовой проект 904-1-78.87-КНШ

Формат	Обозначение	Наименование	Стр	Примечание
А4	ТП904-1-78.87-КНШ-С6	Сетка арматурная С6	39	
А4	-С7	То же С7	39	
А4	-С8	" С8	40	
А4	-С9	" С9	40	
А4	-МС2	Изделие соединительное МС2	41	
А4	-С10	Сетка арматурная (С10, С11)	41	
А4	-КР1	Каркас плоский (КР1, КР2)	42	
А4	-КР3	То же КР3	42	
А3	-ЖР1	Жалюзийная решетка ЖР1	43	

Взам. инв. №

Подпись и дата

Инв. № подл.

Привязан

Инв. №

9701/6 3

ТП 904-1-78.87-КНШ-40 Лист 2

Формат А3

Типовой проект 904-1-78.87 КЖИ Альбом 6

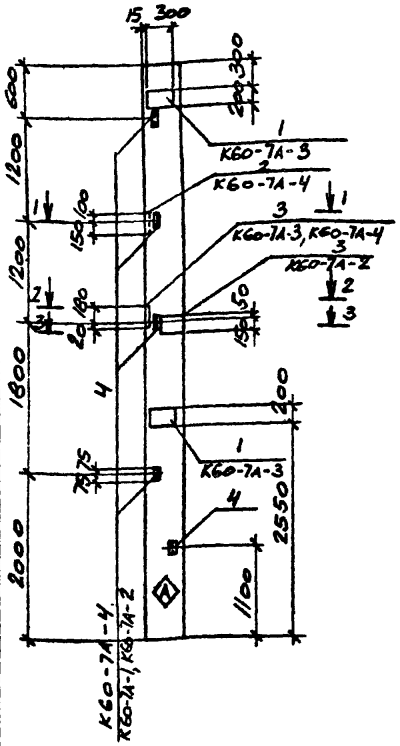

Формат	Зона	Поз.	Обозначение	Наименование	Кол. на испол.						Примечание
				Сборочные единицы							
			1.423-3 вып.1	Колонна К60-7А	1	1	1	1			
				Изделие закладное МН206-4			2				
		1	1.400-15 вып.1	то же МН110-2				1			
		2		" М1-11-4		1	1	1			
		3	1.400-6/76 вып.1	" М1-13	5	5	1	5			
		4									
					К60-7А-1	К60-7А-2	К60-7А-3	К60-7А-4			

Остальное смотрите колонну К60-7А серии 1.423 вып.1

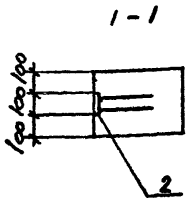

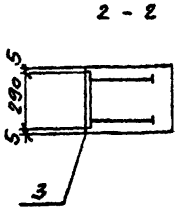

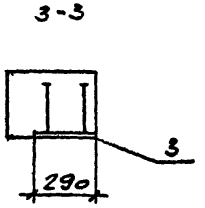

Индекс ◇ нанести несмываемой краской.

Ведомость расхода стали на дополнительные закладные изделия, кг.

Марка элемента	Изделия закладные											Всего
	Арматура класса A-III ГОСТ 5781-82					Прокат марки ВСт3кп2 ГОСТ 19903-74				ГОСТ 8509-72		
	ф10	ф12	ф14		Итого	δ=8	δ=10		Итого	L63×5	Итого	
К60-7А-1		1.0			1.0					7.5	7.5	8.5
К60-7А-2		1.0	1.1		2.1		5.4		5.4	7.5	7.5	15.0
К60-7А-3	1.4	0.2	1.1		2.7	15.2	5.4		20.6	1.5	1.5	24.8
К60-7А-4		2.3	1.1		3.4	1.6	5.4		7.0	7.5	7.5	17.9

Инв.№подл. | Подпись и дата | Взам.инв.№

Привязан

Инв. №

9701/6 4

ТП 904-1-78.87-КЖИ-К60-7А-I

Стехн	Растеряева	
Стинж	Толмачёва	
Вединж	Макарова	
Рук.гр	Моргунов	
Гл.спец	Остаповский	
Начотд	Саакьянц	
Нконтр	Луценко	

Колонна (К60-7А-I, К60-7А-2, К60-7А-3, К60-7А-4.)

Стадия	Масса	Масштаб
РП	2000	—
Лист	Листов I	

Госстрой СССР РОСТОВСКИЙ ПРОМСТРОЙНИИПРОЕКТ

ФОРМАТ А3

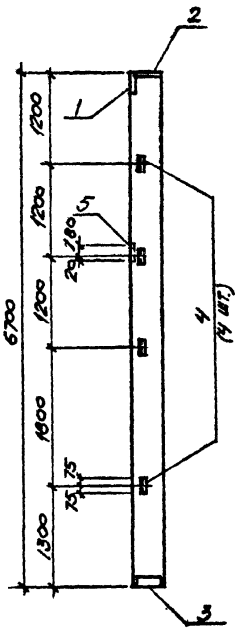

ФОРМАТ	ЗОНА	ПОЗ.	ОБОЗНАЧЕНИЕ	НАИМЕНОВАНИЕ	КОЛ.	ПРИМЕЧАНИЕ
				СБОРОЧНЫЕ ЕДИНИЦЫ		
			1.427.1-3 вып. 1	Колонна 1КФ 67-1	1	
		1	1.427.1-3 вып. 2	Изделие закладное МН1	1	
		2		то же МН2	1	
		3		" МН7	1	
		4		" МН28	4	
		5		" МН19	1	

Ведомость расхода стали на закладные изделия, кг

Марка элемента	Изделия закладные														Всего
	Арматура класса А-III					Прокат марки ВСт3кп2-1									
	ГОСТ 5781-82					ГОСТ 19903-74				ГОСТ 8509-72					
	ф10	ф12	ф14		итого	б=8	б=10		итого	∠90×6	∠63×5			итого	
1КФ67-1-1	3,1	2,8	2,0		7,9	5,7	8,6		13,5	4,2	5,6			9,8	31,2

Остальное смотрите колонну 1КФ 67-1 серии 1.427-3 вып. 1.

Примеры установки МН1, МН2, МН7, МН19, МН28 даны в серии 1.427-3 вып. 1

Привязан

Инв. №

9701/6 5

ТП 904-I-78.87-КЖИ-IКФ67-I-I

Инж.	Прокопенко	
Ст.инж	Толмачёва	
Вединж	Макарова	
Рук.гр	Моргунов	
Гл.спец	Осташевский	
Начотд	Саакьянц	
Нконтр	Коротенко	

Колонна IКФ67-I-I

Стадия	Масса	Масштаб
РП	I500	I:50

Лист | Листов I

Госстрой СССР РОСТОВСКИЙ ПРОМСТРОЙНИИПРОЕКТ

ФОРМАТ А3

Типовой проект 904-1-78.87-КЖИ альбом 6

Инв.№подл. | Подпись и дата | Взам.инв.№

Типовой проект ТП 904-1-78.87-КЖИ Альбом 6

2-2

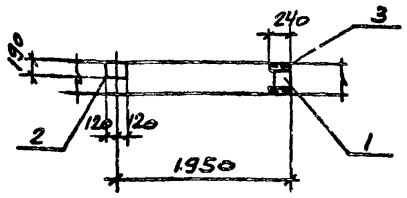

Формат	Зона	Поз.	Обозначение	Наименование	Кол. на 1БСП12-6АV-1	Кол. на 1БСП12-6АV-2	Примечание
				Сборочные единицы			
			1.462.1-1/81.вып.1	Балка 1БСП12-6АV	1	1	
		1	1.400-6/76 вып.1	Изделие закладное М4-1	2	3	
		2		то же М4-3	3	4	
		3		" М4-22-2	2	4	

Остальное смотрите балку 1БСП12-6АV по серии 1.462.1-1/81 вып.1

Индекс (A) нанести несмываемой краской.

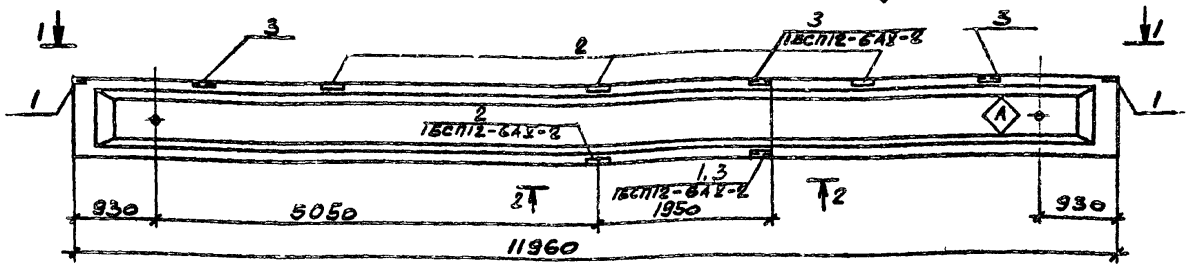

1-1

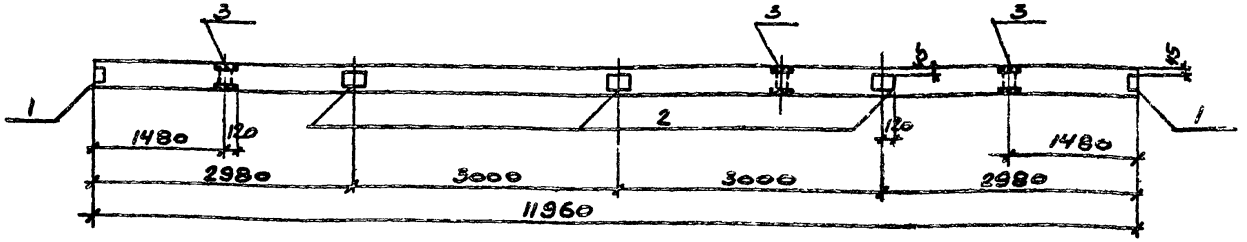

Ведомость расхода стали на дополнительные закладные изделия

Марка элемента	Изделия закладные: Арматура класса A-III ГОСТ 5781-82 ф8	ф10			Итого	Прокат марки ВСт3кп2 ГОСТ 19903-74 δ=6		Итого	ГОСТ 8510-72 ∟ 110х7		Итого	Всего
1БСП12-6АV-1	1.6	0.6			2.2	9.2		9.2	10.4		10.4	21.8
1БСП12-6АV-2	2.7	1.2			3.9	12.7		12.7	20.8		20.8	37.4

Ст. техник	Растеряева	
Ст. инж.	Толмачева	
Вед. инж.	Макарова	
Рук. гр	Моргунов	
Гл. констр	Сташевский	
Нач. отд.	Саакьянц	
Н. контр	Луценко	

9701/6 6

ТП 904-1-78.87-КЖИ-100

Балка (1БСП12-6АV-1 1БСП12-6АV-2)

Стадия	Масса	Масштаб
РП	4500	1:50
Лист	Листов 1	

Госстрой СССР Ростовский Промстройниипроект

Привязан

Инв. №

Подпись и дата

Взам. инв. №

Инв. № подл.

Формат А3

Типовой проект 904-1-78.87 кни Альбом 6

Формат	Зона	Поз.	Обозначение	Наименование	Кол. на исполн. 1	2	3	Примечание
				Сборочные единицы				
			1.465-10/82 вып.1 ГОСТ 22701.1-77.	Плита 1ПГ-2АтУТ-60ПФГ-200П	1	1	1	
		1	ГОСТ 22701.5-77	Изделие закладное М8	4		4	
		2		То же М9		2	2	

Остальное-смотрите плиту 1ПГ-2АтУТ-60ПФГ-200П по серии 1.465-10/82 вып.1 и ГОСТ 22701.1-77.

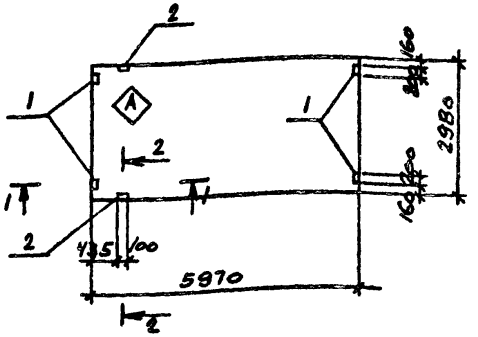

1-1

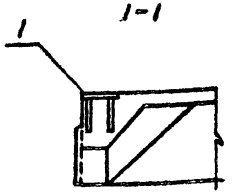

2-2

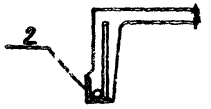

Индекс А нанести несмываемой краской.

Марка	Номер на исполн
1ПГ-2АтУТ-60ПФГ-200П-1	1
1ПГ-2АтУТ-60ПФГ-200П-2	2
1ПГ-2АтУТ-60ПФГ-200П-3	3

Ведомость расхода стали на дополнительные закладные изделия, кг

Марка элемента	Изделия закладные: Арматура класса А-III ГОСТ 5781-82 ф10	ф14		Итого	Прокат марки ВСт3кп2 ГОСТ 103-76 б=8		Итого	ГОСТ 8509-72 L70х8		Итого	Всего
1ПГ-2АтУТ-60ПФГ-200П-1	1.6			1.6	5.2		5.2				6.8
1ПГ-2АтУТ-60ПФГ-200П-2	0.6	0.2		0.8				1.7		1.7	2.5
1ПГ-2АтУТ-60ПФГ-200П-3	2.2	0.2		2.4	5.2		5.2	1.7		1.7	9.3

Привязан

Инв. №

9701/6 7

Сттехн	Растеряева	
Вединж	Макарова	
Рук.гр	Моргунов	
Глспец	Осташевский	
Начотд	Саакьянц	
Нконтр	Коротенко	

ТП 904-1-78.87 КЖИ-200

Плита (1ПГ-2АтУТ-60ПФГ-200П-1, 1ПГ-2АтУТ-60ПФГ-200П-2, 1ПГ-2АтУТ-60ПФГ-200П-3)

Стадия	Масса	Масштаб
РП	2980	
Лист	Листов 1	

Госстрой СССР РОСТОВСКИЙ ПРОМСТРОЙНИИПРОЕКТ

Формата А3

Инв.№подл. | Подпись и дата | Взам.инв.№

Формат	Зона	Поз.	Обозначение	Наименование	Кол. на			Примечание
				Сборочные единицы				
			1.465-10/82 вып. 1 Гост 2270.1 2-77	Плита 1ПВ14-2АтVТ-60ПФГ-200П				
		1	Гост 22701.5-77	Изделие закладное М9	2			

Остальное смотрите плиту 1ПВ14-2АтVТ-60ПФГ-200П по серии 1.465-10/82 вып.1 и Гост 22701.2-77.

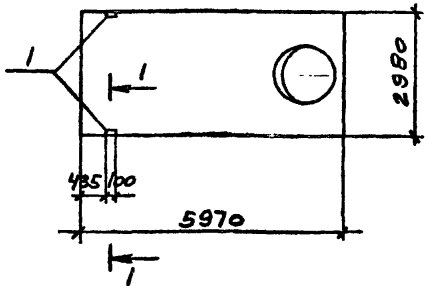

1-1

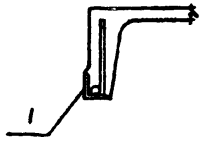

Типовой проект 904-1-78.87-КЖИ Альбом 6

Ведомость расхода стали на дополнительные закладные изделия

Марка элемента	Изделия закладные									
	Арматура класса				Прокат марки					
	А-III				ВСт 3 кп 2					
	Гост 5781-82				ВСт 3 кп 2					
	ф10	ф14		Итого	L70x8				Итого	Всего
1ПВ14-2АтVТ-60ПФГ-200П	0.6	0.2		0.8	1.7				1.7	2.5

8701/6

8

Привязан			
Инв. №			

Сттехн	Растеряева		
Ст.инж	Толмачева		
Вединж	Макарова		
Рук.гр	Моргунов		
Гл.спец	Осташевский		
Начотд	Саакьянц		
Нконтр	Коротенко		

ТП 904-I-78.87 -КЖИ-201

Плита 1ПВ14-2АтУТ-60ПФГ-200П-I

Стадия	Масса	Масштаб
РП	3610	-

Лист | Листов I

Госстрой СССР РОСТОВСКИЙ ПРОМСТРОЙНИИПРОЕКТ

Взам инв.№ | Подпись и дата | Инв №подл

ФОРМАТ А3

Типовой проект ТП 904-1-78.87-КЖИ Альбом 6

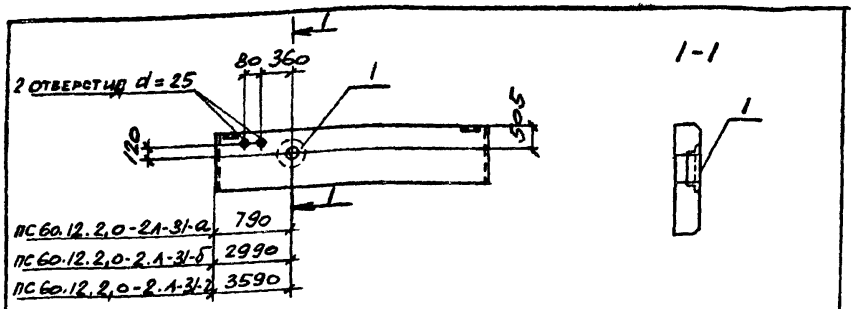

ФОРМАТ	ЗОНА	ПОЗ	ОБОЗНАЧЕНИЕ	НАИМЕНОВАНИЕ	КОЛ.	ПРИМЕЧАНИЕ
				Сборочные единицы		
			1.030.1-1 вып.1-1, 0-3	ПС 60.12.2.0-2.А-3I	1	
А4		1	ТП 904-1-78.87-КЖИ-МН1	Изделие закладное МН1	1	

Ведомость расхода стали на дополнительные закладные изделия, кг

Марка элемента	Изделия закладные											Всего
	Арматура класса						Прокат марки					
	А-I			А-III			ВСт3кп2					
	Гост 5781-82						Гост 8509-12					
	ф10		Итого	ф8		Итого	L90х6				Итого	
ПС60.12.2.0-2А-3I-а ПС60.12.2.0-2А-3I-б ПС60.12.2.0-2А-3I-в	0.7		0.7	0.6		0.6	10.6				10.6	11.9

Остальное смотрите панель ПС 60.12.2.0-2А-3I по серии 1.030.1-1 вып.1-1, 0-3.

9701/6

Привязан

Инв. №

Взам.инв.№ | Подпись и дата | Инв.№подл

ТП 904-I-78.87-КЖИ-300

Панель стеновая (ПС60.I2.2,0-2Л-3I-а, ПС60.I2.2.0-2Л-3I-б, ПС60.I2.2,0-2Л-3I-г)

Стадия	Масса	Масштаб
РП	2020	—
Лист	Листов 1	

Госстрой СССР РОСТОВСКИЙ ПРОМСТРОЙНИИПРОЕКТ

Сттехн	Растеряева	
Вединж	Макарова	
Рук.гр	Моргунов	
Глспец	Остаевский	
Начотд	Саакьянц	
Нконтр	Луценко	

ФОРМАТ А4

Типовой проект 904-1-78.87-КЖИ Альбом 6

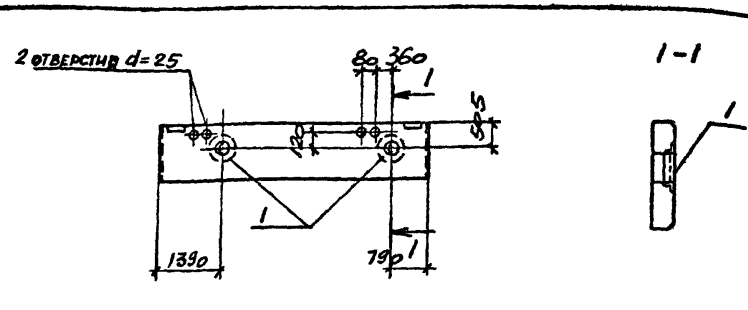

ФОРМАТ	ЗОНА	ПОЗ	ОБОЗНАЧЕНИЕ	НАИМЕНОВАНИЕ	КОЛ	ПРИМЕЧАНИЕ
				Сборочные единицы		
			1.030.1-1 вып.1-1, 0-3	ПС 60.12.2.0-2,А-31	1	
А4		1	ТП 904-1-78.87-КЖИ-МН1	Изделие закладное МН1	2	

Ведомость расхода стали на дополнительные закладные изделия, кг

Марка элемента	Изделия закладные											Всего
	Арматура класса						Прокат марки					
	А-I			А-III			ВСт3кп2					
	Гост 5781-82						Гост 8509-72					
	ф10		Итого	ф8		Итого	L90х6				Итого	
ПС60.12.2.0-2А-3I-б	1.4		1.4	1.2		1.2	21.2				21.2	23.8

Остальное смотрите панель ПС 60.12.2,0-2А-3I по серии 1.030.1-1 вып 1-1, 0-3

9701/6 9

Привязан

Инв. №

Взам.инв.№ | Подпись и дата | Инв.№подл

ТП 904-I-78.87-КЖИ-301

Панель стеновая ПС60.I2.2,0-2д--3I-в

Стадия	Масса	Масштаб
РП	2020	—
Лист	Листов 1	

Госстрой СССР РОСТОВСКИЙ ПРОМСТРОЙНИИПРОЕКТ

Сттехн	Растеряева	
Вединж	Макарова	
Рук.гр	Моргунов	
Глспец	Остаевский	
Начотд	Саакьянц	
Нконтр	Луценко	

ФОРМАТ А4

Типовой проект 904-1-78.87-КЖИ Альбом 6

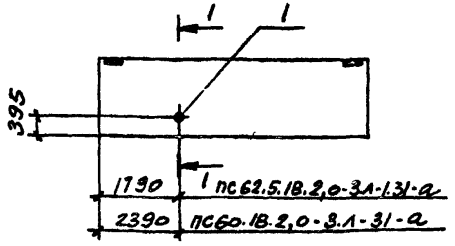



Марка	Масса кг
ПС62.5.18.2.0-3Л-1.31-а	3180
ПС60.18.2.0-3.Л-31-а	3040

Формат	Зона	Поз.	Обозначение	Наименование	Кол.	Примечание
				Сборочные единицы		
			1.030.1-1 вып.1-1,0-3	ПС62.5.18.2.0-3.Л-1.31	1	
				ПС60.18.2.0-3.Л-31	1	
		1	5.900-2	Сальник ДУ50 ℓ=200	1	

Ведомость расхода стали на дополнительные закладные изделия, кг

Марка элемента	Изделия закладные											Всего
	Прокат марки											
	ВСТ 3 кп 2											
	Гост 2590-71				Гост 19903-74			Гост 3262-75				
	ф7			Итого	б=10		Итого	ТР 100х4.5			Итого	
ПС62.5.18.2.0-3Л-1.31-а ПС60.18.2.0-3Л-31-а	0.4			0.4	1.3		1.3	2.4			2.4	4.1

Остальное смотрите панель 62.5.18.2,0-3л-1.31, ПС60.18.2,0-3Л-31, по серии 1.030.1-1 вып.1-1,0-3.

Привязан

Инв. №

9701/6

Взам.инв.№ | Подпись и дата | Инв.№ подл.

ТП 904-I-78.87-КЖИ-302

Панель стеновая (ПС62.5.18.2,0-3л-а ПС60.18.2,0-3л-а)

Стадия	Масса	Масштаб
РП	см. табл.	

Лист | Листов I

Госстрой СССР РОСТОВСКИЙ ПРОМСТРОЙНИИПРОЕКТ

Сттехн Растеряева
Вединж Макарова
Рук.гр Моргунов
Глспец Осташевский
Начотд Саакьянц
Нконтр Луценко

Типовой проект 904-1-78.87-КЖИ Альбом 6

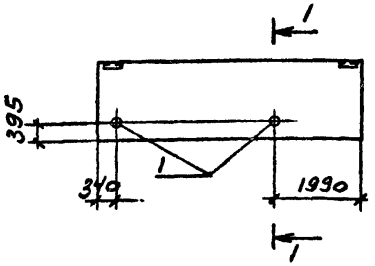

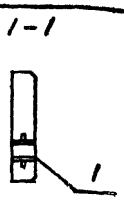

Формат	Зона	Поз.	Обозначение	Наименование	Кол.	Примечание
				Сборочные единицы		
			1.030.1-1 вып.1-1,0-3	ПС60.18.2.0-3.Л-31	1	
		1	5.900-2	Сальник ДУ50 ℓ=200	2	

Ведомость расхода стали на дополнительные закладные изделия, кг

Марка элемента	Изделия закладные											Всего
	Прокат марки											
	ВСТ 3 кп 2											
	Гост 2590-71				Гост 19903-74			Гост 3262-75				
	ф7			Итого	б=10		Итого	ТР 100х4.5			Итого	
ПС60.18.20-3Л-31б	0.8			0.8	2.6		2.6	4.8			4.8	0.2

Остальное смотрите панель 60.18.2,0-3Л-31 по серии 1.030.1-1 вып.1-1,0-3

Привязан

Инв. №

9701/6 10

Взам.инв.№ | Подпись и дата | Инв.№ подл.

ТП 904-I-78.87-КЖИ-303

Панель стеновая ПС60.18.2,0-3л-31-б

Стадия	Масса	Масштаб
РП	3040	-

Лист | Листов I

Госстрой СССР РОСТОВСКИЙ ПРОМСТРОЙНИИПРОЕКТ

Сттехн Растеряева
Вединж Макарова
Рук.гр Моргунов
Глспец Осташевский
Начотд Саакьянц
Нконтр Луценко

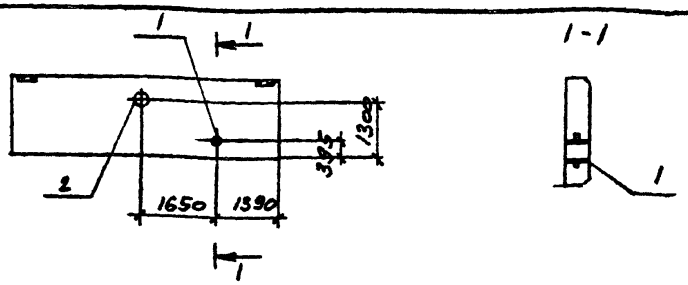

ФОРМАТ	ЗОНА	ПОЗ.	ОБОЗНАЧЕНИЕ	НАИМЕНОВАНИЕ	КОЛ.	ПРИМЕЧАНИЕ
				Сборочные единицы		
			1.030.1-1 вып.1-1, 0-3	ПС60.18.2.0-3.А-31	1	
		1	5.900-2	Сальник АУ50 ℓ=200	1	
		2		" АУ200 ℓ=200	1	

Ведомость расхода стали на дополнительные закладные изделия, кг

Марка элемента	Изделия закладные											Всего
	Прокат марки ВСт3кп2											
	Гост 2590-71				Гост 19903-74			Гост 3262-75				
	ф7	ф10		Итого	б=10		Итого	ТР 100х4.5	ТР 273х6		Итого	
ПС60.18.2.0-3А-31-в	0.4	1.4		1.8	4.0		4.0	2.4	7.9		10.3	16.1

Остальное смотрите панель ПС60.18.20-3А-31 по серии 1.030.1-1 вып.1-1, 0-3.

9701/6

Привязан

Инв. №

Взам.инв.№ | Подпись и дата | Инв.№ подл.

ТП 904-1-78.87-КЖИ-304

			Стадия	Масса	Масштаб
Сттехн	Растеряева				
Вединж	Макарова		Панель стеновая ПС60.18.2,0-3д-31-в	РП	3040	-
Рук.гр	Моргунов			Лист	Листов 1
Глспец	Осташевский			Госстрой СССР РОСТОВСКИЙ ПРОМСТРОЙНИИПРОЕКТ	
Начотд	Саакьянц				
Нконтр	Луценко				

ФОРМАТ А4

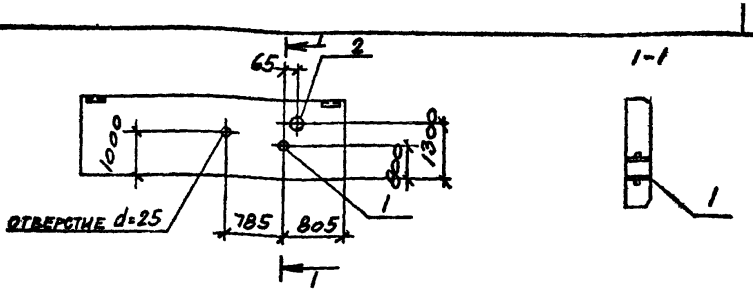

ФОРМАТ	ЗОНА	ПОЗ.	ОБОЗНАЧЕНИЕ	НАИМЕНОВАНИЕ	КОЛ.	ПРИМЕЧАНИЕ
				Сборочные единицы		
			1.030.1-1 вып.1-1, 0-3	ПС60.18.2.0-3.А-31	1	
		1	5.900-2	Сальник АУ50 ℓ=200	1	
		2		" АУ200 ℓ=200	1	

Ведомость расхода стали на дополнительные закладные изделия, кг

Марка элемента	Изделия закладные											Всего
	Прокат марки ВСт3кп2											
	Гост 2590-71				Гост 19903-74			Гост 3262-75				
	ф7	ф10		Итого	б=10		Итого	ТР 100х4.5	ТР 273х6		Итого	
ПС60.18.2.0-3А-31-г	0.4	1.4		1.8	4.0		4.0	2.4	7.9		10.3	16.1

Остальное смотрите панель ПС60.18.20-3А-31 по серии 1.030.1-1 вып.1-1, 0-3.

9701/6 11

Привязан

Инв. №

Взам.инв.№ | Подпись и дата | Инв.№ подл.

ТП 904-1-78.87-КЖИ-305

			Стадия	Масса	Масштаб
Сттехн	Растеряева				
Стинж	Толмачёва		Панель стеновая ПС60.18.2,0-3д-31г	РП	3040	-
Вединж	Макарова			Лист	Листов 1
Рук.гр	Моргунов			Госстрой СССР РОСТОВСКИЙ ПРОМСТРОЙНИИПРОЕКТ	
Глспец	Осташевский				
Начотд	Саакьянц				
Нконтр	Луценко				

ФОРМАТ А4

Типовой проект 904-1-78.87-КЖИ Альбом 6

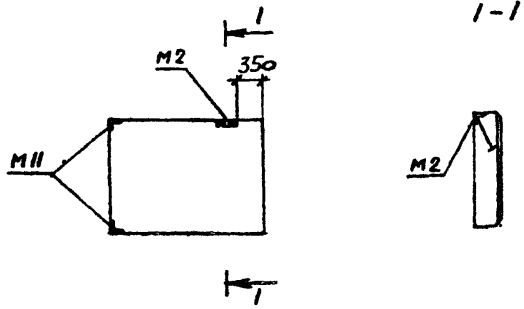

Закладные изделия М2, М11 установить по данному чертежу. Остальное смотрите панель 2ПС17.18.2.0-А-73 по серии 1.030.1-1 вып.1-1, 0-3.

Привязан

Инв. №

9701/6

				ТП 904-1-78.87 -КЖИ-306	
Сттехн	Растеряева			Панель стеновая 2ПС17.18.2,0-А-73а	Стадия: РП; Масса: 850; Масштаб: -
Стинж	Толмачёва				Лист; Листов 1
Веднж	Макарова				Госстрой СССР РОСТОВСКИЙ ПРОМСТРОЙНИИПРОЕКТ
Рук.гр	Моргунов				
Глспец	Осташевский				
Начотд	Саакьянц				
Нконтр	Луценко				

Взам.инв.№ | Подпись и дата | Инв.№ подл

Формат А4

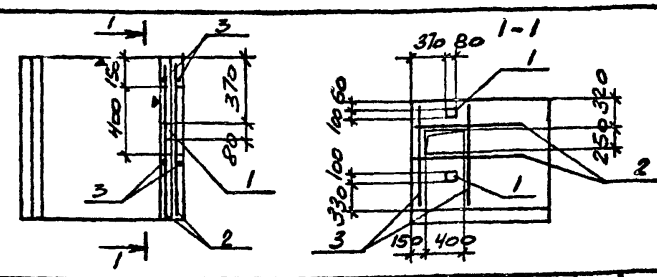

Формат	Зона	Поз.	Обозначение	Наименование	Кол	Примечание
				Сборочные единицы		
			3.006.1-2/82 вып.1-1	Лоток Л13д-3	1	
		1	3.006.1-2/82 вып.1-3	Изделие закладное м-3	2	
				Детали		
Б.у		2		ф10 А III ГОСТ 5781-82 ℓ=650	4	0.4 кг
Б.у		3		ф10 А III ГОСТ 5781-82 ℓ=1300	4	0.8 кг

Ведомость расхода стали на дополнительные закладные и арматурные изделия, кг

Марка элемента	Изделия арматурные: Арматура класса А-III ГОСТ 5781-82 ф10			Итого	Изделия закладные: Арматура класса А-III ГОСТ 5781-82 ф8			Итого	Прокат марки ВСт3кп2 ГОСТ 19903-74 б=6		Итого	Всего
Л13д-3-10	4.8			4.8	0.8			0.8	0.8		0.8	6.4

Остальное смотрите лоток Л13д-3 серии 3.006.1-2/82 вып.1-1.

1. Поз. 2,3 приварить к арматурной сетке
2. Знак ♥ нанести несмываемой краской

9701/6 12

Привязан

Инв. №

				ТП 904-1-78.87 -КЖИ-Л13д-3-10	
Сттехн	Растеряева			Лоток Л13д-3-10	Стадия: РП; Масса: 800; Масштаб: -
Стинж	Толмачёва				Лист; Листов 1
Веднж	Макарова				Госстрой СССР РОСТОВСКИЙ ПРОМСТРОЙНИИПРОЕКТ
Рук.гр	Моргунов				
Глспец	Осташевский				
Начотд	Саакьянц				
Нконтр	Луценко				

Взам.инв.№ | Подпись и дата | Инв.№ подл

Формат А4

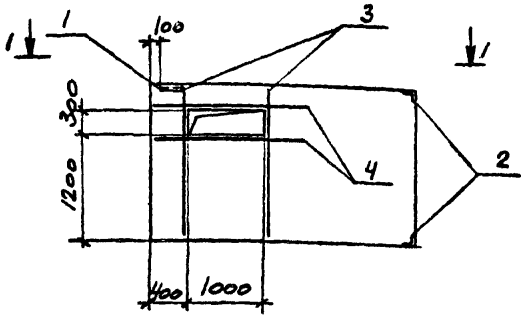

1 - 1

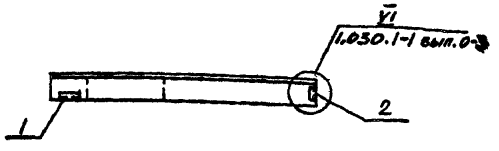

ФОРМАТ	ЗОНА	ПОЗ.	ОБОЗНАЧЕНИЕ	НАИМЕНОВАНИЕ	КОЛ.	ПРИМЕЧАНИЕ
				Сборочные единицы		
			1.030.1-1 вып.1-1,0-3	ПС30.18.2.0-6.А		
		1	1.030.1-1 вып.1-1. 1-3	Изделие закладное М2	1	
		2	1.030.1-1 вып.1-1, 1-3	то же М11	2	
				Детали		
БУ		3		ф10 А III ГОСТ 5781-82 ℓ=1750	4	1.1 кг
БУ		4		ф10 А III ГОСТ 5781-82 ℓ=1800	4	1.1 кг

1. Остальное смотрите панель ПС30.18.2.0-6.А по серии 1.030.1-1 вып.Н/3
2. Детали поз. 3, 4 приварить к пространственному каркасу.

Ведомость расхода стали на дополнительные арматурные и закладные изделия, кг

Марка элемента	Изделия арматурные			Изделия закладные									Общий расход
	Арматура класса А-III ГОСТ 5781-82		Всего	Арматура класса А-III ГОСТ 5781-82			Прокат марки ВСт3кп2 ГОСТ 19903-74			ГОСТ 8509-72 L 63×63×6		Всего	
	ф10	Итого		ф10		Итого	δ=6		Итого		Итого		
ПС30.18.2.0-6.А-а	8.8	8.8	8.8	1.1		1.1	0.6		0.6	3.2	3.2	4.9	13.7

Стехн	Растеряева	
Стинж	Толмачёва	
Веднж	Макарова	
Рук.гр	Моргунов	
Глспец	Осташевский	
Начотд	Саакьянц	
Нконтр	Луценко	

9701/6 13

Привязан

Инв. №

ТП 904-1-78.87 -КЖИ-307

Панель стеновая ПС30.18.2,0-6л-а

Стадия	Масса	Масштаб
РП	1520	-
Лист	Листов 1	

Госстрой СССР РОСТОВСКИЙ ПРОМСТРОЙНИИПРОЕКТ

Формат А3

Инв.№подл. | Подпись и дата | Взам.инв.№

Типовой проект 904-1-78.87 кжи Альбом 6

Формат	Зона	Поз.	Обозначение	Наименование	Кол. на 1	Кол. на 2		Примечание
				Сборочные единицы				
			1.030.1-1.вып.1-1,0-3	ПС 62.5.12.2.0-2А-2.31	1	1		
		1	1.030.1-1 вып. 1-3	Изделие закладное М9	4	8		

Остальное смотрите панель ПС 62.5.12.2.0-2.А-2.31 по серии 1.030.1-1 вып.1-1,0-3.

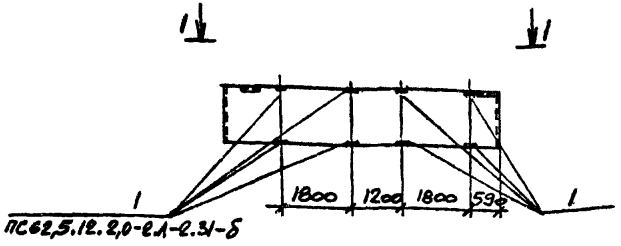

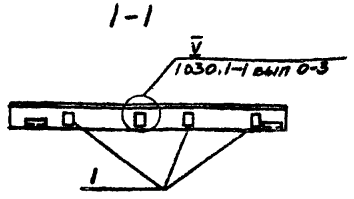

Марка	Номер на исполн.
ПС62.5.12.2.0-2.А-2.31-а	1
ПС62.5.12.2.0-2А-2.31-б	2

Привязан

Инв. №

Ведомость расхода стали на дополнительные закладные изделия, кг

Марка элемента	Изделия закладные											Всего
	Арматура класса А-III Гост 5781-82					Прокат марки ВСт3кп2 Гост 19903-74						
	ф10				Итого	б=8					Итого	
ПС 62.5.12.2.0-2А-2.31-а	1.6				1.6	4.0					4.0	5.6
ПС62.5.12.2,0-2А-2.31-б	3.2				3.2	8.0					8.0	11.2

9701/6 14

ТП 904-1-78.87 -КЖИ-308

Сттехн	Растеряева	
Стинж	Голмачёва	
Веднж	Макарова	
Рук.гр	Моргунов	
Гдспец	Осташевский	
Начотд	Саакьяни	
Нконтр	Луценко	

Панель стеновая (ПС62.5.12.2,0-2д-2,31-а ПС62.5.12.2,0-2д-2.31-б)

Стадия	Масса	Масштаб
РП	2110	-
Лист	Листов 1	

Госстрой СССР РОСТОВСКИЙ ПРОМСТРОЙНИИПРОЕКТ

Формат А3

Инв.№подл. | Подпись и дата | Взам.инв.№

Типовой проект 904-1-78.87-КЖИ Альбом 6

Ведомость расхода стали на один элемент, кг

Марка элемента	Изделия арматурные															Изделия закладные														Общий расход
	Арматура класса														Всего	Арматура класса							Прокат марки						Всего	
	Вр-I							А-III								А-III				А-I			ВСт 3 кп 2							
	Гост 6727-80							Гост 5781-82								Гост 5781-82							Гост 8509-72			Гост 19903-74				
	ф3	ф4	ф5				Итого	ф6	ф10	ф18				Итого		ф8			Итого	ф14		Итого	L 50х50х5		Итого	б=6	Итого			
ПС1	0.2	6.5	8.2				14.9	2.1	3.4	11.4				16.9	31.8	1.4			1.4	3.8		3.8	3.1		3.1	2.2	2.2	10.5	42.3

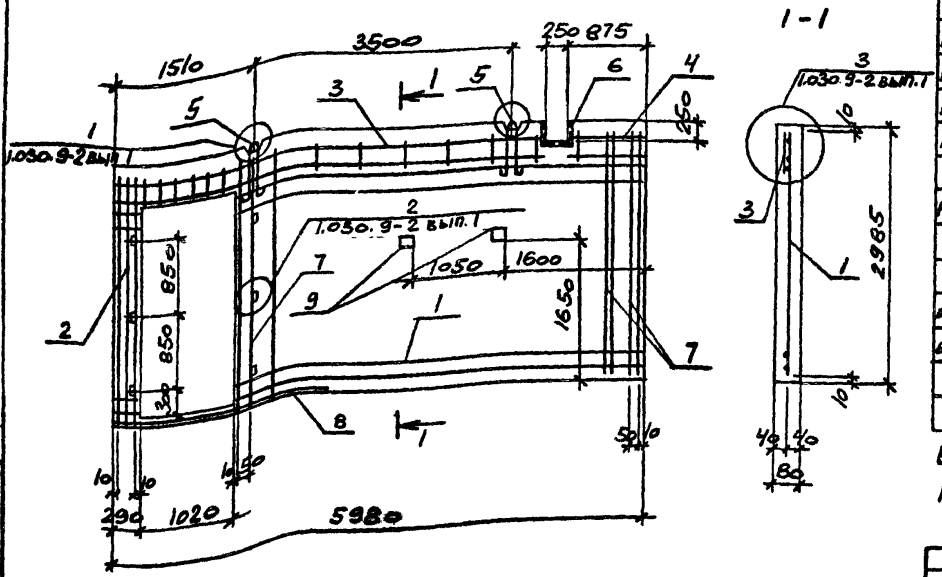

Формат	Зона	Поз.	Обозначение	Наименование	Кол.	Примечание
				Сборочные единицы		
А4		1	ТП904-1-78.87-КЖИ-С6	Сетка арматурная С6	1	
А4		2	-С7	то же С7	1	
А4		3	-С8	" С8	1	
А4		4	-С9	" С9	1	
		5	1.030 9-2 вып.7	Изделие закладное М11	2	
А4		6	ТП 904-1-78.87-КЖИ-МН2	то же МН2	1	
		9	1.400-15 вып.1	" МН402-2	2	
				Детали		
Б.4		7		ф6А III Гост5781-82 l=2965	3	0.7кг
Б.4		8		ф6А III Гост5781-82 l=2815	1	0.6кг
				Материалы		
				Бетон класса В12.5	1.2	м³

Выполнять в опалубке панели ПГ60.30-2-Т-Д1 по серии 1.030.9-2 вып.1 с соблюдением требований данной серии.

9701/6 15

Сттехн	Растеряева		
Стинж	Толмачёва		
Веди нж	Макарова		
Рук.гр	Моргунов		
Глспец	Осташевский		
Начотд	Саакьянц		
Нконтр	Луценко		

ТП 904-I-78.87-КЖИ-ПС1

Панель стеновая ПС1

Стадия	Масса	Масштаб
РП	3000	–

Лист | Листов 1

Госстрой СССР РОСТОВСКИЙ ПРОМСТРОЙНИИРОЕКТ

Привязан

Инв. №

Инв.№подл. | Подпись и дата | Взам.инв.№

ФОРМАТ А3

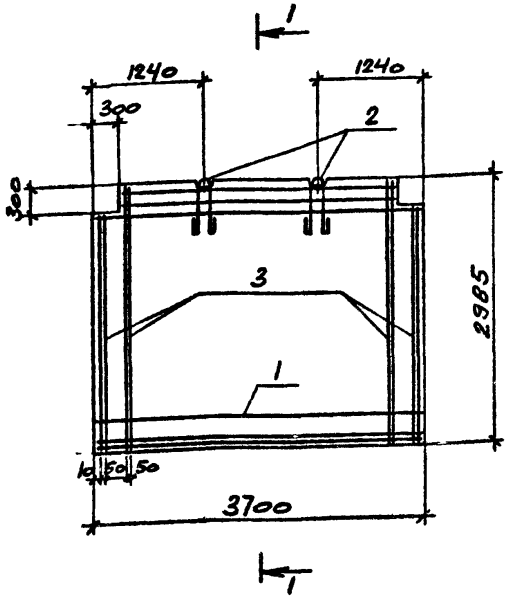

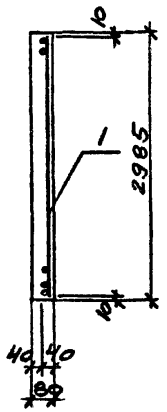

ФОРМАТ	ЗОНА	ПОЗ.	ОБОЗНАЧЕНИЕ	НАИМЕНОВАНИЕ	КОЛ.	ПРИМЕЧАНИЕ
				Сборочные единицы		
А4		1	ТП 904-1-78.87-КЖИ-С5	Сетка арматурная С5	1	
		2	1.030.9-2 часть 1. вып. 7	Изделие закладное М1	2	
				Детали		
Б4		3		⌀6 AIII ГОСТ 5781-82 ℓ=2965	4	0.7 кг
				Материалы		
				Бетон класса В12.5	0.88	м3

Выполнять в опалубке панели ПГ 60.30-1-Т-В1 по серии 1.030.9-2 вып. 1 с соблюдением требований данной серии.

Стержни позиции 3 вырезать по месту.

Ведомость расхода стали на один элемент, кг

Марка элемента	Изделия арматурные								Изделия закладные				Общий расход
	Арматура класса А-III ГОСТ 5781-82			Арматура класса Вр-I ГОСТ 6727-80				Всего	Арматура класса А-I ГОСТ 5781-82			Всего	
	⌀6		Итого	⌀4	⌀5		Итого		⌀16		Итого		
ПГ1	2.8		2.8	6.2	6.0		12.2	15.0	5.0		5.0	5.0	20.0

Гл.спец.	Осташевский	
Нач.отд.	Саакьянц	
Н.контр.	Луценко	

9701/6 16

Привязан

Инв. №

ТП 904-1-78.87-КЖИ-ПГ1

Панель перегородки ПГ1

Стадия	Масса	Масштаб
РП	2200	-
Лист	Листов 1	

Госстрой СССР РОСТОВСКИЙ ПРОМСТРОЙНИИПРОЕКТ

Формат А3

Инв. № подл. | Подпись и дата | Взам. инв. №

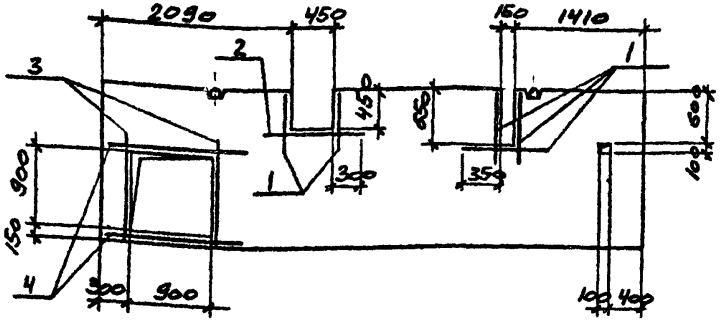

ФОРМАТ	ЗОНА	ПОЗ.	ОБОЗНАЧЕНИЕ	НАИМЕНОВАНИЕ	КОЛ	ПРИМЕЧАНИЕ
				Сборочные единицы		
			1.030.9-2 вып.1	Панель ПГ60.18-2-Т		
				Детали		
Б.Ч		1		ф10А III ГОСТ 5781-82 ℓ=850	5	0.5кг
Б.Ч		2		ф10А III ГОСТ 5781-82 ℓ=1050	1	0.6кг
Б.Ч		3		ф10А III ГОСТ 5781-82 ℓ=1250	2	0.8кг
Б.Ч		4		ф10А III ГОСТ 5781-82 ℓ=1500	2	0.9кг

Остальное смотрите панель ПГ60.18-2-Т серии 1.030.9-2 вып.1

Детали поз.1-4 приварить к сетке.

Ведомость расхода стали надопалнительные арматурные изделия, кг

Марка элемента	Изделия арматурные. Арматура класса А-III ГОСТ 5781-82 ф10	Итого	Всего
ПГ60.18-2-Т-а	5.0	5.0	5.0

Привязан

Инв. №

9701/6 17

ТП 904-1-78.87 -КЖИ-ПГ60.18-2-Т-а

Стехн	Растеряева		
Стинж	Толмачёва		
Вединж	Макарова		
Рук.гр	Моргунов		
Гл.спец	Остаевский		
Нач.отд	Саакьянц		
Н.контр	Луценко		

Панель перегородки ПГ60.18-2-Т-а

Стадия	Масса	Масштаб
РП	2000	—
Лист	Листов 1	

Госстрой СССР РОСТОВСКИЙ ПРОМСТРОЙНИИПРОЕКТ

Инв.№подл. | Подпись и дата | Взам.инв.№

Формат А3

Типовой проект 904-1-78.87-КЖИ Альбом 6

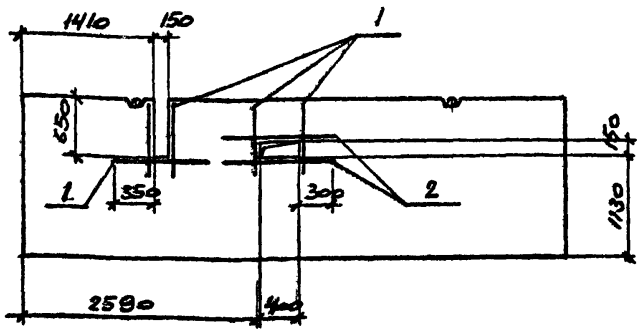

Формат	Зона	Поз.	Обозначение	Наименование	Кол.	Примечание
				Сборочные единицы		
			1.030.9-2 вып.1	Панель ПГ60.18-2-Т	1	
				Детали		
Б4		1		ф10А III ГОСТ 5781-82 ℓ=850	4	0.5кг
Б4		2		ф10А III ГОСТ 5781-82 ℓ=1050	3	0.6кг

Остальное смотрите панель ПГ60.18-2-Т серии 1.030.9-2 вып. 1

Детали поз. 1,2 приварить к сетке.

Ведомость расхода стали на дополнительные арматурные изделия, кг

Марка элемента	Изделия арматурные. Арматура класса А-III ГОСТ 5781-82 ф10	Итого	Всего
ПГ60.18-2-Т-6	3.8	3.8	

Привязан

Инв. №

9701/6 18

ТП 904-1-78.87-КЖИ-ПГ60.18-2-Т-6

Стехн	Растеряева	
Стинж	Голмачёва	
Вединж	Макарова	
Рук.гр	Моргунов	
Глспец	Осташевский	
Начотд	Саакьянц	
Нконтр	Луценко	

Панель перегородки ПГ60.18-2-Т-6

Стадия	Масса	Масштаб
РП	2000	—
Лист	Листов 1	

Госстрой СССР РОСТОВСКИЙ ПРОМСТРОЙНИИПРОЕКТ

Инв.№подл. | Подпись и дата | Взам.инв.№

Формат А3

Типовой проект ТП 904-1-78.87-КЖИ Альбом 6

ДЖ 1
(общий вид)

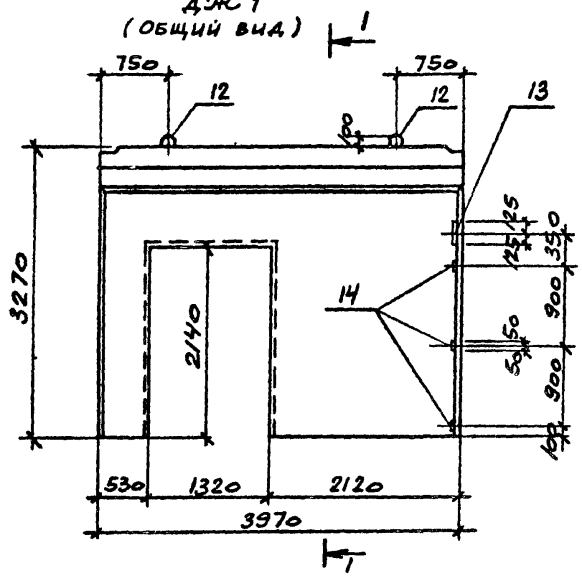

1 - 1

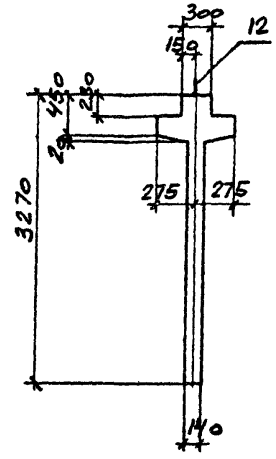

Схема армирования

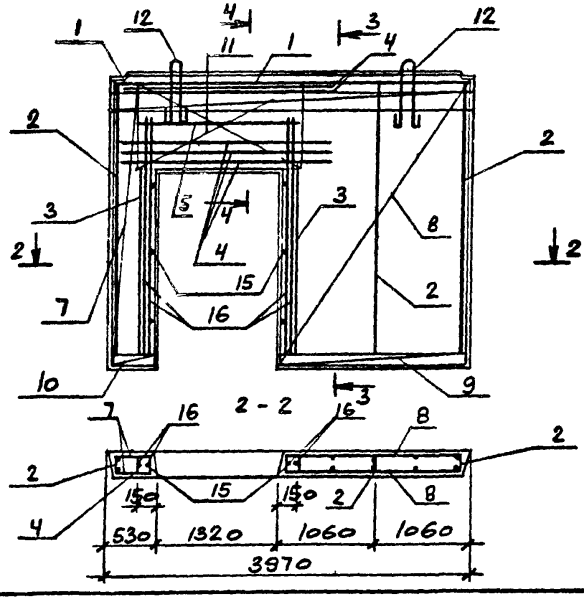

3 - 3

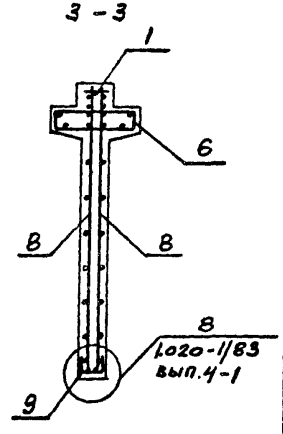

Формат	Зона	Поз.	Обозначение	Наименование	Кол.	Примечание
				Документация		
				Сборочные единицы		
А4		1	ТП 904-1-78.87-КЖИ-КР3	Каркас плоский КР3	1	
		2	1.020-1/83 вып.4-2	то же КР3	3	
		3		" КР-7	2	
		4		" КР-16	5	
		5		" КР-29	1	
А4		6	ТП 904-1-78.87-КЖИ-КР2	" КР 2	2	
А4		7	ТП 904-1-78.87-КЖИ-С1	Сетка арматурная С1	2	
		8	1.020-1/83 вып.4-2	то же С36	2	
		9		" С102	2	
А4		10	ТП 904-1-78.87-КЖИ-С2	" С2	2	
		11	1.020-1/83 вып.4-2	" С108	2	
		12	1.400-9 вып.1	Изделие закладное УП1-М	2	
		13	1.400-15 вып.1	то же МН133-2	1	
		14		" МН105-1	3	
				Детали		
Б.Ч.		15		ф6 AIII Гост 5781-82 ℓ=130	26	0.03 кг
Б.Ч.		16		ф25 AIII Гост 5781-82 ℓ=2120	4	10.5 кг
				Материалы		
				Бетон класса В25	1.95	м3

Привязан

Инв. №

9701/6 19

Сттехн	Растеряева	
Ведущ.	Макарова	
Рук. гр	Моргунов	
Гл.спец	Осташевский	
Начотд	Саакьянц	
Н.контр	Коротенко	

ТП 904-1-78.87 -КЖИ-ДЖ1

Диафрагма жесткости
(ДЖ1 - ДЖ3)

Стадия	Масса	Масштаб
РП	5000	-
Лист 1	Листов 4	

Госстрой СССР
РОСТОВСКИЙ
ПРОМСТРОЙНИИПРОЕКТ

Формат А3

Инв. № подл. | Подпись и дата | Взам. инв. №

ДЖ 2
(ОБЩИЙ ВИД)

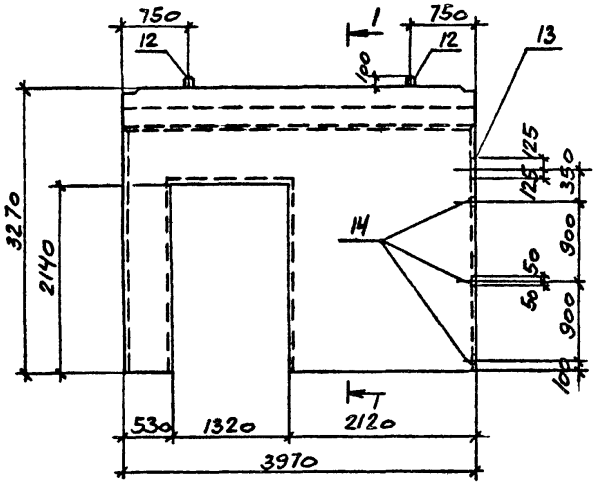

1 - 1

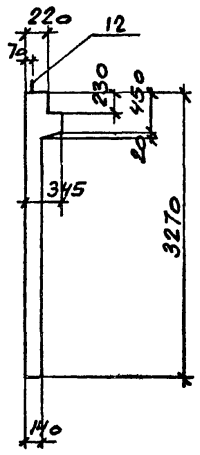

Схема армирования

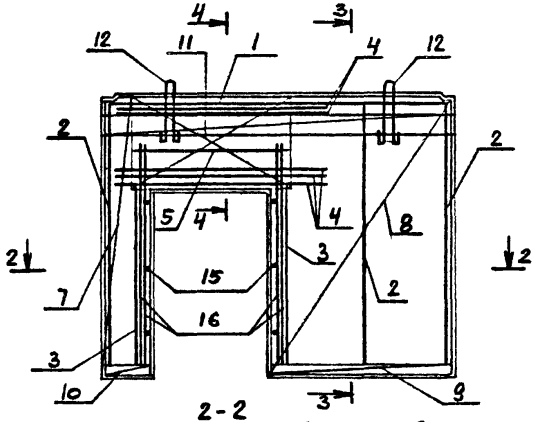

2 - 2

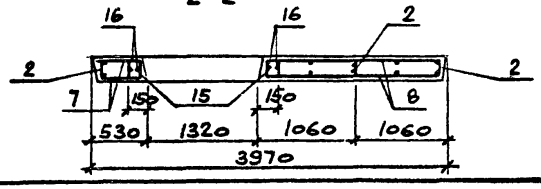

3 - 3

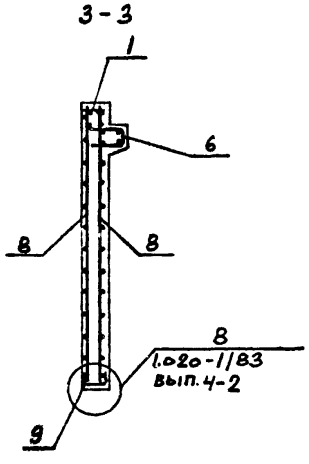

ФОРМАТ	ЗОНА	ПОЗ.	ОБОЗНАЧЕНИЕ	НАИМЕНОВАНИЕ	КОЛ	ПРИМЕЧАНИЕ
				Документация		
				Сборочные единицы		
А4		1	ТП 904-1-78.87-КЖИ-КР3	Каркас плоский КР3	1	
		2	1.020-1/83 вып. 4-2	то же КР-3	3	
		3		" КР-7	2	
		4		" КР-16	5	
		5		" КР-29	1	
А4		6	ТП 904-1-78.87-КЖИ-КР1	" КР1	1	
А4		7	ТП 904-1-78.87-КЖИ-С1	Сетка арматурная С1	2	
		8	1.020-1/83 вып.4-2	то же С36	2	
		9		" С102	2	
		10	ТП 904-1-78.87-КЖИ-С2	" С2	2	
		11	1.020-1/83 вып. 4-2	" С108	2	
		12	1.400-9 вып. 1	Изделие закладное УП1-14	2	
		13	1.400-15 вып. 1	то же МН133-2	1	
		14		" МН105-1	3	
				Детали		
Б4		15		⌀6 AI Гост 5781-82 ℓ=130	26	0.03 кг
Б4		16		⌀25 AII Гост 5781-82 ℓ=2720	4	10.5 кг
				Материалы		
				Бетон класса В25	1.7	м³

Привязан

Инв. №

9701/6 ДО

ТП 904-1-78.87 -КЖИ-ДЖ1

Лист 2

Типовой проект ТП 904-1-78.87-КЖИ Альбом 6

Инв. № подл. | Подпись и дата | Взам. инв. №

ФОРМАТ А3

Типовой проект ТП 904-1-78.87-КЖИ Альбом 6

ДЖ 3
(ОБЩИЙ ВИД)

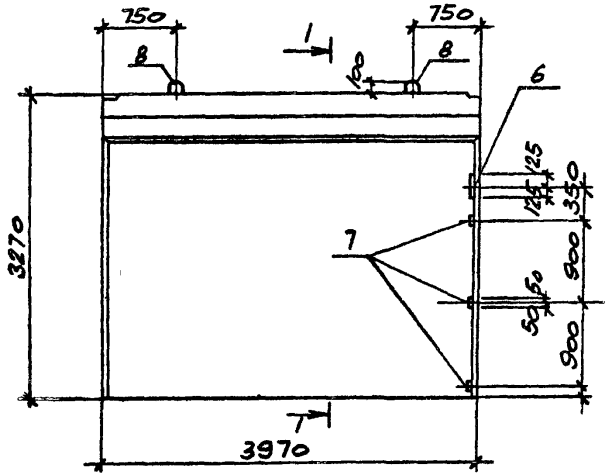

1 - 1

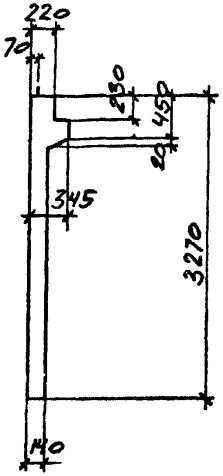

Схема армирования

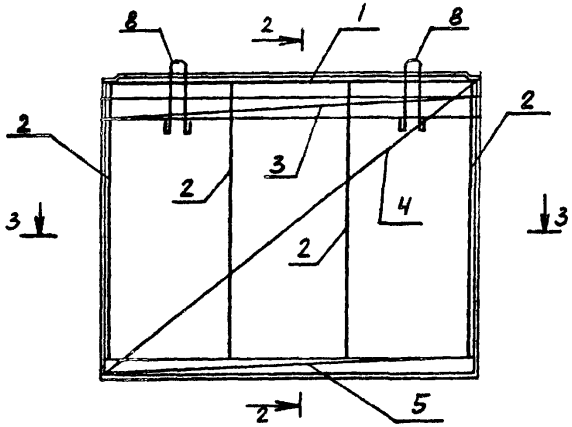

2 - 2

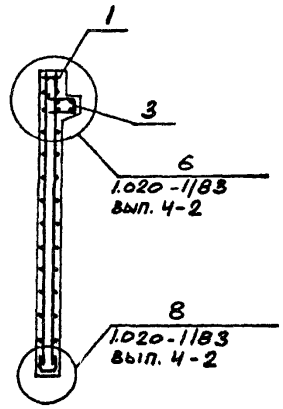

3 - 3

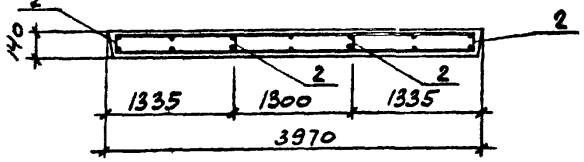

ФОРМАТ	ЗОНА	ПОЗ	ОБОЗНАЧЕНИЕ	НАИМЕНОВАНИЕ	КОЛ.	ПРИМЕЧАНИЕ
				Документация		
				Сборочные единицы		
А4		1	ТП 904-1-78.87-КЖИ-КР3	Каркас плоский КР3	1	
		2	1.020-1/83 вып. 4-2	то же КР-3	4	
А4		3	ТП 904-1-78.87-КЖИ-КР1	" КР1	1	
				Сетки арматурные		
А4		4	ТП 904-1-78.87- КЖИ-С1	С3	1	
А4		5	ТП 904-1-78.87- КЖИ-С2	С4	2	
				Изделия закладные		
		6	1.400-15 вып. 1	МН133-2	1	
		7		МН105-1	3	
		8	1.020-1/83 вып. 4-2	СПВ-7	2	
				Материалы		
				Бетон класса В25	2.08	м³

Марка	Масса
ДЖ1	4880
ДЖ2	4250
ДЖ3	5200

Привязан

Инв. №

Инв. № подл. | Подпись и дата | Взам. инв. №

9701/6 21

ТП 904-1-78.87 -КЖИ-ДЖ1

Лист 3

ФОРМАТ А3

Ведомость расхода стали на элемент, кг

Марка элемента	Изделия арматурные												Изделия закладные												Общий расход
	Арматура класса												Арматура класса									Прокат марки			
	A-III								Bp-I				A-I	A-II			A-III					Вст3кп2			
	Гост 5781-82								Гост 6727-80				Гост 5781-82									Гост 103-76			
	ф6	ф10	ф16	ф25				Итого	ф5			Итого	Всего	ф22	Итого	ф22		Итого	ф8	ф12	Итого	δ=6	δ=8	Итого	Всего	
ДЖ1	54.5	17.0	47.9	42.0				161.4	15.6			15.6	177.0	9.7	9.7				1.5	2.0	3.5	1.5	1.6	3.1	16.3	193.3
ДЖ2	42.9	17.0	47.9	42.0				149.8	15.6			15.6	165.4	9.7	9.7				1.5	2.0	3.5	1.5	1.6	3.1	16.3	181.7
ДЖ3	33.6		12.4					46.0	13.7			13.7	59.7			16.0		16.0	1.5	2.0	3.5	1.5	1.6	3.1	22.6	82.3

4 - 4

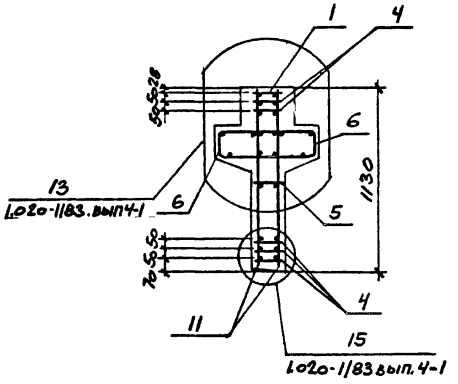

4 - 4

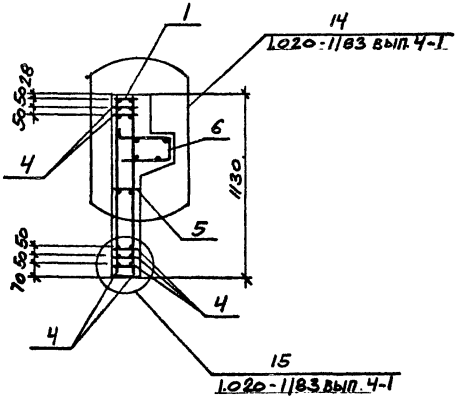

Типовой проект ТП 904-1-78.87 Альбом 6

Инв. № подл. | Подпись и дата | Взам. инв. №

Привязан

Инв. №

9701/6 22

ТП 904-1-78.87 -КЖИ-ДЖ1

Лист 4

Формат А3

Типовой проект ТП 904-1-78.87-КЖИ Альбом 6

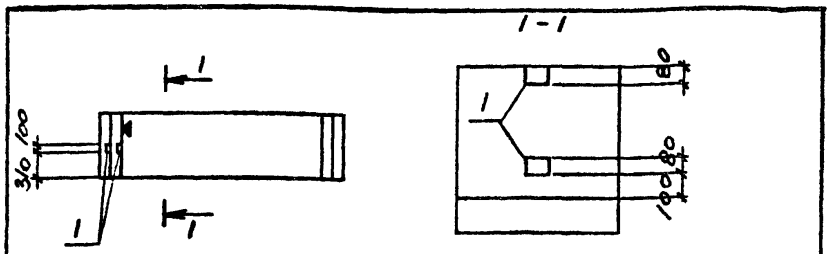

Формат	Зона	Поз.	Обозначение	Наименование	Кол.	Примечание
				Сборочные единицы		
			3.006.1-2/82 вып 1-1	Лоток Л27g-3	1	
		1	3.006.1-2/82 вып.1-3	Изделие закладное М-6	2	

Ведомость расхода стали на дополнительные закладные изделия, кг

Марка элемента	Изделия закладные											Всего
	Арматура класса						Прокат марки					
	A-III						ВСт3кп2					
	Гост 5781-82						Гост 19903-74*					
	ф8					Итого	Б=6				Итого	
Л27g-3-1	1.0					1.0	0.8				0.8	1.8

Остальное смотрите лоток Л27g-3 серии 3.006.1-2/82 вып. 1-1.
Знак ▼ нанести несмываемой краской.

ПРИВЯЗАН

ИНВ. №

9701/6

ТП 904-1-78.87-КЖИ-Л27g-3-1

Лоток Л27g-3-1	СТАДИЯ	МАССА	МАСШТАБ
	РП	1100	—
	ЛИСТ	ЛИСТОВ 1	

Ст.техник	Растеряева	
Вед.инж	Макарова	
Рук.гр	Моргунов	
Гл.спец	Осташевский	
Нач.осп-1	Саакьянц	
Н.контр	Луценко	

ГОССТРОЙ СССР РОСТОВСКИЙ ПРОМСТРОЙНИИПРОЕКТ

ФОРМАТ А4

Инв.№ подл. | Подпись и дата | Взам.инв.№

Типовой проект ТП 904-1-78.87-КЖИ Альбом 6

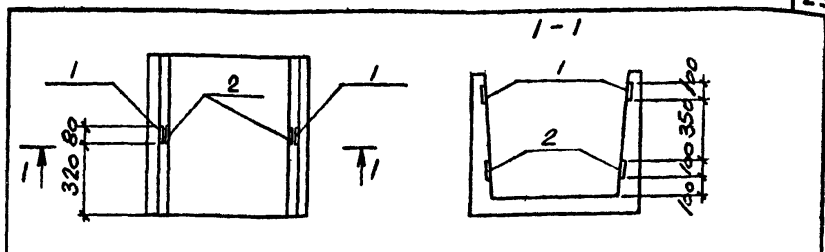

Формат	Зона	Поз.	Обозначение	Наименование	Кол.	Примечание
				Сборочные единицы		
			3.006.1-2/82 вып.1-1	Лоток Л12g-3	1	
		1	3.006.1-2/82 вып.1-3	Изделие закладное М-3	2	
		2	3.006.1-2/82 вып.1-3	То же М-4	2	

Ведомость расхода стали на дополнительные закладные изделия, кг

Марка элемента	Изделия закладные											Всего
	Арматура класса						Прокат марки					
	A-III						ВСт3кп2					
	Гост 5781-82						Гост 19903-74*					
	ф8					Итого	Б=6				Итого	
Л12g-5-1	1.8					1.8	1.6				1.6	3.4

Остальное смотрите лоток Л12g-3 серии 3.006.1-2/82 вып.1-1

ПРИВЯЗАН

ИНВ. №

9701/6 23

ТП 904-1-78.87-КЖИ-Л12g-3-1

Лоток Л12g-3-1	СТАДИЯ	МАССА	МАСШТАБ
	РП	600	—
	ЛИСТ	ЛИСТОВ 1	

Ст.техник	Растеряева	
Вед.инж	Макарова	
Рук.гр	Моргунов	
Гл.спец	Осташевский	
Нач.осп-1	Саакьянц	
Н.контр	Луценко	

ГОССТРОЙ СССР РОСТОВСКИЙ ПРОМСТРОЙНИИПРОЕКТ

ФОРМАТ А4

Инв.№ подл. | Подпись и дата | Взам.инв.№

Формат	Зона	Поз.	Обозначение	Наименование	Кол. на исполн. 1	2	3	4	5		Примечание
				Сборочные единицы							
			3.006.1-2/82 вып.1-1	Лоток Л13д-3	1	1	1	1			
				Л10д-3					1		
		1	3.006.1-2/82 вып.1-3	Изделие закладное М-3	1	1	1	1	1		

1. Остальное смотрите лотки Л13д-3, Л10д-3 серии 3.006.1-2/82 вып 1-1.
2. Знак ▼ нанести несмываемой краской.

1 - 1

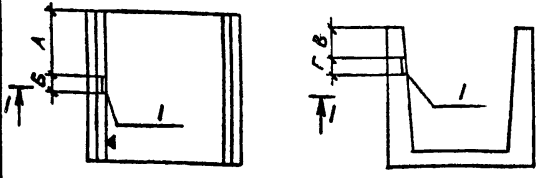

Марка	Номер на исполн	Размеры, мм А	Б	В	Г	Масса кг
Л13д-3-1	1	320	80	250	100	800
Л13д-3-2	2	110	100	910	80	800
Л13д-3-3	3	320	80	670	100	800
Л13д-3-8	4	50	80	750	100	800
Л10д-3-1	5	320	80	100	100	430

Типовой проект 904-1-78.87 кжи Альбом 6

Ведомость расхода стали на дополнительные закладные изделия, кг

Марка элемента	Изделия закладные: Арматура класса А-III, Гост 5781-82, ф8				Итого	Прокат марки ВСт3кп2, Гост 19903-74, б=6				Итого	Всего
Л13д-3-1 Л13д-3-2 Л13д-3-3 Л13д-3-8 Л10д-3-1	0.4				0.4	0.4				0.4	0.8

Взам. инв. № | Подпись и дата | Инв. № подл.

Привязан

Инв. №

9701/6 24

Сттехн	Растеряева	
Стинж	Толмачёва	
Вединж	Макарова	
Рук.гр	Моргунов	
Глспец	Осташевский	
Начотд	Саакьяна	
Нконтр	Луценко	

ТП 904-1-78.87 -КЖИ-Л13д-3-1

Лоток (Л13д-3-1, Л13д-3-2, Л13д-3-3, Л13д-3-8, Л10д-3-1.)

Стадия	Масса	Масштаб
РП	см. табл	—

Лист | Листов

Госстрой СССР
РОСТОВСКИЙ ПРОМСТРОЙНИИПРОЕКТ

ФОРМАТ А3

Типовой проект 904-1-78.87 -КЖИ Альбом 6

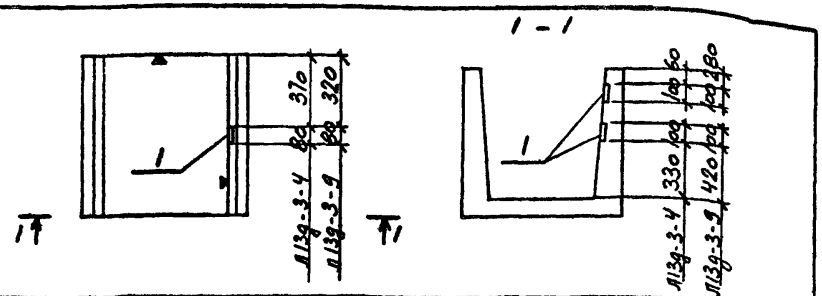

ФОРМАТ	ЗОНА	ПОЗ.	ОБОЗНАЧЕНИЕ	НАИМЕНОВАНИЕ	КОЛ.	ПРИМЕЧАНИЕ
				Сборочные единицы		
			3.006.1-2/82 вып.1-1	Лоток Л13д-3	1	
		1	3.006.1-2/82 вып.1-3	Изделие закладное м-3	2	

Ведомость расхода стали на дополнительные закладные изделия, кг.

Марка элемента	Изделия закладные											Всего
	Арматура класса А-III					Прокат марки ВСт3кп2						
	Гост 5781-82					Гост 19903-74						
	ф8				Итого	б=6					Итого	
Л13д-3-4	0.8				0.8	0.8					0.8	1.6
Л13д-3-9	0.8				0.8	0.8					0.8	1.6

Остальное смотрите лоток Л13д-3 серии 3.006.1-2/82 вып. 1-1.

Знак ▼ нанести несмываемой краской.

Привязан

Инв. №

9701/6

Сттехн	Растеряева		
Стинж	Толмачёва		
Веднж	Макарова		
Рук.гр	Моргунов		
Гл.спец	Осташевский		
Начотд	Саакьянц		
Нконтр	Луценко		

ТП 904-1-78.87 -КЖИ- Л13д-3-4

Лоток (Л13д-3-4, Л13д-3-9.)

Стадия	Масса	Масштаб
РП	800	—
Лист	Листов 1	

Госстрой СССР РОСТОВСКИЙ ПРОМСТРОЙНИИПРОЕКТ

ФОРМАТ А4

Инв.№подл. | Подпись и дата | Взам.инв.№

Типовой проект 904-1-78.87 -КЖИ Альбом 6

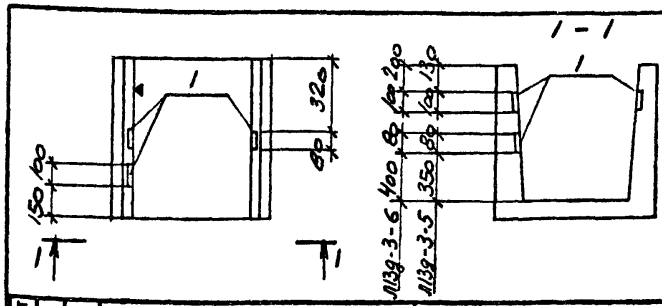

ФОРМАТ	ЗОНА	ПОЗ.	ОБОЗНАЧЕНИЕ	НАИМЕНОВАНИЕ	КОЛ.	ПРИМЕЧАНИЕ
				Сборочные единицы		
			3.006.1-2/82 вып.1-1	Лоток Л13д-3	1	
		1	3.006.1-2/82 вып.1-3	Изделие закладное м-3	3	

Ведомость расхода стали на дополнительные закладные изделия, кг

Марка элемента	Изделия закладные											Всего
	Арматура класса А-III					Прокат марки ВСт3кп2						
	Гост 5781-82					Гост 19903-74						
	ф8				Итого	б=6					Итого	
Л13д-3-5	1.2				1.2	1.2					1.2	2.4
Л13д-3-6	1.2				1.2	1.2					1.2	2.4

Остальное смотрите лоток Л13д-3 серии 3.006.1-2/82 вып. 1-1.

Знак ▼ нанести несмываемой краской.

Привязан

Инв. №

9701/6 25

Сттехн	Растеряева		
Стинж	Толмачёва		
Веднж	Макарова		
Рук.гр	Моргунов		
Гл.спец	Осташевский		
Начотд	Саакьянц		
Нконтр	Луценко		

ТП 904-1-78.87 -КЖИ-Л13д-3-5

Лоток (Л13д-3-5, Л13д-3-6.)

Стадия	Масса	Масштаб
РП	800	—
Лист	Листов 1	

Госстрой СССР РОСТОВСКИЙ ПРОМСТРОЙНИИПРОЕКТ

ФОРМАТ А4

Инв.№подл. | Подпись и дата | Взам.инв.№

Типовой проект ТП 904-1-78.87 - КЖИ Альбом 6

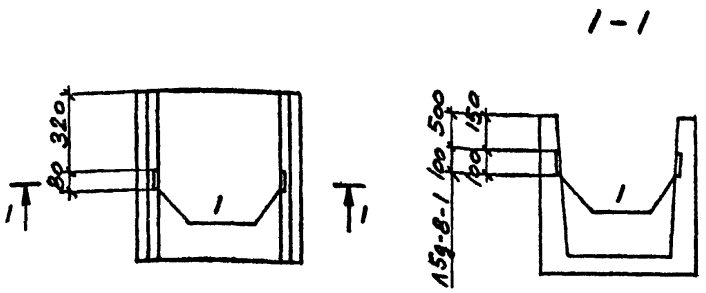

Формат	Зона	Поз.	Обозначение	Наименование	Кол. на 1	2	3	Примечание
				Сборочные единицы				
			3.006.1-2/82 вып.1-1	Лоток Л2д-8	1			
				Л5д-8		1		
				Л13д-3			1	
		1	3.006.1-2/82 вып.1-3	Изделие закладное 1-3	2	2	2	

Остальное смотрите лоток Л2д-8, Л5д-8, Л13д-3 серии 3.006.1-2/82 вып.1

Марка	Номер на испол	Масса кг
Л2д-8-1	1	110
Л5д-8-1	2	280
Л13д-3-7	3	800

Ведомость расхода стали на дополнительные закладные изделия, кг

Марка элемента	Изделия закладные									Всего
	Арматура класса А-III				Прокат марки ВСт3кп2					
	Гост 5781-82				Гост 19903-74					
	ф8			Итого	б=6				Итого	
Л2д-8-1 Л5д-8-1 Л13д-3-7	0.8			0.8	0.8				0.8	1.6

Привязан

Инв. №

9701/6 26

ТП 904-1-78.87 -КЖИ-Л2д-8-1

Стехн	Растеряева	
Стинж	Толмачёва	
Вединж	Макарова	
Рук.гр	Моргунов	
Гспец	Осташевский	
Начотд	Саакьянц	
Нконтр	Луценко	

Лоток (Л2д-8-1, Л5д-8-1, Л13д-3-7.)

Стадия	Масса	Масштаб
РП	См. табл	—
Лист	Листов 1	

Госстрой СССР РОСТОВСКИЙ ПРОМСТРОЙНИИПРОЕКТ

Формат А3

Инв. № подл. | Подпись и дата | Взам. инв. №

Типовой проект ТП 904-1-78.87-КЖИ Альбом 6

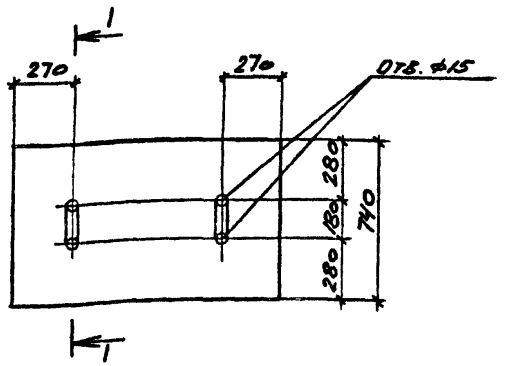

Формат	Зона	Поз.	Обозначение	Наименование	Кол. на испол. 1	2	3				Примечание
				Сборочные единицы							
			3.006.1-2/82 вып.1-2	Плита П5д-5	1						
			3.006.1-2/82 вып.1-2	П7д-3		1					
			3.006.1-2/82 вып.1-2	П10д-3			1				
А4		1	ТП 904-1-78.87-КЖИ-МН3	Изделие закладное МН3	2	2	2				

Остальное смотрите плиты П5д-5, П7д-3, П10д-3 серии 3.006.1-2/82 вып. 1-2.

Ведомость расхода стали на дополнительные закладные изделия, кг

Марка элемента	Изделия закладные. Арматура класса А-I, ГОСТ 5781-82 ⌀10			Итого	Всего
П5д-5-1	1.0			1.0	1.0
П7д-3-1	1.0			1.0	1.0
П10д-3-1	1.0			1.0	1.0

Марка элемента	Номер на испол.	Масса кг
П5д-5-1	1	100
П7д-3-1	2	150
П10д-3-1	3	190

Стехн	Растерняева	
Стинж	Толмачёва	
Велинж	Макарова	
Рук.гр	Моргунов	
Глспец	Осташевский	
Начотд	Саакьянц	
Нконтр	Луценко	

9701/6 27

Привязан

Инв. №

ТП 904-I-78.87 -КЖИ-П5д-5-I

Плита (П5д-5-I, П7д-3-I, П10д-3-I,)

Стадия	Масса	Масштаб
РП	см. табл	–
Лист	Листов I	

Госстрой СССР РОСТОВСКИЙ ПРОМСТРОЙНИИПРОЕКТ

Формат А3

Взам.инв.№ | Подпись и дата | Инв.№ подл.

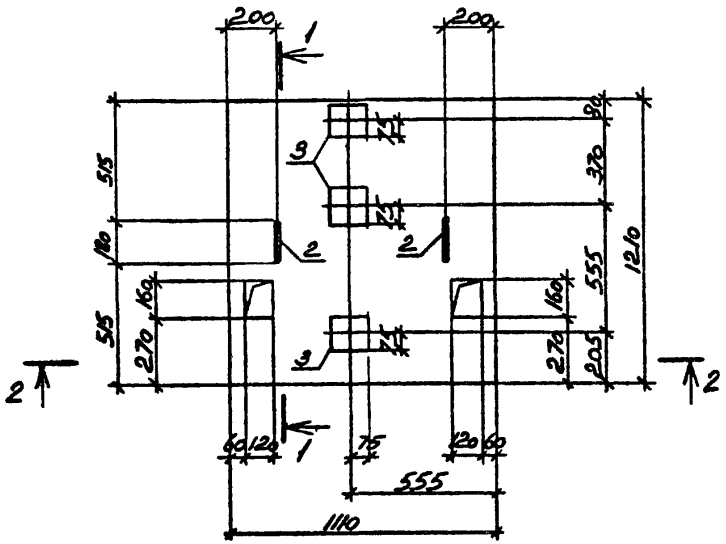

1 - 1



2 - 2

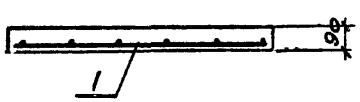

Формат	Зона	Поз.	Обозначение	Наименование	Кол.	Примечание
				Сборочные единицы		
А4		1	ТП904-1-78.87-КЖИ-С4	Сетка арматурная С11	1	
А4		2	ТП904-1-78.87КЖИ-МН3	Изделие закладное МН3	2	
		3	ЦМОО-15 вып.1	то же МН402-2	3	
				Материалы		
				Бетон класса В15	0,12	м³

Ведомость расхода стали на элемент, кг

Марка элемента	Изделия арматурные					Изделия закладные							Общий расход
	Арматура класса				Всего	Арматура класса				Прокат марки		Всего	
	A-I		A-III			A-I		A-III		ВСт3кп2			
	ГОСТ 5781-82					ГОСТ 5781-82				ГОСТ 103-76			
	⌀6	Итого	⌀14	Итого		⌀10	Итого	⌀8	Итого	δ=6	Итого		
П1	1.8	1.8	9.1	9.1	10.9	1.0	1.0	1.2	1.2	3.3	3.3	5.5	16.4

1. Плиту П1 выполнять в опалубке плиты П14-3 по серии 3.006.1-2/82 вып.1-2.
2. Защитный слой бетона для рабочей арматуры 15 мм.

Привязан

Инв. №

9701/6 28

Техник	Ванян	
Вед.инж.	Макарова	
Рук.гр.	Моргунов	
Гл.спец.	Осташевский	
Нач.ОСП-1	Садкьянц	
Н.контр.	Луценко	

ТП 904-1-78.87-КЖИ-П1

Плита П1

Стадия	Масса	Масштаб
РП	300	1:20
Лист	Листов 1	

Госстрой СССР
Ростовский Промстройниипроект

Формат А3

Инв.№подл. | Подпись и дата | Взам.инв.№

Типовой проект ТП 904-1-78.87-КЖИ Альбом 8

Формат	Зона	Поз.	Обозначение	Наименование	Кол.	Примечание
				Сборочные единицы		
А4		1	ТП904-1-78.87 -КЖИ-С4	Сетка арматурная С10	1	
А4		2	ТП904-1-78.87 -КЖИ-МН3	Изделие закладное МН3	2	
		3	1400-15 вып.1	То же МН402-2	6	
				Материалы		
				Бетон класса В15	0.16	$м^3$

Ведомость расхода стали на элемент, кг

Марка элемента	Изделия арматурные					Изделие закладные							Общий расход
	Арматура класса				Всего	Арматура класса				Прокат марки		Всего	
	А-I		А-III			А-I		А-III		Вст3кп2			
	ГОСТ 5781-82					ГОСТ 5781-82				ГОСТ 103-76			
	Ø6	Итого	Ø14	Итого		Ø10	Итого	Ø8	Итого	δ=6	Итого		
П2	2.4	2.4	11.9	11.9	14.3	1.0	1.0	2.4	2.4	6.6	6.6	10.0	24.3

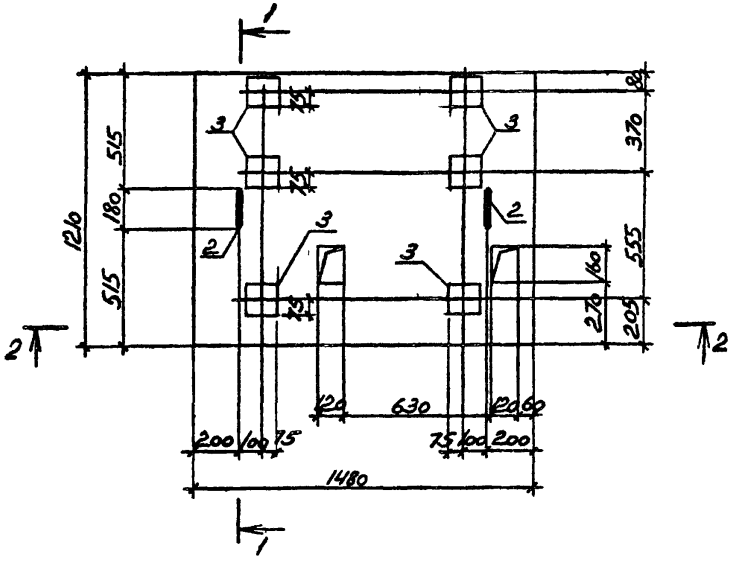

1-1



2-2



1. Плиту П2 выполнять в опалубке плиты П14-3 по серии 3.006.1-2/82 вып.1-2.
2. Защитный слой бетона для рабочей арматуры 15мм.

Привязан

Инв. №

9701/6 29

ТП 904-1-78.87-КЖИ-П2

Плита П2

Стадия	Масса	Масштаб
Р/Т	400	1:20

Лист | Листов /

Техник	Ванян	
Вед.инж.	Макарова	
Рук.гр.	Моргунов	
Гл.спец.	Осташевский	
Нач.ОСП-1	Саакьянц	
Н.контр.	Луценко	

Госстрой СССР Ростовский Промстройниипроект

Формат А3

Инв.№подл. | Подпись и дата | Взам.инв.№

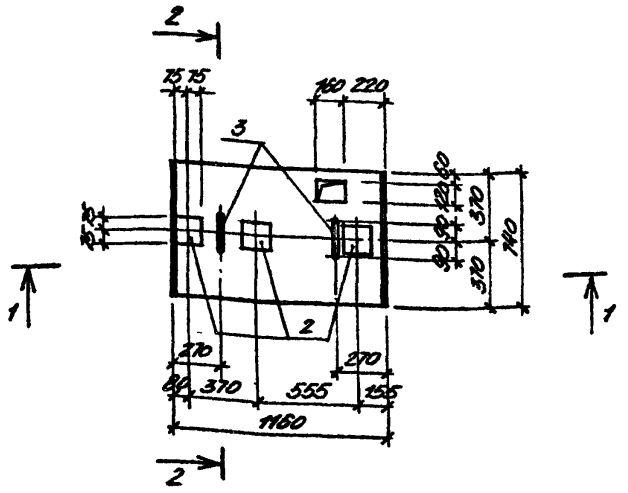

1-1

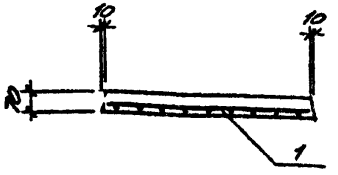

2-2

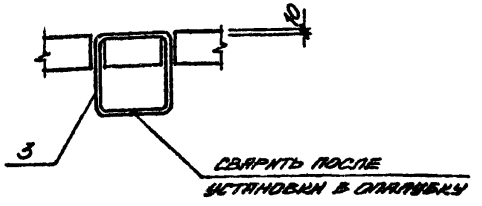

Формат	Зона	Поз.	Обозначение	Наименование	Кол.	Примечание
				Документация		
А4			ТП 904-1-78.87 КИИ-ТТ	Технические требования к изготовлению сборных железобетонных изделий		
				Сборочные единицы		
А4		1	ТП 904-1-78.87-КИИ-С7	Сетка арматурная С12	1	
		2	1.400-15 Вып.1	Изделие закладное МН402-2	2	
А4		3	ТП 904-1-78.87-КИИ-МН3	То же МН3	2	
				Материалы		
				Бетон класса В15	0,06	м³

1. Плиту П3 выполнять в опалубке плиты П 7g-3 серии 3.006.1-2/82 вып.1-2
2. Защитный слой бетона для рабочей арматуры 15 мм.

Ведомость расхода стали на элемент, кг

Марка элемента	Изделия арматурные					Изделия закладные							Общий расход
	Арматура класса				всего	Арматура класса				Прокат марки		всего	
	AI		AIII			AI		AIII		Вст3кп2			
	ГОСТ 5781-82					ГОСТ 5781-82				ГОСТ 19903-74			
	ф6	Итого	ф14	Итого		ф10	Итого	ф8	Итого	5=6	Итого		
П3	0.8	0.8	5.4	5.4	6.2	1.0	1.0	0.8	0.8	2.2	2.2	4.0	10.2

Сттехн	Растеряева	
Стинж	Толмачёва	
Веднж	Макарова	
Рук.гр	Моргунов	
Глспец	Осташевский	
Начотд	Саакьянц	
Нконтр	Луценко	

9701/6 30

Привязан

Инв. №

ТП 904-1-78.87 -КИИ-П3

Плита П3

Стадия	Масса	Масштаб
РП	150	-
Лист	Листов 1	

Госстрой СССР РОСТОВСКИЙ ПРОМСТРОЙНИИПРОЕКТ

Формат А3

Инв.№подл. | Подпись и дата | Взам.инв.№

Типовой проект 904-1-78.87-КЖИ Альбом 6

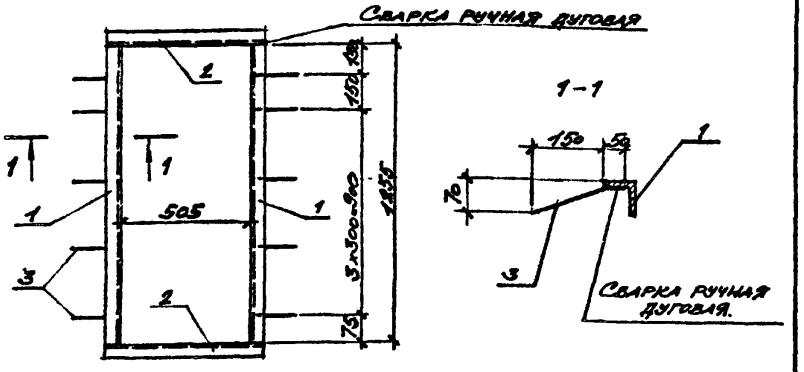

Формат	Зона	Поз.	Обозначение	Наименование	Кол.	Примечан.
				Документация		
А4			ТП904-1-78.87-КЖИ-ТТ	Технические требования к изготовлению арматурных и закладных изделий		
				Детали		
Б.4		1		Уголок Б-63×63×5 ГОСТ 8509-72 / ВСТ3кп2 ГОСТ 535-79	2	6.04 кг
Б.4		2		Уголок Б-63×63×5 ГОСТ 8509-72 / ВСТ3кп2 ГОСТ 535-79	2	3.04 кг
Б.4		3		⌀8 А III ГОСТ 5781-82, l=200	10	0.08 кг

9701/6

Арх	Кабанова		
Вединж	Горская		
Рук.гр	Бескоровайный		
Гл.спец	Осташевский		
НачОСП	Саакьянц		
Нконтр	Луценко		

ТП904-I-78.87-КЖИ-РСI

Рамка стальная РСI

Стадия	Масса	Масштаб
РП	190	

Лист | Листов 1

Госстрой СССР
РОСТОВСКИЙ
ПРОМСТРОЙНИИПРОЕКТ

ФОРМАТ А4

Взам.инв.№ | Подпись и дата | Инв.№подл.

Типовой проект 904-1-78.87-КЖИ Альбом 6

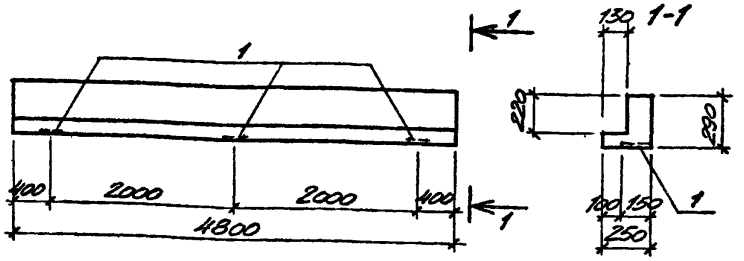

Формат	Зона	Поз.	Обозначение	Наименование	Кол.	Примечание
				Сборочные единицы		
			ГОСТ 948-84	Перемычка 1ПГ-48-6	1	
		1	1.400-15 Вып 1	Изделие закладное МН107-2	3	

Ведомость расхода стали на дополнительные закладные изделия, кг

Марка элемента	Изделия закладные											Всего
	Арматура класса					Прокат марки						
	А III					ВСт3 кп2						
	ГОСТ 5781-82					ГОСТ 19903-74						
	⌀8				Итого	δ=6					Итого	
1ПГ48-8-1	1.2				1.2	2.7					2.7	3.9

Привязан

Инв. №

9701/6 31

Инж.	Гудков		
Вединж	Макарова		
Рук.гр	Моргунов		
Гл.спец	Осташевский		
НачОСП	Саакьянц		
Нконтр	Коротенко		

ТП 904-I-78.87 -КЖИ-IПГ48-8-I

Перемычка IПГ48-8-I

Стадия	Масса	Масштаб
РП	530	–

Лист | Листов 1

Госстрой СССР
РОСТОВСКИЙ
ПРОМСТРОЙНИИПРОЕКТ

ФОРМАТ А4

Взам.инв.№ | Подпись и дата | Инв.№подл.

Типовой проект 904-1-78.87-КЖИ Альбом 6

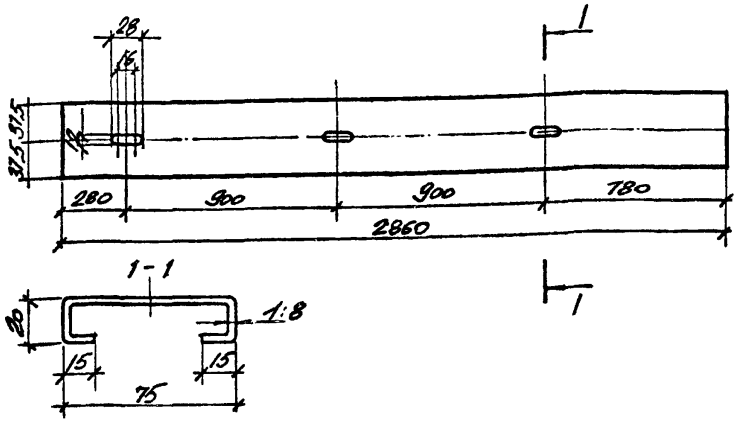

Формат	Зона	Поз.	Обозначение	Наименование	Кол.	Примечание
				ДЕТАЛИ		
Б,4		1		Лист 1,8×145×2860 ГОСТ 19903-74 / 4-III-Н-10КП 16523-70	1	

Привязан

Инв. №

9701/6

ТП 904-I-78.87-КЖИ-НI

Нащельник НI

Стадия	Масса	Масштаб
РП	5,9 кг	

Лист | Листов /

Госстрой СССР
РОСТОВСКИЙ
ПРОМСТРОЙНИИПРОЕКТ

Инж.	Кабанова	
Вединж	Горская	
Рук.гр	Бескорсвайный	
Глспец	Осташевский	
НачОСП	Саакьянц	
Нконтр	Луценко	

Взам.инв.№ | Подпись и дата | Инв.№подл.

Типовой проект 904-1-78.87-КЖИ Альбом 6

1. Сварные швы выполнять электродами типа 942 по ГОСТ 9467-75.

2. Материал конструкций (прокат) по ГОСТ 380-71.*

3. Закладные изделия, сетки, каркасы изготавливать в соответствии с ГОСТ 10922-75„ Арматурные изделия и закладные детали сварные для железобетонных конструкций. Технические требования и методы испытаний" и ГОСТ 14098-85„ Соединения сварные арматуры и закладных изделий железобетонных конструкций. Типы, конструкция и размеры.

4. Стальные закладные изделия железобетонных конструкций должны быть защищены от коррозии:

- в колоннах, стропильных балках, стеновых панелях, и плитах покрытия горячим цинкованием толщиной 50-60мкм;
- в остальных железобетонных конструкциях лакокрасочным покрытием, согласно общих указаний на ТП 904-1-78.87-АР-2.

Привязан

Инв. №

9701/6

32

ТП 904-I-78.87 -КЖИ-ТТ

Сттехн	Растеряева	
Вединж	Макарова	
Рук.гр	Моргунов	
Глспец	Осташевский	
Начотд	Саакьянц	
Нконтр	Коротенко	

Технические требования к изготовлению арматурных и закладных изделий.

Стадия	Лист	Листов
РП		I

Госстрой СССР
РОСТОВСКИЙ
ПРОМСТРОЙНИИПРОЕКТ

Взам.инв.№ | Подпись и дата | Инв.№подл.

ФОРМАТ А4

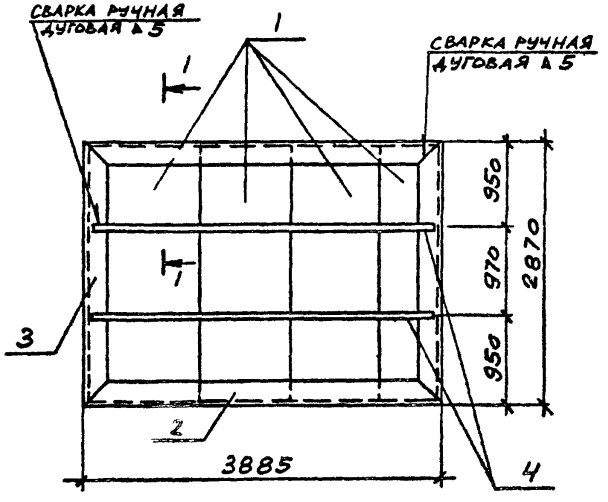

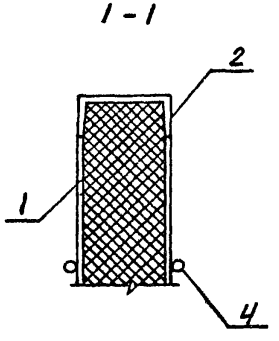

ФОРМАТ	ЗОНА	ПОЗ.	ОБОЗНАЧЕНИЕ	НАИМЕНОВАНИЕ	КОЛ.	ПРИМЕЧАНИЕ
				Сборочные единицы		
		1	1.432.2-17 вып.1	Панель 1ПТС298.1016.91-С08	4	58.5кг
				Швеллер 10 ГОСТ 8240-72 / ВСТ3кп2 ГОСТ 535-79		
Б.ч		2		ℓ = 3885	2	33.4кг
Б.ч		3		ℓ = 2870	2	24.7кг
Б.ч		4		⌀20 AI ГОСТ 5781-82 ℓ=3880	4	9.6кг

Привязан

Инв. №

9701/6 33

Сттехн	Растеряева		
Веднж	Макарова		
Рук.гр	Моргунов		
Глспец	Осташевский		
Начотд	Саакьянц		
Нконтр	Коротенко		

ТП 904-1-78.87 -КЖИ-ЩИ

Щит ЩИ

Стадия	Масса	Масштаб
РП	388,6	-
Лист	Листов 1	

Госстрой СССР РОСТОВСКИЙ ПРОМСТРОЙНИИПРОЕКТ

ФОРМАТ А3

Инв.№подл. | Подпись и дата | Взам.инв.№

Типовой проект ТП 904-1-78.87 -КЖИ Альбом 6

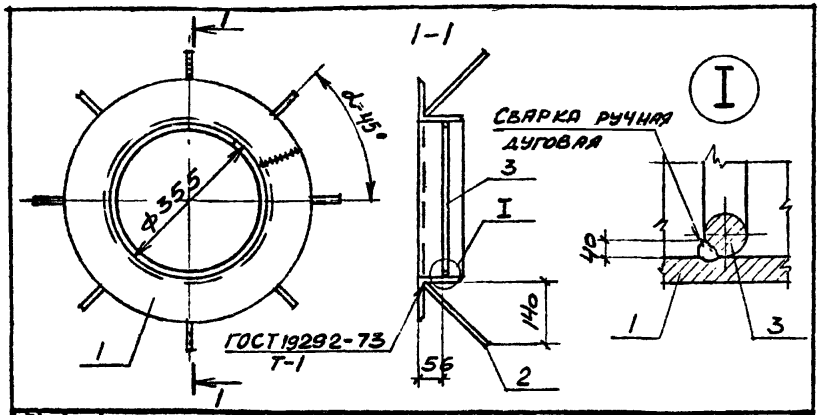

Формат	Зона	Поз.	Обозначение	Наименование	Кол.	Примечание
				Документация		
А4			ТП 904-1- -КЖИ-ТТ	Технические требования к изготовлению арматурных и закладных изделий.		
				Детали		
Б.Ч		1		Уголок Б-90х90х6 ГОСТ 8509-72 ВСт3пс6-1 ТУ 14-1-3093-80 ℓ=1270	1	10.6 кг
Б.Ч		2		ф8А III ГОСТ 5781-82 ℓ=200	8	0,08 кг
Б.Ч		3		ф10А I ГОСТ 5781-82 ℓ=1100	1	0.7 кг

Привязан

Инв. №

9701/6

Ст. инж.	Толмачева		
Вед. инж.	Макарова		
Рук. гр	Моргунов		
Гл. спец.	Осташевский		
Нач. ОСП	Саакьянц		
Н. контр	Луценко		

ТП 904-1-78.87-КЖИ-МН1

Изделие закладное МН1

Стадия	Масса	Масштаб
РП	11.9	—
Лист	Листов 1	

ГОССТРОЙ СССР РОСТОВСКИЙ ПРОМСТРОЙНИИПРОЕКТ

Формат А4

Инв. № подл. | Подпись и дата | Взам. инв. №

Типовой проект ТП 904-1-78.87 -КЖИ Альбом 6

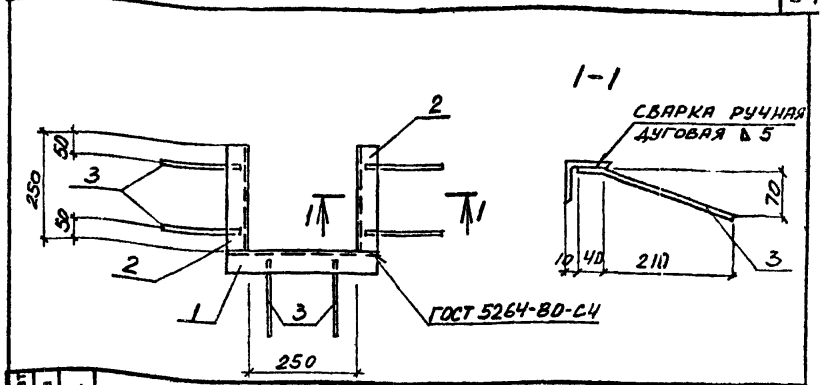

Формат	Зона	Поз.	Обозначение	Наименование	Кол.	Примечание
				Документация		
А4			ТП 904-1-78.87-КЖИ-ТТ	Технические требования к изготовлению арматурных и закладных изделий		
				Детали		
				Уголок Б-50х50х5 ГОСТ 8509-72 ВСт3кп2 ГОСТ 535-79		
Б.Ч		1		ℓ=350	1	1,3 кг
Б.Ч		2		ℓ=250	2	0,9 кг
Б.Ч		3		ф8А III ГОСТ 5781-82 ℓ=250	6	0,1 кг

Привязан

Инв. №

9701/6 34

Ст. техник	Растеряева		
Вед. инж.	Макарова		
Рук. гр.	Моргунов		
Гл. спец	Осташевский		
Нач. ОСП	Саакьянц		
Н. контр	Луценко		

ТП 904-1-78.87-КЖИ-МН2

Изделие закладное МН2

Стадия	Масса	Масштаб
РП	3.7	—
Лист	Листов 1	

ГОССТРОЙ СССР РОСТОВСКИЙ ПРОМСТРОЙНИИПРОЕКТ

Формат А4

Инв. № подл. | Подпись и дата | Взам. инв. №

Типовой проект ТП 904-1-78.87-КЖИ Альбом 6

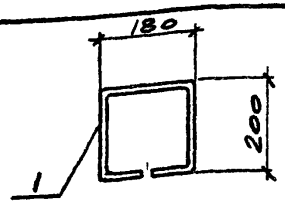

Формат	Зона	Поз.	Обозначение	Наименование	Кол.	Примечание
				Детали		
		1		ф10 AI ГОСТ 5781-82 ℓ=760	1	0.5 кг

Привязан

Инв. №

9701/6

ТП 904-1-78.87-КЖИ-МН3

Изделие закладное МН3

Стадия	Масса	Масштаб	
РП	0.5	1:10	
Лист	Листов 1		

Ст. техник	Растеряева	
Вед. инж.	Макарова	
Рук. гр.	Моргунов	
Гл. спец.	Осташевский	
Нач. ОСП-1	Саакьянц	
Н. контр.	Луценко	

Госстрой СССР
РОСТОВСКИЙ ПРОМСТРОЙНИИПРОЕКТ

Формат А4

Инв. № подл. | Подпись и дата | Взам. инв. №

Типовой проект ТП 904-1-78.87-КЖИ Альбом 6

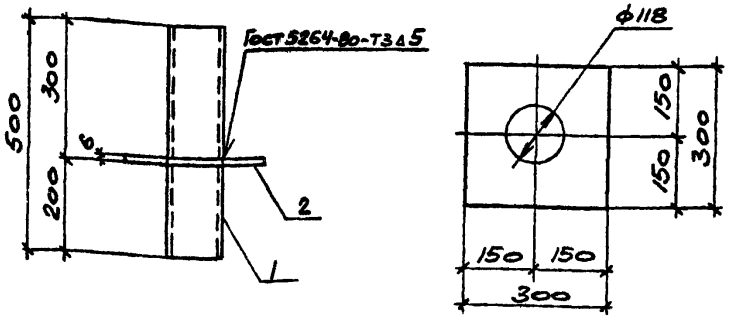

Формат	Зона	Поз.	Обозначение	Наименование	Кол.	Примечание
				Документация		
А4			ТП 904-1-78.87-КЖИ-ТТ	Технические требования		
				к изготовлению арматурных		
				и закладных изделий		
				Детали		
Б.Ч		1		труба 100×4.5 ГОСТ 3262-75* ℓ=500	1	6.1 кг
Б.Ч		2		лист Б-ПН-6×300×300 ГОСТ 19903-74* Вст3кп2 ГОСТ 14637-79	1	4.2 кг

Привязан

Инв. №

9701/6 35

ТП 904-1-78.87-КЖИ-МС1

Изделие соединительное МС1

Стадия	Масса	Масштаб	
РП	10.3	1:10	
Лист	Листов 1		

Ст. техник	Растеряева	
Вед. инж.	Макарова	
Рук. гр.	Моргунов	
Гл. спец.	Осташевский	
Нач. ОСП-1	Саакьянц	
Н. контр.	Луценко	

Госстрой СССР
РОСТОВСКИЙ ПРОМСТРОЙНИИПРОЕКТ

Формат А4

Инв. № подл. | Подпись и дата | Взам. инв. №

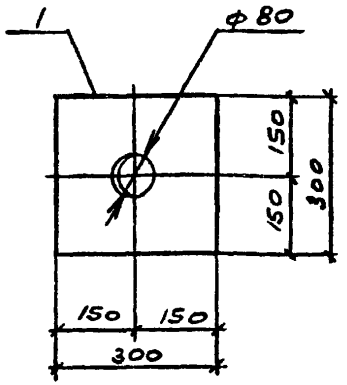

Формат	Зона	Поз.	Обозначение	Наименование	Кол.	Примечание
				Документация		
А4			ТП 904-1-78.87-КЖИ-ТТ	Технические требования		
				к изготовлению арматурных		
				и закладных изделий		
				Детали		
Б.4		1		лист Б-ПН-30 ГОСТ 19903-74* / Сталь 20 ГОСТ 1577-81	1	21.2 кг

Привязан

Инв. №

9701/6

ТП 904-1-78.87-КЖИ-МН5

Изделие закладное МН5

Стадия	Масса	Масштаб
РП	21.2	1:10
Лист	Листов 1	

Госстрой СССР
РОСТОВСКИЙ ПРОМСТРОЙНИИПРОЕКТ

Инженер	Андреева	
Вед. инж.	Макарова	
Рук. гр.	Моргунов	
Гл. спец.	Осташевский	
Нач. осп-1	Саакьянц	
Н. контр.	Луценко	

Инв. № подл. | Подпись и дата | Взам. инв. №

Формат А4

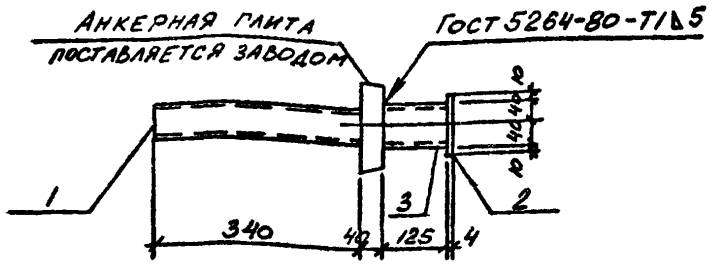

Формат	Зона	Поз.	Обозначение	Наименование	Кол.	Примечание
				Документация		
А4			ТП 904-1-78.87-КЖИ-ТТ	Технические требования		
				к изготовлению арматурных		
				и закладных изделий		
				Детали		
Б.4		1		Труба 65×3.2 ГОСТ 3262-75* ℓ=390	1	1.9 кг
Б.4		2		лист Б-ПН-4×100×100 ГОСТ 19903-74* / Вст3сп2 ГОСТ 14637-79	1	0.3 кг
Б.4		3		гн. проф. 80×80×3 ТУ36-2287-80 / Вст3сп ГОСТ 16523-70 ℓ=125	1	0.7 кг

Привязан

Инв. №

9701/6 35

ТП 904-1-78.87-КЖИ-МН4

Изделие закладное МН4

Стадия	Масса	Масштаб
РП	2.9	1:10
Лист	Листов 1	

Госстрой СССР
РОСТОВСКИЙ ПРОМСТРОЙНИИПРОЕКТ

Инженер	Андреева	
Вед. инж.	Макарова	
Рук. гр.	Моргунов	
Гл. спец.	Осташевский	
Нач. осп-1	Саакьянц	
Н. контр.	Луценко	

Инв. № подл. | Подпись и дата | Взам. инв. №

Формат А4

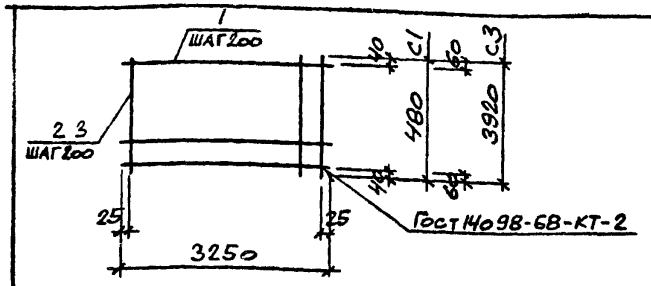

Марка	Масса кг
С1	3.3
С3	22.5

Формат	Зона	Поз.	Обозначение	Наименование	Кол.	Примечание
				Документация		
А4			ТП 904-1-78.87-КЖИ-ТТ	Технические требования		
				к изготовлению арматурных		
				и закладных изделий		
				С1		
				Детали		
Г.Ч		1		ф6 AIII Гост 5781-82 ℓ=3250	3	0.7кг
Б.Ч		2		ф5 Вр-I Гост 6727-80 ℓ=480	17	0.07кг
				С3		
				Детали		
Б.Ч		1		ф6 AIII Гост 5781-82 ℓ=3250	20	0.7кг
Б.Ч		3		ф5 Вр-I Гост 6727-80 ℓ=3920	17	0.5кг

Привязан

Инв. №

9701/6

Сттехн	Растеряева		
Вединж	Макарова		
Рук.гр	Моргунов		
Гл.спец	Осташевский		
Нач.отд	Саакьянц		
Н.контр	Коротенко		

ТП 904-1-78.87 -КЖИ-С1

Сетка арматурная
(С1, С3)

Стадия	Масса	Масштаб
РП	см. табл.	-
Лист	Листов 1	

Госстрой СССР
РОСТОВСКИЙ
ПРОМСТРОЙНИИПРОЕКТ

Формат А4

Инв. № подл. | Подпись и дата | Взам. инв. №

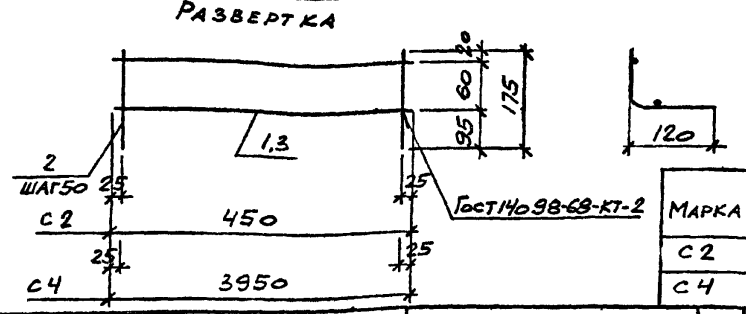

Марка	Масса кг
С2	0.3
С4	2.6

Формат	Зона	Поз.	Обозначение	Наименование	Кол.	Примечание
				Документация		
А4			ТП 904-1-78.87-КЖИ-ТТ	Технические требования		
				к изготовлению арматурных		
				и закладных изделий		
				С2		
				Детали		
Б.Ч		1		ф5 Вр I Гост 6727-80 ℓ=450	2	0.06кг
Б.Ч		2		ф5 Вр I Гост 6727-80 ℓ=175	9	0.02кг
				С4		
				Детали		
Б.Ч		1		ф5 Вр I Гост 6727-80 ℓ=3950	2	0.5кг
Б.Ч		3		ф5 Вр I Гост 6727-80 ℓ=175	79	0.02кг

Привязан

Инв. №

9701/6 37

Сттехн	Растеряева		
Вединж	Макарова		
Рук.гр	Моргунов		
Гл.спец	Осташевский		
Нач.отд	Саакьянц		
Н.контр	Коротенко		

ТП 904-1-78.87 -КЖИ-С2

Сетка арматурная
(С2, С4)

Стадия	Масса	Масштаб
РП	см. табл.	-
Лист	Листов 1	

Госстрой СССР
РОСТОВСКИЙ
ПРОМСТРОЙНИИПРОЕКТ

Формат А4

Инв. № подл. | Подпись и дата | Взам. инв. №

Типовой проект ТП 904-1-78.87 -КЖИ Альбом 6

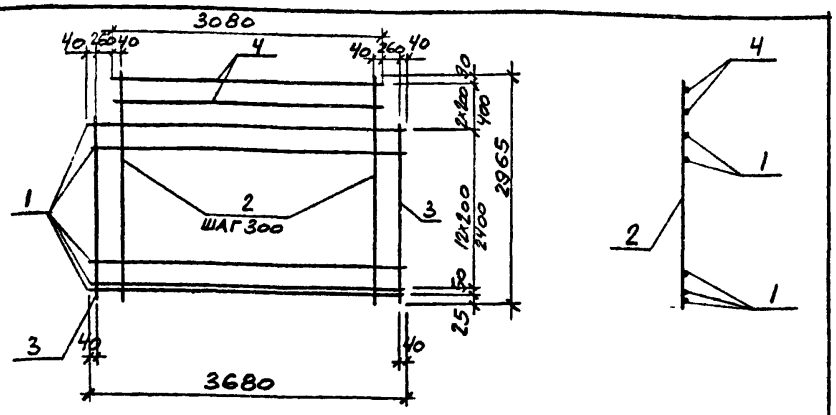

ФОРМАТ	ЗОНА	ПОЗ.	ОБОЗНАЧЕНИЕ	НАИМЕНОВАНИЕ	КОЛ.	ПРИМЕЧАНИЕ
				ДОКУМЕНТАЦИЯ		
А4			ТП 904-1-78.87-КЖИ-ТТ	ТЕХНИЧЕСКИЕ ТРЕБОВАНИЯ		
				К ИЗГОТОВЛЕНИЮ АРМАТУРНЫХ		
				И ЗАКЛАДНЫХ ИЗДЕЛИЙ		
				ДЕТАЛИ		
Б.4		1		4Вр I ГОСТ 6727-80 l=3680	14	0.4 кг
Б.4		2		5Вр I ГОСТ 6727-80 l=2965	13	0.4 кг
Б.4		3		5Вр I ГОСТ 6727-80 l=2665	2	0.4 кг
Б.4		4		4Вр I ГОСТ 6727-80 l=3080	2	0.3 кг

Привязан

Инв. №

9701/6

Взам.инв.№ | Подпись и дата | Инв.№подл.

ТП 904-I-78.87 -КЖИ-С5

Сетка арматурная С5

Стадия	Масса	Масштаб
РП	I2,2	-

Лист | Листов I

Сттехн Растеряева
Ведин Макарова
Рук.гр Моргунов
Глспец Осташевский
Начотд Саакьянц
Нконтр Луценко

Госстрой СССР
РОСТОВСКИЙ
ПРОМСТРОЙНИИПРОЕКТ

ФОРМАТ А4

Типовой проект 904-1-78.87 -КЖИ Альбом 6

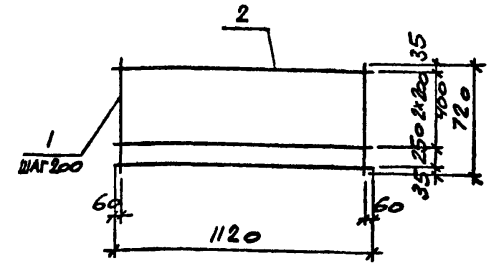

ФОРМАТ	ЗОНА	ПОЗ	ОБОЗНАЧЕНИЕ	НАИМЕНОВАНИЕ	КОЛ	ПРИМЕЧАНИЕ
				ДОКУМЕНТАЦИЯ		
А4			ТП 904-1-78.87-КЖИ-ТТ	ТЕХНИЧЕСКИЕ ТРЕБОВАНИЯ		
				К ИЗГОТОВЛЕНИЮ АРМАТУРНЫХ		
				И ЗАКЛАДНЫХ ИЗДЕЛИЙ		
				ДЕТАЛИ		
Б.4		1		ф14А III ГОСТ 5781-82 l=720	6	0.9 кг
Б.4		2		ф6А-I ГОСТ 5781-82 l=1120	4	0.2 кг

Привязан

Инв. №

9701/6 38

Взам.инв.№ | Подпись и дата | Инв.№подл.

ТП 904-I-78.87 -КЖИ-СI2

Сетка арматурная СI2

Стадия	Масса	Масштаб
РП	6,2	-

Лист | Листов I

Сттехн Растеряева
Стинж Толмачёва
Ведин Макарова
Рук.гр Моргунов
Глспец Осташевский
Начотд Саакьянц
Нконтр Луценко

Госстрой СССР
РОСТОВСКИЙ
ПРОМСТРОЙНИИПРОЕКТ

ФОРМАТ А4

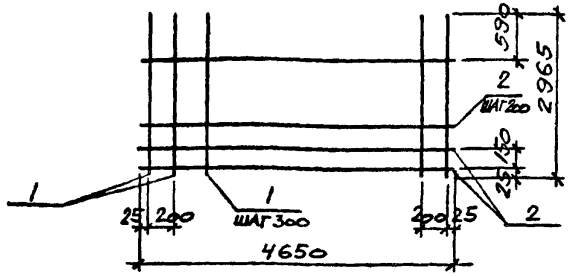

ФОРМАТ	ЗОНА	ПОЗ.	ОБОЗНАЧЕНИЕ	НАИМЕНОВАНИЕ	КОЛ.	ПРИМЕЧАНИЕ
				Документация		
АЧ			ТП 904-1-78.87-КЖИ-ТТ	Технические требования		
				к изготовлению арматурных		
				и закладных изделий		
				Детали		
БЧ		1		ф5Вр I Гост6727-80 ℓ=2965	17	0.4кг
БЧ		2		ф4Вр I Гост6727-80 ℓ=4650	13	0.5кг

Привязан

Инв. №

9701/6

ТП 904-I-78.87 -КЖИ-С6

Сттехн	Растеряева		
Стинж	Толмачёва		
Веднж	Макарова		
Рук.гр	Моргунов		
Гдспец	Осташевский		
Начотд	Саакьянц		
Нконтр	Луценко		

Сетка арматурная С6

Стадия	Масса	Масштаб
РП	13,3	—
Лист	Листов 1	

Госстрой СССР РОСТОВСКИЙ ПРОМСТРОЙНИИПРОЕКТ

Формат А4

Взам.инв.№ | Подпись и дата | Инв.№подл.

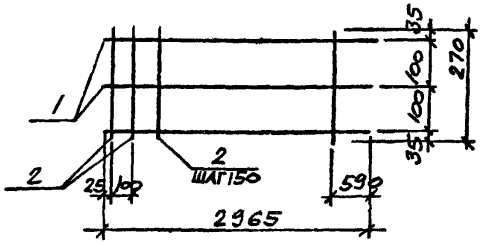

ФОРМАТ	ЗОНА	ПОЗ.	ОБОЗНАЧЕНИЕ	НАИМЕНОВАНИЕ	КОЛ.	ПРИМЕЧАНИЕ
				Документация		
АЧ			ТП 904-1-78.87-КЖИ-ТТ	Технические требования		
				к изготовлению арматурных		
				и закладных изделий		
				Детали		
БЧ		1		ф6А III Гост5781-82 ℓ=2965	3	0.7кг
БЧ		2		ф3Вр I Гост5781-82 ℓ=270	17	0.01кг

Привязан

Инв. №

9701/6 39

ТП 904-I-78.87-КЖИ-С7

Сттехн	Растеряева		
Стинж	Толмачёва		
Веднж	Макарова		
Рук.гр	Моргунов		
Гдспец	Осташевский		
Начотд	Саакьянц		
Нконтр	Луценко		

Сетка арматурная С7

Стадия	Масса	Масштаб
РП	2,3	—
Лист	Листов 1	

Госстрой СССР РОСТОВСКИЙ ПРОМСТРОЙНИИПРОЕКТ

Формат А4

Взам.инв.№ | Подпись и дата | Инв.№подл.

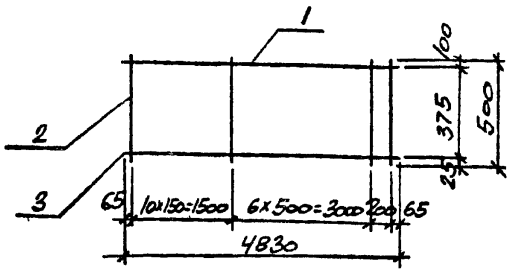

Формат	Зона	Поз.	Обозначение	Наименование	Кол.	Примечание
				Документация		
ДУ			ТП 904-1-78.87-КЖИ-ТТ	Технические требования		
				к изготовлению арматурных		
				изделий.		
				Детали		
Б.Ч		1		ф10А III ГОСТ 5781-82 l=4830	1	2.9 кг
Б.Ч		2		ф5Вр I ГОСТ 6727-80 l=500	18	0.07 кг
Б.Ч		3		ф18А III ГОСТ 5781-82 l=4830	1	9.7 кг

Привязан

Инв. №

9701/6

Взам.инв.№ | Подпись и дата | Инв.№подл.

Сттехн	Растеряева	
Стинж	Толмачёва	
Веднж	Макарова	
Рук.гр	Моргунов	
Глспец	Осташевский	
Начотд	Саакьянц	
Нконтр	Луценко	

ТП 904-I-78.87 2-КЖИ-С8

Сетка арматурная С8

Стадия	Масса	Масштаб
РП	13,8	—
Лист	Листов I	

Госстрой СССР РОСТОВСКИЙ ПРОМСТРОЙНИИПРОЕКТ

Формат А4

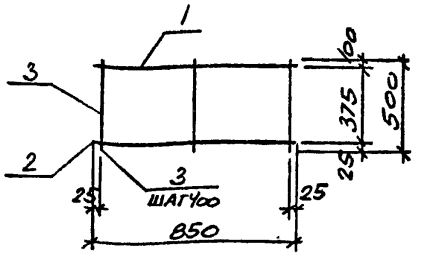

Формат	Зона	Поз.	Обозначение	Наименование	Кол.	Примечание
				Документация		
ДУ			ТП 904-1-78.87-КЖИ-ТТ	Технические требования		
				к изготовлению арматурных		
				изделий		
				Детали		
Б.Ч		1		ф10А III ГОСТ 5781-82 l=850	1	0.5 кг
Б.Ч		2		ф18А III ГОСТ 5781-82 l=850	1	1.7 кг
Б.Ч		3		ф5Вр I ГОСТ 6727-80 l=500	3	0.07 кг

Привязан

Инв. №

9701/6 40

Взам.инв.№ | Подпись и дата | Инв.№подл.

Сттехн	Растеряева	
Стинж	Толмачёва	
Веднж	Макарова	
Рук.гр	Моргунов	
Глспец	Осташевский	
Начотд	Саакьянц	
Нконтр	Луценко	

ТП 904-I-78.87 -КЖИ-С9

Сетка арматурная С9

Стадия	Масса	Масштаб
РП	2,4	—
Лист	Листов I	

Госстрой СССР РОСТОВСКИЙ ПРОМСТРОЙНИИПРОЕКТ

Формат А4

Типовой проект ТП 904-1-78.87-КЖИ Альбом 6

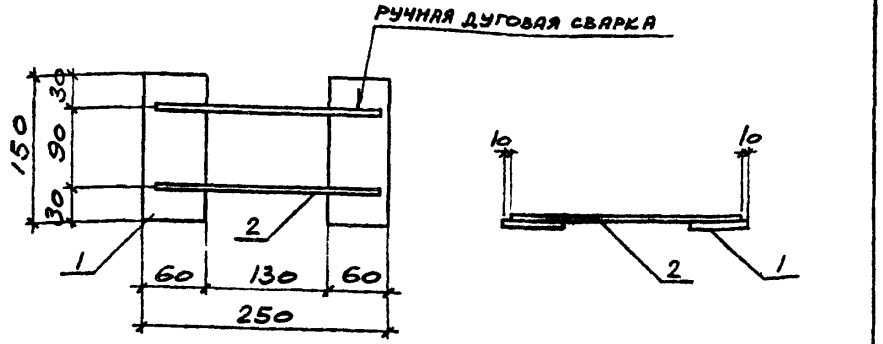

Формат	Зона	Поз.	Обозначение	Наименование	Кол.	Примечание
				Документация		
А4			ТП 904-1-78.87-КЖИ-ТТ	Технические требования		
				к изготовлению арматурных		
				и закладных изделий		
				Детали		
Б.Ч		1		лист $\frac{Б\text{-}ПН\text{-}1 ox\ 60 x 15 c\ ГОСТ\ 19903\text{-}74}{ВСт3кп2\ ГОСТ\ 14637\text{-}79}$	2	0.7 кг
Б.Ч		2		ф16 А I ГОСТ 5781-82 ℓ = 230	2	0.4 кг

Привязан

Инв №

9701/6

ТП 904-1-78.87 -КЖИ-МС2

Изделие соединительное МС2

Стадия	Масса	Масштаб
РП	2.2	1:5
Лист	Листов 1	

ГОССТРОЙ СССР РОСТОВСКИЙ ПРОМСТРОЙНИИПРОЕКТ

Гл.техник	Растеряева	
Вед.инж.	Макарова	
Рук.гр	Моргунов	
Гл.спец.	Осташевский	
Нач.отд.	Саакьянц	
Н.контр.	Луценко	

Инв.№ подл. | Подпись и дата | Взам.инв.№

Формат А4

Типовой проект 904-1-78.87-КЖИ Альбом 6

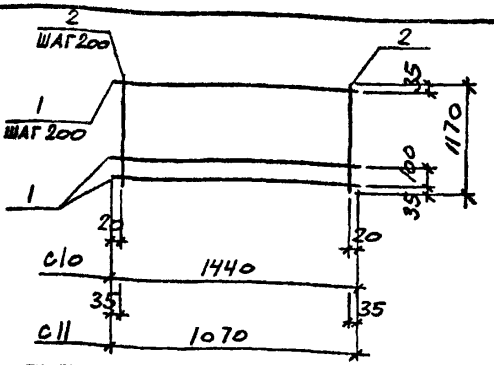

Марка элемента	Масса кг
С10	14.3
С11	10.9

Формат	Зона	Поз	Обозначение	Наименование	Кол.	Примечание
				Документация		
А4			ТП 904-1-78.87 КЖИ-ТТ	Технические требования		
				к изготовлению арматурных		
				и закладных изделий		
				С10		
				Детали		
Б.Ч		1		ф14 А III ГОСТ 5781-82 ℓ=1440	7	1.7 кг
Б.Ч		2		ф6 А I ГОСТ 5781-82 ℓ=1170	8	0.3 кг
				С11		
				Детали		
Б.Ч		1		ф14 А III ГОСТ 5781-82 ℓ=1070	7	1.3 кг
Б.Ч		2		ф6 А I ГОСТ 5781-82 ℓ=1170	6	0.3 кг

Привязан

Инв. №

9701/6 41

ТП 904-1-78.87 -КЖИ-С10

Сетка арматурная (С10-С11)

Стадия	Масса	Масштаб
РП	см. табл	-
Лист	Листов 1	

ГОССТРОЙ СССР РОСТОВСКИЙ ПРОМСТРОЙНИИПРОЕКТ

Сттехн	Растеряева	
Стинж	Толмачёва	
Веднж	Макарова	
Рук.гр	Моргунов	
Глспец	Осташевский	
Начотд	Саакьянц	
Нконтр	Луценко	

Инв.№ подл. | Подпись и дата | Взам.инв.№

Формат А4

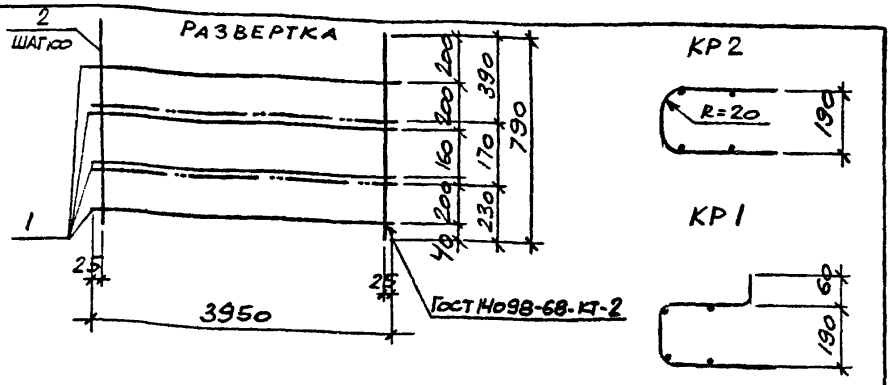

ФОРМАТ	ЗОНА	ПОЗ.	ОБОЗНАЧЕНИЕ	НАИМЕНОВАНИЕ	КОЛ.	ПРИМЕЧАНИЕ
				Документация		
			ТП 904-1-78.87-КЖИ-ТТ	Технические требования		
				к изготовлению арматурных		
				и закладных изделий		
				КР1, КР2		
				Детали		
БЧ		1		А-III-6 ГОСТ 5781-82 ℓ=3950	4	0.9 кг
БЧ		2		А-III-6 ГОСТ 5781-82 ℓ=790	40	0.2 кг

Привязан

Инв. №

9701/6

ТП 904-1-78.87 -КЖИ-КР1

Каркас плоский
(КР1, КР2)

Стадия	Масса	Масштаб
РП		-
Лист	Листов 1	

Госстрой СССР
РОСТОВСКИЙ
ПРОМСТРОЙНИИПРОЕКТ

Сттехн	Растеряева	
Веднж	Макарова	
Рук.гр	Моргунов	
Глспец	Осташевский	
Начотд	Саакьянц	
Яконтр	Коротенко	

Взам.инв.№ | Подпись и дата | Инв.№ подл.

ФОРМАТ А4

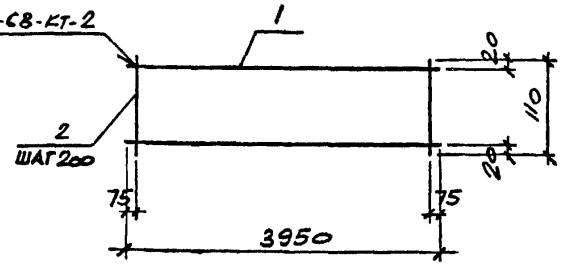

ФОРМАТ	ЗОНА	ПОЗ.	ОБОЗНАЧЕНИЕ	НАИМЕНОВАНИЕ	КОЛ	ПРИМЕЧАНИЕ
				Документация		
			ТП 904-1-78.87-КЖИ-ТТ	Технические требования		
				к изготовлению арматурных		
				и закладных изделий		
				Детали		
БЧ		1		А-III-16 ГОСТ 5781-82 ℓ=3950	2	6.2 кг
БЧ		2		А-III-6 ГОСТ 5781-82 ℓ=110	20	0.02 кг

Привязан

Инв. №

9701/6 42

ТП 904-1-78.87 -КЖИ-КР3

Каркас плоский
КР3

Стадия	Масса	Масштаб
РП	12,8	-
Лист	Листов 1	

Госстрой СССР
РОСТОВСКИЙ
ПРОМСТРОЙНИИПРОЕКТ

Сттехн	Растеряева	
Веднж	Макарова	
Рук.гр	Моргунов	
Глспец	Осташевский	
Начотд	Саакьянц	
Яконтр	Коротенко	

Взам инв № | Подпись и дата | Инв.№ подл.

ФОРМАТ А4

Типовой проект 904-1-78.87-КЖИ Альбом 6

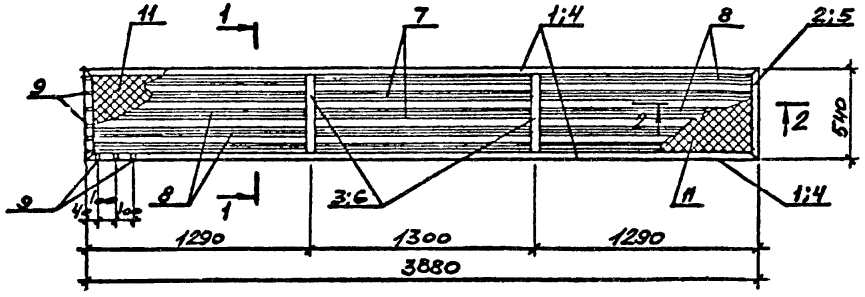

1-1

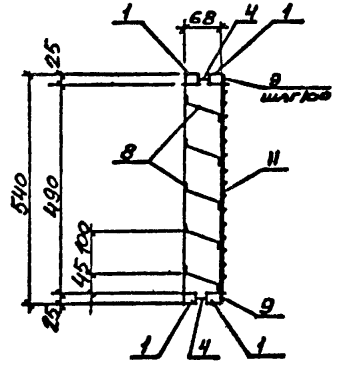

2-2

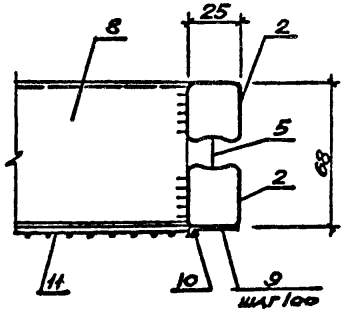

Формат	Зона	Поз.	Обозначение	Наименование	Кол.	Примечание
				ДОКУМЕНТАЦИЯ		
А4			ТП 904-1- -КЖИ-ТТ2	Технические требования к изготовлению арматурных и закладных изделий.		
				ДЕТАЛИ		
Б.4		1		Труба 28×25×1,5 ГОСТ 8645-68 / В10 ГОСТ 13663-68 ℓ=3880	4	7,3
Б.4		2		Труба 28×25×1,5 ГОСТ 8645-68 / В10 ГОСТ 13663-68 ℓ=540	4	1,01
Б.4		3		Труба 28×25×1,5 ГОСТ 8645-68 / В10 ГОСТ 13663-68 ℓ=490	4	0,9
Б.4		4		Лист 1.8 ГОСТ 19903-74 / ВСт3кп2 ГОСТ 14637-79 14×3880	2	0,8
Б.4		5		Лист 1.8 ГОСТ 19903-74 / ВСт3кп2 ГОСТ 14637-79 14×540	2	0,11
Б.4		6		Лист 1.8 ГОСТ 19903-74 / ВСт3кп2 ГОСТ 14637-79 14×490	2	0,01
Б.4		7		Лист 1.8 ГОСТ 19903-74 / ВСт3кп2 ГОСТ 14637-79 110×1275	5	2,0
Б.4		8		Лист 1.8 ГОСТ 19903-74 / ВСт3кп2 ГОСТ 14637-79 110×1250	10	1,9
Б.4		9		Лист 1.8 ГОСТ 19903-74 / ВСт3кп2 ГОСТ 14637-79 14×30	90	0,01кг
Б.4		10		ф3 Вр1 ГОСТ 6727-80	8,7	и 1,0кг
Б.4		11		Сетка Р20×1,6 ГОСТ 5336-80 490×3830	1	3,6кг

9701/6

43

Поз.	Эскиз
8	68
9	25
	1,2,3 / 4,5,6

Привязан

Инв. №

Арх.	Кабанова	
Рук.гр	Моргунов	
Гл.спец	Осташевский	
НачОСП	Саакьянц	
Нконтр	Луценко	

ТП 904-I-78.87-КЖИ-ЖРI

Жалюзийная решетка ЖР I

Стадия	Масса	Масштаб
РП	73,2	

Лист | Листов 1

Госстрой СССР РОСТОВСКИЙ ПРОМСТРОЙНИЙПРОЕКТ

Взам.инв.№ | Подпись и дата | Инв.№ подл.

gost.e-ecolog.ru