УДК 696.141:629.7

Группа Д15

ОТРАСЛЕВОЙ СТАНДАРТ

ОСТ 1 00828-76

УНИТАЗ
Технические требования

На 6 страницах

Взамен 933АТ

ОКП 75 7800

Проверено в 1988 г.

Распоряжением Министерства от 1 декабря 1976 г. № 087-16

срок введения установлен с 1 июля 1977 г.

Несоблюдение стандарта преследуется по закону

1. Настоящий стандарт распространяется на унитаз с раздельной компоновкой сливного бака, предназначенный для удовлетворения физиологических потребностей пассажиров и экипажа на борту самолета и вертолета в полете.

№ изм. 1
№ изв. 10945
Инв. № дубликата 3039
Инв. № подлинника

Издание официальное ГР 8019401 от 29.12.76 Перепечатка воспрещена

gost.e-ecolog.ru

2. Унитаз должен изготовляться в соответствии с требованиями настоящего стандарта по рабочим чертежам, утвержденным в установленном порядке.

3. Габаритные и присоединительные размеры унитаза должны соответствовать указанным на чертеже.

4. Законцовки штуцеров – по ОСТ 1 14079-81.

5. Неуказанные предельные отклонения размеров – по ОСТ 1 00022-80.

6. Материалы и защитные покрытия деталей и узлов унитаза должны обеспечивать возможность эксплуатации его в климатических условиях по ГОСТ 15150-69 и защиту от коррозии в условиях воздействия рабочей среды по ОСТ 1 01123-85.

7. Нечистоты с чаши унитаза должны смываться химической жидкостью, нагнетаемой из сливного бака центробежным насосом.

8. В конструкции унитаза должны быть предусмотрены:

– штуцер подвода химической жидкости в кольцо для смыва нечистот с поверхности чаши;

– фланец для крепления к полу туалетной комнаты;

– устройство для фиксации крышки и сиденья в открытом и закрытом положениях.

9. Конструкция унитаза должна обеспечивать:

– полный смыв нечистот со всей поверхности чаши без разбрызгивания химической жидкости или моющих средств;

– взаимозаменяемость крышки, сиденья, чаши унитаза.

10. Крышка и сиденье унитаза должны иметь приспособление для поднятия и опускания их рукой.

11. Крышка унитаза должна подниматься и опускаться с сиденьем и без сиденья. Сиденье, при необходимости, должно опускаться без крышки.

12. Форма отверстия сиденья должна обеспечивать удобство пользования унитазом.

13. Масса унитаза не должна быть более 6,5 кг.

№ изм. 1
№ изв. 10945
Инв. № подлинника 3039
Инв. № дубликата

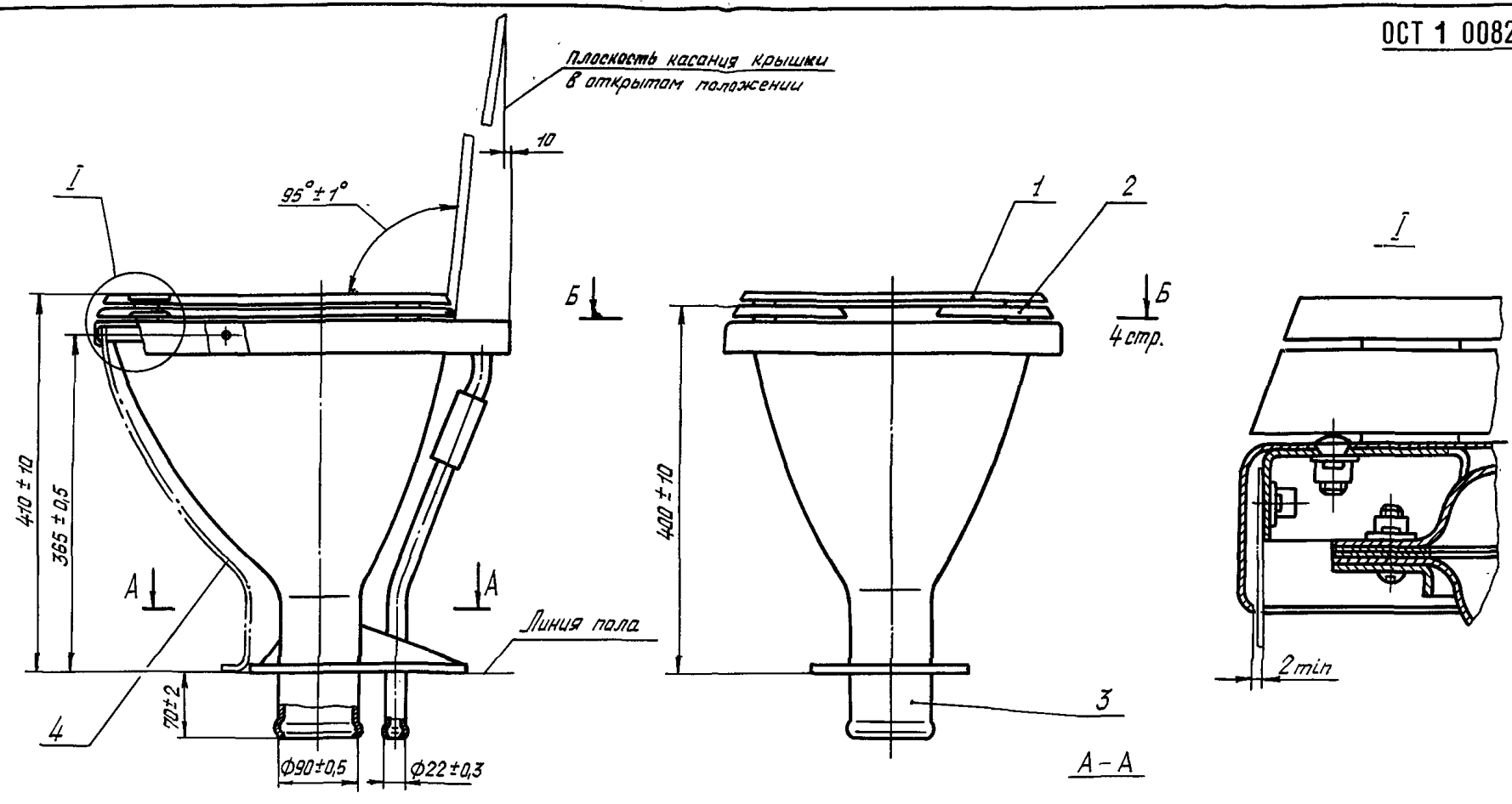

1 – крышка; 2 – сиденье; 3 – чаша со сливной горловиной; 4 – декоративный кожух

Инв. № дубликата		
Инв. № подлинника		3039
№ изм.	1	10945
№ изв.		

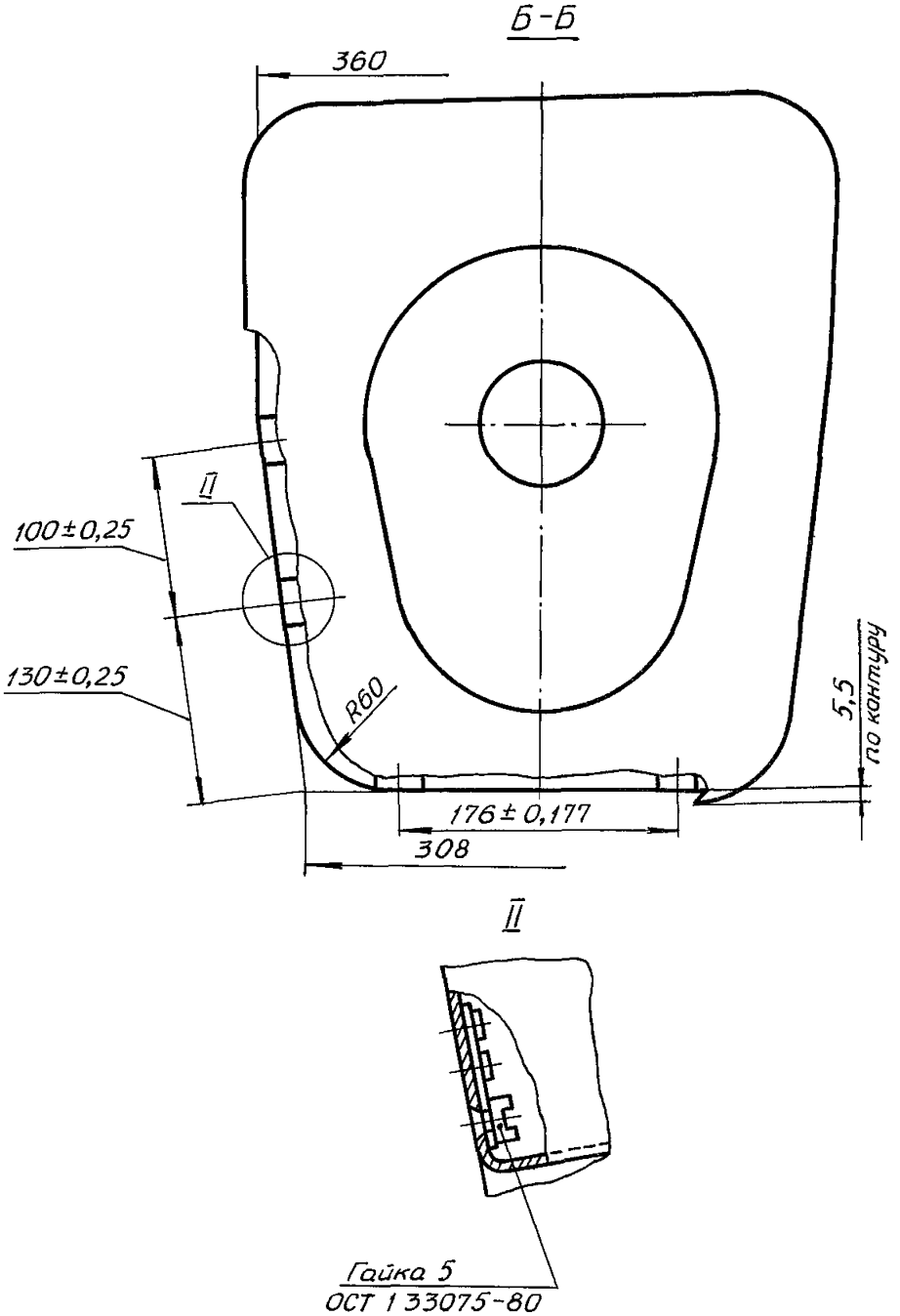

Инв. № дубликата		
Инв. № подлинника	3039	

№ изм.	1	
№ изв.	10945	

14. Унитаз должен быть устойчивым, прочным и стойким к внешним воздействующим факторам, указанным в табл. 1.

Таблица 1

Внешний воздействующий фактор	Характеристика внешнего воздействующего фактора	*Максимальное значение* (диапазон) внешнего воздействующего фактора
Синусоидальная вибрация	*Амплитуда ускорения*, $м \cdot с^{-2}$ (*g*)	9,8 (1)
	Амплитуда перемещения, мм	0,1
	Диапазон частот, Гц	10 - 300
Механический удар многократного действия	Пиковое ударное ускорение, $м \cdot с^{-2}$ (*g*)	39,2 (4)
	Длительность действия ударного ускорения, мс	20 - 50
	Число ударов	10000
Атмосферное пониженное давление	Предельное давление, кПа (мм рт. ст.)	53,3 (400)
Повышенная температура среды	Рабочая, °С	+60
	Предельная, °С	
Пониженная температура среды	Рабочая, °С	+3
	Предельная, °С	-60
Повышенная влажность	Относительная влажность при температуре +35 °С, %	100

15. Показатели надежности унитаза и их значения должны соответствовать указанным в табл. 2.

Таблица 2

Наименование показателя	Значение показателя
Ресурс до первого капитального ремонта, ч	15000
Срок службы до первого капитального ремонта, год	12
Срок хранения, год	2

16. Внешний вид унитаза должен отвечать современным требованиям технической эстетики.

№ изм. 1 | № изв. 10945
Инв. № дубликата | Инв. № подлинника 3039

ЛИСТ РЕГИСТРАЦИИ ИЗМЕНЕНИЙ

Номер изменения	Номер листа (страницы)				Номер документа	Подпись	Дата внесения изм.	Дата введения изм.
	измененного	замененного	нового	аннулированного				

Инв. № бликата

Инв. № длинника

3039

gost.e-ecolog.ru