ТИПОВОЙ ПРОЕКТ

902-2-411.86

ОЧИСТНЫЕ СООРУЖЕНИЯ

ЗАМАЗУЧЕННЫХ ДОЖДЕВЫХ СТОЧНЫХ ВОД ДЛЯ УСТАНОВОК МАЗУТОСНАБЖЕНИЯ КОТЕЛЬНЫХ ПРОИЗВОДИТЕЛЬНОСТЬЮ 20 л/с

Альбом III
Часть II

21350-04

gost.e-ecolog.ru

Акад 17 11 86г

ЦЕНТРАЛЬНЫЙ ИНСТИТУТ ТИПОВОГО ПРОЕКТИРОВАНИЯ
ГОССТРОЯ СССР

Москва. А-445. Смольная ул.. 22

Сдано в печать XII 1986 года

Заказ № 15124 Тираж 600 экз.

ТИПОВОЙ ПРОЕКТ
902 - 2 - 411.86

ОЧИСТНЫЕ СООРУЖЕНИЯ ЗАМАЗУЧЕННЫХ ДОЖДЕВЫХ СТОЧНЫХ ВОД ДЛЯ УСТАНОВОК МАЗУТОСНАБЖЕНИЯ КОТЕЛЬНЫХ ПРОИЗВОДИТЕЛЬНОСТЬЮ 20 л/с

СОСТАВ ПРОЕКТА:

АЛЬБОМ:	I	ТЕХНОЛОГИЧЕСКАЯ, СТРОИТЕЛЬНАЯ, ТЕПЛОТЕХНИЧЕСКАЯ, ЭЛЕКТРОТЕХНИЧЕСКАЯ СХЕМА, ТЕХНОЛОГИЧЕСКИЙ КОНТРОЛЬ
АЛЬБОМ:	II	СТРОИТЕЛЬНЫЕ ИЗДЕЛИЯ
АЛЬБОМ:	III	НЕСТАНДАРТИЗИРОВАННОЕ ОБОРУДОВАНИЕ. ЧАСТЬ I, ЧАСТЬ II
АЛЬБОМ:	IV	ЗАДАНИЕ ЗАВОДУ-ИЗГОТОВИТЕЛЮ
АЛЬБОМ:	V	СПЕЦИФИКАЦИИ ОБОРУДОВАНИЯ
АЛЬБОМ:	VI	ВЕДОМОСТИ ПОТРЕБНОСТИ В МАТЕРИАЛАХ
АЛЬБОМ:	VII	СМЕТЫ
АЛЬБОМ:	VIII	ПОКАЗАТЕЛИ ПРИМЕНЕНИЯ НАУЧНО-ТЕХНИЧЕСКИХ ДОСТИЖЕНИЙ В СТРОИТЕЛЬНЫХ РЕШЕНИЯХ ПРОЕКТА

АЛЬБОМ III

ЧАСТЬ II

РАЗРАБОТАН
ПРОЕКТНЫМ ИНСТИТУТОМ
„МОСВОДОКАНАЛНИИПРОЕКТ"

ГЛАВНЫЙ ИНЖЕНЕР ИНСТИТУТА СОКОЛИН

ГЛАВНЫЙ ИНЖЕНЕР ПРОЕКТА МАЛИНИНА

РАБОЧАЯ ДОКУМЕНТАЦИЯ
УТВЕРЖДЕНА Главстройпроектом Госстроя СССР
ПРОТ. №АЧ-4 ОТ 15.01.86 г. И ВВЕДЕНА В ДЕЙСТВИЕ
„МОСВОДОКАНАЛНИИПРОЕКТОМ"
ПРИКАЗ №151 ОТ 01.08.1986 г.

Типовой проект 902-2-411.86 Альбом III, ч. II

96.108.00.210 СБ

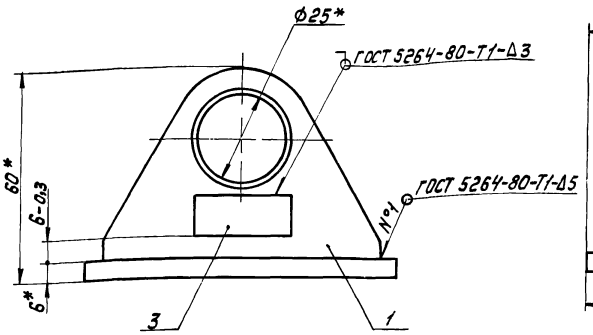

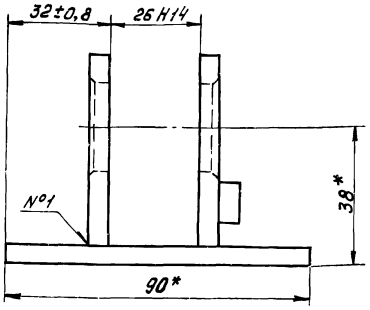

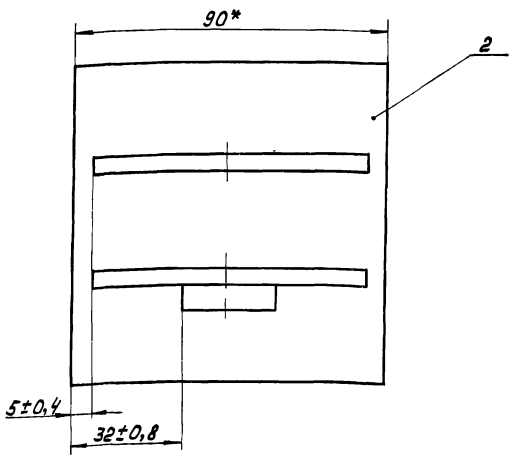

1. * Размеры для справок.
2. Деталь поз 3 приварить при установке оси.
3. Обработка поверхностей реза деталей Б4 Rz160.

Изм.	Лист	№ докум.	Подп.	Дата	96.108.00.210 СБ			
Разраб.		Кулагина			Вилка	Лит.	Масса	Масштаб
Пров.		Куйбышев			Сборочный чертеж	И	0,67	1:1
Н. контр.		Явных				Лист	Листов 1	
						Мосводоканал НИИпроект		
						Отдел №5		

Формат А3

Формат	Зона	Поз.	Обозначение	Наименование	Кол.	Примечание
				Документация.		
А3			96.108.00.210СБ	Сборочный чертеж		
				Детали.		
А4		1	96.108.00.211	Серьга	2	
Б4		2	96.108.00.212	Планка		
				Лист Б6 ГОСТ 19903-74 / ВСт.3сп ГОСТ 14637-79		
				90h14×90h14	1	0,5кг
Б4		3	96.108.00.213	Упор		
				Лист Б6 ГОСТ 19903-74 / ВСт.3сп ГОСТ 14637-79		
				12h14×25h14	1	0,02кг

Изм.	Лист	№ докум.	Подп.	Дата	96.108.00.210			
Разраб.		Кулагина			Вилка	Лит.	Лист	Листов
Пров.		Куйбышев				И		1
Н. контр.		Явных				Мосводоканал НИИпроект		
						Отдел №5		

Формат А4

96.108.00.211

Rz80 (√)

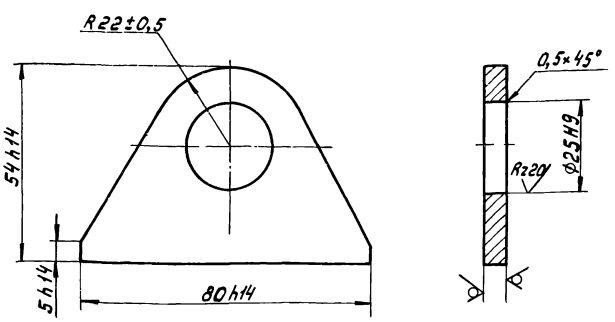

Изм.	Лист	№ докум.	Подп.	Дата	96.108.00.211			
Разраб.		Кулагина			Серьга	Лит.	Масса	Масштаб
Пров.		Куйбышев				И	0,12	1:1
Н. контр.		Явных				Лист	Листов 1	
					Лист Б6 ГОСТ 19903-74 / ВСт.3сп ГОСТ 14637-79	Мосводоканал НИИпроект		
						Отдел №5		

Формат А4

Копировал:

Инв. № подл. | Подп. и дата | Взам. инв. № | Инв. № дубл. | Подп. и дата

Альбом III, ч.1
Типовой проект 902-2-411.86

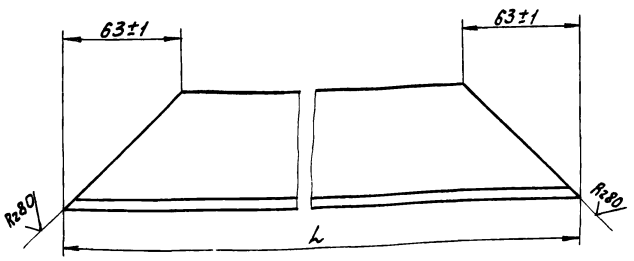

Обозначение	L, мм	Масса, кг
95.108.00.201	850-2,3	4,5
-01	660-2,0	3,4

Инв.№ подл. | Подп. и дата | Взам. инв.№ | Инв.№ дубл. | Подп. и дата

Изм.	Лист	№ докум.	Подп.	Дата
Разраб.		Кулагина		
Пров.		Куйбышев		
Н. контр.		Явных		

95.108.00.201

Балка

Лит.	Масса	Масштаб
И	см. табл.	—

Уголок Б-63×63×6 ГОСТ 8509-72 / Вст.3сп ГОСТ 535-79

Лист | Листов 1

Мосводоканалниипроект
Отдел №5

Формат А4

Формат	Зона	Поз.	Обозначение	Наименование	Кол.	Примечание
				Документация.		
А3			95.108.00.300 СБ	Сборочный чертеж		
				Детали.		
А4		1	95.108.00.301	Тяга	2	
А4		2	95.108.00.302	Коромысло	1	

Инв.№ подл. | Подп. и дата | Взам. инв.№ | Инв.№ дубл. | Подп. и дата

Изм.	Лист	№ докум.	Подп.	Дата
Разраб.		Кулагина		
Пров.		Куйбышев		
Н. контр.		Явных		

95.108.00.300

Траверса

Лит.	Лист	Листов
И		1

Мосводоканалниипроект
Отдел №5

Формат А4

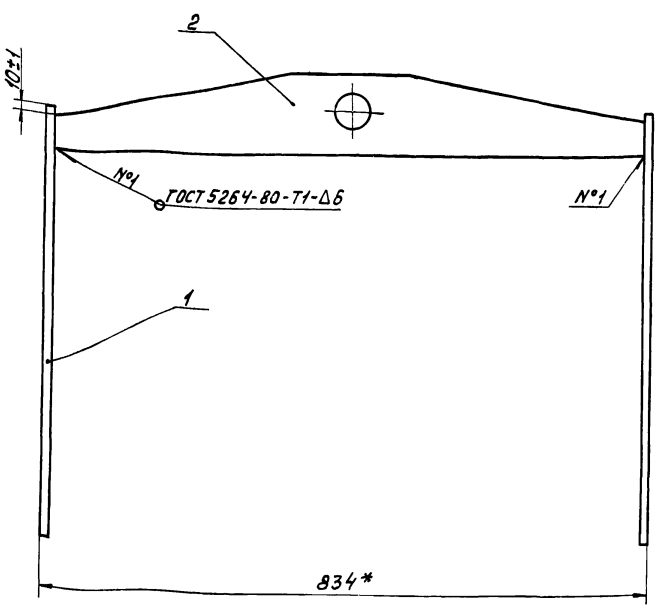

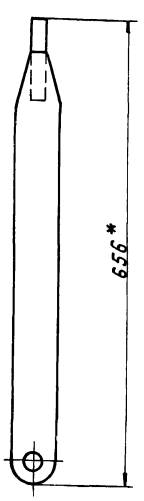

* Размеры для справок.

Инв.№ подл. | Подп. и дата | Взам. инв.№ | Инв.№ дубл. | Подп. и дата

Изм.	Лист	№ докум.	Подп.	Дата
Разраб.		Кулагина		
Пров.		Куйбышев		
Н. контр.		Явных		

95.108.00.300 СБ

Траверса
Сборочный чертеж

Лит.	Масса	Масштаб
И	9,3	1:5

Лист | Листов 1

Мосводоканалниипроект
Отдел №5

Формат А3

Типовой проект 902-2-411.86 Альбом III, ч. II

Инв. № подл. | Подп. и дата | Взам. инв. № | Инв. № дубл. | Подп. и дата

95.108.00.301

Rz80 (√)

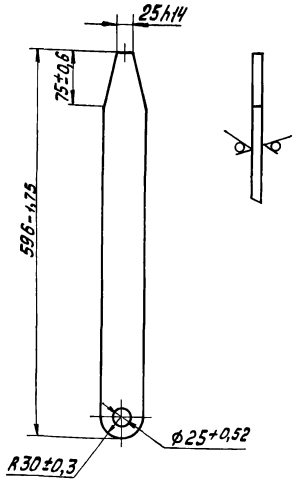

Изм.	Лист	№ докум.	Подп.	Дата
Разраб.		Кулагина		
Пров.		Куйбышев		
Н. контр.		Явных		

95.108.00.301

Тяга

Лит.	Масса	Масштаб
И	2,4	1:5

Лист | Листов 1

Лист Б8 ГОСТ 19903-74
ВСт.3сп ГОСТ 14637-79

Мосводоканалниипроект
Отдел № 5

Формат А4

95.108.00.302

Rz80 (√)

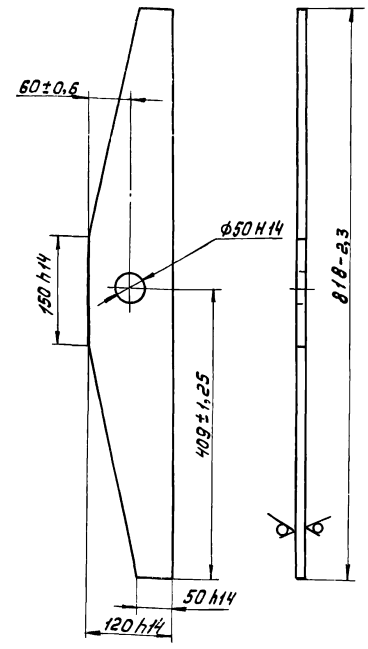

Изм.	Лист	№ докум.	Подп.	Дата
Разраб.		Кулагина		
Пров.		Куйбышев		
Н. контр.		Явных		

95.108.00.302

Коромысло

Лит.	Масса	Масштаб
И	4,6	1:5

Лист | Листов 1

Лист Б8 ГОСТ 19903-74
ВСт.3сп ГОСТ 14637-79

Мосводоканалниипроект
Отдел № 5

Формат А4

Формат	Зона	Поз.	Обозначение	Наименование	Кол.	Примечание
				Документация.		
А4			95.108.00.400 СБ	Сборочный чертеж		
				Детали.		
А4		1	95.108.00.401	Палец	1	
А4		2	95.108.00.402	Вставка	1	
				Стандартные изделия.		
		3		Заклепка 6×34-01 ГОСТ 1Р300-80	1	

Изм.	Лист	№ докум.	Подп.	Дата
Разраб.		Кулагина		
Пров.		Куйбышев		
Н. контр.		Явных		

95.108.00.400

Палец

Лит.	Лист	Листов
И		1

Мосводоканалниипроект
Отдел № 5

Формат А4

95.108.00.400 СБ

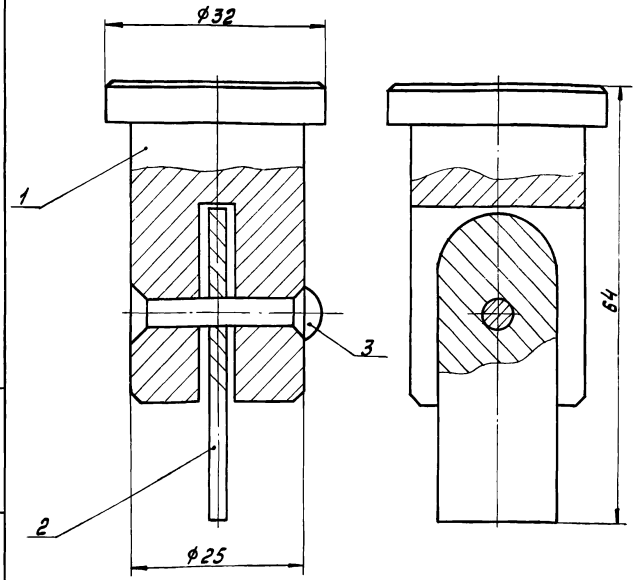

Размеры для справок.

Изм.	Лист	№ докум.	Подп.	Дата
Разраб.		Кулагина		
Пров.		Куйбышев		
Н. контр.		Явных		

95.108.00.400 СБ

Палец
Сборочный чертеж

Лит.	Масса	Масштаб
И	0,2	2:1

Лист | Листов 1

Мосводоканалниипроект
Отдел № 5

11350-04 5 Копировал: Ц Формат А4

Альбом III, ч.II

Типовой проект 902-2-411.86

Rz80/

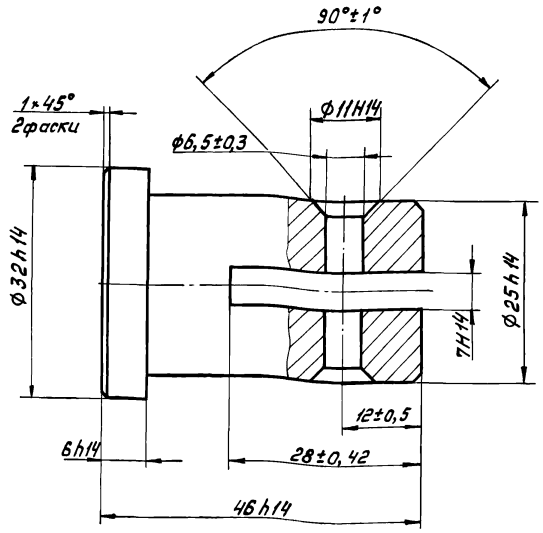

Изм.	Лист	N°докум.	Подп.	Дата
Разраб.		Кулагина		
Пров.		Куйбышев		
Н. контр.		Явных		

9Б.108.00.401

Палец

Лит.	Масса	Масштаб
И	0,18	2:1
Лист	Листов 1	

Ст.3 ГОСТ 380-71

Мосводоканалниипроект
Отдел №5

Формат А4

Инв.№ подл. | Подп. и дата | Взам. инв.№ | Инв.№ дубл. | Подп. и дата

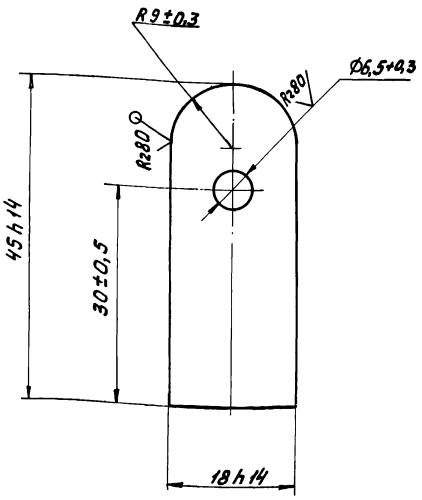

Изм.	Лист	N°докум.	Подп.	Дата
Разраб.		Кулагина		
Пров.		Куйбышев		
Н. контр.		Явных		

9Б.108.00.402

Вставка

Лит.	Масса	Масштаб
И	0,02	2:1
Лист	Листов 1	

Лист ББ ГОСТ 19903-74
ВСт.3сп ГОСТ 14637-79

Мосводоканалниипроект
Отдел №5

Формат А4

Инв.№ подл. | Подп. и дата | Взам. инв.№ | Инв.№ дубл. | Подп. и дата

Rz80/ (√)

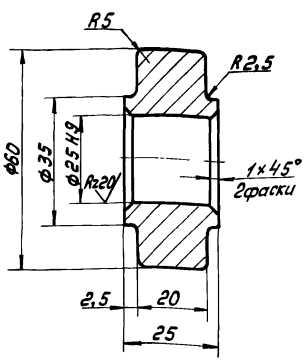

h14, $\pm\frac{IT14}{2}$.

Изм.	Лист	N°докум.	Подп.	Дата
Разраб.		Кулагина		
Пров.		Куйбышев		
Н. контр.		Явных		

9Б.108.00.001

Каток

Лит.	Масса	Масштаб
И	0,37	1:1
Лист	Листов 1	

Ст.3 ГОСТ 380-71

Мосводоканалниипроект
Отдел №5

Формат А4

Инв.№ подл. | Подп. и дата | Взам. инв.№ | Инв.№ дубл. | Подп. и дата

Rz80/ (√)

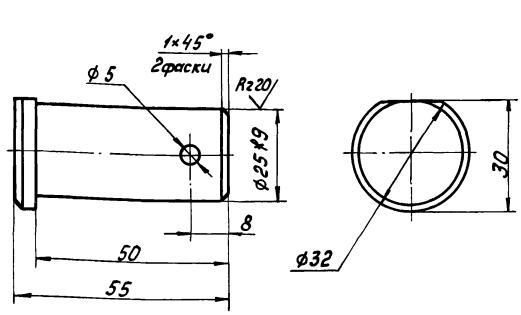

H14, h14, $\pm\frac{IT14}{2}$.

Изм.	Лист	N°докум.	Подп.	Дата
Разраб.		Кулагина		
Пров.		Куйбышев		
Н. контр.		Явных		

9Б.108.00.002

Ось

Лит.	Масса	Масштаб
И	0,23	1:1
Лист	Листов 1	

Ст.3 ГОСТ 380-71

Мосводоканалниипроект
Отдел №5

Формат А4

Инв.№ подл. | Подп. и дата | Взам. инв.№ | Инв.№ дубл. | Подп. и дата

Типовой проект 902-2-411.86 Альбом III, ч. II

Инв. № подл. | Подп. и дата | Взам. инв. № | Инв. № дубл. | Подп. и дата

96.108.00.003

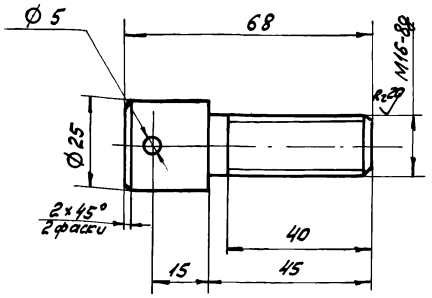

$H14, h14, \pm \frac{IT14}{2}$.

Изм.	Лист	№ докум.	Подп.	Дата
Разраб.		Кулагина		
Пров.		Куйбышев		
Н. контр.		Явных		

96.108.00.003

Ось

Лит.	Масса	Масштаб
И	0,16	1:1
Лист	Листов 1	

Ст.3 ГОСТ 380-71

Мосводоканалниипроект Отдел № 5

Формат А4

96.108.00.004

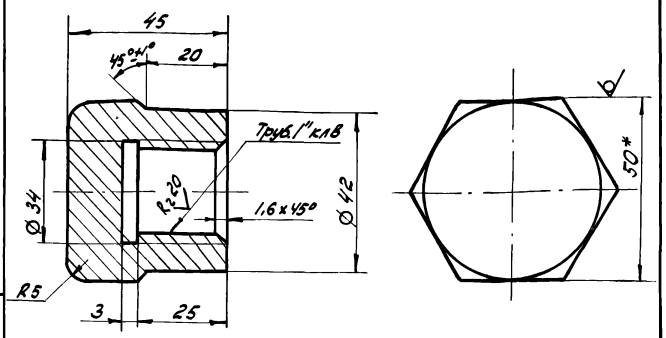

1. $H14, h14, \pm \frac{IT14}{2}$.
2. * Размер для справок.

Изм.	Лист	№ докум.	Подп.	Дата
Разраб.		Кулагина		
Пров.		Куйбышев		
Н. контр.		Явных		

96.108.00.004

Заглушка

Лит.	Масса	Масштаб
И	0,5	1:1
Лист	Листов 1	

Шестигранник 50-5 ГОСТ 8560-78 / 20В ГОСТ 1051-73

Мосводоканалниипроект Отдел № 5

Формат А4

Формат	Зона	Поз.	Обозначение	Наименование	Кол.	Примечание
				Документация		
А3			4И.559.00.000СБ	Сборочный чертеж		
				Сборочные единицы		
А4		1	4И 559.00.100	Корпус	1	
				Детали		
Б1		2	4И.559.00.001	Уголок		
				Уголок Б-100×100×10 ГОСТ 8509-72 / Ст3сп ГОСТ 535-79		
				ℓ = 150 h 14	2	0,5 кг
				Стандартные изделия		
		3		Болт М16×55.58.096		
				ГОСТ 7798-70	8	
		4		Гайка М16.5.096		
				ГОСТ 5915-70	8	
		5		Шайба 16.65Г.096		
				ГОСТ 6402-70	8	
		6		Прокладка А-200-2,5		
				ГОСТ 15180-70	1	
		7		Фланец 200-2,5		
				ГОСТ 12820-80	1	

Изм.	Лист	№ докум.	Подп.	Дата
Разраб.		Кулагина		
Пров.		Куйбышев		
Н. контр.		Явных		
Утв.		Куйбышев		

4И.559.00.000

Лоток распределительный

Лит.	Лист	Листов
И		1

Мосводоканалниипроект Отдел № 5

Формат А4

Формат	Зона	Поз.	Обозначение	Наименование	Кол.	Примечание
				Документация		
А3			4И.559.00.100СБ	Сборочный чертеж		
				Детали		
А3		1	4И.559.00.101	Труба	1	
А4		2	4И.559.00.102	Патрубок	1	
А4		3	4И.559.00.103	Патрубок	4	
Б4		4	4И.559.00.104	Заглушка		
				Лист Б5 ГОСТ 19903-74 / 8Ст 3сп ГОСТ 14637-79		
				ф 205 h 14	2	0,4 кг
				Стандартные изделия		
		5		Фланец 200-2,5		
				ГОСТ 12820-80	1	

Изм.	Лист	№ докум.	Подп.	Дата
Разраб.		Кулагина		
Пров.		Куйбышев		
Н. контр.		Явных		

4И.559.00.100

Корпус

Лит.	Лист	Листов
И		1

Мосводоканалниипроект Отдел № 5

Копировал: ЭТМ 21350-04 Формат А4

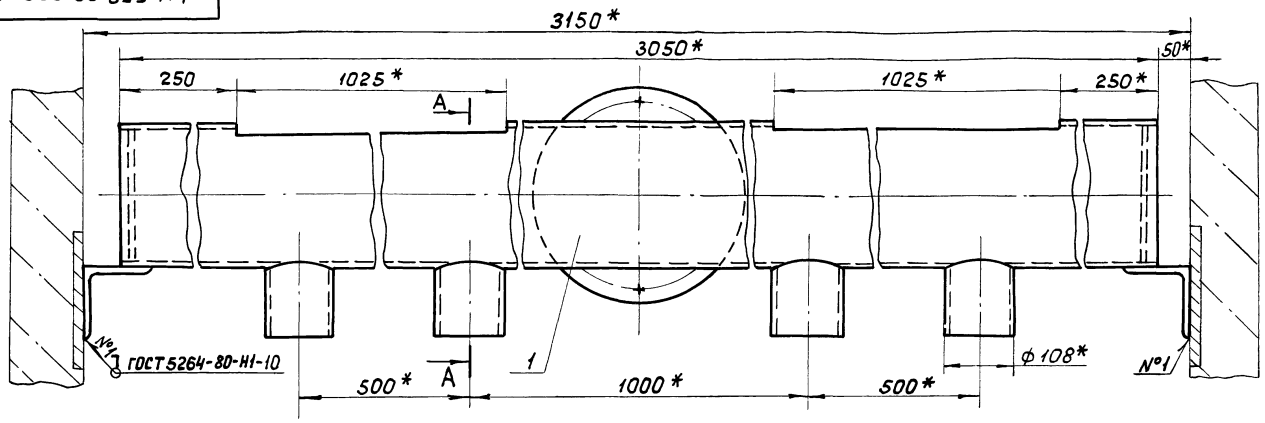

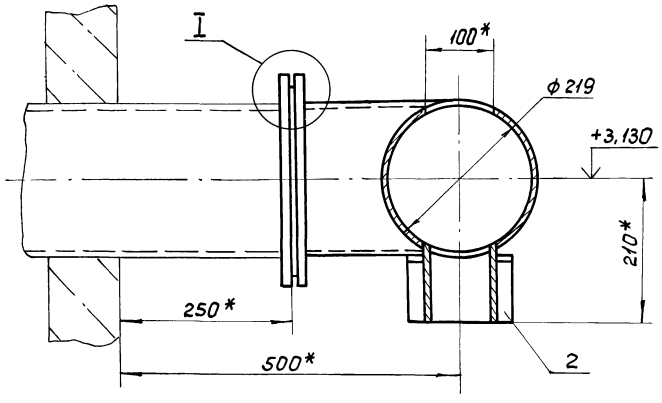

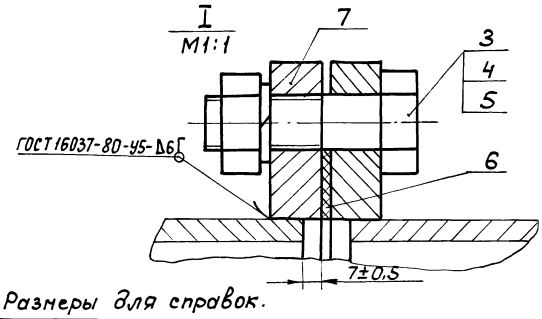

* Размеры для справок.

					4И.559.00.000 СБ		
Изм.	Лист	№ докум.	Подп.	Дата	Лоток распределительный сборочный чертеж.	Лит.	Масса	Масштаб
Разраб.		Кулагина				И	120	1:5
Пров.		Куйбышев				Лист	Листов 1	
Н.контр.		Явных				Мосводоканалниипроект Отдел №5		

Формат А3

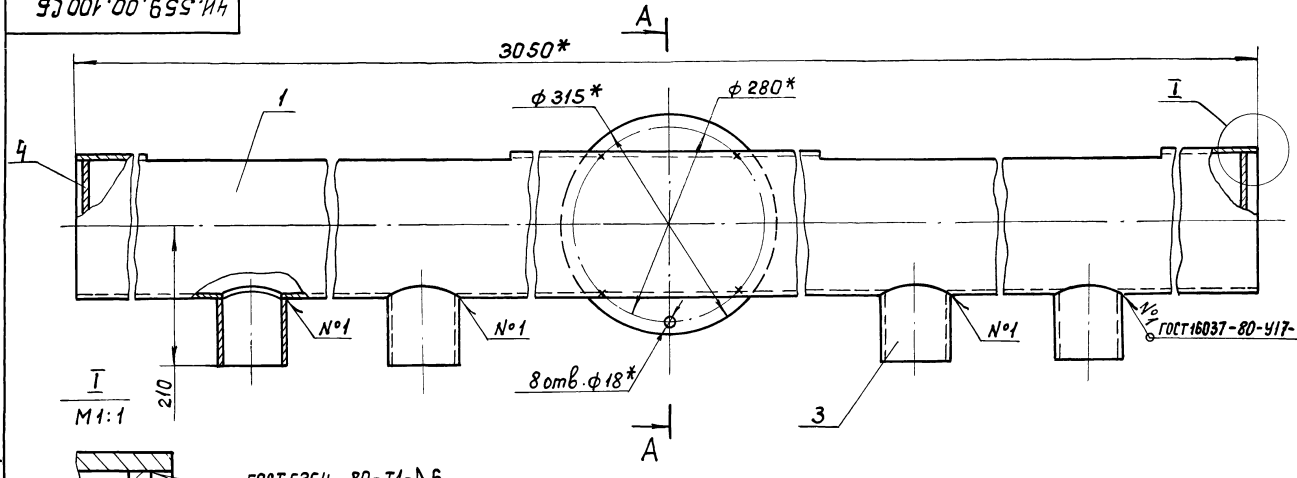

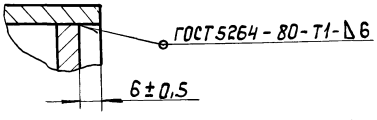

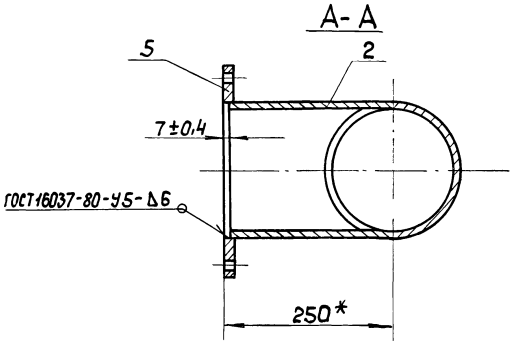

1. * Размеры для справок.
2. Обработка поверхностей реза деталей Б4 Rz160

					4И.559.00.100 СБ		
Изм.	Лист	№ докум.	Подп.	Дата	Корпус сборочный чертеж.	Лит.	Масса	Масштаб
Разраб.		Кулагина				И	113	1:5
Пров.		Куйбышев				Лист	Листов 1	
Н.контр.		Явных				Мосводоканалниипроект Отдел №5		

Копировал

Формат А3

Инв.№ подл. | Подп. и дата | Взам.инв.№ | Инв.№ дубл. | Подп. и дата

4И.559.00.101

Альбом III

Типовой проект 902-2-411.86

Rz80 (√)

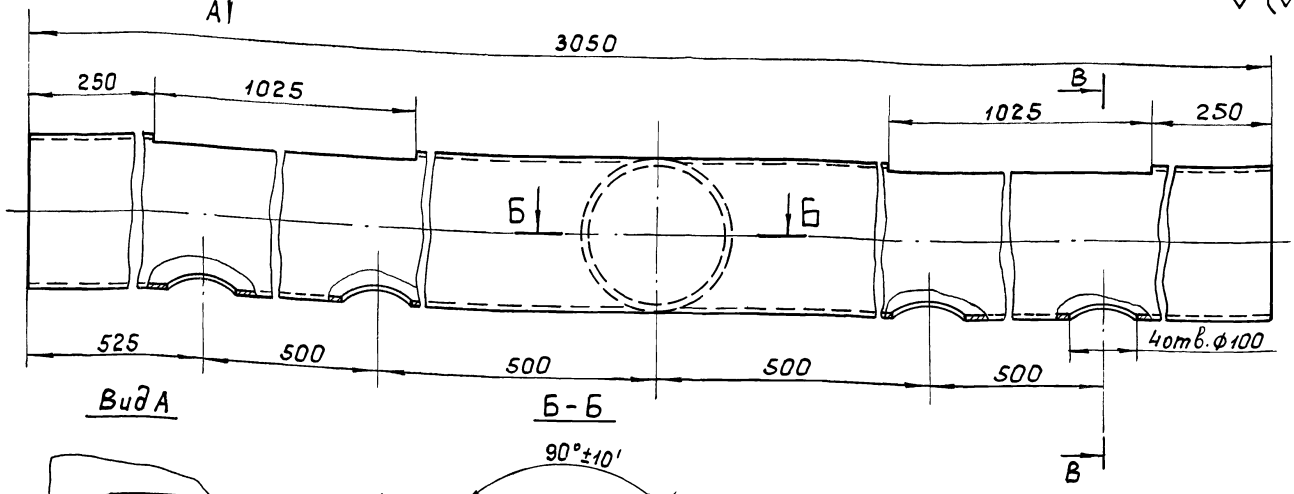

Вид А

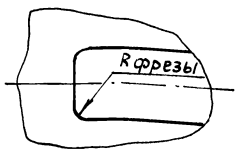

Б-Б

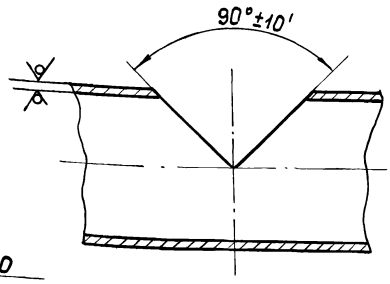

В-В

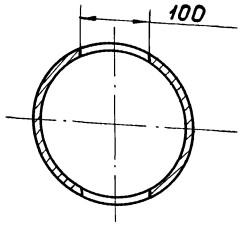

1. H14, h14, $\pm \frac{IT14}{2}$.
2. Предельные отклонения размеров между осями двух любых отв. ± 0,5 мм

Изм.	Лист	№ докум.	Подп.	Дата	4И.559.00.101			
Разраб.	Кулагина				Труба	Лит. И	Масса 95,2	Масштаб 1:5
Пров.	Куйбышев					Лист	Листов 1	
Н.контр.	Явных				Труба 219×6 ГОСТ 8732-78 / В20 ГОСТ 8731-74	Мосводоканал НИИпроект Отдел № 5		

Формат А3

Инв. № подл. | Подп. и дата | Взам. инв. № | Инв. № дубл. | Подп. и дата

4И.559.00.102

Rz80 (√)

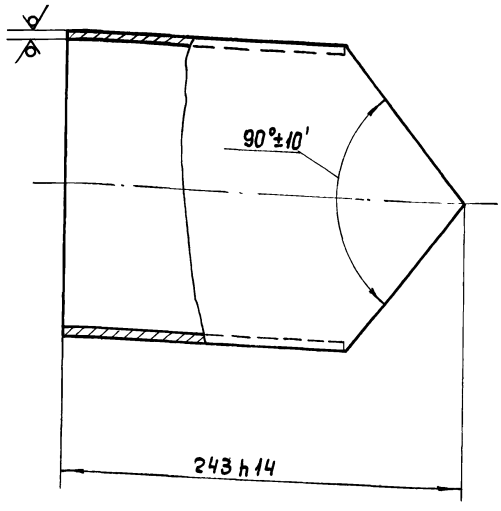

Изм.	Лист	№ докум.	Подп.	Дата	4И.559.00.102			
Разраб.	Кулагина				Патрубок	Лит. И	Масса 6,3	Масштаб 1:2,5
Пров.	Куйбышев					Лист	Листов 1	
Н.контр.	Явных				Труба 219×6 ГОСТ 8732-78 / В20 ГОСТ 8731-74	Мосводоканал НИИпроект Отдел № 5		

Формат А4

Инв. № подл. | Подп. и дата | Взам. инв. № | Инв. № дубл. | Подп. и дата

4И.559.00.103

Rz80 (√)

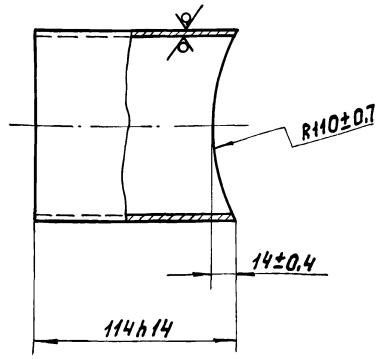

Изм.	Лист	№ докум.	Подп.	Дата	4И.559.00.103			
Разраб.	Кулагина				Патрубок	Лит. И	Масса 1,2	Масштаб 1:2
Пров.	Куйбышев					Лист	Листов 1	
Н.контр.	Явных				Труба 108×4 ГОСТ 8732-78 / В20 ГОСТ 8731-74	Мосводоканал НИИпроект Отдел № 5		

Формат А4

Инв. № подл. | Подп. и дата | Взам. инв. № | Инв. № дубл. | Подп. и дата

Типовой проект 902-2-411.86 Альбом

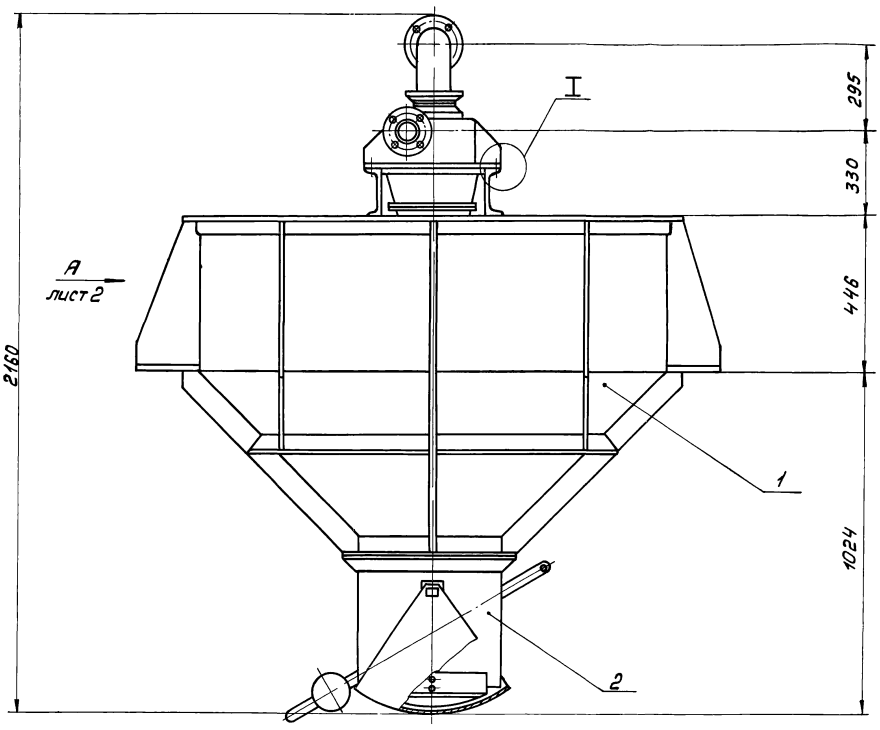

I
М 1:1

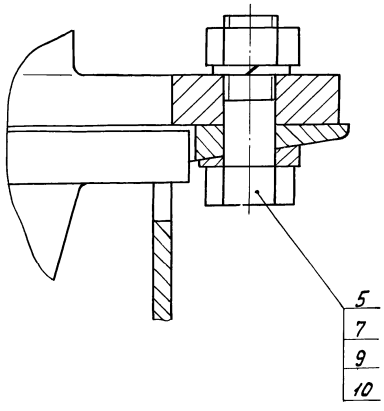

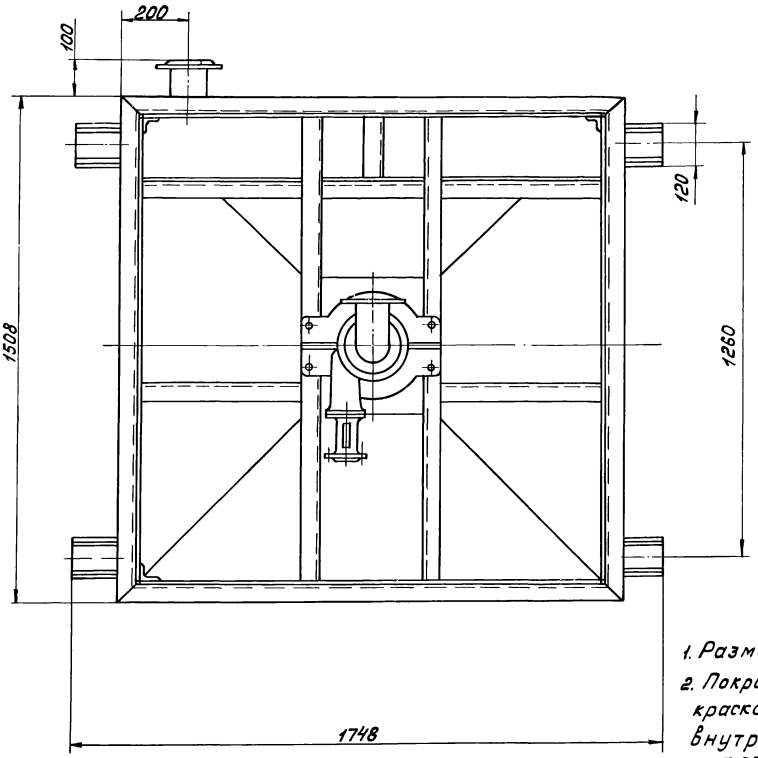

1. Размеры для справок.
2. Покрытие: наружнюю поверхность - краской АЛ-177, серебристая III А ГОСТ 5631-79, внутреннюю поверхность - битумным лаком № 177 ГОСТ 5631-79 два раза.

95.109.00.000 СБ

Изм.	Лист	№ докум.	Подп.	Дата
Разраб.		Кулагина		
Пров.		Куйбышев		
Н. контр.		Явных		
Утв.		Куйбышев		

Бункер для осадка
Сборочный чертеж

Лит.	Масса	Масштаб
И	520	1:10

Лист 1 | Листов 2

Мосводоканалниипроект
Отдел №5

21350-04 10 Копировал: Формат А2

95.109.00.000 СБ

Инв. № подл. | Подп. и дата | Взам. инв. № | Инв. № дубл. | Подп. и дата

Типовой проект 902-2-411.86 Альбом III, ч.II

Вид А лист 1
М 1:10

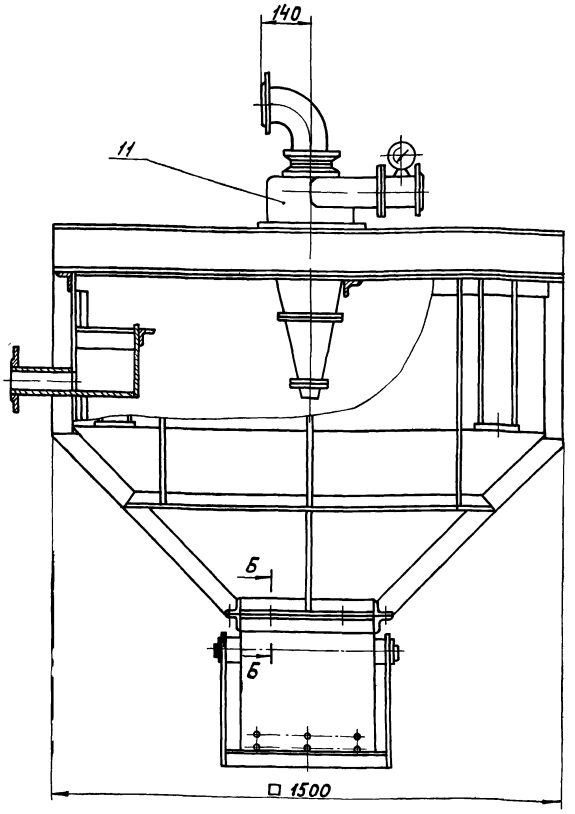

Б-Б
М 1:1

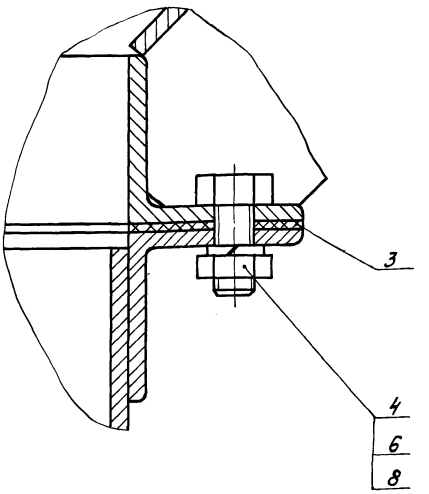

Инв.№подл. | Подп. и дата | Взам.инв.№ | Инв.№дубл. | Подп. и дата

Изм.	Лист	№ докум.	Подп.	Дата	95.109.00.000 СБ	Лист 2

формат А3

Формат	Зона	Поз.	Обозначение	Наименование	Кол.	Примечание
				Документация.		
*)			95.109.00.000СБ	Сборочный чертеж		*)А2; А3
				Сборочные единицы.		
А4		1	95.109.01.000	Бункер	1	
А4		2	95.109.02.000	Затвор секторный	1	
				Детали.		
А4		3	95.109.00.001	Прокладка	1	
				Стандартные изделия		
				Болты ГОСТ 7798-70		
		4		М12×50.58.096	12	
		5		М16×50.58.096	4	
				Гайки ГОСТ 5915-70		
		6		М12.5.096	12	
		7		М16.5.096	4	
				Шайбы ГОСТ 6402-70		
		8		12.65Г.096	12	
		9		16.65Г.096	4	
		10		Шайба 16.02.096 ГОСТ 11371-78	4	

Инв.№подл. | Подп. и дата | Взам.инв.№ | Инв.№дубл. | Подп. и дата

Изм.	Лист	№ докум.	Подп.	Дата	95.109.00.000		
Разраб.		Кучагина			Бункер для осадка	Лит. И	Лист 1	Листов 2
Пров.		Кучбашев				Мосводоканалниипроект Отдел №5		
Н. контр.		Явных						

формат А4

Формат	Зона	Поз.	Обозначение	Наименование	Кол.	Примечание
				Прочие изделия		
		11		Гидроциклон ГЦ-15 (180П) правый	1	Уфимский з-д горного оборудов

Инв.№подл. | Подп. и дата | Взам.инв.№ | Инв.№дубл. | Подп. и дата

Изм.	Лист	№ докум.	Подп.	Дата	95.109.00.000	Лист 2

Копировал: [illegible] 21350-04 11 формат А4

Типовой проект 902-2-411.86 Альбом III, ч.II

9Б.109.01.000 СБ

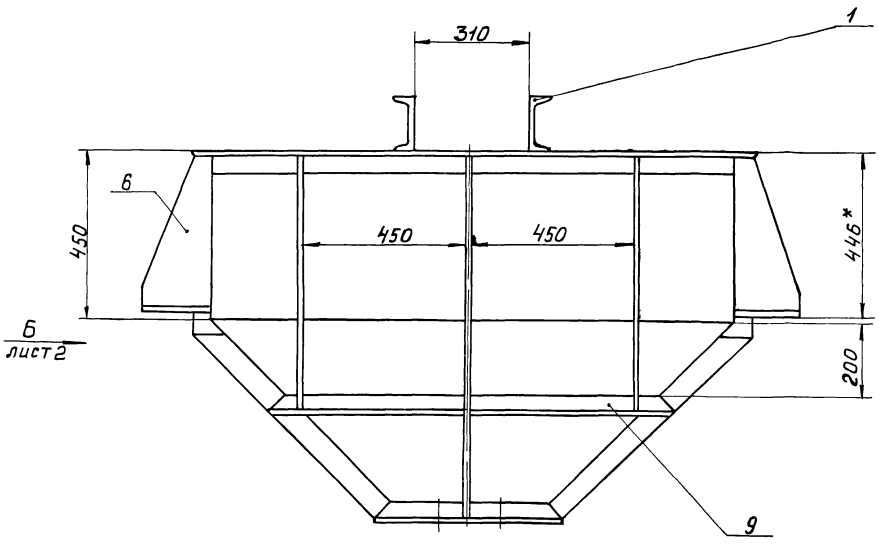



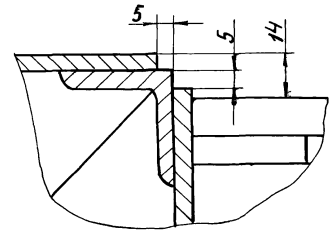



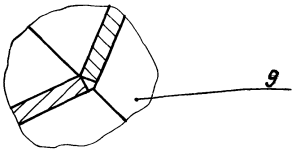

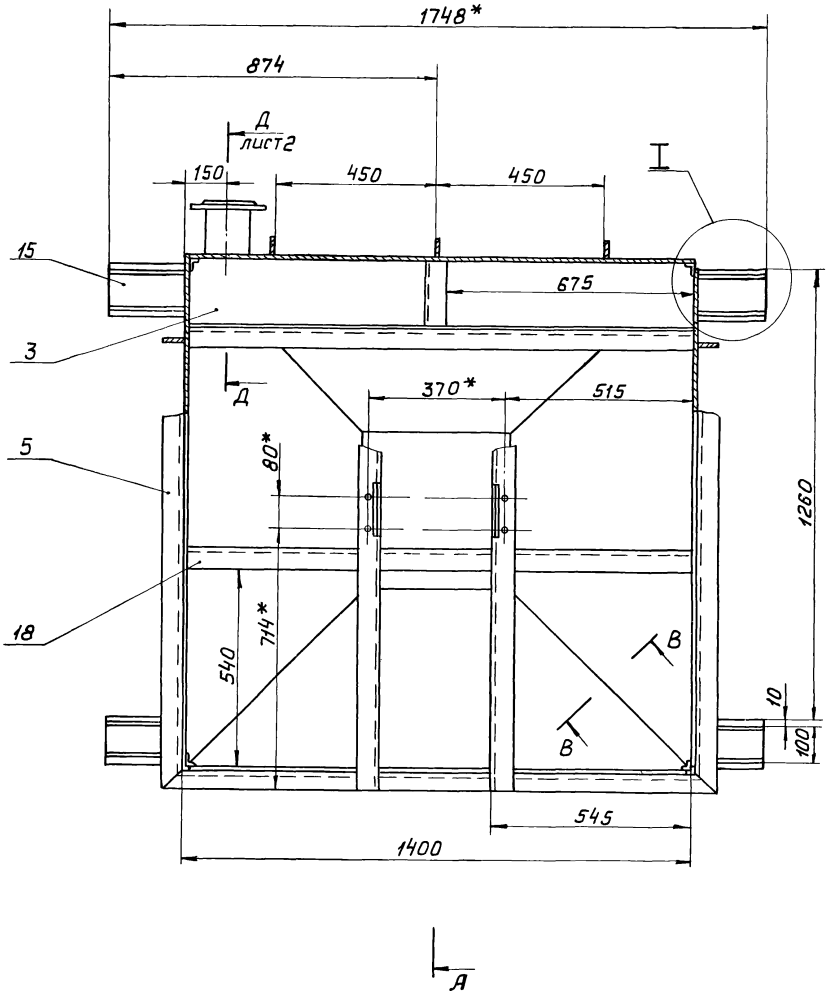

1. H14, h14, ± $\frac{IT14}{2}$.

2. Обработка поверхностей реза деталей Б4 Rz160.

3.* Размеры для справок.

					9Б.109.01.000 СБ			
Изм.	Лист	№ докум.	Подп.	Дата	Бункер	Лит.	Масса	Масштаб
Разраб.		Кулагина				И	320	1:10
Пров.		Куйбышев			Сборочный чертеж	Лист 1	Листов 2	
Н. контр.		Явных				Мосводоканал НИИпроект Отдел № 5		

Инв. № подл. | Подп. и дата | Взам. инв. № | Инв. № дубл. | Подп. и дата

Копировал: 21350-04 12 Формат А2

А-А
М 1:10 лист 1

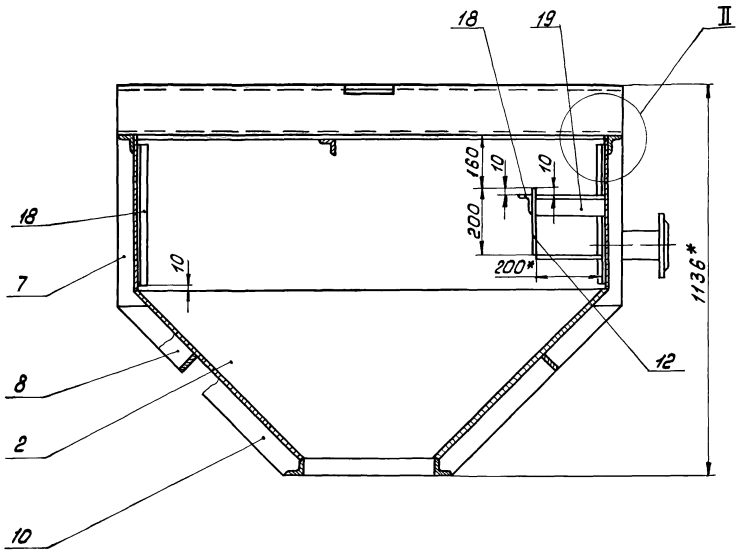

II
М 1:1

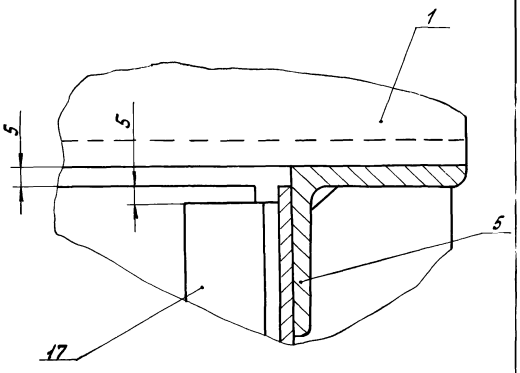

Вид Б лист 1
М 1:10

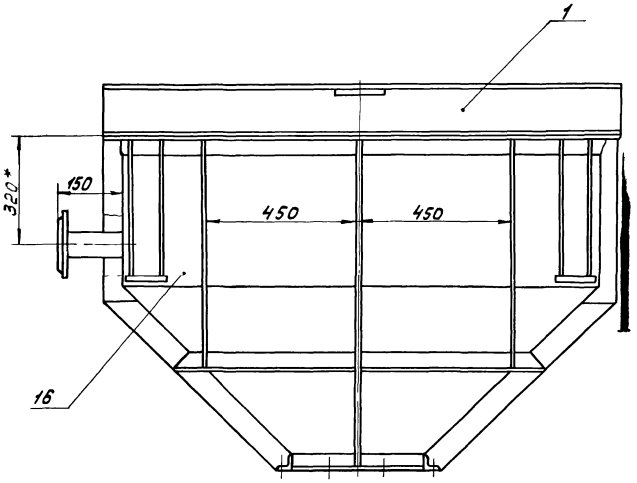

Д-Д лист 1
М 1:2

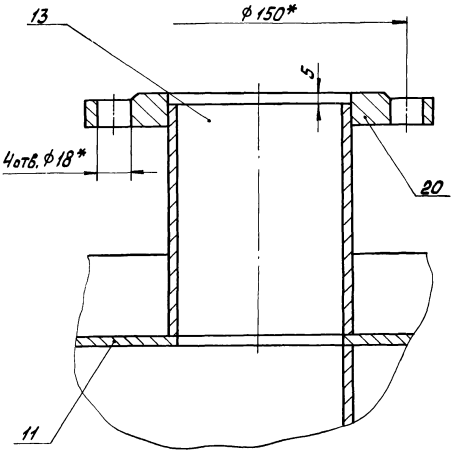

Г

Вид Г
М 1:5

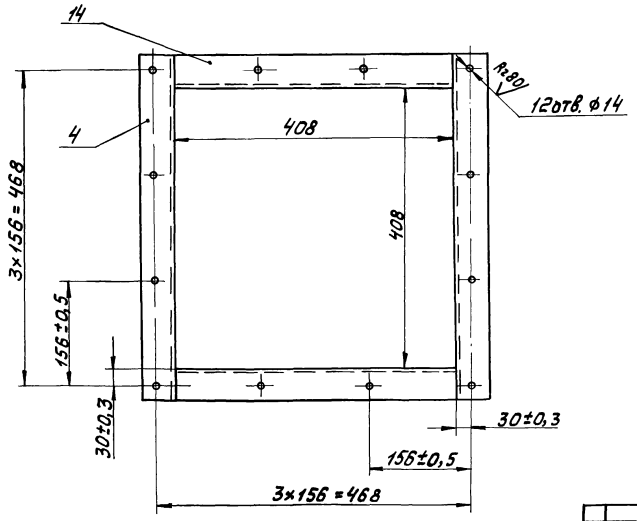

Изм.	Лист	№ докум.	Подп.	Дата	95.109.01.000 СБ	Лист 2

Инв. № подл. | Подп. и дата | Взам. инв. № | Инв. № дубл. | Подп. и дата

Альбом III, ч.

Типовой проект 902-2-411.86

Формат	Зона	Поз.	Обозначение	Наименование	Кол.	Примечание
				Документация		
*)			9Б.109.01.000 СБ	Сборочный чертеж		*) А2; А2
				Детали.		
А3		1	9Б.109.01.001	Балка	2	
А4		2	9Б.109.01.002	Днище	4	
А4		3	9Б.109.01.003	Плита	1	
А4		4	9Б.109.01.004	Угольник	2	
А4		5	9Б.109.01.004-01	Угольник	4	
А4		6	9Б.109.01.005	Ребро	8	
А4		7	9Б.109.01.006	Ребро	12	
А4		8	9Б.109.01.007	Ребро	8	
А4		9	9Б.109.01.007-01	Ребро	4	
А4		10	9Б.109.01.008	Ребро	4	
А4		11	9Б.109.01.009	Стенка	1	
Б4		12	9Б.109.01.011	Водослив 200h14×1400h14		
				Лист Б4 ГОСТ 19903-74 / ВСт.3сп ГОСТ 14637-79	1	9,2кг
Б4		13	9Б.109.01.012	Патрубок L = 145 h14		
				Труба 80×4 ГОСТ 3262-75	1	1,6кг
Б4		14	9Б.109.01.013	Угольник		
				Уголок 650×50×5 ГОСТ 8509-72 / ВСт.3сп ГОСТ 535-79 L=408h14	2	1,5кг
Б4		15	9Б.109.01.014	Опора		
				Лист Б16 ГОСТ 19903-74 / ВСт.3сп ГОСТ 14637-79		

Изм.	Лист	№ докум.	Подп.	Дата
Разраб.		Кулагина		
Пров.		Куйбышев		
Н. контр.		Явных		

9Б.109.01.000

Бункер

Лит.	Лист	Листов
И	1	2

Мосводоканалниипроект
Отдел №5

Формат А4

Формат	Зона	Поз.	Обозначение	Наименование	Кол.	Примечание
				120 h14×170 h14	4	2,55кг
Б4		16	9Б.109.01.015	Стенка		
				Лист Б4 ГОСТ 19903-74 / ВСт.3сп ГОСТ 14637-79		
				445 h14×1390 h14	3	21,0кг
Б4		17	9Б.109.01.016	Стойка		
				Уголок Б32×32×4 ГОСТ 8509-72 / ВСт.3сп ГОСТ 535-79 L=1400h14	4	0,7кг
Б4		18	9Б.109.01.017	Угольник		
				Уголок Б50×50×5 ГОСТ 8509-72 / ВСт.3сп ГОСТ 535-79 L=1400h14	2	5,25кг
Б4		19	9Б.109.01.018	Угольник		
				Уголок Б50×50×5 ГОСТ 8509-72 / ВСт.3сп ГОСТ 535-79		
				L = 200 h14	1	0,75кг
				Стандартные изделия.		
		20		Фланец 80-г-2,5 ГОСТ 12820-80	1	1,84кг

Изм.	Лист	№ докум.	Подп.	Дата

9Б.109.01.000

Лист 2

Формат А4

Инв. № подл. | Подп. и дата | Взам. инв. № | Инв. № дубл. | Подп. и дата

9Б.109.01.001

Rz 80 (√)

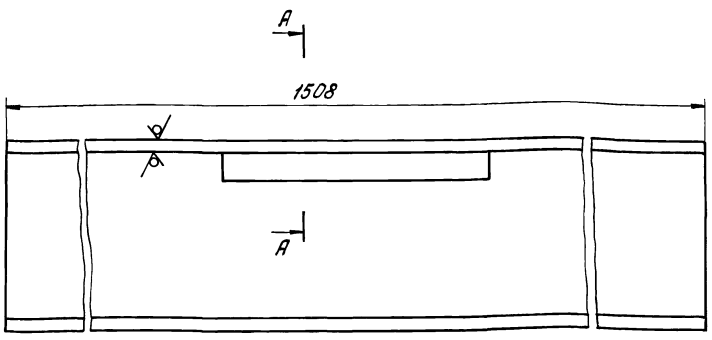

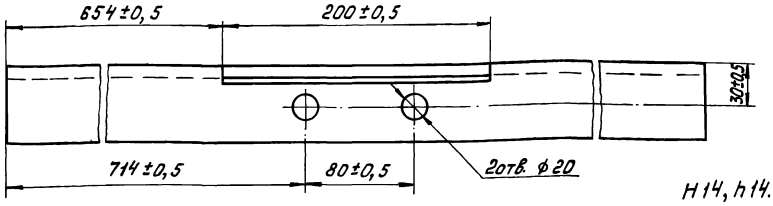

Н14, h14.

Изм.	Лист	№ докум.	Подп.	Дата
Разраб.		Кулагина		
Пров.		Куйбышев		
Н. контр.		Явных		

9Б.109.01.001

Балка

Лит.	Масса	Масштаб
И	18,5	1:2,5

Швеллер Б14 ГОСТ 8240-72 / ВСт.3сп ГОСТ 535-79

Лист 1 Листов 1

Мосводоканалниипроект
Отдел №5

Формат А3

21350-04 14

Инв. № подл. | Подп. и дата | Взам. инв. № | Инв. № дубл. | Подп. и дата

Типовой проект 902-2-411.86 Альбом III, ч. II

96.109.01.002

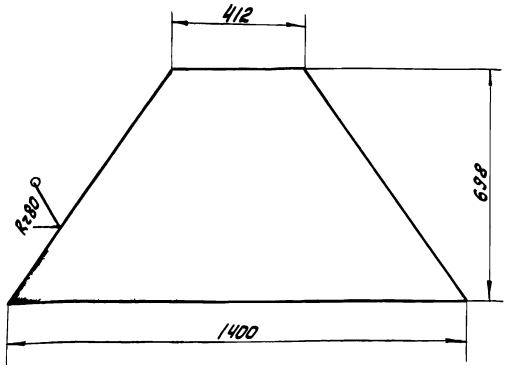

h14.

Изм.	Лист	№ докум.	Подп.	Дата
Разраб.		Кулагина		
Пров.		Кулышев		
Н. контр.		Яковых		

96.109.01.002

Днище

Лит.	Масса	Масштаб
И	19,8	1:10

Лист | Листов 1

Б4 ГОСТ 19903-74
Вст3сп ГОСТ 14637-79

Мосводоканалнипроект
Отдел №5

Формат А4

96.109.01.003

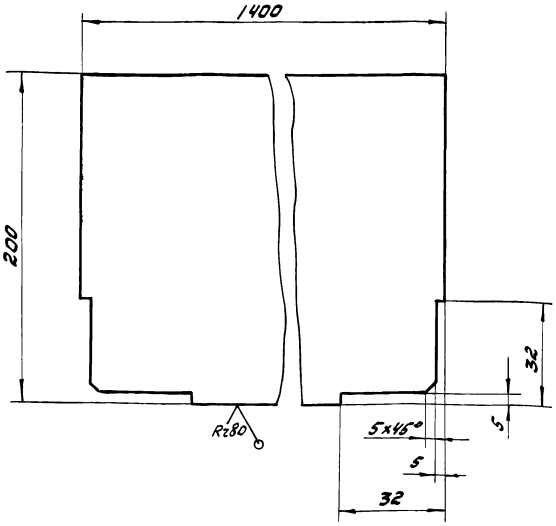

H14, h14.

Изм.	Лист	№ докум.	Подп.	Дата
Разраб.		Кулагина		
Пров.		Кулышев		
Н. контр.		Яковых		

96.109.01.003

Плита

Лит.	Масса	Масштаб
И	8,8	1:2

Лист | Листов 1

Лист Б4 ГОСТ 19903-74
Вст3сп ГОСТ 14637-79

Мосводоканалнипроект
Отдел №5

Формат А4

96.109.01.004

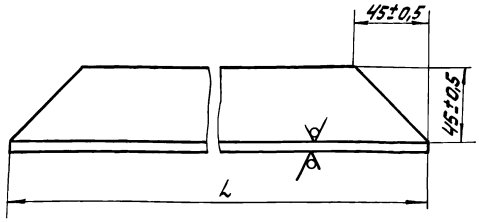

Обозначение	L, мм	Масса, кг
96.109.01.004	508 h14	1,84
-01	1508 h14	5,46

Изм.	Лист	№ докум.	Подп.	Дата
Разраб.		Кулагина		
Пров.		Кулышев		
Н. контр.		Яковых		

96.109.01.004

Уголь ник

Лит.	Масса	Масштаб
И	см. табл.	—

Лист | Листов 1

Уголок Б 50х50х5 ГОСТ 8509-72
Вст3сп ГОСТ 535-79

Мосводоканалнипроект
Отдел №5

Формат А4

96.109.01.005

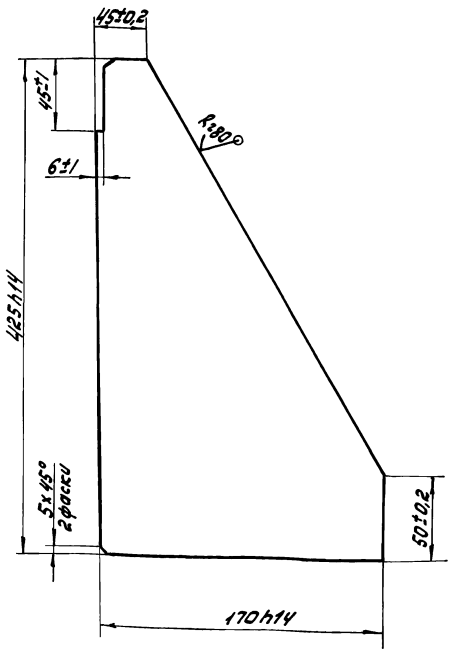

Изм.	Лист	№ докум.	Подп.	Дата
Разраб.		Кулагина		
Пров.		Кулышев		
Н. контр.		Яковых		

96.109.01.005

Ребро

Лит.	Масса	Масштаб
И	1,2	1:2

Лист | Листов 1

Лист Б8 ГОСТ 19903-74
ВСт3сп ГОСТ 14637-79

Мосводоканалнипроект
Отдел №5

Копировал

Формат А4

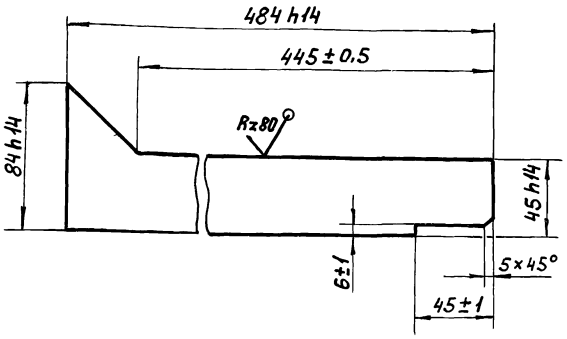

Изм.	Лист	№ докум.	Подп.	Дата
Разраб.		Кулагина		
Пров.		Куйбышев		
Н.контр.		Явных		

9Б.109.01.006

Ребро

Лит.	Масса	Масштаб
И	0,42	1:2
Лист	Листов 1	

Лист Б5 ГОСТ 19903-74
В Ст.3сп ГОСТ 14637-79

МосводоканалНИИпроект
Отдел №5

Формат А4

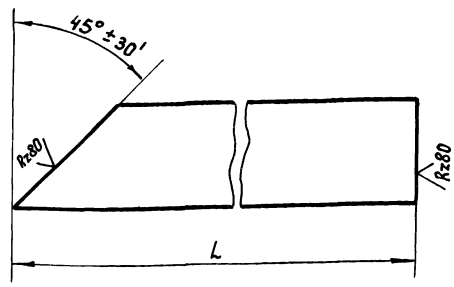

Обозначение	L, мм	Масса, кг
9Б.109.01.007	285 h14	0,6
-01	545 h14	1,15

Изм.	Лист	№ докум.	Подп.	Дата
Разраб.		Кулагина		
Пров.		Куйбышев		
Н.контр.		Явных		

9Б.109.01.007

Ребро

Лит.	Масса	Масштаб
И	см. табл.	—
Лист	Листов 1	

Полоса Б-25×60 ГОСТ 103-76
В Ст.3сп ГОСТ 535-79

МосводоканалНИИпроект
Отдел №5

Формат А4

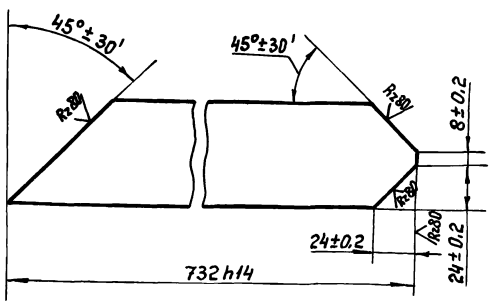

Изм.	Лист	№ докум.	Подп.	Дата
Разраб.		Кулагина		
Пров.		Куйбышев		
Н.контр.		Явных		

9Б.109.01.008

Ребро

Лит.	Масса	Масштаб
И	1,6	1:2
Лист	Листов 1	

Полоса Б-25×60 ГОСТ 103-76
В Ст.3сп ГОСТ 535-79

МосводоканалНИИпроект
Отдел №5

Формат А4

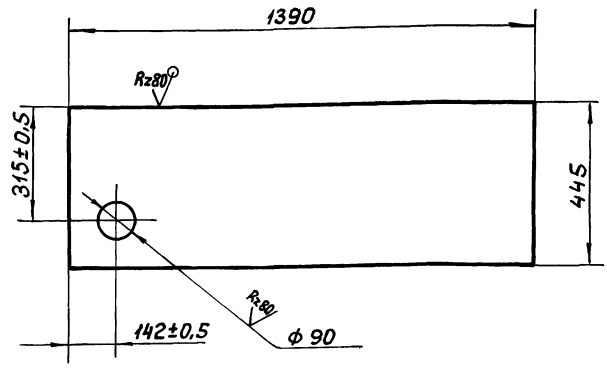

H14; h14.

Изм.	Лист	№ докум.	Подп.	Дата
Разраб.		Кулагина		
Пров.		Куйбышев		
Н.контр.		Явных		

9Б.109.01.009

Стенка

Лит.	Масса	Масштаб
И	19,5	1:10
Лист	Листов 1	

Лист Б4 ГОСТ 19903-74
В Ст.3сп ГОСТ 14637-79

МосводоканалНИИпроект
Отдел №5

Копировал: 21350-04 16

Формат А4

Инв.№ подл. | Подп. и дата | Взам. инв.№ | Инв.№ дубл. | Подп. и дата

Альбом III

Типовой проект 902-2-411.86

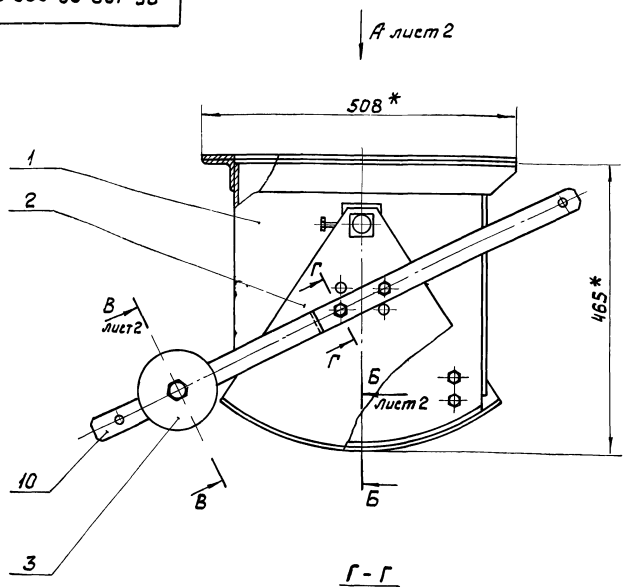

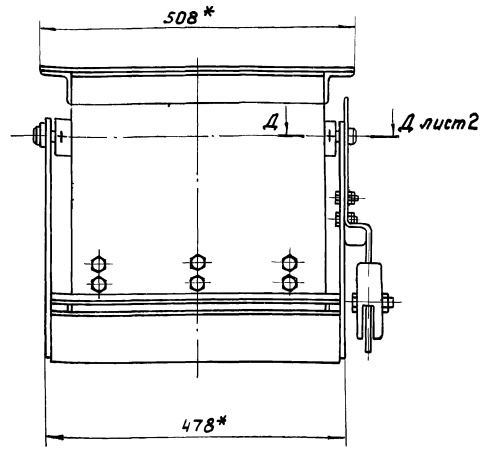

Г - Г
М1:1

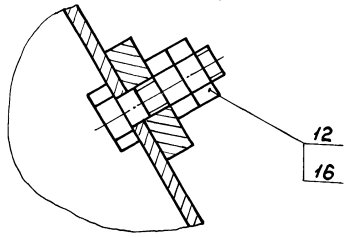

*Размеры для справок.

					9Б.109.02.000 СБ			
Изм.	Лист	№ докум.	Подп.	Дата	Затвор секторный	Лит.	Масса	Масштаб
Разраб.		Кулагина				И	50,0	1:5
Пров.		Куйбышев			Сборочный чертеж.	Лист 1	Листов 2	
Н.контр.		Явных				Мосводоканал НИИпроект Отдел №5		
Утв.		Куйбышев						

Формат А3

Формат	Зона	Поз.	Обозначение	Наименование	Кол.	Примечание
				Документация		
*)			9Б.109.02.000 СБ	Сборочный чертеж		*) А3, А2
				Сборочные единицы		
А4		1	9Б.109.02.100	Корпус	1	
А4		2	9Б.109.02.200	Сектор	1	
				Детали		
А4		3	9Б.109.02.001	Груз	1	
А4		4	9Б.109.02.002	Палец	2	
А4		5	9Б.109.02.003	Пластина	2	
А4		6	9Б.109.02.004	Пластина	2	
А4		7	9Б.109.02.005	Прокладка	2	
А4		8	9Б.109.02.006	Прокладка	2	
А4		9	9Б.109.02.007	Прокладка	1	
А4		10	9Б.109.02.008	Рычаг	1	
				Стандартные изделия		
				Болты ГОСТ 7798-70		
		11		М8×25.58.096	24	
		12		М10×35.58.096	2	
		13		М10×45.58.096	2	
		14		М16×60.58.096	1	

					9Б.109.02.000			
Изм.	Лист	№ докум.	Подп.	Дата	Затвор секторный	Лит.	Лист	Листов
Разраб.		Кулагина				И	1	2
Пров.		Куйбышев				Мосводоканал НИИпроект Отдел №5		
Н.контр.		Явных						
Утв.		Куйбышев						

Формат А4

Формат	Зона	Поз.	Обозначение	Наименование	Кол.	Примечание
				Гайки ГОСТ 5915-70		
		15		М8.5.096	24	
		16		М10.5.096	4	
		17		М16.5.096	1	

					9Б.109.02.000		Лист 2
Изм.	Лист	№ докум.	Подп.	Дата			

Копировал: [illegible] 21350-04 17 Формат А4

Инв. № подл. | Подп. и дата | Взам. инв. № | Инв. № дубл. | Подп. и дата

Вид А лист 1
М1:5

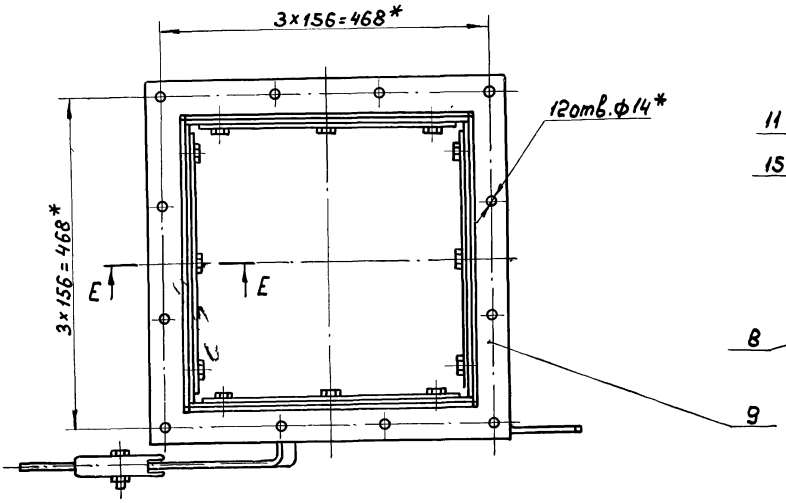

Е - Е
М1:2

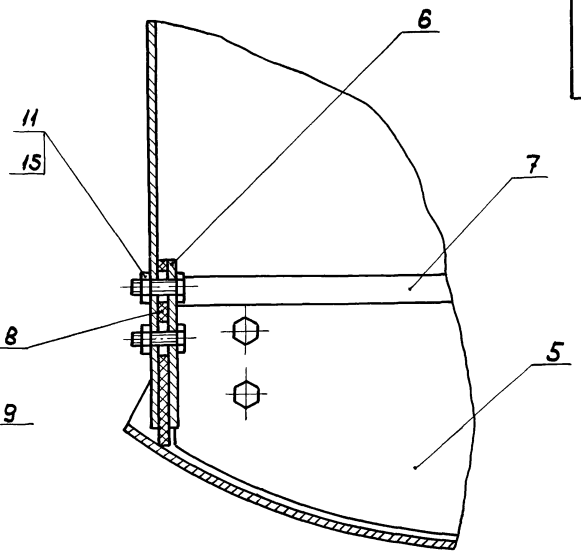

Б - Б лист 1
М1:1

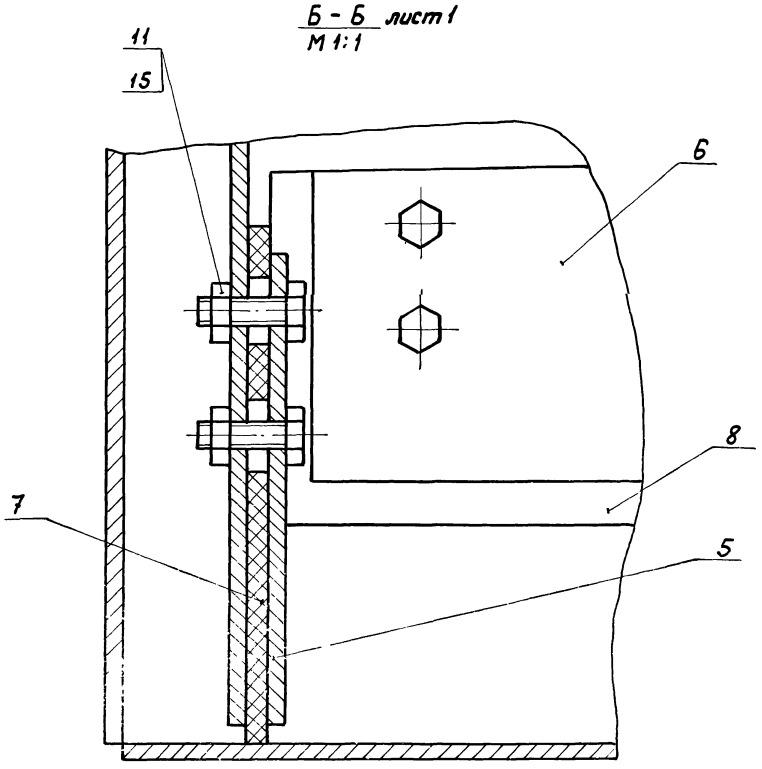

Д - Д лист 1
М1:1

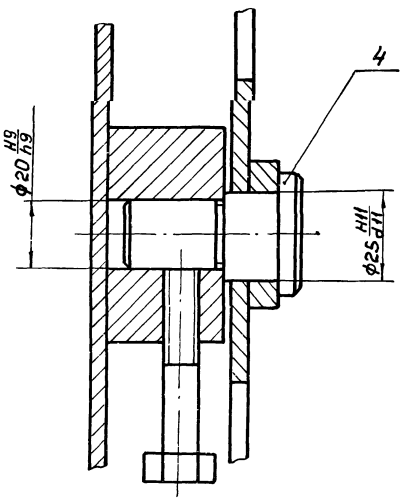

В - В лист 1
М1:1

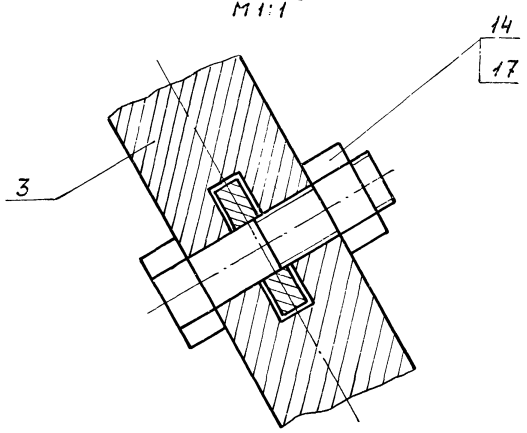

Инв.№подл. | Подп. и дата | Взам.инв.№ | Инв.№дубл. | Подп. и дата

Изм.	Лист	№ докум.	Подп.	Дата	96.109.02.000 СБ	Лист 2

Копировал: ИЛ 21350-04 18 Формат А2

Альбом III, ч.II

Типовой проект 902-2-411.86

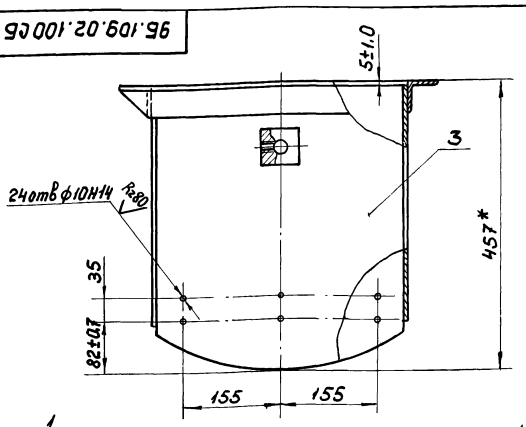

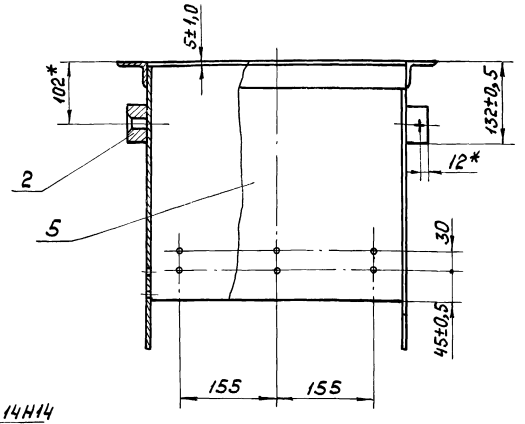

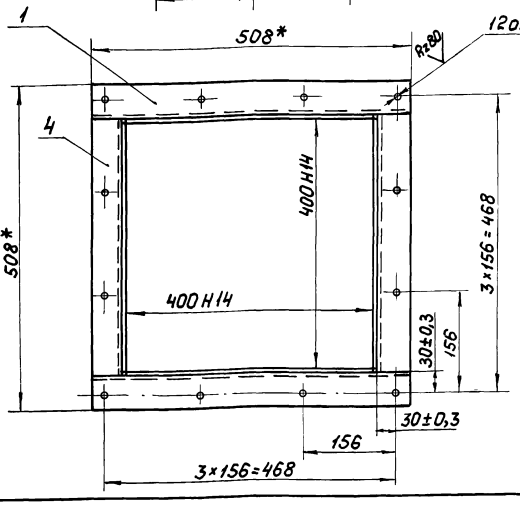

1.* Размеры для справок.

2. Предельные отклонения размеров между осями двух любых отверстий ± 0,5 мм.

3. Сварку произвести по периметру прилегания деталей по ГОСТ 5264-80-Т1-Δ4.

4. Обработка поверхностей реза деталей Б4 Rz160

					9Б.109.02.100СБ		
Изм.	Лист	№ докум.	Подп.	Дата	Корпус сборочный чертеж.	Лит.	Масса	Масштаб
Разраб.		Кулагина				И	31,0	1:5
Пров.		Куйбышев				Лист	Листов 1	
Н.контр.		Яёных				Мосводоканалниипроект Отдел №5		

Формат А3

Формат	Зона	Поз.	Обозначение	Наименование	Кол.	Примечание
				Документация		
А3			9Б.109.02.100СБ	Сборочный чертеж		
				Детали		
А4		1	9Б.109.02.101	Обойма	2	
А4		2	9Б.109.02.102	Бобышка	2	
А4		3	9Б.109.02.103	Стенка	2	
Б4		4	9Б.109.02.104	Обойма		
				Уголок Б-50×50×5 ГОСТ 8509-72 / Вст.3сп ГОСТ 535-79		
				L=408 h14	2	1,54кг
Б4		5	9Б.109.02.105	Стенка		
				Лист Б4 ГОСТ 19903-74 / Вст.3сп ГОСТ 14637-79		
				400h14 × 385 h14	2	4,8кг

					9Б.109.02.100			
Изм.	Лист	№ докум.	Подп.	Дата	Корпус	Лит.	Лист	Листов
Разраб.		Кулагина				И		1
Пров.		Куйбышев				Мосводоканалниипроект Отдел №5		
Н.контр.		Яёных						

Формат А4

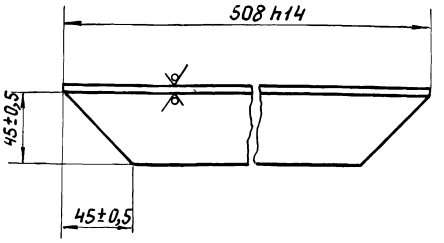

Rz80 ▽(▽)

					9Б.109.02.101			
Изм.	Лист	№ докум.	Подп.	Дата	Обойма	Лит.	Масса	Масштаб
Разраб.		Кулагина				И	1,9	1:2
Пров.		Куйбышев				Лист	Листов 1	
Н.контр.		Яёных			Уголок Б-50×50×5 ГОСТ 8509-72 / Вст.3сп ГОСТ 535-79	Мосводоканалниипроект Отдел №5		

Копировал: [illegible] 21350-04 19 Формат А4

Инв.№ подл. | Подп. и дата | Взам. инв.№ | Инв.№ дубл. | Подп. и дата

Альбом III

Типовой проект 902-2-411.86

Инв.№подл. | Подп. и дата | Взам.инв.№ | Инв.№дубл. | Подп. и дата

95.109.02.102

Rz80 (√)

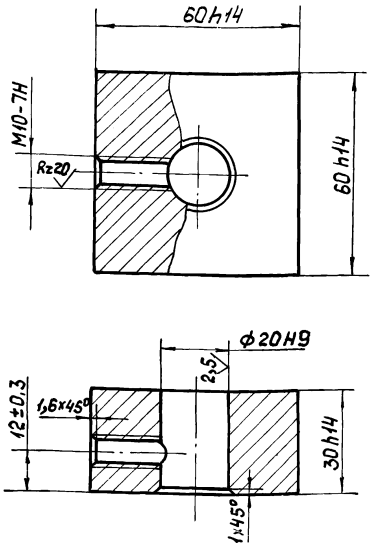

Изм.	Лист	№ докум.	Подп.	Дата
Разраб.		Кулагина		
Пров.		Куйбышев		
Н.контр.		Явных		

95.109.02.102

Бобышка

Лит.	Масса	Масштаб
И	0,76	1:1
Лист	Листов 1	

Ст.3 ГОСТ 380-71

Мосводоканалниипроект Отдел №5

Формат А4

95.109.02.103

(√)

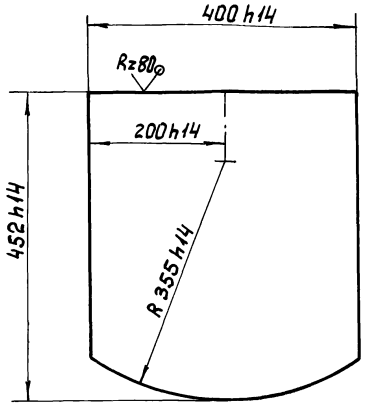

Изм.	Лист	№ докум.	Подп.	Дата
Разраб.		Кулагина		
Пров.		Куйбышев		
Н.контр.		Явных		

95.109.02.103

Стенка

Лит.	Масса	Масштаб
И	5,43	1:5
Лист	Листов 1	

Лист Б4 ГОСТ 19903-74
В Ст.3сп ГОСТ 14637-79

Мосводоканалниипроект Отдел №5

Формат А4

95.109.02.200СБ

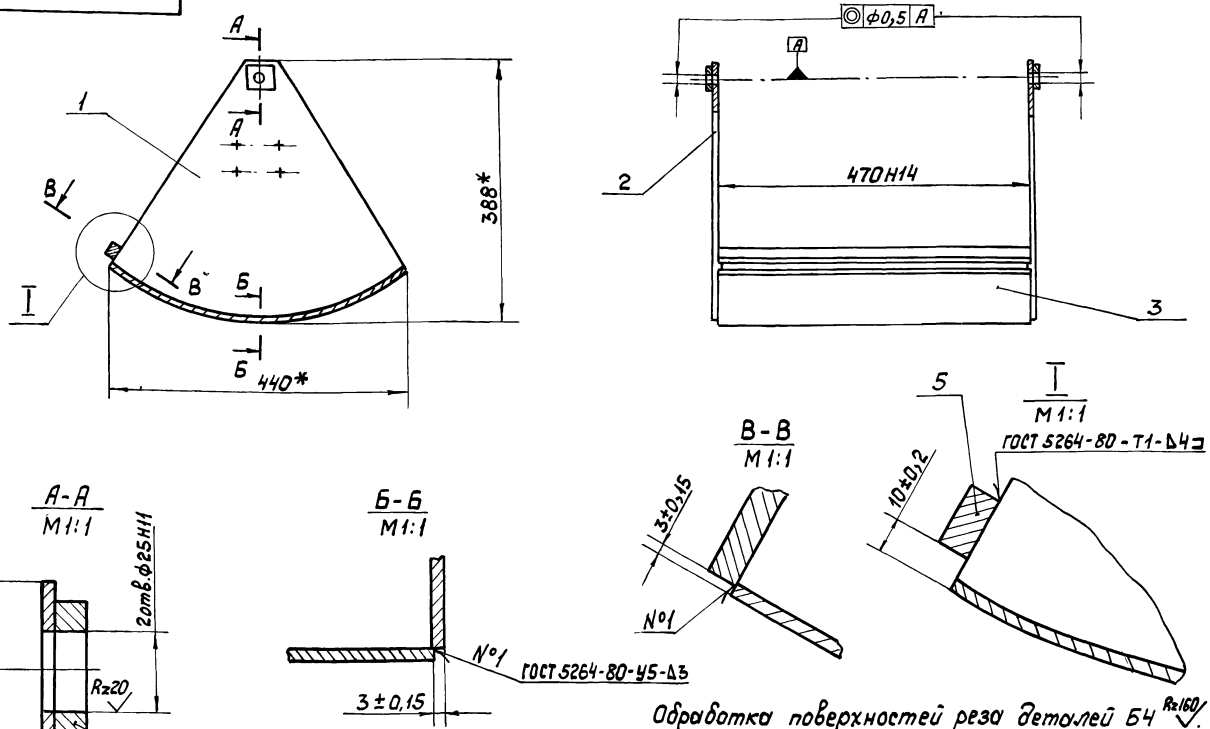

Обработка поверхностей реза деталей Б4 Rz160 (√)

Изм.	Лист	№ докум.	Подп.	Дата
Разраб.		Кулагина		
Пров.		Куйбышев		
Н.контр.		Явных		

95.109.02.200СБ

Сектор

Сборочный чертеж

Лит.	Масса	Масштаб
И	7,2	1:5
Лист	Листов 1	

Мосводоканалниипроект Отдел №5

Копировал

21350-04 20

Формат А3

Альбом III, ч.1

Типовой проект 302-2-411.86

Формат	Зона	Поз.	Обозначение	Наименование	Кол.	Примечание
				Документация		
А2			9Б.109.02.200 СБ	Сборочный чертеж		
				Детали		
А4		1	9Б.109.02.201	Щека	1	
А4		2	9Б.109.02.202	Щека	1	
А4		3	9Б.109.02.203	Дно	1	
Б4		4	9Б.109.02.204	Планка		
				Лист Б8 ГОСТ 19903-74 / Вст3сп ГОСТ14637-79		
				40h14 х 40h14	2	0,07кг
Б4		5	9Б.109.02.205	Планка упорная		
				Полоса Б-210х20 ГОСТ103-76 / Вст3сп ГОСТ535-79		
				L = 472 h14	1	0,74кг

Инв.№ подл. | Подп. и дата | Взам. инв.№ | Инв.№ дубл. | Подп. и дата

Изм.	Лист	№ докум.	Подп.	Дата
Разраб.		Кулагина		
Пров.		Куйбышев		
Н.контр.		Явных		

9Б.109.02.200

Сектор

Лит.	Лист	Листов
И		1

МосВодоканалНИИпроект Отдел №5

формат А4

9Б.109.02.201

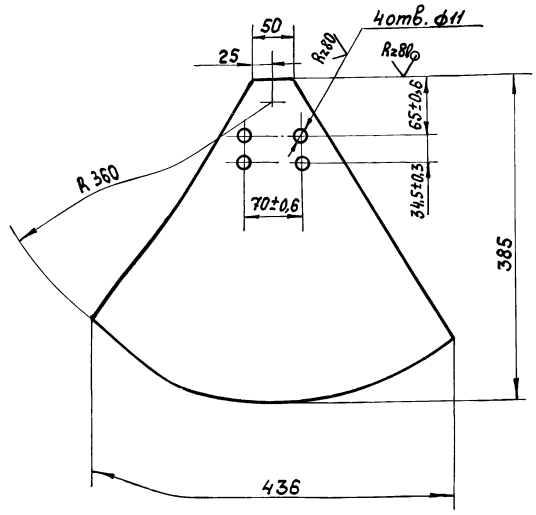

Н14; h14.

Изм.	Лист	№ докум.	Подп.	Дата
Разраб.		Кулагина		
Пров.		Куйбышев		
Н.контр.		Явных		

9Б.109.02.201

Щека

Лит.	Масса	Масштаб
И	2,9	1:4
Лист	Листов 1	

Лист Б4 ГОСТ 19903-74 / Вст3сп ГОСТ14637-79

МосВодоканалНИИпроект Отдел №5

формат А4

9Б.109.02.202

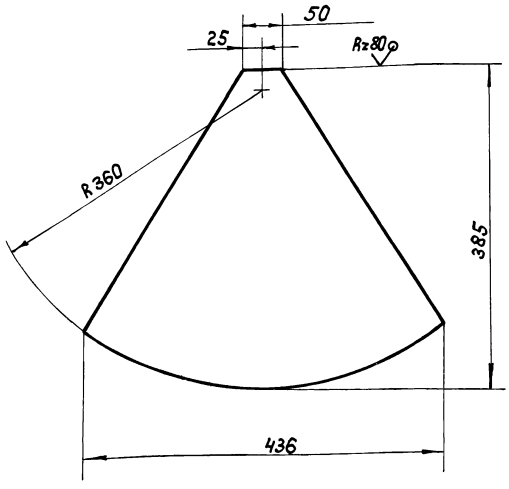

h14.

Изм.	Лист	№ докум.	Подп.	Дата
Разраб.		Кулагина		
Пров.		Куйбышев		
Н.контр.		Явных		

9Б.109.02.202

Щека

Лит.	Масса	Масштаб
И	2,92	1:4
Лист	Листов 1	

Лист Б4 ГОСТ 19903-74 / Вст3сп ГОСТ14637-79

МосВодоканалНИИпроект Отдел №5

формат А4

9Б.109.02.203

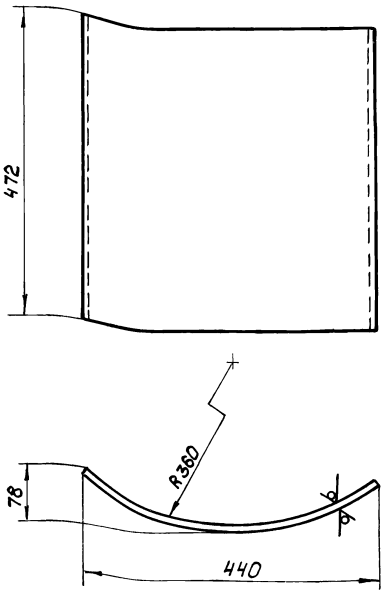

Н14; h14.

Изм.	Лист	№ докум.	Подп.	Дата
Разраб.		Кулагина		
Пров.		Куйбышев		
Н.контр.		Явных		

9Б.109.02.203

Дно

Лит.	Масса	Масштаб
И	6,5	1:5
Лист	Листов 1	

Лист Б4 ГОСТ 19903-74 / Вст3сп ГОСТ14637-79

МосВодоканалНИИпроект Отдел №5

Копировал: 21350 04 21

формат А4

95.109.02.001

Rz 80

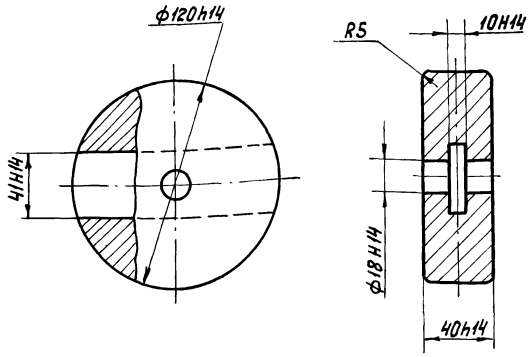

Изм.	Лист	№ докум.	Подп.	Дата	9Б.109.02.001		
Разраб.		Кулагина			Груз	Лит.	Масса	Масштаб
Пров.		Куйбышев				И	3,1	1:2
Н.контр.		Явных			Ст-00 ГОСТ 1412-79	Лист	Листов 1
						Мосводоканалниипроект Отдел №5	

Формат А4

95.109.02.002

Rz 80 (√)

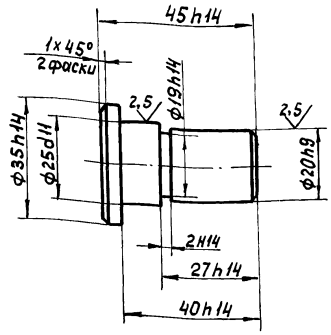

Изм.	Лист	№ докум.	Подп.	Дата	9Б.109.02.002		
Разраб.		Кулагина			Палец	Лит.	Масса	Масштаб
Пров.		Куйбышев				И	0,16	1:1
Н.контр.		Явных			Ст. 3 ГОСТ 380-71	Лист	Листов 1
						Мосводоканалниипроект Отдел №5	

Формат А4

95.109.02.003

(√)

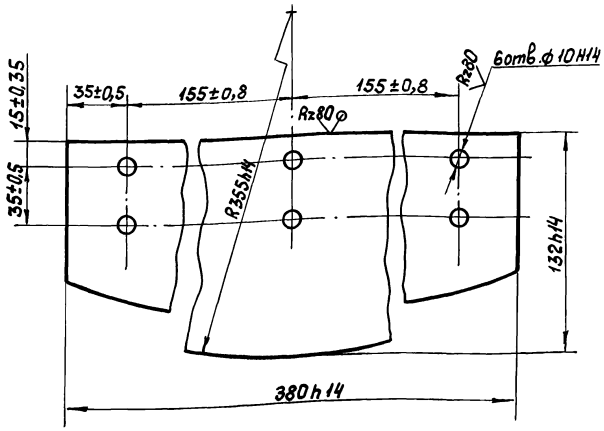

Изм.	Лист	№ докум.	Подп.	Дата	9Б.109.02.003		
Разраб.		Кулагина			Пластина	Лит.	Масса	Масштаб
Пров.		Куйбышев				И	1,21	1:2
Н.контр.		Явных			Лист Б4 ГОСТ 19903-74 / ВСт.3сп ГОСТ 14637-79	Лист	Листов 1
						Мосводоканалниипроект Отдел №5	

Формат А4

95.109.02.004

(√)

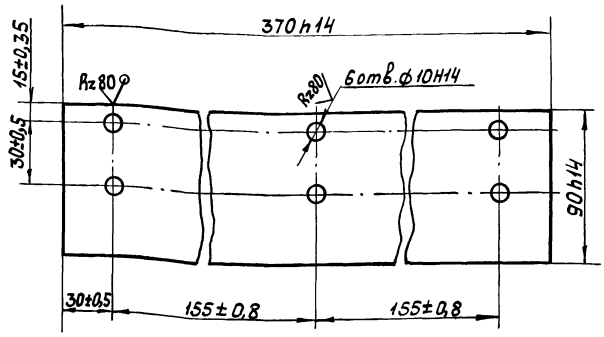

Изм.	Лист	№ докум.	Подп.	Дата	9Б.109.02.004		
Разраб.		Кулагина			Пластина	Лит.	Масса	Масштаб
Пров.		Куйбышев				И	1,03	1:2
Н.контр.		Явных			Лист Б4 ГОСТ 19903-74 / ВСт.3сп ГОСТ 14637-79	Лист	Листов 1
						Мосводоканалниипроект Отдел №5	

Корировал: Инв. 24350-04 22 Формат А4

Инв.№ подл. | Подп. и дата | Взам. инв.№ | Инв.№ дубл. | Подп. и дата

Типовой проект 902-2-411.86 Альбом III, ч.1

9Б.109.02.005

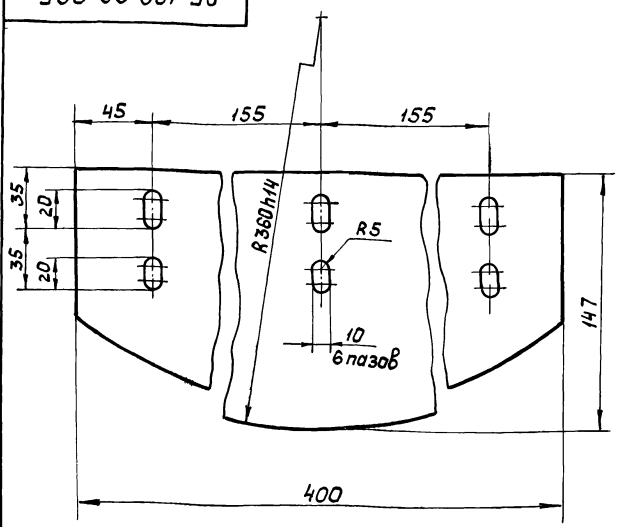

Изм.	Лист	№ докум.	Подп.	Дата	9Б.109.02.005			
Разраб.		Кулагина			Прокладка	Лит.	Масса	Масштаб
Пров.		Куйбышев				И	0,47	1:2
						Лист	Листов 1	
Н.контр.		Явных			Пластина I, лист, ПМБ-М-6-1.2 ГОСТ 7338-77	Мосводоканалниипроект Отдел №5		

Формат А4

Инв.№ подл. | Подп. и дата | Взам. инв.№ | Инв.№ дубл. | Подп. и дата

9Б.109.02.006

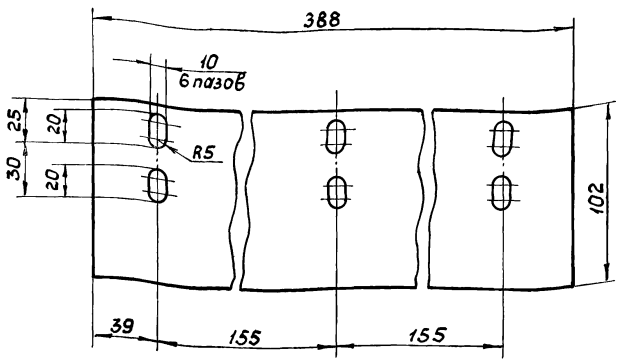

Изм.	Лист	№ докум.	Подп.	Дата	9Б.109.02.006			
Разраб.		Кулагина			Прокладка	Лит.	Масса	Масштаб
Пров.		Куйбышев				И	0,47	1:2
						Лист	Листов 1	
Н.контр.		Явных			Пластина I, лист, ПМБ-М-6-1.2 ГОСТ 7338-77	Мосводоканалниипроект Отдел №5		

Формат А4

Инв.№ подл. | Подп. и дата | Взам. инв.№ | Инв.№ дубл. | Подп. и дата

9Б.109.02.007

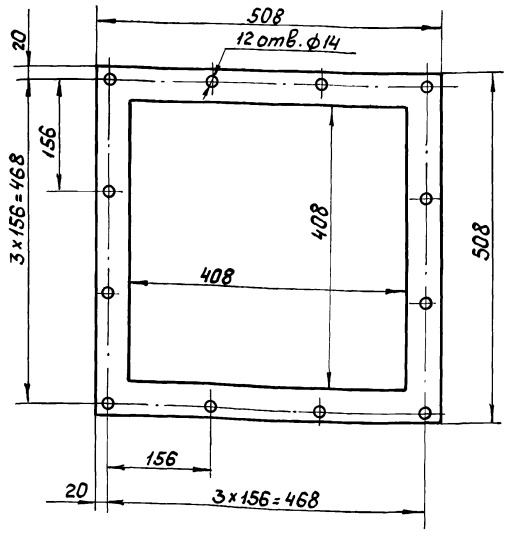

Изм.	Лист	№ докум.	Подп.	Дата	9Б.109.02.007			
Разраб.		Кулагина			Прокладка	Лит.	Масса	Масштаб
Пров.		Куйбышев				И	0,28	1:5
						Лист	Листов 1	
Н.контр.		Явных			Пластина I, лист, ПМБ-С-3-1.2 ГОСТ 7338-77	Мосводоканалниипроект Отдел №5		

Формат А4

Инв.№ подл. | Подп. и дата | Взам. инв.№ | Инв.№ дубл. | Подп. и дата

9Б.109.02.008

Rz80 (√)

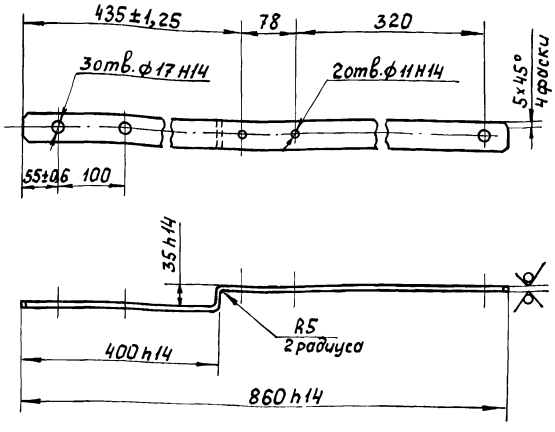

Предельные отклонения размеров между осями 2х любых отверстий ± 0,35.

Изм.	Лист	№ докум.	Подп.	Дата	9Б.109.02.008			
Разраб.		Кулагина			Рычаг	Лит.	Масса	Масштаб
Пров.		Куйбышев				И	2,13	1:5
						Лист	Листов 1	
Н.контр.		Явных			Полоса Б-28×40 ГОСТ 103-76 Вст3сп ГОСТ 535-79	Мосводоканалниипроект Отдел №5		

Копировал Инв. 21350-04 23 Формат А4

Инв.№ подл. | Подп. и дата | Взам. инв.№ | Инв.№ дубл. | Подп. и дата

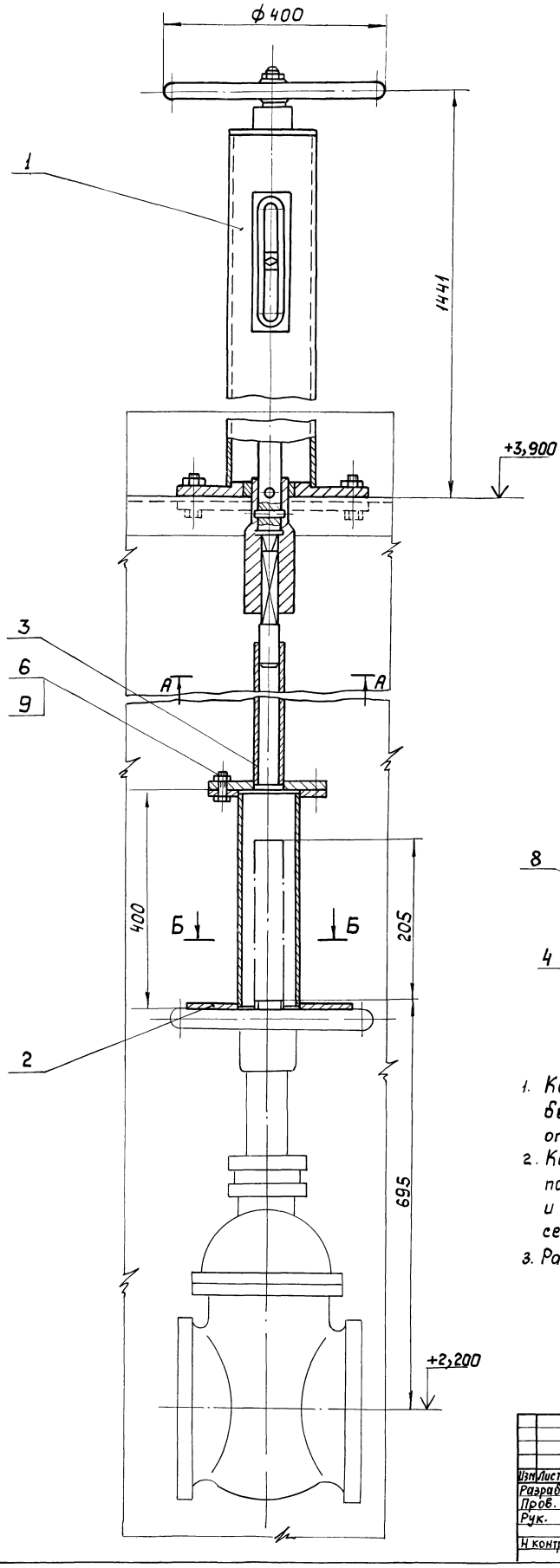

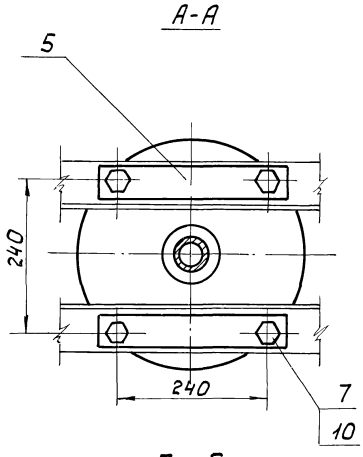

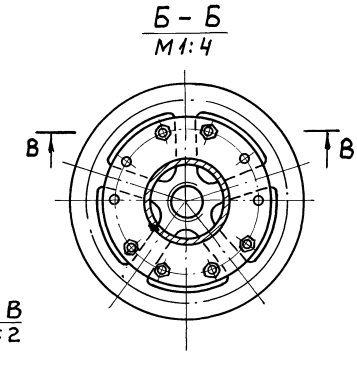

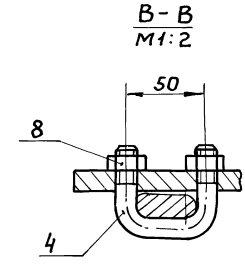

1. Колонку поз.1 установить так, чтобы было удобно наблюдать за указателем открытия.
2. Колонку за исключением сопрягаемых поверхностей покрыть грунтом ХС-010 и двумя слоями краски ЭМХС-710 цвет серый и одним слоем лака ХС-76 IV В ГОСТ 9355-81.
3. Размеры для справок.

Изм.	Лист	N докум.	Подп.	Дата
Разраб.		Кулагина		
Пров.		Куйбышев		
Рук.		Куйбышев		
Н.контр.		Явных		

4П.404.00.000 СБ.

Колонка для управления задвижкой Ду 200. Сборочный чертеж.

Лит.	Масса	Масштаб
И	115	1:5
Лист	Листов 1	

Мосводоканалниипроект Отдел №5

Инв. № подл. | Подп. и дата | Взам. инв. № | Инв. № дубл. | Подп. и дата

Альбом III, чил

Типовой проект 902-2-411.86

Формат	Зона	Поз.	Обозначение	Наименование	Кол.	Примечание
				Документация		
А2			4П.404.00.000 СБ	Сборочный чертеж		
				Сборочные единицы		
А4		1	4П.404.01.000	Колонка	1	
А4		2	4П.404.02.000	Муфта	1	
А4		3	4П.404.03.000	Штанга	1	
				Детали		
А4		4	4П.404.00.001	Скоба	3	
А4		5	4П.404.00.002	Планка	2	
				Стандартные изделия		
				Болты ГОСТ 7798-70		
		6		М16×45.58.096	4	
		7		М20×100.58.096	4	
				Гайки ГОСТ 5915-70		
		8		М12.5.5.096	6	
		9		М16.5.5.096	4	
		10		М20.5.5.096	4	

Инв.№ подл. | Подп. и дата | Взам. инв.№ | Инв.№ дубл. | Подп. и дата

Изм.	Лист	№ докум.	Подп.	Дата
Разраб.		Кулагина		
Пров.		Куйбышев		
Рук.		Куйбышев		
Н.контр.		Явных		

4П.404.00.000

Колонка для управления задвижкой Ду 200.

Лит.	Лист	Листов
И		1

МосВодоканалНИИпроект Отдел №5

Формат А4

Формат	Зона	Поз.	Обозначение	Наименование	Кол.	Примечание
				Документация		
А2			4П.404.01.000 СБ	Сборочный чертеж	1	
				Сборочные единицы		
А4		1	4П.404.01.100	Корпус колонки	1	
				Детали		
А4		2	4П.404.01.001	Втулка	1	
А4		3	4П.404.01.002	Шпиндель	1	
А4		4	4П.404.01.003	Указатель открытия	1	
А4		5	4П.404.01.004	Рамка указателя	1	
А4		6	4П.404.01.005	Стрелка	1	
А4		7	4П.404.01.006	Прокладка регулировочная	1	
А4		8	4П.404.01.007	Муфта	1	
А3		9	4П.404.01.008	Втулка	1	

Инв.№ подл. | Подп. и дата | Взам. инв.№ | Инв.№ дубл. | Подп. и дата

Изм.	Лист	№ докум.	Подп.	Дата
Разраб.		Кулагина		
Пров.		Куйбышев		
Н.контр.		Явных		

4П.404.01.000

Колонка

Лит.	Лист	Листов
И	1	2

МосВодоканалНИИпроект Отдел №5

Формат А4

Формат	Зона	Поз.	Обозначение	Наименование	Кол.	Примечание
				Стандартные изделия		
		10		Гайка М20.5.096 ГОСТ 5915-70	1	
		11		Винт М6×10.58.096 ГОСТ 1491-80	2	
		12		Маховик 2-Б-400×27 ГОСТ 5260-75	1	
		13		Штифт 2.12×70.58.096 ГОСТ 10774-80	2	

Инв.№ подл. | Подп. и дата | Взам. инв.№ | Инв.№ дубл. | Подп. и дата

Изм.	Лист	№ докум.	Подп.	Дата

4П.404.01.000

Лист 2

Формат А4

Формат	Зона	Поз.	Обозначение	Наименование	Кол.	Примечание
				Документация		
А2			4П.404.01.100 СБ	Сборочный чертеж		
				Детали		
А4		1	4П.404.01.101	Стакан	1	
А4		2	4П.404.01.102	Заглушка	1	
А4		3	4П.404.01.103	Бобышка	1	
А4		4	4П.404.01.104	Труба	1	
А4		5	4П.404.01.105	Фланец	1	

Инв.№ подл. | Подп. и дата | Взам. инв.№ | Инв.№ дубл. | Подп. и дата

Изм.	Лист	№ докум.	Подп.	Дата
Разраб.		Кулагина		
Пров.		Куйбышев		
Н.контр.		Явных		

4П.404.01.100

Корпус колонки

Лит.	Лист	Листов
И		1

МосВодоканалНИИпроект Отдел №5

Копировал: Чф 21350-04 25 Формат А4

Альбом III, ч II

Типовой проект 902-2-411.86

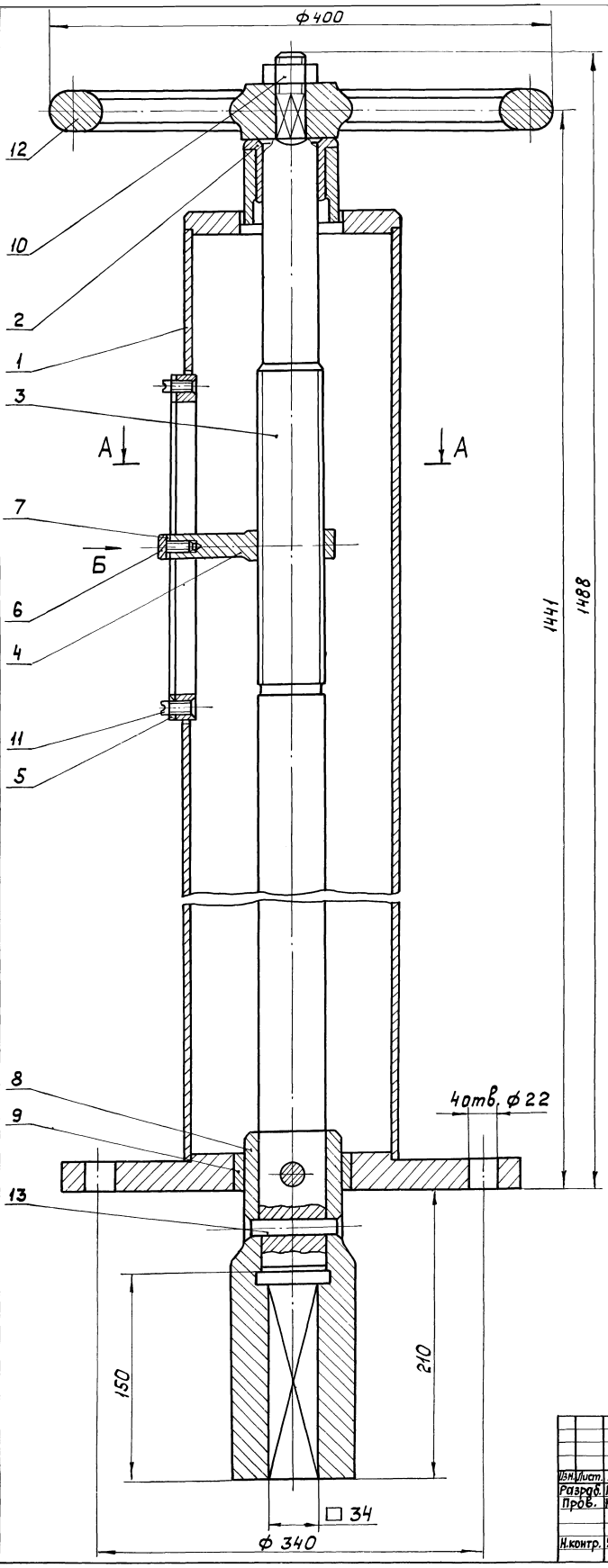

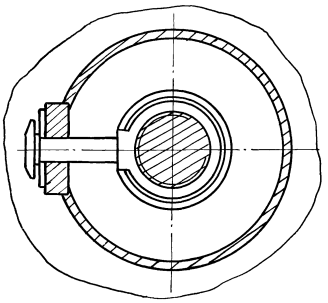

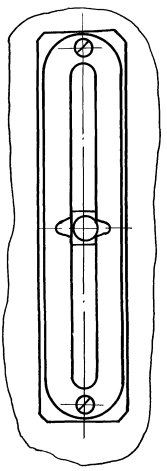

1. Концы штифтов поз. 13 расклепать и зачистить заподлицо с наружной поверхностью муфты поз. 8.
2. Крайние положения стрелки поз. 6 в каждом отдельном случае рекомендуется уточнять по месту после монтажа колонки.
3. Соответствующие риски на рамке указателя поз. 5 следует гравировать и залить черной краской.
4. Размеры для справок.

Изм.	Лист	№ докум.	Подп.	Дата
Разраб.		Кулагина		
Пров.		Куйбышев		
Н.контр.		Яблых		

4П.404.01.000 СБ

Колонка

Сборочный чертеж.

Лит.	Масса	Масштаб
И	90.5	1:2

Лист | Листов 1

МосВодоканалНИИпроект Отдел №5

Инв.№ подл. | Подп. и дата | Взам.инв.№ | Инв.№ дубл. | Подп. и дата

копировал: 21350-04 26 формат А2

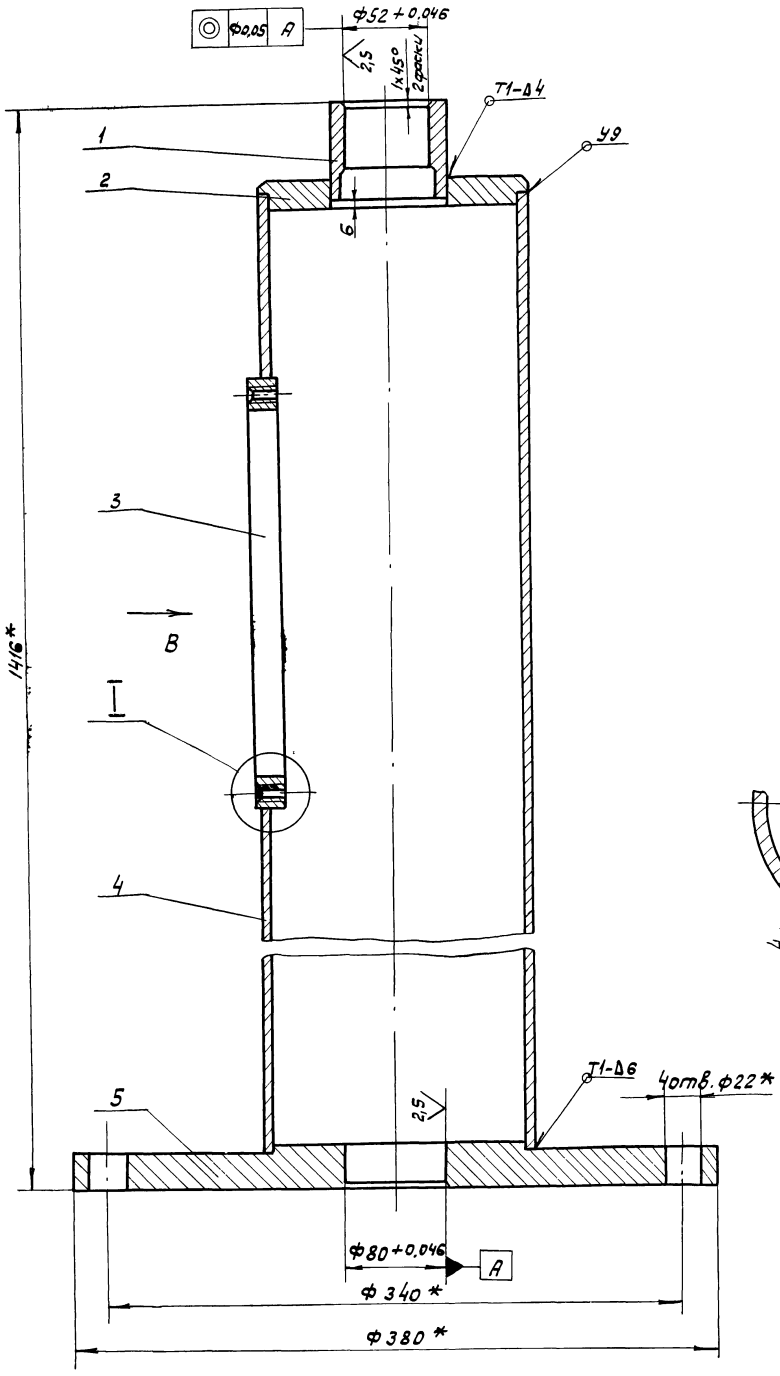

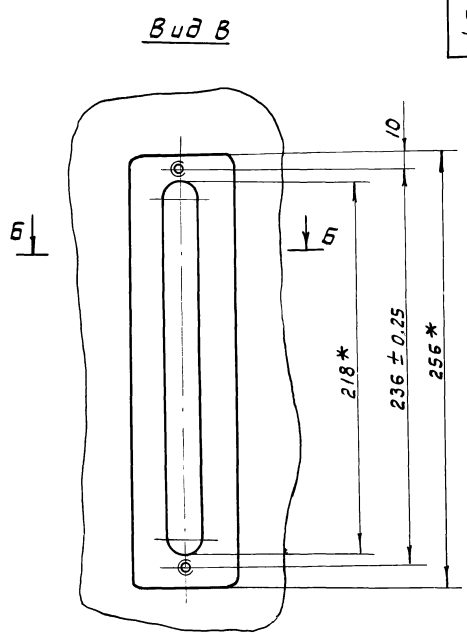

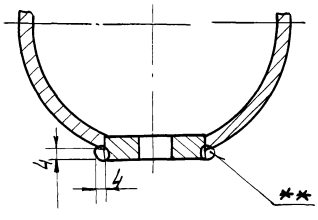

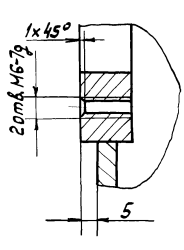

1. H14, h14, $\pm \frac{IT14}{2}$.
2. Сварку производить по ГОСТ 5264-80.
3. * Размеры для справок.
4. ** Сварка ручная электродуговая.

					4П. 404. 01. 100 СБ		
Изм.	Лист	№ докум.	Подп.	Дата			
Разраб.		Кулагина			Корпус колонки. Сборочный чертеж.	Лит.	Масса 38.0	Масштаб 1:2
Пров.		Куйбышев				Н		
Н. контр.		Явных				Лист	Листов 1
						Мосводоканалниипроект Отдел №5	

Копировал

Формат А2

Инв. № подл. | Подп. и дата | Взам. инв. № | Инв. № дубл. | Подп. и дата

ЧП.404.01.101

Rz 80 (V)

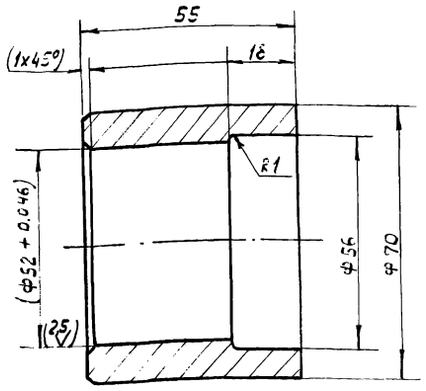

1. H14; h14, $\pm \frac{IT14}{2}$.
2. Размеры в скобках - после сборки.

Изм.	Лист	№ докум.	Подп.	Дата	ЧП.404.01.101			
Разраб.		Кулагина			Стакан	Лит.	Масса	Масштаб
Пров.		Кубышев				И	0,74	1:1
Н.контр.		Явных			Ст. 3 ГОСТ 380-71	Лист	Листов 1	
						Мосводоканалниипроект Отдел №5		

Инв.№ подл. | Подп. и дата | Взам. инв.№ | Инв.№ дубл. | Подп. и дата

Формат А4

ЧП.404.01.102

Rz 80 (V)

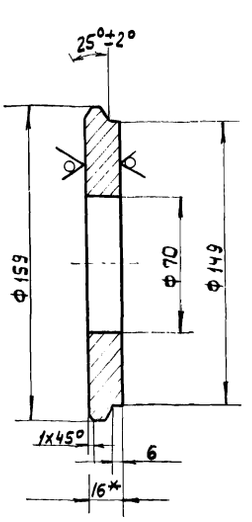

1. H14, h14, $\pm \frac{IT14}{2}$.
2. * Размер для справки.

Изм.	Лист	№ докум.	Подп.	Дата	ЧП.404.01.102			
Разраб.		Кулагина			Заглушка	Лит.	Масса	Масштаб
Пров.		Кубышев				И	1,8	1
Н.контр.		Явных			Лист Б16 ГОСТ 19903-74 В Ст.3 сп ГОСТ 14637-79	Лист	Листов 1	
						Мосводоканалниипроект Отдел №5		

Инв.№ подл. | Подп. и дата | Взам. инв.№ | Инв.№ дубл. | Подп. и дата

Формат А4

ЧП.404.01.103

Rz 80 (V)

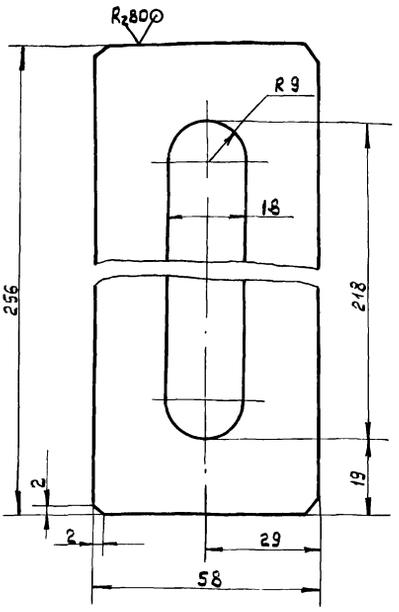

H14, h14, $\pm \frac{IT14}{2}$.

Изм.	Лист	№ докум.	Подп.	Дата	ЧП.404.01.103			
Разраб.		Кулагина			Бобышка	Лит.	Масса	Масштаб
Пров.		Кубышев				И	1,1	1:1
Н.контр.		Явных			Лист Б14 ГОСТ 19903-74 В Ст.3 сп ГОСТ 14637-79	Лист	Листов 1	
						Мосводоканалниипроект Отдел №5		

Инв.№ подл. | Подп. и дата | Взам. инв.№ | Инв.№ дубл. | Подп. и дата

Формат А4

ЧП.404.01.104

Rz 160 (V)

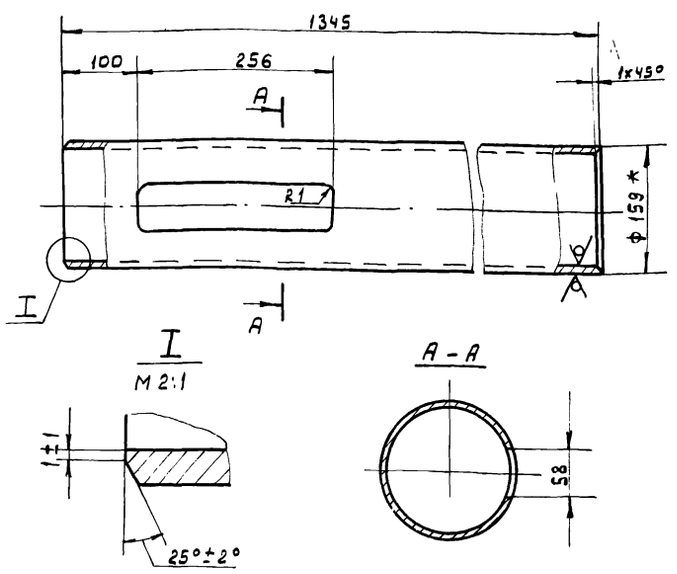

1. H14, h14, $\pm \frac{IT14}{2}$.
2. * Размер для справки.

Изм.	Лист	№ докум.	Подп.	Дата	ЧП.404.01.104			
Разраб.		Кулагина			Труба	Лит.	Масса	Масштаб
Пров.		Кубышев				И	22,5	1:5
Н.контр.		Явных			Труба 159х4,5 ГОСТ 8732-78 В Ст.3 сп ГОСТ 8731-74	Лист	Листов 1	
						Мосводоканалниипроект Отдел №5		

Инв.№ подл. | Подп. и дата | Взам. инв.№ | Инв.№ дубл. | Подп. и дата

Копировал 21350-04 28

Формат А4

ЧП.404.01.105

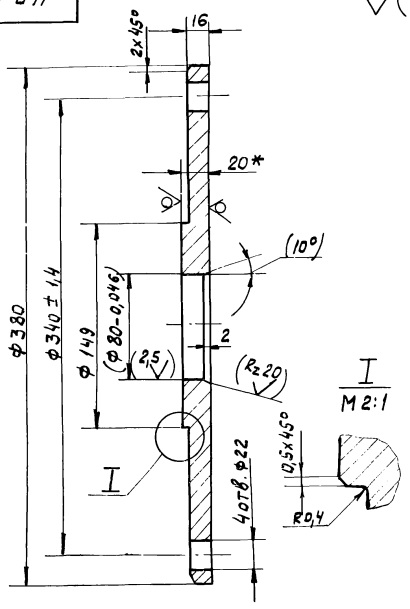

1. h14, $\pm\frac{IT14}{2}$.
2. Размер в скобках - после сборки.
3. * Размер для справок.

Изм.	Лист	№ докум.	Подп.	Дата
Разраб.		Кулагина		
Пров.		Куйбышев		
Н. контр.		Явных		

ЧП.404.01.105

Фланец

Лит.	Масса	Масштаб
И	11,8	1:2,5
Лист	Листов 1	

Лист Б20 ГОСТ 19903-74
В Ст.3 Сп ГОСТ 14637-79

Мосводоканалниипроект
Отдел №5

Формат А4

Форм.	Зона	Поз.	Обозначение	Наименование	Кол.	Примечание
				Документация		
А3			ЧП.404.02.000СБ	Сборочный чертеж		
				Детали		
А4		1	ЧП.404.02.001	Фланец		
Б4		2	ЧП.404.02.002	Труба		
				Труба 108х4 ГОСТ 8732-78 / А Ст.2 ГОСТ 8731-74		
				L = 390h14	1	4,0кг
				Стандартные изделия		
		3		Фланец 100-2,5		
				ГОСТ 12820-80	1	2,14кг

Изм.	Лист	№ докум.	Подп.	Дата
Разраб.		Кулагина		
Пров.		Куйбышев		
Н. контр.		Явных		

ЧП.404.02.000

Муфта

Лит.	Лист	Листов
И		1

Мосводоканалниипроект
Отдел №5

Формат А4

ЧП.404.02.000СБ

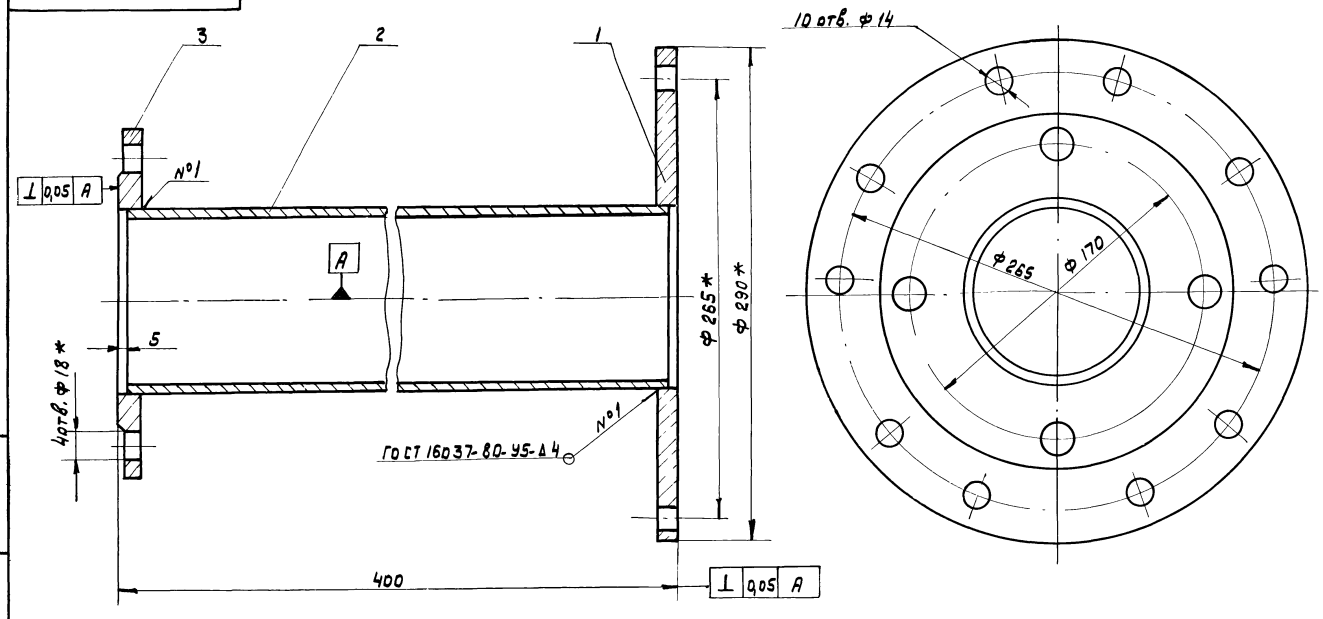

1. h14, $\pm\frac{IT14}{2}$.
2. * Размеры для справок.

Изм.	Лист	№ докум.	Подп.	Дата
Разраб.		Кулагина		
Пров.		Куйбышев		
Н. контр.		Явных		

ЧП.404.02.000СБ

Муфта
Сборочный чертеж

Лит.	Масса	Масштаб
И	10,0	1:2
Лист	Листов 1	

Мосводоканалниипроект
Отдел №5

ЧП.404.02.001 ИН

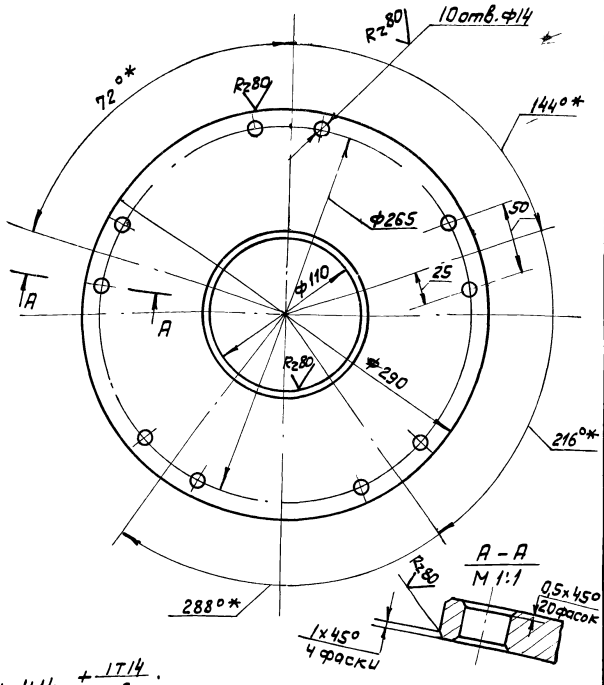

1. H14, $\pm \frac{IT14}{2}$.

2.* Уточнить по маховику задвижки.

Изм.	Лист	№ докум.	Подп.	Дата
Разраб.		Кулагина		
Пров.		Куйбышев		
Н.контр.		Явных		

ЧП.404.02.001

Фланец

Лит.	Масса	Масштаб
И	4,0	1:2,5
Лист	Листов 1	

Лист 6.12 ГОСТ 19903-74
В Ст3сп ГОСТ 14637-79

Мосводоканалниипроект
Отдел №5

Формат А4

Инв.№ подл. | Подп. и дата | Взам.инв.№ | Инв.№ дубл. | Подп. и дата

Формат	Зона	Поз.	Обозначение	Наименование	Кол	Примечание
				Документация		
А4			ЧП.404.03.000 СБ	Сборочный чертеж		
				Детали		
А4		1	ЧП.404.03.001	Хвостовик	1	
А4		2	ЧП.404.03.002	Фланец	1	
А4		3	ЧП.404.03.003	Труба	1	

Изм.	Лист	№ докум.	Подп.	Дата
Разраб.		Кулагина		
Пров.		Куйбышев		
Н.контр.		Явных		

ЧП.404.03.000

Штанга

Лит.	Лист	Листов
И		1

Мосводоканалниипроект
Отдел №5

Формат А4

Инв.№ подл. | Подп. и дата | Взам.инв.№ | Инв.№ дубл. | Подп. и дата

ЧП.404.03.000 СБ

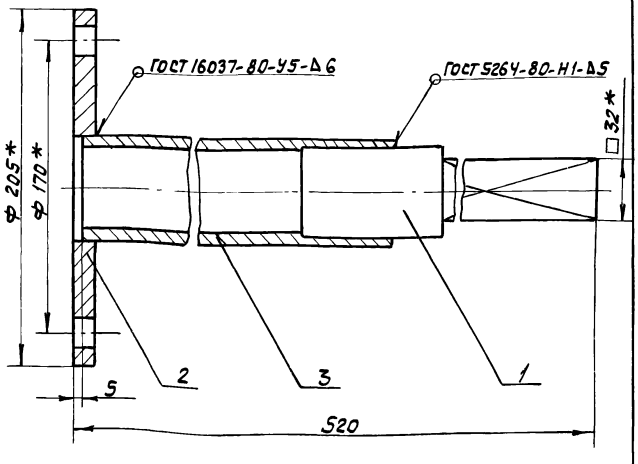

* Размеры для справок.

Изм.	Лист	№ докум.	Подп.	Дата
Разраб.		Кулагина		
Пров.		Куйбышев		
Н.контр.		Явных		

ЧП.404.03.000 СБ

Штанга
Сборочный чертеж

Лит.	Масса	Масштаб
И	8,3	1:2
Лист	Листов 1	

Мосводоканалниипроект
Отдел №5

Формат А4

Инв.№ подл. | Подп. и дата | Взам.инв.№ | Инв.№ дубл. | Подп. и дата

ЧП.404.03.001

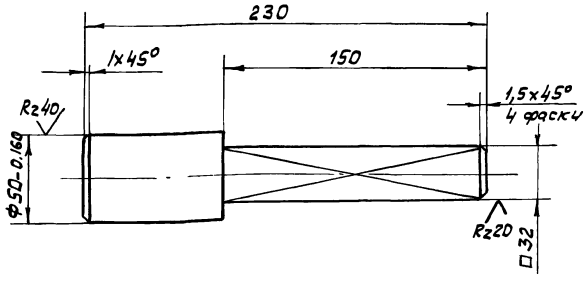

h14, $\pm \frac{IT14}{2}$.

Изм.	Лист	№ докум.	Подп.	Дата
Разраб.		Кулагина		
Пров.		Куйбышев		
Н.контр.		Явных		

ЧП.404.03.001

Хвостовик

Лит.	Масса	Масштаб
И	2,43	1:2
Лист	Листов 1	

Круг В.52 ГОСТ 2590-71
В Ст.3сп ГОСТ 535-79

Мосводоканалниипроект
Отдел №5

Формат А4

Типовой проект 902-2-411.86 Ал III, ч II

ЧП.404.03.002

Rz 80

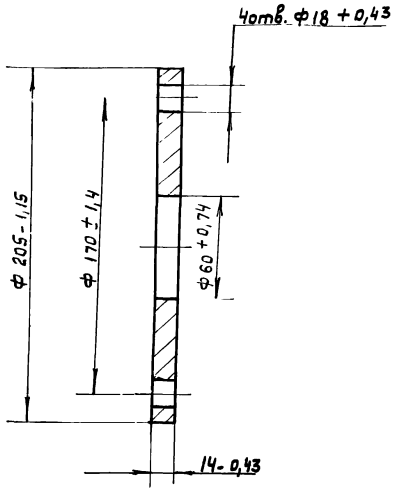

Отклонение центрального угла между, осями двух любых отверстий ±55.

Изм.	Лист	№ докум.	Подп.	Дата	ЧП.404.03.002
Разраб.		Кулагина			Фланец
Пров.		Куйбышев			
Н.контр.		Явных			Ст. 3 гост 380-71

Лит.	Масса	Масштаб
И	3,19	1:2
Лист	Листов 1	
Мосводоканалниипроект Отдел №5		

Формат А4

ЧП.404.03.003

Rz 80

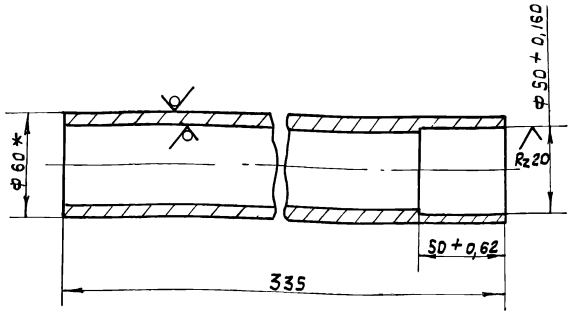

1. h14.
2* Размеры для справок.

Изм.	Лист	№ докум.	Подп.	Дата	ЧП.404.03.003
Разраб.		Кулагина			Труба
Пров.		Куйбышев			
Н.контр.		Явных			Труба 60х6 гост 8732-78 / Д Ст.2сп гост 8731-74

Лит.	Масса	Масштаб
И	2,7	1:2
Лист	Листов	
Мосводоканалниипроект Отдел №5		

Формат А4

ЧП.404.01.001

Rz 80

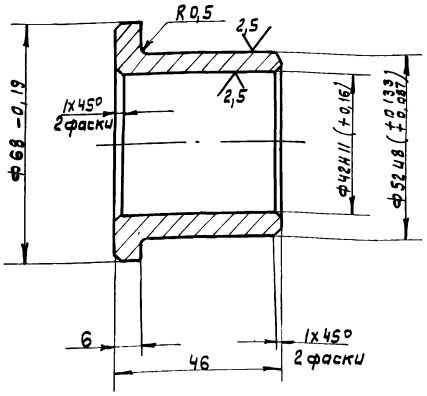

h14, $\pm \frac{IT14}{2}$

Изм.	Лист	№ докум.	Подп.	Дата	ЧП.404.01.001
Разраб.		Кулагина			Втулка
Пров.		Куйбышев			
Н.контр.		Явных			Бр ОЦС-5-5-5 гост 613-79

Лит.	Масса	Масштаб
И	0,42	1:1
Лист	Листов 1	
Мосводоканалниипроект Отдел №5		

Формат А4

ЧП.404.01.002

Rz 80

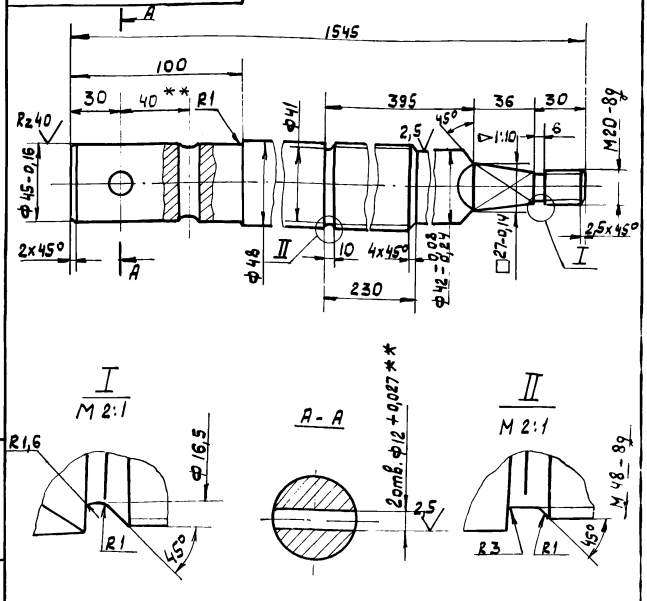

1. H14, h14, $\pm \frac{IT14}{2}$.
2.** Разметить и обработать совместно с деталью ЧП.404.01.007.

Изм.	Лист	№ докум.	Подп.	Дата	ЧП.404.01.002
Разраб.		Кулагина			Шпиндель
Пров.		Куйбышев			
Н.контр.		Явных			Сталь 45 гост 1050-71

Лит.	Масса	Масштаб
И	18,4	1:2
Лист	Листов 1	
Мосводоканалниипроект Отдел №5		

Копировал 21350-04 31 Формат А4

Инв.№ подл. | Подп. и дата | Взам. инв.№ | Инв.№ дубл. | Подп. и дата

ЧП.404.01.003

Rz80 (V)

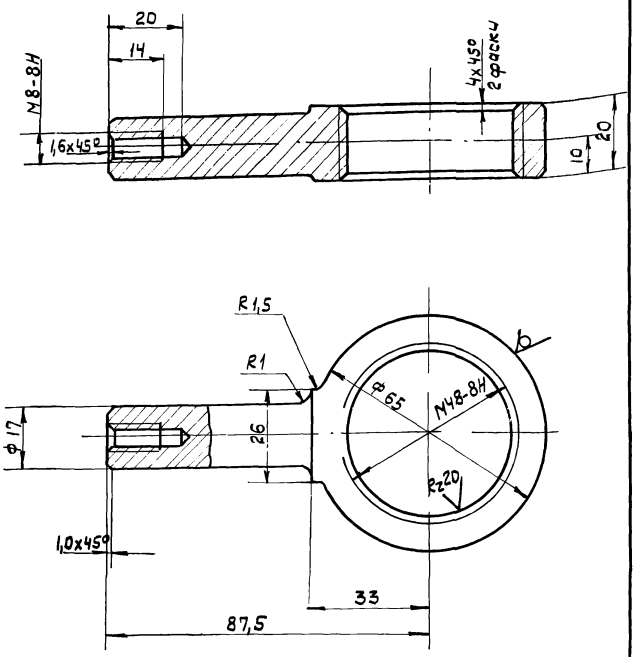

$H14, h14, \pm \frac{IT14}{2}$.

Изм.	Лист	№ докум.	Подп.	Дата	ЧП.404.01.003	Лит.	Масса	Масштаб
Разраб.		Кулагина			Указатель открытия	И	0,37	1:1
Пров.		Куйбышев				Лист	Листов 1	
Н.контр.		Явных			Бр. ОЦС-5-5-5 ГОСТ 613-79	Мосводоканалниипроект Отдел №5		

Формат А4

ЧП.404.01.004

Rz80 (V)

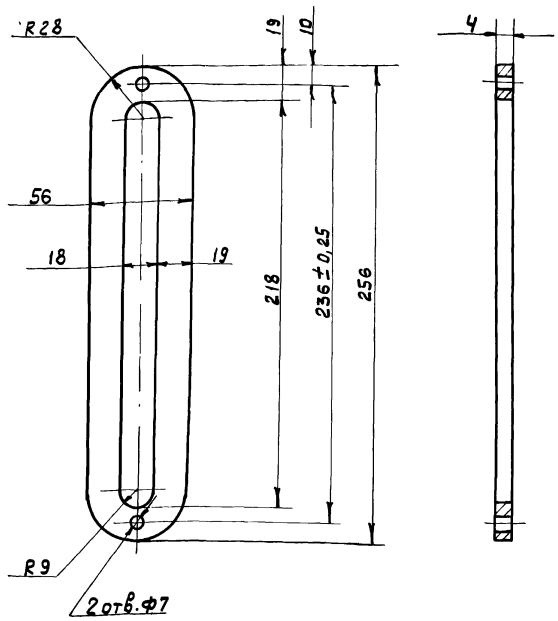

$H14, h14, \pm \frac{IT14}{2}$.

Изм.	Лист	№ докум.	Подп.	Дата	ЧП.404.01.004	Лит.	Масса	Масштаб
Разраб.		Кулагина			Рамка указателя	И	0,33	1:2
Пров.		Куйбышев				Лист	Листов 1	
Н.контр.		Явных			Алюминий АЛ2 ГОСТ 2685-75	Мосводоканалниипроект Отдел №5		

Формат А4

ЧП.404.01.005

Rz80 (V)

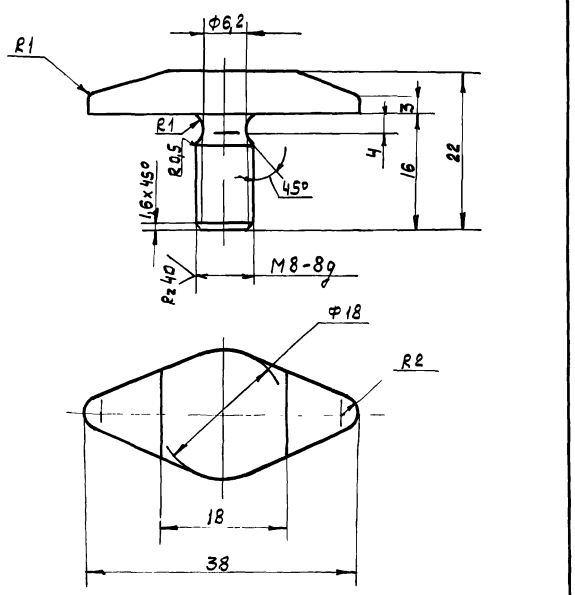

$H14, h14, \pm \frac{IT14}{2}$.

Изм.	Лист	№ докум.	Подп.	Дата	ЧП.404.01.005	Лит.	Масса	Масштаб
Разраб.		Кулагина			Стрелка	И	0,03	2:1
Пров.		Куйбышев				Лист	Листов 1	
Н.контр.		Явных			Сталь 3 сп ГОСТ 380-71	Мосводоканалниипроект Отдел №5		

Формат А4

ЧП.404.01.006

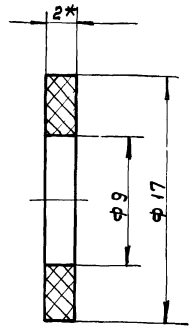

* Размер для справки

Изм.	Лист	№ докум.	Подп.	Дата	ЧП.404.01.006	Лит.	Масса	Масштаб
Разраб.		Кулагина			Прокладка регулировочная	И	0,01	4:1
Пров.		Куйбышев				Лист	Листов 1	
Н.контр.		Явных			Пластина I, лист, ТМКщ-С-3-12 ГОСТ 7338-77	Мосводоканалниипроект Отдел №5		

Формат А4

ЧП.404.01.007

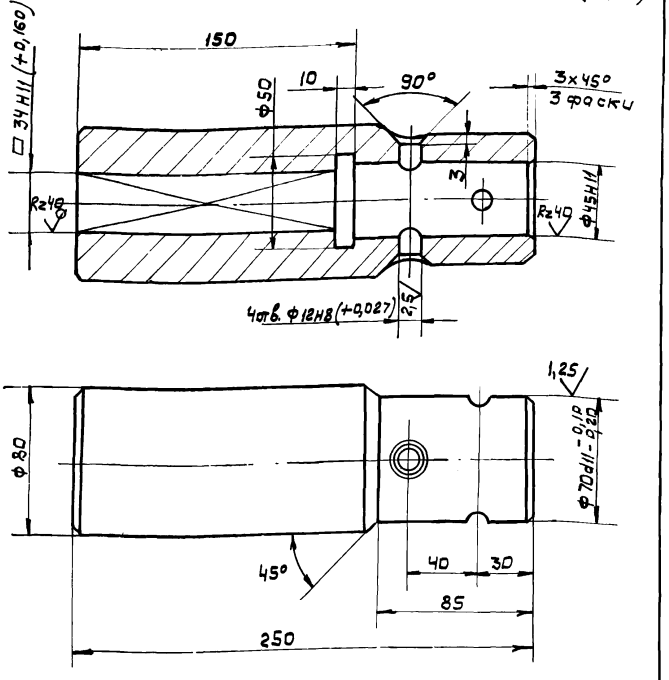

H14, h14 ± IT14/2.

Изм.	Лист	№ докум.	Подп.	Дата	ЧП.404.01.007			
Разраб.		Кулагина			Муфта	Лит.	Масса	Масштаб
Пров.		Куйбышев				И	7,6	1:2
Н. контр.		Явных				Лист	Листов 1	
					Круг В50 ГОСТ 2590-71 / В Ст.5 сп ГОСТ 535-79	Мосводоканалниипроект Отдел №5		

Инв. № подл. | Подп. и дата | Взам. инв. № | Инв. № дубл. | Подп. и дата

Формат А4

ЧП.404.01.008

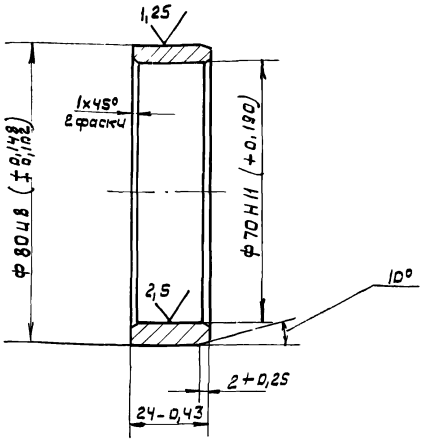

Изм.	Лист	№ докум.	Подп.	Дата	ЧП.404.01.008			
Разраб.		Кулагина			Втулка	Лит.	Масса	Масштаб
Пров.		Куйбышев				И	2,0	1:2
Н. контр.		Явных				Лист	Листов 1	
					Ст 18-36 ГОСТ 1412-79	Мосводоканалниипроект Отдел №5		

Инв. № подл. | Подп. и дата | Взам. инв. № | Инв. № дубл. | Подп. и дата

Формат А4

ЧП.404.00.001

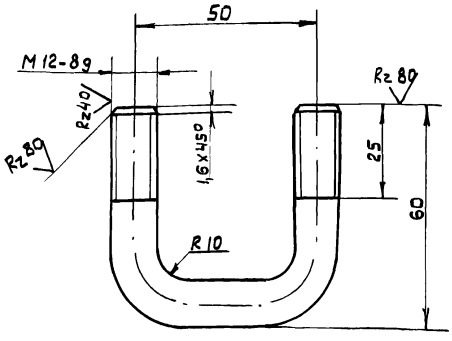

h 14 ± IT14/2.

Изм.	Лист	№ докум.	Подп.	Дата	ЧП.404.00.001			
Разраб.		Кулагина			Скоба	Лит.	Масса	Масштаб
Пров.		Куйбышев				И	0,13	1:1
Н. контр.		Явных				Лист	Листов 1	
					Круг В 12 ГОСТ 2590-71 / В Ст3 сп ГОСТ 535-79	Мосводоканалниипроект Отдел №5		

Инв. № подл. | Подп. и дата | Взам. инв. № | Инв. № дубл. | Подп. и дата

Формат А4

ЧП.404.00.002

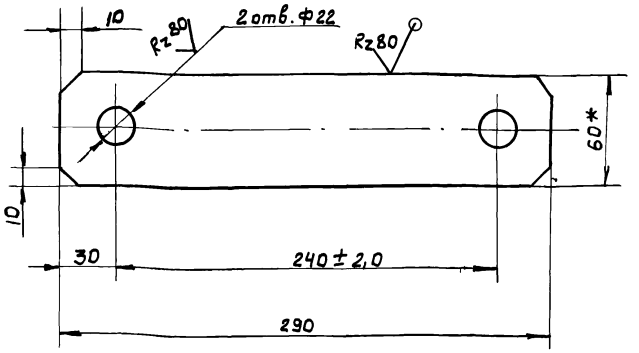

1. H14; h14; ± IT14/2.

2* Размер для справки.

Изм.	Лист	№ докум.	Подп.	Дата	ЧП.404.00.002			
Разраб.		Кулагина			Планка	Лит.	Масса	Масштаб
Пров.		Куйбышев				И	0,82	1:2
Н. контр.		Явных				Лист	Листов 1	
					Полоса Б-2 6х60 ГОСТ 103-76 / Ст. 3 сп ГОСТ 535-79	Мосводоканалниипроект Отдел №5		

Инв. № подл. | Подп. и дата | Взам. инв. № | Инв. № дубл. | Подп. и дата

Формат А4

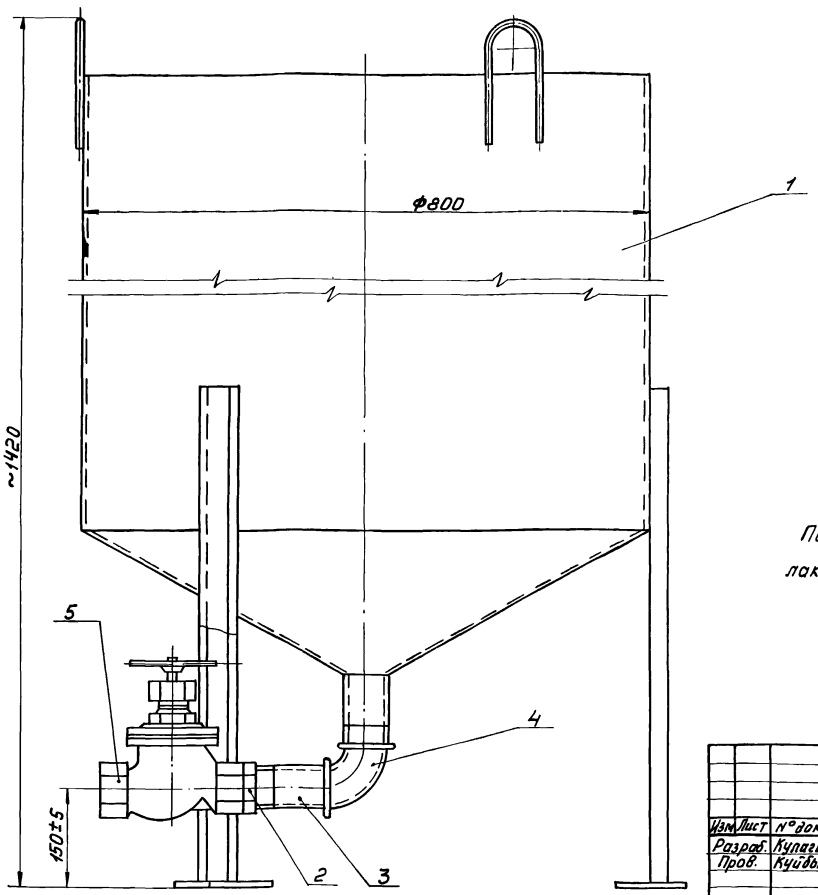

Перед монтажом детали окрасить битумным лаком БТ-577 ГОСТ 5631-79

Изм.	Лист	№ докум.	Подп.	Дата	9А.579.000 СБ			
Разраб.		Кулагина			Контейнер для мазута Сборочный чертеж	Лит.	Масса	Масштаб
Пров.		Куйбышев				И	110	1:5
Н. контр.		Явных				Лист	Листов 1	
						Мосводоканал НИИпроект Отдел №5		

Формат А3

Формат	Зона	Поз.	Обозначение	Наименование	Кол.	Примечание
				Документация.		
А2			9А.579.000 СБ	Сборочный чертеж		
				Сборочные единицы.		
А4		1	9А.579.100	Корпус	1	
				Стандартные изделия		
		2		Контргайка 50 ГОСТ 8961-75	1	0,212 кг
		3		Сгон 50 ГОСТ 8969-75	1	0,608 кг
		4		Угольник 50 ГОСТ 8946-75	1	0,720 кг
				Прочие изделия.		
		5		Вентиль муфтовый 15ч8рг Ру1,6 Ду50	1	Уральский арматурный з-д им. 50-летия Казахской ССР

Изм.	Лист	№ докум.	Подп.	Дата	9А.579.000			
Разраб.		Кулагина			Контейнер для мазута	Лит.	Лист	Листов 1
Пров.		Куйбышев				И		
Н. контр.		Явных				Мосводоканал НИИпроект Отдел №5		

Копировал:

Формат А4

Формат	Зона	Поз.	Обозначение	Наименование	Кол.	Примечание
				Документация.		
А2			9А.579.100 СБ	Сборочный чертеж		
				Детали		
А4		1	9А.579.101	Обечайка	1	
А4		2	9А.579.102	Конус	1	
А4		3	9А.579.103	Патрубок	1	
А4		4	9А.579.104	Скоба	3	
Б4		5	9А.579.105	Швеллер		
				Швеллер 6,5 ГОСТ 8240-72 / Ст.3сп ГОСТ 535-79		
				L = 490 h 14	3	2,9 кг
Б4		6	9А.579.106	Платик		
				Лист Б 10 ГОСТ 19903-74 / Ст.3сп ГОСТ 16523-70		
				115 h 14 × 115 h 14	3	1,03 кг

Изм.	Лист	№ докум.	Подп.	Дата	9А.579.100			
Разраб.		Кулагина			Корпус	Лит.	Лист	Листов 1
Пров.		Куйбышев				И		
Н. контр.		Явных				Мосводоканал НИИпроект Отдел №5		

Копировал:

Формат А4

Инв. № подл. | Подп. и дата | Взам. инв. № | Инв. № дубл. | Подп. и дата

Типовой проект 902-2-411.86 Альбом III, часть

9.А.579.100 СБ

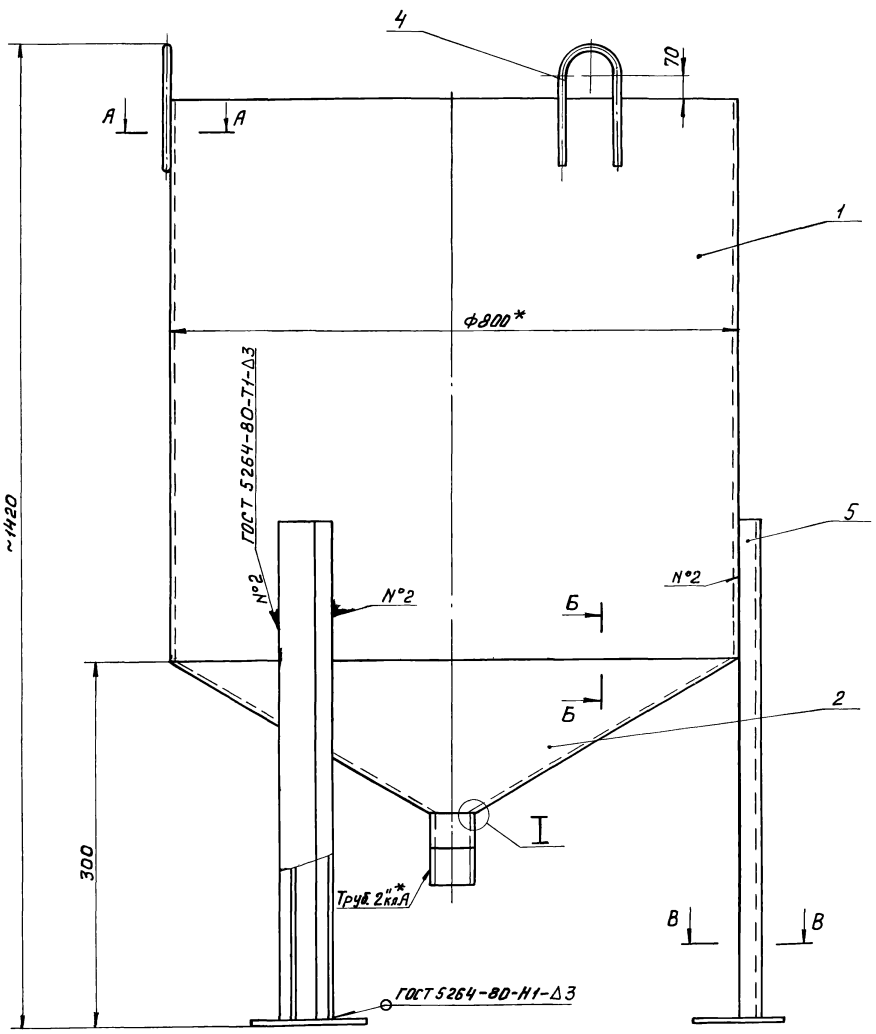

А – А
М 1:2

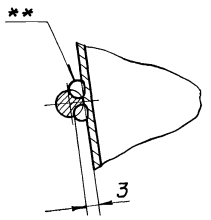

Б – Б
М 1:1

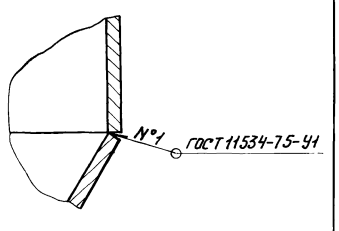

I
М 1:1

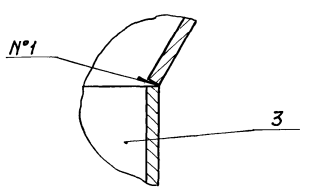

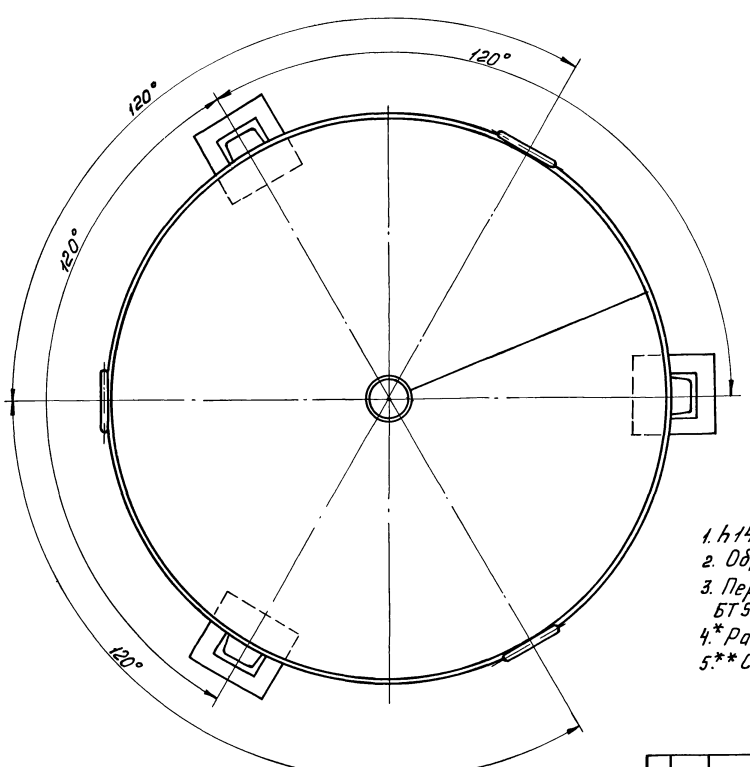

В – В
М 1:2

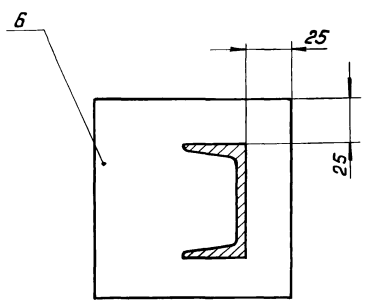

1. $h14, \pm\frac{IT14}{2}$.
2. Обработку поверхностей реза деталей, Б Ч $R_z 160$
3. Перед монтажом детали окрасить битумным лаком БТ 577 ГОСТ 5631-79.
4. * Размер для справок.
5. ** Сварка ручная дуговая.

					9.А.579.100 СБ		
Изм.	Лист	№ докум.	Подп.	Дата	Корпус	Лит.	Масса	Масштаб
Разраб.		Кулагина				Н	102	1:5
Пров.		Куйбышев			Сборочный чертеж	Лист	Листов 1	
Н.контр.		Яблых				Масводоканалниипроект Отдел №5		

Копировал: М 21350-04 35 Формат А2

Инв.№ подл. | Подп. и дата | Взам. инв.№ | Инв.№ дубл. | Подп. и дата

9А.579.101

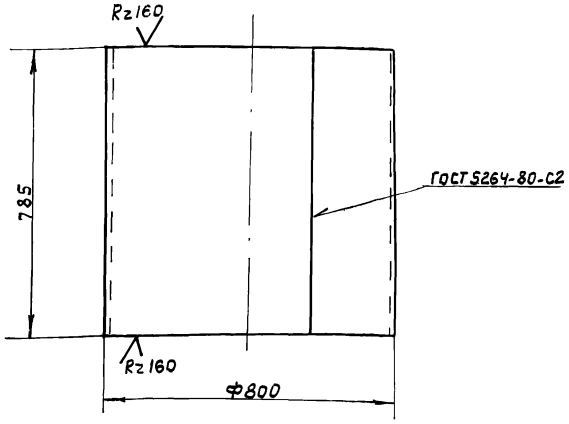

Н14, h14.

Изм.	Лист	№ докум.	Подп.	Дата	9А.579.101			
Разраб.		Кулагина			Обечайка	Лит.	Масса	Масштаб
Пров.		Куйбышев				И	61,6	1:10
Н. контр.		Явных				Лист	Листов 1	
					Лист Б4 ГОСТ 19903-74 В Ст.3 сп ГОСТ 14637-79	Мосводоканалниипроект Отдел №5		

Формат А4

9А.579.102

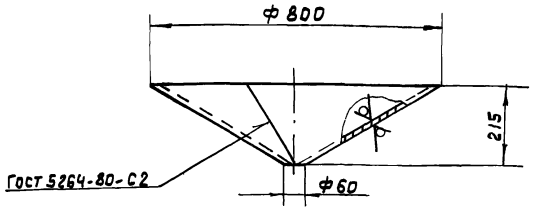

Н14, h14

Изм.	Лист	№ докум.	Подп.	Дата	9А.579.102			
Разраб.		Кулагина			Конус	Лит.	Масса	Масштаб
Пров.		Куйбышев				И	26,3	1:10
Н. контр.		Явных				Лист	Листов 1	
					Лист Б4 ГОСТ 19903-74 В Ст.3 сп ГОСТ 14637-79	Мосводоканалниипроект Отдел №5		

Формат А4

9А.579.103

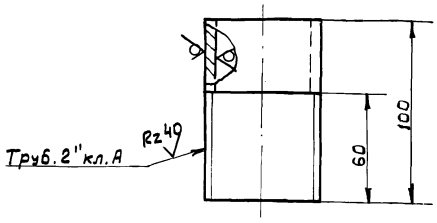

h14

Изм.	Лист	№ докум.	Подп.	Дата	9А.579.103			
Разраб.		Кулагина			Патрубок	Лит.	Масса	Масштаб
Пров.		Куйбышев				И	0,4	1:2
Н. контр.		Явных				Лист	Листов 1	
					Труба 50х3,5 ГОСТ 3262-75	Мосводоканалниипроект Отдел №5		

Формат А4

9А.579.104

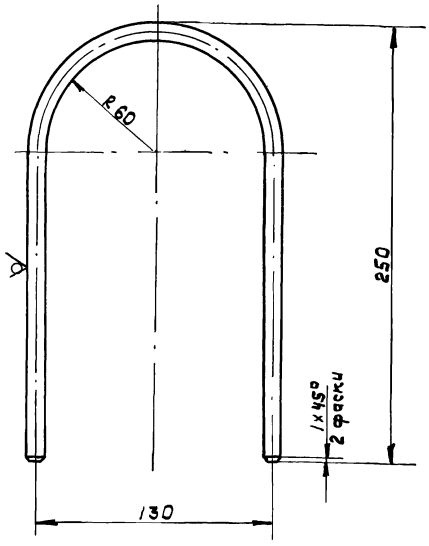

$H14, h14, \pm \frac{IT14}{2}$

Изм.	Лист	№ докум.	Подп.	Дата	9А.579.104			
Разраб.		Кулагина			Скоба	Лит.	Масса	Масштаб
Пров.		Куйбышев				И	0,32	1:2
Н. контр.		Явных				Лист	Листов 1	
					Круг В10 ГОСТ 2590-71 В Ст.3 сп. ГОСТ 535-79	Мосводоканалниипроект Отдел №5		

Формат А4

gost.e-ecolog.ru