ТИПОВОЙ ПРОЕКТ

902-2-411.86

ОЧИСТНЫЕ СООРУЖЕНИЯ

ЗАМАЗУЧЕННЫХ ДОЖДЕВЫХ СТОЧНЫХ ВОД

ДЛЯ УСТАНОВОК

МАЗУТОСНАБЖЕНИЯ КОТЕЛЬНЫХ

ПРОИЗВОДИТЕЛЬНОСТЬЮ 20 л/с

Альбом III

ЧАСТЬ I

21350-03

ЦЕНА 4-26

gost.e-ecolog.ru

ЦЕНТРАЛЬНЫЙ ИНСТИТУТ ТИПОВОГО ПРОЕКТИРОВАНИЯ
ГОССТРОЯ СССР

Москва, А-445, Смольная ул., 22

Сдано в печать XII 1986 года

Заказ № 15125 Тираж 600 экз.

ТИПОВОЙ ПРОЕКТ
902 – 2 – 411.86

ОЧИСТНЫЕ СООРУЖЕНИЯ ЗАМАЗУЧЕННЫХ ДОЖДЕВЫХ СТОЧНЫХ ВОД ДЛЯ УСТАНОВОК МАЗУТОСНАБЖЕНИЯ КОТЕЛЬНЫХ ПРОИЗВОДИТЕЛЬНОСТЬЮ 20 л/с

СОСТАВ ПРОЕКТА:

АЛЬБОМ: I	ТЕХНОЛОГИЧЕСКАЯ, СТРОИТЕЛЬНАЯ, ТЕПЛОТЕХНИЧЕСКАЯ, ЭЛЕКТРОТЕХНИЧЕСКАЯ СХЕМА, ТЕХНОЛОГИЧЕСКИЙ КОНТРОЛЬ
АЛЬБОМ: II	СТРОИТЕЛЬНЫЕ ИЗДЕЛИЯ
АЛЬБОМ: III	НЕСТАНДАРТИЗИРОВАННОЕ ОБОРУДОВАНИЕ, ЧАСТЬ I, ЧАСТЬ II
АЛЬБОМ: IV	ЗАДАНИЕ ЗАВОДУ-ИЗГОТОВИТЕЛЮ
АЛЬБОМ: V	СПЕЦИФИКАЦИИ ОБОРУДОВАНИЯ
АЛЬБОМ: VI	ВЕДОМОСТИ ПОТРЕБНОСТИ В МАТЕРИАЛАХ
АЛЬБОМ: VII	СМЕТЫ
АЛЬБОМ: VIII	ПОКАЗАТЕЛИ ПРИМЕНЕНИЯ НАУЧНО-ТЕХНИЧЕСКИХ ДОСТИЖЕНИЙ В СТРОИТЕЛЬНЫХ РЕШЕНИЯХ ПРОЕКТА

АЛЬБОМ III

ЧАСТЬ I

РАЗРАБОТАН
ПРОЕКТНЫМ ИНСТИТУТОМ
„МОСВОДОКАНАЛНИИПРОЕКТ"

ГЛАВНЫЙ ИНЖЕНЕР ИНСТИТУТА СОКОЛИН
ГЛАВНЫЙ ИНЖЕНЕР ПРОЕКТА МАЛИНИНА

РАБОЧАЯ ДОКУМЕНТАЦИЯ
УТВЕРЖДЕНА ГЛАВСТРОЙПРОЕКТОМ ГОССТРОЯ СССР
ПРОТ. №АЧ-4 ОТ 15.01.86 г. ВВЕДЕНА В ДЕЙСТВИЕ
„МОСВОДОКАНАЛНИИПРОЕКТОМ"
ПРИКАЗ №151 ОТ 01.08.1986 г.

Обозначение	Наименование	№ стр.
	Часть I	
	Содержание альбома	2, 3
4Х.388.00.000 СБ	Устройство скребковое для сбора мазута	4, 5
4Х.388.00.000	Устройство скребковое для сбора мазута. Спецификация	6
4Х.388.01.000	Привод. Спецификация	6
4Х.388.01.000 СБ	Привод	7, 8
4Х.388.01.100 СБ	Стойка	8
4Х.388.01.100	Стойка. Спецификация	9
4Х.388.01.110	Рама. Спецификация	9
4Х.388.01.110 СБ	Рама	9
4Х.388.01.111	Уголок	10
4Х.388.01.112	Уголок	10
4Х.388.01.113	Уголок	10
4Х.388.01.114	Косынка	10
4Х.388.01.101	Пружина	11
4Х.388.01.200	Стойка. Спецификация	11
4Х.388.01.200 СБ	Стойка	11
4Х.388.01.210 СБ	Стойка	12
4Х.388.01.210	Стойка. Спецификация	12
4Х.388.01.211	Скоба	12
4Х.388.01.300 СБ	Колесо замерное	13
4Х.388.01.300	Колесо замерное. Спецификация	13
4Х.388.01.301	Лента мерная	13
4Х 388.01.302	Диск	14
4Х.388.01.400	Барабан. Спецификация	14
4Х.388.01.400 СБ	Барабан	14
4Х.388.01.401	Диск	14
4Х.388.01.402	Поводок	15
4Х.388.01.001	Вал	15
4Х.388.01.002	Козырек	15
4Х.388.01.003	Полукольцо	15
4Х.388.02.000 СБ	Скребок	16
4Х.388.02.000	Скребок. Спецификация	16
4Х.388.02.100	Щит. Спецификация	16
4Х.388.02.100 СБ	Щит	17
4Х.388.02.101	Труба	17
4Х.388.02.102	Подвеска	17
4Х.388.02.103	Уголок	18
4Х.388.02.103-01	Уголок	18
4Х.388.02.200	Ползун. Спецификация	18
4Х.388.02.200 СБ	Ползун	18
4Х.388.02.201	Ребро	18
4Х.388.02.202	Основание	19
4Х.388.02.203	Ось	19
4Х.388.02.204	Пластина	19
4Х.388.02.300	Рычаг. Спецификация	19
4Х.388.02.300 СБ	Рычаг	20
4Х.388.02.301	Пластина	20
4Х.388.02.302	Втулка	20
4Х.388.02.303	Пластина	20
4Х.388.02.001	Колесо храповое	21
4Х.388.02.002	Пружина	21
4Х.388.03.000 СБ	Блок поддерживающий	21
4Х.388.03.000	Блок поддерживающий. Спецификация	21
4Х.388.03.100	Кронштейн. Спецификация	22
4Х.388.03.100 СБ	Кронштейн	22
4Х.388.03.101	Основание	22
4Х.388.03.102	Стойка	22
4Х.388.03.001	Ось	23
4Х.388.03.002	Держатель	23
4Х.388.03.003	Ролик	23
4Х.388.04.000	Блок отклоняющий. Спецификация	24
4Х.388.04.000 СБ	Блок отклоняющий	24
4Х.388.04.100	Кронштейн. Спецификация	24
4Х.388.04.100 СБ	Кронштейн	24
4Х.388.04.101	Основание	25
4Х.388.04.102	Стойка	25
4Х.388.04.103	Ограничитель	25
4Х.388.05.000	Блок боковой. Спецификация	25
4Х.388.05.000 СБ	Блок боковой	26
4Х.388.05.100	Кронштейн. Спецификация	26
4Х.388.05.100 СБ	Кронштейн	26
4Х.388.05.101	Стойка	26
4Х.388.06.000	Тапрел. Спецификация	27
4Х.388.06.000 СБ	Тапрел	27
4Х.388.06.100	Стяжка. Спецификация	27
4Х.388.06.100 СБ	Стяжка	27
4Х.388.06.101	Патрубок	28
4Х.388.06.102	Втулка	28
4Х.388.06.102-01	Втулка	28
4Х.388.06.001	Винт	28
4Х.388.06.001-01	Винт	28
4Х.388.07.000	Упор. Спецификация	28
4Х.388.07.000 СБ	Упор	29
4Х.388.07.001	Уголок	29
4Х.388.07.002	Планка	29
4Х.388.08.000	Струбцина. Спецификация	29
4Х.388.08.000 СБ	Струбцина	30
4Х.388.08.001	Планка верхняя	30
4Х.388.00.001	Упор	30
4Х.388.00.002	Кольцо	30
4И.553.00.000 СБ	Установка фильтров	31
4И.553.00.000	Установка фильтров Спецификация	32
4И.553.01.000	Каркас. Спецификация	32
4И.553.01.001	Балка продольная	32
4И.553.01.000 СБ	Каркас	33
4И.553.01.002	Балка поперечная	34
4И.553.01.003	Связка	34
4И.553.01.004	Стойка	34
4И.553.01.005	Шпилька	34
4И.553.02.000 СБ	Каркас	35
4И.553.02.000	Каркас. Спецификация	36
4И.553.02.001	Стойка	36
4И.553.02.002	Балка поперечная	36
4И.553.02.003	Стойка	37
4И.553.03.000	Фильтр. Спецификация	37
4И.553.03.100	Короб. Спецификация	37
4И.553.03.101	Ручка	37
4И.553.03.000 СБ	Фильтр	38
4И.553.03.100 СБ	Короб	39
4И.553.03.102	Прокладка	40
4И.553.03.103	Уголок	40
4И.553.03.103-01	Уголок	40
4И.553.03.103-02	Уголок	40
4И.553.03.103-03	Уголок	40
4И.553.03.104	Прокладка	40
4И.553.03.105	Упор	40
4И.553.03.106	Петля	41
4И.553.03.106-01	Петля	41
4И.553.03.107	Проушина	41
4И.553.03.200 СБ	Поддон	41
4И.553.03.200	Поддон. Спецификация	42
4И.553.03.210	Обрамление. Спецификация	42
4И.553.03.210 СБ	Обрамление	42
4И.553.03.211	Уголок	43
4И.553.03.220	Рамка. Спецификация	43
4И.553.03.220 СБ	Рамка	43
4И.553.03.221	Ребро	44

Изм.	Лист	№ докум.	Подп.	Дата
Разраб.		Кулагина		
Пров.		Куйбышев		
Н.контр.		Явных		

Содержание альбома

Лит.	Лист 1	Листов 2

Мосводоканалниипроект
Отдел № 3

Инв.№ подл. | Подп. и дата | Взам.инв.№ | Инв.№ дубл. | Подп. и дата

Обозначение	Наименование	№ стр.
4И.553.03.221-01	Ребро	44
4И.553.03.300	Затвор. Спецификация	44
4И.553.03.300СБ	Затвор	44
4И.553.03.301	Шпингалет	44
4И.553.03.302	Ручка	45
4И.553.03.400	Рамка. Спецификация	45
4И.553.03.400СБ	Рамка	45
4И.553.03.410СБ	Обрамление	46
4И.553.03.410	Обрамление. Спецификация	46
4И.553.03.411	Уголок	46
4И.553.03.411-01	Уголок	46
4И.553.03.412	Петля	47
4И.553.03.413	Ручка	47
4И.553.03.420	Рамка. Спецификация	47
4И.553.03.500	Фиксатор. Спецификация	47
4И.553.03.420СБ	Рамка	48
4И.553.03.500СБ	Фиксатор	48
4И.553.03.501	Ручка	48
4И.553.03.502	Хомутик	49
4И.553.00.001	Стяжка	49
9Б.108.00.000	Контейнер для отработанной загрузки. Спецификация	49
9Б.108.00.100	Бункер Спецификация	49
9Б.108.00.000СБ	Контейнер для отработанной загрузки	50
9Б.108.00.100СБ	Бункер	51,52
9Б.108.00.101	Угольник	52
9Б.108.00.101-01	Угольник	52
9Б.108.00.102	Скоба	52
9Б.108.00.103	Косынка	53
9Б.108.00.104	Патрубок	53
9Б.108.00.105	Обечайка	53
9Б.108.00.106	Стяжка	53
9Б.108.00.107	Вкладыш	54
9Б.108.00.200	Платформа. Спецификация	54
9Б.108.00.200СБ	Платформа	54
	Часть II	
9Б.108.00.210СБ	Вилка	
9Б.108.00.210	Вилка. Спецификация	55
9Б.108.00.211	Серьга	55
9Б.108.00.201	Балка	56
9Б.108.00.300	Траверса. Спецификация	56
9Б.108.00.300СБ	Траверса	56
9Б.108.00.301	Тяга	57
9Б.108.00.302	Коромысло	57
9Б.108.00.400	Палец. Спецификация	57
9Б.108.00.400СБ	Палец	57
9Б.108.00.401	Палец	58
9Б.108.00.402	Вставка	58
9Б.108.00.001	Каток	58
9Б.108.00.002	Ось	58
9Б.108.00.003	Ось	59
9Б.108.00.004	Заглушка	59
4И.559.00.000	Лоток распределительный. Спецификация	59
4И.559.00.100	Корпус. Спецификация	59
4И.559.00.000СБ	Лоток распределительный	60
4И.559.00.100СБ	Корпус	60
4И.559.00.101	Труба	61
4И.559.00.102	Патрубок	61
4И.559.00.103	Патрубок	61
9Б.109.00.000СБ	Бункер для осадка	62,63
9Б.109.00.000	Бункер для осадка. Спецификация	63
9Б.109.01.000СБ	Бункер	64,65
9Б.109.01.000	Бункер. Спецификация	66
9Б.109.01.001	Балка	66
9Б.109.01.002	Днище	67
9Б.109.01.003	Плита	67
9Б.109.01.004	Угольник	67
9Б.109.01.004-01	Угольник	67
9Б.109.01.005	Ребро	67
9Б.109.01.006	Ребро	68
9Б.109.01.007	Ребро	68
9Б.109.01.007-01	Ребро	68
9Б.109.01.008	Ребро	68
9Б.109.01.009	Стенка	68
9Б.109.02.000	Затвор секторный. Спецификация	69
9Б.109.02.000СБ	Затвор секторный	69,70
9Б.109.02.100СБ	Корпус	71
9Б.109.02.100	Корпус. Спецификация	71
9Б.109.02.101	Обойма	71
9Б.109.02.102	Бобышка	72
9Б.109.02.103	Стенка	72
9Б.109.02.200СБ	Сектор	72
9Б.109.02.200	Сектор. Спецификация	73
9Б.109.02.201	Щека	73
9Б.109.02.202	Щека	73
9Б.109.02.203	Дно	73
9Б.109.02.001	Груз	74
9Б.109.02.002	Палец	74
9Б.109.02.003	Пластина	74
9Б.109.02.004	Пластина	75
9Б.109.02.005	Прокладка	75
9Б.109.02.006	Прокладка	75
9Б.109.02.007	Прокладка	75
9Б.109.02.008	Рычаг	75
4П.404.00.000СБ	Колонка для управления задвижкой Ду 200	76
4П.404.00.000	Колонка для управления задвижкой Ду 200 Спецификация	77
4П.404.01.000	Колонка. Спецификация	77
4П.404.01.100	Корпус колонки. Спецификация	77
4П.404.01.000СБ	Колонка	78
4П.404.01.100СБ	Корпус колонки	79
4П.404.01.101	Стакан	80
4П.404.01.102	Заглушка	80
4П.404.01.103	Бобышка	80
4П.404.01.104	Труба	80
4П.404.01.105	Фланец	81
4П.404.02.000	Муфта Спецификация	81
4П.404.02.000СБ	Муфта	81
4П.404.02.001	Фланец	82
4П.404.03.000	Штанга Спецификация	82
4П.404.03.000СБ	Штанга	82
4П.404.03.001	Хвостовик	82
4П.404.03.002	Фланец	83
4П.404.03.003	Труба	83
4П.404.01.001	Втулка	83
4П.404.01.002	Шпиндель	83
4П.404.01.003	Указатель открытия	84
4П.404.01.004	Рамка указателя	84
4П.404.01.005	Стрелка	84
4П.404.01.006	Прокладка регулировочная	84
4П.404.01.007	Муфта	85
4П.404.01.008	Втулка	85
4П.404.00.001	Скоба	85
4П.404.00.002	Планка	85
9А.579.000СБ	Контейнер для мазута	86
9А.579.000	Контейнер для мазута. Спецификация	86
9А.579.100	Корпус. Спецификация	86
9А.579.100СБ	Корпус	87
9А.579.101	Обечайка	88
9А.579.102	Конус	88
9А.579.103	Патрубок	88
9А.579.104	Скоба	88

Инв.№подл. | Подп. и дата | Взам.инв.№ | Инв.№дубл. | Подп. и дата

Изм. Лист № докум. Подп. Дата

А – А

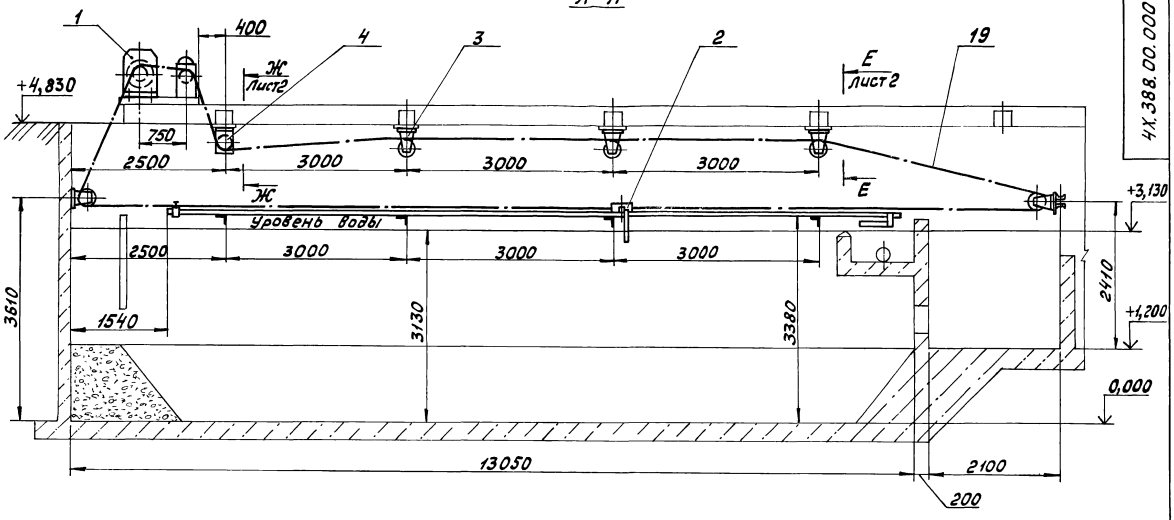

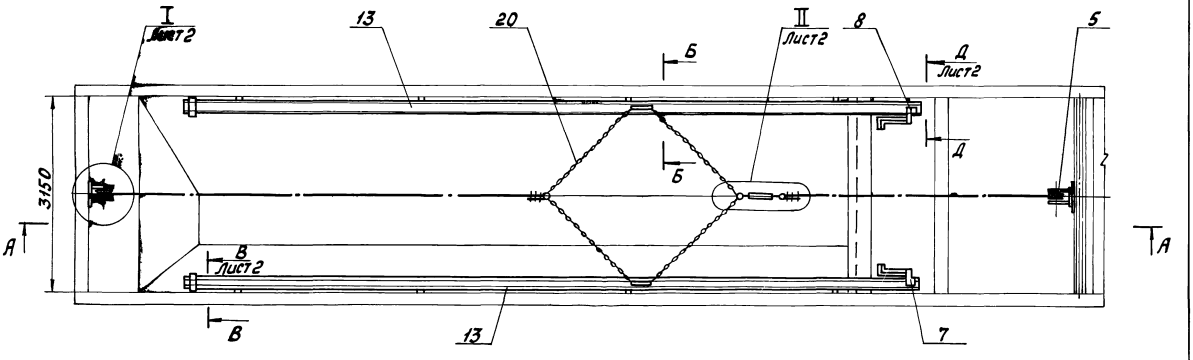

Б – Б повернуто
М 1:2

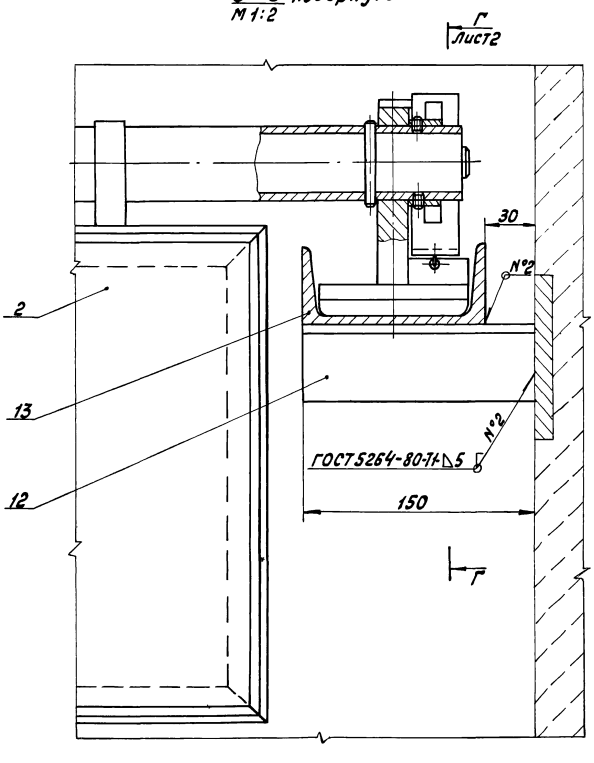

1. Размеры для справок.
2. Блоки тяговых канатов должны быть установлены строго в одной вертикальной плоскости. Изломы и искривления каната недопустимы.
3. Кронштейны блоков должны быть закреплены шпильками с гайками на закладных пластинках, предусмотренных в строительной конструкции. Сверление отверстий с нарезкой резьбы производить при монтаже.
4. После установки и выверки работы тягового устройства, кронштейны блоков приварить к закладным деталям.
5. Середина барабана тяговой лебедки и указательного устройства должны быть установлены в одной вертикальной плоскости с блоками.
6. Барабан лебедки обвить тремя-четырьмя витками, а барабан указательного устройства – одним витком каната, см. черт. 4Х.388.01.000СБ.
7. Сверление отверстий в швеллерах строительной части для крепления лебедки производить во время монтажа по отверстиям лебедки.
8. После монтажа лебедки барабан указательного устройства установить так, чтобы начальное положение скребка соответствовало показанию цифры „0".
9. Расстояние между каждым цифровым значением соответствует одному метру передвижения скребка.
10. Упоры поз. 6, 7, 10 устанавливаются по месту при монтаже и отладке всего устройства.
11. Поверхность направляющих поз. 13, по которой перемещаются ползуны скребка, смазать консистентной смазкой УС-2 ГОСТ 1033-79.
12. Несопрягаемые поверхности узлов и деталей окрасить битумным лаком БТ-577 ГОСТ 5631-79.

					4Х.388.00.000 СБ		
Изм.	Лист	№ докум.	Подп.	Дата	Устройство скребковое для сбора мазута Сборочный чертеж	Лит.	Масса	Масштаб
Разраб.		Кулагина				И	728	1:25
Пров.		Кудрышев				Лист 1	Листов 2	
Н. контр.		Явных				Мосводоканалнипроект Отдел № 5		
Утв.		Кудрышев						

Инв. № подл. | Подп. и дата | Взам. инв. № | Инв. № дубл. | Подп. и дата

Формат А2

Е-Е лист1
М1:5

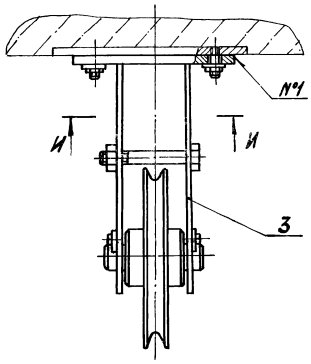

Ж-Ж лист1
М1:5

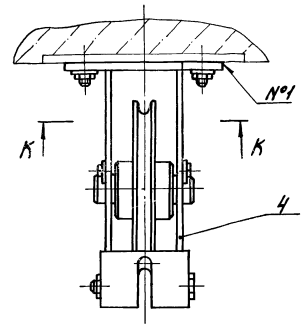

I повернуто лист1
М1:5

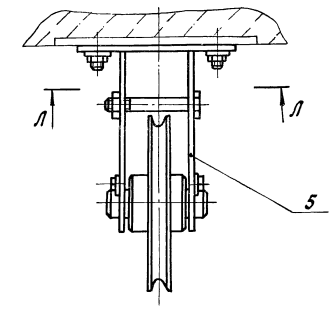

И-И
М1:5

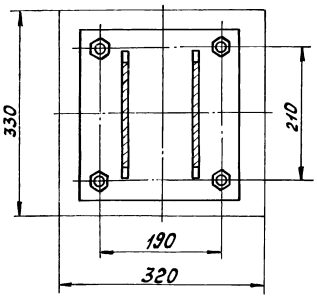

К-К
М1:5

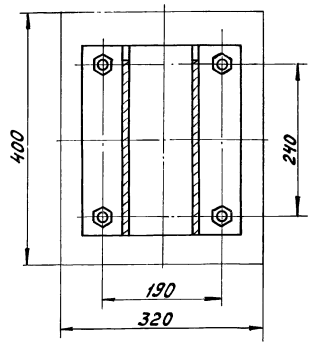

Л-Л
М1:5

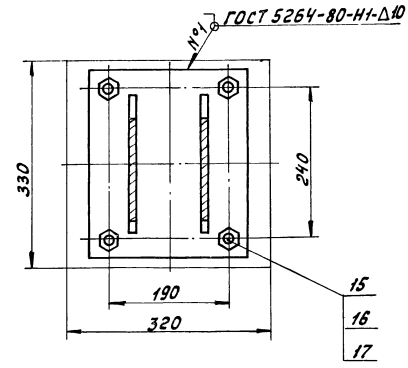

II лист1
М1:2

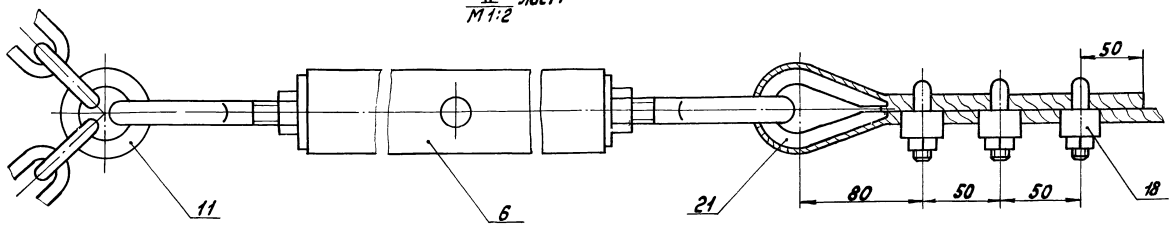

В-В повернуто лист1
М1:2

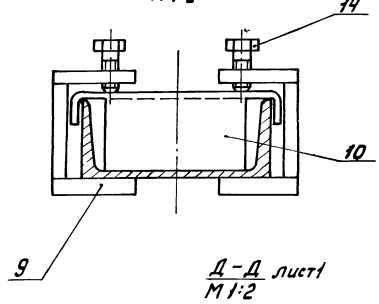

Г-Г лист1
М1:2

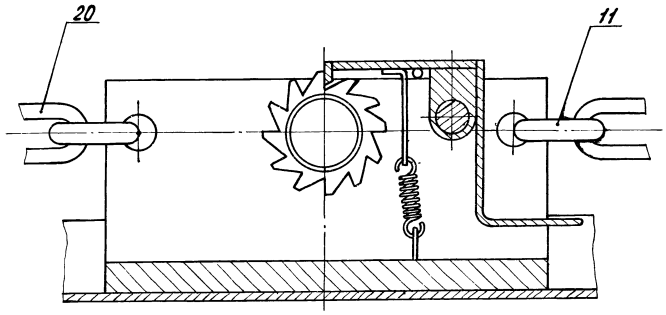

Д-Д лист1
М1:2

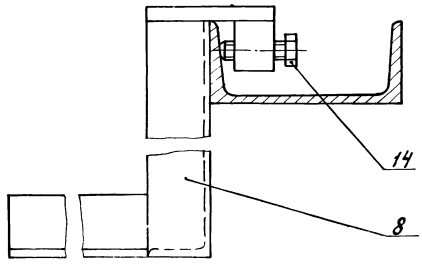

Типовой проект 902-2-411.86 Альбом III, часть

Формат	Зона	Поз.	Обозначение	Наименование	Кол.	Примечание
				Документация		
А4			4Х.388.00.000 СБ	Сборочный чертеж		*А2; А2
				Сборочные единицы		
А4		1	4Х.388.01.000	Привод	1	
А4		2	4Х.388.02.000	Скребок	1	
А4		3	4Х.388.03.000	Блок поддерживающий	3	
А4		4	4Х.388.04.000	Блок отклоняющий	1	
А4		5	4Х.388.05.000	Блок боковой	2	
А4		6	4Х.388.06.000	Талреп	1	
А4		7	4Х.388.07.000	Упор	1	
А4		8	4Х.388.07.000-01	Упор	1	
А4		9	4Х.388.08.000	Струбцина	4	
				Детали		
А4		10	4Х.388.00.001	Упор	2	
А4		11	4Х.388.00.002	Кольцо	6	
Б4		12	4Х.388.00.003	Опора		
				Уголок Б-50х50х5 ГОСТ 8509-72 / ВСт3сп2 ГОСТ 535-79		
				ℓ=1501/14	8	0,57кг
Б4		13	4Х.388.00.004	Направляющая		
				Швеллер 12 ГОСТ 8240-72 / ВСт3сп2 ГОСТ 535-79		
				ℓ=11300±20,0	2	118кг

Инв.№ подл. | Подп. и дата | Взам. инв.№ | Инв.№ дубл. | Подп. и дата

Изм.	Лист	№ докум.	Подп.	Дата
Разраб.	Кулагина			
Пров.	Куйбышев			
Н. контр.	Явных			
Утв.	Куйбышев			

4Х.388.00.000

Устройство скребковое для сбора мазута

Лит.	Лист	Листов
И	1	2

Мосводоканалниипроект
Отдел №5

формат А4

Формат	Зона	Поз.	Обозначение	Наименование	Кол.	Примечание
				Стандартные изделия		
		14		Болт М10х40.58.096 ГОСТ 7798-70	8	
		15		Гайка М12.5.096 ГОСТ 5915-70	24	
		16		Шпилька М12х55.58.096 ГОСТ 22032-76	24	
		17		Шайба 12.02.096 ГОСТ 11371-78	24	
		18		Зажим 100 СТ24 09051-80	6	
		19		Канат 99-Г-Т-Л-Н-160 ГОСТ 2688-80	42,6м	
		20		Цепь СН 10х28 ГОСТ 2319-81	1,45м	
		21		Круш 34 ГОСТ 2224-72	2	

Инв.№ подл. | Подп. и дата | Взам. инв.№ | Инв.№ дубл. | Подп. и дата

Изм.	Лист	№ докум.	Подп.	Дата

4Х.388.00.000

Лист 2

формат А4

Формат	Зона	Поз.	Обозначение	Наименование	Кол.	Примечание
				Документация		
*)			4Х.338.01.000 СБ	Сборочный чертеж		*) А2; А3
				Сборочные единицы		
А4		1	4Х.388.01.100	Стойка	1	
А4		2	4Х.388.01.200	Стойка	1	
А4		3	4Х.388.01.300	Колесо замерное	1	
А4		4	4Х.388.01.400	Барабан	1	
				Детали		
А4		5	4Х.388.01.001	Вал	1	
А4		6	4Х.388.01.002	Козырек	1	
А4		7	4Х.388.01.003	Полукольцо	4	
				Стандартные изделия		
				Болты ГОСТ 7798-70		
		8		М8х22.58.096	8	
		9		М16х35.58.096	4	
		10		Винт М4х8.58.096 ГОСТ 1477-75	4	
				Гайки ГОСТ 5915-70		
		11		М8.5.096	8	
		12		М16.5.096	4	

Инв.№ подл. | Подп. и дата | Взам. инв.№ | Инв.№ дубл. | Подп. и дата

Изм.	Лист	№ докум.	Подп.	Дата
Разраб.	Кулагина			
Пров.	Куйбышев			
Н. контр.	Явных			

4Х.388.01.000

Привод

Лит.	Лист	Листов
И	1	2

Мосводоканалниипроект
Отдел №5

Формат	Зона	Поз.	Обозначение	Наименование	Кол.	Примечание
		13		Шайба 16.02.096 ГОСТ 10906-78	4	
		14		Лебедка ЛР-1,25 ГОСТ 7014-74	1	
		15		Корпус 16 ГОСТ 11521-82	4	
		16		Втулка 16 ГОСТ 11525-82	4	
		17		Масленка 1,2, Ц6 ГОСТ 19853-74	4	

Инв.№ подл. | Подп. и дата | Взам. инв.№ | Инв.№ дубл. | Подп. и дата

Изм.	Лист	№ докум.	Подп.	Дата

4Х.388.01.000

Лист 2

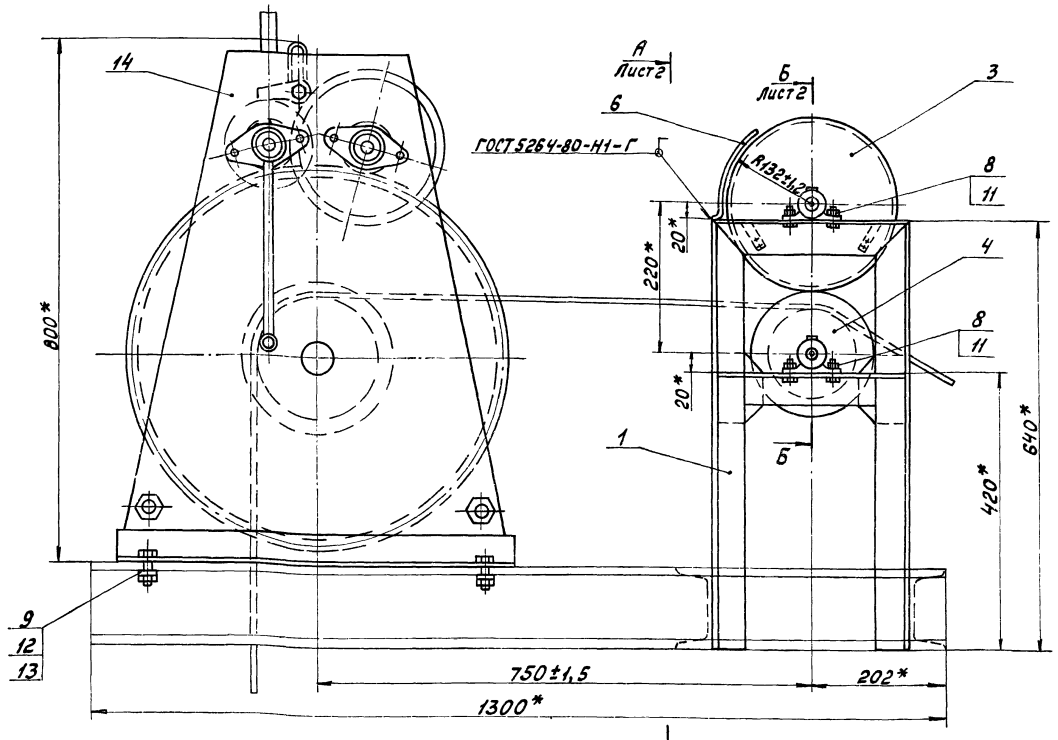

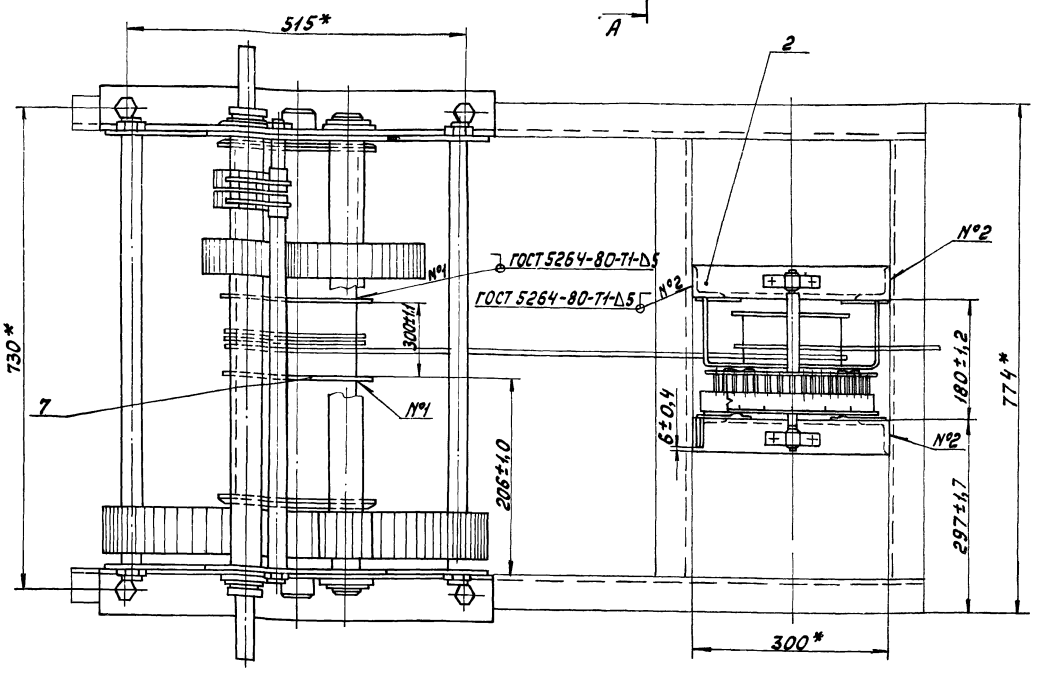

4. Тормозные пружины (черт. 4Х.388.01.101) должен обеспечивать поворот замерного колеса (поз.3) на одно деление после каждого оборота барабана указательного устройства.

5. В трущиеся поверхности и масленки подшипников заложить универсальную среднеплавкую смазку УС-2 ГОСТ 1033-79.

1.* Размеры для справок.

2. Тяговая лебедка с указательным устройством монтируется на швеллерах, предусмотренных строительной частью проекта.

3. Сверление отверстий в швеллерах для крепления лебедки должно быть произведено во время монтажа по отверстиям рамы лебедки.

Изм.	Лист	№ докум.	Подп.	Дата	4Х.388.01.000 СБ		
Разраб.		Кулагина			Привод Сборочный чертеж	Лит.	Масса	Масштаб
Пров.		Куйбышев				Н	185,0	1:5
Н. контр.		Явных				Лист 1	Листов 2	
Утв.		Куйбышев				МосводоканалНИИпроект Отдел №5		

Инв. № подл. | Подп. и дата | Взам. инв. № | Инв. № дубл. | Подп. и дата

Типовой проект 902-2-411.86 Альбом III, часть II

Инв.№ подл. | Подп. и дата | Взам.инв.№ | Инв.№ дубл. | Подп. и дата

А - А лист 1
М 1:5

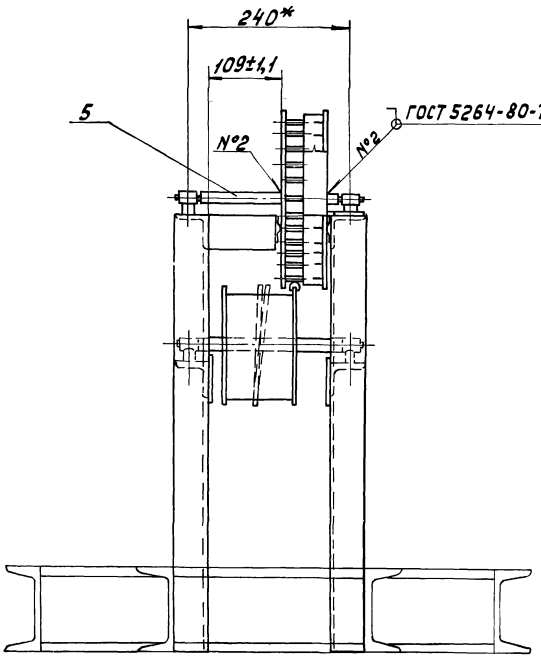

Б - Б лист 1
М 1:1

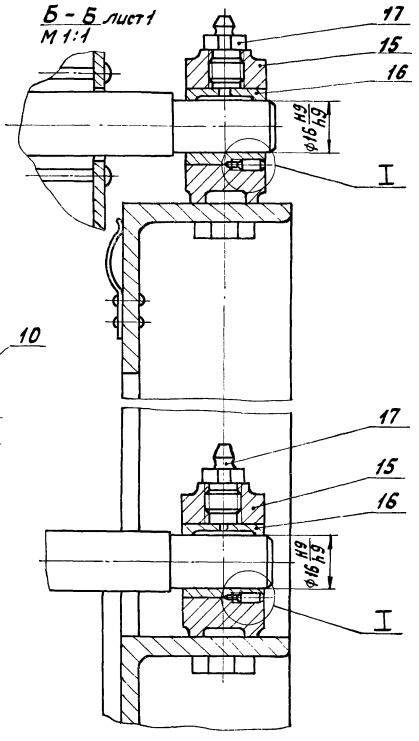

I
М 2:1

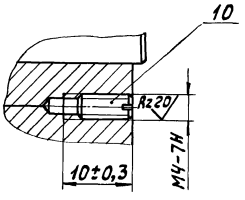

Изм.	Лист	№ докум.	Подп.	Дата	4Х.388.01.000СБ	Лит. 2

Формат А3

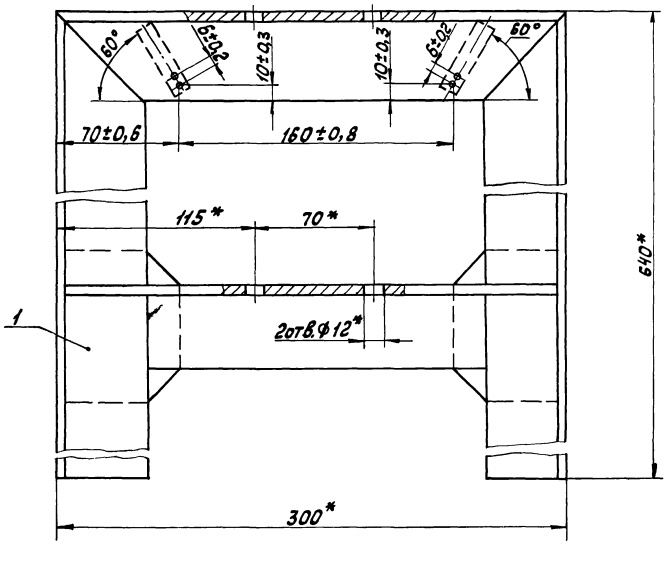

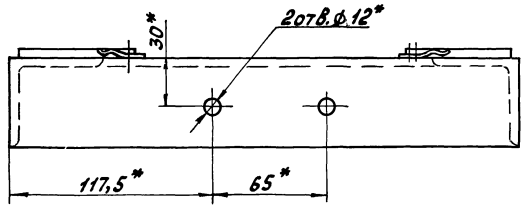

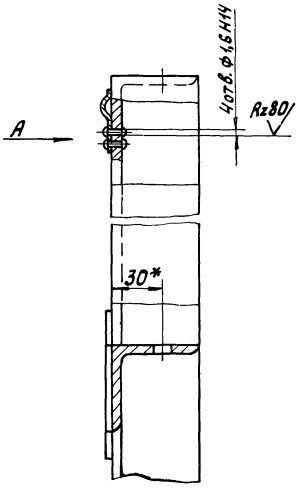

Вид А

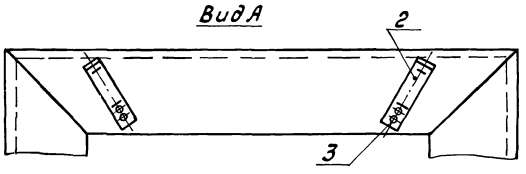

* Размеры для справок.

Изм.	Лист	№ докум.	Подп.	Дата	4Х.388.01.100СБ			
Разраб.	Купагина				Стойка	Лит.	Масса	Масшт.
Пров.	Куйбышев				Сборочный чертеж	И	7,8	1:2
Н. контр.	Явных					Лист	Листов 1	
						Мосводоканалнипроект Отдел №5		

Копировал: А4-21350-03 9 Формат А3

Типовой проект 902-2-411.86 Альбом III, ч. II

Форм.	Зона	Поз.	Обозначение	Наименование	Кол.	Примечание
				Документация		
А3			4Х.388.01.100 СБ	Сборочный чертеж		
				Сборочные единицы		
А4		1	4Х.388.01.110	Рама	1	
				Детали		
А4		2	4Х.388.01.101	Пружина	2	
				Стандартные изделия		
		3		Заклепка 1.4х10-01 ГОСТ 10299-80	4	

Подп. и дата | Инв. № дубл. | Взам. инв. № | Подп. и дата | Инв. № подл.

Изм.	Лист	№ докум.	Подп.	Дата
Разраб.		Кулагина		
Пров.		Кунбышев		
Н. контр.		Яковых		

4Х.388.01.100

Стойка

Лит.	Лист	Листов
И		1

Мосводоканалниипроект Отдел №5

Формат А4

Форм.	Зона	Поз.	Обозначение	Наименование	Кол.	Примечание
				Документация		
А3			4Х.388.01.110 СБ	Сборочный чертеж		
				Детали		
А4		1	4Х.388.01.111	Уголок	1	
А4		2	4Х.388.01.111-01	Уголок	1	
А4		3	4Х.388.01.112	Уголок	1	
А4		4	4Х.388.01.113	Уголок	1	
А4		5	4Х.388.01.114	Косынка	2	

Подп. и дата | Инв. № дубл. | Взам. инв. № | Подп. и дата | Инв. № подл.

Изм.	Лист	№ докум.	Подп.	Дата
Разраб.		Кулагина		
Пров.		Кунбышев		
Н. контр.		Яковых		

4Х.388.01.110

Рама

Лит.	Лист	Листов
И		1

Мосводоканалниипроект Отдел №5

Формат А4

4Х.388.01.110 СБ

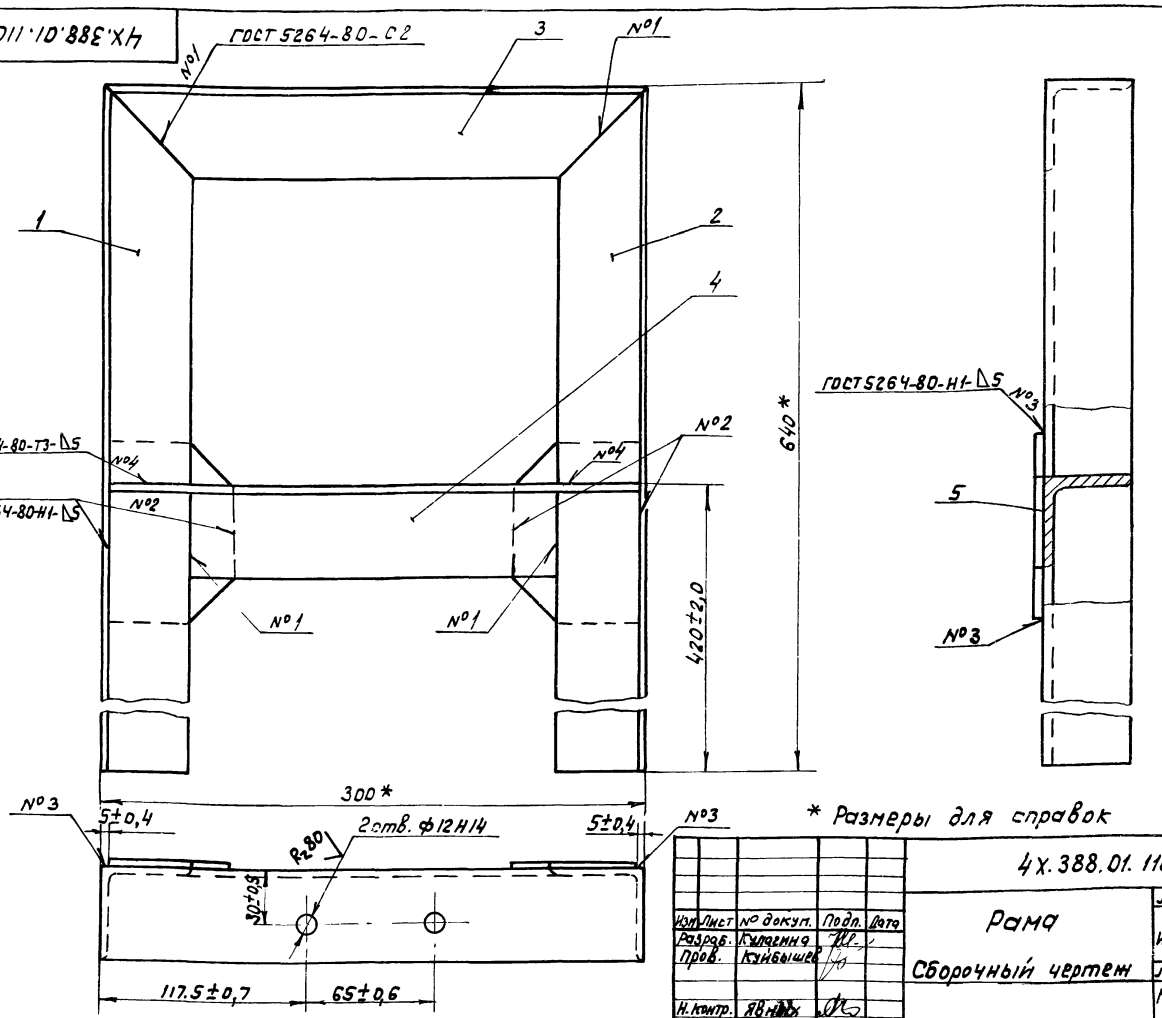

* Размеры для справок

Изм.	Лист	№ докум.	Подп.	Дата
Разраб.		Кулагина		
Пров.		Кунбышев		
Н. контр.		Яковых		

4Х.388.01.110 СБ

Рама

Сборочный чертеж

Лит.	Масса	Масштаб
И	7,8	1:2
Лист	Листов 1	

Мосводоканалниипроект Отдел №5

21350 03 10

Формат А3

Типовой проект 902-2-411.86 Альбом III, часть II

4Х.388.01.111

4Х.388.01.111- изображено
4Х.388.01.111-01- зеркальное отражение

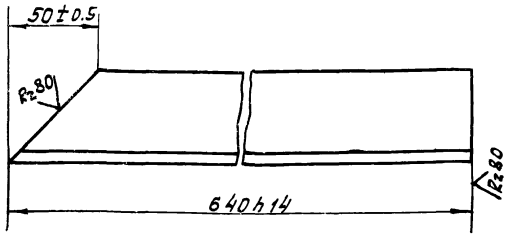

Изм.	Лист	№ докум.	Подп.	Дата	4Х.388.01.111		
Разраб.		Кулагина			Уголок	Лит.	Масса	Масштаб
Пров.		Кулбышев				И	2,32	1:2
Н.контр.		Явных			Уголок 6-50х50х5 ГОСТ 8509-72 / ВСт3Сп ГОСТ 535-79	Лист	Листов 1
						Мосводоканалниипроект Отдел №5	

Инв.№ подл. | Подп. и дата | Взам. инв.№ | Инв.№ дубл. | Подп. и дата

Формат А4

4Х.388.01.112

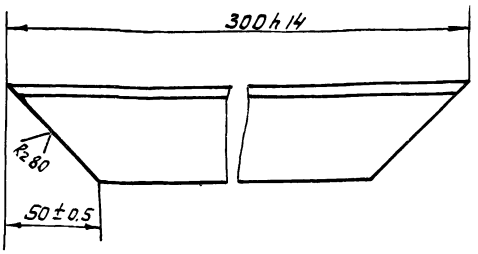

Изм.	Лист	№ докум.	Подп.	Дата	4Х.388.01.112		
Разраб.		Кулагина			Уголок	Лит.	Масса	Масштаб
Пров.		Кулбышев				И	0,94	1:2
Н.контр.		Явных			Уголок 6-50х50х5 ГОСТ 8509-72 / ВСт3Сп ГОСТ 535-79	Лист	Листов 1
						Мосводоканалниипроект Отдел №5	

Инв.№ подл. | Подп. и дата | Взам. инв.№ | Инв.№ дубл. | Подп. и дата

Формат А4

4Х.388.01.113

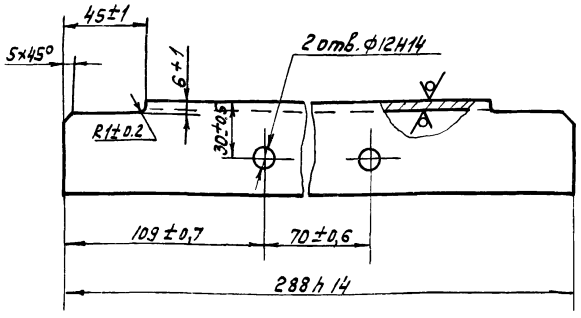

Изм.	Лист	№ докум.	Подп.	Дата	4Х.388.01.113		
Разраб.		Кулагина			Уголок	Лит.	Масса	Масштаб
Пров.		Кулбышев				И	1,08	1:2
Н.контр.		Явных			Уголок 6-50х50х5 ГОСТ 8509-72 / ВСт3Сп ГОСТ 535-79	Лист	Листов 1
						Мосводоканалниипроект Отдел №5	

Инв.№ подл. | Подп. и дата | Взам. инв.№ | Инв.№ дубл. | Подп. и дата

4Х.388.01.114

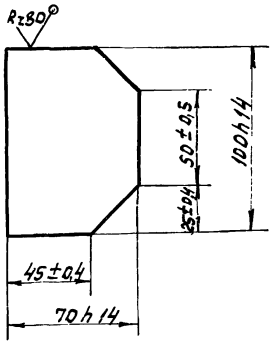

Изм.	Лист	№ докум.	Подп.	Дата	4Х.388.01.114		
Разраб.		Кулагина			Косынка	Лит.	Масса	Масштаб
Пров.		Кулбышев				И	0,25	1:2
Н.контр.		Явных			Лист 6.5 ГОСТ 19903-74 / ВСт3Сп ГОСТ 14637-79	Лист	Листов 1
						Мосводоканалниипроект Отдел №5	

Инв.№ подл. | Подп. и дата | Взам. инв.№ | Инв.№ дубл. | Подп. и дата

Типовой проект 902-2-411.86 Альбом III, часть II

4Х.388.01.101

Rz80 (√)

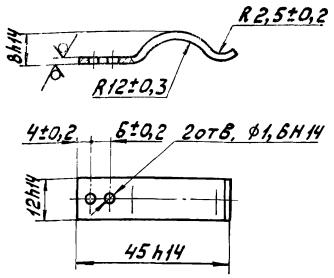

Изм.	Лист	№ докум.	Подп.	Дата
Разраб.		Кулагина		
Пров.		Куйбышев		
Н.контр.		Явных		

4Х.388.01.101

Пружина

Лента 1П-1,2×12 ГОСТ 21996-76

Лит.	Масса	Масштаб
И	0,004	1:1

Лист | Листов 1

Мосводоканалнишпроект Отдел №5

Формат А4

Форм.	Зона	Поз.	Обозначение	Наименование	Кол.	Примечание
				Документация.		
А3			4Х.388.01.200 СБ	Сборочный чертеж		
				Сборочные единицы.		
А4		1	4Х.388.01.210	Рама	1	
				Детали.		
А4		2	4Х.388.01.101	Пружина	2	
				Стандартные изделия.		
		3		Заклепка 1,4×10-01 ГОСТ 10299-80	4	

4Х.388.01.200

Стойка

Изм.	Лист	№ докум.	Подп.	Дата
Разраб.		Кулагина		
Пров.		Куйбышев		
Н.контр.		Явных		

Лит.	Лист	Листов
И		1

Мосводоканалнишпроект Отдел №5

Формат А4

4Х.388.01.200 СБ

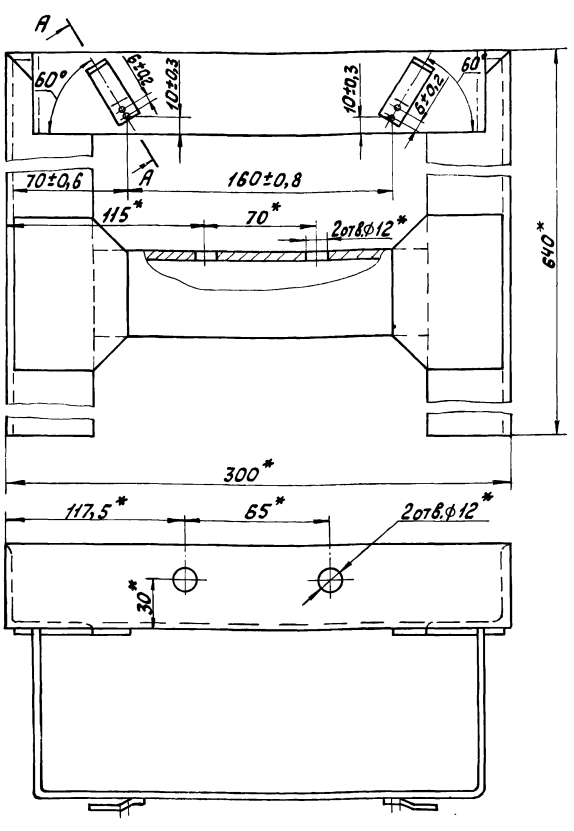

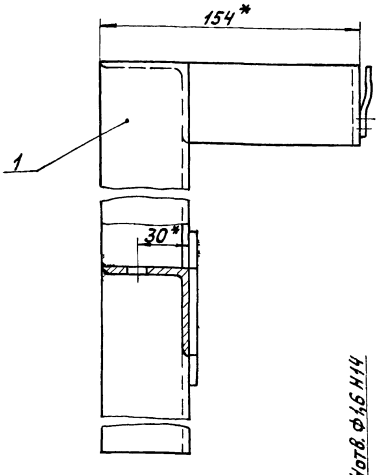

А – А повернуто М 1:1

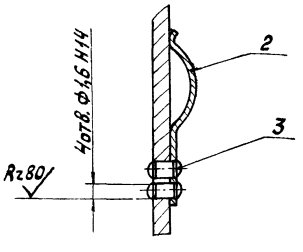

* Размеры для справок.

4Х.388.01.200 СБ

Стойка

Сборочный чертеж

Изм.	Лист	№ докум.	Подп.	Дата
Разраб.		Кулагина		
Пров.		Куйбышев		
Н.контр.		Явных		

Лит.	Масса	Масштаб
И	8,5	1:2

Лист | Листов 1

Мосводоканалнишпроект Отдел №5

Копировал:

Формат А3

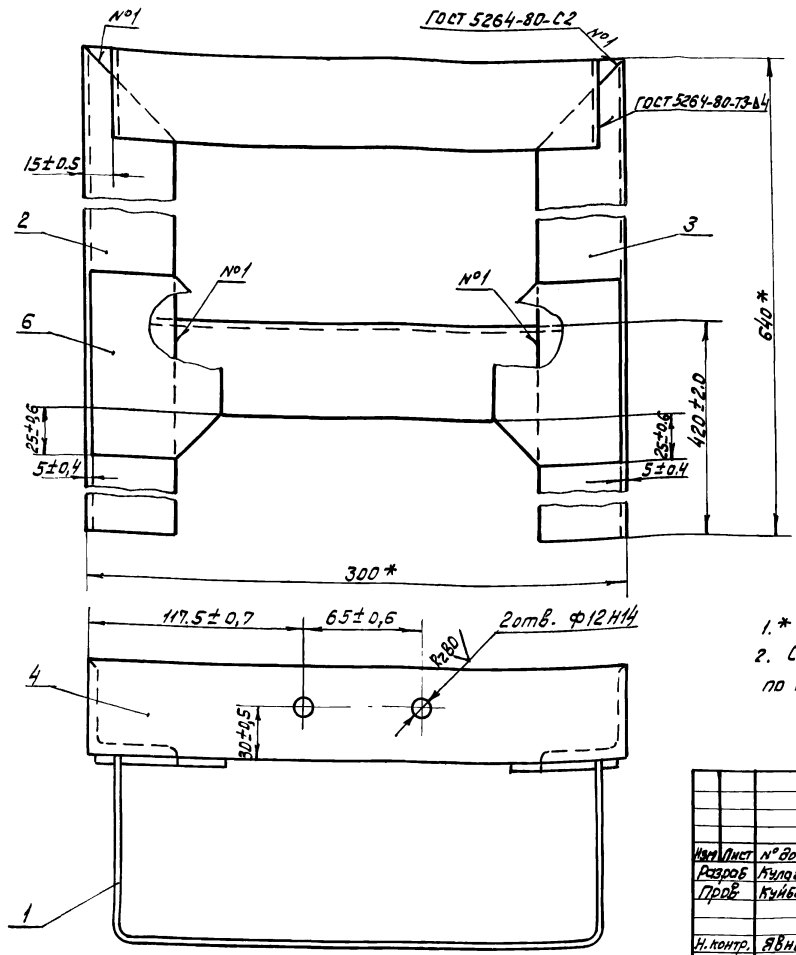

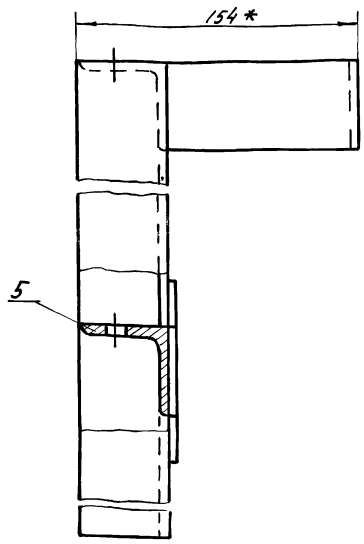

1.* Размеры для справок.

2. Сварку, кроме мест обозначенных особо, произвести по периметру прилегания деталей по ГОСТ 5264-80-Т1-Д4.

Изм.	Лист	№ докум.	Подп.	Дата	4Х.388.01.210СБ			
Разраб.		Кулагина			Рама Сборочный чертеж	Лит.	Масса	Масштаб
Пров.		Куйбышев				И	8,5	1:2
Н. контр.		Явных				Лист	Листов 1	
						Мосводоканалниипроект Отдел №5		

Формат А3

Форм.	Зона	Поз.	Обозначение	Наименование	Кол.	Примечание
				Документация		
А3			4Х.388.01.210СБ	Сборочный чертеж		
				Детали		
А4		1	4Х.388.01.211	Скоба	1	
А4		2	4Х.388.01.111	Уголок	1	
А4		3	4Х.388.01.111-01	Уголок	1	
А4		4	4Х.388.01.112	Уголок	1	
А4		5	4Х.388.01.113	Уголок	1	
А4		6	4Х.388.01.114	Косынка	2	

Изм.	Лист	№ докум.	Подп.	Дата	4Х.388.01.210			
Разраб.		Кулагина			Стойка	Лит.	Лист	Листов 1
Пров.		Куйбышев				И		
Н. контр.		Явных				Мосводоканалниипроект Отдел №5		

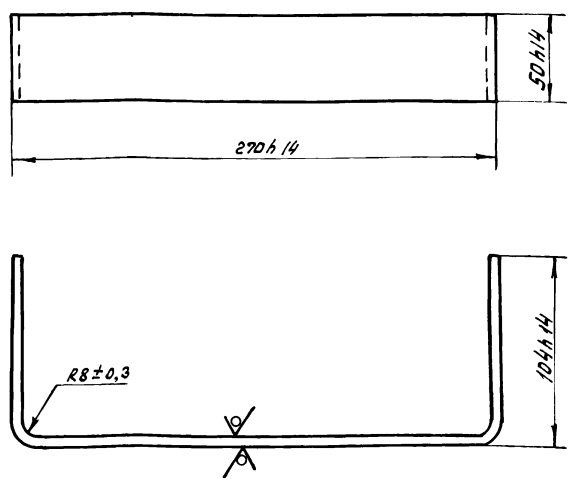

Изм.	Лист	№ докум.	Подп.	Дата	4Х.388.01.211			
Разраб.		Кулагина			Скоба	Лит.	Масса	Масштаб
Пров.		Куйбышев				И	0,7	1:2
Н. контр.		Явных			Лист 64.0 ГОСТ 19903-74 В Ст3Сп ГОСТ 14637-79	Лист	Листов 1	
						Мосводоканалниипроект Отдел №5		

Типовой проект 902-2-411.86 Альбом III, часть

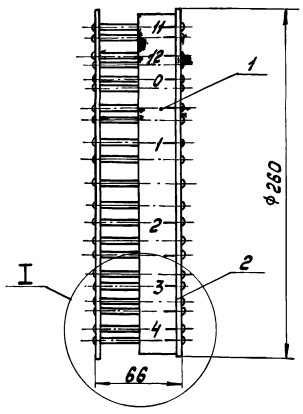

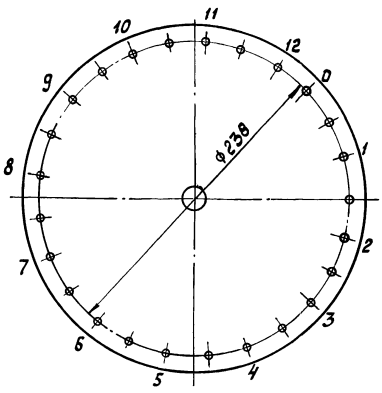

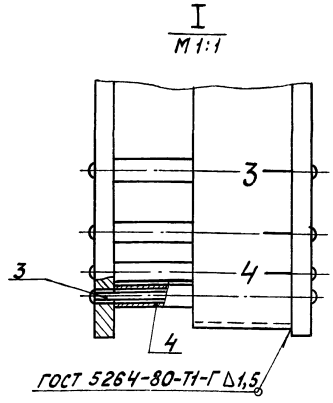

Развертка детали поз.1

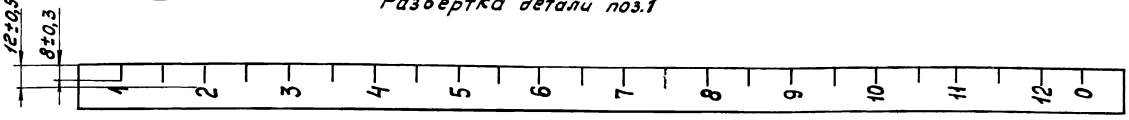

ленту (поз. 1) окрасить эмалью МЛ-12-00 ГОСТ 9754-76 по грунту ГФ-021 ГОСТ 25129-82, после чего нанести цифровые значения шрифтом N 14 ГОСТ 2.304-81 эмалью МЛ-12-37 ГОСТ 9754-76.

Риски и цифровые значения должны быть нанесены у спиц колеса как показано на чертеже.

4. Обработка поверхностей реза деталей $R_z 160$.

1. Размеры для справок.
2. В собранном виде диски колеса должны быть параллельны между собой.
3. После окончательной сборки колеса, мерную

Изм.	Лист	N докум.	Подп.	Дата	4Х.388.01.300 СБ			
Разраб.		Кулагина			Колесо замерное Сборочный чертеж	Лит.	Масса	Масштаб
Пров.		Куйбышев				И	3,2	1:2,5
Н. контр.		Явных				Лист	Листов 1	
						Мосводоканал НИИпроект Отдел N°5		

Формат А3

Инв. N подл. | Подп. и дата | Взам. инв. N | Инв. N дубл. | Подп. и дата

Формат	Зона	Поз.	Обозначение	Наименование	Кол.	Примечание
				Документация.		
А3			4Х.388.01.300 СБ	Сборочный чертеж		
				Детали.		
А4		1	4Х.388.01.301	Лента мерная	1	
А4		2	4Х.388.01.302	Диск	2	
Б4		3	4Х.388.01.303	Ось спицы		
				Круг $\frac{В3\ ГОСТ\ 2590-71}{Вст.3сп\ ГОСТ\ 535-79}$		
				ℓ=70 h14	25	0,004кг
Б4		4	4Х.388.01.304	Трубка спицы		
				Труба $\frac{6\times1\ ГОСТ\ 8734-78}{В20\ ГОСТ\ 8733-74}$		
				ℓ=60 h14	25	0,007кг

Изм.	Лист	N докум.	Подп.	Дата	4Х.388.01.300			
Разраб.		Кулагина			Колесо замерное	Лит.	Лист	Листов 1
Пров.		Куйбышев				И		
Н. контр.		Явных				Мосводоканал НИИпроект Отдел N°5		

4Х.388.01.301

$R_z 80$ (✓)

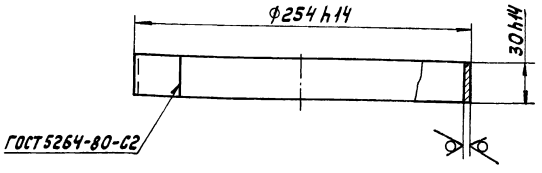

Изм.	Лист	N докум.	Подп.	Дата	4Х.388.01.301			
Разраб.		Кулагина			Лента мерная	Лит.	Масса	Масштаб
Пров.		Куйбышев				И	0,28	1:2,5
Н. контр.		Явных			Лист Б1,5 ГОСТ 19903-74 Вст.3сп ГОСТ 16523-70	Лист	Листов 1	
						Мосводоканал НИИпроект Отдел N°5		

Типовой проект 902-2-411.86 Альбом III, часть II

4Х.388.01.302

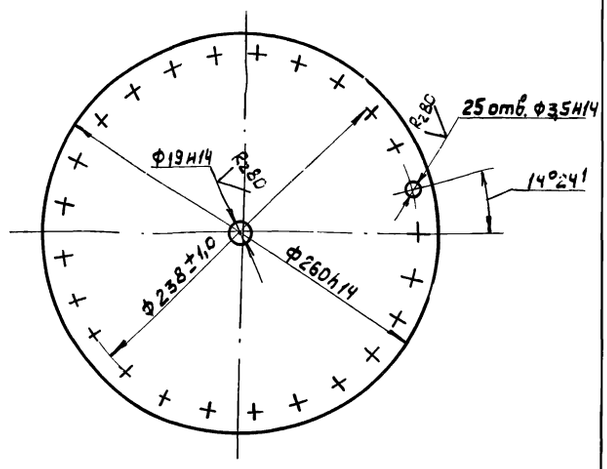

1. 25 отв. ф3,5 сверлить совместно в двух деталях.
2. Предельные отклонения угловых размеров между осями двух любых отверстий ±30'

Изм.	Лист	№ докум.	Подп.	Дата
Разраб.		Кулагина		
Пров.		Куйбышев		
Н. контр.		Явных		

4Х.388.01.302

Диск

Лит.	Масса	Масштаб
И	1,24	1:2,5
Лист	Листов 1	

Лист Б3,0 ГОСТ 19903-74
В Ст3 Сп ГОСТ 16523-70

Мосводоканалниипроект
Отдел №5

Формат А4

Формат	Зона	Поз.	Обозначение	Наименование	Кол.	Примечание
				Документация		
А4			4Х.388.01.400СБ	Сборочный чертеж		
				Детали		
А4		1	4Х.388.01.401	Диск	2	
А4		2	4Х.388.01.402	Поводок	1	
Б4		3	4Х.388.01.403	Обечайка		
				Труба 159×4,5 ГОСТ 8732-78 / В20 ГОСТ 8731-74		
				ℓ = 100h14	1	1,72кг
А4		4	4Х.388.01.001	Бал	1	

Изм.	Лист	№ докум.	Подп.	Дата
Разраб.		Кулагина		
Пров.		Куйбышев		
Н. контр.		Явных		

4Х.388.01.400

Барабан

Лит.	Лист	Листов
И		1

Мосводоканалниипроект
Отдел №5

Формат А4

4Х.388.01.400СБ

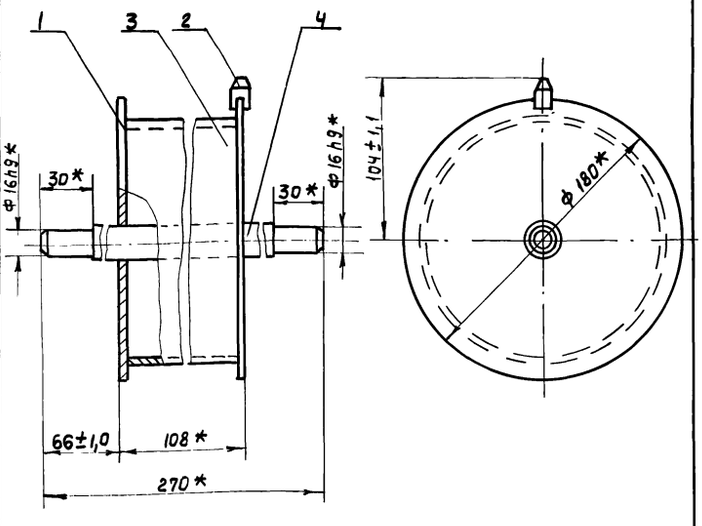

1. * Размеры для справок.
2. Сварку произвести по периметру прилегания деталей по ГОСТ 5264-80-Т1-Д3.
3. Обработка поверхностей реза деталей Б.4 $R_z 160$ V.

Изм.	Лист	№ докум.	Подп.	Дата
Разраб.		Кулагина		
Пров.		Куйбышев		
Н. контр.		Явных		

4Х.388.01.400СБ

Барабан
Сборочный чертеж

Лит.	Масса	Масштаб
И	1,82	1:2,5
Лист	Листов 1	

Мосводоканалниипроект
Отдел №5

Формат А4

4Х.388.01.407

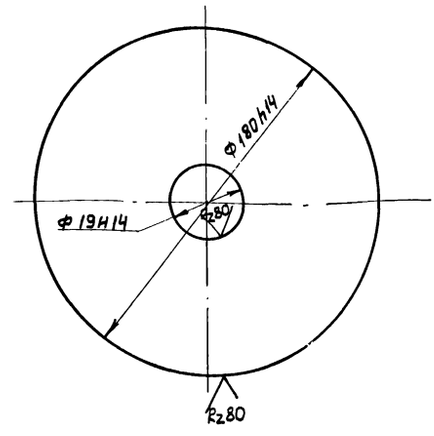

Изм.	Лист	№ докум.	Подп.	Дата
Разраб.		Кулагина		
Пров.		Куйбышев		
Н. контр.		Явных		

4Х.388.01.401

Диск

Лит.	Масса	Масштаб
И	0,79	1:2
Лист	Листов 1	

Лист Б4,0 ГОСТ 19903-74
В Ст3 Сп ГОСТ 14637-79

Мосводоканалниипроект
Отдел №5

Формат А4

Типовой проект 902-2-411.86 Альбом III, часть

4Х.388.01.402

Rz80

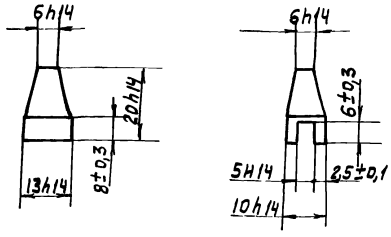

Изм.	Лист	№ докум.	Подп.	Дата
Разраб.		Кулагина		
Пров.		Куйбышев		
Н. контр.		Явных		

4Х.388.01.402

Поводок

Лит.	Масса	Масштаб
И	0,014	1:1
Лист	Листов 1	

Ст.3 ГОСТ 380-71

Мосводоканалниипроект
Отдел №5

Формат А4

4Х.388.01.007

Rz80

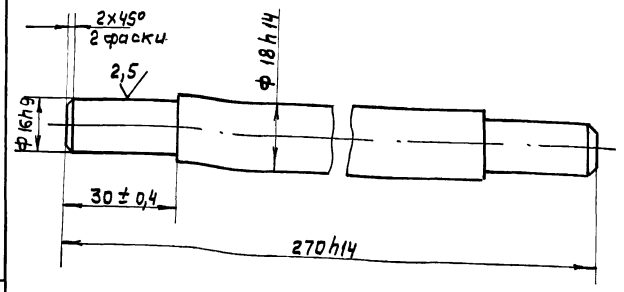

4Х.388.01.001

Изм.	Лист	№ докум.	Подп.	Дата
Разраб.		Кулагина		
Пров.		Куйбышев		
Н. контр.		Явных		

Вал

Лит.	Масса	Масштаб
И	0,51	1:1
Лист	Листов 1	

Круг В18 ГОСТ 2590-71 / В Ст3 сп ГОСТ 535-79

Мосводоканалниипроект
Отдел №5

Формат А4

4Х.388.07.002

Rz80

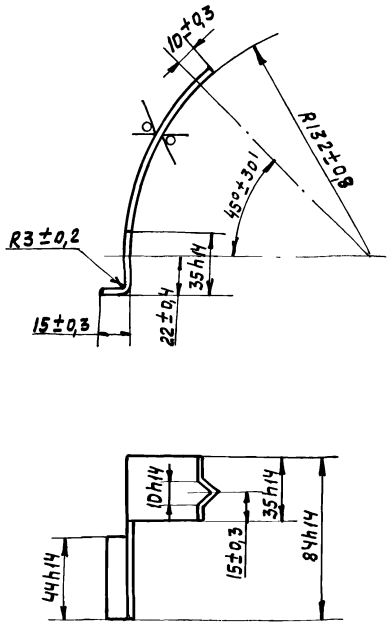

Изм.	Лист	№ докум.	Подп.	Дата
Разраб.		Кулагина		
Пров.		Куйбышев		
Н. контр.		Явных		

4Х.388.01.002

Козырек

Лит.	Масса	Масштаб
И	0.05	1:2
Лист	Листов 1	

Лист Б1,5 ГОСТ 19903-74
В Ст.3 Сп ГОСТ 16523-70

Мосводоканалниипроект
Отдел №5

4Х.388.07.003

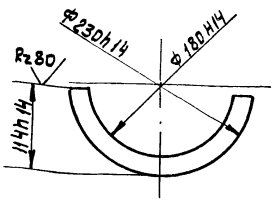

1. Полукольцо (2 шт) применять совместно
2. Размер ф 180 уточнить по диаметру барабана лебедки.

Изм.	Лист	№ докум.	Подп.	Дата
Разраб.		Кулагина		
Пров.		Куйбышев		
Н. контр.		Явных		

4Х.388.01.003

Полукольцо

Лит.	Масса	Масштаб
И	0,5	1:5
Лист	Листов 1	

Лист Б4 ГОСТ 19903-74
В Ст3 Сп ГОСТ 14637-79

Мосводоканалниипроект
Отдел №5

Копировал Ф 21350-03 16 Формат А4

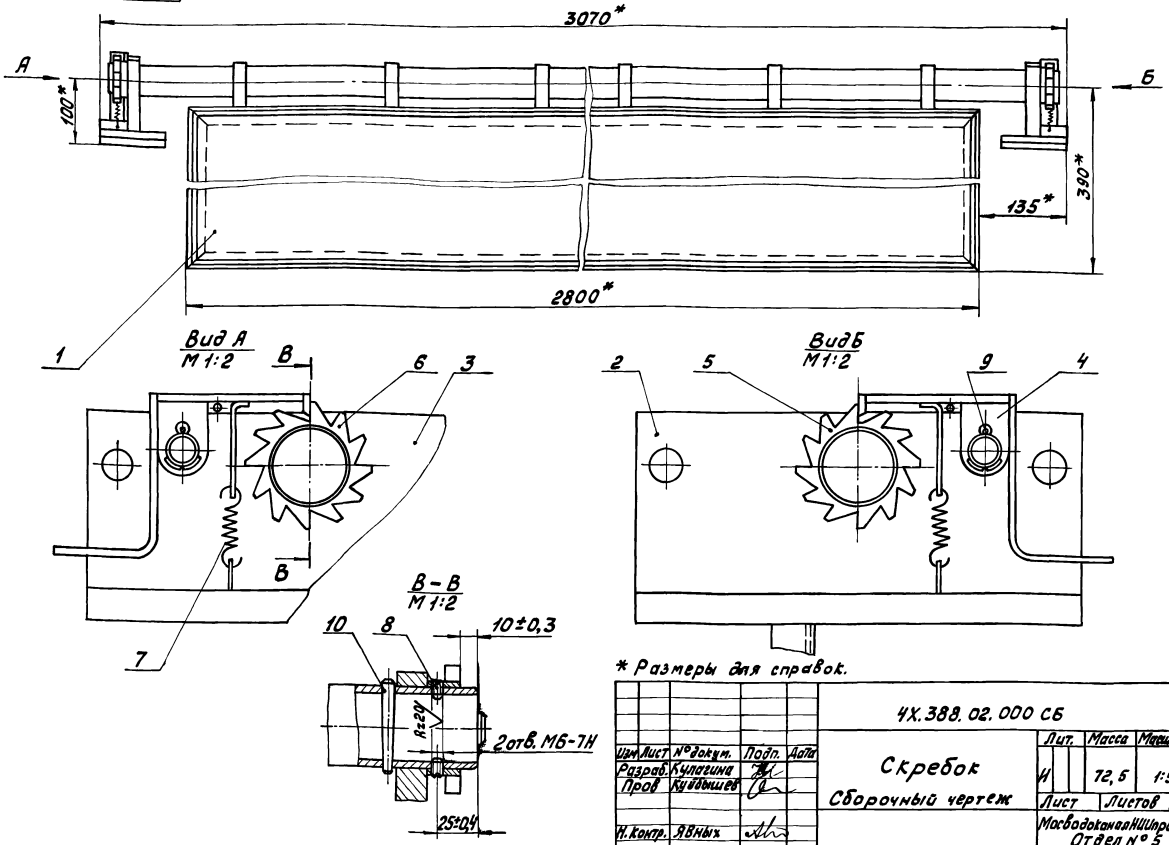

* Размеры для справок.

Изм.	Лист	№ докум.	Подп.	Дата	4Х.388.02.000 СБ			
Разраб.		Кулагина			Скребок	Лит.	Масса	Масштаб
Пров.		Куйбышев			Сборочный чертеж	И	72,5	1:5
Н.контр.		Явных				Лист	Листов 1	
						Мосводоканалнипроект Отдел № 5		

Формат А3

Формат	Зона	Поз.	Обозначение	Наименование	Кол.	Примечание
				Документация.		
А3			4Х.388.02.000 СБ	Сборочный чертеж		
				Сборочные единицы.		
А4		1	4Х.388.02.100	Щит	1	
А4		2	4Х.388.02.200	Ползун	1	
А4		3	4Х.388.02.200-01	Ползун	1	
А4		4	4Х.388.02.300	Рычаг	2	
				Детали.		
А4		5	4Х.388.02.001	Колесо храповое	1	
А4		6	4Х.388.02.001-01	Колесо храповое	1	
А4		7	4Х.388.02.002	Пружина	2	
				Стандартные изделия.		
		8		Винт М6×20.58.096 ГОСТ 1477-75	4	
		9		Шплинт 4×40-001 ГОСТ 397-79	2	
		10		Штифт 8 h10×70 ГОСТ 3129-70	2	

Изм.	Лист	№ докум.	Подп.	Дата	4Х.388.02.000			
Разраб.		Кулагина			Скребок	Лит.	Лист	Листов
Пров.		Куйбышев				И		1
Н.контр.		Явных				Мосводоканалнипроект Отдел № 5		

Формат	Зона	Поз.	Обозначение	Наименование	Кол.	Примечание
				Документация.		
А3			4Х.388.02.100 СБ	Сборочный чертеж		
				Детали.		
А4		1	4Х.388.02.101	Труба	1	
А4		2	4Х.388.02.102	Подвеска	12	
А4		3	4Х.388.02.103	Уголок	2	
А4		4	4Х.388.02.103-01	Уголок	2	
Б4		5	4Х.388.02.104	Пластина Лист 62,0 ГОСТ 19903-74 Вст3спГОСТ 16523-70 320 h 14×2770 h 14	1	13,92 кг

Изм.	Лист	№ докум.	Подп.	Дата	4Х.388.02.100			
Разраб.		Кулагина			Щит	Лит.	Лист	Листов
Пров.		Куйбышев				И		1
Н.контр.		Явных				Мосводоканалнипроект Отдел № 5		

Формат А4

Инв.№ подл. | Подп. и дата | Взам. инв.№ | Инв.№ дубл. | Подп. и дата

Типовой проект 902-2-411.86 Альбом III, часть II

ЧХ.388.02.100СБ

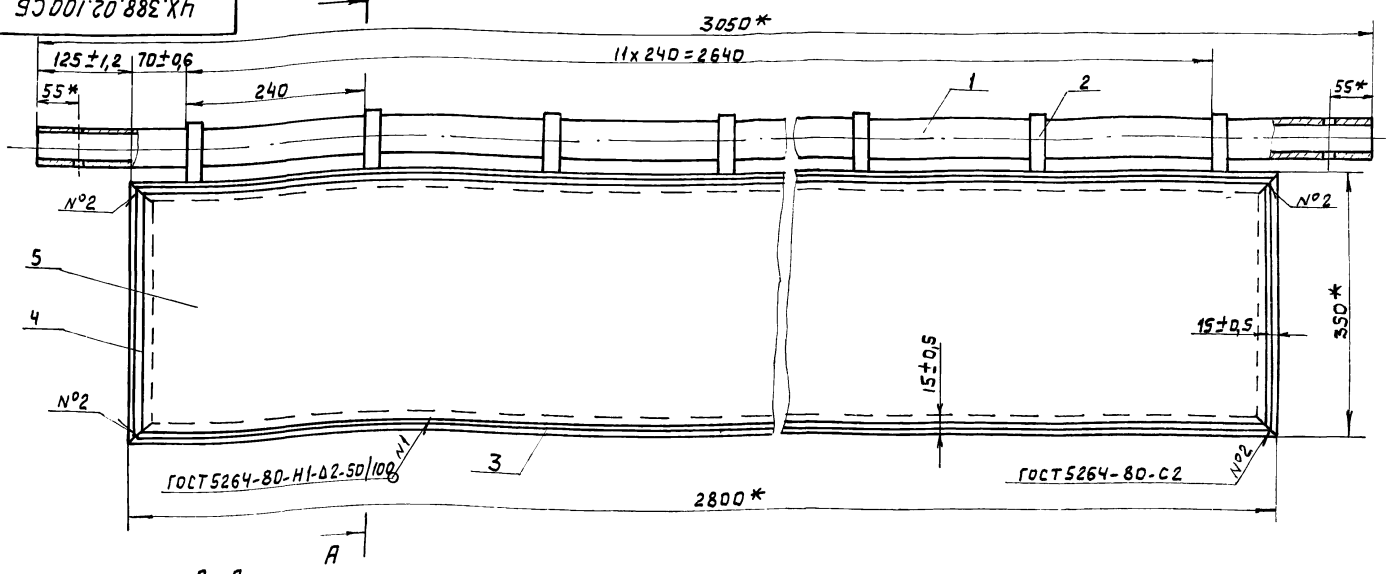

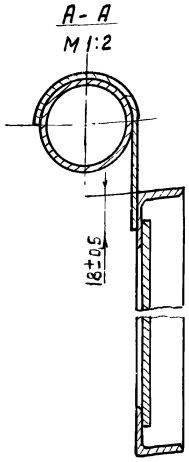

1. * Размеры для справок.
2. Предельные отклонения расстояния между любыми несмежными подвесками (поз. 2) ± 1.5 мм.
3. Сварку, кроме мест обозначенных особо, произвести по периметру прилегания деталей по ГОСТ 5264-80-Н1-Д3.
4. Обработка поверхностей реза деталей Б4 $R_z 160$

Изм.	Лист	№ докум.	Подп.	Дата	ЧХ.388.02.100СБ			
Разраб.		Кулагина			Щит сборочный чертеж	Лит.	Масса	Масштаб
Пров.		Куйбышев				И	51,4	1:5
Н.контр.		Явных				Лист	Листов 1	
						Мосводоканалниипроект Отдел №5		

Формат А3

ЧХ.388.02.107

$R_z 80$ (√)

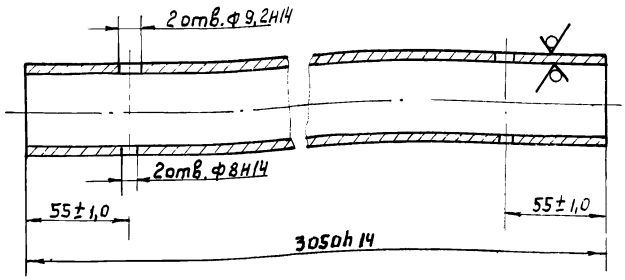

Изм.	Лист	№ докум.	Подп.	Дата	ЧХ.388.02.101			
Разраб.		Кулагина			Труба	Лит.	Масса	Масштаб
Пров.		Куйбышев				И	7,29	1:2
Н.контр.		Явных				Лист	Листов 1	
					Труба 40х3,5 ГОСТ 3262-75	Мосводоканалниипроект Отдел №5		

ЧХ.388.02.102

$R_z 80$ (√)

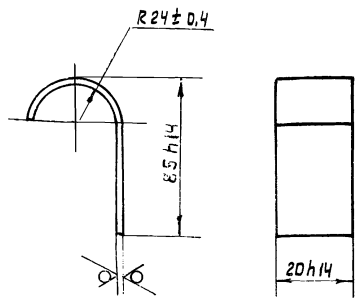

Изм.	Лист	№ докум.	Подп.	Дата	ЧХ.388.02.102			
Разраб.		Кулагина			Подвеска	Лит.	Масса	Масштаб
Пров.		Куйбышев				И	1,93	1:1
Н.контр.		Явных			Лист 63.0 ГОСТ 19903-74 В Ст3 Сп ГОСТ 16523-70	Лист	Листов 1	
						Мосводоканалниипроект Отдел №5		

Типовой проект 902-2-411.86 Альбом III, часть II

4Х.388.02.103

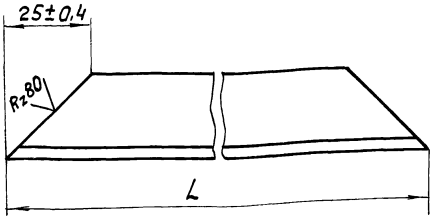

Обозначение	L, мм	Масса, кг
4Х.388.02.103	2800 h14	3,08
-01	350 h14	0,39

Изм.	Лист	№ докум.	Подп.	Дата	4Х.388.02.103		
Разраб.		Кулагина			Уголок	Лит.	Масса: см. табл.	Масштаб: —
Пров.		Куйбышев				И		
Н.контр.		Явных				Лист	Листов 1
					Уголок Б-25х25х3 ГОСТ 8509-72 / Вст.3сп ГОСТ 535-79	Мосводоканалниипроект Отдел №5	

Формат А4

Формат	Зона	Поз.	Обозначение	Наименование	Кол.	Примечание
				Документация		
А4			4Х.388.02.200СБ	Сборочный чертеж		
				Детали		
А4		1	4Х.388.02.201	Ребро	1	
А4		2	4Х.388.02.202	Основание	1	
А4		3	4Х.388.02.203	Ось	1	
А4		4	4Х.388.02.204	Пластина	1	
Б4		5	4Х.388.02.205	Пруток		
				Круг В6 ГОСТ 2590-71 / Вст.3сп ГОСТ 535-79		
				ℓ=50 h14	1	0,011кг

Изм.	Лист	№ докум.	Подп.	Дата	4Х 388.02 200		
Разраб.		Кулагина			Ползун	Лит.	Лист	Листов 1
Пров.		Куйбышев				И		
Н.контр.		Явных				Мосводоканалниипроект Отдел №5	

Формат А4

4Х.388.02.200СБ

4Х.388.02.200СБ – изображено
4Х.388.02.200СБ-01 – зеркальное отражение

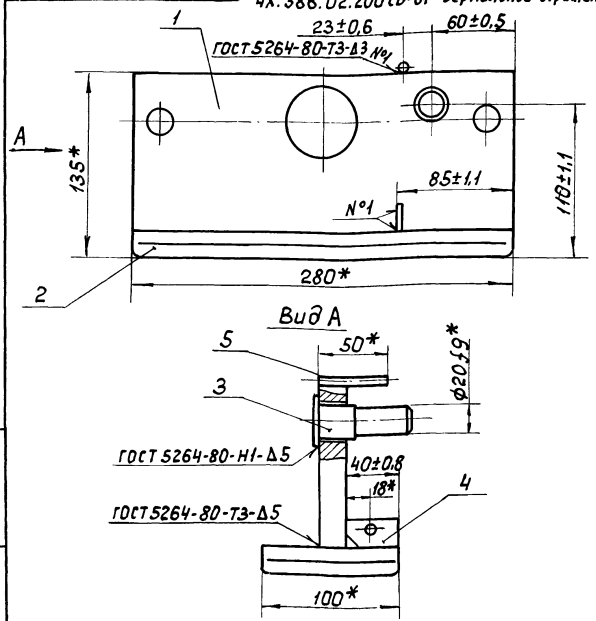

Вид А

1.* Размеры для справок
2. Обработка поверхностей деталей Б4 Rz160

Изм.	Лист	№ докум.	Подп.	Дата	4Х.388.02.200СБ			
Разраб.		Кулагина			Ползун	Лит.	Масса: 9,3	Масштаб: 1:2,5
Пров.		Куйбышев			Сборочный чертеж	И		
Н.контр.		Явных				Лист	Листов 1
						Мосводоканалниипроект Отдел №5	

4Х.388.02.201

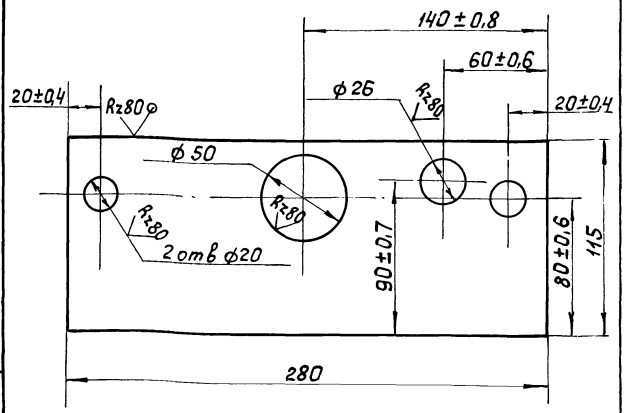

h14; h14.

Изм.	Лист	№ докум.	Подп.	Дата	4Х.388.02.201			
Разраб.		Кулагина			Ребро	Лит.	Масса: 4,56	Масштаб: 1:2
Пров.		Куйбышев				И		
Н.контр.		Явных			Лист Б20 ГОСТ 19903-74 / Вст.3сп ГОСТ 14637-79	Лист	Листов 1
						Мосводоканалниипроект Отдел №5	

4Х.388.02.202

Rz80 ▽(▽)

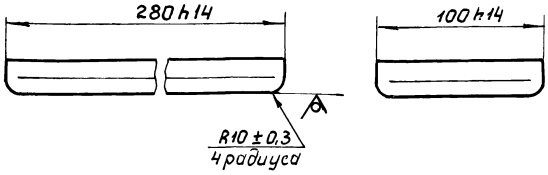

Изм.	Лист	№ докум.	Подп.	Дата	4Х.388.02.202			
Разраб.		Кулагина			Основание	Лит	Масса	Масштаб
Пров.		Куйбышев				И	4,39	1:2
Н.контр.		Явных			Лист Б2.0 ГОСТ 19903-74 / Вст.3сп ГОСТ 16523-70	Лист	Листов 1	
						Мосводоканалниипроект Отдел №5		

Формат А4

4Х.388.02.203

Rz80 ▽(▽)

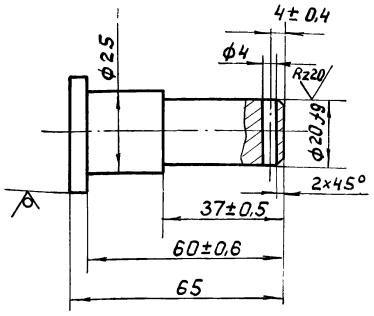

Н14; h14.

Изм.	Лист	№ докум.	Подп.	Дата	4Х.388.02.203			
Разраб.		Кулагина			Ось	Лит.	Масса	Масштаб
Пров.		Куйбышев				И	0,22	1:1
Н.контр.		Явных			Круг В36 ГОСТ 2590-71 / В Ст.3сп ГОСТ 535-79	Лист	Листов 1	
						Мосводоканалниипроект Отдел №5		

Формат А4

4Х.388.02.204

▽(▽)

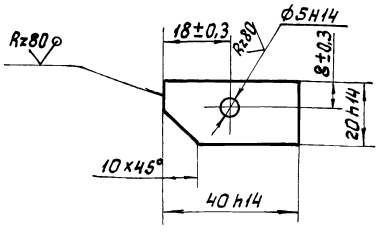

Изм.	Лист	№ докум.	Подп.	Дата	4Х.388.02.204			
Разраб.		Кулагина			Пластина	Лит.	Масса	Масштаб
Пров.		Куйбышев				И	0,011	1:1
Н.контр.		Явных			Лист Б2.0 ГОСТ 19903-74 / Вст.3сп ГОСТ 16523-70	Лист	Листов 1	
						Мосводоканалниипроект Отдел №5		

Формат	Зона	Поз.	Обозначение	Наименование	Кол.	Примечание
				Документация		
А4			4Х.388.02.300 СБ	Сборочный чертеж		
				Детали		
А4		1	4Х.388.02.301	Пластина	1	
А4		2	4Х.388.02.302	Втулка	1	
А4		3	4Х.388.02.303	Пластина	1	
Б4		4	4Х.388.02.304	Пластина		
				Лист Б5 ГОСТ 19903-74 / Вст.3сп ГОСТ 14637-79		
				15 h14 × 30 h14	1	0,017кг
Б4		5	4Х.388.02.305	Пластина		
				Лист Б5 ГОСТ 19903-74 / Вст.3сп ГОСТ 14637-79		
				30 h14 × 90 h14	1	0,1 кг

Изм.	Лист	№ докум.	Подп.	Дата	4Х.388.02.300			
Разраб.		Кулагина			Рычаг	Лит.	Лист	Листов
Пров.		Куйбышев				И		1
Н.контр.		Явных				Мосводоканалниипроект Отдел №5		

4Х.388.02.300 СБ

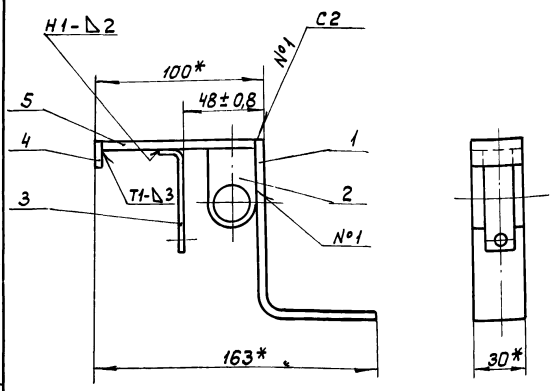

1.* Размеры для справок.
2. Сварные швы по ГОСТ 5264-80.
3. Обработка поверхностей реза деталей Б4 Rz160.

Изм.	Лист	№ докум.	Подп.	Дата	4Х.388.02.300 СБ			
Разраб.		Кулагина			Рычаг	Лит.	Масса	Масштаб
Пров.		Куйбышев				И	0,6	1:2
Н.контр.		Явных			Сборочный чертеж	Лист	Листов 1	
						МосводоканалНИИпроект Отдел №5		

Инв.№ подл. | Подп. и дата | Взам. инв.№ | Инв.№ дубл. | Подп. и дата

Формат А4

4Х.388.02.301

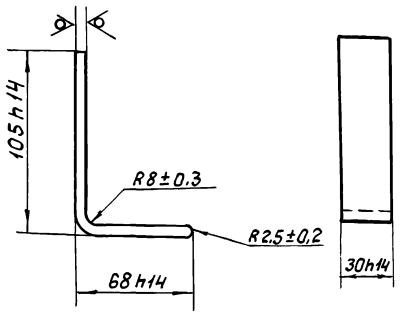

Изм.	Лист	№ докум.	Подп.	Дата	4Х.388.02.301			
Разраб.		Кулагина			Пластина	Лит.	Масса	Масштаб
Пров.		Куйбышев				И	0,19	1:2
Н.контр.		Явных				Лист	Листов 1	
					Лист Б5 ГОСТ 19903-74 / Вст.3сп ГОСТ 14637-79	МосводоканалНИИпроект Отдел №5		

Инв.№ подл. | Подп. и дата | Взам. инв.№ | Инв.№ дубл. | Подп. и дата

Формат А4

4Х.388.02.302

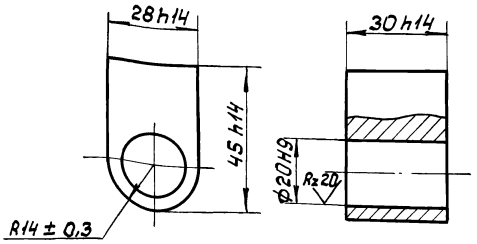

Изм.	Лист	№ докум.	Подп.	Дата	4Х.388.02.302			
Разраб.		Кулагина			Втулка	Лит.	Масса	Масштаб
Пров.		Куйбышев				И	0,22	1:1
Н.контр.		Явных				Лист	Листов 1	
					Ст.3 ГОСТ 380-71	МосводоканалНИИпроект Отдел №5		

Инв.№ подл. | Подп. и дата | Взам. инв.№ | Инв.№ дубл. | Подп. и дата

4Х.388.02.303

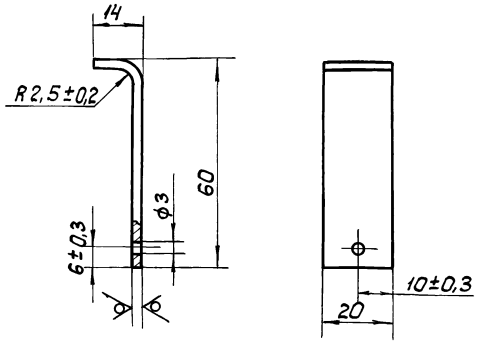

Н14; h14.

Изм.	Лист	№ докум.	Подп.	Дата	4Х.388.02.303			
Разраб.		Кулагина			Пластина	Лит.	Масса	Масштаб
Пров.		Куйбышев				И	0,02	1:1
Н.контр.		Явных				Лист	Листов 1	
					Лист Б2.0 ГОСТ 19903-74 / Вст.3сп ГОСТ 16523-70	МосводоканалНИИпроект Отдел №5		

Инв.№ подл. | Подп. и дата | Взам. инв.№ | Инв.№ дубл. | Подп. и дата

Копировал

Формат А4

4Х.388.02.001

Rz80 (V)

4Х.388.02.001 - изображено
4Х.388.02.001-01 - зеркальное отражение

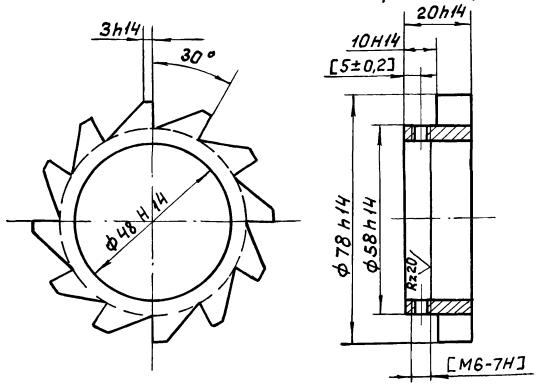

Обработку по размерам в квадратных скобках производить совместно с дет. 4Х.388.02.101.

Изм.	Лист	№ докум.	Подп.	Дата
Разраб.		Кулагина		
Пров.		Куйбышев		
Н.контр.		Явных		

4Х.388.02.001.

Колесо храповое

Лит.	Масса	Масштаб
И	0,40	1:1

Лист	Листов 1

Ст.3 ГОСТ 380-71

Мосводоканалниипроект Отдел №5

Формат А4

4Х.388.02.002

(V)

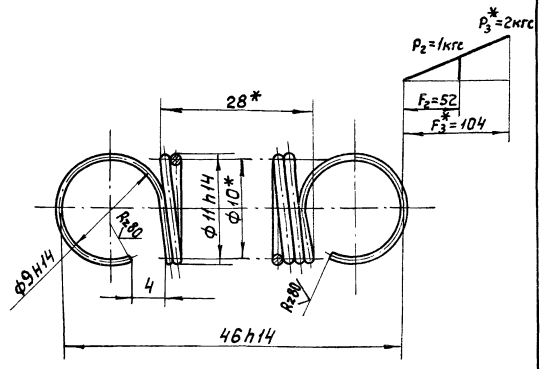

1.* Размеры для справок.
2. Число витков общее - 28.
Длина развернутой пружины - 955мм.

Изм.	Лист	№ докум.	Подп.	Дата
Разраб.		Кулагина		
Пров.		Куйбышев		
Н.контр.		Явных		

4Х.388.02.002

Пружина

Лит.	Масса	Масштаб
И	0,006	2:1

Лист	Листов 1

Проволока II - 1.0 ГОСТ 9389-75

Мосводоканалниипроект Отдел №5

Формат А4

4Х.388.03.000 СБ

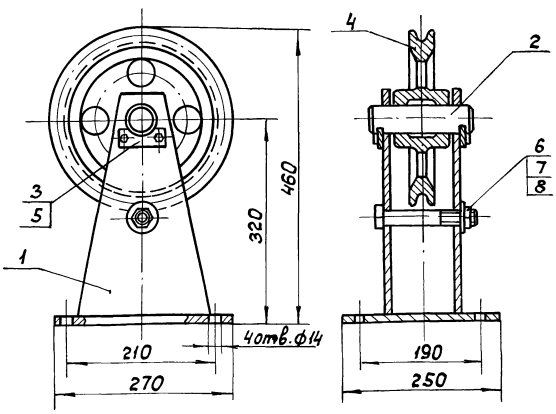

1. Размеры для справок.
2. Трущиеся поверхности смазать универсальной средне-плавкой смазкой УС-2 ГОСТ 1033-79.

Изм.	Лист	№ докум.	Подп.	Дата
Разраб.		Кулагина		
Пров.		Куйбышев		
Н.контр.		Явных		

4Х.388.03.000 СБ

Блок поддерживающий

Сборочный чертеж.

Лит.	Масса	Масштаб
И	33,8	1:5

Лист	Листов 1

Мосводоканалниипроект Отдел №5

Формат	Зона	Поз.	Обозначение	Наименование	Кол.	Примечание
				Документация		
А4			4Х.388.03.000 СБ	Сборочный чертеж		
				Сборочные единицы		
А4		1	4Х.388.03.100	Кронштейн	1	
				Детали		
А4		2	4Х.388.03.001	Ось	1	
А4		3	4Х.388.03.002	Держатель	2	
А3		4	4Х.388.03.003	Ролик	1	
				Стандартные изделия		
				Болты ГОСТ 7798-70		
		5		М10×20.58.096	4	
		6		М20×150.58.096	1	
		7		Гайка М20.5.096		
				ГОСТ 5915-70	1	
		8		Шайба М20.02.096		
				ГОСТ 11371-78	1	

Изм.	Лист	№ докум.	Подп.	Дата
Разраб.		Кулагина		
Пров.		Куйбышев		
Н.контр.		Явных		

4Х.388.03.000

Блок поддерживающий

Лит.	Лист	Листов
И	1	1

Мосводоканалниипроект Отдел №5

Альбом III

Типовой проект 902-2-411.86

Формат	Зона	Поз.	Обозначение	Наименование	Кол.	Примечание
				Документация		
А4			4Х.388.03.100 СБ	Сборочный чертеж		
				Детали		
А4		1	4Х.388.03.101	Основание	1	
А4		2	4Х.388.03.102	Стойка	2	

Инв.№ подл. | Подп. и дата | Взам.инв.№ | Инв.№ дубл. | Подп. и дата

Изм.	Лист	№ докум.	Подп.	Дата	4Х.388.03.100			
Разраб.		Кулагина			Кронштейн	Лит.	Лист	Листов
Пров.		Куйбышев				И		1
Н.контр.		Явных				Мосводоканал НИИпроект Отдел №5		

Формат А4

4Х.388.03.100 СБ

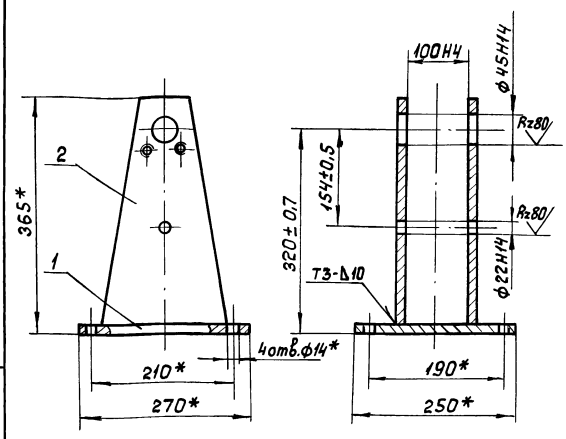

1. *Размеры для справок.
2. Сварные швы по ГОСТ 5264-80.

Инв.№ подл. | Подп. и дата | Взам.инв.№ | Инв.№ дубл. | Подп. и дата

Изм.	Лист	№ докум.	Подп.	Дата	4Х.388.03.100 СБ			
Разраб.		Кулагина			Кронштейн Сборочный чертеж	Лит.	Масса	Масштаб
Пров.		Куйбышев				И	20,8	1:5
Н.контр.		Явных				Лист	Листов 1	
						Мосводоканал НИИпроект Отдел №5		

Формат А4

4Х.388.03.101

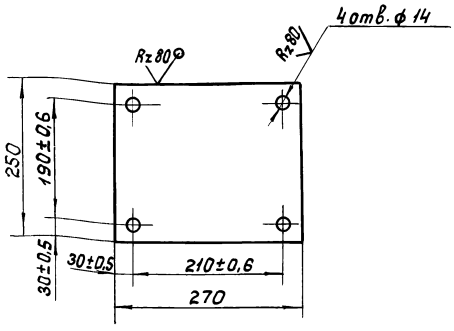

Инв.№ подл. | Подп. и дата | Взам.инв.№ | Инв.№ дубл. | Подп. и дата

Изм.	Лист	№ докум.	Подп.	Дата	4Х.388.03.101			
Разраб.		Кулагина			Основание	Лит.	Масса	Масштаб
Пров.		Куйбышев				И	6,2	1:5
Н.контр.		Явных				Лист	Листов 1	
					Лист Б12 ГОСТ 19903-74 Вст.3сп ГОСТ 14637-79	Мосводоканал НИИпроект Отдел №5		

Формат А4

4Х.388.03.102

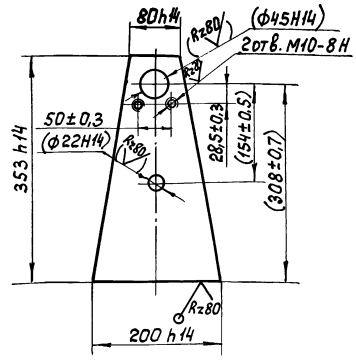

Размеры и шероховатости поверхностей в скобках – после сборки.

Инв.№ подл. | Подп. и дата | Взам.инв.№ | Инв.№ дубл. | Подп. и дата

Изм.	Лист	№ докум.	Подп.	Дата	4Х.388.03.102			
Разраб.		Кулагина			Стойка	Лит.	Масса	Масштаб
Пров.		Куйбышев				И	3,2	1:5
Н.контр.		Явных				Лист	Листов 1	
					Лист Б12 ГОСТ 19903-74 Вст.3сп ГОСТ 14637-79	Мосводоканал НИИпроект Отдел №5		

Формат А4

Альбом III, ч

Типовой проект 902-2-411 86

4Х.388.03.001

Rz80 (√)

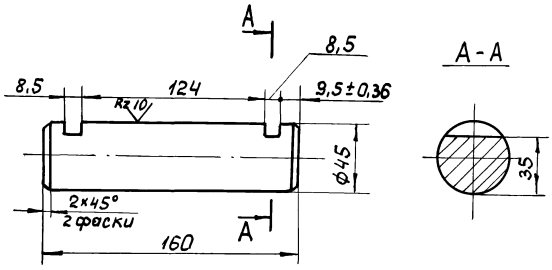

H14, h14.

Изм.	Лист	№ докум.	Подп.	Дата	4Х.388.03.001			
Разраб.		Кулагина			Ось	Лит.	Масса	Масштаб
Пров.		Куйбышев				И	2,2	1:2
Н.контр.		Явных			Ст.3 ГОСТ 380-71	Лист	Листов 1	
						Мособводоканал НИИпроект Отдел №5		

Формат А4

4Х.388.03.002

√ (√)

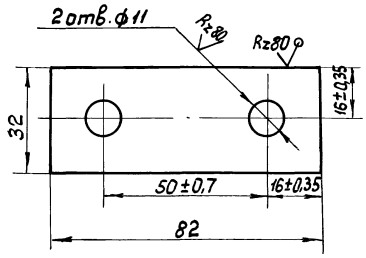

H14; h14.

Изм.	Лист	№ докум.	Подп.	Дата	4Х.388.03.002			
Разраб.		Кулагина			Держатель	Лит.	Масса	Масштаб
Пров.		Куйбышев				И	0,16	1:1
Н.контр.		Явных			Лист Б8 ГОСТ 19903-74 Вст.3сп ГОСТ 14637-79	Лист	Листов 1	
						Мособводоканал НИИпроект Отдел №5		

Формат А4

4Х.388.03.003

Rz80 (√)

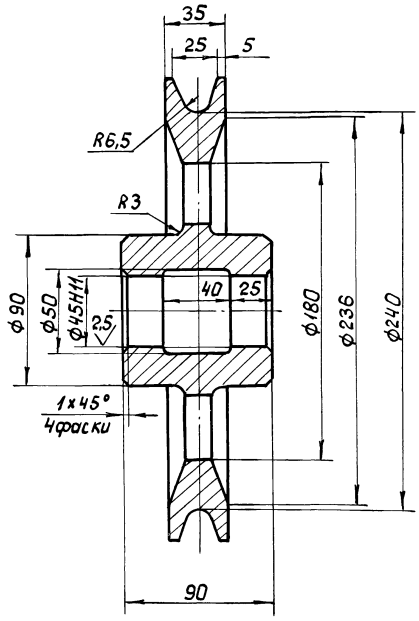

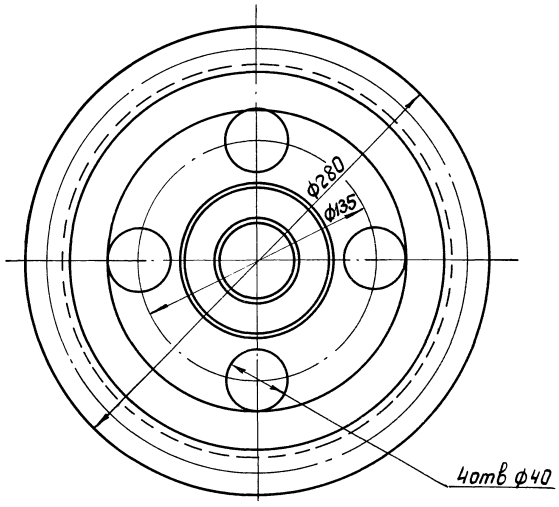

H14, h14, $\pm \frac{IT14}{2}$.

Изм.	Лист	№ докум.	Подп.	Дата	4Х.388.03.003			
Разраб.		Кулагина			Ролик	Лит.	Масса	Масштаб
Пров.		Куйбышев				И	8,0	1:2
Н.контр.		Явных			С418-36 ГОСТ 1412-79	Лист	Листов 1	
						Мособводоканал НИИпроект Отдел №5		

21350-03 24

Формат А3

Инв.№ подл. | Подп. и дата | Взам.инв.№ | Инв.№ дубл. | Подп. и дата

Альбом III

Типовой проект 902-2-411.86

Формат	Зона	Поз.	Обозначение	Наименование	Кол.	Примечание
				Документация		
А4			4Х.388.04.000 СБ	Сборочный чертеж		
				Сборочные единицы		
А4		1	4Х.388.04.100	Кронштейн	1	
				Детали		
А4		2	4Х.388.03.001	Ось	1	
А4		3	4Х.388.03.002	Держатель	2	
А3		4	4Х.388.03.003	Ролик	1	
				Стандартные изделия		
				Болты ГОСТ 7798-70		
		5		М10х20.58.096	4	
		6		М20х150.58.096	1	
		7		Гайка М20.5.096 ГОСТ 5915-70	1	
		8		Шайба 20.02.096 ГОСТ 11371-78	1	

Инв.№ подл. | Подп. и дата | Взам. инв.№ | Инв.№ дубл. | Подп. и дата

Изм.	Лист	№ докум.	Подп.	Дата
Разраб.		Кулагина		
Пров.		Куйбышев		
Н.контр.		Явных		

4Х.388.04.000

Блок отклоняющий

Лит.	Лист	Листов
И		1

МосводоканалНИИпроект Отдел №5

Формат А4

4Х.388.04.000 СБ

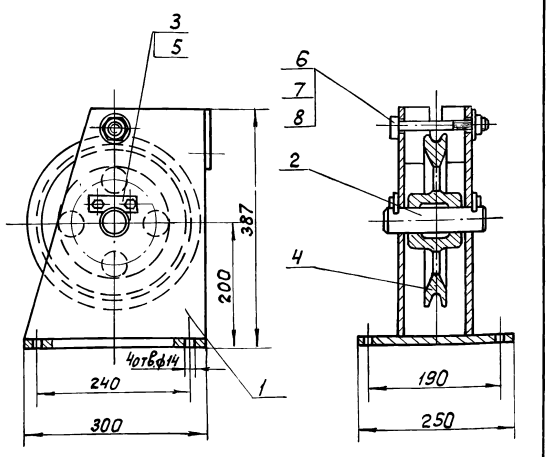

1. Размеры для справок.
2. Трущиеся поверхности смазать универсальной средне-плавкой смазкой УС-2 ГОСТ 1033-79.

Изм.	Лист	№ докум.	Подп.	Дата
Разраб.		Кулагина		
Пров.		Куйбышев		
Н.контр.		Явных		

Блок отклоняющий

Сборочный чертеж.

Лит.	Масса	Масштаб
И	38,6	1:5
Лист	Листов 1	

МосводоканалНИИпроект Отдел №5

Формат А4

Формат	Зона	Поз.	Обозначение	Наименование	Кол.	Примечание
				Документация		
А4			4Х.388.04.100 СБ	Сборочный чертеж		
				Детали		
А4		1	4Х.388.04.101	Основание	1	
А4		2	4Х.388.04.102	Стойка	2	
А4		3	4Х.388.04.103	Ограничитель	1	

Инв.№ подл. | Подп. и дата | Взам. инв.№ | Инв.№ дубл. | Подп. и дата

Изм.	Лист	№ докум.	Подп.	Дата
Разраб.		Кулагина		
Пров.		Куйбышев		
Н.контр.		Явных		

4Х.388.04.100

Кронштейн

Лит.	Лист	Листов
И		1

МосводоканалНИИпроект Отдел №5

4Х.388.04.100 СБ

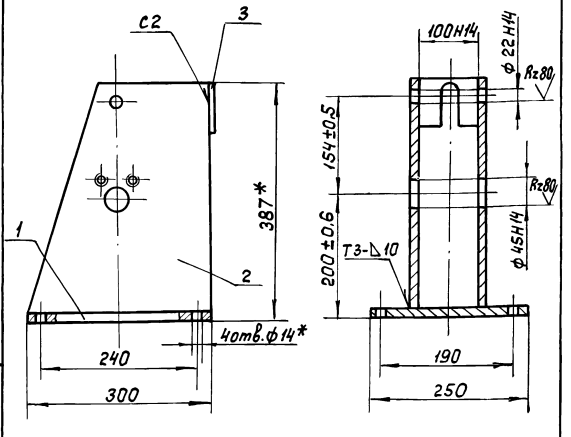

1.* Размеры для справок.
2. Сварные швы по ГОСТ 5264-80.

Изм.	Лист	№ докум.	Подп.	Дата
Разраб.		Кулагина		
Пров.		Куйбышев		
Н.контр.		Явных		

Кронштейн

Сборочный чертеж

Лит.	Масса	Масштаб
И	24	1:5
Лист	Листов	

МосводоканалНИИпроект Отдел №5

Альбом III, ч

Типовой проект 902-2-411.86

4Х.388.04.101

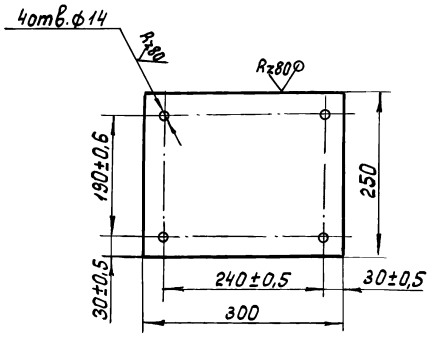

H14, h14.

Изм.	Лист	№ докум.	Подп.	Дата
Разраб.		Кулагина		
Пров.		Куйбышев		
Н.контр.		Явных		

4Х.388.04.101

Основание

Лит.	Масса	Масштаб
И	6,3	1:5
Лист	Листов 1	

Лист Б12 ГОСТ 19903-74 / В Ст.3сп ГОСТ 14637-79

Мосводоканалниипроект Отдел №5

Формат А4

4Х.388.04.102

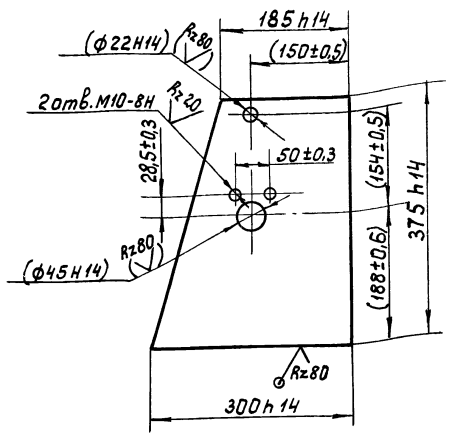

Размеры и шероховатости поверхностей в скобках после сборки.

Изм.	Лист	№ докум.	Подп.	Дата
Разраб.		Кулагина		
Пров.		Куйбышев		
Н.контр.		Явных		

4Х.388.04.102

Стойка

Лит.	Масса	Масштаб
И	8,8	1:5
Лист	Листов 1	

Лист Б12 ГОСТ 19903-74 / В Ст.3сп ГОСТ 14637-79

Мосводоканалниипроект Отдел №5

Формат А4

4Х.388.04.103

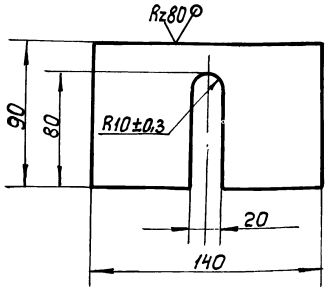

H14, h14.

Изм.	Лист	№ докум.	Подп.	Дата
Разраб.		Кулагина		
Пров.		Куйбышев		
Н.контр.		Явных		

4Х.388.04.103

Ограничитель

Лит.	Масса	Масштаб
И	0,7	1:2
Лист	Листов 1	

Лист Б8 ГОСТ 19903-74 / В Ст.3сп ГОСТ 14637-79

Мосводоканалниипроект Отдел №5

Формат А4

Формат	Зона	Поз.	Обозначение	Наименование	Кол.	Примечание
				Документация		
А4			4Х 388.05.000СБ	Сборочный чертеж		
				Сборочные единицы		
А4		1	4Х.388.05.100	Кронштейн	1	
				Детали		
А4		2	4Х.388.03.001	Ось	1	
А4		3	4Х.388.03.002	Держатель	2	
А3		4	4Х.388.03.003	Ролик	1	
				Стандартные изделия		
				Болты ГОСТ 7798-70		
		5		М10х20.58.096	4	
		6		М20х150.58.096	1	
		7		Гайка М20.5.096 ГОСТ 5915-70	1	
		8		Шайба М20.02.096 ГОСТ 11371-78	1	

Изм.	Лист	№ докум.	Подп.	Дата
Разраб.		Кулагина		
Пров.		Куйбышев		
Н.контр.		Явных		

4Х.388.05.000

Блок боковой

Лит.	Лист	Листов
И		

Мосводоканалниипроект Отдел №5

Копировал:

Альбом III ч.

Типовой проект 902-2-411.86

4Х.388.05.000СБ

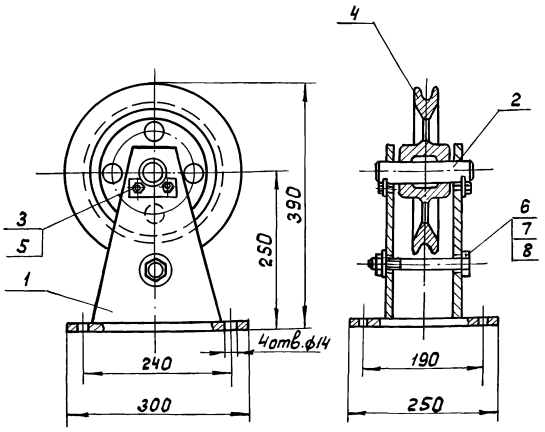

1. Размеры для справок.
2. Трущиеся поверхности смазать универсальной средне-плавкой смазкой УС-2 ГОСТ 1033-79.

Изм.	Лист	№ докум.	Подп.	Дата
Разраб.		Кулагина		
Пров.		Куйбышев		
Н.контр.		Явных		

4Х.388.05.000 СБ

Блок боковой

Сборочный чертеж

Лит.	Масса	Масштаб
И	24,8	1:5
Лист	Листов 1	

Мосводоканалниипроект
Отдел №5

Формат А4

Инв.№ подл. | Подп. и дата | Взам. инв.№ | Инв.№ дубл. | Подп. и дата

Формат	Зона	Поз.	Обозначение	Наименование	Кол.	Примечание
				Документация		
А4			4Х.388.05.100 СБ	Сборочный чертеж		
				Детали		
А4		1	4Х.388.05.101	Стойка	2	
А4		2	4Х.388.04.101	Основание	1	

Изм.	Лист	№ докум.	Подп.	Дата
Разраб.		Кулагина		
Пров.		Куйбышев		
Н.контр.		Явных		

4Х.388.05.100

Кронштейн

Лит.	Лист	Листов
И		1

Мосводоканалниипроект
Отдел №5

Формат А4

4Х.388.05.100СБ

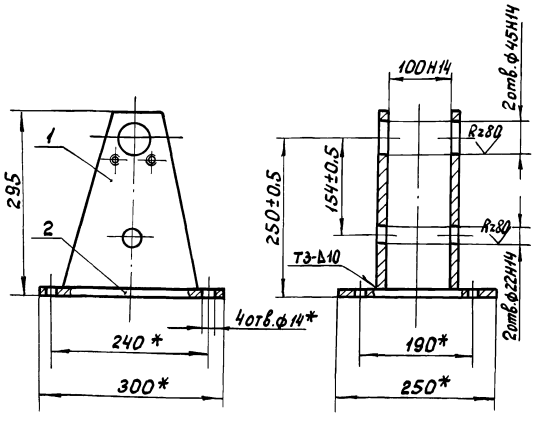

1.* Размеры для справок.
2. Сварные швы по ГОСТ 5264-80.

Изм.	Лист	№ докум.	Подп.	Дата
Разраб.		Кулагина		
Пров.		Куйбышев		
Н.контр.		Явных		

4Х.388.05.100 СБ

Кронштейн

Сборочный чертеж

Лит.	Масса	Масштаб
И	12,8	1:5
Лист	Листов 1	

Мосводоканалниипроект
Отдел №5

Формат А4

Инв.№ подл. | Подп. и дата | Взам. инв.№ | Инв.№ дубл. | Подп. и дата

4Х.388.05.101

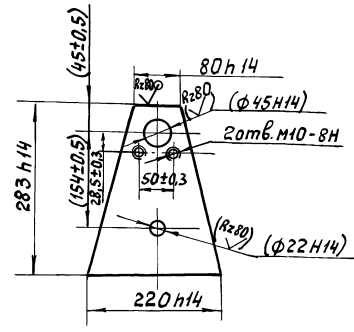

Размеры и шероховатость поверхностей в скобках - после сборки.

Изм.	Лист	№ докум.	Подп.	Дата
Разраб.		Кулагина		
Пров.		Куйбышев		
Н.контр.		Явных		

4Х.388.05.101

Стойка

Лит.	Масса	Масштаб
И	3,2	1:5
Лист	Листов 1	

Мосводоканалниипроект
Отдел №5

Лист Б12 ГОСТ 19903-74
ВСт.3сп ГОСТ 14637-79

Копировал

21350-03 27

Формат А4

Инв.№ подл. | Подп. и дата | Взам. инв.№ | Инв.№ дубл. | Подп. и дата

Альбом III

Типовой проект 902-2-411.86

Формат	Зона	Поз.	Обозначение	Наименование	Кол.	Примечание
				Документация		
А4			4Х.388.06.000 СБ	Сборочный чертеж		
				Сборочные единицы		
А4		1	4Х.388.06.100	Стяжка	1	
				Детали		
А4		2	4Х.388.06.001	Винт	1	
А4		3	4Х.388.06.001-01	Винт	1	
				Стандартные изделия		
				Гайки ГОСТ 5915-70		
		4		М16.5.96	1	
		5		М16.5.096 левая	1	

Инв.№ подл. | Подп. и дата | Взам. инв.№ | Инв.№ дубл. | Подп. и дата

Изм.	Лист	№ докум.	Подп.	Дата
Разраб.		Кулагина		
Пров.		Куйбышев		
Н.контр.		Явных		

4Х.388.06.000

Талреп

Лит.	Лист	Листов
		1

МосводоканалНИИпроект Отдел №5

Формат А4

4Х.388.06.000 СБ

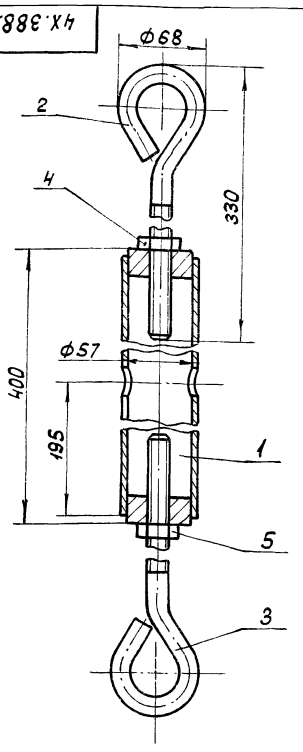

Размеры для справок.

Изм.	Лист	№ докум.	Подп.	Дата
Разраб.		Кулагина		
Пров.		Куйбышев		
Н.контр.		Явных		

4Х.388.06.000 СБ

Талреп

Сборочный чертеж.

Лит.	Масса	Масштаб
И	3,9	1:2,5
Лист	Листов 1	

МосводоканалНИИпроект Отдел №5

Формат А4

Формат	Зона	Поз.	Обозначение	Наименование	Кол.	Примечание
				Документация		
А4			4Х.388.06.100 СБ	Сборочный чертеж		
				Детали		
А4		1	4Х.388.06.101	Патрубок	1	
А4		2	4Х.388.06.102	Втулка	1	
А4		3	4Х.388.06.102-01	Втулка	1	

Инв.№ подл. | Подп. и дата | Взам. инв.№ | Инв.№ дубл. | Подп. и дата

Изм.	Лист	№ докум.	Подп.	Дата
Разраб.		Кулагина		
Пров.		Куйбышев		
Н.контр.		Явных		

4Х.388.06.100

Стяжка

Лит.	Лист	Листов
		1

МосводоканалНИИпроект Отдел №5

Формат А4

4Х.388.06.100 СБ

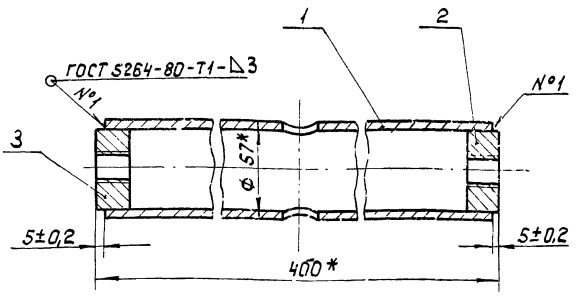

* Размеры для справок.

Изм.	Лист	№ докум.	Подп.	Дата
Разраб.		Кулагина		
Пров.		Куйбышев		
Н.контр.		Явных		

4Х.388.06.100 СБ

Стяжка

Сборочный чертеж.

Лит.	Масса	Масштаб
И	2,5	1:2
Лист	Листов 1	

МосводоканалНИИпроект Отдел N 5

Копировал: Инв. 21350-03 28 Формат А4

4Х.388.06.101

Rz80 (√)

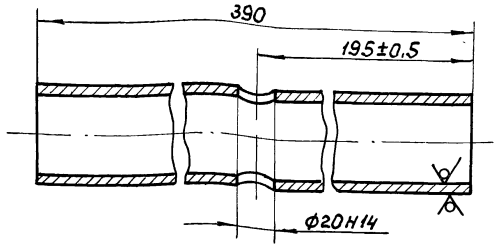

Изм.	Лист	№ докум.	Подп.	Дата
Разраб.		Кулагина		
Пров.		Куйбышев		
Н.контр.		Явных		

4Х.388.06.101

Патрубок

Лит.	Масса	Масштаб
И	2,0	1:2

Лист | Листов 1

Труба 57х4 ГОСТ 8732-78 / Вст.3 ГОСТ 8731-74

МосводоканалНИИпроект
Отдел №5

Формат А4

4Х.388.06.102

Rz80 (√)

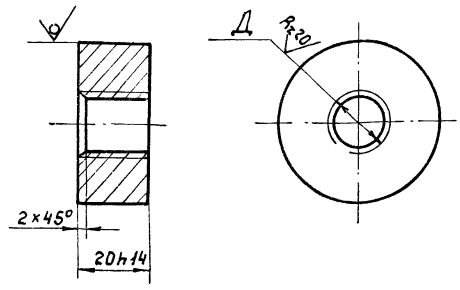

Обозначение	Д, мм	Масса, кг
4Х.388.06.102	М16-8Н	0,25
-01	М16-8Н левая	0,25

Изм.	Лист	№ докум.	Подп.	Дата
Разраб.		Кулагина		
Пров.		Куйбышев		
Н.контр.		Явных		

4Х.388.06.102

Втулка

Лит.	Масса	Масштаб
И	см. табл.	—

Лист 1 Листов 1

Круг В48 ГОСТ 2590-71 / Вст.3сп ГОСТ 535-79

МосводоканалНИИпроект
Отдел №5

Формат А4

4Х.388.06.001

√ (√)

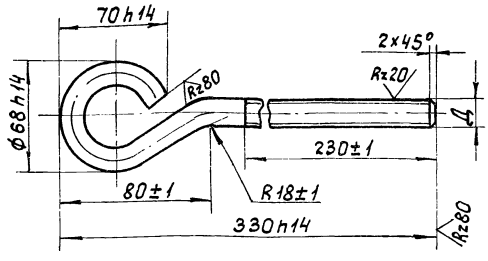

Обозначение	Д, мм	Масса, кг
4Х.388.06.001	М16-8g	0,66
-01	М16-8g левая	0,66

Изм.	Лист	№ докум.	Подп.	Дата
Разраб.		Кулагина		
Пров.		Куйбышев		
Н.контр.		Явных		

4Х.388.06.001

Винт

Лит.	Масса	Масштаб
И	см. табл.	—

Лист | Листов 1

Круг В16 ГОСТ 2590-71 / Вст.3сп ГОСТ 535-79

МосводоканалНИИпроект
Отдел №5

Формат А4

Формат	Зона	Поз.	Обозначение	Наименование	Кол.	Примечание
				Документация		
А4			4Х.388.07.000 СБ	Сборочный чертеж		
				Детали		
А4		1	4Х.388.07.001	Уголок	1	
А4		2	4Х.388.07.002	Планка	1	
Б4		3	4Х.388.07.003	Лист Б9 ГОСТ 19903-74 / Вст.3сп ГОСТ 14637-79		
				80h14 х 70h14	1	0,39 кг

Изм.	Лист	№ докум.	Подп.	Дата
Разраб.		Кулагина		
Пров.		Куйбышев		
Н.контр.		Явных		

4Х.388.07.000

Упор

Лит.	Лист	Листов
И		1

МосводоканалНИИпроект
Отдел №5

4Х.388.07.000СБ - изображено
4Х.388.07.000СБ-01 - зеркальное отражение

4Х.388.07.000 СБ

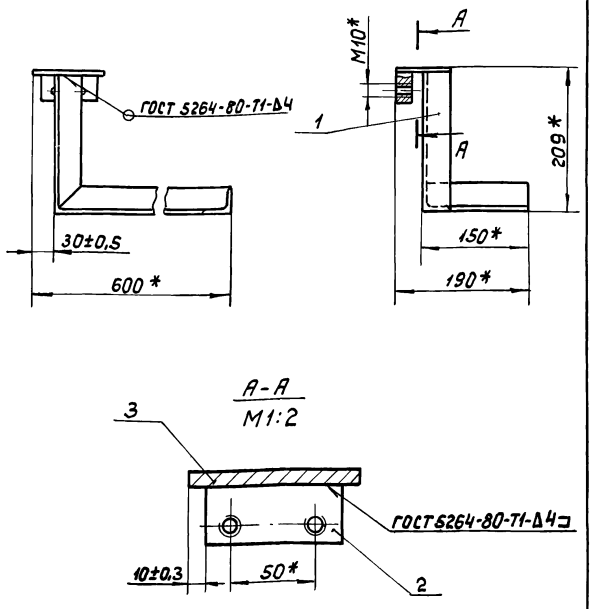

А-А
М1:2

1.* Размеры для справок.
2. Обработка поверхностей реза деталей Б4 Rz160.

Изм.	Лист	№ докум.	Подп.	Дата	4Х.388.07.000 СБ	Лит.	Масса	Масштаб
Разраб.		Кулагина			Упор	И	3,09	1:5
Пров.		Куйбышев			Сборочный чертеж	Лист	Листов 1	
Н.контр.		Явных				Мосводоканалниипроект Отдел №5		

Формат А4

4Х.388.07.001

Rz80

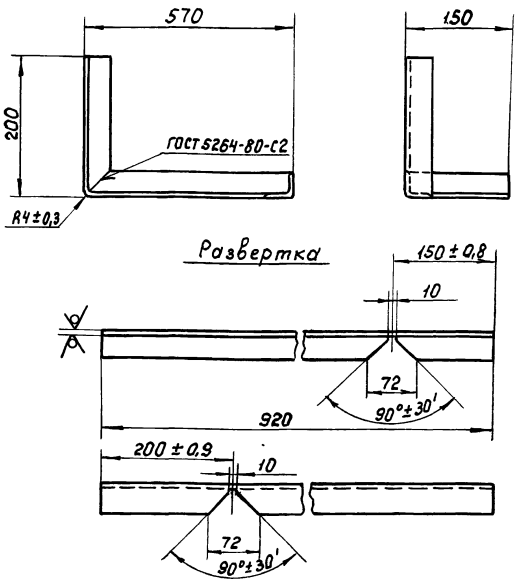

Н14, h14.

Изм.	Лист	№ докум.	Подп.	Дата	4Х.388.07.001	Лит.	Масса	Масштаб
Разраб.		Кулагина			Уголок	И	2,2	1:5
Пров.		Куйбышев				Лист	Листов 1	
Н.контр.		Явных			Уголок Б-40×40×4 ГОСТ 8509-72 / В Ст.3сп ГОСТ 535-79	Мосводоканалниипроект Отдел №5		

Формат А4

4Х.388.07.002

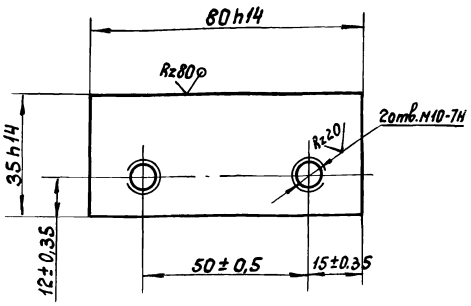

Изм.	Лист	№ докум.	Подп.	Дата	4Х.388.07.002	Лит.	Масса	Масштаб
Разраб.		Кулагина			Планка	И	0,5	1:1
Пров.		Куйбышев				Лист	Листов 1	
Н.контр.		Явных			Лист Б25 ГОСТ 19903-74 / В Ст.3сп ГОСТ 14637-79	Мосводоканалниипроект Отдел №5		

Формат А4

Формат	Зона	Поз.	Обозначение	Наименование	Кол.	Примечание
				Документация		
А4			4Х.388.08.000СБ	Сборочный чертеж		
				Детали		
А4		1	4Х.388.08.001	Планка верхняя	1	
Б4		2	4Х.388.08.002	Планка нижняя		
				Лист Б9 ГОСТ 19903-74 / В Ст.3сп ГОСТ 14637-79		
				50h14×45h14	1	0,15кг
Б4		3	4Х.388.08.003	Стойка		
				Лист Б9 ГОСТ 19903-74 / В Ст.3сп ГОСТ 14637-79		
				70h14×45h14	1	0,22кг

Изм.	Лист	№ докум.	Подп.	Дата	4Х.388.08.000	Лит.	Лист	Листов
Разраб.		Кулагина			Струбцина	И		1
Пров.		Куйбышев				Мосводоканалниипроект Отдел №5		
Н.контр.		Явных						

Копировал: Ильн

Формат А4

Инв.№ подл. | Подп. и дата | Взам. инв.№ | Инв.№ дубл. | Подп. и дата

4Х.388.08.000 СБ

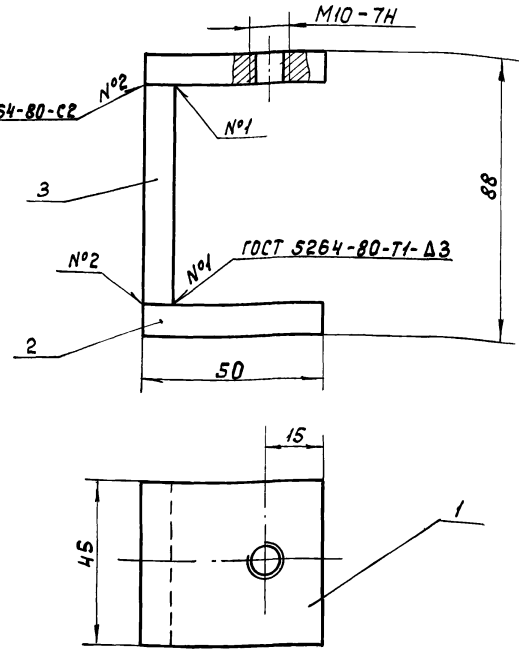

1. Размеры для справок.
2. Обработка поверхностей реза деталей Б4 Rz160.

				4Х.388.08.000 СБ			
Изм.	Лист	№ докум.	Подп.	Дата			
Разраб.		Кулагина			Струбцина	Лит.	Масса 0,52	Масштаб 1:1
Пров.		Куйбышев			Сборочный чертеж	И		
Н.контр.		Явных				Лист	Листов 1
						Мосводоканалниипроект Отдел №5	

Формат А4

4Х.388.08.001

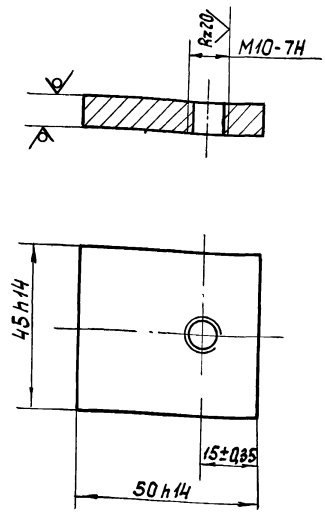

				4Х.388.08.001			
Изм.	Лист	№ докум.	Подп.	Дата			
Разраб.		Кулагина			Планка верхняя	Лит.	Масса 0,15	Масштаб 1:1
Пров.		Куйбышев				И		
Н.контр.		Явных			Лист Б9 ГОСТ 19903-74 / Вст.Зсп ГОСТ 14637-79	Лист	Листов 1
						Мосводоканалниипроект Отдел №5	

Формат А4

4Х.388.00.001

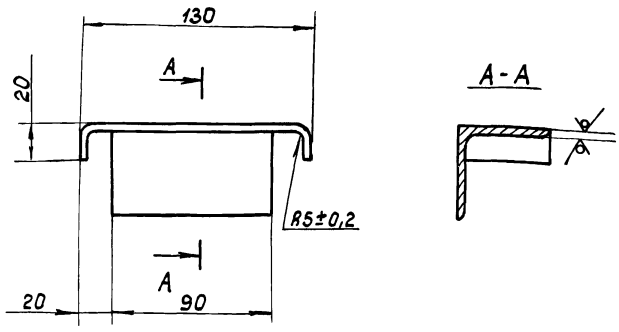

Н14, h14.

				4Х.388.00.001			
Изм.	Лист	№ докум.	Подп.	Дата			
Разраб.		Кулагина			Упор	Лит.	Масса 0,52	Масштаб 1:2
Пров.		Куйбышев				И		
Н.контр.		Явных			Уголок Б-50×50×5 ГОСТ 8509-72 / Вст.Зсп ГОСТ 535-79	Лист	Листов 1
						Мосводоканалниипроект Отдел №5	

Формат А4

4Х.388.00.002

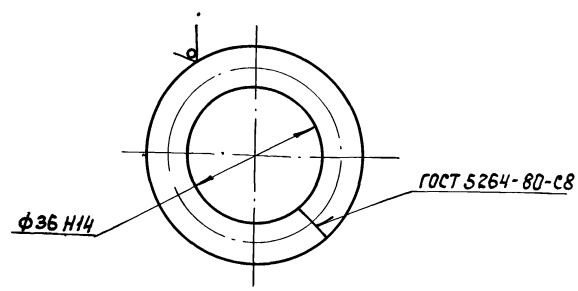

				4Х.388.00.002			
Изм.	Лист	№ докум.	Подп.	Дата			
Разраб.		Кулагина			Кольцо	Лит.	Масса 0,13	Масштаб 1:1
Пров.		Куйбышев				И		
Н.контр.		Явных			Круг В12 ГОСТ 2590-71 / Вст.Зсп ГОСТ 535-79	Лист	Листов 1
						Мосводоканалниипроект Отдел №5	

Формат А4

Типовой проект 902-2-411.86 Альбом III, ч. II

4И 553.00.000 СБ

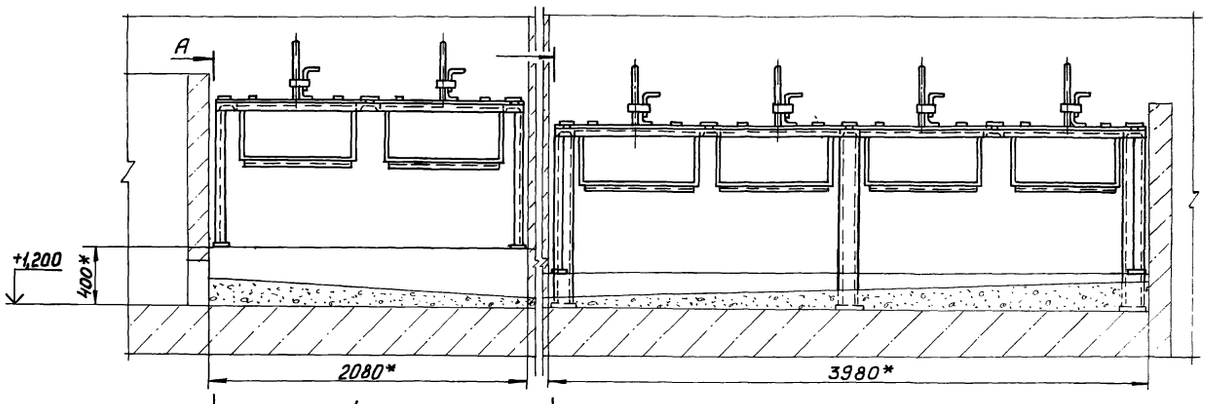

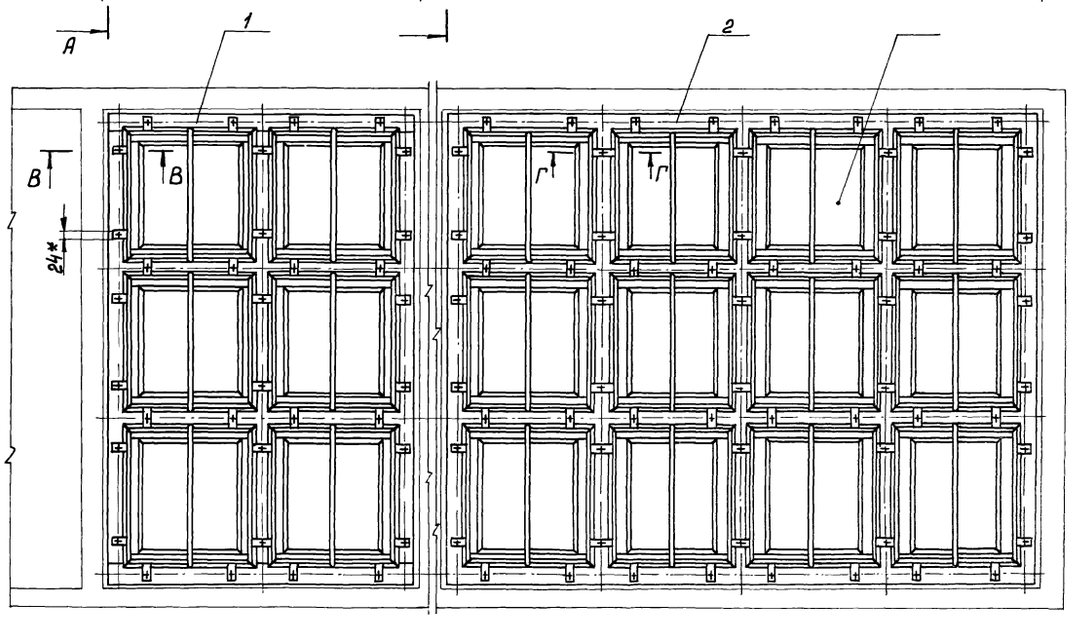

А - А

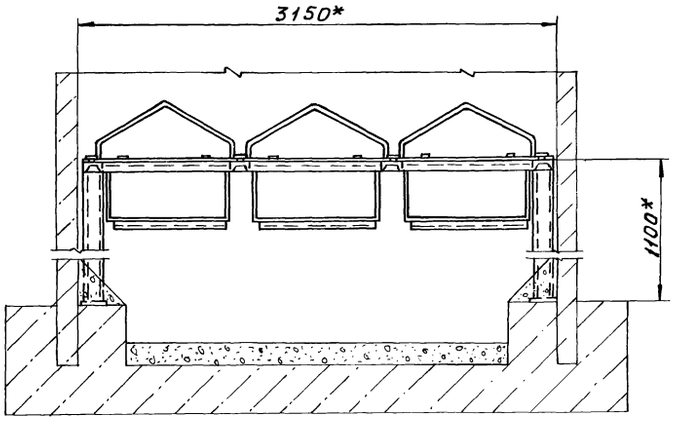

Б - Б

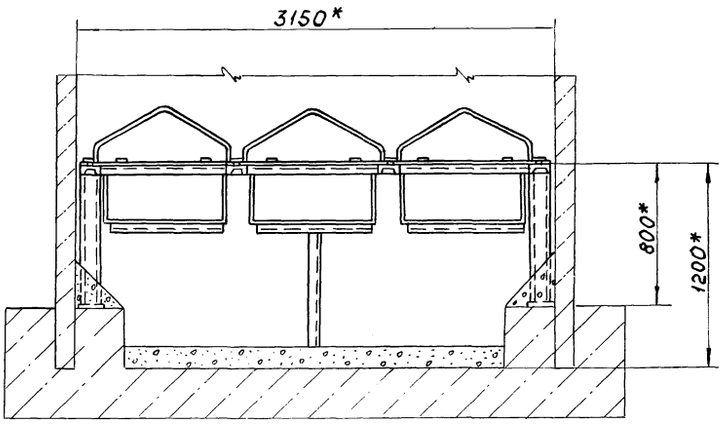

В - В
М 1:2

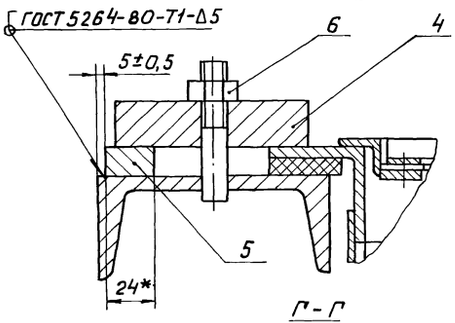

Г - Г
М 1:2

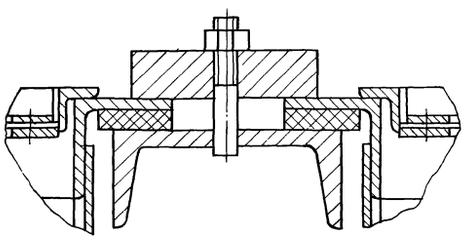

1.* Размеры для справок.
2. Перед монтажом узлы и детали окрасить битумным лаком БТ-577 ГОСТ 5631-79.
3. Материал набивки фильтров - см. технологическую часть проекта.
4. Зазор между рамой и стенами забить штрабным бетоном марки 200.
5. Обработка поверхностей реза деталей Б4 Rz160.

					4И.553.00.000 СБ			
Изм.	Лист	№ докум.	Подп.	Дата	Установка фильтров	Лит.	Масса	Масшт.
Разраб.		Купагина				И	2127,0	1:25
Пров.		Куйбышев			Сборочный чертеж	Лист	Листов 1	
Н. контр.		Явных				Мосводоканал НШ проект		
Утв.		Куйбышев				Отдел № 5		

Копировал. 21350-03 32 Формат А2

Инв. № подл. | Подп. и дата | Взам. инв. № | Инв. № дубл. | Подп. и дата

Формат	Зона	Поз.	Обозначение	Наименование	Кол.	Примечание
				Документация		
А3			411.553.00.000СБ	Сборочный чертеж		
				Сборочные единицы		
А4		1	411.553.01.000	Каркас	1	
А4		2	411.553.01.000	Каркас	1	
А4		3	411.553.03.000	Фильтр	12	
				Детали		
А4		4	411.553.00.001	Стяжка	48	
Б4		5	411.553.00.002	Упор		
				Квадрат $\frac{В24\ ГОСТ\ 2591-71}{ВСт3сп\ ГОСТ\ 535-79}$		
				$c = 12 \times 14$	48	0,05кг
				Стандартные изделия		
		6		Гайка М12.5.096 ГОСТ 5915-70	96	

Изм. Лист № докум. Подп. Дата

Разраб. Кулагина

Пров. Куйбышев

Н. контр. Явных

Утв. Куйбышев

411.553.00.000

Установка фильтров

Лит. | Лист | Листов: И | | 1

Мосводоканалниипроект Отдел №5

Формат А4

Инв. № подл. | Подп. и дата | Взам. инв. № | Инв. № дубл. | Подп. и дата

Формат	Зона	Поз.	Обозначение	Наименование	Кол.	Примечание
				Документация		
А3			411.553.01.000СБ	Сборочный чертеж		
				Детали		
А4		1	411.553.01.001	Балка продольная	3	
А4		2	411.553.01.002	Балка поперечная	2	
А4		3	411.553.01.003	Связка	2	
А4		4	411.553.01.004	Стойка	4	
А4		5	411.553.01.005	Шпилька	20	
Б4		6	411.553.01.006	Плата		
				Лист Б10 ГОСТ 19903-74 / ВСт3сп ГОСТ 14637-79		
				130×14×80×14	4	0,8кг

Изм. Лист № докум. Подп. Дата

Разраб. Кулагина

Пров. Куйбышев

Н. контр. Явных

411.553.01.000

Каркас

Лит. | Лист | Листов: И | | 1

Мосводоканалниипроект Отдел №5

Формат А4

Инв. № подл. | Подп. и дата | Взам. инв. № | Инв. № дубл. | Подп. и дата

411.553.01.001

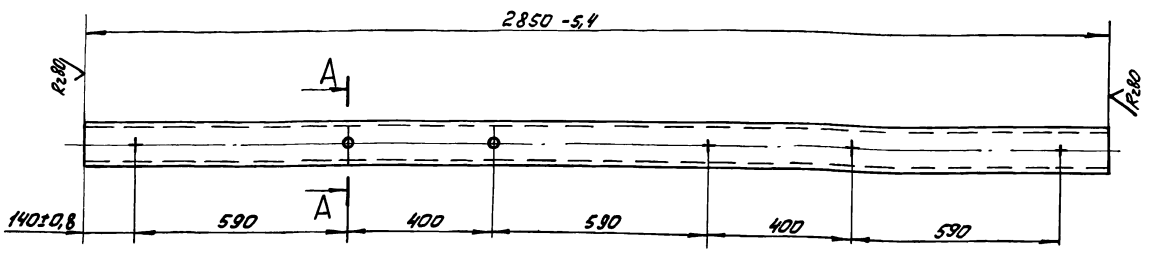

$\frac{А-А}{М1:2}$

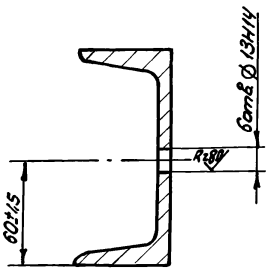

Предельные отклонения между осями двух любых отверстий ± 0,5 мм

Изм. Лист № докум. Подп. Дата

Разраб. Кулагина

Пров. Куйбышев

Н. контр. Явных

411.553.01.001

Балка продольная

Швеллер $\frac{12\ ГОСТ\ 8240-72}{ВСт3сп\ ГОСТ\ 535-79}$

Лит. | Масса | Масштаб: И | 29,6 | 1:10

Лист | Листов: | 1

Мосводоканалниипроект Отдел №5

А-А

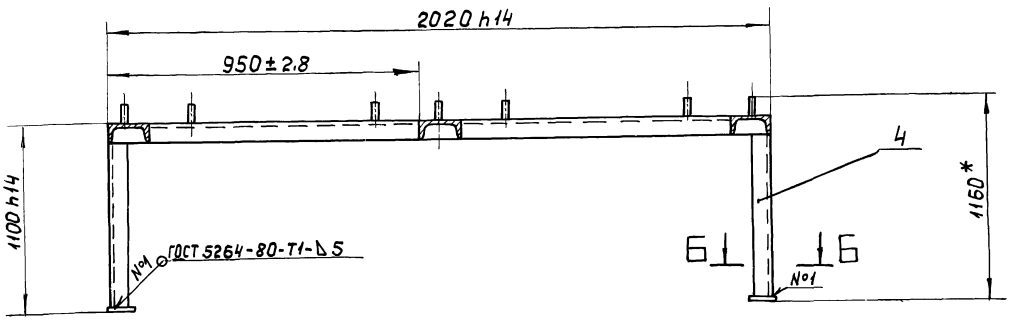

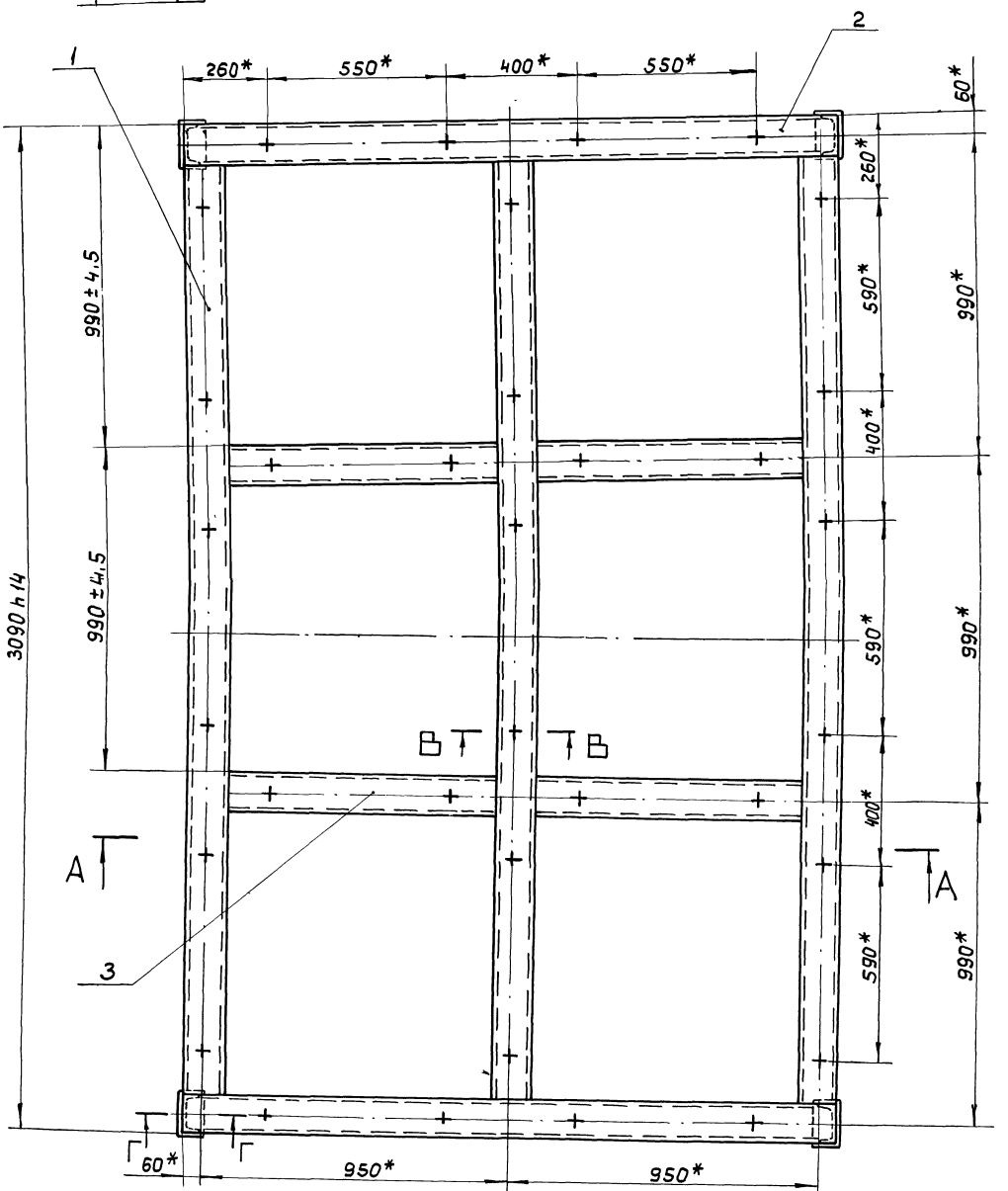

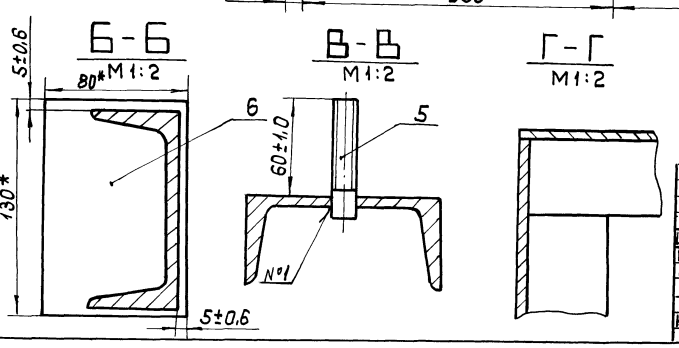

1.* Размеры для справок.

2. Сварку, кроме мест обозначенных особо, произвести по периметру примыкания деталей по ГОСТ 5264-80-С2.

Изм.	Лист	№ докум.	Подп.	Дата
Разраб.		Кулагина		
Пров.		Куйбышев		
Н. контр.		Яевных		

4И.553.01.000 СБ

Каркас

Сборочный чертеж

Лит.	Масса	Масштаб
И	208,6	1:10

Лист | Листов 1

Мосводоканалниипроект Отдел №5

Инв. № подл. | Подп. и дата | Взам. инв. № | Инв. № дубл. | Подп. и дата

Типовой проект 902-2-411.86 Альбом III, ч II

4И.553.01.002

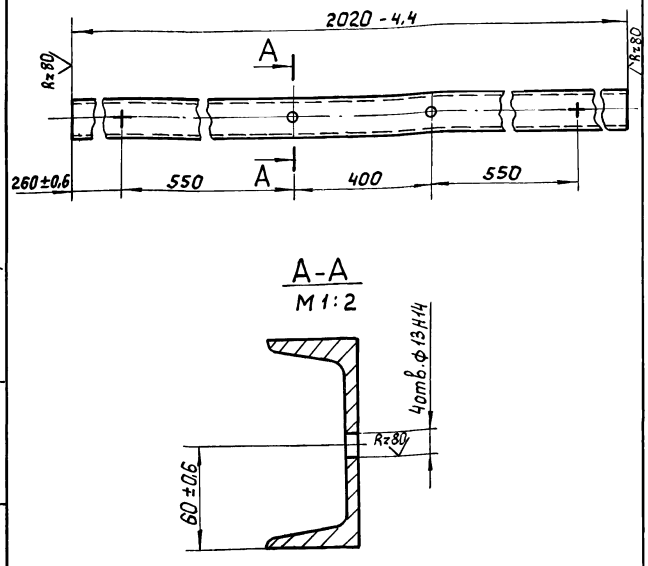

Предельные отклонения между осями двух любых отверстий ± 0,5мм.

Изм	Лист	№ докум.	Подп.	Дата	4И.553.01.002	Лит.	Масса	Масштаб
Разраб.		Кулагина			Балка поперечная	И	21.0	1:10
Пров.		Куйбышев				Лист	Листов 1	
Н.контр.		Явных			Швеллер 12 ГОСТ 8240-72 / В Ст.3сп ГОСТ 535-79	Мосводоканал НИИпроект Отдел №5		

Формат А4

4И.553.01.003

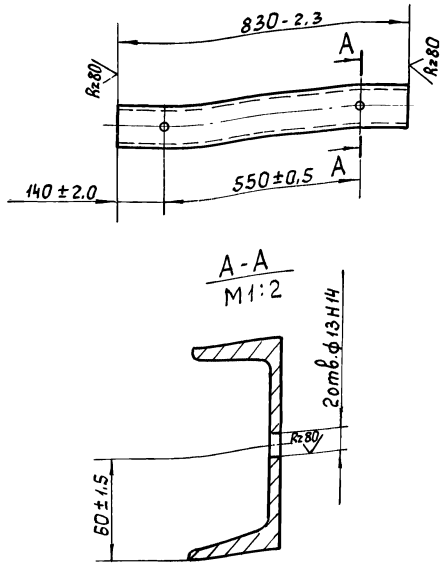

Изм	Лист	№ докум.	Подп.	Дата	4И.553.01.003	Лит.	Масса	Масштаб
Разраб.		Кулагина			Связка	И	8,6	1:10
Пров		Куйбышев				Лист	Листов 1	
Н.контр.		Явных			Швеллер 12 ГОСТ 8240-72 / В Ст.3сп ГОСТ 535-79	Мосводоканал НИИпроект Отдел №5		

Формат А4

4И.553.01.004

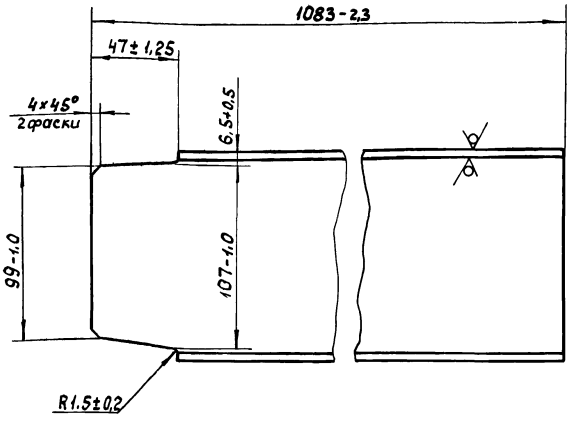

Изм	Лист	№ докум	Подп.	Дата	4И.553.01.004	Лит.	Масса	Масштаб
Разраб.		Кулагина			Стойка	И	11,4	1:2
Пров.		Куйбышев				Лист	Листов 1	
Н.контр.		Явных			Швеллер 12 ГОСТ 8240-72 / В Ст.3сп ГОСТ 535-79	Мосводоканал НИИпроект Отдел №5		

4И.553.01.005

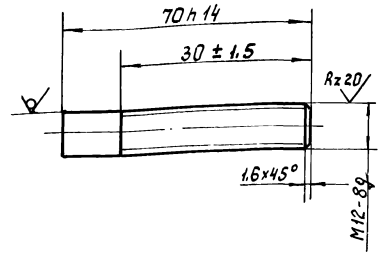

Изм	Лист	№ докум	Подп.	Дата	4И.553.01.005	Лит.	Масса	Масштаб
Разраб.		Кулагина			Шпилька	И	0,06	1:1
Пров.		Куйбышев				Лист	Листов 1	
Н.контр.		Явных			Круг В12 ГОСТ 2590-71 / В Ст.3сп ГОСТ 535-79	Мосводоканал НИИпроект Отдел №5		

Инв.№ подл. | Подп. и дата | Взам.инв.№ | Инв.№ дубл. | Подп. и дата

ИИ.553.02.000 СБ

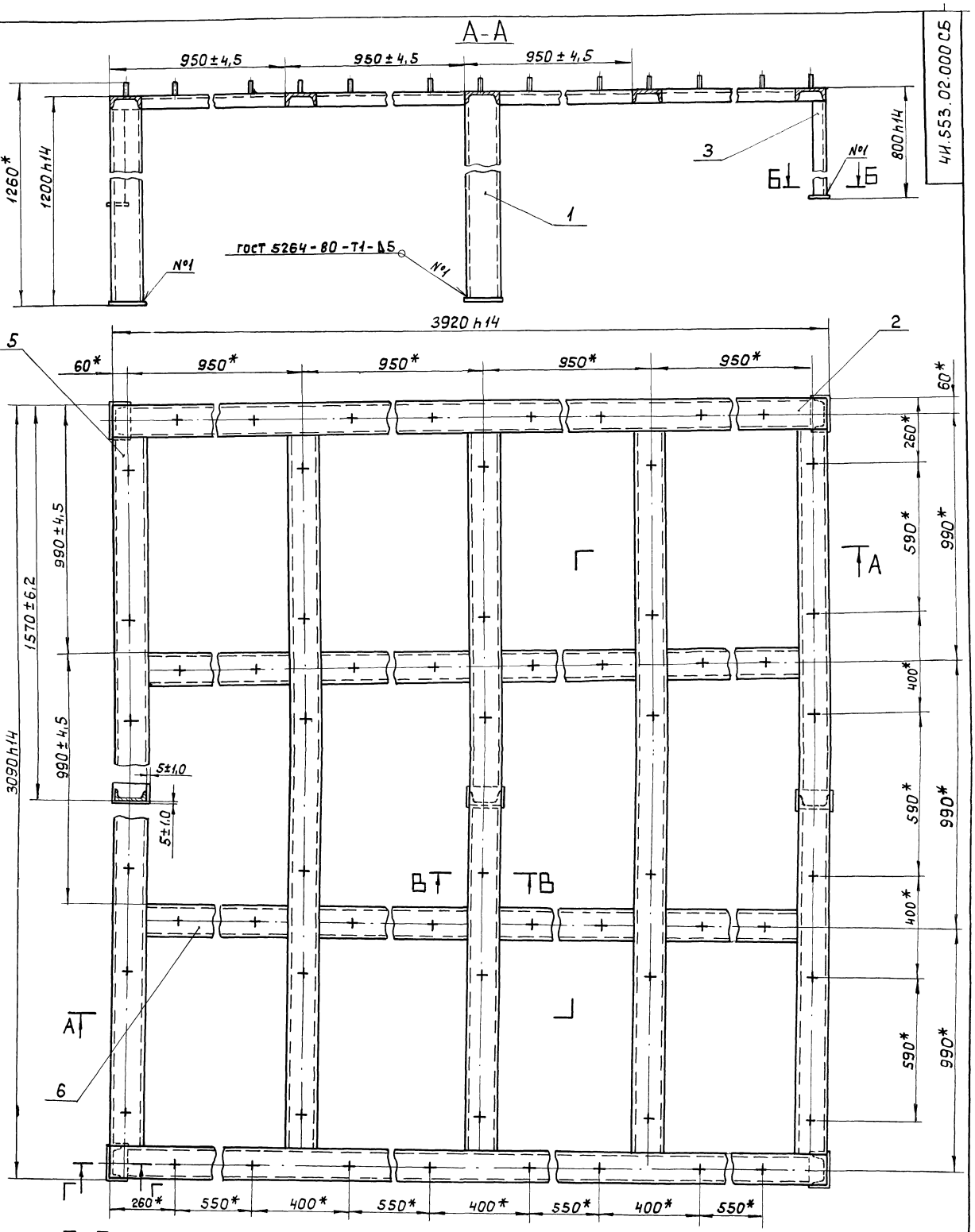

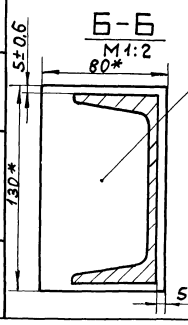

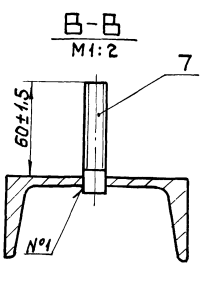

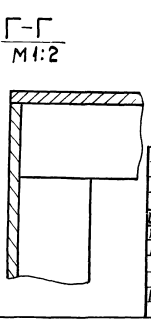

1.* Размеры для справок.

2. Сварку, кроме мест обозначенных особо, произвести по периметру прилегания деталей по ГОСТ 5264-80-С2.

Изм.	Лист	№ докум.	Подп.	Дата	ИИ.553.02.000 СБ
Разраб.		Кулагина			Каркас сборочный чертеж.
Пров.		Куйбышев			
Н.контр.		Яевных			

Лит.	Масса	Масштаб
И	386,3	1:10
Лист	Листов 1	

Мосводоканалниипроект Отдел №5

Инв. № подл. | Подп. и дата | Взам. инв. № | Инв. № дубл. | Подп. и дата

Типовой проект 902-2-411.86 Альбом III, часть II

Формат	Зона	Поз.	Обозначение	Наименование	Кол.	Примечание
				Документация		
А2			4И.553.02.000СБ	Сборочный чертеж		
				Детали		
А4		1	4И.553.02.001	Стойка	3	
А3		2	4И.553.02.002	Балка поперечная	2	
А4		3	4И.553.02.003	Стойка	4	
Б4		4	4И.553.02.004	Плата		
				Лист $\frac{\text{Б10 ГОСТ 19903-74}}{\text{Вст 3сп ГОСТ 14637-79}}$		
				130Л14×80Л14	7	0,8 кг
А3		5	4И.553.01.001	Балка продольная	5	
А4		6	4И.553.01.003	Связка	8	
А4		7	4И.553.01.005	Шпилька	62	

Изм.	Лист	№ докум.	Подп.	Дата	4И.553.02.000			
Разраб.		Кулагина			Каркас	Лит.	Лист	Листов
Пров.		Кузбышев				И		1
Н. контр.		Яблых				Мосводоканалнипроект Отдел №5		

Формат А4

Инв. № подл. | Подп. и дата | Взам. инв. № | Инв. № дубл. | Подп. и дата

4И.553.02.001

R16(1) (√)

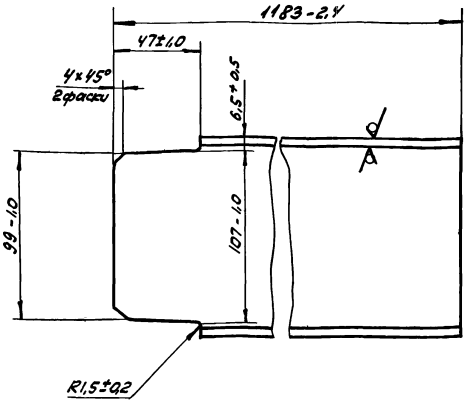

Изм.	Лист	№ докум.	Подп.	Дата	4И.553.02.001			
Разраб.		Кулагина			Стойка	Лит.	Масса	Масштаб
Пров.		Кузбышев				И	13,6	1:2
Н. контр.		Яблых			Швеллер $\frac{\text{12 ГОСТ 8240-72}}{\text{Вст 3сп ГОСТ 535-79}}$	Лист	Листов 1	
						Мосводоканалнипроект Отдел №5		

Формат А4

4И.553.02.002

(√)

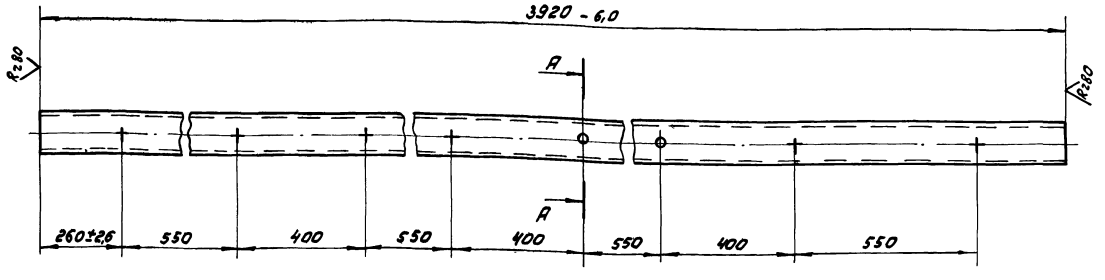

А–А
М 1:2

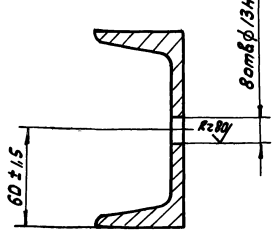

Предельные отклонения между осями двух любых отверстий ±0,5 мм.

Изм.	Лист	№ докум.	Подп.	Дата	4И.553.02.002			
Разраб.		Кулагина			Балка поперечная	Лит.	Масса	Масштаб
Пров.		Кузбышев				И	40,7	1:10
Н. контр.		Яблых			Швеллер $\frac{\text{12 ГОСТ 8240-72}}{\text{Вст 3сп ГОСТ 535-79}}$	Лист	Листов 1	
						Мосводоканалнипроект Отдел №5		

Альбом III, ч. II
Типовой проект 902-2-411.86

4И.553.02.003

Rz 80 (∨)

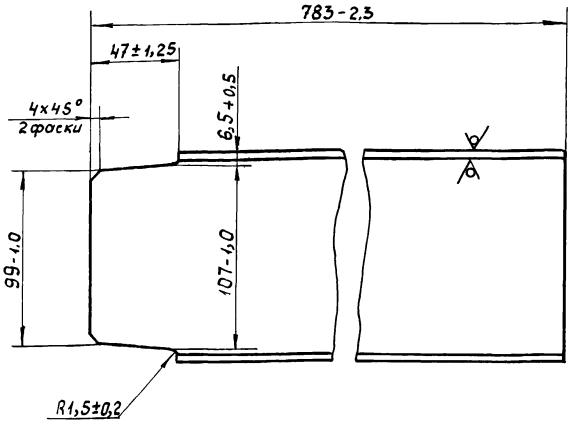

Изм.	Лист	№ докум.	Подп.	Дата
Разраб.		Кулагина		
Пров.		Куйбышев		
Н.контр.		Явных		

4И.553.02.003

Стойка

Лит.	Масса	Масштаб
И	7,9	1:2

Лист	Листов 1

Швеллер 12 ГОСТ 8240-72 / Вст. Зсп ГОСТ 535-79

Мосводоканалниипроект Отдел №5

Инв. № подл. | Подп. и дата | Взам. инв. № | Инв. № дубл. | Подп. и дата

Формат А4

Формат	Зона	Поз	Обозначение	Наименование	Кол.	Примечание
				Документация		
А2			4И.553.03.000 СБ	Сборочный чертеж		
				Сборочные единицы		
А4		1	4И.553.03.100	Короб	1	
А4		2	4И.553.03.200	Поддон	1	
А4		3	4И.553.03.300	Затвор	8	
А4		4	4И.553.03.400	Рамка	1	
А4		5	4И.553.03.500	Фиксатор	1	
				Материалы		
		6		Мешковина S = 3мм ГОСТ 8516-78	2м²	

Изм.	Лист	№ докум.	Подп.	Дата
Разраб.		Кулагина		
Пров.		Куйбышев		
Н.контр.		Явных		

4И.553.03.000

Фильтр

Лит.	Лист	Листов
И		1

Мосводоканалниипроект Отдел №5

Инв. № подл. | Подп. и дата | Взам. инв. № | Инв. № дубл. | Подп. и дата

Формат А4

Формат	Зона	Поз	Обозначение	Наименование	Кол.	Примечание
				Документация		
А2			4И.553.03.100 СБ	Сборочный чертеж		
				Детали		
А4		1	4И.553.03.101	Ручка	1	
А4		2	4И.553.03.102	Прокладка	2	
А4		3	4И.553.03.103	Уголок	2	
А4		4	4И.553.03.103-01	Уголок	2	
А4		5	4И.553.03.103-02	Уголок	2	
А4		6	4И.553.03.103-03	Уголок	2	
А4		7	4И.553.03.104	Прокладка	2	
А4		8	4И.553.03.105	Упор	1	
А4		9	4И.553.03.106	Петля	16	
А4		10	4И.553.03.107	Проушина	1	
Б4		11	4И.553.03.108	Лист — Лист Б2.0 ГОСТ 19903-74 / Вст.3сп ГОСТ 16523-70		
				360 h14 × 800 h14	2	4,5 кг
Б4		12	4И.553.03.109	Лист — Лист Б2.0 ГОСТ 19903-74 / Вст.3сп ГОСТ 16523-70		
				360 h14 × 760 h14	2	4,2 кг
Б4		13	4И.553.03.111	Стойка — Уголок Б-50×50×5 ГОСТ 8509-72 / Вст.3сп ГОСТ 535-79		
				ℓ = 300 h14	4	1,1 кг

Изм.	Лист	№ докум.	Подп.	Дата
Разраб.		Кулагина		
Пров.		Куйбышев		
Н.контр.		Явных		

4И.553.03.100

Короб

Лит.	Лист	Листов
И		1

Мосводоканалниипроект Отдел №5

Инв. № подл. | Подп. и дата | Взам. инв. № | Инв. № дубл. | Подп. и дата

4И.553.03.101

Rz 80 (∨)

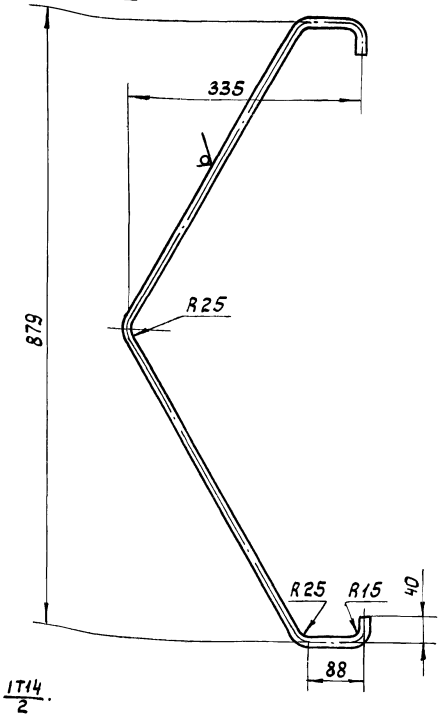

h14, ± IT14/2.

Изм.	Лист	№ докум.	Подп.	Дата
Разраб.		Кулагина		
Пров.		Куйбышев		
Н.контр.		Явных		

4И.553.03.101

Ручка

Лит.	Масса	Масштаб
И	0,9	1:5

Лист	Листов 1

Круг В12 ГОСТ 2590-71 / Вст.3сп ГОСТ 535-79

Мосводоканалниипроект Отдел №5

Инв. № подл. | Подп. и дата | Взам. инв. № | Инв. № дубл. | Подп. и дата

Альбом III, ч

Типовой проект 902-2-411.86

ЧИ.553.03.000 СБ

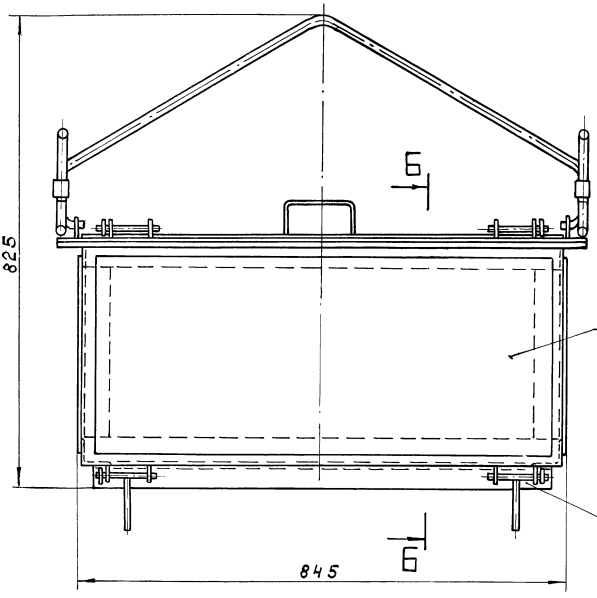

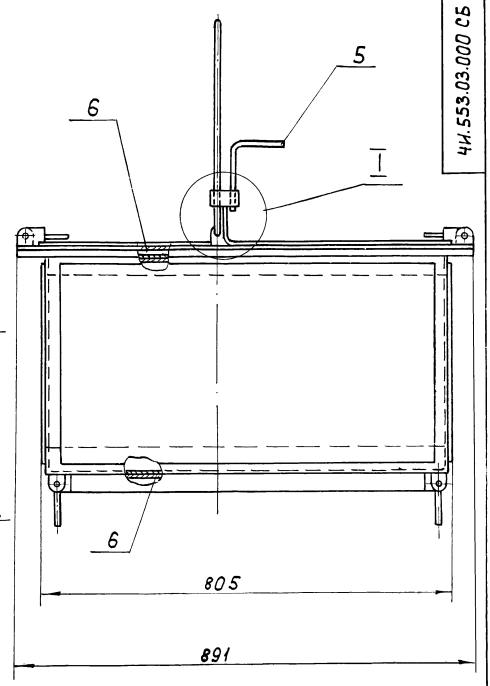

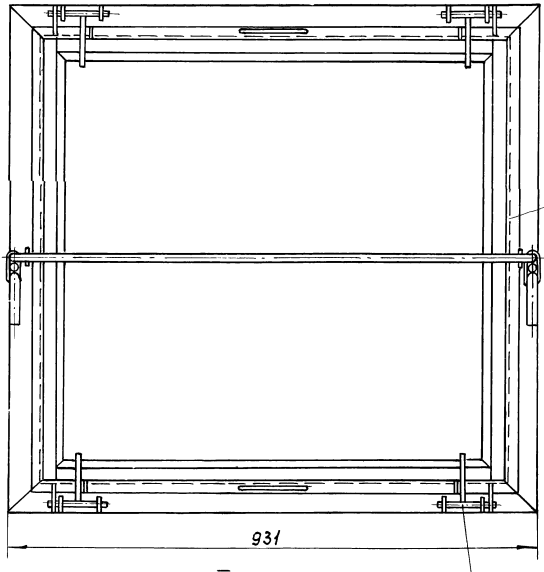

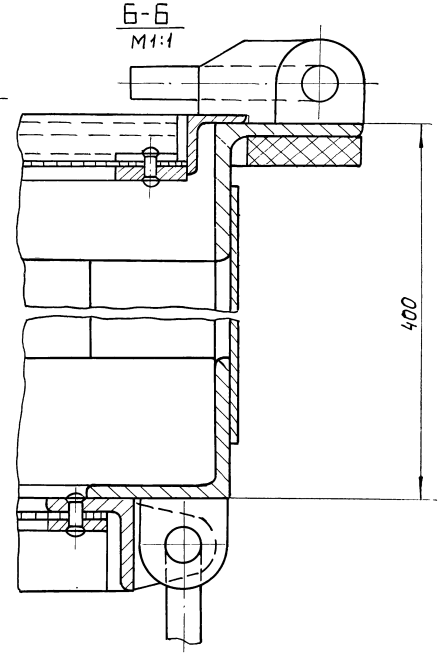

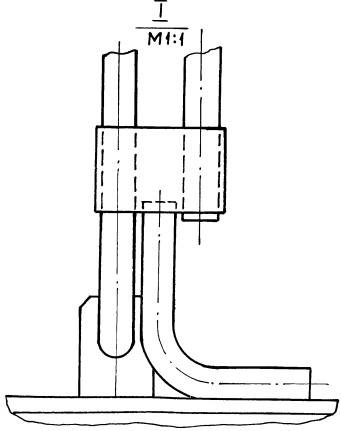

1. Размеры для справок.
2. Мешковину поз.6 проложить по сеткам при набивке фильтра.

					ЧИ.553.03.000 СБ		
Изм.	Лист	№ докум.	Подп.	Дата	Фильтр	Лит.	Масса	Масштаб
Разраб.		Кулагина				И	84,5	1:5
Пров.		Куйбышев			Сборочный чертеж.	Лист	Листов 1	
Н.контр.		Ябных				Мосводоканалниипроект Отдел №5		

Инв. № подл. | Подп. и дата | Взам. инв. № | Инв. № дубл. | Подп. и дата

4И553.03.100 СБ

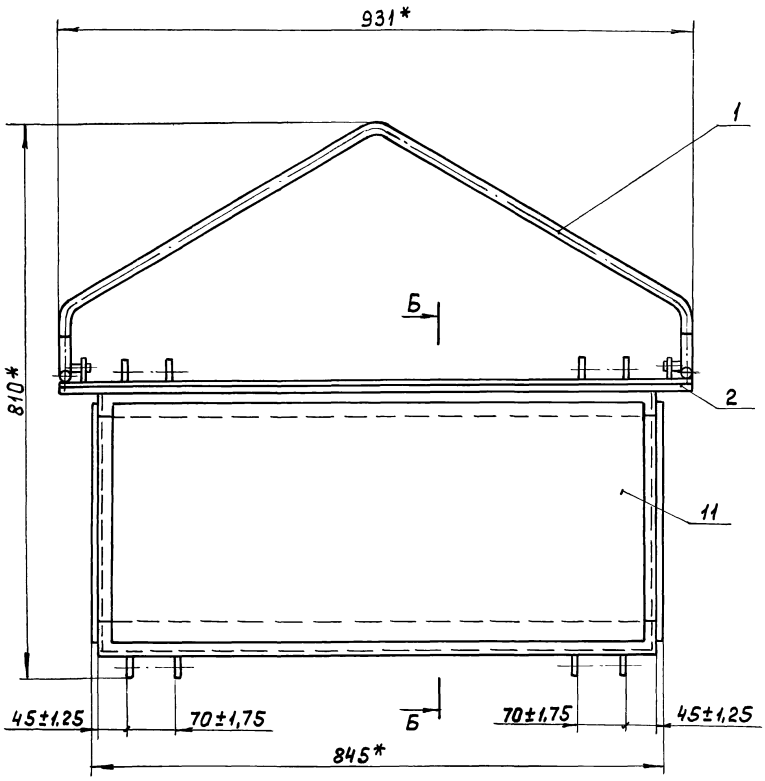

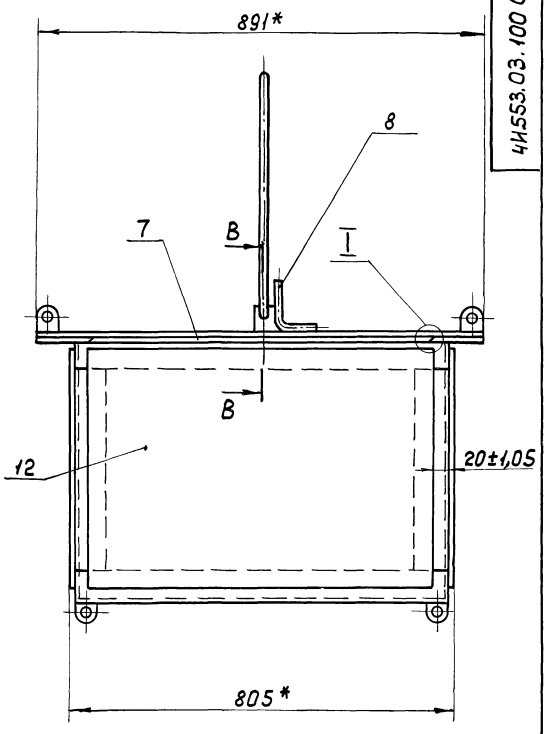

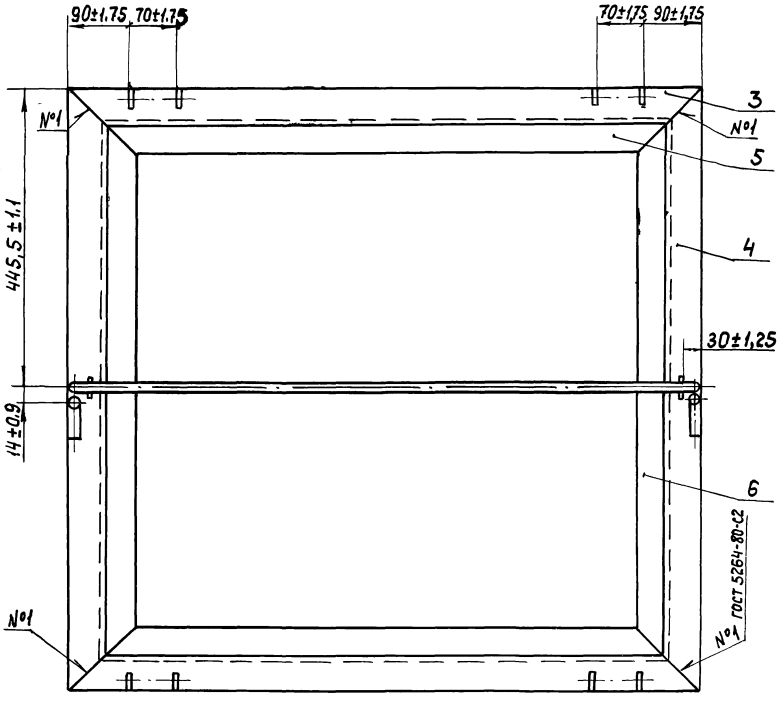

Б - Б
М 1:1

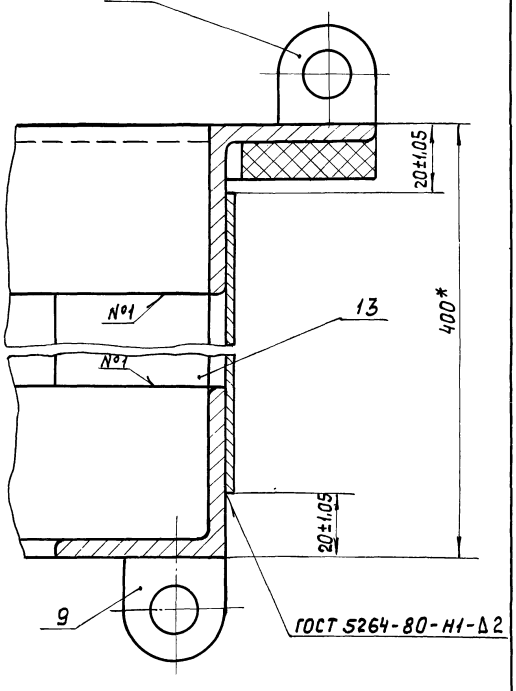

В - В
М 1:1

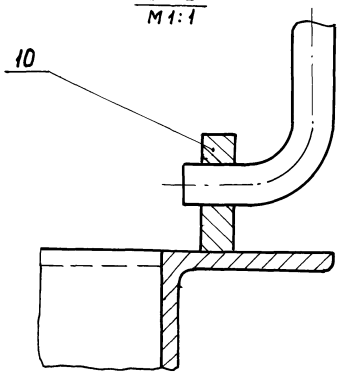

I
М 1:1

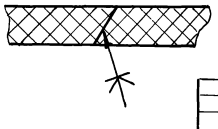

1.* Размеры для справок.
2. Сварку, кроме мест обозначенных особо, произвести по периметру прилегания деталей по ГОСТ 5264-80-Т3-Δ3.
3. Дет. поз. 2 и 7 склеить клеем №88 ТУ 381.051.061-76.
4. Обработка поверхностей реза деталей Б4 $R_z 160$.

Изм.	Лист	№ докум.	Подп.	Дата	
Разраб.		Кулагина			
Пров.		Куйбышев			
Н.контр.		Явных			

4И.553.03.100 СБ

Короб
Сборочный чертеж.

Лит.	Масса	Масштаб
И	52,3	1:5
Лист	Листов 1	

МосВодоканалНИИпроект
Отдел № 5

Копировал. Инв. 21350 03 40 Формат А2

Инв. № подл. | Подп. и дата | Взам. инв. № | Инв. № дубл. | Подп. и дата

ЧИ.553.03.102

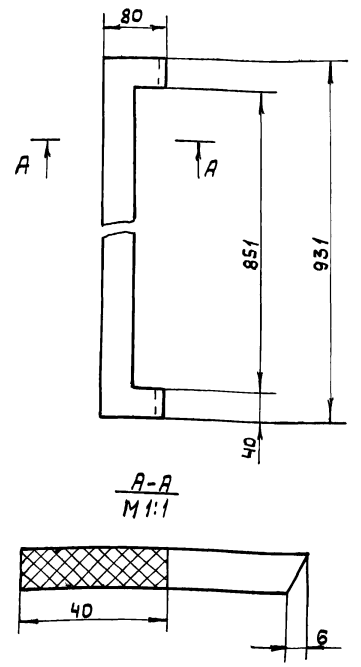

А-А
М1:1

Изм.	Лист	№ докум.	Подп.	Дата	ЧИ.553.03.102			
Разраб.		Кулагина			Прокладка	Лит.	Масса	Масштаб
Пров.		Куйбышев				И	0,6	1:5
Н. контр.		Явных				Лист	Листов 1	
					Пластина I лист, ПМБ-10-10-1,2 ГОСТ 7338-77	Мосводоканалниипроект Отдел №5		

Копировал Формат А4

ЧИ.553.03.103

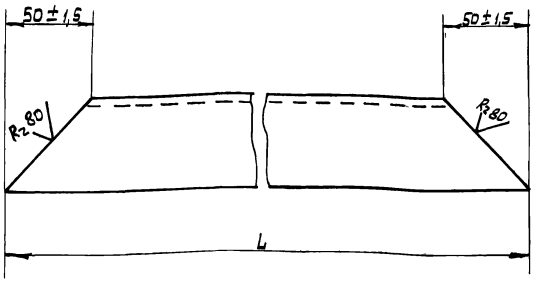

Обозначение	L, мм	Масса, кг
ЧИ.553.03.103	931-2,2	3,5
—01	891-2,2	3,4
—02	841-2,2	3,1
—03	801-2,2	3,0

Изм.	Лист	№ докум.	Подп.	Дата	ЧИ.553.03.103			
Разраб.		Кулагина			Уголок	Лит.	Масса	Масштаб
Пров.		Куйбышев				И	см. табл.	—
Н. контр.		Явных				Лист	Листов 1	
					Уголок Б-50х50х5 ГОСТ 8509-72 / В Ст3 сп ГОСТ 535-79	Мосводоканалниипроект Отдел №5		

Копировал Формат А4

ЧИ.553.03.104

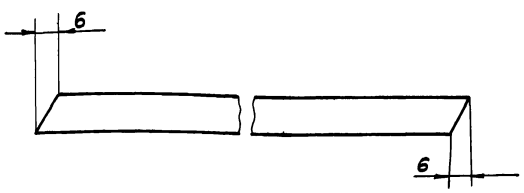

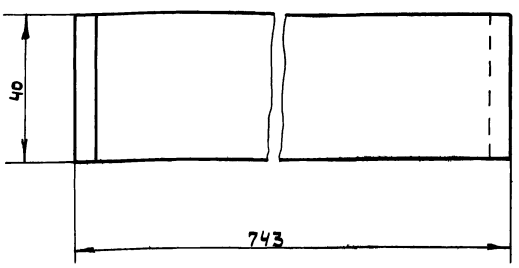

Изм.	Лист	№ докум.	Подп.	Дата	ЧИ.553.03.104			
Разраб.		Кулагина			Прокладка	Лит.	Масса	Масштаб
Пров.		Куйбышев				И	0,46	1:1
Н. контр.		Явных				Лист	Листов 1	
					Пластина, лист, ПМБ-М-10-1,2 ГОСТ 7338-77	Мосводоканалниипроект Отдел №5		

Копировал Формат А4

ЧИ.553.03.105

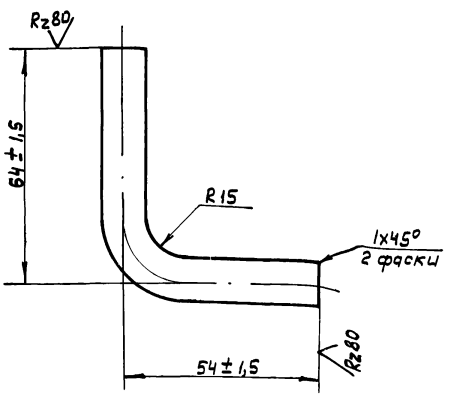

Изм.	Лист	№ докум.	Подп.	Дата	ЧИ.553.03.105			
Разраб.		Кулагина			Упор	Лит.	Масса	Масштаб
Пров.		Куйбышев				И	0,13	1:1
Н. контр.		Явных				Лист	Листов 1	
					Круг В 12 ГОСТ 2590-71 / В Ст3 сп ГОСТ 535-79	Мосводоканалниипроект Отдел №5		

Копировал Ф 21350-03 41 Формат А4

Инв.№ подл. | Подп. и дата | Взам. инв.№ | Инв.№ дубл. | Подп. и дата

ЧИ.553.03.106

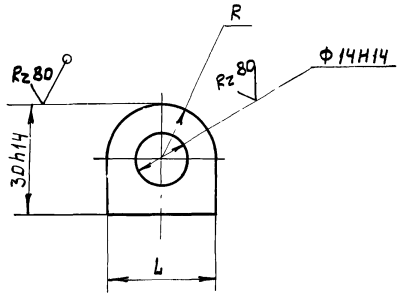

Обозначение	L, мм	R, мм	Масса, кг
ЧИ.553.03.106	30h14	15±0,3	0,08
-01	26 h14	13 ± 0,3	0,05

ЧИ.553.03.106

Изм.	Лист	№ докум.	Подп.	Дата
Разраб.		Кулагина		
Пров.		Куйбышев		
Н. контр.		Явных		

Петля

Лит.	Масса	Масштаб
И	см. табл.	—
Лист	Листов 1	

Лист Б10 ГОСТ 19903-74 / В Ст3 Сп ГОСТ 14637-79

Мосводоканалниипроект Отдел №5

Формат А4

ЧИ.03.553.107

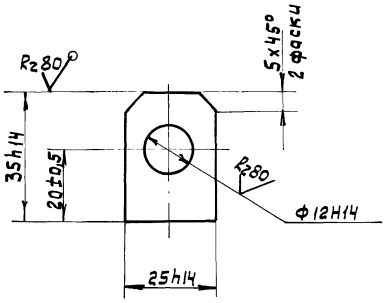

ЧИ.553.03.107

Изм.	Лист	№ докум.	Подп.	Дата
Разраб.		Кулагина		
Пров.		Куйбышев		
Н. контр.		Явных		

Проушина

Лит.	Масса	Масштаб
И	0,06	1:1
Лист	Листов 1	

Лист Б10 ГОСТ 19903-74 / В Ст3 Сп ГОСТ 14637-79

Мосводоканалниипроект Отдел №5

Формат А4

ЧИ.553.03.200СБ

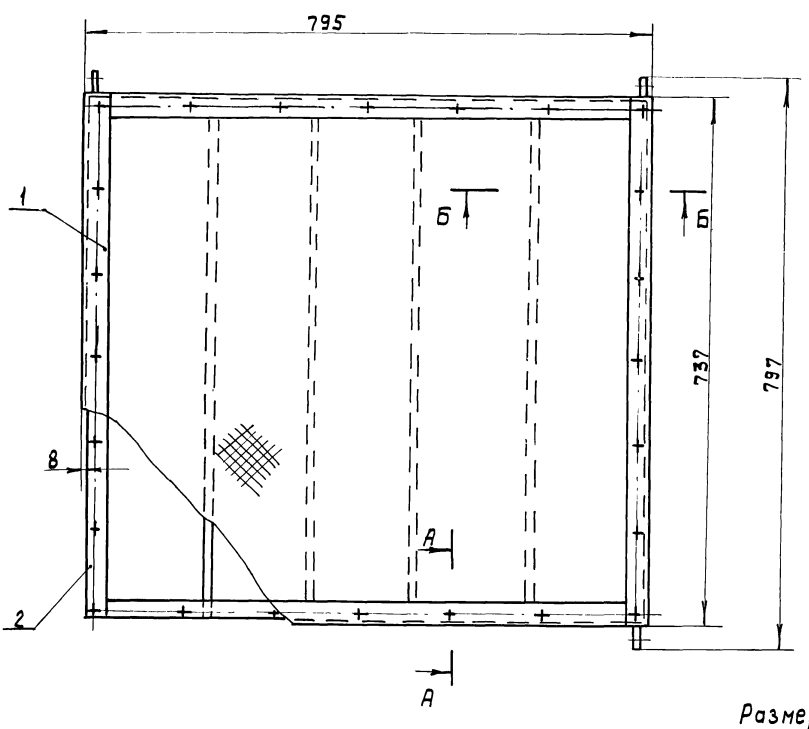

А – А / М 1:1 повернуто

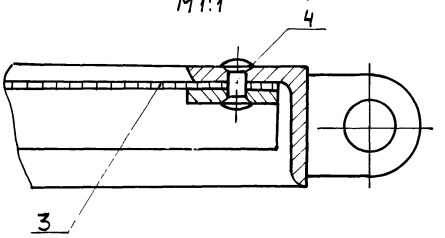

Б – Б / М 1:2,5

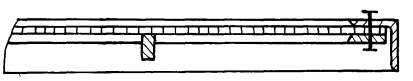

Размеры для справок

ЧИ.553.03.200СБ

Изм.	Лист	№ докум.	Подп.	Дата
Разраб.		Кулагина		
Пров.		Куйбышев		
Н. контр.		Явных		

Поддон
Сборочный чертеж

Лит.	Масса	Масштаб
И	14,0	1:5
Лист	Листов 1	

Мосводоканалниипроект Отдел №5

Копировал № 21350-03 42

Формат А3

Инв. № подл. | Подп. и дата | Взам. инв. № | Инв. № дубл. | Подп. и дата

Альбом III, ч.1

Типовой проект 902-2-411.86

Формат	Зона	Поз.	Обозначение	Наименование	Кол.	Примечание
				Документация		
А3			ЧИ.553.03.200СБ	Сборочный чертеж		
				Сборочные единицы		
А4		1	ЧИ.553.03.210	Обрамление	1	
А4		2	ЧИ.553.03.220	Рамка	1	
				Детали		
Б4		3	ЧИ.553.03.201	Сетка Сетка № 10-2,0 ГОСТ 3826-82 720±3×780±3	1	2,15кг
				Стандартные изделия		
		4		Заклепка 4х16-01 ГОСТ 10299-80	24	

Инв.№ подл. | Подп. и дата | Взам. инв.№ | Инв.№ дубл. | Подп. и дата

Изм.	Лист	№ докум.	Подп.	Дата
Разраб.		Кулагина		
Пров.		Куйбышев		
Н. контр.		Явных		

ЧИ.553.03.200

Поддон

Лит.	Лист	Листов
И		1

Мосводоканалниипроект
Отдел №5

Формат А4

Формат	Зона	Поз.	Обозначение	Наименование	Кол.	Примечание
				Документация		
А3			ЧИ.553.03.210СБ	Сборочный чертеж		
				Детали		
А4		1	ЧИ.553.03.211	Уголок	2	
А4		2	ЧИ.553.03.212	Уголок Б-32х32х4 ГОСТ 8509-72 В Ст3.сп ГОСТ 535-79		
				ℓ = 737h14	2	1,4кг
А4		3	ЧИ.553.03.106-01	Петля	4	

Инв.№ подл. | Подп. и дата | Взам. инв.№ | Инв.№ дубл. | Подп. и дата

Изм.	Лист	№ докум.	Подп.	Дата
Разраб.		Кулагина		
Пров.		Куйбышев		
Н. контр.		Явных		

ЧИ.553.03.210

Обрамление

Лит.	Лист	Листов
И		1

Мосводоканалниипроект
Отдел №5

Формат А4

ЧИ.553.03.210СБ

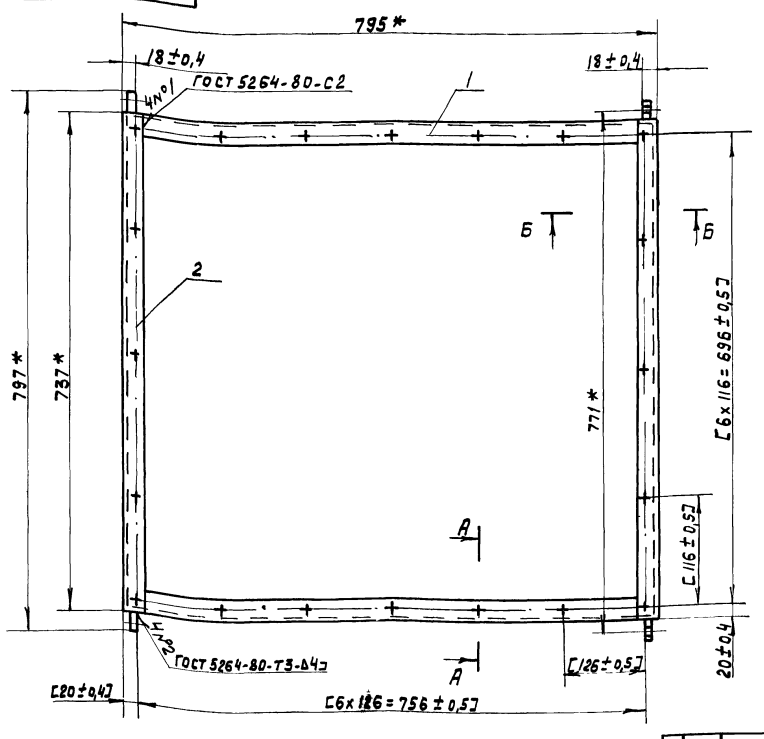

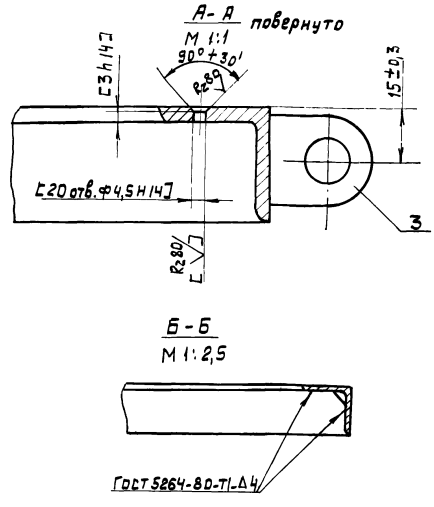

1.* Размеры для справок.

2. Обработку по размерам в квадратных скобках производить совместно с узлом ЧИ.553.03.220СБ.

3. Обработка поверхностей реза деталей Б4 $R_z 160$.

Инв.№ подл. | Подп. и дата | Взам. инв.№ | Инв.№ дубл. | Подп. и дата

Изм.	Лист	№ докум.	Подп.	Дата
Разраб.		Кулагина		
Пров.		Куйбышев		
Н. контр.		Явных		

ЧИ.553.03.210СБ

Обрамление
Сборочный чертеж

Лит.	Масса	Масштаб
И	6,0	1:5
Лист	Листов 1	

Мосводоканалниипроект
Отдел №5

Типовой проект 902-2-411.86 Альбом III, часть I

Инв.№ подл. | Подп. и дата | Взам. инв.№ | Инв.№ дубл. | Подп. и дата

ЧИ.553.03.211

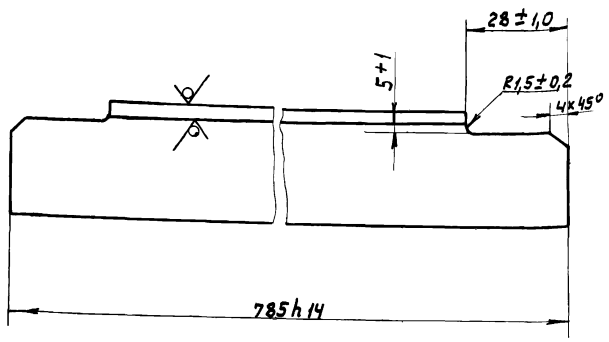

Rz 80 (V)

Изм.	Лист	№ докум.	Подп.	Дата
Разраб.		Кулагина		
Пров.		Куйбышев		
Н.контр.		Явных		

Уголок

Лит.	Масса	Масштаб
И	1,5	1:1
Лист	Листов 1	

Уголок Б32х32х4 ГОСТ 8509-72 / Ст3.сп ГОСТ 535-79

Мосводоканалниипроект Отдел №5

Формат А4

Форм.	Зона	Поз.	Обозначение	Наименование	Кол.	Примечание
				Документация		
А3			ЧИ.553.03.220СБ	Сборочный чертеж		
				Детали		
А4		1	ЧИ.553.03.221	Ребро	4	
Б4		2	ЧИ.553.03.222	Полоса Лист Б4 ГОСТ 19903-74 В Ст.3 сп ГОСТ 14637-79		
				24h14х721h14	2	0,52кг
Б4		3	ЧИ.553.03.223	Полоса Лист Б4 ГОСТ 19903-74 В Ст.3 сп ГОСТ 14637-79		
				24h14х731h14	2	0,53кг

Инв.№ подл. | Подп. и дата | Взам. инв.№ | Инв.№ дубл. | Подп. и дата

ЧИ.553.03.220

Изм.	Лист	№ докум.	Подп.	Дата
Разраб.		Кулагина		
Пров.		Куйбышев		
Н.контр.		Явных		

Рамка

Лит.	Лист	Листов
И		1

Мосводоканалниипроект Отдел №5

Формат А4

ЧИ.553.03.220СБ

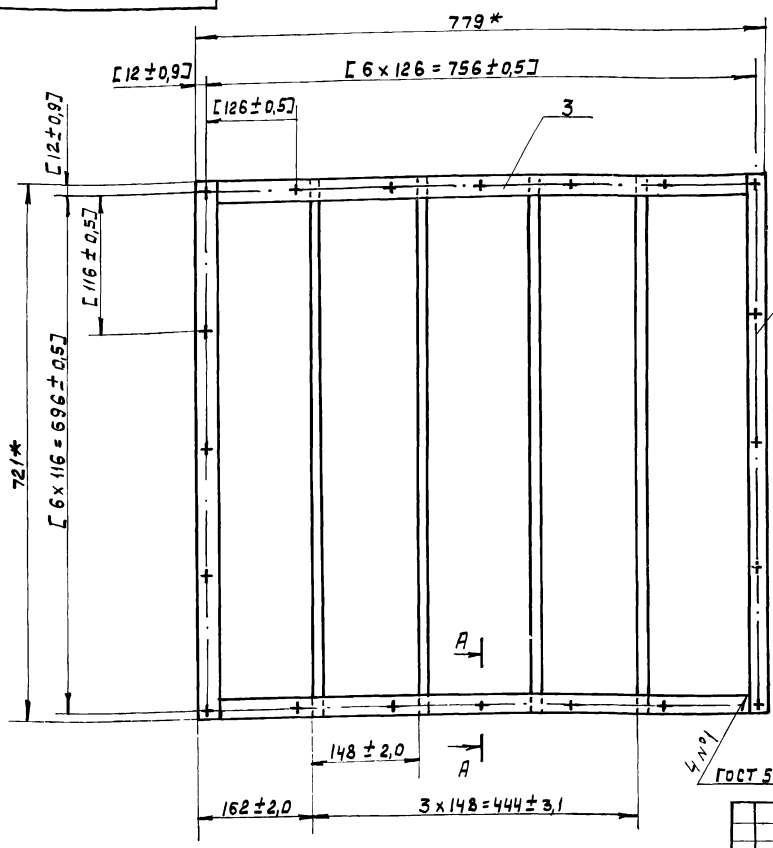

А – А повернуто
М 1:1

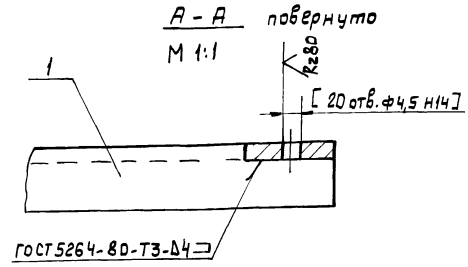

1* Размеры для справок.

2. Обработку по размерам в квадратных скобках производить совместно с узлом ЧИ.553.03.210СБ.

3. Обработка поверхностей реза деталей Б4 Rz 160 (V).

Инв.№ подл. | Подп. и дата | Взам. инв.№ | Инв.№ дубл. | Подп. и дата

Изм.	Лист	№ докум.	Подп.	Дата
Разраб.		Кулагина		
Пров.		Куйбышев		
Н.контр.		Явных		

ЧИ.553.03.220СБ

Рамка
Сборочный чертеж

Лит.	Масса	Масштаб
И	5,66	1:5
Лист	Листов 1	

Мосводоканалниипроект Отдел №5

ЧИ.553.03.221

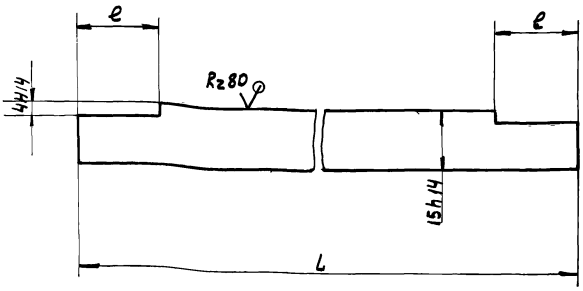

Обозначение	L, мм	e, мм	Масса, кг
ЧИ.553.03.221	721-2,0	24±0,5	0,89
-01	761-2,0	20±0,5	0,94

Инв.№ подл. | Подп. и дата | Взам. инв.№ | Инв.№ дубл. | Подп. и дата

Изм.	Лист	№ докум.	Подп.	Дата
Разраб.		Кулагина		
Пров.		Куйбышев		
Н. контр.		Явных		

ЧИ.553.03.221

Ребро

Лит.	Масса	Масштаб
И	см. табл.	—
Лист	Листов 1	

Лист Б10 ГОСТ 19903-74 / В Ст.3 сп ГОСТ 14637-79

Мосводоканалниипроект Отдел №5

Формат А4

Форм.	Зона	Поз.	Обозначение	Наименование	Кол.	Примечание
				Документация		
А4			ЧИ.553.03.300 СБ	Сборочный чертеж		
				Детали		
А4		1	ЧИ.553.03.301	Шпингалет	1	
А4		2	ЧИ.553.03.302	Ручка	1	

Инв.№ подл. | Подп. и дата | Взам. инв.№ | Инв.№ дубл. | Подп. и дата

Изм.	Лист	№ докум.	Подп.	Дата
Разраб.		Кулагина		
Пров.		Куйбышев		
Н. контр.		Явных		

ЧИ.553.03.300

Затвор

Лит.	Лист	Листов
И		1

Мосводоканалниипроект Отдел №5

Формат А4

ЧИ.553.03.300СБ

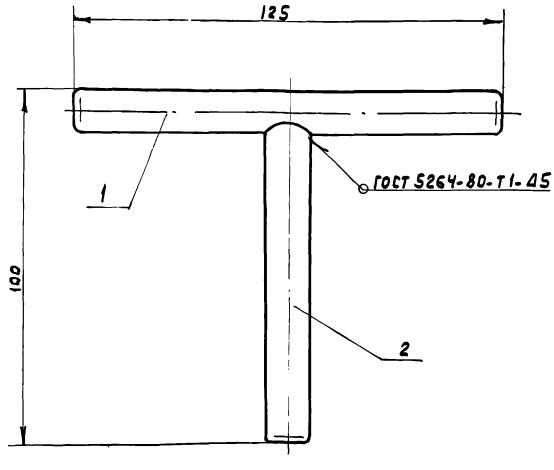

Размеры для справок.

Инв.№ подл. | Подп. и дата | Взам. инв.№ | Инв.№ дубл. | Подп. и дата

Изм.	Лист	№ докум.	Подп.	Дата
Разраб.		Кулагина		
Пров.		Куйбышев		
Н. контр.		Явных		

ЧИ.553.03.300 СБ

Затвор
Сборочный чертеж

Лит.	Масса	Масштаб
И	0,18	1:1
Лист	Листов 1	

Мосводоканалниипроект Отдел №5

ЧИ.553.03.307

Rz80 (▽)

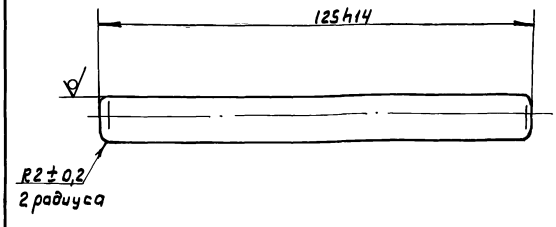

Инв.№ подл. | Подп. и дата | Взам. инв.№ | Инв.№ дубл. | Подп. и дата

Изм.	Лист	№ докум.	Подп.	Дата
Разраб.		Кулагина		
Пров.		Куйбышев		
Н. контр.		Явных		

ЧИ.553.03.301

Шпингалет

Лит.	Масса	Масштаб
И	0,1	1:1
Лист	Листов 1	

Круг В12 ГОСТ 2590-71 / В Ст.3 сп ГОСТ 535-79

Мосводоканалниипроект Отдел №5

Типовой проект 902-2-411.86 Альбом III, часть

ЧИ.553.03.302

Rz80

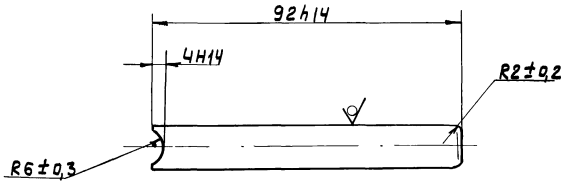

Изм.	Лист	№ докум.	Подп.	Дата
Разраб.		Кулагина		
Пров.		Кудышев		
Н.контр.		Явных		

ЧИ.553.03.302

Ручка

Круг В12 ГОСТ 2590-71 / В Ст3Сп ГОСТ 535-79

Лит.	Масса	Масштаб
И	0,08	1:1
Лист	Листов 1	

Мосводоканалниипроект Отдел №5

Формат А4

Форм.	Зона	Поз.	Обозначение	Наименование	Кол.	Примечание
				Документация		
А3			ЧИ.553.03.400 СБ	Сборочный чертеж		
				Сборочные единицы		
А4		1	ЧИ.553.03.410	Обрамление	1	
А4		2	ЧИ.553.03.420	Рамка	1	
				Детали		
Б.Ч		3	ЧИ.553.03.401	Сетка Сетка № 10-2,0 ГОСТ 3826-82 761±3×801±3	1	2,5 кг
				Стандартные изделия		
		Ч		Заклепка 4х16-01 ГОСТ 10299-80	26	

Изм.	Лист	№ докум.	Подп.	Дата
Разраб.		Кулагина		
Пров.		Кудышев		
Н.контр.		Явных		

ЧИ.553.03.400

Рамка

Лит.	Лист	Листов
И		1

Мосводоканалниипроект Отдел №5

Формат А4

ЧИ.553.03.400СБ

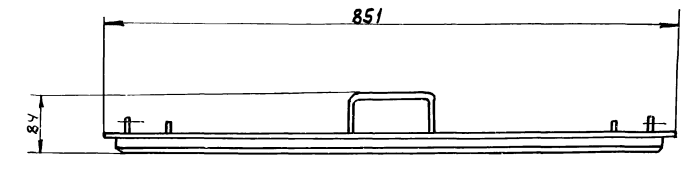

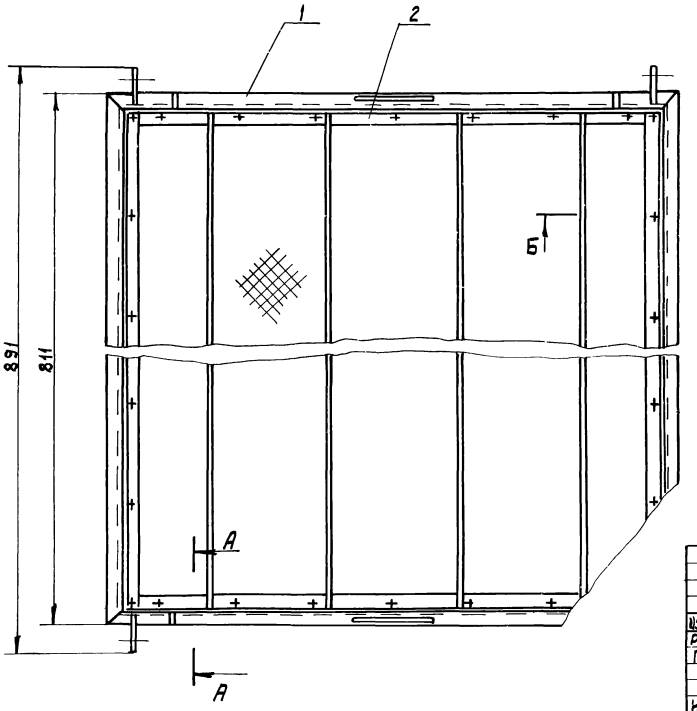

А-А
М 1:1 повернуто

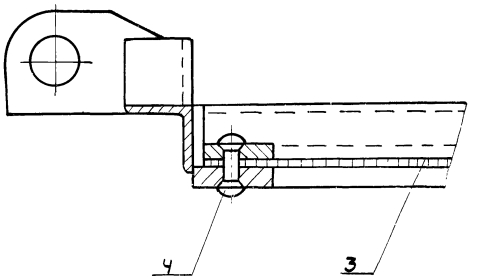

Б-Б
М 1:1

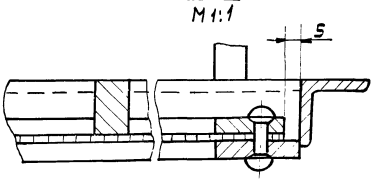

Размеры для справок.

Изм.	Лист	№ докум.	Подп.	Дата
Разраб.		Кулагина		
Пров.		Кудышев		
Н.контр.		Явных		

ЧИ.553.03.400СБ

Рамка
Сборочный чертеж

Лит.	Масса	Масштаб
И	16,2	1:5
Лист	Листов 1	

Мосводоканалниипроект Отдел №5

ЧИ.553.03.410 СБ

Типовой проект 902-2-411.86 Альбом III, часть II

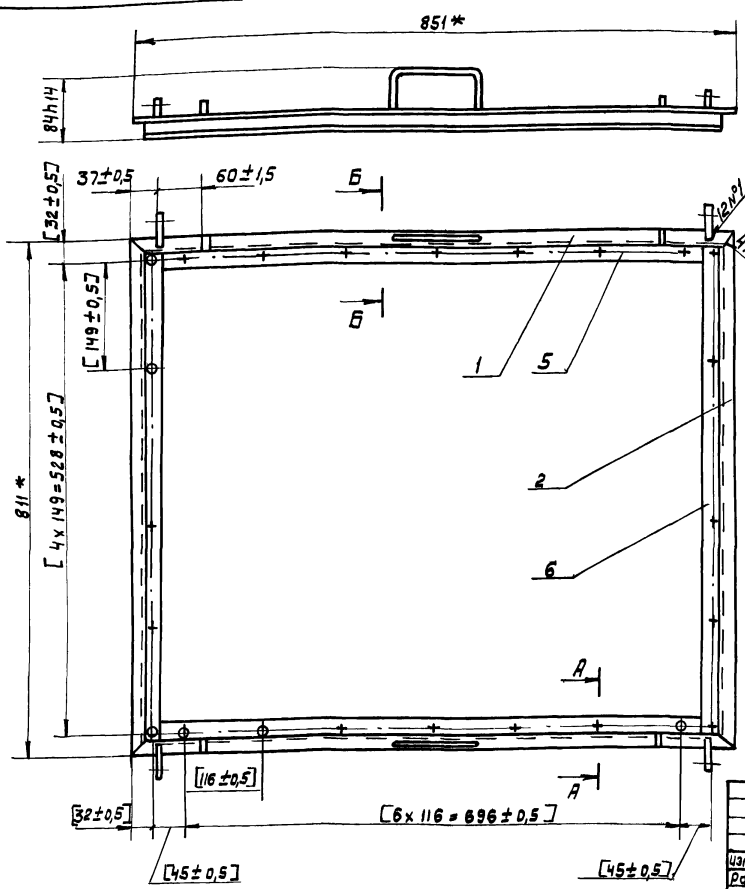

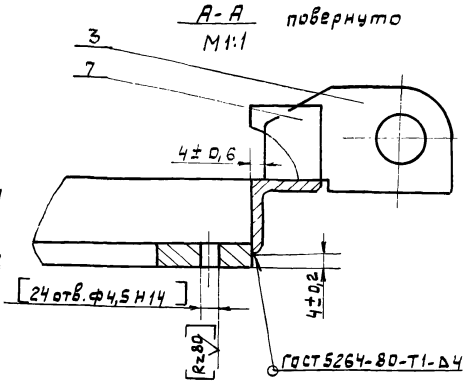

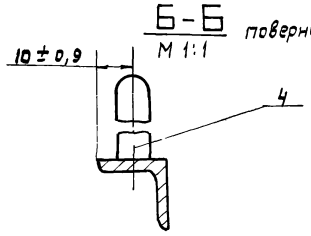

1. * Размеры для справок.
2. Обработку по размерам в квадратных скобках производить совместно с узлом ЧИ.553.03.420 СБ.
3. Обработка поверхностей реза деталей Б4 Rz160 V.

Изм.	Лист	№ докум.	Подп.	Дата	ЧИ.553.03.410 СБ			
Разраб.		Кулагина			Обрамление. Сборочный чертеж	Лит.	Масса	Масштаб
Пров.		Куйбышев				И	8,2	1:5
Н. контр.		Явных				Лист	Листов 1	
						Мосводоканалниипроект Отдел №5		

Формат А3

Форм.	Зона	Поз.	Обозначение	Наименование	Кол.	Примечание
				Документация		
А3			ЧИ.553.03.410 СБ	Сборочный чертеж		
				Детали		
А4		1	ЧИ.553.03.411	Уголок	2	
А4		2	ЧИ.553.03.411-01	Уголок	2	
А4		3	ЧИ.533.03.412	Петля	4	
А4		4	ЧИ.533.03.413	Ручка	2	
Б4		5	ЧИ.533.03.414	Полоса		
				Полоса 6-26х25 ГОСТ 103-76 / Ст3 сп ГОСТ 535-79		
				ℓ = 761h14	2	0,89 кг
Б4		6	ЧИ.553.03.415	Полоса		
				Полоса 6-26х25 ГОСТ 103-76 / Ст3 сп ГОСТ 535-79		
				ℓ = 747h14	2	0,86 кг
Б4		7	ЧИ.553.03.416	Упор		
				Полоса 6-2 10х20 ГОСТ 103-76 / Ст3 Сп ГОСТ 535-79		
				ℓ = 20h14	4	0,03 кг

Изм.	Лист	№ докум.	Подп.	Дата	ЧИ.533.03.410			
Разраб.		Кулагина			Обрамление	Лит.	Лист	Листов
Пров.		Куйбышев				И		1
Н. контр.		Явных				Мосводоканалниипроект Отдел №5		

ЧИ.553.03.411

(V)

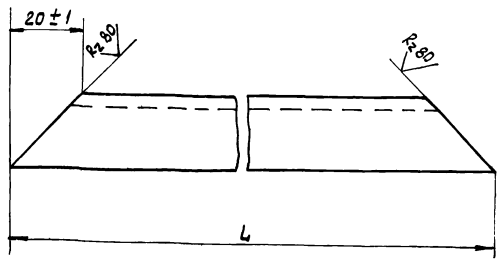

Обозначение	L, мм	Масса, кг
ЧИ.553.03.411	851-2,2	0,97
-01	811-2,2	0,9

Изм.	Лист	№ докум.	Подп.	Дата	ЧИ.553.03.411			
Разраб.		Кулагина			Уголок	Лит.	Масса	Масштаб
Пров.		Куйбышев				И	см. табл	—
Н. контр.		Явных			Уголок 6-20х20х4 ГОСТ 8509-72 / Ст3сп ГОСТ 535-79	Лист	Листов 1	
						Мосводоканалниипроект Отдел №5		

ЧИ.553.03.412

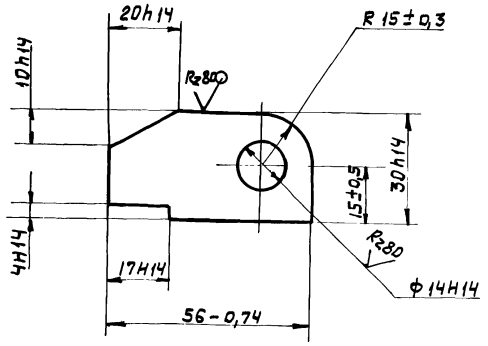

Изм.	Лист	№ докум.	Подп.	Дата	ЧИ.553.03.412			
Разраб.		Кулагина			Петля	Лит.	Масса	Масштаб
Пров.		Куйбышев				И	0,13	1:1
Н.контр.		Явных			Лист Б 10 ГОСТ 19903-74 / В Ст3сп ГОСТ 14637-79	Лист	Листов 1	
						Мосводоканалниипроект Отдел №5		

Формат А4

ЧИ.553.03.413

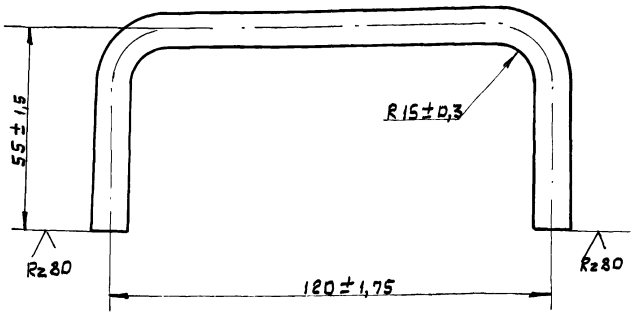

Изм.	Лист	№ докум.	Подп.	Дата	ЧИ.553.03.413			
Разраб.		Кулагина			Ручка	Лит.	Масса	Масштаб
Пров.		Куйбышев				И	0,13	1:1
Н.контр.		Явных			Круг В 10 ГОСТ 2590-71 / В Ст3сп ГОСТ 535-79	Лист	Листов 1	
						Мосводоканалниипроект Отдел №5		

Формат А4

Форм.	Зона	Поз.	Обозначение	Наименование	Кол.	Примечание
				Документация		
А3			ЧИ.553.03.420СБ	Сборочный чертеж		
				Детали		
А4			ЧИ.553.03.422	Полоса		
				Полоса Б-2 4х20 ГОСТ 103-76 / В Ст3сп ГОСТ 535-79		
				ℓ = 761h14	4	0,43 кг
А4			ЧИ.553.03.221-01	Ребро	4	

Изм.	Лист	№ докум.	Подп.	Дата	ЧИ.553.03.420			
Разраб.		Кулагина			Рамка	Лит.	Лист	Листов
Пров.		Куйбышев				И		1
Н.контр.		Явных				Мосводоканалниипроект Отдел №5		

Форм.	Зона	Поз.	Обозначение	Наименование	Кол.	Примечание
				Документация		
А4			ЧИ.553.03.500СБ	Сборочный чертеж		
				Детали		
А4		1	ЧИ.553.03.501	Ручка	1	
А4		2	ЧИ.553.03.502	хомут	1	

Изм.	Лист	№ докум.	Подп.	Дата	ЧИ.553.03.500			
Разраб.		Кулагина			Фиксатор	Лит.	Лист	Листов
Пров.		Куйбышев				И		1
Н.контр.		Явных				Мосводоканалниипроект Отдел №5		

Типовой проект 902-2-411.86 Альбом III, часть

4И.553.03.420СБ

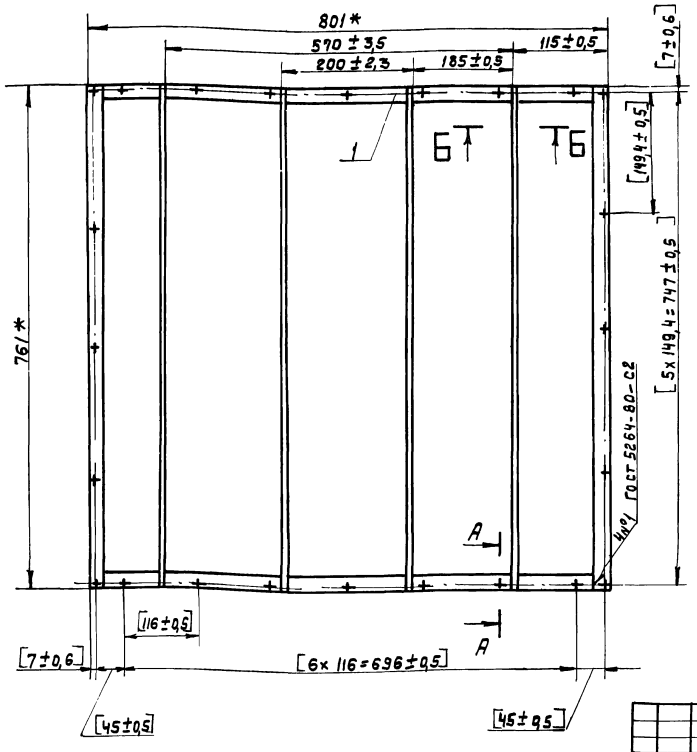

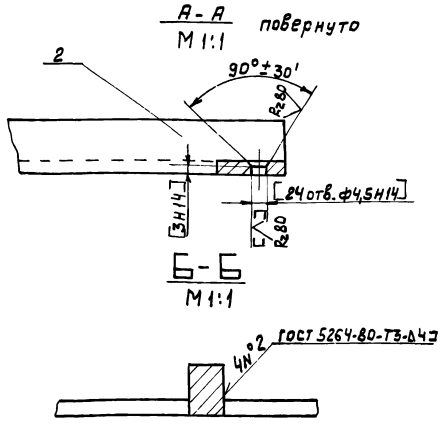

1* Размеры для справок.
2. Обработку по размерам в квадратных скобках производить совместно с узлом 4И.553.03.410СБ.
3. Обработка поверхностей реза деталей Б4 Rz160 V.

Изм	Лист	№ докум.	Подп.	Дата	4И.553.03.420СБ	Лит.	Масса	Масштаб
Разраб.		Кулагина			Рамка	И	5,48	1:5
Пров.		Куйбышев			Сборочный чертеж	Лист	Листов 1	
Н. контр.		Явных				Мосводоканалниипроект Отдел № 5		

Инв. № подл. | Подп. и дата | Взам. инв. № | Инв. № дубл. | Подп. и дата

Формат А3

4И.553.03.500СБ

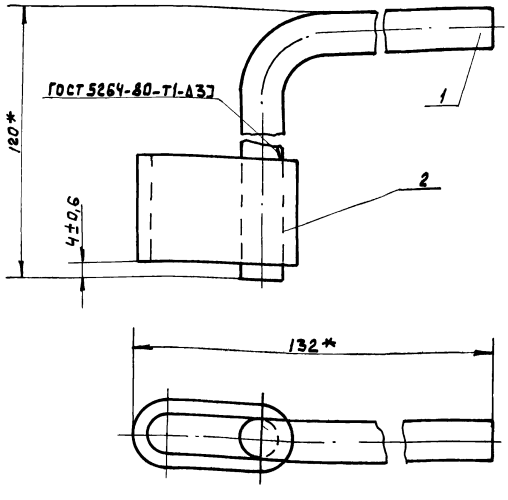

* Размеры для справок.

Изм	Лист	№ докум.	Подп.	Дата	4И.553.03.500СБ	Лит.	Масса	Масштаб
Разраб.		Кулагина			Фиксатор	И	0,28	1:1
Пров.		Куйбышев			Сборочный чертеж	Лист	Листов 1	
Н. контр.		Явных				Мосводоканалниипроект Отдел № 5		

Инв. № подл. | Подп. и дата | Взам. инв. № | Инв. № дубл. | Подп. и дата

4И.553.03.501

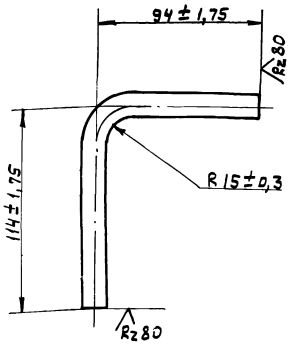

Изм	Лист	№ докум.	Подп.	Дата	4И.553.03.501	Лит.	Масса	Масштаб
Разраб.		Кулагина			Ручка	И	0,18	1:2
Пров.		Куйбышев				Лист	Листов 1	
Н. контр.		Явных			Круг В 12 ГОСТ 2590-71 / В Ст3 Сп ГОСТ 535-79	Мосводоканалниипроект Отдел № 5		

Инв. № подл. | Подп. и дата | Взам. инв. № | Инв. № дубл. | Подп. и дата

21350-03 49

Формат А4

Типовой проект 902-2-411.86 Альбом III, Част

ЧИ.553.03.502

Rz80

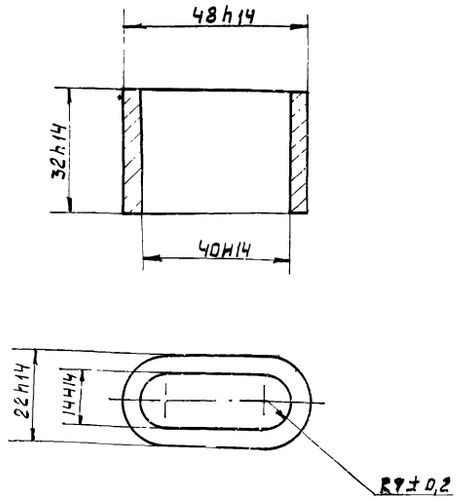

					ЧИ.553.03.502		
Изм.	Лист	№ докум.	Подп.	Дата			
Разраб.		Кулагина			Хомутик	Лит.	Масса	Масштаб
Пров.		Куйбышев				И	0,1	1:1
						Лист	Листов 1
Н. контр.		Явных			Ст. 3 ГОСТ 380-71	Мосводоканалниипроект Отдел №5	

Формат А4

ЧИ.553.00.001

Rz80 (V)

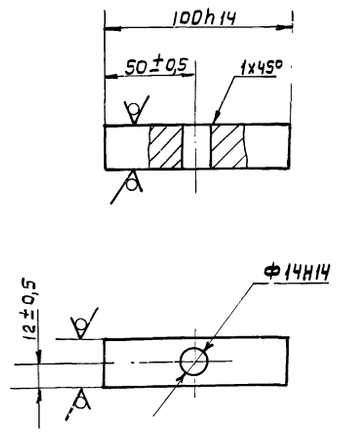

					ЧИ.553.00.001		
Изм.	Лист	№ докум.	Подп.	Дата			
Разраб.		Кулагина			Стяжка	Лит.	Масса	Масштаб
Пров.		Куйбышев				И	0,1	1:2
						Лист	Листов 1
Н. контр.		Явных			Квадрат В24 ГОСТ 2591-71 / В Ст3 сп ГОСТ 535-79	Мосводоканалниипроект Отдел №5	

Формат А4

Форм.	Зона	Поз.	Обозначение	Наименование	Кол.	Примечание
				Документация		
А2			96.108.00.000СБ	Сборочный чертеж		
				Сборочные единицы		
А4		1	96.108.00.100	Бункер	1	
А4		2	96.108.00.200	Платформа	1	
А4		3	96.108.00.300	Траверса	1	
А4		4	96.108.00.400	Палец	1	
				Детали		
А4		5	96.108.00.001	Каток	4	
А4		6	96.108.00.002	Ось	4	
А4		7	96.108.00.003	Ось	2	
А4		8	96.108.00.004	Заглушка	1	
				Стандартные изделия		
		9		Гайка М16.5.096 ГОСТ 5915-70	4	
				Шайбы ГОСТ 11371-78		
		10		16.02.096	2	
		11		27.02.096	2	
		12		Шплинт 5х32-001 ГОСТ 397-79	6	

					96.108.00.000		
Изм.	Лист	№ докум.	Подп.	Дата			
Разраб.		Кулагина			Контейнер для отработанной загрузки	Лит.	Лист	Листов
Пров.		Куйбышев				И		1
Н. контр.		Явных				Мосводоканалниипроект Отдел №5	
Утв.		Куйбышев					

Форм.	Зона	Поз.	Обозначение	Наименование	Кол.	Примечание
				Документация		
*)			96.108.100СБ	Сборочный чертеж		*) А2, А2
				Детали		
А4		1	96.108.00.101	Угольник	3	
А4		2	96.108.00.101-01	Угольник	3	
А4		3	96.108.00.102	Скоба	2	
А4		4	96.108.00.103	Косынка	2	
А4		5	96.108.00.104	Патрубок	1	
А4		6	96.108.00.105	Обечайка	1	
А4		7	96.108.00.106	Стяжка	3	
А4		8	96.108.00.107	Вкладыш	2	
Б4		9	96.108.00.108	Стяжка ℓ=800h14		
				Уголок Б-36х36х4 ГОСТ 8509-72 / В Ст3 сп ГОСТ 535-79	2	1,7 кг
Б4		10	96.108.00.109	Планка		
				Лист Б4 ГОСТ 19903-74 / В Ст3 сп ГОСТ 14637-79		
				50h14х580h14	1	0,9 кг
Б4		11	96.108.00.111	Стенка		
				Лист Б4 ГОСТ 19903-74 / В Ст3 сп ГОСТ 14637-79		
				590h14х590h14	2	1 кг
Б4		12	96.108.00.112	Платик 40h14х40h14		
				Лист Б4 ГОСТ 19903-74 / В Ст3 сп ГОСТ 14637-79	4	0,05 кг

					96.108.00.100		
Изм.	Лист	№ докум.	Подп.	Дата			
Разраб.		Кулагина			Бункер	Лит.	Лист	Листов
Пров.		Куйбышев				И		1
Н. контр.		Явных				Мосводоканалниипроект Отдел №5	

Типовой проект 902-2-411.86 Альбом III, часть II

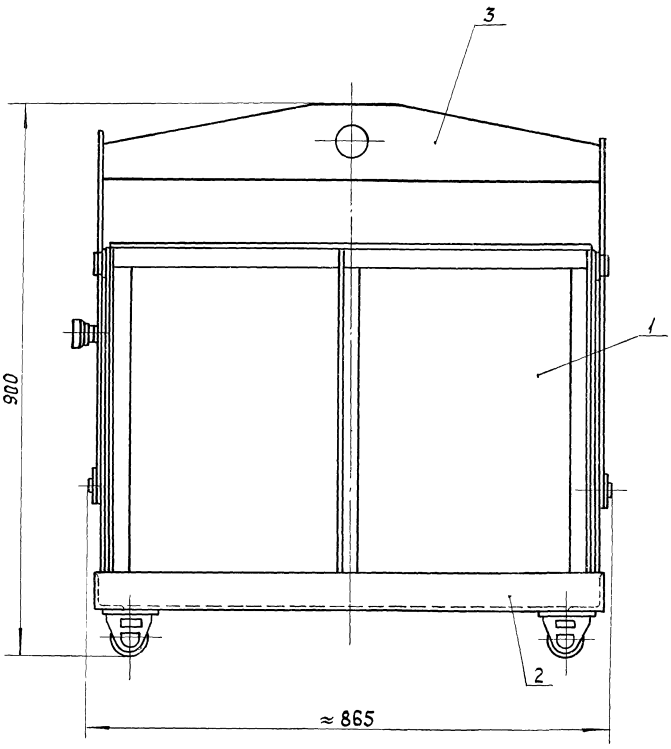

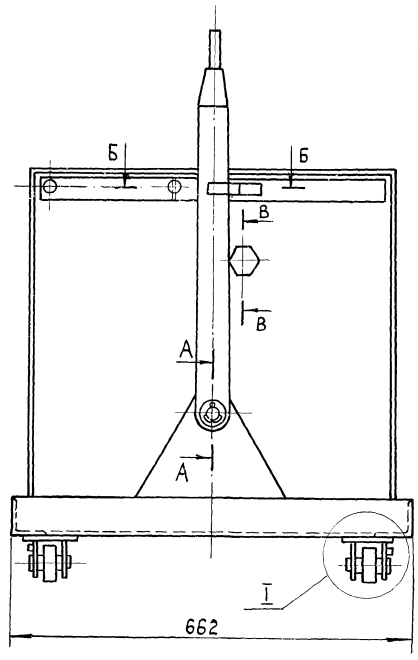

I
М1:1

А-А
М1:1

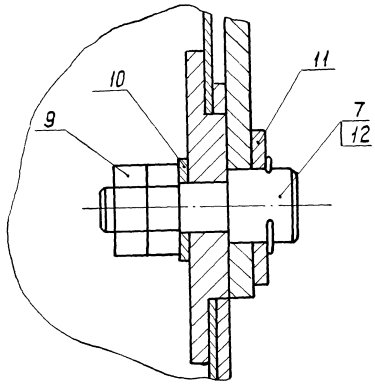

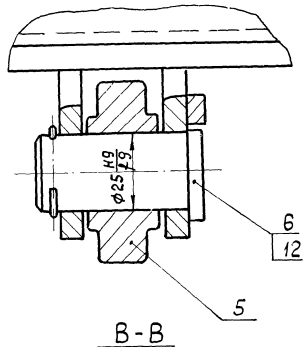

В-В
М1:2

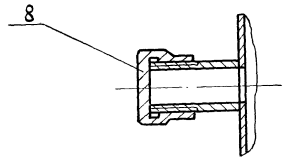

Б-Б
М1:1

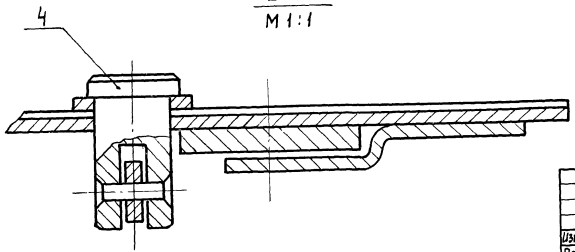

Размеры для справок

					9Б.108.00.000 СБ		
Изм.	Лист	№ докум.	Подп.	Дата	Контейнер для отработанной загрузки. Сборочный чертеж.	Лит.	Масса	Масштаб
Разраб.		Кулагина					70	1:5
Пров.		Куйбышев				Лист	Листов 1	
Н.контр.		Яблых				Мосводоканалниипроект Отдел №5		
Утв.		Куйбышев						

Инв.№подл. | Подп. и дата | Взам.инв.№ | Инв.№дубл. | Подп. и дата

21350-03 51

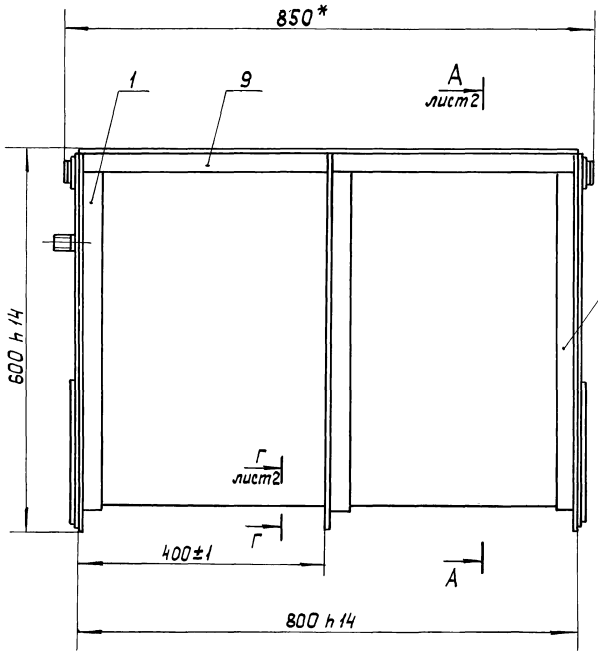

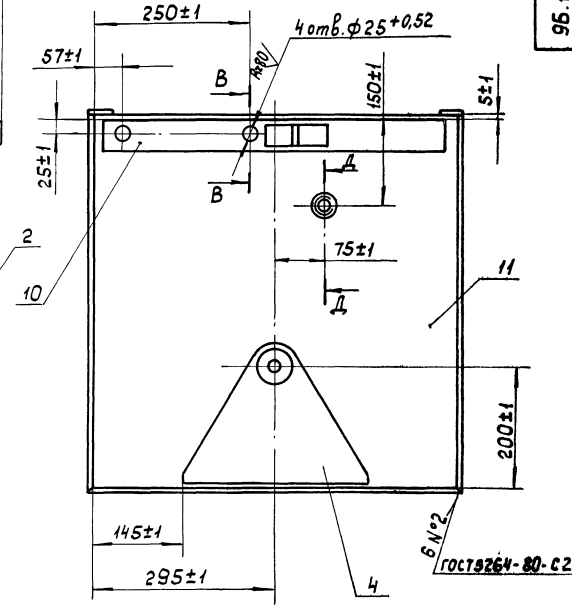

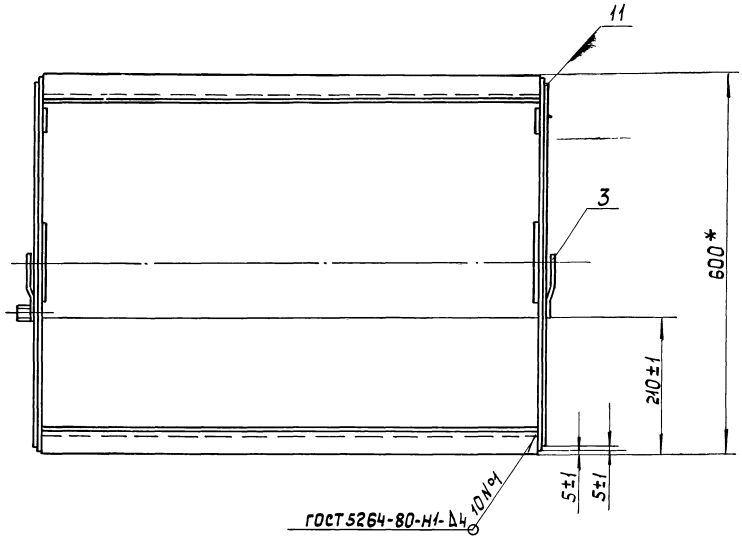

В-В
М1:1

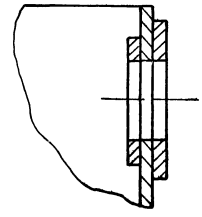

Д-Д
М1:2

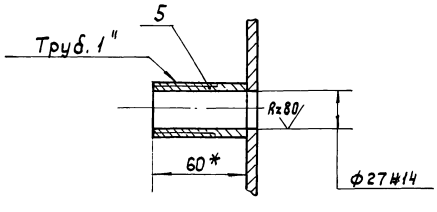

1.* Размеры для справок.

2. Сварку, кроме мест обозначенных особо, производить по периметру прилегания деталей по ГОСТ 5264-80-У4-Д2.

3. Покрытие: Грунт ГФ-021 ГОСТ 25129-82.
Эмаль МЛ-12-73 (серая) ГОСТ 9754-76.

4. Обработка поверхностей реза деталей Б4 Rz160.

					95.108.00.100 СБ		
Изм.	Лист	№ докум.	Подп.	Дата	Бункер Сборочный чертеж.	Лит.	Масса	Масштаб
Разраб.		Кулагина				И	37	1:5
Пров.		Куибышев				Лист 1	Листов 2	
Н.контр.		Яблых				Мосводоканалниипроект Отдел №5		

Инв.№подл. | Подп. и дата | Взам. инв.№ | Инв.№дубл. | Подп. и дата

А-А лист 1

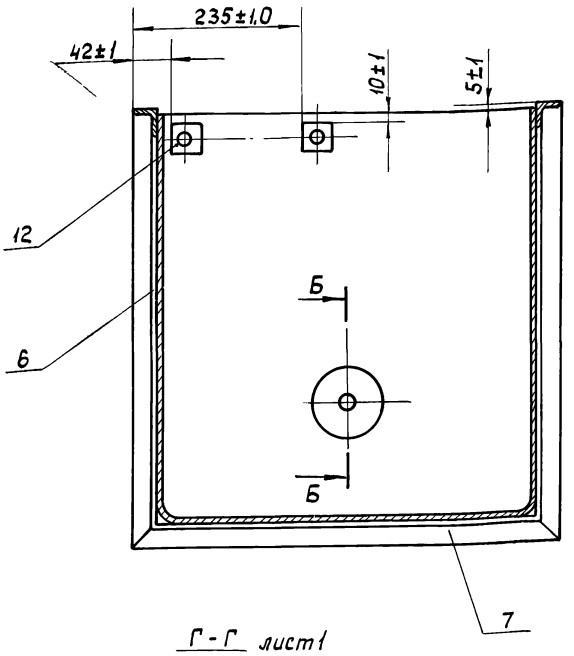

Б-Б
М1:2

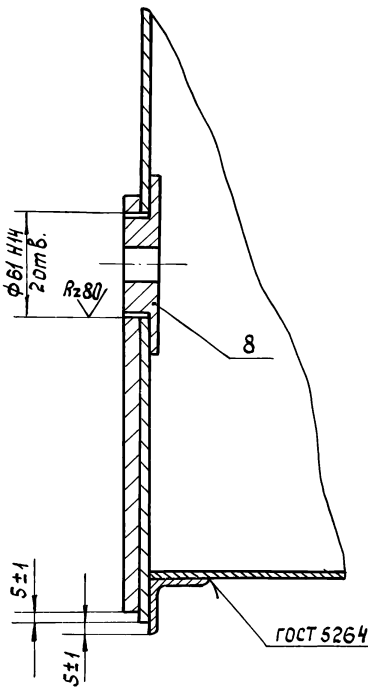

Г-Г лист 1
М1:2

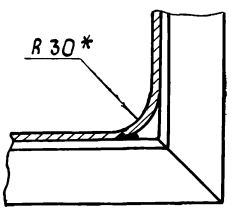

Изм.	Лист	№ докум.	Подп.	Дата	9Б.108.00.100СБ	Лист 2

Формат А3

Rz80 (√)

9Б.108.00.101 - изображено
9Б.108.00.101-01 - зеркальное отражение

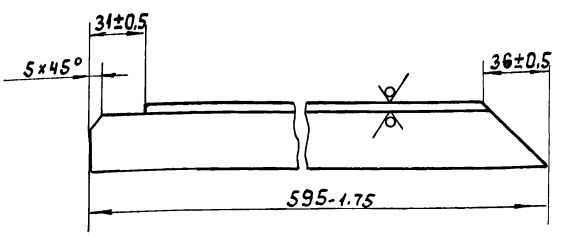

Изм.	Лист	№ докум.	Подп.	Дата	9Б.108.00.101			
Разраб.		Кулагина			Уголок	Лит. И	Масса 1,22	Масштаб 1:2
Пров.		Куйбышев				Лист	Листов 1	
Н.контр.		Явных			Уголок Б-36×36×4 ГОСТ 8509-72 / Ст 3сп ГОСТ 535-79	Мосводоканал НИИпроект Отдел №5		

(√)

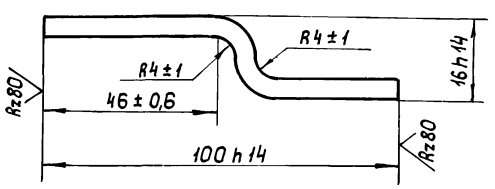

Изм.	Лист	№ докум.	Подп.	Дата	9Б.108.00.102			
Разраб.		Кулагина			Скоба	Лит. И	Масса 0,17	Масштаб 1:1
Пров.		Куйбышев				Лист	Листов 1	
Н.контр.		Явных			Полоса Б-26×30 ГОСТ 103-76 / Ст.3сп ГОСТ 535-79	Мосводоканал НИИпроект Отдел №5		

95.108.00.103

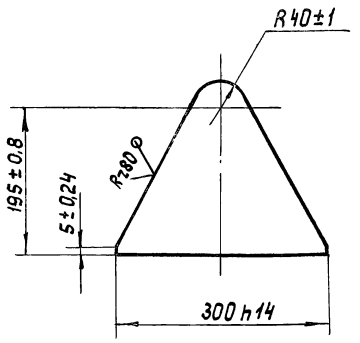

Изм.	Лист	№ докум.	Подп.	Дата	
Разраб.		Кулагина			
Пров.		Куйбышев			
Н. контр.		Явных			

95.108.00.103

Косынка

Лит.	Масса	Масштаб
И	1,07	1:5

Лист | Листов 1

Лист Б4 ГОСТ 19903-74
Вст 3сп ГОСТ 14637-79

Мосводоканалниипроект
Отдел № 5

Формат А4

95.108.00.104

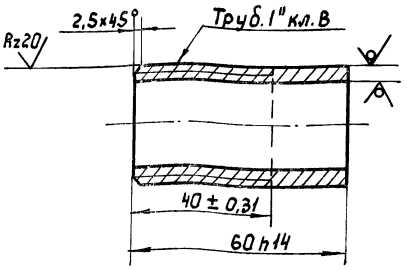

Изм.	Лист	№ докум.	Подп.	Дата	
Разраб.		Кулагина			
Пров.		Куйбышев			
Н. контр.		Явных			

95.108.00.104

Патрубок

Лит.	Масса	Масштаб
И	0,14	1:1

Лист | Листов 1

Труба 25×4,0 ГОСТ 3262-75

Мосводоканалниипроект
Отдел № 5

Формат А4

95.108.00.105

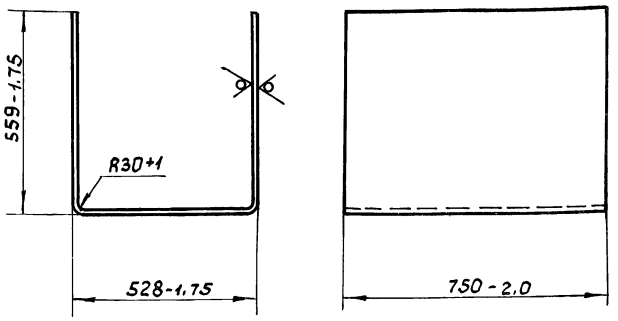

Изм.	Лист	№ докум.	Подп.	Дата	
Разраб.		Кулагина			
Пров.		Куйбышев			
Н. контр.		Явных			

95.108.00.105

Обечайка

Лит.	Масса	Масштаб
И	16,2	1:10

Лист | Листов 1

Лист Б 2,0 ГОСТ 19903-74
В Ст.3сп ГОСТ 16523-70

Мосводоканалниипроект
Отдел № 5

Формат А4

95.108.00.106

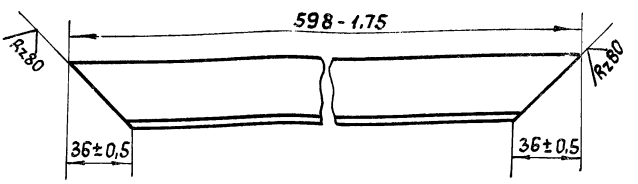

Изм.	Лист	№ докум.	Подп.	Дата	
Разраб.		Кулагина			
Пров.		Куйбышев			
Н. контр.		Явных			

95.108.00.106

Стяжка

Лит.	Масса	Масштаб
И	1,22	1:2

Лист | Листов 1

Уголок Б-36×36×4 ГОСТ 8509-72
ВСп 3сп ГОСТ 535-79

Мосводоканалниипроект
Отдел № 5

Rz80 (√)

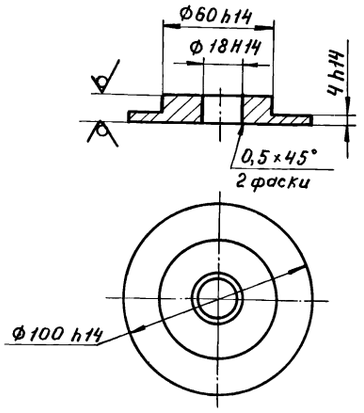

Изм.	Лист	№ докум.	Подп.	Дата
Разраб.		Кулагина		
Пров.		Куйбышев		
Н.контр.		Явных		

9Б.108.00.107

Вкладыш

Лит.	Масса	Масштаб
И	0,4	1:2
Лист	Листов 1	

Б12 ГОСТ 19903-74
Лист ВСт3сп ГОСТ 14637-79

МосводоканалНИИпроект
Отдел №5

Формат А4

Формат	Зона	Поз	Обозначение	Наименование	Кол.	Примечание
				Документация.		
А3			9Б.108.00.200СБ	Сборочный чертеж		
				Сборочные единицы.		
А4		1	9Б.108.00.210	Вилка	4	
				Детали.		
А4		2	9Б.108.00.201	Балка	2	
А4		3	9Б.108.00.201-01	Балка	2	

Изм.	Лист	№ докум.	Подп.	Дата
Разраб.		Кулагина		
Пров.		Куйбышев		
Н.контр.		Явных		

9Б.108.00.200

Платформа

Лит.	Лист	Листов
И		1

МосводоканалНИИпроект
Отдел №5

Формат А4

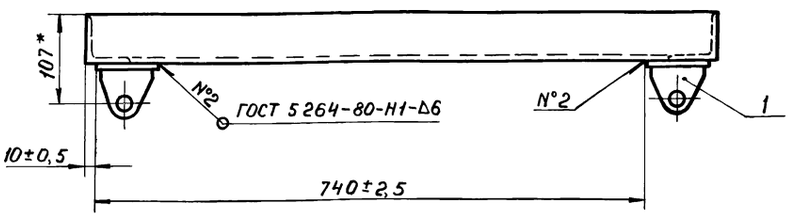

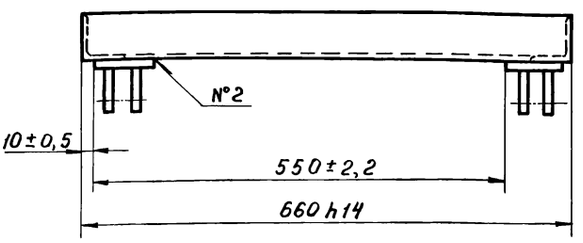

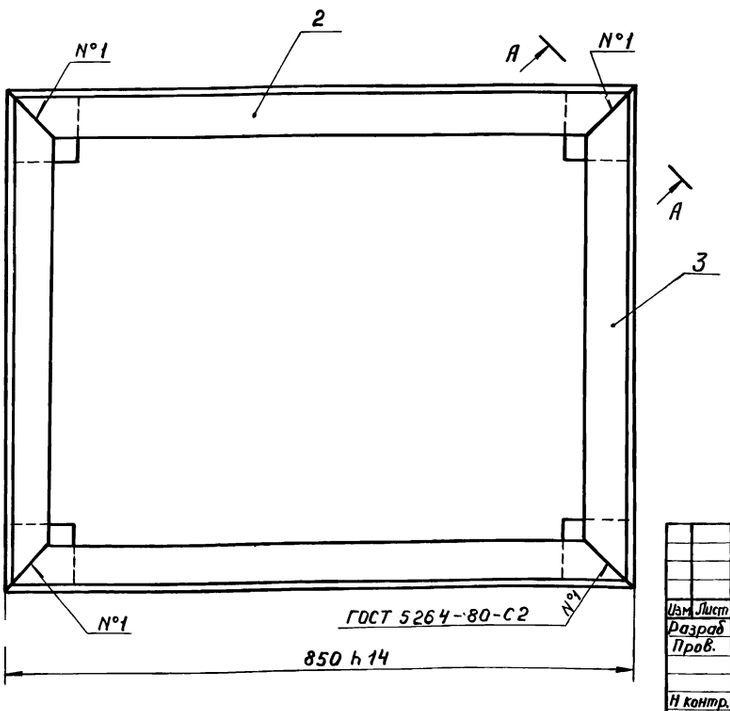

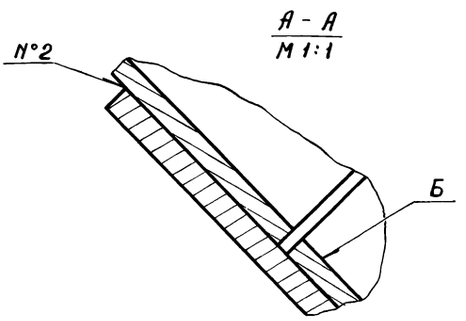

1.* Размер для справок.
2 Сварные швы на плоскости Б зачистить заподлицо.

Изм.	Лист	№ докум.	Подп.	Дата
Разраб.		Кулагина		
Пров.		Куйбышев		
Н.контр.		Явных		

9Б.108.00.200СБ

Платформа
Сборочный чертеж

Лит.	Масса	Масштаб
И	18,5	1:5
Лист	Листов 1	

МосводоканалНИИпроект
Отдел №5

gost.e-ecolog.ru