ТИПОВОЙ ПРОЕКТ
902-2-411.86

ОЧИСТНЫЕ СООРУЖЕНИЯ ЗАМАЗУЧЕННЫХ ДОЖДЕВЫХ СТОЧНЫХ ВОД ДЛЯ УСТАНОВОК МАЗУТОСНАБЖЕНИЯ КОТЕЛЬНЫХ ПРОИЗВОДИТЕЛЬНОСТЬЮ 20 л/с

АЛЬБОМ II

СТРОИТЕЛЬНЫЕ ИЗДЕЛИЯ

21350-02
ЦЕНА 1-22

gost.e-ecolog.ru

Привязан:

Инв. №

ЦЕНТРАЛЬНЫЙ ИНСТИТУТ ТИПОВОГО ПРОЕКТИРОВАНИЯ
ГОССТРОЯ СССР

Москва А-445 Смольная ул 22

Сдано в печать XII 1986 года

Заказ № 15162 Тираж 600 жз

ТИПОВОЙ ПРОЕКТ
902-2-410.86

ОЧИСТНЫЕ СООРУЖЕНИЯ ЗАМАЗУЧЕННЫХ ДОЖДЕВЫХ СТОЧНЫХ ВОД ДЛЯ УСТАНОВОК МАЗУТОСНАБЖЕНИЯ КОТЕЛЬНЫХ ПРОИЗВОДИТЕЛЬНОСТЬЮ 20 л/с

АЛЬБОМ II

РАЗРАБОТАН
ПРОЕКТНЫМ ИНСТИТУТОМ
„МОСВОДОКАНАЛНИИПРОЕКТ"

ГЛАВНЫЙ ИНЖЕНЕР ИНСТИТУТА СОКОЛИН
ГЛАВНЫЙ ИНЖЕНЕР ПРОЕКТА МАЛИНИНА

РАБОЧАЯ ДОКУМЕНТАЦИЯ
УТВЕРЖДЕНА ГлавстройпроектомГосстроя СССР
протокол №АЧ-4 от 19 01 86г и ВВЕДЕНА В ДЕЙСТВИЕ
„МОСВОДОКАНАЛНИИПРОЕКТОМ"
ПРИКАЗ №151 ОТ 01 08 1986г

Привязан

Инв. №

Обозначение	Наименование	Стр.
ТП 902-2-411.86-КЖИ.ТБ1	Содержание альбома	2
-КЖИ. ТТ	Технические требования	3
-КЖИ. ТТ	То же	4
-КЖИ.ПС1а	Панель стеновая (ПС1а; ПС1б; ПС1в)	5
-КЖИ.ПС1аСБ	Панель стеновая (ПС1а; ПС1б; ПС1в)	
	Сборочный чертеж	6
-КЖИ.ПС1д	Панель стеновая (ПС1д; ПС1е)	7
-КЖИ.ПС1дСБ	Панель стеновая (ПС1д; ПС1е)	
	Сборочный чертеж	8
-КЖИ.ПС2а	Панель стековая (ПС2а; ПС2б; ПС2в)	9
-КЖИ.ПС2аСБ	Панель стеновая (ПС2а; ПС2б; ПС2в)	
	Сборочный чертеж	10
-КЖИ.ПС2д	Панель стековая (ПС2д; ПС2е)	11
-КЖИ.ПС2дСБ	Панель стеновая (ПС2д; ПС2е)	
	Сборочный чертеж	12
-КЖИ.ТБ2	Ведомость расхода стали на дополнительные закладные изделия	13
-КЖИ.Б1	Балка Б1	14
-КЖИ.КП1	Каркас КП1	15
-КЖИ.КП1.К1	Каркас К1	16
-КЖИ.КПМД1	Изделие закладное МД1	16
-КЖИ. КР1	Каркас (КР1; КР2)	17
-КЖИ.КР3СБ	Каркас (КР3; КР4). Сборочный чертеж	18
-КЖИ.КР3	Каркас (КР3; КР4)	18
-КЖИ.МН1	Изделие закладное (МН1; МН2; МН4; МН7; МН8)	19

Обозначение	Наименование	Стр.
ТП 902-2-411.86КЖИ.МН1СБ	Изделие закладное (МН1; МН2; МН4; МН7; МН8). Сборочный чертеж	20
-КЖИ.МН3	Изделие закладное МН3	20
-КЖИ.МН5	Изделие закладное (МН5; МН6)	21
-КЖИ.МН5СБ	Изделие закладное (МН5; МН6)	
	Сборочный чертеж	21
-КЖИ.МН10	Изделие закладное (МН10; МН11; МН13)	22
-КЖИ.МН10СБ	Изделие закладное (МН10; МН11; МН13)	
	Сборочный чертеж	22
-КЖИ.МН9	Изделие закладное МН9	23
-КЖИ.МН12	Изделие закладное МН12	23
-КЖИ.МН14	Изделие закладное МН14	24
-КЖИ. МС1	Изделие соединительное (МС1; МС2; МС4; МС5)	25
-КЖИ. МС6	Изделие соединительное (МС6...МС10)	25
-КЖИ.Щ1	Щит съемный (Щ1; Щ2)	26
-КЖИ.Щ3	Щит съемный (Щ3; Щ4)	27
-КЖИ.ПЩ1	Перегородка щелевая ПЩ1	28
-КЖИ.РП1	Рама перегородки РП1	29
-КЖИ.Р1	Рама Р1	29
-КЖИ. Б2	Балка Б2	30
-КЖИ.Р2	Рама Р2	30

Привязан

Инв. №

Рук.брис.	Еленик		11.94
Гл.спец.	Миллер		
Нач.отд.	Панченко		
Н.контр.	Русечин		

ТП 902-2-411.86 -КЖИ. ТБ1

Содержание альбома

Стадия	Лист	Листов
Р		1

Мосводоканалниипроект

Копировал:

Формат А3

1. Общая часть.

В прилагаемом комплекте рабочих чертежей строительных изделий приведены чертежи железобетонных, арматурных, закладных и соединительных изделий, применяемых в основном комплекте рабочих чертежей ТП 902-2-411.86-КЖ.

Сборные железобетонные стеновые панели изготавливаются по рабочим чертежам каталожных изделий серии 3.900-3, выпуск 4/82, часть 1 с некоторыми дополнениями в части устройства новых закладных изделий, при неизменности габаритных размеров, схемы армирования и материала типовых панелей.

Технические требования к изготовлению сборных железобетонных панелей приведены в серии 3.900-3, выпуск 4/82, часть 1.

2. Технические требования к изготовлению балки Б1.

Балка Б1 должна изготавливаться из тяжелого цементного бетона марки не ниже 200 по прочности на сжатие и в соответствии с требованиями ГОСТ 13015.0-83 „Конструкции и изделия бетонные и железобетонные сборные. Общие технические требования."

Марки бетона по водонепроницаемости и морозостойкости даны для расчетной зимней температуры $t = -30°C$ в таблице на листе общих данных в основном комплекте рабочих чертежей марки КЖ.

Отпускная прочность бетона должна быть не менее 70% от проектной при гарантии достижения проектной прочности к моменту загружения конструкции.

Качество поверхностей балки должно соответствовать категории А6 по ГОСТ 13015-75.**

Отклонения от проектных размеров изделия, положения закладных изделий и других характеристик не должны превышать величин, предусмотренных техническими требованиями ГОСТ 13015.0-83.

Толщина защитного слоя бетона для арматуры принята в соответствии со СНиП II-28-73* „Защита строительных конструкций от коррозии."

Поз. 3 (см. каркас КП1) и закладные детали балки Б1 для защиты от воздействия производственной влаги необходимо оцинковать слоем 0,18мм в соответствии со СНИП II-28-73.*

На верхней грани балки несмываемой краской поставить знак ⟨В⟩ -„верх."

Привязан						ТП 902-2-411.86		-КЖИ.ТТ
				Рук.бриг.	Еленик	12.84	Технические требования.	Стадия: Р; Лист: 1; Листов: 2
				Гл.спец.	Миллер			
				Нач.отд.	Панченко			
Инв. N				Н.контр.	Руссин			Мосводоканалнийпроект

21350-02 4 Копировал: Формат А3

Подъём, погрузка, выгрузка и хранение балки должны производиться в горизонтальном положении.

Перевозить изделие следует в горизонтальном положении в соответствии с „Руководством по перевозке унифицированных железобетонных изделий и конструкций", ЦНИИОМТП, 1973г.

3 Технические требования к изготовлению арматурных, закладных и соединительных изделий.

Арматурные, соединительные и закладные изделия должны удовлетворять требованиям ГОСТ 10922-75.

Сварку арматуры следует выполнять в соответствии с ГОСТ 14098-68, сварку закладных изделий - в соответствии с ГОСТ 19292-73.

Защита соединительных изделий от коррозии обеспечивается инъектированием цементного раствора при омоноличивании стыков между панелями.

При складировании и транспортировке соединительные изделия должны быть защищены обмазкой цементно-казеиновым клеем.

Закладные детали Мн1...Мн15 для защиты от воздействия производственной влаги необходимо оцинковать слоем 0,18мм в соответствии со СНиП II-28-73*.

Сварные швы не позднее чем через 3дня после сварки должны быть тщательно очищены от шлаковых образований, а в дождливое время высушены и прогреты, затем оцинкованы или защищены протекторным грунтом.

Цинковые покрытия закладных изделий, нарушенные в процессе монтажа конструкций, должны быть восстановлены методом металлизации.

Ручную электродуговую сварку выполнять электродами Э-42 по ГОСТ 9467-75.

Привязан

Инв. №

ТП 902-2-411.86 -КЖИ.ТТ

Лист 2

Формат	Зона	Поз.	Обозначение	Наименование	Кол. на исполн. ТП 902-2-411.86-КЖИ.ПС1а			Примечание
					–	-01	-02	
				Документация				
–			3.903-3	Сборные железобетонные конструкции емкостных сооружений для водоснабжения и канализации	×	×	×	
А3			ТП 902-2-411.86-КЖИ. ТТ	Технические требования	×	×	×	
А3			ТП 902-2-411.86-КЖИ.ПС1аСБ	Сборочный чертеж	×	×	×	
А3			ТП 902-2-411.86-КЖИ. ТБ2	Ведомость расхода стали на дополнительные закладные изделия	×	×	×	
				Сборочные единицы				
–		1	3.900-3 выпуск 4/82 ч.1	Панель стеновая балочная ПС1-42-62	1	1	1	
А4		2	ТП 902-2-411.86-КЖИ.Мн5	Изделие закладное Мн5	1	1	1	
А3		3	-КЖИ.Мн1-03	То же Мн7	1	1	1	
А4		4	-КЖИ.Мн9	" Мн9		4		
–		5	3.901-5	Сальник ду200; е=200		1		
				Марка	ПС1а	ПС1б*	ПС1в	

*Расположение изделия см. узел III на сборочном чертеже ТП 902-2 -КЖИ.ПС1а СБ.

Привязан

Инв. №

Рук. бриг.	Еленик		12.84
Гл. спец.	Миллер		
Нач. отд.	Панченко		
Н. контр.	Русских		

ТП 902-2-411.86 -КЖИ. ПС1а

Панель стеновая (ПС1а; ПС1б; ПС1в)

Стадия	Лист	Листов
Р		1

Мосводоканалниипроект

Рис. 1

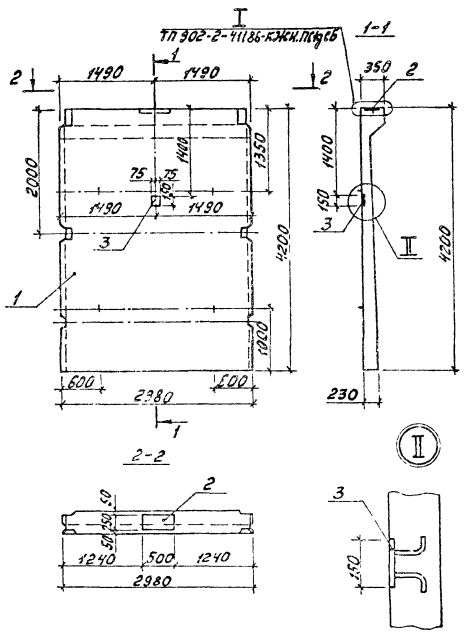

Рис. 2

(Остальное по рис. 1)

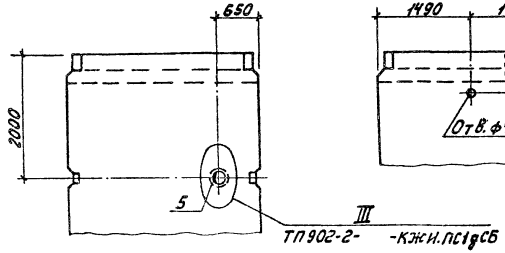

Рис. 3

(Остальное по рис. 1)

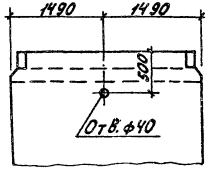

Обозначение	Марка	Рис.
ТП 902-2-411.86-КЖИ.ПС1а	ПС1а	1
-01	ПС1б	2
-02	ПС1в	3

Привязан	Рук. бриг.	Еленик		12.84	ТП 902-2-411.86 -КЖИ. ПС1а СБ
	Гл. спец.	Миллер			Панель стеновая (ПС1а; ПС1б; ПС1в) Сборочный чертеж
	Нач. отд.	Панченко			
	Н. контр.	Руссин			
Инв. N					

Стадия	Масса	Масштаб
Р	6,33	1:50
Лист	Листов 1	

Мосводоканалнилпроект

21350-02 7 Копировал: Формат А3

Формат	Зона	Поз.	Обозначение	Наименование	Кол. на исполн. ТП 902-2-411.86-КЖИ.ПС1g: —	01	Примечание
				Документация.			
-			3.900-3	Сборные железобетонные конструкции емкостных сооружений для водоснабжения и канализации	×	×	
А3			ТП 902-2-411.86-КЖИ.ТТ	Технические требования	×	×	
А3			ТП 902-2-411.86-КЖИ.ПС1gСБ	Сборочный чертеж	×	×	
А3			ТП 902-2-411.86-КЖИ.ТБ2	Ведомость расхода стали на дополнительные закладные изделия	×	×	
				Сборочные единицы			
-		1	3.900-3 выпуск 4/82 ч.1	Панель стеновая бамочная ПС1-42-Б2	1	1	
А4		2	ТП 902-2-411.86-КЖИ.Мн5	Изделие закладное Мн6	1	1	
А3		3	-КЖИ.Мн1-03	То же Мн7	2	2	
А4		4	-КЖИ.Мн9	" Мн9		4	
А4		5	-КЖИ.Мн14	" Мн14		1	
				Марка	ПС1g	ПС1e	

Привязан

Инв.№

Рук.бриг.	Еленин	
Гл.спец.	Миллер	
Нач.отд.	Панченко	
Н.контр.	Руссин	

ТП 902-2-411.86 -КЖИ.ПС1g

Панель стеновая (ПС1g; ПС1e)

Стадия	Лист	Листов
Р		1

Мосводоканалниипроект

Рис.1

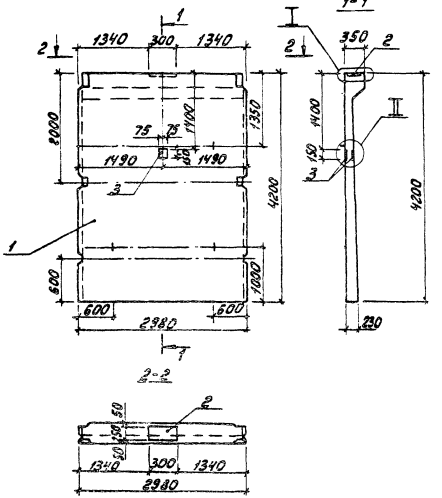

Рис.2

(Остальное по рис.1)

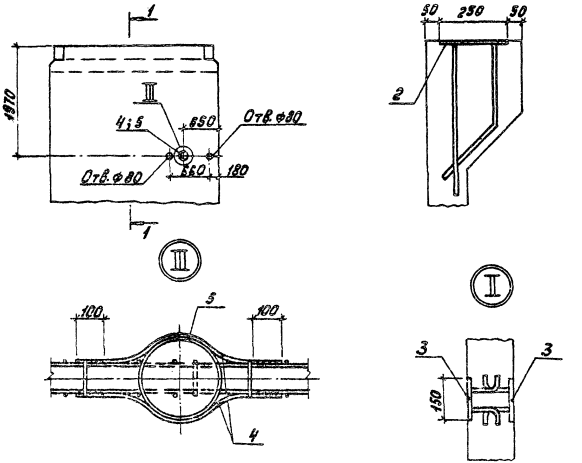

Обозначение	Марка	Рис.
ТП 902-2-411.86 -КЖИ.ПС1д	ПС1д	1
-01	ПС1е	2

Привязан

Инв. N

Рук.брн.	Еленик		12.84
Гл.спец.	Миллер		
Нач.отд.	Панченко		
Н.контр.	Рыжик		

ТП 902-2-411.86 -КЖИ.ПС1д СБ

Панель стеновая (ПС1д; ПС1е)

Сборочный чертеж

Стадия	Масса	Масштаб
Р	6,33	1:50
Лист	Листов 1	

Мосводоканал НИИпроект

21350-02 9

Формат А3

Формат	Зона	Поз.	Обозначение	Наименование	Кол. на исполн ТП 902-2-411.86-КЖИ.ПС2а -/-01/-02	Примечание
				Документация.		
–			3.900-3	Сборные железобетонные конструкции емкостных сооружений для водоснабжения и канализации	× × ×	
А3			ТП 902-2-411.86-КЖИ. ТТ	Технические требования	× × ×	
А3			ТП 902-2-411.86-КЖИ. ПС2а СБ	Сборочный чертеж	× × ×	
А3			ТП 902-2-411.86-КЖИ. ТБ2	Ведомость расхода стали на дополнительные закладные изделия	× × ×	
				Сборочные единицы		
–		1	3.900-3 Выпуск 4/82, часть 1	Панель стеновая балочная ПС1-36-82	1 1 1	
А3		2	ТП 902-2-411.86-КЖИ. Мн1	Изделие закладное Мн1	1 1 1	
А4		3	-КЖИ. Мн5	То же Мн5	1 1 1	
А3		4	-КЖИ. Мн1-04	" Мн8	1 1	
–		5	3.901-5	Сальник ду 50, р=200	2	
				Марка	ПС2а ПС2б ПС2в	

Привязан

Инв. №

Рук. груп.	Еленин	
Гл. спец.	Миллер	
Нач. отд.	Панченко	
Н. контр.	Руссин	

ТП 902-2-411.86 -КЖИ. ПС2а

Панель стеновая (ПС2а; ПС2б; ПС2в)

Стадия	Лист	Листов
Р		1

Мосводоканалниипроект

Копировал:

Формат А3

Рис. 1

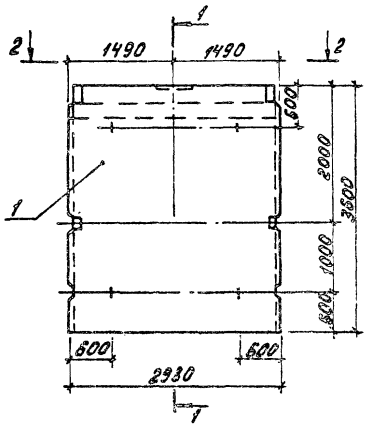

1-1

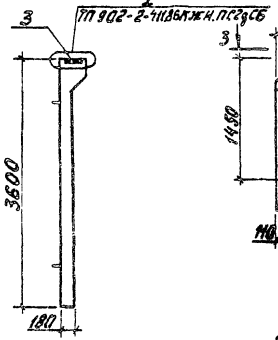

Рис. 2
(Остальное по рис.1)

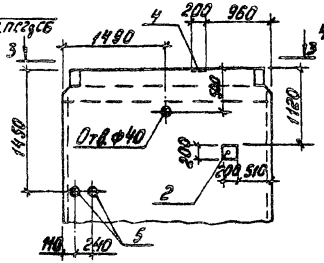

Рис. 3
(Остальное по рис.1)

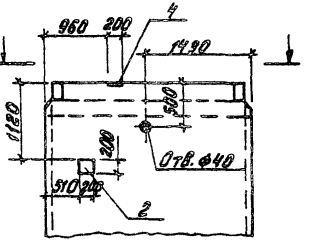

3-3

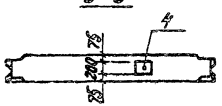

4-4

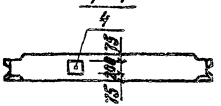

2-2

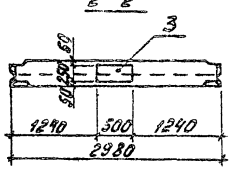

Обозначение	Марка	Рис
ТП 902-2-411.86-КЖИ. ПС2а	ПС2а	1
-01	ПС2б	2
-02	ПС2в	3

Привязан	Рук. брос.	Еленик		12.84	ТП 902-2-411.86 -КЖИ. ПС2а СБ
	Гл. спец.	Миллер			Панель стеновая (ПС2а; ПС2б; ПС2в) Сборочный чертеж
	Нач. отд.	Панченко			Стадия: Р; Масса: 4,83; Масштаб: 1:50
	Н. контр.	Руссин			Лист; Листов 1
Инв. N					Мосводоканал НИИпроект

21350-02 11 Копировал: Формат А3

Формат	Зона	Поз.	Обозначение	Наименование	Кол. на исполн. ТП 902-2-411.86-КЖИ.ПС2д						Примечание
					-	-01					
				Документация.							
-			3.900-3	Сборные железобетонные конструкции емкостных сооружений для водоснабжения и канализации	×	×					
А3			ТП 902-2-411.86-КЖИ.ТТ	Технические требования	×	×					
А3			ТП 902-2-411.86-КЖИ.ПС2д СБ	Сборочный чертеж	×	×					
А3			ТП 902-2-411.86-КЖИ.ТБ2	Ведомость расхода стали на дополнительные закладные изделия	×	×					
				Сборочные единицы							
-		1	3.900-3. Выпуск 4/82, часть 1	Панель стеновая балочная ПС1-36-62	1	1					
А3		2	ТП 902-2-411.86-КЖИ.Мн1	Изделие закладное Мн1		2					
А4		3	-КЖИ.Мн5	То же Мн6	1	1					
А3		4	-КЖИ.Мн1-03	" Мн8		1					

Привязан

Инв. №

Рук. бриг.	Еленик	
Гл. спец.	Мигдер	
Нач. отд.	Панченко	
Н. контр.	Русских	

12.84

ТП 902-2-411.86 -КЖИ.ПС2д

Панель стеновая (ПС2д; ПС2е)

Стадия	Лист	Листов
Р		1

Мосводоканалниипроект

Копировал: Ц

Формат А3

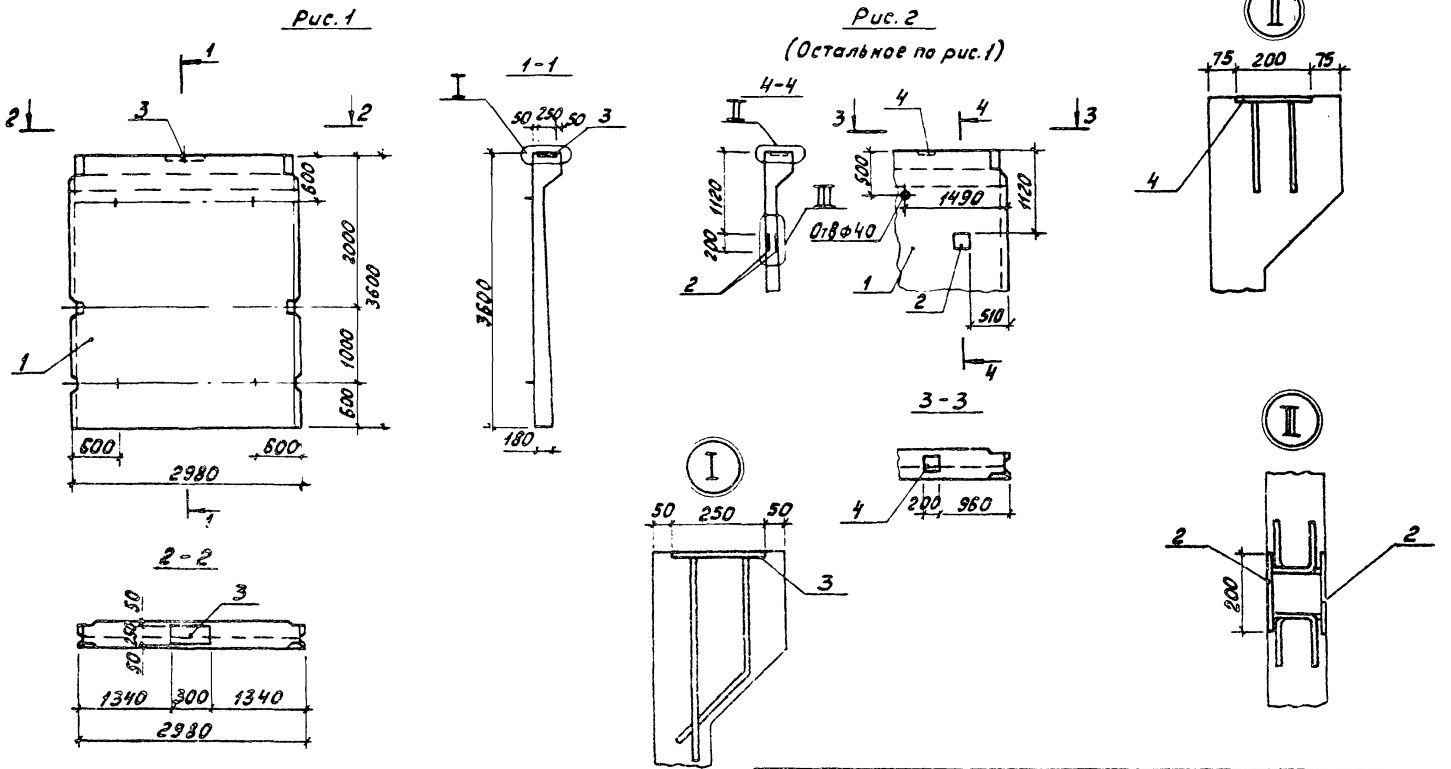

Обозначение	Марка	Рис.
ТП 902-2-411.86-КЖИ.ПС2д	ПС2д	1
-01	ПС2е	2

Привязан

Инв. N

Рук. бриг.	Еленик		
Гл. спец.	Миллер		
Нач. отд.	Панченко		
Н. контр.	Руссин		

ТП 902-2-411.86 -КЖИ.ПС2дСБ

Панель стеновая (ПС2д; ПС2е)
Сборочный чертеж

Стадия	Масса	Масштаб
Р	4,83	1:50

Лист | Листов 1

Мосводоканал НИИпроект

21550-02 13 Копировал: Формат А3

Масса, кг

Марка элемента	Изделия закладные															Всего
	Прокат				Арматура класса									Труба стальная ГОСТ 8732-78		
	Вст3кп2 ГОСТ 19903-74*				AI ГОСТ 5781-82			AII ГОСТ 5781-82			AIII ГОСТ 5781-82					
	δ=8мм	δ=10мм	–	Итого	ф10	–	Итого	ф10	–	Итого	ф12	ф16	–	Итого	ф219×8	Итого	
ПС1а	1,42	9,80		11,22	0,25		0,25	0,56		0,56		5,52		5,52	–	–	17,55
ПС1б	1,42	9,80		11,22	0,25		0,25	0,56		0,56	3,20	5,52		8,72	–	–	20,75
ПС1в	1,42	9,80		11,22	0,25		0,25	0,56		0,56	–	5,52		5,52	–	–	17,55
ПС1д	2,84	5,90		8,74	0,13		0,13	1,12		1,12	–	3,60		3,60	–	–	13,59
ПС1е	2,84	5,90		8,74	0,13		0,13	1,12		1,12	3,20	3,60		6,80	7,00	7,00	23,79
ПС2а	–	9,80		9,80	0,25		0,25	–		–	–	5,52		5,52	–	–	15,57
ПС2б	5,04	9,80		14,84	0,25		0,25	–		–	1,76	5,52		7,28	–	–	22,37
ПС2в	5,04	9,80		14,84	0,25		0,25	–		–	1,76	5,52		7,28	–	–	22,37
ПС2д	–	5,90		5,90	0,13		0,13	–		–	–	3,60		3,60	–	–	9,63
ПС2е	5,04	5,90		10,94	0,13		0,13	–		–	1,76	3,60		5,36	–	–	16,43

Привязан

Инв. №

Гл. спец.	Миллер		
Нач. отд.	Панченко		
Н. контр.	Руссин		

ТП 902-2-411.86 -КЖИ.ТБ2

Ведомость расхода стали на дополнительные закладные изделия.

Стадия	Лист	Листов
Р		1

Мосводоканалпроект

Копировал: [illegible] Формат А3

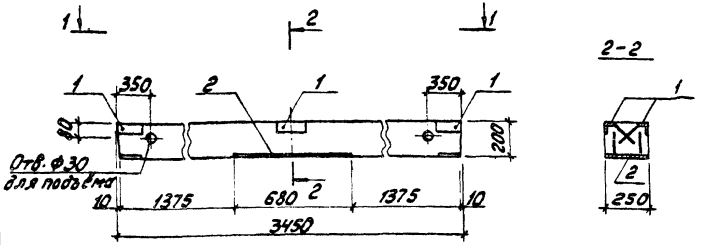

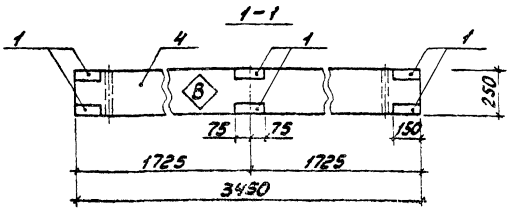

Схема армирования

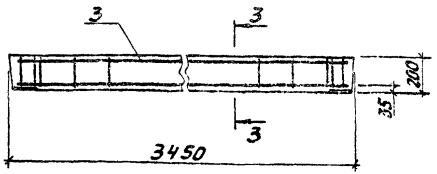

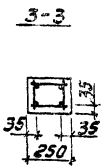

Формат	Зона	Поз.	Обозначение	Наименование	Кол.	Примечание
				Документация.		
А3			ТП 902-2-411.86 -КЖИ-77	Технические требования		
				Сборочные единицы.		
ГОСТ		1	ТП 902-2-411.86-КЖИ.Мн10-02	Изделие закладное Мн13	6	
ГОСТ		2	-КЖИ.Мн12	То же Мн12	1	
А3		3	-КЖИ.КП1	Каркас КП1	1	
				Материалы.		
		4		Бетон М200	0,18 м³	

Ведомость расхода стали на элемент, кг

Марка элемента	Изделия арматурные							Изделия закладные						Всего	Общий расход
	Арматура класса		Прокат марки				Всего	Арматура класса		Прокат марки			Всего		
	AII		Вст3кп2					AIII		Вст3кп2					
	ГОСТ 5781-82		ГОСТ 103-76					ГОСТ 5781-82		ГОСТ 19903-74	ГОСТ 19281-73				
	Ф10	Ф16	Итого	Ф10	Ф12	Итого		Ф10	Ф12	Итого	Ф10-12	Итого			
Б1	14,44	11,50	25,94	4,80	4,80	9,60	35,54	1,80	1,70	3,50	3,20	3,20	6,40	41,94	52,90

На верхней грани балки несмываемой краской поставить знак (В) (верх).

Привязан			ТП 902-2-411.86		-КЖИ.Б1
Инв. №			Балка Б1	Стадия	Масса	Масштаб
Гл. инж.	Еленик			Р	450,0	1:20
Гл. спец.	Мицлер			Лист	Листов 1
Нач. отд.	Пончик			Госстроя СССР Госпромстройпроект
Н. контр.	Рогин			

21350-02 15 Копировал Формат А3

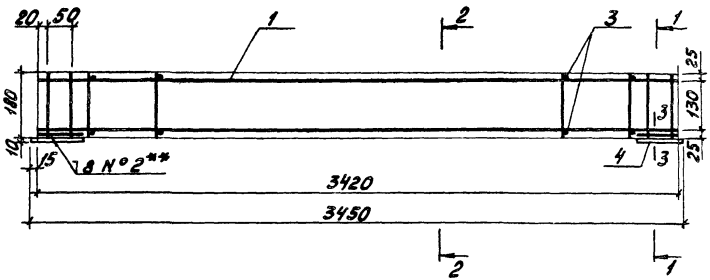

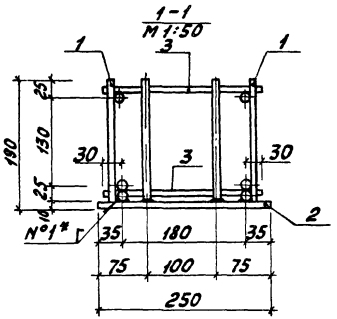

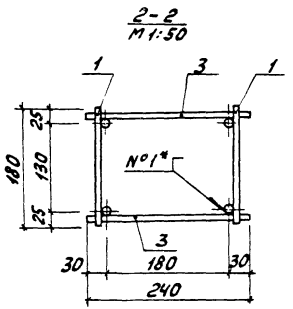

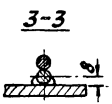

Формат	Зона	Поз.	Обозначение	Наименование	Кол.	Примечание
				Документация.		
А3			ТП 902-2-411 86-КЖИ. ТТ	Технические требования		
				Сборочные единицы.		
А4		1	ТП 902-2-411.86-КЖИ.КП1.К1	Каркас К1	2	
А4		2	ТП 902-2-411 86-КЖИ.КП1.МД1	Изделие закладное МД1	2	
				Детали.		
Б4		3		ф10АII ГОСТ 5781-82 ℓ=240	34	0,15кг

*Объединение плоских каркасов (поз.1) в пространственный следует выполнить с помощью соединительных стержней (поз.3) контактной точечной сваркой при помощи сварочных клещей (сварной шов N1).

**Пластину закладного изделия (поз.2) приварить к нижним продольным стержням (коротышам) плоских каркасов (поз.1) с помощью ручной электродуговой сварки с лицевой и обратной стороны (сварной шов N2), катет 8мм.

Привязан				ТП 902-2-411.86		-КЖИ. КП1
				Каркас КП1	Стадия	Масса	Масштаб
					Р	30,72	-
					Лист	Листов 1
Инв. N					Мосводоканал НИИпроект	

Рук.брат.	Еленик		12.84
Гл.спец.	Миллер		
Нач.отд.	Панченко		
Н.контр.	Руссин		

 Копировал: Формат А3

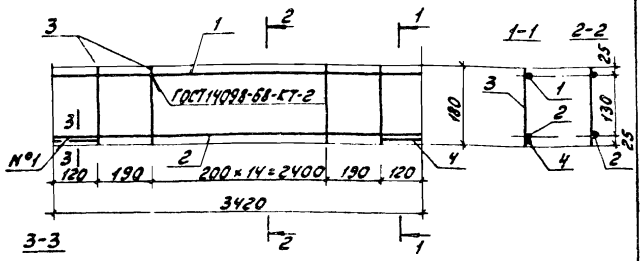

Шов №1 - ручная электродуговая сварка с лицевой и обратной стороны фланговым швом $в_{ш в}$=8мм $в_{ш в}$=100мм

Формат	Зона	Поз.	Обозначение	Наименование	Кол.	Примечание
				Документация.		
А3			ТП 902-2-411.86 -КЖИ.ТТ	Технические требования		
				Детали.		
Б4		1		Ф10 А II ГОСТ 5781-82 ℓ=3420	1	2,15кг
Б4		2		Ф16 А II ГОСТ 5781-82 ℓ=3420	1	5,40кг
Б4		3		Ф10 А II ГОСТ 5781-82 ℓ=180	17	0,12кг
Б4		4		Ф16 А II ГОСТ 5781-82 ℓ=110	2	0,17кг

Привязан

Инв. №

Рук.бриг.	Еленик			12.84
Гл.спец.	Миллер			
Нач.отд.	Панченко			
Н.контр.	Русин			

ТП 902-2-411.86 -КЖИ.КП1. К1

Каркас К1

Стадия	Масса	Масштаб
Р	9,93	-
Лист	Листов 1	

Мосводоканалниипроект

Копировал: Формат А4

Ал.Д

ТП 902-2-411.86

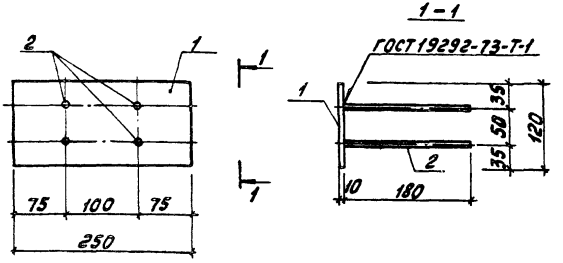

Формат	Зона	Поз.	Обозначение	Наименование	Кол.	Примечание
				Документация.		
А3			ТП 902-2-411.86 -КЖИ.ТТ	Технические требования		
				Детали.		
Б4		1		Полоса $\frac{Б-2\ 10\times120\ ГОСТ\ 103-76}{Вст3кп2-1\ ГОСТ\ 535-79}$		
				ℓ=250	1	2,40кг
Б4		2		Ф10 А II ГОСТ 5781-82 ℓ=180	4	0,12кг

Привязан

Инв. №

Инв.№ подл. | Подпись и дата | Взам.инв.№

Рук.бриг.	Еленик			12.84
Гл.спец.	Миллер			
Нач.отд.	Панченко			
Н.контр.	Русин			

ТП 902-2-411.86 -КЖИ.КП1. М1

Изделие закладное М1

Стадия	Масса	Масштаб
Р	2,88	1:5
Лист	Листов 1	

Мосводоканалниипроект

Копировал: Формат А4

План

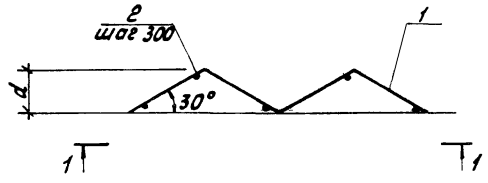

1-1

Развертка

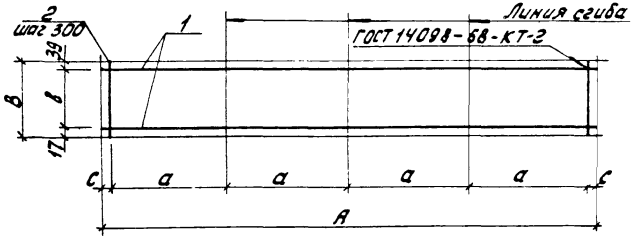

Формат	Зона	Поз.	Обозначение	Наименование	Кол на испол ТП 902-2-411 КЖН КР1 –	-01			Примечание
				Документация					
А3			ТП 902-2-411 86 -КЖН ТТ	Технические требования	X	X			
				Детали					
				Ф16 ГОСТ 5781-82					
Б4		1		ℓ=6000	2				9,50кг
				ℓ=4400		2			7,00кг
Б4		2		ℓ=290	20				0,46кг
				ℓ=230		15			0,37кг

Обозначение	Марка	Размеры, мм A	B	a	в	c	d	Масса, кг
ТП 902-2-411 86 -КЖН КР1	КР1	6000	290	1500	234	150	750	28,20
-01	КР2	4400	230	1100	174	100	550	19,60

Привязан

Инв. №

Нач. брыг	Еленик		11.94
Гл. спец.	Миляев		
Нач. отд.	Панченко		
Н. контр.	Руссин		

ТП 902-2-411 86 -КЖИ. КР1

Каркас (КР1; КР2)

Стадия	Масса	Масштаб
Р	см. табл.	–
Лист	Листов 1	

Мосводоканалпроект

Копировал:

Формат А3

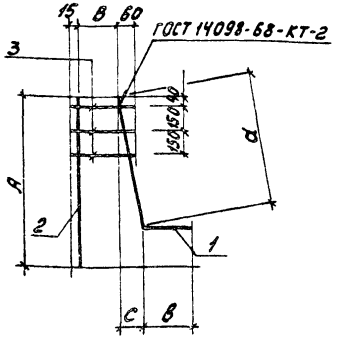

Обозначение	Марка	Размеры, мм A	в	a	в	C	Масса, кг.
ТП 902-2-411.86 -КЖИ.КРЗ	КРЗ	740	223	700	340	55	3,22
-01	КР4	630	125	590	400	45	2,93

Привязан

Инв. N

ТП 902-2-411.86 -КЖИ.КРЗ СБ

Каркас (КРЗ; КР4)

Сборочный чертеж

Стадия	Масса	Масштаб	
Р	См. табл.	-	
Лист	Листов 1		

Мосводоканалниипроект

Рук.брн.	Еремин		12.84
Гл.спец.	Миллер		
Нач.отд.	Панченко		
Н.контр.	Русин		

Копировал:

Формат А4

Инв.N подл. | Подпись и дата | Взам.инв.N

Формат	Зона	Поз.	Обозначение	Наименование	Кол.	Примечание
				Документация.		
А3			ТП 902-2-411.86 -КЖИ.ТТ	Технические требования		
А4			ТП 902-2-411.86 -КЖИ.КРЗСБ	Сборочный чертеж		
				Переменные данные для исполнений.		
				ТП 902-2-411.86-КЖИ.КРЗ		
				Детали.		
Б4		1		ф20 AII ГОСТ 5781-82 ℓ=1040	1	2,56кг
Б4		2		ф8 AI ГОСТ 5781-82 ℓ=740	1	0,30кг
Б4		3		ф8 AI ГОСТ 5781-82 ℓ=300	3	0,12кг
				ТП 902-2-411.86-КЖИ.КРЗ-01		
				Детали.		
Б4		1		ф20 AII ГОСТ 5781-82 ℓ=390	1	2,44кг
Б4		2		ф8 AI ГОСТ 5781-82 ℓ=630	1	0,25кг
Б4		3		ф8 AI ГОСТ 5781-82 ℓ=200	3	0,08кг

Привязан

Инв. N

ТП 902-2-411.86 -КЖИ.КРЗ

Каркас (КРЗ; КР4)

Стадия	Лист	Листов	
Р	1		

Мосводоканалниипроект

Рук.брн.	Еремин		12.84
Гл.спец.	Миллер		
Нач.отд.	Панченко		
Н.контр.	Русин		

Копировал:

Формат А4

Формат	Зона	Поз.	Обозначение	Наименование	Кол. на исполн. ТП 902-2-411.86-КЖИ.Мн1								Примечание
					–	-01	-02	-03	-04				
				Документация.									
А3			ТП 902-2-411.86-КЖИ.ТТ	Технические требования	×	×	×	×	×				
А4			ТП 902-2-411.86-КЖИ.Мн1 СБ	Сборочный чертеж	×	×	×	×	×				
				Детали.									
Б4		1		Лист Б-ПН-О 8×200×200 ГОСТ 19903-74* / Вст3кп2 ГОСТ 14673-79	1				1				2,52кг
Б4				Лист Б-ПН-О 10×320×320 ГОСТ 19903-74* / Вст3кп2 ГОСТ 14673-79		1							7,60кг
Б4				Лист Б-ПН-О 8×150×150 ГОСТ 19903-74* / Вст3кп2 ГОСТ 14673-79			2	1					1,42кг
Б4		2		Ф12АIII ГОСТ 5781-82									
				ℓ=240	4				4				0,22кг
Б4				Ф16АII ГОСТ 5781-82									
				ℓ=300		4							0,48кг
Б4				Ф10АII ГОСТ 5781-82									
				ℓ=144			4						0,10кг
Б4				Ф10АII ГОСТ 5781-82									
				ℓ=220				4					0,14кг
				Марка	Мн1	Мн2	Мн4	Мн7	Мн8				

Привязан

Инв. N

Рук. бриг.	Еленин		12.84
Гл. спец.	Миллер		
Нач. отд.	Панченко		
Н. контр.	Руссин		

ТП 902-2-411.86 -КЖИ.Мн1

Изделие закладное (Мн1; Мн2; Мн4; Мн7, Мн8)

Стадия	Масса	Масштаб
Р		1

Мосводоканал НИИпроект

Копировал: Ц

Формат А3

Рис. 1

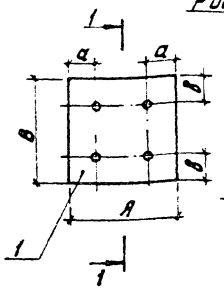

Рис. 2 (ост. по рис. 1)

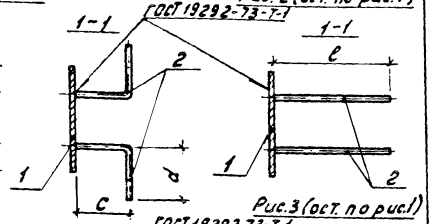

Рис. 3 (ост. по рис. 1)

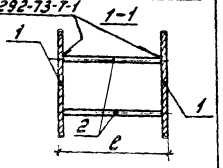

Обозначение	Марка	Рис.	Размеры, мм A	a	B	b	C	d	e	Масса, кг
ТП902-2-411.86-КЖИ.МН1	МН1	1	200	45	200	45	130	110	–	3,40
-01	МН2	1	320	60	320	60	120	180	–	9,60
-02	МН4	3	150	35	150	35	–	–	160	3,24
-03	МН7	1	150	35	150	35	120	100		2,00
-04	МН8	2	200	45	200	45	–	–	240	3,40

Привязан

Инв. N

ТП 902-2-411.86 -КЖИ.МН1СБ

Изделие закладное (МН1; МН2; МН4; МН7; МН8) Сборочный чертеж

Стадия	Масса	Масштаб
Р	см. табл.	–
Лист	Листов 1	

Росводоканалниипроект

Рук. бриг.	Еленик		12.84
Гл. спец.	Миллер		
Нач. отд.	Панченко		
Н. контр.	Русеин		

Копировал: Формат А4

ТП 902-2-411.86 Ал.I

Инв. N подл. | Подпись и дата | Взам. инв. N

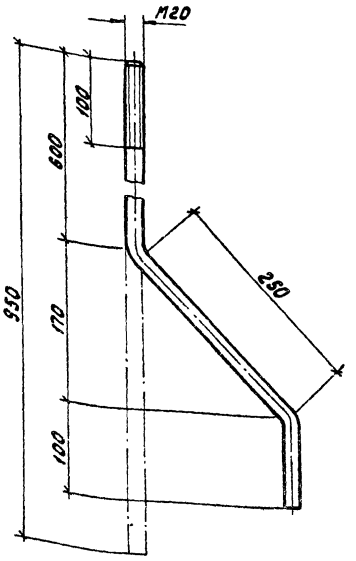

Привязан

Инв. N

ТП 902-2-411.86 -КЖИ.МН3

Изделие закладное МН3

Стадия	Масса	Масштаб
Р	2,30	1:4
Лист	Листов 1	

Круг В-20 ГОСТ 2590-71 ВСт3кп-2-1 ГОСТ 535-79

Росводоканалниипроект

Рук. бриг.	Еленик		12.84
Гл. спец.	Миллер		
Нач. отд.	Панченко		
Н. контр.	Русеин		

21350-02 21

Копировал: Формат А4

Формат	Зона	Поз.	Обозначение	Наименование	Кол.	Примечание
				Документация.		
А3			ТП 902-2-411.86 -КЖИ.ТТ	Технические требования		
А4			ТП 902-2-411.86 -КЖИ.Мн5СБ	Сборочный чертеж		
			Переменные данные для исполнений			
				ТП 902-2-411.86-КЖИ.Мн5		
				Детали.		
Б4		1		Ф16 АIII ГОСТ 5781-82 ℓ=590	3	0,94кг
Б4		2		Ф16 АIII ГОСТ 5781-82 ℓ=560	3	0,90кг
Б4		3		Ф10 АI ГОСТ 5781-82 ℓ=100	4	0,06кг
Б4		4		Лист 10×250×500 ГОСТ 19903-74* / 1-IV-Н-ГОСТ 16523-70*	1	9,80кг
				ТП 902-2-411.86-КЖИ.Мн5-01		
				Детали.		
Б4		1		Ф16 АIII ГОСТ 5781-82 ℓ=590	2	0,94кг
Б4		2		Ф16 АIII ГОСТ 5781-82 ℓ=560	2	0,90кг
Б4		3		Ф10 АI ГОСТ 5781-82 ℓ=100	2	0,06кг
Б4		4		Лист 10×250×300 ГОСТ 19903-74* / 1-IV-Н ГОСТ 16523-70*	1	5,90кг

Привязан

Инв. N

Рук.бриг.	Еленик		12.84
Гл.спец.	Миллер		
Нач.отд.	Панченко		
Н.контр.	Руссин		

ТП 902-2-411.86 -КЖИ.Мн5

Изделие закладное (Мн5; Мн6)

Стадия	Лист	Листов
Р		1

Мосводоканал НИИпроект

Копировал: Ц Формат А4

Ал.II

ТП 902-2-411.86

Рис.1

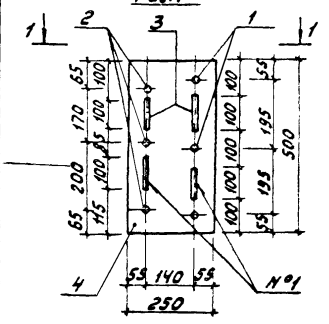

Рис.2

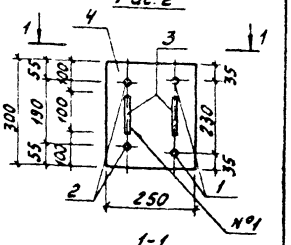

1-1

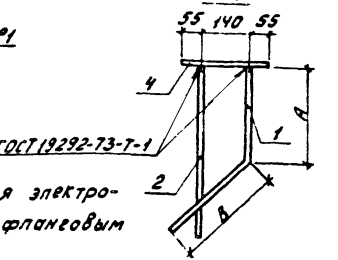

Шов N1 - сварка ручная электродуговая, двусторонним фланговым швов катет 4 мм.

Обозначение	Марка	Рис.	Размеры, мм А	Размеры, мм В	Масса, кг
ТП 902-2-411.86 -КЖИ.Мн5	Мн5	1	280	310	15,57
-01	Мн6	2	300	260	9,63

Привязан

Инв. N

Взам инв. N

Подпись и дата

Инв N подл.

Рук.бриг.	Еленик		12.84
Гл.спец.	Миллер		
Нач.отд.	Панченко		
Н.контр.	Руссин		

ТП 902-2-411.86 -КЖИ.Мн5 СБ

Изделие закладное (Мн5; Мн6) Сборочный чертеж

Стадия	Масса	Масштаб
Р	см. табл.	—

Лист Листов 1

Мосводоканал НИИпроект

21350-02 22 Копировал: Ц Формат А4

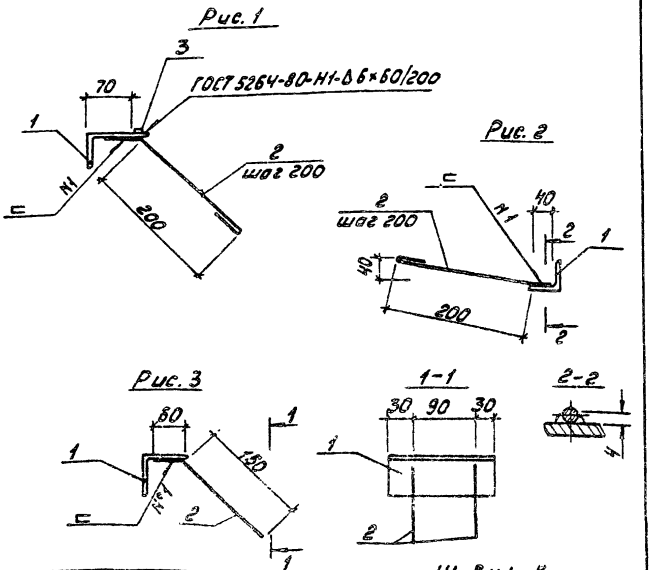

Шов Н1-сварка ручная электродуговая, катет 4 мм.

Обозначение	Марка	Рис.	Масса
ТП 902-2-411.86 -КЖИ.Мн10	Мн10	2	4,10
-01	Мн11	1	8,80
-02	Мн13	3	1,03

Привязан

Инв. N

ТП 902-2-411.86 -КЖИ.Мн10СБ

Изделие закладное (Мн10; Мн11; Мн13) Сборочный чертеж

Стадия	Масса	Масштаб
Р	см. табл.	—

Лист | Листов 1

Мосводоканал НИИпроект

Рук. бриг.	Еленик	
Гл. спец.	Миллер	
Нач. отд.	Панченко	
Н. контр.	Руссин	

Копировал: [signature] Формат А4

Ал. II

ТП 902-2-411.86

Формат	Зона	Поз.	Обозначение	Наименование	Кол.	Примечание
				Документация.		
А3			ТП 902-2-411.86 -КЖИ.ТТ	Технические требования		
А4			ТП 902-2-411.86 -КЖИ.Мн10СБ	Сборочный чертеж		
				Переменные данные для исполнений		
				ТП 902-2-411.86 -КЖИ.Мн10		
				Детали.		
Б4		1		Уголок $\frac{Б\text{-}50\times50\times5\ ГОСТ\ 8509\text{-}72}{ВСт3кп2\text{-}I\ ГОСТ\ 535\text{-}79}$		
				ℓ=1000	1	3,80 кг
Б4		2		Ф6АI ГОСТ 5781-82 ℓ=290	5	0,06 кг
				ТП 902-2-411.86 -КЖИ.Мн10-01		
				Детали		
Б4		1		Уголок $\frac{Б\text{-}90\times90\times6\ ГОСТ\ 8509\text{-}72}{ВСт3кп\text{-}2\text{-}I\ ГОСТ\ 535\text{-}79}$ ℓ=1000	1	8,40 кг
Б4		2		Ф6АI ГОСТ 5781-82 ℓ=320	5	0,08 кг
Б4		3		Квадрат $\frac{В\text{-}10\ ГОСТ\ 2591\text{-}71}{ВСт3кп\text{-}2\text{-}I\ ГОСТ\ 535\text{-}79}$ ℓ=1000	1	0,80 кг
				ТП 902-2-411.86 -КЖИ.Мн10-02		
				Детали.		
Б4		1		Уголок $\frac{Б\text{-}63\times63\times5\ ГОСТ\ 8509\text{-}72}{ВСт3кп\text{-}2\text{-}I\ ГОСТ\ 535\text{-}79}$		
				ℓ=150	1	0,90 кг
Б4		2		Ф10АII ГОСТ 5781-82 ℓ=210	2	0,13 кг

Взам. инв. N

Подпись и дата

Инв. N подл.

Привязан

Инв. N

ТП 902-2-411.86 -КЖИ.Мн10

Изделие закладное (Мн10; Мн11; Мн13)

Стадия	Лист	Листов
Р		1

Мосводоканал НИИпроект

Рук. бриг.	Еленик	
Гл. спец.	Миллер	
Нач. отд.	Панченко	
Н. контр.	Руссин	

21350-02 23

Копировал: [signature] Формат А4

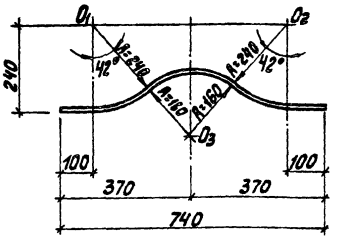

Развертка

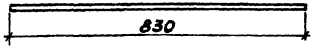

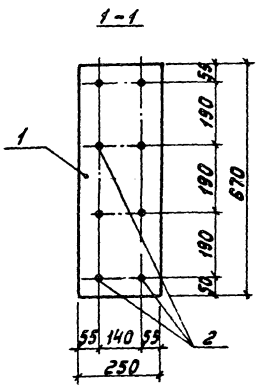

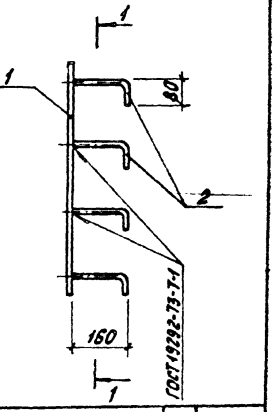

Формат	Зона	Поз.	Обозначение	Наименование	Кол.	Примечание
				Документация		
А3			ТП 902-2-411.86-КЖН.ТТ	Технические требования		
				Детали		
Б4		1		Лист Б-ПН-0 10×250×670 ГОСТ 19903-74* Вст3кп2 ГОСТ 14637-79	1	13,2кг
Б4		2		ф12 AIII ГОСТ 5781-82 ℓ=240	8	0,22кг

Привязан

Инв. №

Инв. № подл. | Подпись и дата | Взам. инв. №

ТП 902-2-411.86 -КЖН. Мн9

Изделие закладное Мн9	Стадия	Масса	Масштаб
	Р	0,80	1:10
	Лист	Листов 1	
ф12 AIII ГОСТ 5781-81	Мосводоканалниипроект		

Рук. брит.	Еленик	10.84
Гл. спец.	Миллер	
Нач. отд.	Панченко	
Н. контр.	Русеин	

Копировал:

Формат А4

ТП 902-2-411.86 -КЖН. Мн12

Изделие закладное Мн12	Стадия	Масса	Масштаб
	Р	15,00	–
	Лист	Листов 1	
	Мосводоканалниипроект		

Рук. брит.	Еленик	12.84
Гл. спец.	Миллер	
Нач. отд.	Панченко	
Н. контр.	Русеин	

Копировал:

Формат А4

Ал. II

ТП 902-2-411.86

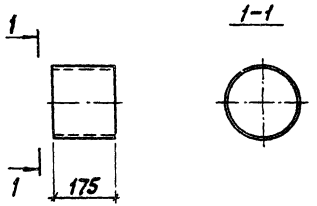

Указания по антикоррозийной обработке смотри технические требования ТП 902-2-411.86 -КЖИ.ТТ.

Привязан			
Инв. н			

				ТП 902-2-411.86 -КЖИ. Мн 14			
				Изделие закладное Мн 14	Стадия	Масса	Масштаб
					Р	7,30	1:10
Рук. Арх.	Еленик		12.84		Лист	Листов 1	
Гл. спец.	Миллер						
Нач. отд.	Панченко						
Н. контр.	Руссин			Труба 219×8×175 ГОСТ 8732-78 / Бст4сп ГОСТ 8731-74	Мосводоканал НИИпроект		

Взам. инв. N

Подпись и дата

Инв. N подл.

21350-02 25

Копировал: Ц

Формат А4

Рис.1

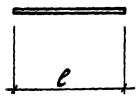

Рис.2

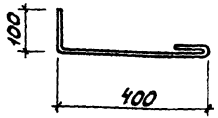

Обозначение	Марка	Рис.	Длина ℓ мм	Материал	Масса, кг
ТП 902-2-411.86-КЖИ.МС1	МС1	1	300	ф14 А III ГОСТ 5781-82	0,37
-01	МС2	1	250	ф12 А III ГОСТ 5781-82	0,23
-02	МС4	1	250	ф10 А III ГОСТ 5781-82	0,16
-03	МС5	2	590	ф12 А I ГОСТ 5781-82	0,53

Привязан

Инв. №

Рук. бриг.	Еленик		12.84
Гл. спец.	Миллер		
Нач. отд.	Панченко		
Н. контр.	Русецин		

ТП 902-2-411.86 -КЖИ. МС1

Изделие соединительное (МС1; МС2; МС4; МС5)

Стадия	Масса	Масштаб
Р	см. табл.	—
Лист	Листов 1	

См. табл.

Мособводоканалкиишпроект

Копировал:

Формат А4

Инв. № подл. | Подпись и дата | Взам. инв. №

Рис.1

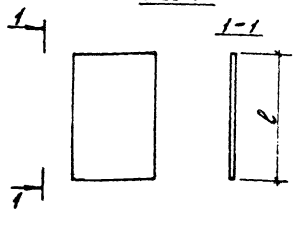

Рис.2

Обозначение	Марка	Рис.	Длина ℓ мм	Материал	Масса, кг
ТП 902-2-411.86-КЖИ.МС6	МС6	1	100	Лист Б-ПН-0,8×400×100 ГОСТ 19903-74* Вст3кп2 ГОСТ 14637-79*	0,63
-01	МС7	2	200	Лист Б-ПН-0,8×400×200 ГОСТ 19903-74* Вст3кп-2 ГОСТ 535-79	1,26
-02	МС8	1	1580	Лист Б-ПН-0,8×300×1580 ГОСТ 19903-74* Вст3кп2 ГОСТ 14637-79*	22,60
-03	МС9	1	400	Лист Б-ПН-0,8×320×400 ГОСТ 19903-74* Вст3кп2 ГОСТ 14637-79*	12,10
-04	МС10	1	330	Лист Б-ПН-0,8×320×330 ГОСТ 19903-74* Вст3кп2 ГОСТ 14637-79*	10,00

Привязан

Инв. №

Рук. бриг.	Еленик		12.84
Гл. спец.	Миллер		
Нач. отд.	Панченко		
Н. контр.	Русецин		

ТП 902-2-411.86 -КЖИ. МС6

Изделие соединительное (МС6... МС10)

Стадия	Масса	Масштаб
Р	см. табл.	—
Лист	Листов 1	

См. табл.

Мособводоканалкиишпроект

Копировал:

Формат А4

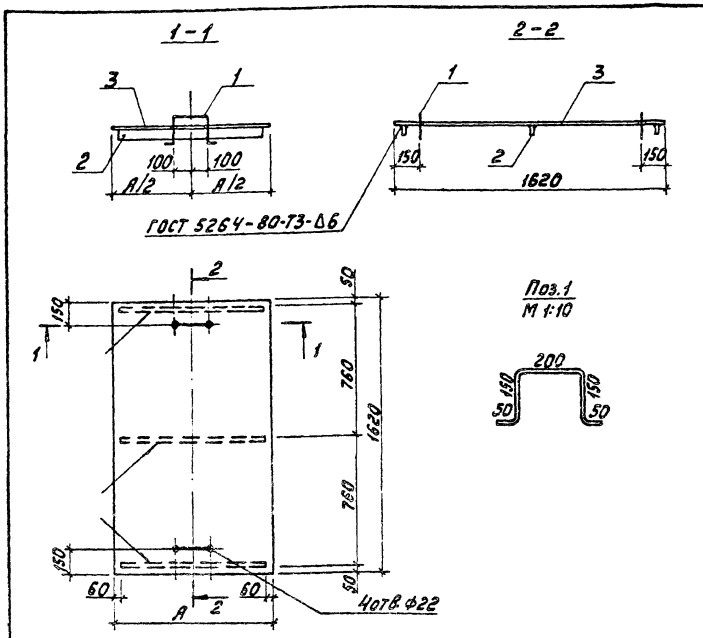

Обозначение	Марки	Размеры, мм		Масса, кг
		А		
ТП 902-2-411.86-КЖИ.Щ1	Щ1	970		113,2
-01	Щ2	605		76,95

Поверхности изделия покрыть густотертой масляной краской темных тонов для наружных работ ГОСТ 8292-75 за два раза по железному сурику на олифе „Оксоль" ГОСТ 8866-76.

Формат	Зона	Поз.	Обозначение	Наименование	Кол.	Примечание
				Детали.		
Б4		1		Ф16АI ГОСТ 5781-82		
				ℓ=600	2	1кг
			Переменные данные	для исполнений		
				ТП 902-2-411.86-КЖИ.Щ1		
				Детали.		
Б4		2		Лист 6×50×850 ГОСТ 19903-74 / ВСт3кп2 ГОСТ 14637-79	3	2,04кг
Б4		3		Лист ромб. К-ПУ-8×970×1620		
				БСт3кп2 ГОСТ 8568-77	1	105кг
				ТП 902-2-411.86-КЖИ.Щ1-01		
				Детали.		
Б4		2		Лист 6×50×485 ГОСТ 19903-74 / ВСт3кп2 ГОСТ 14637-79	3	1,15кг
Б4		3		Лист ромб. К-ПУ-8×605×1620		
				БСт3кп2 ГОСТ 8568-77	1	65,5кг

Привязан

Инв. N

Рук.брит.	Стежко		12.84
Гл.спец.	Миллер		
Нач.отд.	Панченко		
Н.контр.	Руссин		

ТП 902-2-411.86 -КЖИ.Щ1

Щит съемный (Щ1, Щ2)

Стадия	Масса	Масштаб
Р	см. табл.	—
Лист	Листов 1	

Мосводоканал ЖИШпроект

Копировал: Формат А3

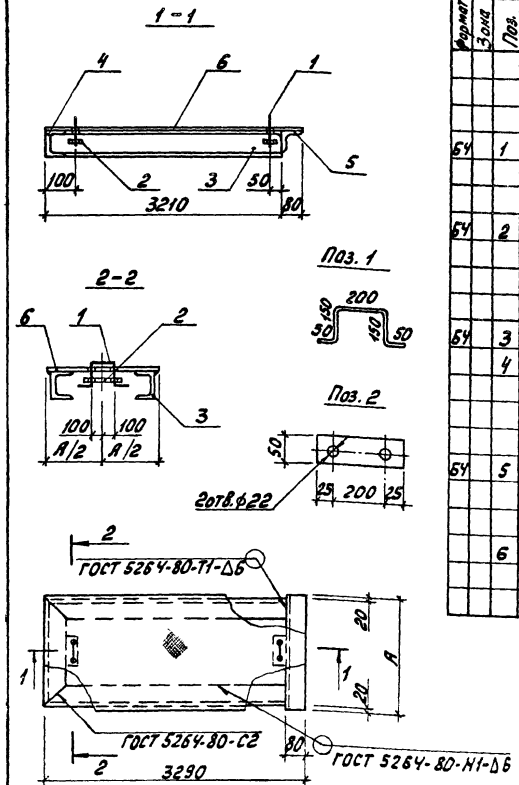

Формат	Зона	Поз.	Обозначение	Наименование	Кол. на исполн. ТП902-2-411.86-КЖИ.ЩЗ									Примечание
					-	01								
				Детали.										
Б4		1		Петля										
				Ф16АI ГОСТ 5781-82										
				ℓ=600	2	2								0,96 кг
Б4		2		Лист 6×50×250 ГОСТ 19903-74 / ВСт3кп2 ГОСТ 14637-79	2	2								0,60 кг
				Швеллер 12 ГОСТ 8240-72 / ВСт3кп2 ГОСТ 535-79										
Б4		3		ℓ=3210	2	2								33,4 кг
		4		ℓ=640	1									6,7 кг
				ℓ=740		1								7,7 кг
				Уголок Б-80×80×6 ГОСТ 8509-72 / ВСт3кп2 ГОСТ 535-79										
Б4		5		ℓ=680	1									5,1 кг
				ℓ=780		1								5,8 кг
				Лист ромб. ГОСТ 8568-77										
		6		К-ПУ-8×680×3290 БСт3кп2	1									150 кг
				К-ПУ-8×780×3290 БСт3кп2		1								172 кг

Поверхности изделия покрыть густотертой масляной краской темных тонов для наружных работ ГОСТ 8292-75 за два раза по железному сурику на олифе „Оксоль" ГОСТ 8866-76.

Привязан			
Инв. N			

Обозначение	Марка	Размеры, мм		Масса, кг
		А		
ТП 902-2-411.86 -КЖИ.ЩЗ	ЩЗ	680		231,8
-01	Щ4	780		255,4

Рук. брц.	Стежко	[signature]	12 84
Гл. спец.	Миллер	[signature]	
Нач. отд.	Панченко	[signature]	
Н. контр.	Руссин	[signature]	

ТП 902-2-411.86 -КЖИ.ЩЗ

Щит съемный (ЩЗ, Щ4)

Стадия	Масса	Масштаб
Р	см. табл.	-
Лист	Листов 1	

Мосводоканал НИИпроект

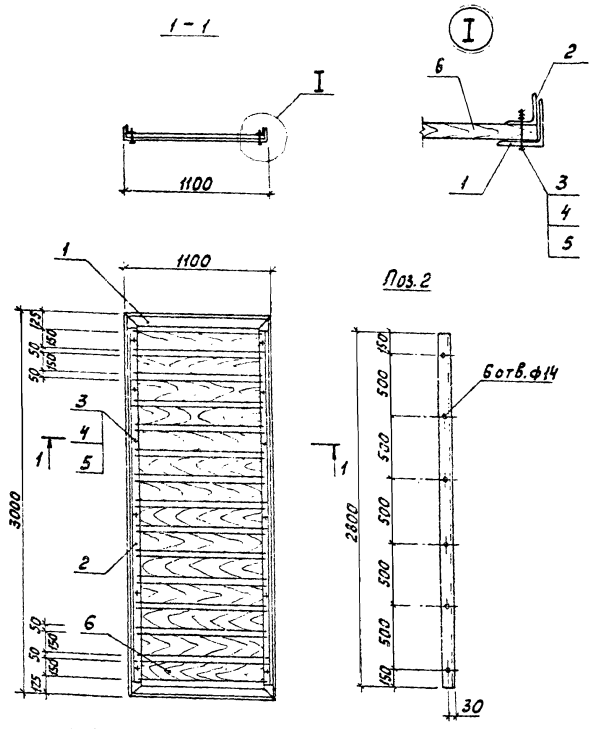

1. Поверхности металлических элементов изделия покрыть эмалью ВЛ-515 ТУ 6-10-1052-75 по грунтовке ВЛ-02 ГОСТ 12707-77.

Формат	Зона	Поз.	Обозначение	Наименование	Кол.	Примечание
				Сборочные единицы.		
А4		1	ТП 902-2-411.86 -КЖН. РП1	Рама перегородки РП1	1	
				Детали.		
Б4		2		Уголок Б-50×50×5 ГОСТ 8509-72 / ВСт3кп2 ГОСТ 535-79	2	10,7 кг
				Стандартные изделия.		
Б4		3		Болт М12×60 ГОСТ 7798-70	12	0,071 кг
Б4		4		Гайка М12 ГОСТ 5915-70	12	0,016 кг
Б4		5		Шайба 12 ГОСТ 11371-78	12	0,007 кг
				Материалы.		
		6		Сосна для досок размером 25×150×1050 ГОСТ 8486-66	0,07	$м^3$

2. Доски перед установкой в раму перегородки подвергнуть пропитке Фенолформальдегидной смолой или минеральными маслами.

Привязан

Инв. N

Рук. бриг.	Стежко		12.84
Гл. спец.	Миллер		
Нач. отд.	Панченко		
Н. контр.	Руссин		

ТП 902-2-411.86 -КЖН. ПЩ1

Перегородка щелевая ПЩ1

Стадия	Масса	Масштаб
Р	114	1:25

Лист | Листов 1

Мосводоканал НИИпроект

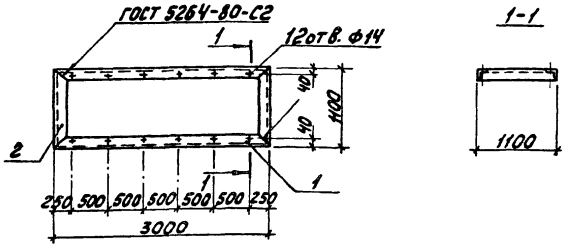

Формат	Зона	Поз.	Обозначение	Наименование	Кол.	Примечание
				Детали		
				Уголок 6-75х75х6 ГОСТ 8509-72 Вст3кп2 ГОСТ 535-79		
БЧ	1			ℓ=3000	2	20,7 кг
БЧ	2			ℓ=1100	2	7,6 кг

Поверхности изделия покрыть эмалью ВЛ-515 ТУ 6-10-1052-75 по грунтовке ВЛ-02 ГОСТ 12707-77.

Привязан

Инв. N

ТП 902-2-411.86 -КЖИ.РП1

Рама перегородки РП1	Стадия	Масса	Масштаб
	Р	56,6	1:50
	Лист	Листов 1	
	Мосводоканалниипроект		

Рук. бри. Стежко 12.84
Гл. спец. Миллер
Нач. отд. Панченко
Н. контр. Руссин

Копировал: Мф Формат А4

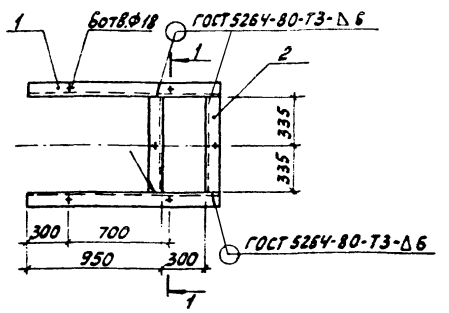

Формат	Зона	Поз.	Обозначение	Наименование	Кол.	Примечание
				Детали.		
				Швеллер 12 ГОСТ 8240-72 Вст3кп2 ГОСТ 535-79		
БЧ	1			ℓ=1310	2	13,65 кг
БЧ	2			ℓ=670	2	7,0 кг

Поверхности изделия покрыть густотертой масляной краской темных тонов для наружных работ ГОСТ 8292-75 за два раза по железному сурику на олифе „Оксоль" ГОСТ 8868-76.

Привязан

Инв. N

Инв. N подл. | Подпись и дата | Взам. инв. N

ТП 902-2-411.86 -КЖИ.Р1

Рама Р1	Стадия	Масса	Масштаб
	Р	41,3	1:25
	Лист	Листов 1	
	Мосводоканалниипроект		

Рук. бри. Стежко 12.84
Гл. спец. Миллер
Нач. отд. Панченко
Н. контр. Руссин

Копировал: Мф Формат А4

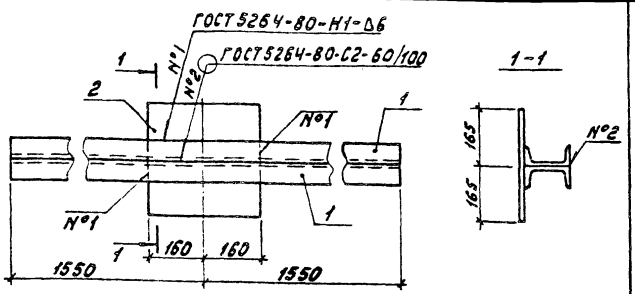

Формат	Зона	Поз.	Обозначение	Наименование	Кол.	Примечание
				Детали.		
Б4		1		Швеллер 12 ГОСТ 8240-72 / ВСт3кп2 ГОСТ 535-79	2	32,3 кг
Б4		2		Лист 12×320×330 ГОСТ 19903-74 / ВСт3кп2 ГОСТ 14637-79	1	10 кг

Поверхности изделия покрыть эмалью ВЛ-515 ТУ6-10-1052-75 по грунтовке ВЛ-02 ГОСТ 12707-77.

Привязан

Инв. N

ТП 902-2-411.86 -КЖИ. Б2

Балка Б2

Стадия	Масса	Масштаб
Р	74,6	1:10

Лист | Листов 1

Мосводоканалнийпроект

Рук. бриг.	Стежко	С. Стеж.	12.84
Гл. спец.	Миллер		
Нач. отд.	Панченко		
Н. контр.	Руссин		

Копировал: Формат А4

gost.e-ecolog.ru

Ал. II

ТП 902-2-411.86

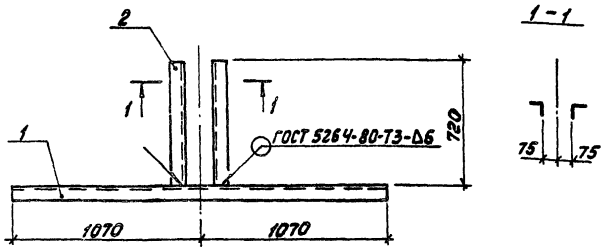

Формат	Зона	Поз.	Обозначение	Наименование	Кол.	Примечание
				Детали.		
				Уголок Б-75×75×6 ГОСТ 8509-72 / ВСт3кп2 ГОСТ 535-79		
Б4		1		ℓ=2140	1	14,8 кг
Б4		2		ℓ=720	2	5 кг

Поверхности изделия покрыть густотертой масляной краской темных тонов для наружных работ ГОСТ 8292-75 за два раза по железному сурику на олифе „Оксоль" ГОСТ 8866-76.

Привязан

Инв. N

Инв. N подл. | Подпись и дата | Взам. инв. N

ТП 902-2-411.86 -КЖИ. Р2

Рама Р2

Стадия	Масса	Масштаб
Р	2,48	1:20

Лист | Листов 1

Мосводоканалнийпроект

Рук. бриг.	Стежко	С. Стеж.	12.84
Гл. спец.	Миллер		
Нач. отд.	Панченко		
Н. контр.	Руссин		

21350-02 (31)

Копировал: Формат А4