ТИПОВОЙ ПРОЕКТ

902-2-409.86

# ОЧИСТНЫЕ СООРУЖЕНИЯ

ЗАМАЗУЧЕННЫХ ДОЖДЕВЫХ СТОЧНЫХ ВОД ДЛЯ УСТАНОВОК МАЗУТОСНАБЖЕНИЯ КОТЕЛЬНЫ ПРОИЗВОДИТЕЛЬНОСТЬЮ 5 л/с

## Альбом III

ЧАСТЬ I

21348-03

ЦЕНА 4-18

gost.e-ecolog.ru

ЦЕНТРАЛЬНЫЙ ИНСТИТУТ ТИПОВОГО ПРОЕКТИРОВАНИЯ
ГОССТРОЯ СССР

Москва, А-445, Смольная ул., 22

Сдано в печать XII 1986 года

Заказ № 15126 Тираж 600 экз

ТИПОВОЙ ПРОЕКТ
902 – 2 – 409.86

# ОЧИСТНЫЕ СООРУЖЕНИЯ ЗАМАЗУЧЕННЫХ ДОЖДЕВЫХ СТОЧНЫХ ВОД ДЛЯ УСТАНОВОК МАЗУТОСНАБЖЕНИЯ КОТЕЛЬНЫХ ПРОИЗВОДИТЕЛЬНОСТЬЮ 5 Л/С

## СОСТАВ ПРОЕКТА:


| | | |
|---|---|---|
| АЛЬБОМ: | I | ТЕХНОЛОГИЧЕСКАЯ, СТРОИТЕЛЬНАЯ, ТЕПЛОТЕХНИЧЕСКАЯ, ЭЛЕКТРОТЕХНИЧЕСКАЯ СХЕМА, ТЕХНОЛОГИЧЕСКИЙ КОНТРОЛЬ |
| АЛЬБОМ: | II | СТРОИТЕЛЬНЫЕ ИЗДЕЛИЯ |
| АЛЬБОМ: | III | НЕСТАНДАРТИЗИРОВАННОЕ ОБОРУДОВАНИЕ. ЧАСТЬ I, ЧАСТЬ II |
| АЛЬБОМ: | IV | ЗАДАНИЕ ЗАВОДУ-ИЗГОТОВИТЕЛЮ |
| АЛЬБОМ: | V | СПЕЦИФИКАЦИИ ОБОРУДОВАНИЯ |
| АЛЬБОМ: | VI | ВЕДОМОСТИ ПОТРЕБНОСТИ В МАТЕРИАЛАХ |
| АЛЬБОМ: | VII | СМЕТЫ |
| АЛЬБОМ: | VIII | ПОКАЗАТЕЛИ ПРИМЕНЕНИЯ НАУЧНО-ТЕХНИЧЕСКИХ ДОСТИЖЕНИЙ В СТРОИТЕЛЬНЫХ РЕШЕНИЯХ ПРОЕКТА |


# АЛЬБОМ III

ЧАСТЬ I


РАЗРАБОТАН
ПРОЕКТНЫМ ИНСТИТУТОМ
„МОСВОДОКАНАЛНИИПРОЕКТ"

ГЛАВНЫЙ ИНЖЕНЕР ИНСТИТУТА СОКОЛИН

ГЛАВНЫЙ ИНЖЕНЕР ПРОЕКТА МАЛИНИНА

РАБОЧАЯ ДОКУМЕНТАЦИЯ
УТВЕРЖДЕНА Главстройпроектом Госстроя СССР
прот №А4-4 от 15.01.86г, ВВЕДЕНА В ДЕЙСТВИЕ
„МОСВОДОКАНАЛНИИПРОЕКТОМ"
ПРИКАЗ N 151 ОТ 01.08. 1986 Г.

Типовой проект 902-2-409.86 Альбом III, ч.I

| Обозначение | Наименование | № стр. |
|---|---|---|
| | Часть I. | |
| | Содержание альбома. | 2,3 |
| 4Х.387.00.000СБ | Устройство скребковое для сбора мазута | 4,5 |
| 4Х.387.00.000 | Устройство скребковое для сбора мазута. Спецификация | 6 |
| 4Х.387.01.000 | Привод. Спецификация | 6 |
| 4Х.387.01.000СБ | Привод | 7,8 |
| 4Х.387.01.100СБ | Стойка | 8 |
| 4Х.387.01.100 | Стойка. Спецификация | 9 |
| 4Х.387.01.110 | Рама. Спецификация | 9 |
| 4Х.387.01.110СБ | Рама | 9 |
| 4Х.387.01.111 | Уголок | 10 |
| 4Х.387.01.112 | Уголок | 10 |
| 4Х.387.01.113 | Уголок | 10 |
| 4Х.387.01.114 | Косынка | 11 |
| 4Х.387.01.101 | Пружина | 11 |
| 4Х.387.01.200 | Стойка. Спецификация | 11 |
| 4Х.387.01.200СБ | Стойка | 11 |
| 4Х.387.01.210СБ | Стойка | 12 |
| 4Х.387.01.210 | Стойка. Спецификация | 12 |
| 4Х.387.01.211 | Скоба | 12 |
| 4Х.387.01.300СБ | Колесо замерное | 13 |
| 4Х.387.01.300 | Колесо замерное. Спецификация | 13 |
| 4Х.387.01.301 | Лента мерная | 13 |
| 4Х.387.01.302 | Диск | 14 |
| 4Х.387.01.400 | Барабан. Спецификация | 14 |
| 4Х.387.01.400СБ | Барабан | 14 |
| 4Х.387.01.401 | Диск | 14 |
| 4Х.387.01.402 | Поводок | 15 |
| 4Х.387.01.001 | Вал | 15 |
| 4Х.387.01.002 | Козырек | 15 |
| 4Х.387.01.003 | Полукольцо | 15 |
| 4Х.387.02.000СБ | Скребок | 16 |
| 4Х.387.02.000 | Скребок. Спецификация | 16 |
| 4Х.387.02.100 | Щит. Спецификация | 16 |
| 4Х.387.02.100СБ | Щит | 17 |
| 4Х.387.02.101 | Труба | 17 |
| 4Х.387.02.102 | Подвеска | 17 |
| 4Х.387.02.103 | Уголок | 18 |
| 4Х.387.02.103-01 | Уголок | 18 |
| 4Х.387.02.200 | Ползун. Спецификация | 18 |
| 4Х.387.02.200СБ | Ползун | 18 |
| 4Х.387.02.201 | Ребро | 18 |
| 4Х.387.02.202 | Основание | 19 |
| 4Х.387.02.203 | Ось | 19 |
| 4Х.387.02.204 | Пластина | 19 |
| 4Х.387.02.300 | Рычаг. Спецификация | 19 |
| 4Х.387.02.300СБ | Рычаг | 20 |
| 4Х.387.02.301 | Пластина | 20 |
| 4Х.387.02.302 | Втулка | 20 |
| 4Х.387.02.303 | Пластина | 20 |
| 4Х.387.02.001 | Колесо храповое | 21 |
| 4Х.387.02.002 | Пружина | 21 |
| 4Х.387.03.000СБ | Блок поддерживающий | 21 |
| 4Х.387.03.000 | Блок поддерживающий. Спецификация | 21 |
| 4Х.387.03.100 | Кронштейн. Спецификация | 22 |
| 4Х.387.03.100СБ | Кронштейн | 22 |
| 4Х.387.03.101 | Основание | 22 |
| 4Х.387.03.102 | Стойка | 22 |
| 4Х.387.03.001 | Ось | 23 |
| 4Х.387.03.002 | Держатель | 23 |
| 4Х.387.03.003 | Ролик | 23 |
| 4Х.387.04.000 | Блок отклоняющий. Спецификация | 24 |
| 4Х.387.04.000СБ | Блок отклоняющий | 24 |
| 4Х.387.04.100 | Кронштейн. Спецификация | 24 |
| 4Х.387.04.100СБ | Кронштейн | 24 |
| 4Х.387.04.101 | Основание | 25 |
| 4Х.387.04.102 | Стойка | 25 |
| 4Х.387.04.103 | Ограничитель | 25 |
| 4Х.387.05.000 | Блок боковой. Спецификация | 25 |
| 4Х.387.05.000СБ | Блок боковой | 26 |
| 4Х.387.05.100 | Кронштейн. Спецификация | 26 |
| 4Х.387.05.100СБ | Кронштейн | 26 |
| 4Х.387.05.101 | Стойка | 26 |
| 4Х.387.06.000 | Талреп. Спецификация | 27 |
| 4Х.387.06.000СБ | Талреп | 27 |
| 4Х.387.06.100 | Стяжка. Спецификация | 27 |
| 4Х.387.06.100СБ | Стяжка | 27 |
| 4Х.387.06.101 | Патрубок | 28 |
| 4Х.387.06.102 | Втулка | 28 |
| 4Х.387.06.102-01 | Втулка | 28 |
| 4Х.387.06.001 | Винт | 28 |
| 4Х.387.06.001-01 | Винт | 28 |
| 4Х.387.07.000 | Упор. Спецификация | 28 |
| 4Х.387.07.000СБ | Упор | 29 |
| 4Х.387.07.001 | Уголок | 29 |
| 4Х.387.07.002 | Планка | 29 |
| 4Х.387.08.000 | Струбцина. Спецификация | 29 |
| 4Х.387.08.000СБ | Струбцина | 30 |
| 4Х.387.08.001 | Планка верхняя | 30 |
| 4Х.387.00.001 | Упор | 30 |
| 4Х.387.00.002 | Кольцо | 30 |
| 4И.551.00.000СБ | Установка фильтров | 31 |
| 4И.551.00.000 | Установка фильтров. Спецификация | 32 |
| 4И.551.01.000 | Каркас. Спецификация | 32 |
| 4И.551.01.000СБ | Каркас | 32 |
| 4И.551.01.001 | Балка продольная | 33 |
| 4И.551.01.002 | Балка поперечная | 33 |
| 4И.551.01.003 | Связка | 33 |
| 4И.551.01.004 | Стойка | 33 |
| 4И.551.01.005 | Шпилька | 34 |
| 4И.551.02.000 | Каркас. Спецификация | 34 |
| 4И.551.02.001 | Балка поперечная | 34 |
| 4И.551.02.002 | Стойка | 34 |
| 4И.551.02.000СБ | Каркас | 35 |
| 4И.551.02.003 | Стойка | 36 |
| 4И.551.03.000 | Фильтр | 36 |
| 4И.551.03.100 | Короб. Спецификация | 36 |
| 4И.551.03.101 | Ручка | 36 |
| 4И.551.03.000СБ | Фильтр | 37 |
| 4И.551.03.100СБ | Короб | 38 |
| 4И.551.03.102 | Прокладка | 39 |
| 4И.551.03.103 | Уголок | 39 |
| 4И.551.03.103-01 | Уголок | 39 |
| 4И.551.03.103-02 | Уголок | 39 |
| 4И.551.03.103-03 | Уголок | 39 |
| 4И.551.03.104 | Прокладка | 39 |
| 4И.551.03.105 | Упор | 39 |
| 4И.551.03.106 | Петля | 40 |
| 4И.551.03.106-01 | Петля | 40 |
| 4И.551.03.107 | Проушина | 40 |
| 4И.551.03.200СБ | Поддон | 40 |
| 4И.551.03.200 | Поддон. Спецификация | 41 |
| 4И.551.03.210 | Обрамление. Спецификация | 41 |
| 4И.551.03.210СБ | Обрамление | 41 |
| 4И.551.03.211 | Уголок | 42 |
| 4И.551.03.220 | Рамка. Спецификация | 42 |
| 4И.551.03.220СБ | Рамка | 42 |

| Изм. | Лист | № докум. | Подп. | Дата |
|---|---|---|---|---|
| Разработ. | | Кулагина | | |
| Пров. | | Куйбышев | | |
| Н. контр. | | Явных | | |

Содержание альбома

| Лит. | Лист | Листов |
|---|---|---|
| | 1 | 2 |

Мосводоканал НИИпроект
Отдел №5

Инв. № подл. | Подп. и дата | Взам. инв. № | Инв. № дубл. | Подп. и дата

Копировал: 21348.03 3 Формат А2

| Обозначение | Наименование | № стр. |
|---|---|---|
| 4И.551.03.221 | Ребро | 43 |
| 4И.551.03.221-01 | Ребро | 43 |
| 4И.551.03.300 | Затвор. Спецификация | 43 |
| 4И.551.03.300 СБ | Затвор | 43 |
| 4И.551.03.301 | Шпингалет | 43 |
| 4И.551.03.302 | Ручка | 44 |
| 4И.551.03.400 | Рамка. Спецификация | 44 |
| 4И.551.03.400 СБ | Рамка | 44 |
| 4И.551.03.410 СБ | Обрамление | 45 |
| 4И.551.03.410 | Обрамление. Спецификация | 45 |
| 4И.551.03.411 | Уголок | 45 |
| 4И.551.03.411-01 | Уголок | 45 |
| 4И.551.03.412 | Петля | 46 |
| 4И.551.03.413 | Ручка | 46 |
| 4И.551.03.420 | Рамка. Спецификация | 46 |
| 4И.551.03.500 | Фиксатор. Спецификация | 46 |
| 4И.551.03.420 СБ | Рамка | 47 |
| 4И.551.03.500 СБ | Фиксатор | 47 |
| 4И.551.03.501 | Ручка | 47 |
| 4И.551.03.502 | Хомутик | 48 |
| 4И.551.00.001 | Стяжка | 48 |
| 95.108.00.000 | Контейнер для отработанной загрузки | |
| | Спецификация | 48 |
| 95.108.00.100 | Бункер. Спецификация | 48 |
| 95.108.00.000 СБ | Контейнер для отработанной загрузки | 49 |
| 95.108.00.100 СБ | Бункер | 50,51 |
| 95.108.00.101 | Угольник | 51 |
| 95.108.00.101-01 | Угольник | 51 |
| 95.108.00.102 | Скоба | 51 |
| 95.108.00.103 | Косынка | 52 |
| 95.108.00.104 | Патрубок | 52 |
| 95.108.00.105 | Обечайка | 52 |
| 95.108.00.106 | Стяжка | 52 |
| 95.108.00.107 | Вкладыш | 53 |
| 95.108.00.200 | Платформа. Спецификация | 53 |
| 95.108.00.200 СБ | Платформа | 53 |
| | Часть II. | |
| 95.108.00.210 СБ | Вилка | 54 |
| 95.108.00.210 | Вилка. Спецификация | 54 |
| 95.108.00.211 | Серьга | 54 |
| 95.108.00.201 | Балка | 55 |
| 95.108.00.300 | Траверса. Спецификация | 55 |
| 95.108.00.300 СБ | Траверса | 55 |
| 95.108.00.301 | Тяга | 56 |
| 95.108.00.302 | Коромысло | 56 |
| 95.108.00.400 | Палец. Спецификация | 56 |
| 95.108.00.400 СБ | Палец | 56 |
| 95.108.00.401 | Палец | 57 |
| 95.108.00.402 | Вставка | 57 |
| 95.108.00.001 | Каток | 57 |
| 95.108.00.002 | Ось | 57 |
| 95.108.00.003 | Ось | 58 |
| 95.108.00.004 | Заглушка | 58 |
| 4И.558.00.000 | Лоток распределительный. Спецификация | 58 |
| 4И.558.00.100 | Корпус. Спецификация | 58 |
| 4И.558.00.000 СБ | Лоток распределительный | 59 |
| 4И.558.00.100 СБ | Корпус | 59 |
| 4И.558.00.101 | Труба | 60 |
| 4И.558.00.102 | Патрубок | 60 |
| 4И.558.00.103 | Патрубок | 60 |
| 95.109.00.000 СБ | Бункер для осадка | 61,62 |
| 95.109.00.000 | Бункер для осадка. Спецификация | 62 |
| 95.109.01.000 СБ | Бункер | 63,64 |
| 95.109.01.000 | Бункер. Спецификация | 65 |
| 95.109.01.001 | Балка | 65 |
| 95.109.01.002 | Днище | 66 |
| 95.109.01.003 | Плита | 66 |
| 95.109.01.004 | Угольник | 66 |
| 95.109.01.004-01 | Угольник | 66 |
| 95.109.01.005 | Ребро | 66 |
| 95.109.01.006 | Ребро | 67 |
| 95.109.01.007 | Ребро | 67 |
| 95.109.01.007-01 | Ребро | 67 |
| 95.109.01.008 | Ребро | 67 |
| 95.109.01.009 | Стенка | 67 |
| 95.109.02.000 | Затвор секторный. Спецификация | 68 |
| 95.109.02.000 СБ | Затвор секторный | 68,69 |
| 95.109.02.100 СБ | Корпус | 70 |
| 95.109.02.100 | Корпус. Спецификация | 70 |
| 95.109.02.101 | Обойма | 70 |
| 95.109.02.102 | Бобышка | 71 |
| 95.109.02.103 | Стенка | 71 |
| 95.109.02.200 СБ | Сектор | 71 |
| 95.109.02.200 | Сектор. Спецификация | 72 |
| 95.109.02.201 | Щека | 72 |
| 95.109.02.202 | Щека | 72 |
| 95.109.02.203 | Дно | 72 |
| 95.109.02.001 | Груз | 73 |
| 95.109.02.002 | Палец | 73 |
| 95.109.02.003 | Пластина | 73 |
| 95.109.02.004 | Пластина | 73 |
| 95.109.02.005 | Прокладка | 74 |
| 95.109.02.006 | Прокладка | 74 |
| 95.109.02.007 | Прокладка | 74 |
| 95.109.02.008 | Рычаг | 74 |
| 4П.404.00.000 СБ | Колонка для управления задвижкой Ду200 | 75 |
| 4П.404.00.000 | Колонка для управления задвижкой Ду200. Спецификация | 76 |
| 4П.404.01.000 | Колонка. Спецификация | 76 |
| 4П.404.01.100 | Корпус колонки. Спецификация | 76 |
| 4П.404.01.000 СБ | Колонка | 77 |
| 4П.404.01.100 СБ | Корпус колонки | 78 |
| 4П.404.01.101 | Стакан | 79 |
| 4П.404.01.102 | Заглушка | 79 |
| 4П.404.01.103 | Бобышка | 79 |
| 4П.404.01.104 | Труба | 79 |
| 4П.404.01.105 | Фланец | 80 |
| 4П.404.02.000 | Муфта Спецификация | 80 |
| 4П.404.02.000 СБ | Муфта | 80 |
| 4П.404.02.001 | Фланец | 81 |
| 4П.404.03.000 | Штанга. Спецификация | 81 |
| 4П.404.03.000 СБ | Штанга | 81 |
| 4П.404.03.001 | Хвостовик | 81 |
| 4П.404.03.002 | Фланец | 82 |
| 4П.404.03.003 | Труба | 82 |
| 4П.404.01.001 | Втулка | 82 |
| 4П.404.01.002 | Шпиндель | 82 |
| 4П.404.01.003 | Указатель открытия | 83 |
| 4П.404.01.004 | Рамка указателя | 83 |
| 4П.404.01.005 | Стрелка | 83 |
| 4П.404.01.006 | Прокладка регулировочная | 83 |
| 4П.404.01.007 | Муфта | 84 |
| 4П.404.01.008 | Втулка | 84 |
| 4П.404.00.001 | Скоба | 84 |
| 4П.404.00.002 | Планка | 84 |
| 9А.579.000 СБ | Контейнер для мазута | 85 |
| 9А.579.000 | Контейнер для мазута Спецификация | 85 |
| 9А.579.100 | Корпус Спецификация | 85 |
| 9А.579.100 СБ | Корпус | 86 |
| 9А.579.101 | Обечайка | 87 |
| 9А.579.102 | Корпус | 87 |
| 9А.579.103 | Патрубок | 87 |
| 9А.579.104 | Скоба | (87) |

4Х.387.00.000 СБ

Типовой проект 902-2-409.86 Альбом III, ч I

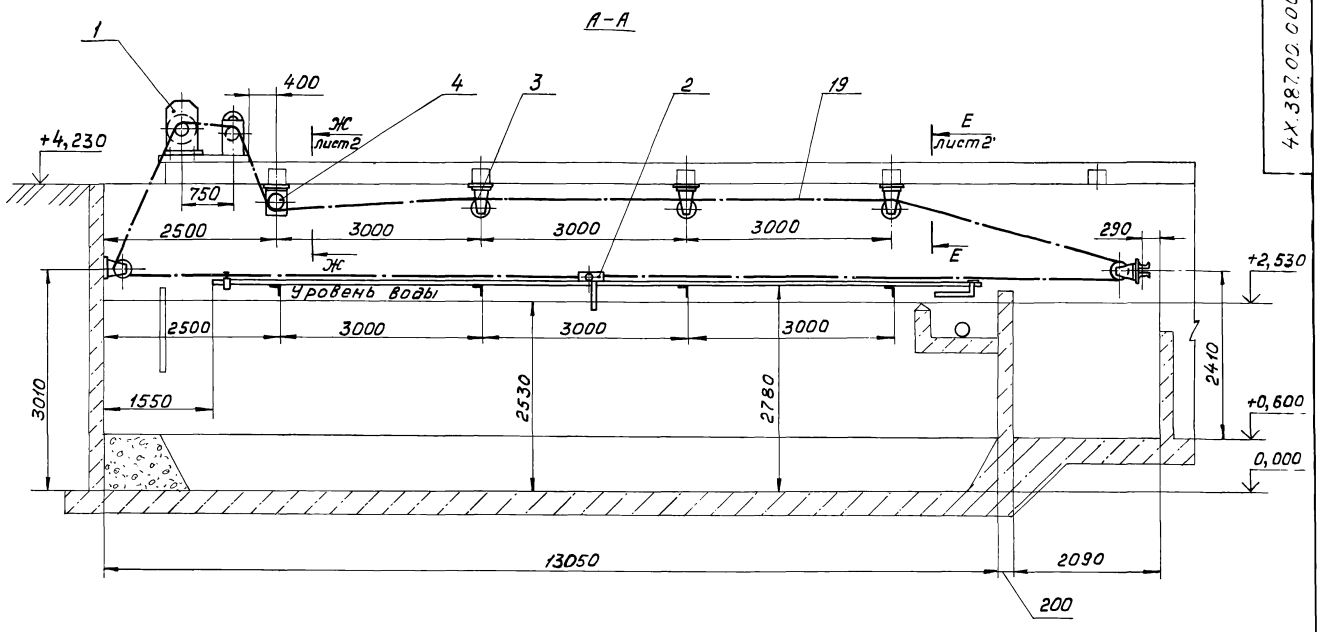


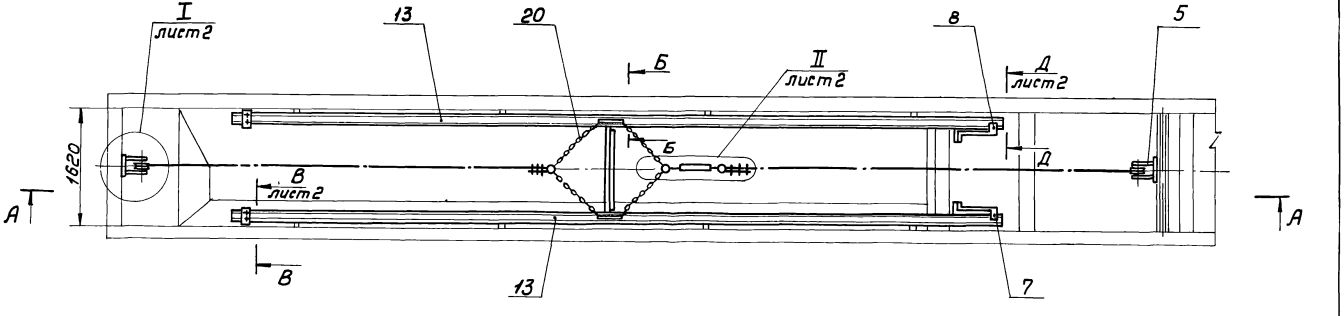


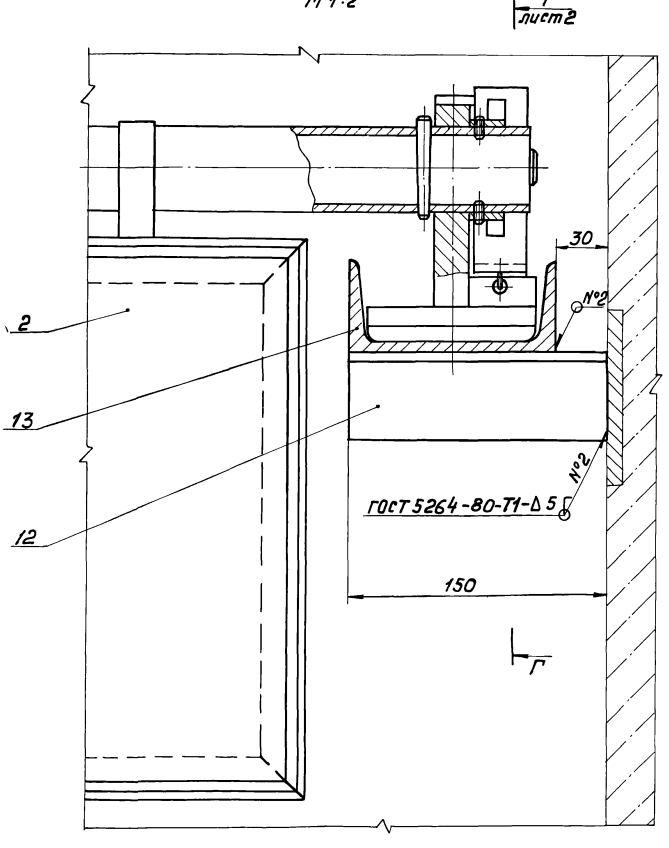


1. Размеры для справок.
2. Блоки тяговых канатов должны быть установлены строго в одной вертикальной плоскости. Изломы и искривления каната недопустимы.
3. Кронштейны блоков должны быть закреплены шпильками с гайками на закладных пластиках, предусмотренных в строительной конструкции. Сверление отверстий с нарезкой резьбы производить при монтаже.
4. После установки и выверки работы тягового устройства кронштейны блоков приварить к закладным деталям.
5. Середина барабана тяговой лебедки и указательного устройства должны быть установлены в одной вертикальной плоскости с блоками.
6. Барабан лебедки обвить тремя-четырьмя витками, а барабан указательного устройства - одним витком каната, см. черт. 4Х.387.01.000 СБ
7. Сверление отверстий в швеллерах строительной части для крепления лебедки производить во время монтажа по отверстиям лебедки.
8. После монтажа лебедки барабан указательного устройства установить так, чтобы начальное положение скребка соответствовало показанию цифры „0."
9. Расстояние между каждым цифровым значением соответствует одному метру передвижению скребка.
10. Упоры поз. 6, 7, 10 устанавливаются по месту при монтаже и отладке всего устройства.
11. Поверхность направляющих поз. 13, по которой перемещаются ползуны скребка, смазать консистентной смазкой УС-2 ГОСТ 1033-79.
12. Несопрягаемые поверхности узлов и деталей окрасить битумным лаком БТ-577 ГОСТ 5631-79.

| Изм. | Лист | № докум. | Подп. | Дата | 4Х.387.00.000 СБ | | | |
|---|---|---|---|---|---|---|---|---|
| Разраб. | | Кулагина | | | Устройство скребковое для сбора мазута | Лит. | Масса | Масштаб |
| Пров. | | Куйбышев | | | Сборочный чертеж | И | 640 | 1:50 |
| | | | | | | Лист 1 | Листов 2 | |
| Н. контр. | | Явных | | | | Мосводоканал НИИпроект | | |
| Утв. | | Куйбышев | | | | Отдел № 5 | | |

Инв. № подл. | Подп. и дата | Взам. инв. № | Инв. № дубл. | Подп. и дата

Копировал Лх 21348 0? 5 Формат А2

Типовой проект 902-2-409.86 Альбом III, часть 1

Е – Е лист 1
М 1:5

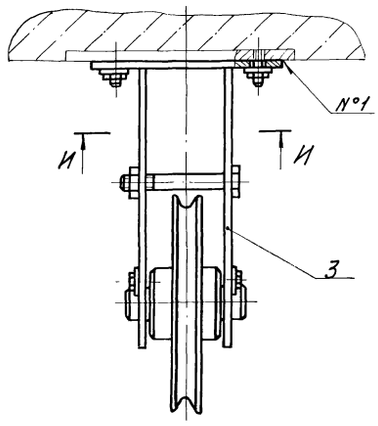


Ж – Ж лист 1
М 1:5

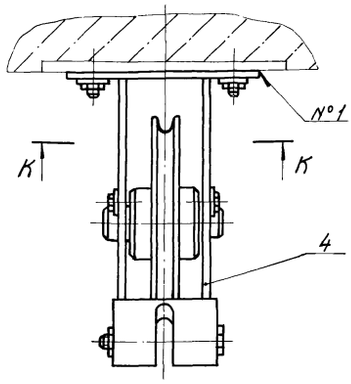


I повернуто лист 1
М 1:5

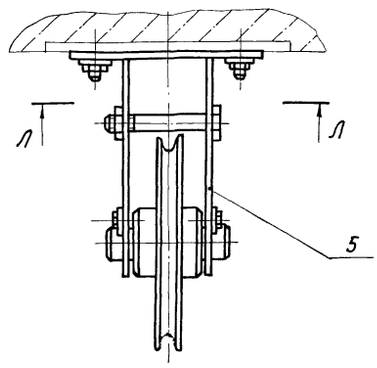


И – И
М 1:5

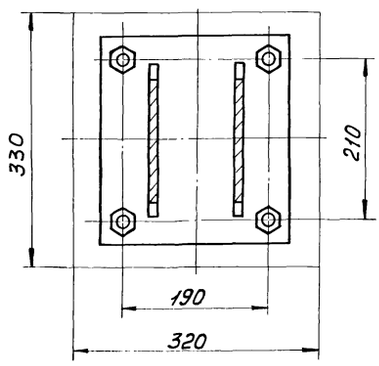


К – К
М 1:5

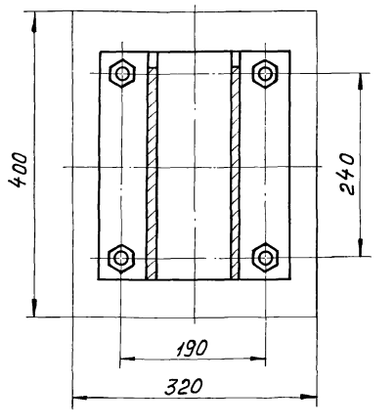


Л – Л
М 1:5

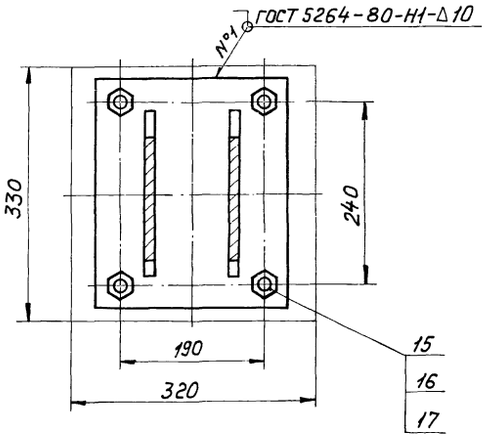


II лист 1
М 1:2

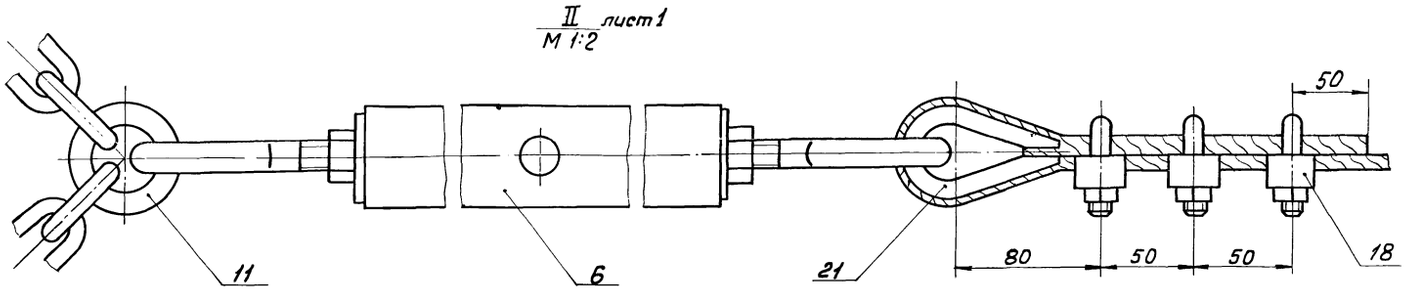


В – В повернуто лист 1
М 1:2

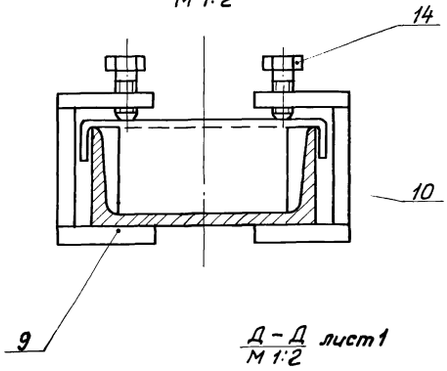


Г – Г лист 1
М 1:2

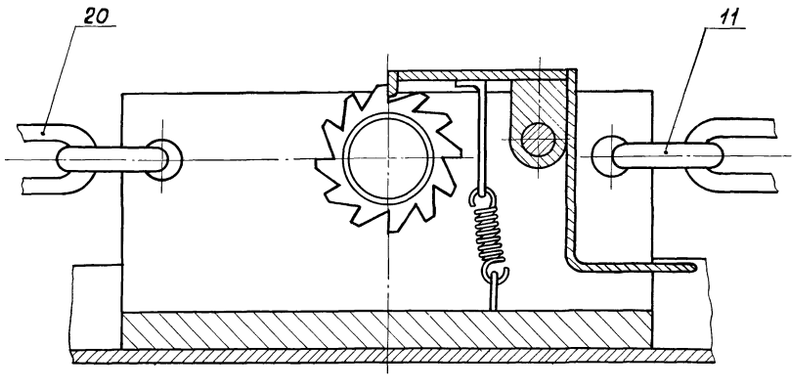


Д – Д лист 1
М 1:2

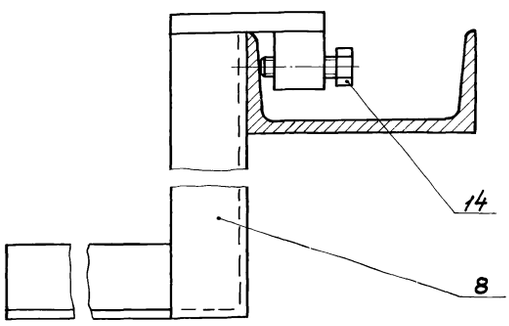

Типовой проект 902-2-409.86 Альбом III, часть I

| Формат | Зона | Поз. | Обозначение | Наименование | Кол. | Примечание |
|---|---|---|---|---|---|---|
| | | | | Документация | | |
| *) | | | 4Х.387.00.000 СБ | Сборочный чертеж | | *) А2; А2 |
| | | | | Сборочные единицы | | |
| А4 | | 1 | 4Х.387.01.000 | Привод | 1 | |
| А4 | | 2 | 4Х.387.02.000 | Скребок | 1 | |
| А4 | | 3 | 4Х.387.03.000 | Блок поддерживающий | 3 | |
| А4 | | 4 | 4Х.387.04.000 | Блок отклоняющий | 1 | |
| А4 | | 5 | 4Х.387.05.000 | Блок боковой | 2 | |
| А4 | | 6 | 4Х.387.06.000 | Талрепа | 1 | |
| А4 | | 7 | 4Х.387.07.000 | Упор | 1 | |
| А4 | | 8 | 4Х.387.07.000-01 | Упор | 1 | |
| А4 | | 9 | 4Х.387.08.000 | Струбцина | 4 | |
| | | | | Детали | | |
| А4 | | 10 | 4Х.387.00.001 | Упор | 2 | |
| А4 | | 11 | 4Х.387.00.002 | Кольцо | 6 | |
| Б4 | | 12 | 4Х.387.00.003 | Опора | | |
| | | | | Уголок Б-50х50х5 ГОСТ 8509-72 / Ст.3сп ГОСТ 535-79 | | |
| | | | | С=1501/4 | 8 | 0,57кг |

Инв.№ подл. | Подп. и дата | Взам. инв.№ | Инв.№ дубл. | Подп. и дата

| Изм. | Лист | № докум. | Подп. | Дата |
|---|---|---|---|---|
| Разраб. | | Кулагина | | |
| Пров. | | Кудышев | | |
| Н.контр. | | Явных | | |

4Х.387.00.000

Устройство скребковое для сбора мазута

| Лит. | Лист | Листов |
|---|---|---|
| А | 1 | 2 |

Мосводоканалниипроект Отдел №5

Формат А4

| Формат | Зона | Поз. | Обозначение | Наименование | Кол. | Примечание |
|---|---|---|---|---|---|---|
| Б4 | | 13 | 4Х.387.00.004 | Направляющая | | |
| | | | | Швеллер 12 ГОСТ 8240-72 / Ст.3сп ГОСТ 535-79 | | |
| | | | | С=11300±20,0 | 2 | 118кг |
| | | | | Стандартные изделия | | |
| | | 14 | | Болт М10х40.58.096 | | |
| | | | | ГОСТ 7798-70 | 8 | |
| | | 15 | | Гайка М12.5.096 | | |
| | | | | ГОСТ 5915-70 | 24 | |
| | | 16 | | Шпилька М12х35.096 | | |
| | | | | ГОСТ 22032-76 | 24 | |
| | | 17 | | Шайба 12.02.096 | | |
| | | | | ГОСТ 11371-78 | 24 | |
| | | 18 | | Зажим ОСТ24.090.51-80 | 6 | |
| | | 19 | | Канат 9,9-Г-1-Л-Н-160 | | |
| | | | | ГОСТ 2688-80 | 30м | |
| | | 20 | | Цепь СН 10х28 | | |
| | | | | ГОСТ 2319-81 | 0,98м | |
| | | 21 | | Коуш 34 ГОСТ 2224-72 | 2 | |

Инв.№ подл. | Подп. и дата | Взам. инв.№ | Инв.№ дубл. | Подп. и дата

| Изм. | Лист | № докум. | Подп. | Дата |
|---|---|---|---|---|

4Х.387.00.000

Лист 2

Формат А4

| Формат | Зона | Поз. | Обозначение | Наименование | Кол. | Примечание |
|---|---|---|---|---|---|---|
| | | | | Документация | | |
| *) | | | 4Х.387.01.000 СБ | Сборочный чертеж | | *) А2; А3 |
| | | | | Сборочные единицы | | |
| А4 | | 1 | 4Х.387.01.100 | Стойка | 1 | |
| А4 | | 2 | 4Х.387.01.200 | Стойка | 1 | |
| А4 | | 3 | 4Х.387.01.300 | Колесо замерное | 1 | |
| А4 | | 4 | 4Х.387.01.400 | Барабан | 1 | |
| | | | | Детали | | |
| А4 | | 5 | 4Х.387.01.001 | Вал | 1 | |
| А4 | | 6 | 4Х.387.01.002 | Козырек | 1 | |
| А4 | | 7 | 4Х.387.01.003 | Полукольцо | 4 | |
| | | | | Стандартные изделия | | |
| | | | | Болты ГОСТ 7798-70 | | |
| | | 8 | | М8х22.58.096 | 8 | |
| | | 9 | | М16х35.58.096 | 4 | |
| | | 10 | | Винт М4х8.58.096 ГОСТ 1477-75 | 4 | |

Инв.№ подл. | Подп. и дата | Взам. инв.№ | Инв.№ дубл. | Подп. и дата

| Изм. | Лист | № докум. | Подп. | Дата |
|---|---|---|---|---|
| Разраб. | | Кулагина | | |
| Пров. | | Кудышев | | |
| Н.контр. | | Явных | | |

4Х.387.01.000

Привод

| Лит. | Лист | Листов |
|---|---|---|
| А | 1 | 2 |

Мосводоканалниипроект Отдел №5

Формат А4

| Формат | Зона | Поз. | Обозначение | Наименование | Кол. | Примечание |
|---|---|---|---|---|---|---|
| | | | | Гайки ГОСТ 5915-70 | | |
| | | 11 | | М8.5.096 | 8 | |
| | | 12 | | М16.5.096 | 4 | |
| | | 13 | | Шайба 16.02 ГОСТ 10906-78 | 4 | |
| | | 14 | | Лебедка ПР-1,25 ГОСТ 7014-74 | 1 | |
| | | 15 | | Корпус 16 ГОСТ 11521-82 | 4 | |
| | | 16 | | Втулка 16 ГОСТ 11525-82 | 4 | |
| | | 17 | | Масленка 1,2 А6 ГОСТ 19853-74 | 4 | |

Инв.№ подл. | Подп. и дата | Взам. инв.№ | Инв.№ дубл. | Подп. и дата

| Изм. | Лист | № докум. | Подп. | Дата |
|---|---|---|---|---|

4Х.387.01.000

Лист 2

Копировал: Ирия 21148 03 Формат А4

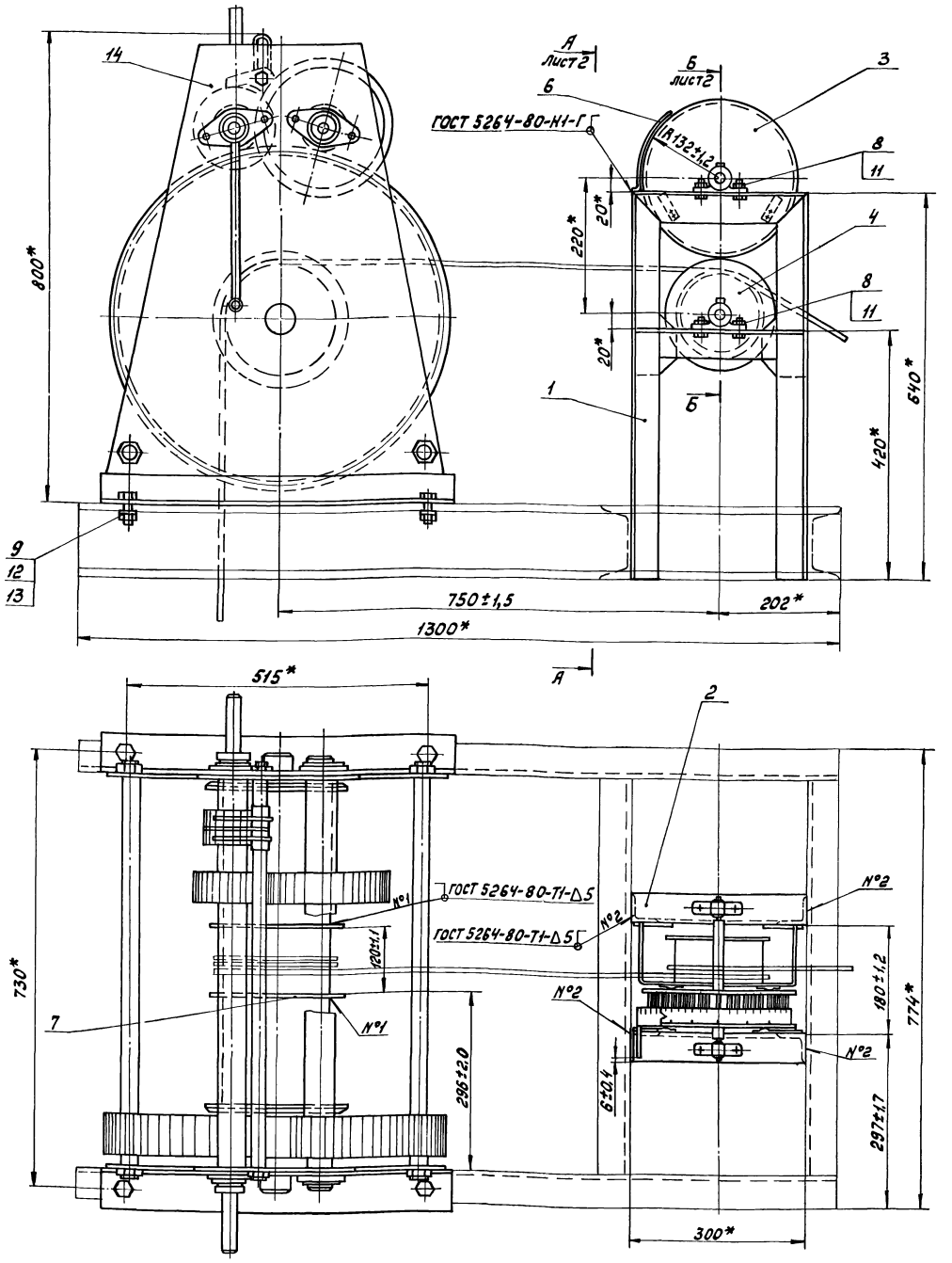


4. Тормозные пружины (черт. 4Х.387.01.101) должны обеспечивать поворот замерного колеса (поз. 3) на одно деление после каждого оборота барабана указательного устройства.

5. В трущиеся поверхности и масленки подшипников заложить универсальную средне-плавковую смазку УС-2 ГОСТ 1033-79.

1.* Размеры для справок.

2. Тяговая лебедка с указательным устройством монтируется на швеллерах, предусмотренных строительной частью проекта.

3. Сверление отверстий в швеллерах для крепления лебедки должно быть произведено во время монтажа по отверстиям рамы лебедки.

| Изм. | Лист | № докум. | Подп. | Дата | 4Х.387.01.000СБ | | | |
|---|---|---|---|---|---|---|---|---|
| Разраб. | | Кулагина | | | Привод | Лит. | Масса | Масштаб |
| Пров. | | Куцышев | | | | И | 185,0 | 1:5 |
| Н. контр. | | Яблых | | | Сборочный чертеж | Лист 1 | Листов 2 | |
| | | | | | | Мосводоканалниипроект Отдел №5 | | |

Инв.№ подл. | Подп. и дата | Взам.инв.№ | Инв.№ дубл. | Подп. и дата

Типовой проект 902-2-403.86 Альбом III, часть I

Инв.№ подл. | Подп. и дата | Взам. инв.№ | Инв.№ дубл. | Подп. и дата

А – А лист 1
М 1:5

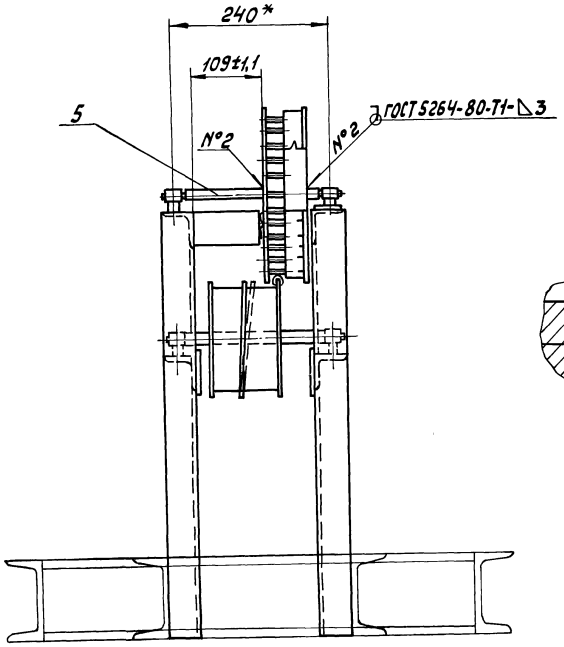


Б – Б лист 1
М 1:1

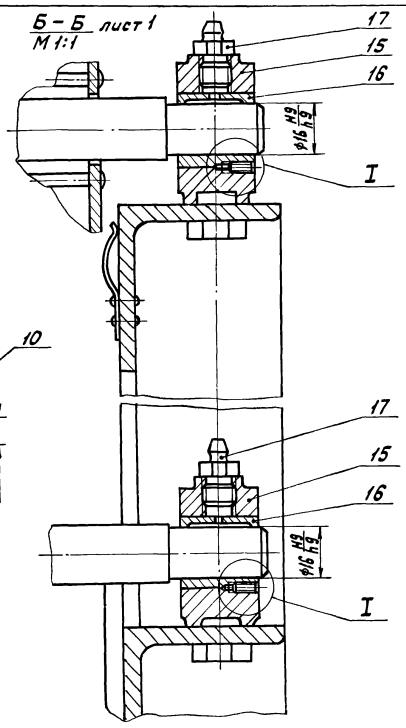


I
М 2:1

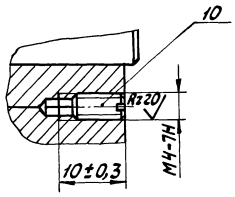


| Изм. | Лист | № докум. | Подп. | Дата | 4Х.387.01.000 СБ | Лист 2 |
|---|---|---|---|---|---|---|

Формат А3



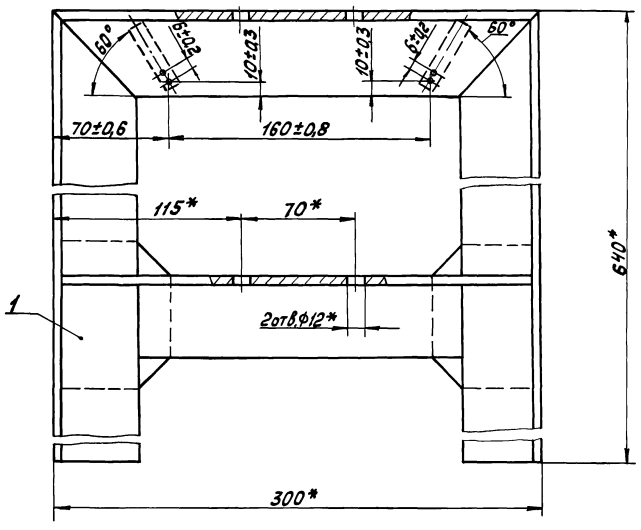


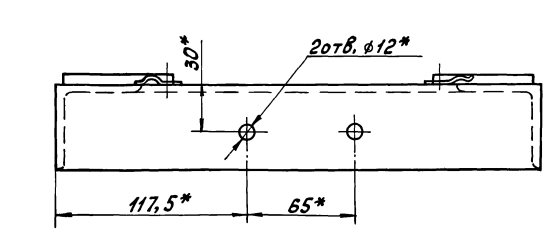


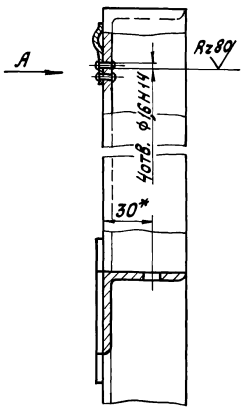


Вид А

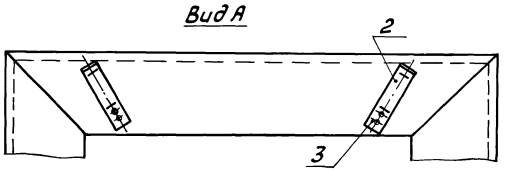


*Размеры для справок.

| Изм. | Лист | № докум. | Подп. | Дата | 4Х.387.01.100 СБ | | | |
|---|---|---|---|---|---|---|---|---|
| Разраб. | | Купагина | | | Стойка | Лит. | Масса | Масштаб |
| Пров. | | Кудышев | | | Сборочный чертеж | Н | 7,8 | 1:2 |
| Н.контр. | | Явных | | | | Лист | Листов 1 | |
| | | | | | | Могводоканалниипроект Отдел №5 | | |

Копировал: [illegible] 21348 03 9 Формат А3

Типовой проект 902-2-409.86 Альбом III, часть 1

| Формат | Зона | Поз. | Обозначение | Наименование | Кол. | Примечание |
|---|---|---|---|---|---|---|
| | | | | Документация. | | |
| А3 | | | 4Х.387.01.100 СБ | Сборочный чертеж | | |
| | | | | Сборочные единицы | | |
| А4 | | 1 | 4Х.387.01.110 | Рама | 1 | |
| | | | | Детали. | | |
| А4 | | 2 | 4Х.387.01.101 | Пружина | 2 | |
| | | | | Стандартные изделия. | | |
| | | 3 | | Заклёпка 1,4х10-01 ГОСТ 10299-80 | 4 | |

Инв.№подл. | Подп. и дата | Взам.инв.№ | Инв.№дубл. | Подп. и дата

| Изм. | Лист | № докум. | Подп. | Дата |
|---|---|---|---|---|
| Разраб. | | Кулагина | | |
| Пров. | | Куйбышев | | |
| Н. контр. | | Явных | | |

4Х.387.01.100

Стойка

| Лит. | Лист | Листов |
|---|---|---|
| И | | 1 |

Мосводоканалниипроект
Отдел №5

Формат А4

| Формат | Зона | Поз. | Обозначение | Наименование | Кол. | Примечание |
|---|---|---|---|---|---|---|
| | | | | Документация | | |
| А3 | | | 4Х.387.01.110 СБ | Сборочный чертеж | | |
| | | | | Детали. | | |
| А4 | | 1 | 4Х.387.01.111 | Уголок | 1 | |
| А4 | | 2 | 4Х.387.01.111-01 | Уголок | 1 | |
| А4 | | 3 | 4Х.387.01.112 | Уголок | 1 | |
| А4 | | 4 | 4Х.387.01.113 | Уголок | 1 | |
| А4 | | 5 | 4Х.387.01.114 | Косынка | 2 | |

Инв.№подл. | Подп. и дата | Взам.инв.№ | Инв.№дубл. | Подп. и дата

| Изм. | Лист | № докум. | Подп. | Дата |
|---|---|---|---|---|
| Разраб. | | Кулагина | | |
| Пров. | | Куйбышев | | |
| Н. контр. | | Явных | | |

4Х.387.01.110

Рама

| Лит. | Лист | Листов |
|---|---|---|
| И | | 1 |

Мосводоканалниипроект
Отдел №5

Формат А4

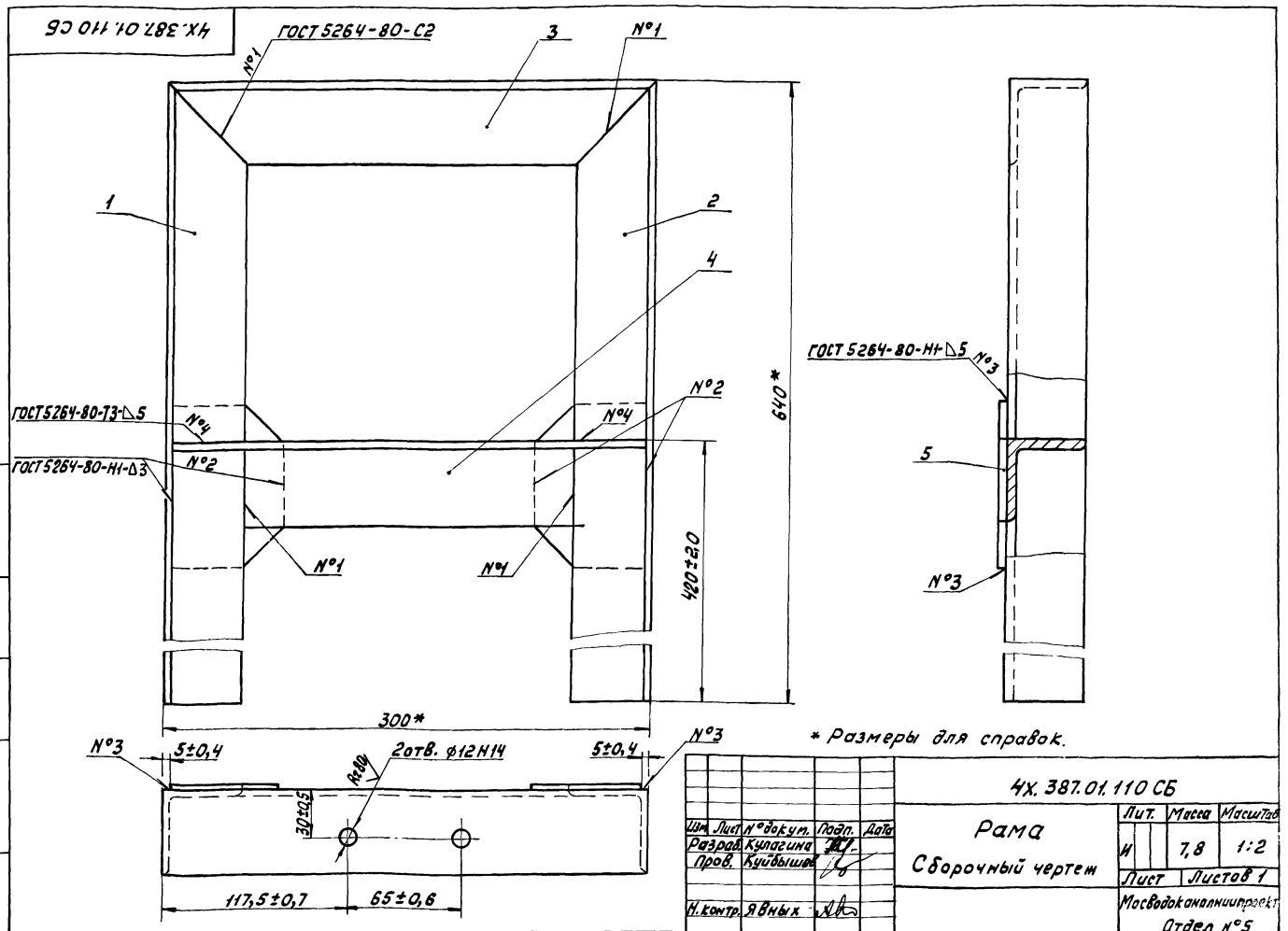


* Размеры для справок.

| Изм. | Лист | № докум. | Подп. | Дата |
|---|---|---|---|---|
| Разраб. | | Кулагина | | |
| Пров. | | Куйбышев | | |
| Н. контр. | | Явных | | |

4Х.387.01.110 СБ

Рама
Сборочный чертеж

| Лит. | Масса | Масштаб |
|---|---|---|
| И | 7,8 | 1:2 |
| Лист | Листов 1 | |

Мосводоканалниипроект
Отдел №5

Копировал: 21348-03 10 Формат А3

4х.387.01.111

4х.387.01.111 – изображено
4и.387.01.111-01 – зеркальное отражение

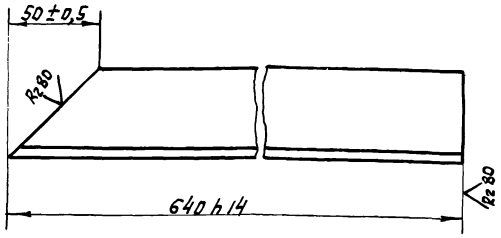


| | | | | | | | | |
|---|---|---|---|---|---|---|---|---|
| Изм. | Лист | № докум. | Подп. | Дата | 4х.387.01.111 | | | |
| Разраб | | Кулагина | | | Уголок | Лит. | Масса | Масштаб |
| Пров | | Куйбышев | | | | И | 2,32 | 1:2 |
| Н.контр | | Явных | | | Уголок Б-50х50х5 ГОСТ 8509-72 / Ст3Сп ГОСТ 535-79 | Лист | Листов 1 | |
| | | | | | | Мосводоканалниипроект Отдел №5 | | |

Формат А4

4х.387.01.112

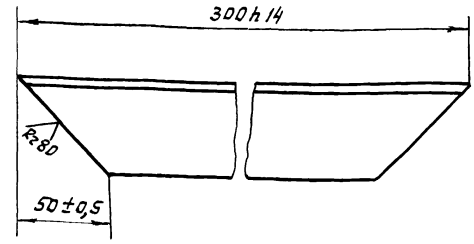


| | | | | | | | | |
|---|---|---|---|---|---|---|---|---|
| Изм. | Лист | № докум. | Подп. | Дата | 4х.387.01.112 | | | |
| Разраб | | Кулагина | | | Уголок | Лит. | Масса | Масштаб |
| Пров | | Куйбышев | | | | И | 0,94 | 1:2 |
| Н.контр | | Явных | | | Уголок Б-50х50х5 ГОСТ 8509-72 / Ст3Сп ГОСТ 535-79 | Лист | Листов 1 | |
| | | | | | | Мосводоканалниипроект Отдел №5 | | |

Формат А4

4х.387.01.113

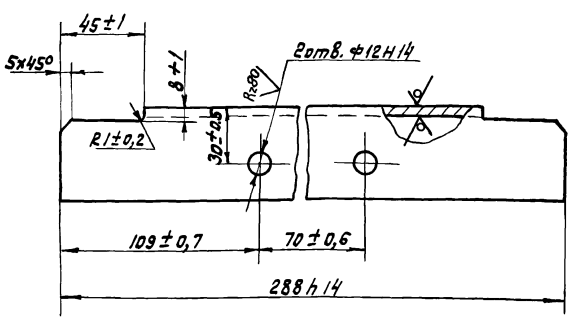


| | | | | | | | | |
|---|---|---|---|---|---|---|---|---|
| Изм. | Лист | № докум. | Подп. | Дата | 4х.387.01.113 | | | |
| Разраб | | Кулагина | | | Уголок | Лит. | Масса | Масштаб |
| Пров | | Куйбышев | | | | И | 1,08 | 1:2 |
| Н.контр | | Явных | | | Уголок Б-50х50х5 ГОСТ 8509-72 / Ст.3Сп ГОСТ 535-79 | Лист | Листов 1 | |
| | | | | | | Мосводоканалниипроект Отдел №5 | | |

4х.387.01.114

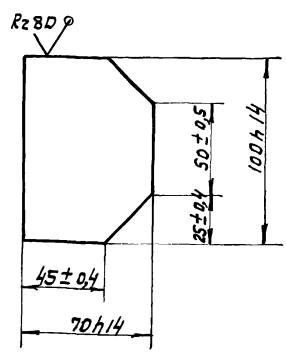


| | | | | | | | | |
|---|---|---|---|---|---|---|---|---|
| Изм. | Лист | № докум. | Подп. | Дата | 4х.387.01.114 | | | |
| Разраб | | Кулагина | | | Косынка | Лит. | Масса | Масштаб |
| Пров | | Куйбышев | | | | И | 0,25 | 1:2 |
| Н.контр | | Явных | | | Лист Б5 ГОСТ 19903-74 / Ст3Сп ГОСТ 14637-79 | Лист | Листов 1 | |
| | | | | | | Мосводоканалниипроект Отдел №5 | | |

4Х.387.01.101

Типовой проект 902-2-403.86 Альбом III, часть

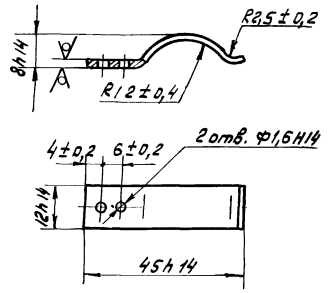


| Изм. | Лист | № докум. | Подп. | Дата | 4Х.387.01.101 | | | |
|---|---|---|---|---|---|---|---|---|
| Разраб. | | Кулагина | | | Пружина | Лит. | Масса | Масштаб |
| Пров. | | Кибышев | | | | И | 0,004 | 1:1 |
| Н. контр. | | Явных | | | Лента 1П-1, 2×12 ГОСТ 21996-76 | Лист | Листов 1 | |
| | | | | | | Мосводоканалниипроект Отдел №5 | | |

Копировал

Формат А4

| Форм. | Зона | Поз. | Обозначение | Наименование | | Примечание |
|---|---|---|---|---|---|---|
| | | | | Документация | | |
| А3 | | | 4Х.387.01.200СБ | Сборочный чертеж | | |
| | | | | Сборочные единицы | | |
| А4 | | 1 | 4Х.387.01.210 | Рама | 1 | |
| | | | | Детали | | |
| А4 | | 2 | 4Х.387.01.101 | Пружина | 2 | |
| | | | | Стандартные изделия | | |
| | | 3 | | Заклёпка 1,4×10-01 ГОСТ 10299-80 | 4 | |

| Изм. | Лист | № докум. | Подп. | Дата | 4Х.387.01.200 | | | |
|---|---|---|---|---|---|---|---|---|
| Разраб. | | Кулагина | | | Стойка | Лит. | Масса | Масштаб |
| Пров. | | Кибышев | | | | И | | |
| Н. контр. | | Явных | | | | Лист | Листов 1 | |
| | | | | | | Мосводоканалниипроект Отдел №5 | | |

Копировал

Формат А4

4Х.387.01.200СБ

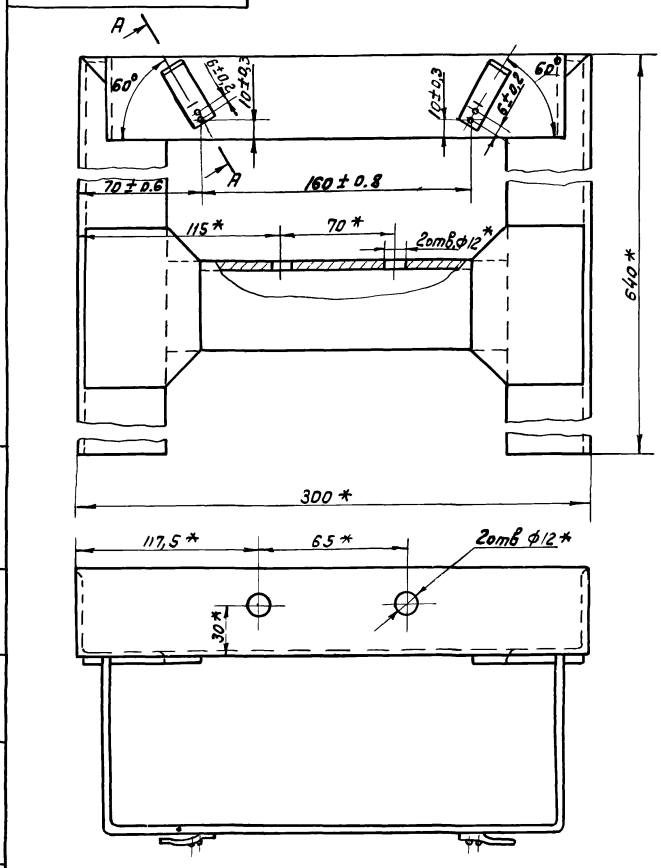


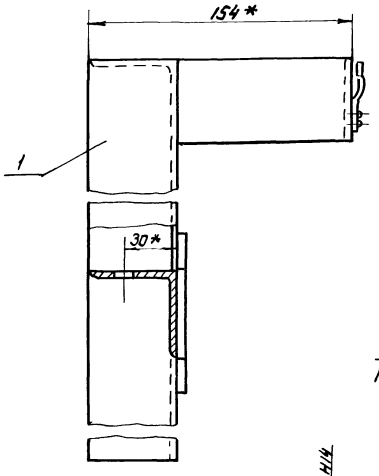


А-А повернуто
М1:1

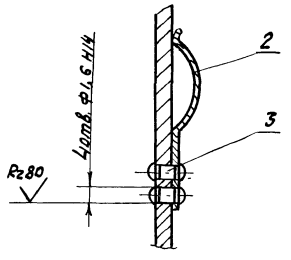


* Размеры для справок

| Изм. | Лист | № докум. | Подп. | Дата | 4Х.387.01.200СБ | | | |
|---|---|---|---|---|---|---|---|---|
| Разраб. | | Кулагина | | | Стойка Сборочный чертеж | Лит. | Масса | Масштаб |
| Пров. | | Кибышев | | | | И | 8,5 | 1:2 |
| Н. контр. | | Явных | | | | Лист | Листов 1 | |
| | | | | | | Мосводоканалниипроект Отдел №5 | | |

Копировал № 21348-03 12 Формат А3

4Х.387.01.210СБ

Типовой проект 902-2-403.86 Альбом III, часть II

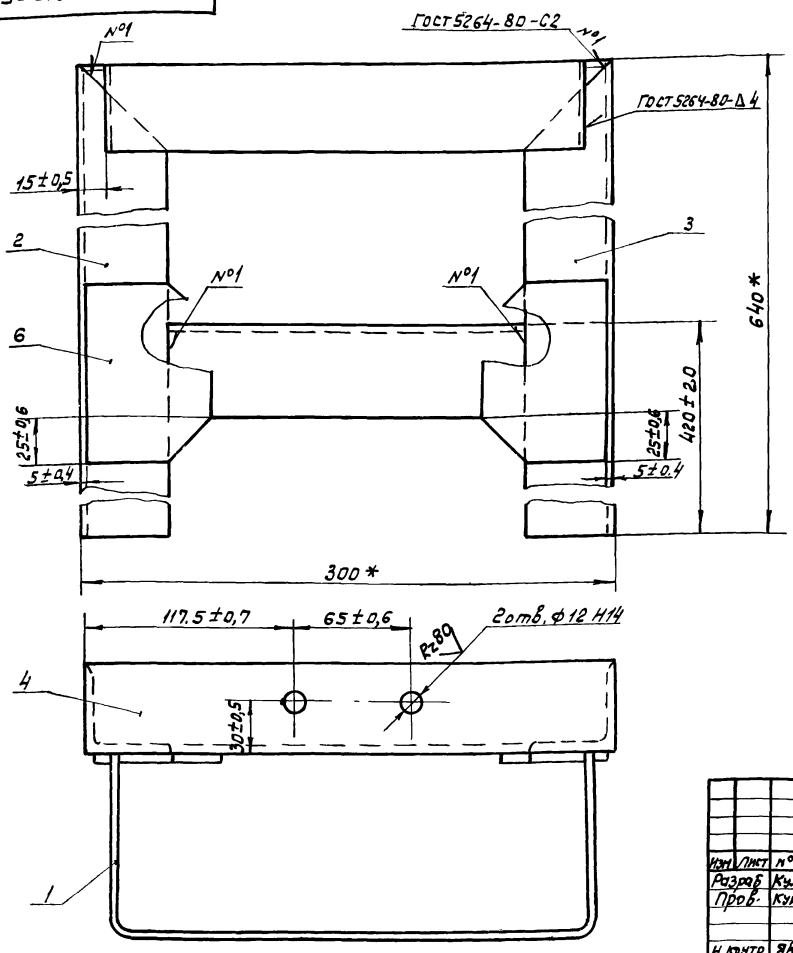


1. * Размеры для справок.
2. Сварку, кроме мест обозначенных особо, произвести по периметру привариания деталей по ГОСТ 5264-80-Т1-Δ4.

| Изм. | Лист | № докум. | Подп. | Дата | 4Х.387.01.210СБ | | | |
|---|---|---|---|---|---|---|---|---|
| Разраб. | | Кулагина | | | Стойка | Лит. | Масса | Масштаб |
| Пров. | | Куйбышев | | | Сборочный чертеж | И | 8,5 | 1:2 |
| Н.контр. | | Явных | | | | Лист | Листов 1 | |
| | | | | | | Росводоканалниипроект Отдел №5 | | |

Формат А3

| Формат | Зона | Поз. | Обозначение | Наименование | Кол. | Примечание |
|---|---|---|---|---|---|---|
| | | | | Документация | | |
| А3 | | | 4Х.387.01.210СБ | Сборочный чертеж | | |
| | | | | Детали | | |
| А4 | | 1 | 4Х.387.01.211 | Скоба | 1 | |
| А4 | | 2 | 4Х.387.01.111 | Уголок | 1 | |
| А4 | | 3 | 4Х.387.01.111-01 | Уголок | 1 | |
| А4 | | 4 | 4Х.387.01.112 | Уголок | 1 | |
| А4 | | 5 | 4Х.387.01.113 | Уголок | 1 | |
| А4 | | 6 | 4Х.387.01.114 | Косынка | 2 | |

| Изм. | Лист | № докум. | Подп. | Дата | 4Х.387.01.210 | | | |
|---|---|---|---|---|---|---|---|---|
| Разраб. | | Кулагина | | | Стойка | Лит. | Лист | Листов 1 |
| Пров. | | Куйбышев | | | | И | | |
| Н.контр. | | Явных | | | | Росводоканалниипроект Отдел №5 | | |

4Х.387.01.211

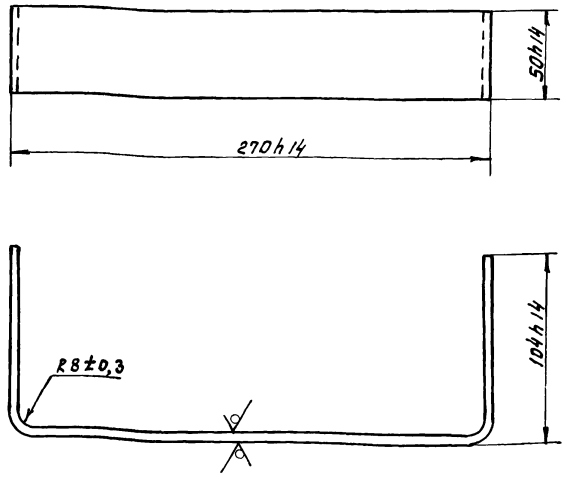


| Изм. | Лист | № докум. | Подп. | Дата | 4Х.387.01.211 | | | |
|---|---|---|---|---|---|---|---|---|
| Разраб. | | Кулагина | | | Скоба | Лит. | Масса | Масштаб |
| Пров. | | Куйбышев | | | | И | 0,7 | 1:2 |
| Н.контр. | | Явных | | | | Лист | Листов 1 | |
| | | | | | | Росводоканалниипроект Отдел №5 | | |

Б4 ГОСТ 19903-74
Лист ВСт.3Сп ГОСТ 14637-79

Копировал 11148 03 13 Формат А4

4Х.387.01.300СБ

Типовой проект 902-2-409.86 Альбом III, часть I

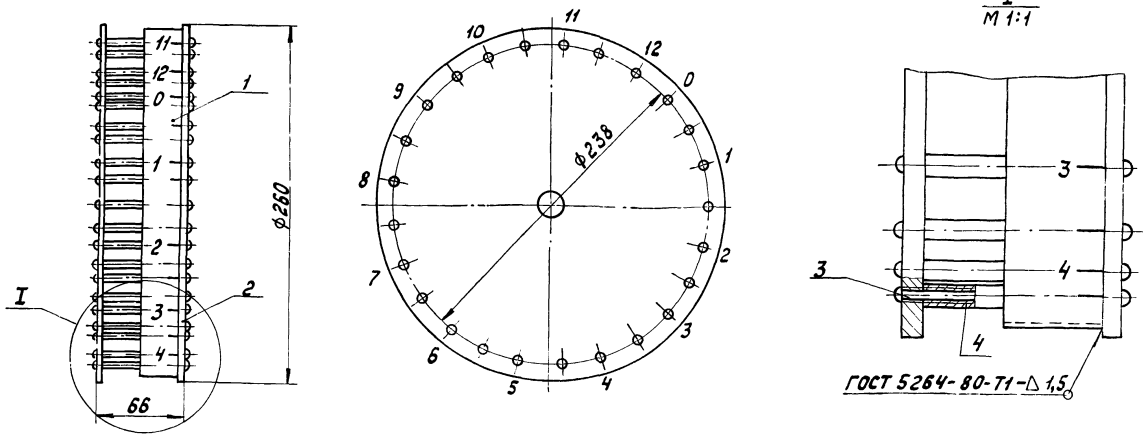


Развертка детали поз. 1

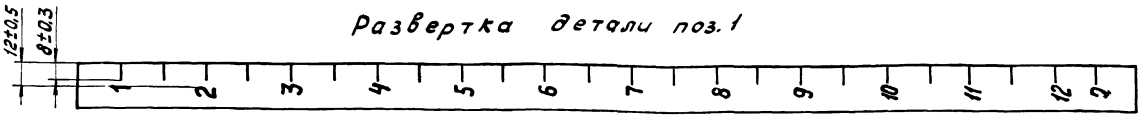


1. Размеры для справок.
2. В собранном виде диски колеса должны быть параллельны между собой.
3. После окончательной сборки колеса мерную ленту (поз. 1) окрасить эмалью МЛ-12-00 ГОСТ 9754-76 по грунту ГФ-021 ГОСТ 25129-82, после чего нанести цифровые значения шрифтом N 14 ГОСТ 2.304-81 эмалью МЛ-12-37 ГОСТ 9754-76.
Риски и цифровые значения должны быть нанесены у спиц колеса как показано на чертеже.
4. Обработка поверхностей реза деталей б ч Rz 160

| Изм. | Лист | № докум. | Подп. | Дата | 4Х.387.01.300СБ | | | |
|---|---|---|---|---|---|---|---|---|
| Разраб. | | Кулагина | | | Колесо замерное Сборочный чертеж | Лит. | Масса | Масштаб |
| Пров. | | Куйбышев | | | | И | 3,2 | 1:2,5 |
| Н. Контр. | | Явных | | | | Лист | Листов 1 | |
| | | | | | | Мосводоканалниипроект Отдел № 5 | | |

Формат А3

| Формат | Зона | Поз. | Обозначение | Наименование | Кол. | Примечание |
|---|---|---|---|---|---|---|
| | | | | Документация. | | |
| А3 | | | 4Х.387.01.300 СБ | Сборочный чертеж | | |
| | | | | Детали. | | |
| А4 | | 1 | 4Х.387.01.301 | Лента мерная | 1 | |
| А4 | | 2 | 4Х.387.01.302 | Диск | 2 | |
| Б4 | | 3 | 4Х.387.01.303 | Ось спицы | | |
| | | | | Круг В3 ГОСТ 2590-71 / ВСт.3сп ГОСТ 535-79 | | |
| | | | | e = 70 h 14 | 25 | 0,004 кг |
| Б4 | | 4 | 4Х.387.01.304 | Трубка спицы | | |
| | | | | Труба 6×1 ГОСТ 8734-78 / В20 ГОСТ 8733-74 | | |
| | | | | e = 60 h 14 | 25 | 0,007 кг |

| Изм. | Лист | № докум. | Подп. | Дата | 4Х.387.01.300 | | | |
|---|---|---|---|---|---|---|---|---|
| Разраб. | | Кулагина | | | Колесо замерное | Лит. | Лист | Листов |
| Пров. | | Куйбышев | | | | И | | 1 |
| Н. Контр. | | Явных | | | | Мосводоканалниипроект Отдел № 5 | | |

Формат А4

4Х.387.01.301

Rz 80 (√)

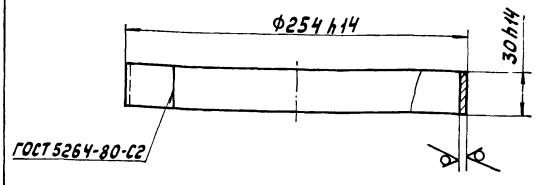


| Изм. | Лист | № докум. | Подп. | Дата | 4Х.387.01.301 | | | |
|---|---|---|---|---|---|---|---|---|
| Разраб. | | Кулагина | | | Лента мерная | Лит. | Масса | Масштаб |
| Пров. | | Куйбышев | | | | И | 0,28 | 1:2,5 |
| Н. Контр. | | Явных | | | | Лист | Листов 1 | |
| | | | | | Лист Б1,5 ГОСТ 19903-74 / ВСт.3сп ГОСТ 16523-70 | Мосводоканалниипроект Отдел № 5 | | |

Копировал: [illegible] 1348 03 14

Формат А4

Инв. № подл. | Подп. и дата | Взам. инв. № | Инв. № дубл. | Подп. и дата

Типовой проект 902-2-409.86 Альбом III, часть

4Х.387.01.302

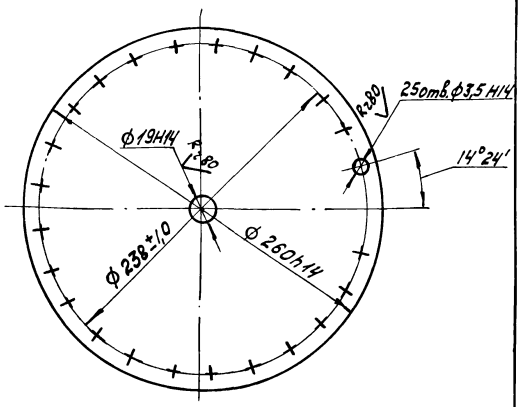


1. 25 отв. ф3,5 сверлить совместно в двух деталях.
2. Предельные отклонения угловых размеров между осями двух любых отверстий ±30'

| Изм. | Лист | № докум. | Подп. | Дата | 4Х.387.01.302 | | | |
|---|---|---|---|---|---|---|---|---|
| Разраб. | | Кулагина | | | Диск | Лит. И | Масса 1,24 | Масштаб 1:2,5 |
| Пров. | | Куйбышев | | | | Лист | Листов 1 | |
| Н.контр. | | Явных | | | Лист Б3,0 ГОСТ 19903-74 / Вст.3Сп ГОСТ 16523-70 | Мосводоканалниипроект Отдел № 5 | | |

Инв. № подл. | Подп. и дата | Взам. инв. № | Инв. № дубл. | Подп. и дата

формат А4

| Формат | Зона | Поз. | Обозначение | Наименование | Кол. | Примечание |
|---|---|---|---|---|---|---|
| | | | | Документация | | |
| А4 | | | 4Х.387.01.400СБ | Сборочный чертеж | | |
| | | | | Детали | | |
| А4 | | 1 | 4Х.387.01.401 | Диск | 2 | |
| А4 | | 2 | 4Х.387.01.402 | Поводок | 1 | |
| Б4 | | 3 | 4Х.387.01.403 | Обечайка | | |
| | | | | Труба 159×4,5 ГОСТ 8732-78 / В20 ГОСТ 8731-74 | | |
| | | | | e = 100h14 | 1 | 1,72кг |
| А4 | | 4 | 4Х.387.01.001 | Вал | 1 | |

| Изм. | Лист | № докум. | Подп. | Дата | 4Х.387.01.400 | | | |
|---|---|---|---|---|---|---|---|---|
| Разраб. | | Кулагина | | | Барабан | Лит. И | Лист | Листов 1 |
| Пров. | | Куйбышев | | | | Мосводоканалниипроект Отдел № 5 | | |
| Н.контр. | | Явных | | | | | | |

Инв. № подл. | Подп. и дата | Взам. инв. № | Инв. № дубл. | Подп. и дата

формат А4

4Х.387.01.400СБ

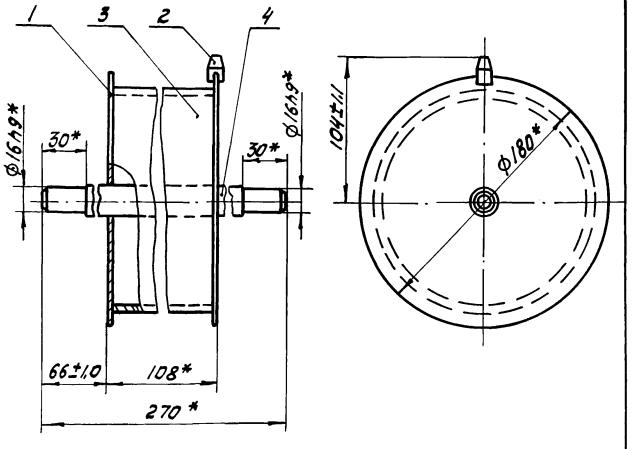


1. * Размеры для справок.
2. Сварку произвести по периметру прилегания деталей по ГОСТ 5264-80-Т1-Δ3.
3. Обработка поверхностей реза деталей Б4 Rz160.

| Изм. | Лист | № докум. | Подп. | Дата | 4Х.387.01.400СБ | | | |
|---|---|---|---|---|---|---|---|---|
| Разраб. | | Кулагина | | | Барабан Сборочный чертеж | Лит. И | Масса 1,82 | Масштаб 1:2,5 |
| Пров. | | Куйбышев | | | | Лист | Листов 1 | |
| Н.контр. | | Явных | | | | Мосводоканалниипроект Отдел № 5 | | |

Инв. № подл. | Подп. и дата | Взам. инв. № | Инв. № дубл. | Подп. и дата

формат А4

4Х.387.01.401

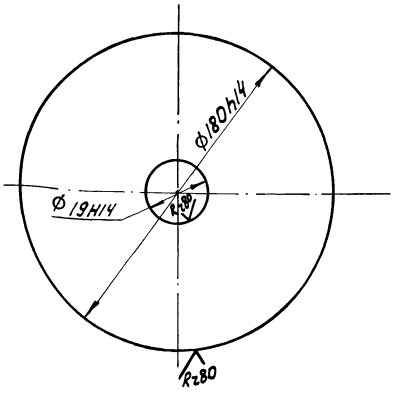


| Изм. | Лист | № докум. | Подп. | Дата | 4Х.387.01.401 | | | |
|---|---|---|---|---|---|---|---|---|
| Разраб. | | Кулагина | | | Диск | Лит. И | Масса 0,79 | Масштаб 1:2 |
| Пров. | | Куйбышев | | | | Лист | Листов 1 | |
| Н.контр. | | Явных | | | Лист Б4 ГОСТ 19903-74 / ВСт3Сп ГОСТ 14637-79 | Мосводоканалниипроект Отдел № 5 | | |

Инв. № подл. | Подп. и дата | Взам. инв. № | Инв. № дубл. | Подп. и дата

21348-03 15

формат А4

Типовой проект 902-2-Ч098 Альбом III, часть I

4х.387.01.402

Rz80

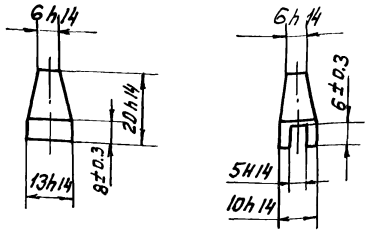


| Изм | Лист | № докум | Подп | Дата | 4х.387.01.402 | | | |
|---|---|---|---|---|---|---|---|---|
| Разраб. | | Кулагина | | | Поводок | Лит. | Масса | Масштаб |
| Пров. | | Куйбышев | | | | И | 0.014 | 1:1 |
| | | | | | | Лист | Листов 1 | |
| Н.контр | | Явных | | | Ст 3 ГОСТ 380-71 | Мосводоканалниипроект Отдел №5 | | |

Формат А4

4х.387.01.001

Rz80 (√)

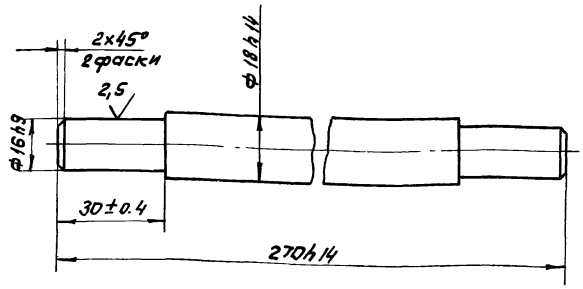


| Изм | Лист | № докум | Подп. | Дата | 4х.387.01.001 | | | |
|---|---|---|---|---|---|---|---|---|
| Разраб. | | Кулагина | | | Вал | Лит. | Масса | Масштаб |
| Пров. | | Куйбышев | | | | И | 0.51 | 1:1 |
| | | | | | | Лист | Листов 1 | |
| Н.контр. | | Явных | | | Круг В18 ГОСТ 2590-71 В Ст.3Сп ГОСТ 535-79 | Мосводоканалниипроект Отдел №5 | | |

Формат А4

4х.387.01.002

Rz80 (√)

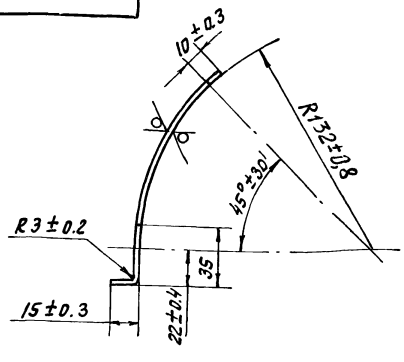


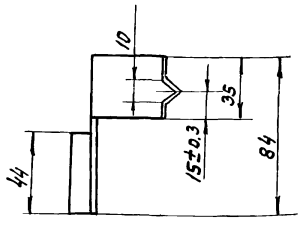


h 14.

| Изм | Лист | № докум | Подп | Дата | 4х.387.01.002 | | | |
|---|---|---|---|---|---|---|---|---|
| Разраб. | | Кулагина | | | Козырёк | Лит. | Масса | Масштаб |
| Пров. | | Куйбышев | | | | И | 0.05 | 1:2 |
| | | | | | | Лист | Листов 1 | |
| Н.контр. | | Явных | | | Лист Б1,5 ГОСТ 19903-74 В Ст.3Сп ГОСТ 16523-70 | Мосводоканалниипроект Отдел №5 | | |

4х.387.01.003

(√)

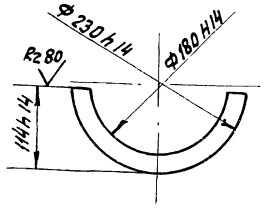


1. Полукольцо (2 шт.) применять совместно.
2. Размер Ф 180 уточнить по диаметру барабана лебедки.

| Изм | Лист | № докум. | Подп. | Дата | 4х.387.01.003 | | | |
|---|---|---|---|---|---|---|---|---|
| Разраб. | | Кулагина | | | Полукольцо | Лит. | Масса | Масштаб |
| Пров. | | Куйбышев | | | | И | 0.5 | 1:5 |
| | | | | | | Лист | Листов 1 | |
| Н.контр. | | Явных | | | Лист Б4 ГОСТ 19903-74 В Ст3Сп ГОСТ 14637-79 | Мосводоканалниипроект Отдел №5 | | |

Копировал Ф. 21348-03 1С

Формат А4

4Х.387.02.000 СБ

Типовой проект 902-2-40.86. Альбом III, часть I

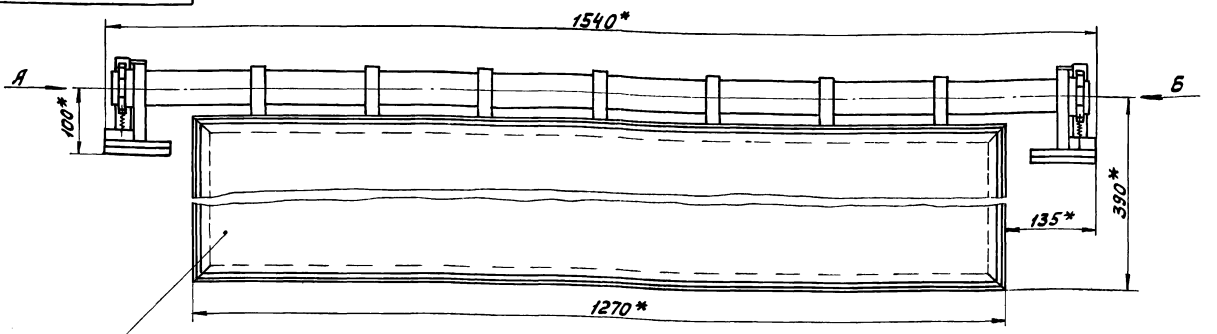


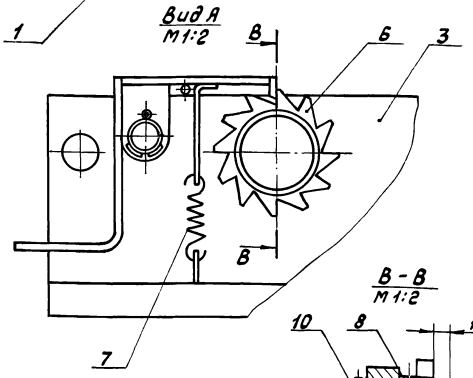


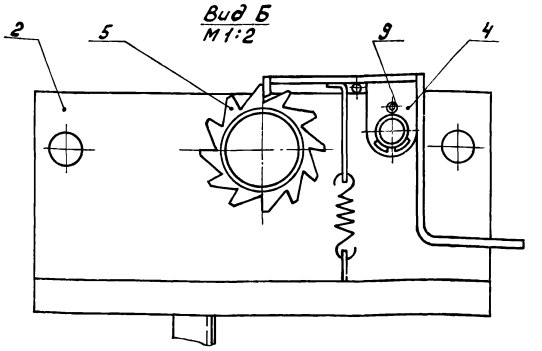


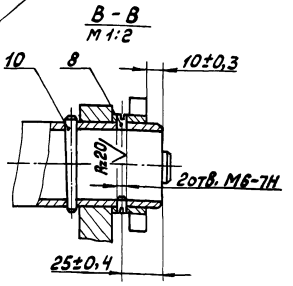


* Размеры для справок.

| Изм. | Лист | № докум. | Подп. | Дата |
|---|---|---|---|---|
| Разраб. | | Кулагина | | |
| Пров. | | Куйбышев | | |
| Н. контр. | | Явных | | |

4Х.387.02.000 СБ

Скребок

Сборочный чертеж

| Лит. | Масса | Масштаб |
|---|---|---|
| И | 56,0 | 1:5 |

| Лист | Листов 1 |
|---|---|

Мосводоканалниипроект
Отдел №5

Формат А3

| Формат | Зона | Поз. | Обозначение | Наименование | Кол. | Примечание |
|---|---|---|---|---|---|---|
| | | | | Документация. | | |
| А3 | | | 4Х.387.02.000 СБ | Сборочный чертеж | | |
| | | | | Сборочные единицы. | | |
| А4 | | 1 | 4Х.387.02.100 | Щит | 1 | |
| А4 | | 2 | 4Х.387.02.200 | Ползун | 1 | |
| А4 | | 3 | 4Х.387.02.300 | Ползун | 1 | |
| А4 | | 4 | 4Х.387.02.400 | Рычаг | 2 | |
| | | | | Детали. | | |
| А4 | | 5 | 4Х.387.02.001 | Колесо храповое | 1 | |
| А4 | | 6 | 4Х.387.02.001-01 | Колесо храповое | 1 | |
| А4 | | 7 | 4Х.387.02.002 | Пружина | 2 | |
| | | | | Стандартные изделия. | | |
| | | 8 | | Винт М6х20.58.096 ГОСТ 1477-75 | 4 | |
| | | 9 | | Шплинт 4х40-001 ГОСТ 397-79 | 2 | |
| | | 10 | | Штифт 8 h10х70 ГОСТ 3129-70 | 2 | |

| Изм. | Лист | № докум. | Подп. | Дата |
|---|---|---|---|---|
| Разраб. | | Кулагина | | |
| Пров. | | Куйбышев | | |
| Н. к. | | Явных | | |

4Х.387.02.000

Скребок

| Лит | Лист | Листов |
|---|---|---|
| И | | 1 |

Мосводоканалниипроект
Отдел №5

Формат А4

| Формат | Зона | Поз. | Обозначение | Наименование | Кол. | Примечание |
|---|---|---|---|---|---|---|
| | | | | Документация. | | |
| А3 | | | 4Х.387.02.100 СБ | Сборочный чертеж | | |
| | | | | Детали. | | |
| А4 | | 1 | 4Х.387.02.101 | Труба | 1 | |
| А4 | | 2 | 4Х.387.02.102 | Подвеска | 7 | |
| А4 | | 3 | 4Х.387.02.103 | Уголок | 2 | |
| А4 | | 4 | 4Х.387.02.103-01 | Уголок | 2 | |
| Б4 | | 5 | 4Х.387.02.104 | Пластина Лист Б2,0 ГОСТ 19903-74 / Вст.3сп ГОСТ 16523-70 | | |
| | | | | 320 h14 х 1240 h14 | 1 | 6,22 кг |

| Изм. | Лист | № докум. | Подп. | Дата |
|---|---|---|---|---|
| Разраб. | | Кулагина | | |
| Пров. | | Куйбышев | | |
| Н. Контр. | | Явных | | |

4Х.387.02.100

Щит

| Лит. | Лист | Листов |
|---|---|---|
| И | | 1 |

Мосводоканалниипроект
Отдел №5

Копировал 21348 03 Формат А4

Типовой проект 902-2-409 86 Альбом III, часть

4Х.387.02.100 СБ

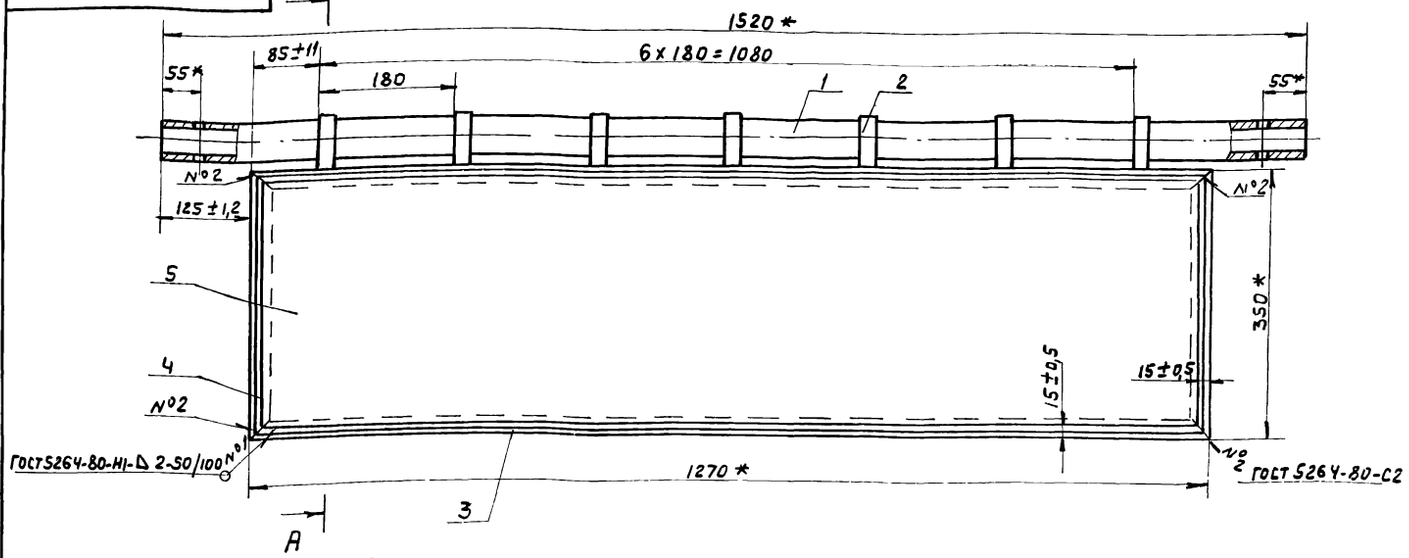


А-А
М 1:2

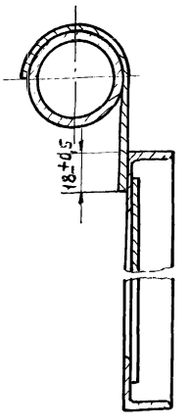


1.* Размеры для справок.

2. Предельные отклонения расстояния между любыми несмежными подвесками (поз.2) ± 1,2 мм.

3. Сварку, кроме мест обозначенных особо, произвести по периметру прилегания деталей по ГОСТ 5264-80-Н1-Δ3.

4. Обработка поверхностей реза деталей 64 Rz160 V.

| Изм | Лист | № докум | Подп. | Дата | 4Х.387.02.100 СБ | Лит. | Масса | Масштаб |
|---|---|---|---|---|---|---|---|---|
| Разраб | | Кулагина | | | Щит | И | 30,0 | 1:5 |
| Пров. | | Куйбышев | | | Сборочный чертеж | Лист | Листов 1 | |
| Н. контр | | Явных | | | | Мосводоканалниипроект Отдел №5 | | |

Инв. № подл. | Подп. и дата | Взам. инв. № | Инв. № дубл. | Подп. и дата

формат А3

4Х.387.02.101

Rz80 (√)

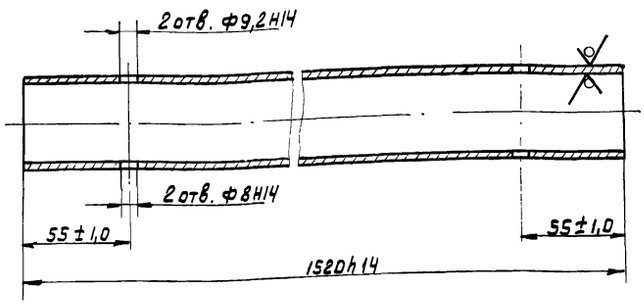


| Изм | Лист | № докум. | Подп. | Дата | 4Х.387.02.101 | Лит. | Масса | Масштаб |
|---|---|---|---|---|---|---|---|---|
| Разраб. | | Кулагина | | | Труба | И | 5,83 | 1:2 |
| Пров. | | Куйбышев | | | | Лист | Листов 1 | |
| Н. контр. | | Явных | | | Труба 40x3,5 ГОСТ 3262-75 | Мосводоканалниипроект Отдел №5 | | |

Инв. № подл. | Подп. и дата | Взам. инв. № | Инв. № дубл. | Подп. и дата

4Х.387.02.102

Rz80 (√)

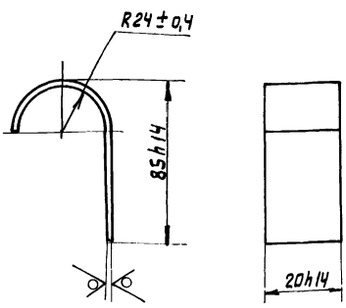


| Изм | Лист | № докум. | Подп. | Дата | 4Х.387.02.102 | Лит. | Масса | Масштаб |
|---|---|---|---|---|---|---|---|---|
| Разраб. | | Кулагина | | | Подвеска | И | 1,93 | 1:1 |
| Пров. | | Куйбышев | | | | Лист | Листов 1 | |
| Н. контр. | | Явных | | | Лист 63,0 ГОСТ 19903-74 / В Ст3 Сп ГОСТ 16523-70 | Мосводоканалниипроект Отдел №5 | | |

Инв. № подл. | Подп. и дата | Взам. инв. № | Инв. № дубл. | Подп. и дата

копировал 21348-03 18 формат А4

ЧХ.387.02.103

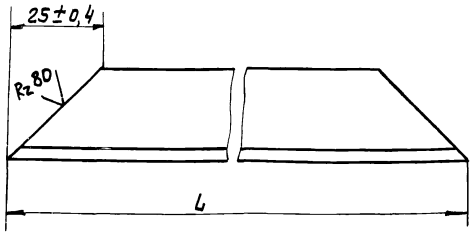


| Обозначение | L, мм | Масса, кг |
|---|---|---|
| ЧХ.387.02.103 | 1270-2,6 | 1,36 |
| -01 | 350-1,35 | 0,39 |

ЧХ.387.02.103

Уголок

Лит. | Масса: см. табл. | Масштаб: —

Лист | Листов 1

Уголок Б-25х25х3 ГОСТ 8509-72 / ВСт3Сп ГОСТ 535-79

Масводоканалниипроект Отдел №5

Разраб. Кулагина; Пров. Куйбышев; Н.контр. Явных

Формат А4

| Поз. | Обозначение | Наименование | Кол. | Примечание |
|---|---|---|---|---|
| | | Документация | | |
| А4 | ЧХ.387.02.200СБ | Сборочный чертеж | | |
| | | Детали | | |
| А4 | 1 ЧХ.387.02.201 | Ребро | 1 | |
| А4 | 2 ЧХ.387.02.202 | Основание | 1 | |
| А4 | 3 ЧХ.387.02.203 | Ось | 1 | |
| А4 | 4 ЧХ.387.02.204 | Пластина | 1 | |
| Б4 | 5 ЧХ.387.02.205 | Пруток | | |
| | | Круг В6 ГОСТ 2590-71 / В Ст3Сп ГОСТ 535-79 | | |
| | | ℓ = 50h14 | 1 | 0,011кг. |

ЧХ.387.02.200

Ползун

Лит. | Лист | Листов: 1

Масводоканалниипроект Отдел №5

Разраб. Кулагина; Пров. Куйбышев; Н.контр. Явных

Формат А4

ЧХ.387.02.200СБ

ЧХ.387.02.200СБ - изображено
ЧХ.387.02.200СБ-01 - зеркальное отражение

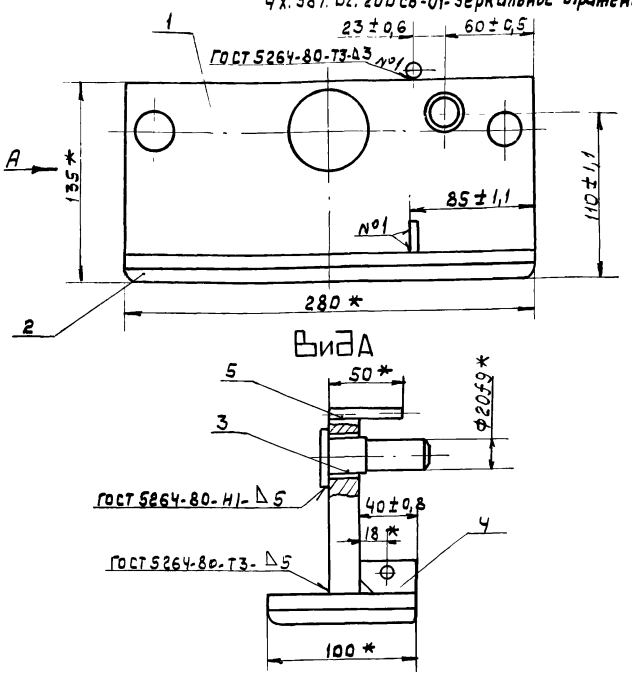


1. * Размеры для справок.
2. Обработка поверхностей реза деталей Б4 — Rz160 V.

ЧХ.387.02.200СБ

Ползун
Сборочный чертеж

Лит. | Масса: 9,3 | Масштаб: 1:2,5

Лист | Листов 1

Масводоканалниипроект Отдел №5

Разраб. Кулагина; Пров. Куйбышев; Н.контр. Явных

ЧХ.387.02.201

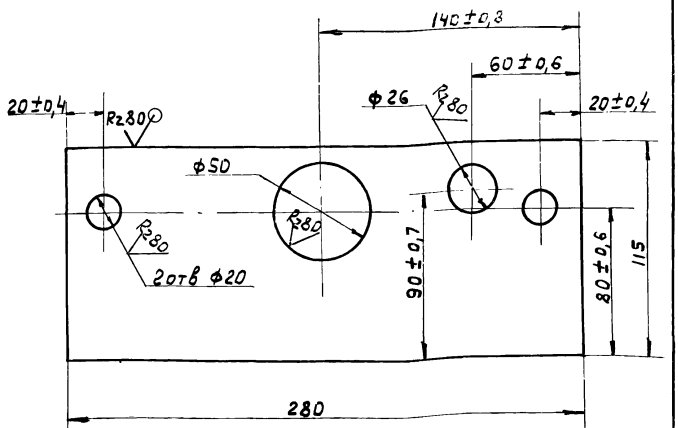


h14, h14

ЧХ.387.02.201

Ребро

Лит. | Масса: 4,56 | Масштаб: 1:2

Лист | Листов 1

Масводоканалниипроект Отдел №5

Разраб. Кулагина; Пров. Куйбышев; Н.контр. Явных

Лист Б20 ГОСТ 19903-74 / В Ст3Сп ГОСТ 14637-79

ЧХ.387.02.202

Rz80

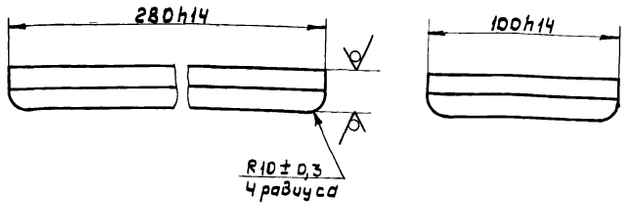


| | | | | | | | |
|---|---|---|---|---|---|---|---|
| | | | | | ЧХ.387.02.202 | | |
| Изм. | Лист | № докум. | Подп. | Дата | | | |
| Разраб. | | Кулагина | | | Основание | Лит. | Масса | Масштаб |
| Пров. | | Куйбышев | | | | И | 4,39 | 1:2 |
| Н. контр. | | Явных | | | | Лист | Листов 1 |
| | | | | | Лист Б20.ГОСТ 19903-74 / Вст3 Сп ГОСТ 16523-70 | Мосводоканалниипроект Отдел №5 | |

Инв. № подл. | Подп. и дата | Взам. инв. № | Инв. № дубл. | Подп. и дата

Формат А4

ЧХ.382.02.203

Rz80

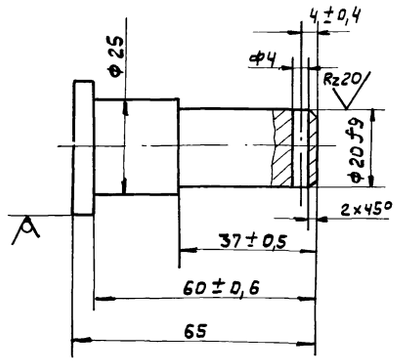


Н14, h14.

| | | | | | | | |
|---|---|---|---|---|---|---|---|
| | | | | | ЧХ.387.02.203 | | |
| Изм. | Лист | № докум. | Подп. | Дата | | | |
| Разраб. | | Кулагина | | | Ось | Лит. | Масса | Масштаб |
| Пров. | | Куйбышев | | | | И | 0,22 | 1:1 |
| Н. контр. | | Явных | | | | Лист | Листов 1 |
| | | | | | Круг В36 ГОСТ 2590-71 / Вст3 Сп ГОСТ 535-79 | Мосводоканалниипроект Отдел №5 | |

Инв. № подл. | Подп. и дата | Взам. инв. № | Инв. № дубл. | Подп. и дата

Формат А4

ЧХ.387.02.204

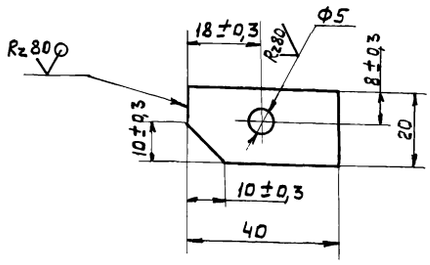


Н14, h14.

| | | | | | | | |
|---|---|---|---|---|---|---|---|
| | | | | | ЧХ.387.02.204 | | |
| Изм. | Лист | № докум. | Подп. | Дата | | | |
| Разраб. | | Кулагина | | | Пластина | Лит. | Масса | Масштаб |
| Пров. | | Куйбышев | | | | И | 0,011 | 1:1 |
| Н. контр. | | Явных | | | | Лист | Листов 1 |
| | | | | | Лист Б2р ГОСТ 19903-74 / Вст3 Сп ГОСТ 16523-70 | Мосводоканалниипроект Отдел №5 | |

Инв. № подл. | Подп. и дата | Взам. инв. № | Инв. № дубл. | Подп. и дата

Формат А4

| Формат | Зона | Поз. | Обозначение | Наименование | Кол. | Примечание |
|---|---|---|---|---|---|---|
| | | | | **Документация** | | |
| А4 | | | ЧХ.387.02.300СБ | Сборочный чертеж | | |
| | | | | **Детали** | | |
| А4 | | 1 | ЧХ.387.02.301 | Пластина | 1 | |
| А4 | | 2 | ЧХ.387.02.302 | Втулка | 1 | |
| А4 | | 3 | ЧХ.387.02.303 | Пластина | 1 | |
| Б4 | | 4 | ЧХ.387.02.304 | Пластина | | |
| | | | | Лист 65 ГОСТ 19903-74 / В Ст.3 Сп ГОСТ 14637-79 | | |
| | | | | 15h14×30h14 | 1 | 0,017 кг |
| Б4 | | 5 | ЧХ.387.02.305 | Пластина | | |
| | | | | Лист 65 ГОСТ 19903-74 / В Ст3 Сп ГОСТ 14637-79 | | |
| | | | | 30h14×90h14 | 1 | 0,1 кг |

| | | | | | | | |
|---|---|---|---|---|---|---|---|
| | | | | | ЧХ.387.02.300 | | |
| Изм. | Лист | № докум. | Подп. | Дата | | | |
| Разраб. | | Кулагина | | | Рычаг | Лит. | Лист | Листов |
| Пров. | | Куйбышев | | | | И | | 1 |
| Н. контр. | | Явных | | | | Мосводоканалниипроект Отдел №5 | |

Инв. № подл. | Подп. и дата | Взам. инв. № | Инв. № дубл. | Подп. и дата

Типовой проект 902-2-409.86 Альбом III, часть I

4Х.387.02.300СБ

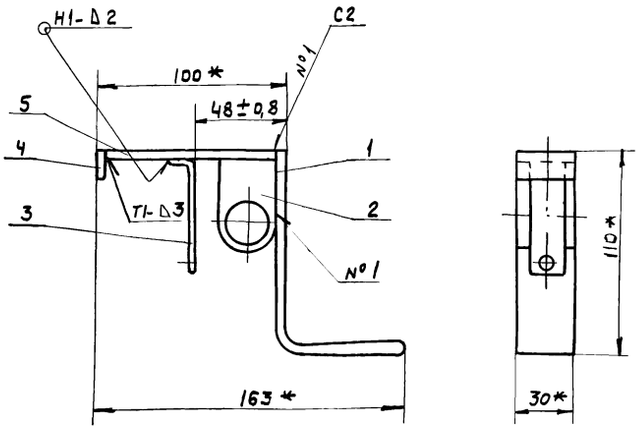


1. * Размеры для справок.
2. Сварные швы по ГОСТ 5264-80.
3. Обработка поверхностей реза деталей 6ч Rz160.

| Изм. | Лист | № докум. | Подп. | Дата | 4Х.387.02.300 СБ | Лит. | Масса | Масштаб |
|---|---|---|---|---|---|---|---|---|
| Разраб. | | Кулагина | | | Рычаг | И | 0,6 | 1:2 |
| Пров. | | Куйбышев | | | Сборочный чертеж | Лист | Листов 1 | |
| Н. контр. | | Явных | | | | Мосводоканалниипроект Отдел №5 | | |

формат А4

4Х.387.02.301

Rz80 (√)

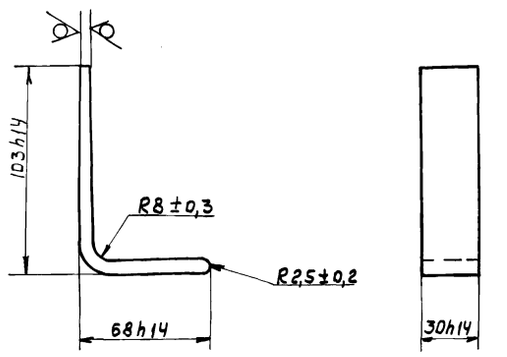


| Изм. | Лист | № докум. | Подп. | Дата | 4Х.387.02.301 | Лит. | Масса | Масштаб |
|---|---|---|---|---|---|---|---|---|
| Разраб. | | Кулагина | | | Пластина | И | 0,19 | 1:2 |
| Пров. | | Куйбышев | | | | Лист | Листов 1 | |
| Н. контр. | | Явных | | | Лист 65 ГОСТ 19903-74 В Ст3 Сп ГОСТ 14637-79 | Мосводоканалниипроект Отдел №5 | | |

формат А4

4Х.387.02.302

Rz80 (√)

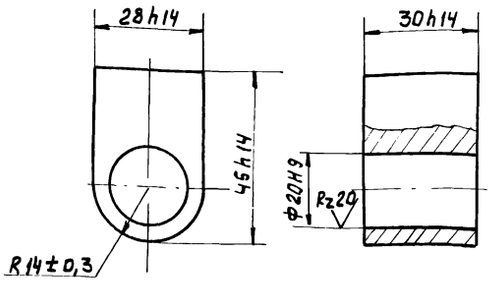


| Изм. | Лист | № докум. | Подп. | Дата | 4Х.387.02.302 | Лит. | Масса | Масштаб |
|---|---|---|---|---|---|---|---|---|
| Разраб. | | Кулагина | | | Втулка | И | 0,22 | 1:1 |
| Пров. | | Куйбышев | | | | Лист | Листов 1 | |
| Н. контр. | | Явных | | | Ст.3 ГОСТ 380-71 | Мосводоканалниипроект Отдел №5 | | |

4Х.387.02.303

Rz80 (√)

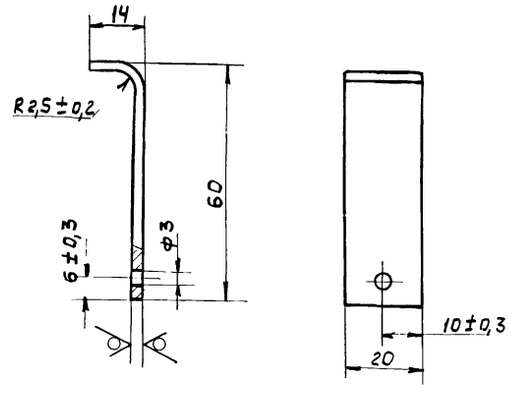


Н14, h14.

| Изм. | Лист | № докум. | Подп. | Дата | 4Х.387.02.303 | Лит. | Масса | Масштаб |
|---|---|---|---|---|---|---|---|---|
| Разраб. | | Кулагина | | | Пластина | И | 0,02 | 1:1 |
| Пров. | | Куйбышев | | | | Лист | Листов 1 | |
| Н. контр. | | Явных | | | Лист 62,0 ГОСТ 19903-74 В Ст3 Сп ГОСТ 16523-70 | Мосводоканалниипроект Отдел №5 | | |

Типовой проект 3.902-2-408.86 Альбом III, часть

4Х.387.02.001

4Х.387.02.001-изображено
4Х.387.02.001-01-зеркальное отражение

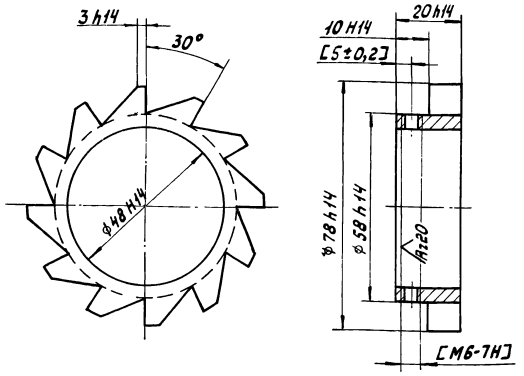


1. Обработку по размерам в квадратных скобках производить совместно с дет. 4Х.387.02.101.

| Изм. | Лист | № докум. | Подп. | Дата | 4Х.387.02.001 | | | |
|---|---|---|---|---|---|---|---|---|
| Разраб. | | Кулагина | | | Колесо храповое | Лит. | Масса | Масштаб |
| Пров. | | Кудышев | | | | И | 0,40 | 1:1 |
| Н. контр. | | Явных | | | Ст.3 ГОСТ 380-71 | Лист | Листов 1 | |
| | | | | | | Мосводоканалниипроект Отдел №5 | | |

Формат А4

4Х.387.02.003

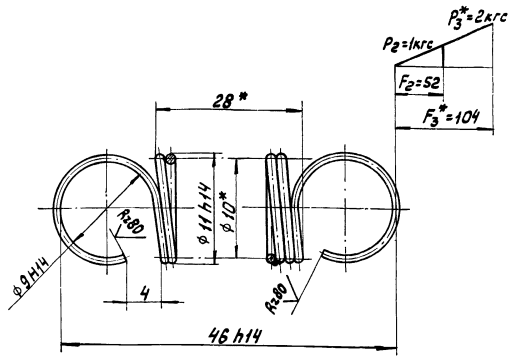


1. * Размеры для справок.
2. Число витков общее - 28.
Длина развернутой пружины - 955мм.

| Изм. | Лист | № докум. | Подп. | Дата | 4Х.387.02.002 | | | |
|---|---|---|---|---|---|---|---|---|
| Разраб. | | Кулагина | | | Пружина | Лит. | Масса | Масштаб |
| Пров. | | Кудышев | | | | И | 0,006 | 2:1 |
| Н. контр. | | Явных | | | Проволока II-1,0 ГОСТ 9389-75 | Лист | Листов 1 | |
| | | | | | | Мосводоканалниипроект Отдел №5 | | |

Формат А4

4Х.387.03.000СБ

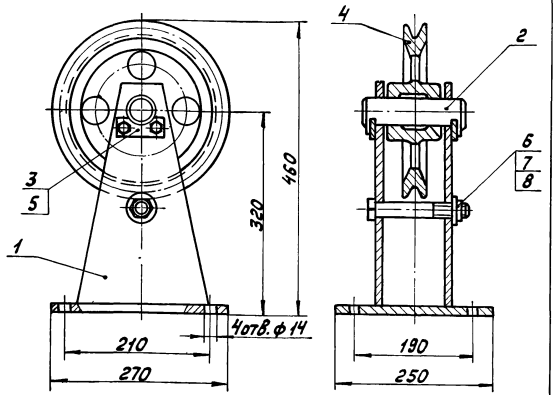


1. Размеры для справок.
2. Трущиеся поверхности смазать универсальной средне-плавкой смазкой УС-2 ГОСТ 1033-79.

| Изм. | Лист | № докум. | Подп. | Дата | 4Х.387.03.000СБ | | | |
|---|---|---|---|---|---|---|---|---|
| Разраб. | | Кулагина | | | Блок поддерживающий | Лит. | Масса | Масштаб |
| Пров. | | Кудышев | | | | И | 33,8 | 1:5 |
| Н. контр. | | Явных | | | Сборочный чертеж | Лист | Листов 1 | |
| | | | | | | Мосводоканалниипроект Отдел №5 | | |

Формат А4

| Формат | Зона | Поз. | Обозначение | Наименование | Кол. | Примечание |
|---|---|---|---|---|---|---|
| | | | | Документация. | | |
| А4 | | | 4Х.387.03.000 СБ | Сборочный чертеж | | |
| | | | | Сборочные единицы. | | |
| А4 | | 1 | 4Х.387.03.100 | Кронштейн | 1 | |
| | | | | Детали. | | |
| А4 | | 2 | 4Х.387.03.001 | Ось | 1 | |
| А4 | | 3 | 4Х.387.03.002 | Держатель | 2 | |
| А3 | | 4 | 4Х.387.03.003 | Ролик | 1 | |
| | | | | Стандартные изделия. | | |
| | | | | Болты ГОСТ 7798-70 | | |
| | | 5 | | М10х20.58.096 | 4 | |
| | | 6 | | М20х150.58.096 | 1 | |
| | | 7 | | Гайка М20.5.096 ГОСТ 5915-70 | 1 | |
| | | 8 | | Шайба 20.02.096 ГОСТ 11371-78 | 1 | |

| Изм. | Лист | № докум. | Подп. | Дата | 4Х.387.03.000 | | | |
|---|---|---|---|---|---|---|---|---|
| Разраб. | | Кулагина | | | Блок поддерживающий | Лит. | Лист | Листов 1 |
| Пров. | | Кудышев | | | | И | | |
| Н. контр. | | Явных | | | | Мосводоканалниипроект Отдел №5 | | |

Копировал. А4 21348-03 22 Формат А4

Типовой проект 902-2-408.86 Альбом III, часть I

| Формат | Зона | Поз | Обозначение | Наименование | Кол | Примечание |
|---|---|---|---|---|---|---|
| | | | | **Документация** | | |
| А4 | | | 4Х.387.03.100СБ | Сборочный чертеж | | |
| | | | | **Детали** | | |
| А4 | | 1 | 4Х.387.03.101 | Основание | 1 | |
| А4 | | 2 | 4Х.387.03.102 | Стойка | 2 | |

Инв.№ подл. | Подп. и дата | Взам. инв.№ | Инв.№ дубл. | Подп. и дата

| Изм. | Лист | № докум. | Подп. | Дата |
|---|---|---|---|---|
| Разраб. | | Кулагина | | |
| Пров. | | Кулышев | | |
| Н.контр. | | Яблых | | |

4Х.387.03.100

Кронштейн

| Лит. | Лист | Листов |
|---|---|---|
| И | | 1 |

Мосводоканалниипроект Отдел №5

Формат А4

4Х.387.03.100СБ

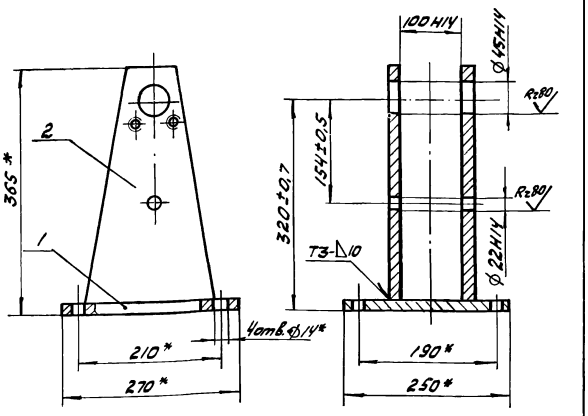


1. * Размеры для справок.
2. Сварные швы по ГОСТ 5264-80.

| Изм. | Лист | № докум. | Подп. | Дата |
|---|---|---|---|---|
| Разраб. | | Кулагина | | |
| Пров. | | Кулышев | | |
| Н.контр. | | Яблых | | |

Кронштейн
Сборочный чертеж

| Лит. | Масса | Масштаб |
|---|---|---|
| И | 20,8 | 1:5 |

| Лист | Листов |
|---|---|
| | 1 |

Мосводоканалниипроект Отдел №5

Формат А4

4Х.387.03.101

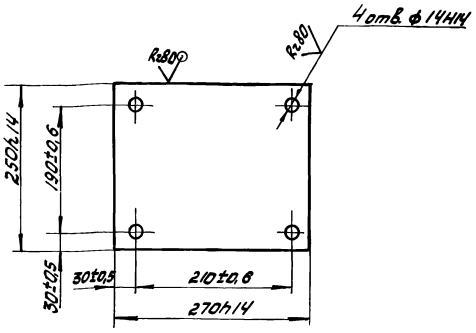


| Изм. | Лист | № докум. | Подп. | Дата |
|---|---|---|---|---|
| Разраб. | | Кулагина | | |
| Пров. | | Кулышев | | |
| Н.контр. | | Яблых | | |

Основание

| Лит. | Масса | Масштаб |
|---|---|---|
| И | 6,2 | 1:5 |

| Лист | Листов |
|---|---|
| | 1 |

Мосводоканалниипроект Отдел №5

Лист Б12 ГОСТ 19903-74
Вст3сп ГОСТ 14637-79

4Х.387.03.102

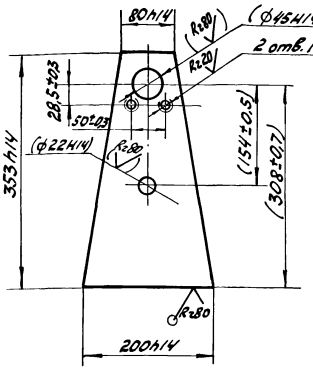


1. Размеры и шероховатости поверхностей в скобках - после сборки.

| Изм. | Лист | № докум. | Подп. | Дата |
|---|---|---|---|---|
| Разраб. | | Кулагина | | |
| Пров. | | Кулышев | | |
| Н.контр. | | Яблых | | |

Стойка

| Лит. | Масса | Масштаб |
|---|---|---|
| И | 3,2 | 1:5 |

| Лист | Листов |
|---|---|
| | 1 |

Мосводоканалниипроект Отдел №5

Лист Б12 ГОСТ 19903-74
Вст3сп ГОСТ 14637-79

Типовой проект 902-2-409.86 Альбом III, часть I

4Х.387.03.001

Rz80

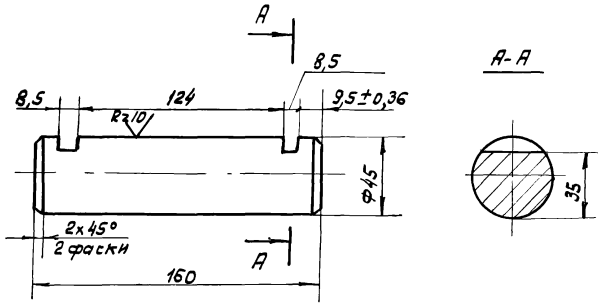


Н14, h14.

| | | | | | | | |
|---|---|---|---|---|---|---|---|
| Изм. | Лист | № докум. | Подп. | Дата | 4Х.387.03.001 | | |
| Разраб. | | Кулагина | | | Ось | Лит | Масса 2,2 | Масштаб 1:2 |
| Пров. | | Куйбышев | | | | Лист | Листов 1 |
| Н.контр. | | Явных | | | Ст.3 ГОСТ 380-71 | Мосводоканалнипроект Отдел №5 | |

Формат А4

4Х.387.03.002

Rz80

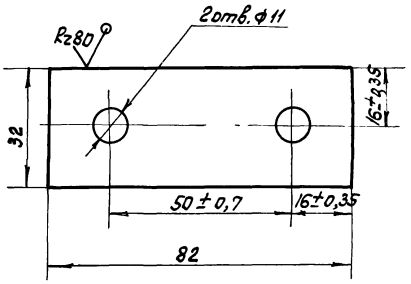


Н14, h14.

| | | | | | | | |
|---|---|---|---|---|---|---|---|
| Изм. | Лист | № докум. | Подп. | Дата | 4Х.387.03.002 | | |
| Разраб. | | Кулагина | | | Держатель | Лит. | Масса 0,16 | Масштаб 1:1 |
| Пров. | | Куйбышев | | | | Лист | Листов 1 |
| Н.контр. | | Явных | | | Б8 ГОСТ 19903-74 Лист В Ст3 Сп ГОСТ 14637-79 | Мосводоканалнипроект Отдел №5 | |

Формат А4

4Х.387.03.003

Rz80

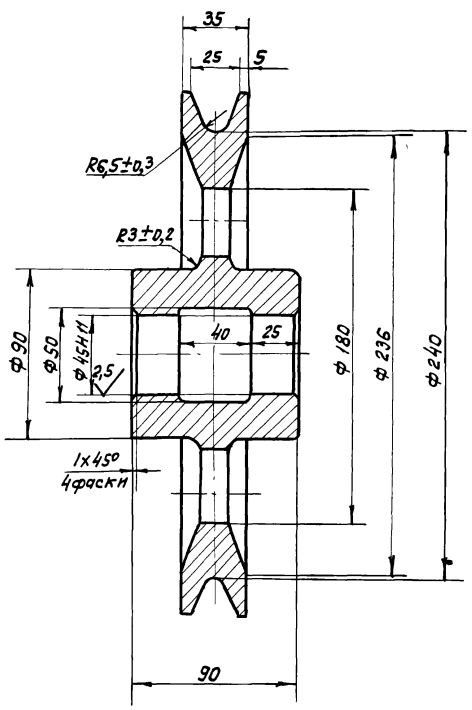


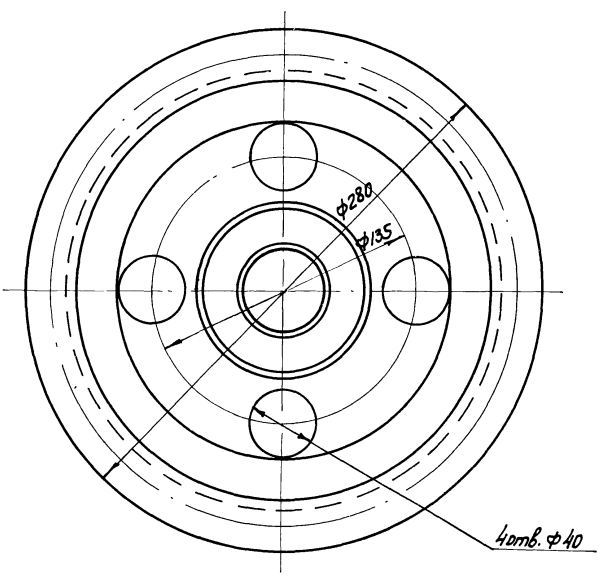


Н14, h14, ± IT14/2.

| | | | | | | | |
|---|---|---|---|---|---|---|---|
| Изм. | Лист | № докум. | Подп. | Дата | 4Х.387.03.003 | | |
| Разраб. | | Кулагина | | | Ролик | Лит. | Масса 8,0 | Масштаб 1:2 |
| Пров. | | Куйбышев | | | | Лист | Листов 1 |
| Н.контр. | | Явных | | | С418-36 ГОСТ 1412-79 | Мосводоканалнипроект Отдел №5 | |

Копировал Ф21348 03 24 Формат А3

Инв.№ подл. | Подп. и дата | Взам. инв.№ | Инв.№ дубл. | Подп. и дата

| Формат | Зона | Поз. | Обозначение | Наименование | Кол. | Примечание |
|---|---|---|---|---|---|---|
| | | | | Документация. | | |
| А4 | | | 4Х.387.04.000 СБ | Сборочный чертеж | | |
| | | | | Сборочные единицы. | | |
| А4 | | 1 | 4Х.387.04.100 | Кронштейн | 1 | |
| | | | | Детали. | | |
| А4 | | 2 | 4Х.387.03.001 | Ось | 1 | |
| А4 | | 3 | 4Х.387.03.002 | Держатель | 2 | |
| А3 | | 4 | 4Х.387.03.003 | Ролик | 1 | |
| | | | | Стандартные изделия. | | |
| | | | | Болты ГОСТ 7798-70 | | |
| | | 5 | | М10×20.58.096 | 4 | |
| | | 6 | | М20×150.58.096 | 1 | |
| | | 7 | | Гайка М20.5.096 ГОСТ 5915-70 | 1 | |
| | | 8 | | Шайба 20.02.096 ГОСТ 11371-78 | 1 | |

Инв.№ подл. | Подп. и дата | Взам. инв.№ | Инв.№ дубл. | Подп. и дата

| Изм. | Лист | № докум. | Подп. | Дата |
|---|---|---|---|---|
| Разраб. | | Кулагина | | |
| Пров. | | Кучбышев | | |
| Н. контр. | | Явных | | |

4Х.387.04.000

Блок отклоняющий

| Лит. | Лист | Листов |
|---|---|---|
| И | | |

Мосводоканалниипроект
Отдел №5

Формат А4

4Х.387.04.000 СБ

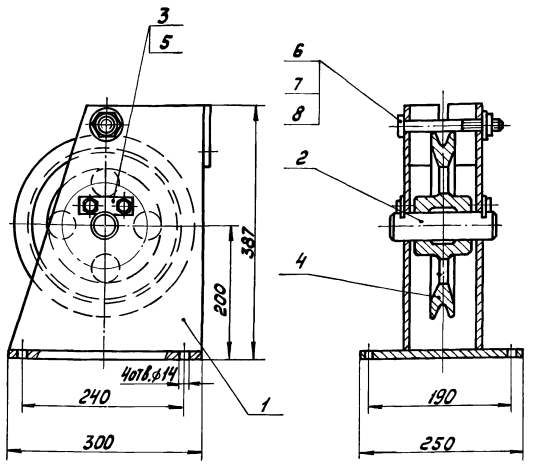


1. Размеры для справок.
2. Трущиеся поверхности смазать универсальной средне-плавкой смазкой УС-2 ГОСТ 1033-79.

Инв.№ подл. | Подп. и дата | Взам. инв.№ | Инв.№ дубл. | Подп. и дата

| Изм. | Лист | № докум. | Подп. | Дата |
|---|---|---|---|---|
| Разраб. | | Кулагина | | |
| Пров. | | Кучбышев | | |
| Н. контр. | | Явных | | |

Блок отклоняющий
Сборочный чертеж

| Лит. | Масса | Масштаб |
|---|---|---|
| И | 38.6 | 1:5 |
| Лист | Листов 1 | |

Мосводоканалниипроект
Отдел №5

Формат А4

| Формат | Зона | Поз. | Обозначение | Наименование | Кол. | Примечание |
|---|---|---|---|---|---|---|
| | | | | Документация. | | |
| А4 | | | 4Х.387.04.100 СБ | Сборочный чертеж | | |
| | | | | Детали. | | |
| А4 | | 1 | 4Х.387.04.101 | Основание | 1 | |
| А4 | | 2 | 4Х.387.04.102 | Стойка | 2 | |
| А4 | | 3 | 4Х.387.04.103 | Ограничитель | 1 | |

Инв.№ подл. | Подп. и дата | Взам. инв.№ | Инв.№ дубл. | Подп. и дата

| Изм. | Лист | № докум. | Подп. | Дата |
|---|---|---|---|---|
| Разраб. | | Кулагина | | |
| Пров. | | Кучбышев | | |
| Н. контр. | | Явных | | |

4Х.387.04.100

Кронштейн

| Лит. | Лист | Листов |
|---|---|---|
| И | | 1 |

Мосводоканалниипроект
Отдел №5

4Х.387.04.100 СБ

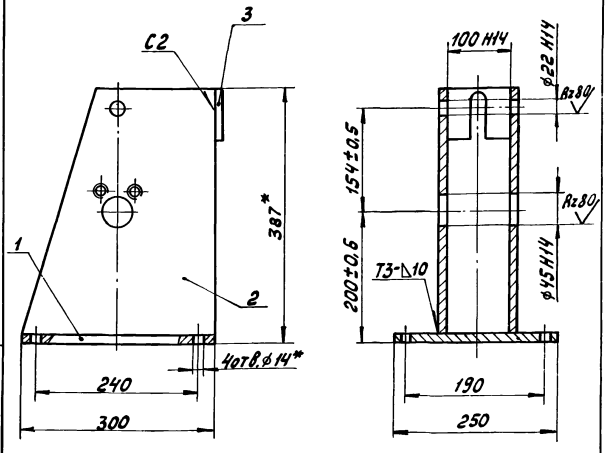


1.* Размеры для справок.
2. Сварные швы по ГОСТ 5264-80.

Инв.№ подл. | Подп. и дата | Взам. инв.№ | Инв.№ дубл. | Подп. и дата

| Изм. | Лист | № докум. | Подп. | Дата |
|---|---|---|---|---|
| Разраб. | | Кулагина | | |
| Пров. | | Кучбышев | | |
| Н. контр. | | Явных | | |

Кронштейн
Сборочный чертеж

| Лит. | Масса | Масштаб |
|---|---|---|
| И | 2.4 | 1:5 |
| Лист | Листов 1 | |

Мосводоканалниипроект
Отдел №5

Типовой проект 902-2-409.86 Альбом III, часть I

4Х.387.04.101

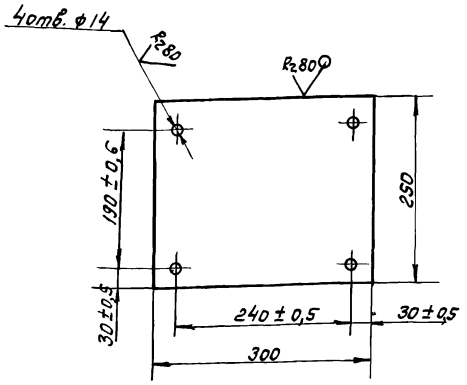


Н14, h14.

| Изм. | Лист | № докум. | Подп. | Дата |
|---|---|---|---|---|
| Разраб. | | Кулагина | | |
| Пров. | | Куйбышев | | |
| Н.контр. | | Явных | | |

4Х.387.04.101

Основание

| Лит. | Масса | Масштаб |
|---|---|---|
| И | 6,3 | 1:5 |
| Лист | Листов 1 | |

Лист Б12 ГОСТ 19903-74
ВСт.3Сп ГОСТ 14637-79

Мосводоканалниипроект
Отдел №5

Формат А4

4Х.382.04.102

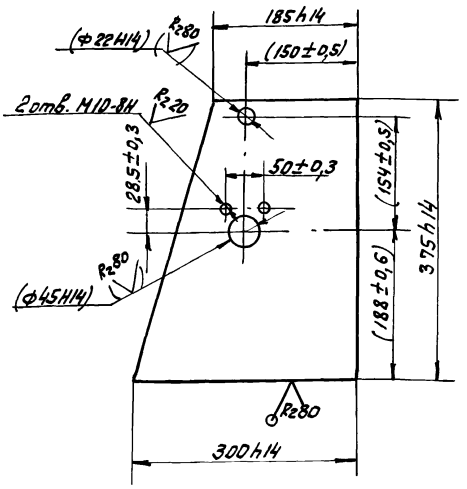


Размеры и шероховатости поверхностей в скобках - после сборки

| Изм. | Лист | № докум. | Подп. | Дата |
|---|---|---|---|---|
| Разраб. | | Кулагина | | |
| Пров. | | Куйбышев | | |
| Н.контр. | | Явных | | |

4Х.387.04.102

Стойка

| Лит. | Масса | Масштаб |
|---|---|---|
| И | 8,8 | 1:5 |
| Лист | Листов 1 | |

Лист Б12 ГОСТ 19903-74
ВСт.3Сп ГОСТ 14637-79

Мосводоканалниипроект
Отдел №5

Формат А4

4Х.387.04.103

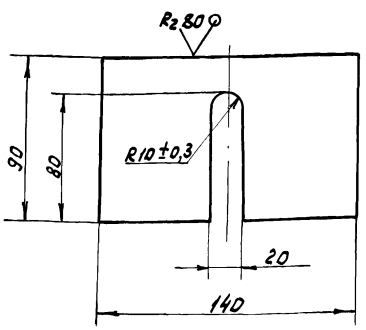


Н14, h14

| Изм. | Лист | № докум. | Подп. | Дата |
|---|---|---|---|---|
| Разраб. | | Кулагина | | |
| Пров. | | Куйбышев | | |
| Н.контр. | | Явных | | |

4Х.387.04.103

Ограничитель

| Лит. | Масса | Масштаб |
|---|---|---|
| И | 0,7 | 1:2 |
| Лист | Листов 1 | |

Лист Б8 ГОСТ 19903-74
ВСт.3Сп ГОСТ 14637-79

Мосводоканалниипроект
Отдел №5

| Форм. | Зона | Поз. | Обозначение | Наименование | Кол. | Примечание |
|---|---|---|---|---|---|---|
| | | | | Документация | | |
| А4 | | | 4Х.387.05.000 СБ | Сборочный чертеж | | |
| | | | | Сборочные единицы | | |
| А4 | | 1 | 4Х.387.05.100 | Кронштейн | 1 | |
| | | | | Детали | | |
| А4 | | 2 | 4Х.387.03.001 | Ось | 1 | |
| А4 | | 3 | 4Х.387.03.002 | Держатель | 2 | |
| А3 | | 4 | 4Х.387.03.003 | Ролик | 1 | |
| | | | | Стандартные изделия | | |
| | | | | Болты ГОСТ 7798-70 | | |
| | | 5 | | М10х20.58.096 | 4 | |
| | | 6 | | М20х150.58.096 | 1 | |
| | | 7 | | Гайка М20.5.096 | | |
| | | | | ГОСТ 5915-70 | 1 | |
| | | 8 | | Шайба 20.02.096 | | |
| | | | | ГОСТ 11371-78 | 1 | |

| Изм. | Лист | № докум. | Подп. | Дата |
|---|---|---|---|---|
| Разраб. | | Кулагина | | |
| Пров. | | Куйбышев | | |
| Н.контр. | | Явных | | |

4Х.387.05.000

Блок боковой

| Лит. | Лист | Листов |
|---|---|---|
| И | | 1 |

Мосводоканалниипроект
Отдел №5

Копировал № 21348-03 26 Формат А4

4Х.387.05.000СБ

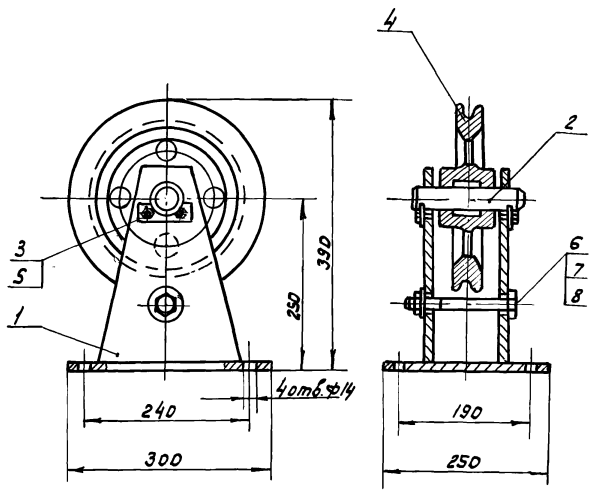


1. Размеры для справок.
2. Трущиеся поверхности смазать универсальной средне-плавкой смазкой УС-2 ГОСТ 1033-79

| Изм. | Лист | № докум. | Подп. | Дата | 4Х.387.05.000СБ | | | |
|---|---|---|---|---|---|---|---|---|
| Разраб. | | Кулагина | | | Блок боковой. Сборочный чертеж | Лит. | Масса | Масштаб |
| Пров. | | Кунбышев | | | | И | 24,0 | 1:5 |
| Н.контр. | | Явных | | | | Лист | Листов 1 | |
| | | | | | | Мосводоканалниипроект Отдел №5 | | |

Инв.№ подл. | Подп. и дата | Взам. инв.№ | Инв.№ дубл. | Подп. и дата

Формат А4

| Форм. | Зона | Поз. | Обозначение | Наименование | Кол. | Примечание |
|---|---|---|---|---|---|---|
| | | | | Документация | | |
| А4 | | | 4Х.387.05.100СБ | Сборочный чертеж | | |
| | | | | Детали | | |
| А4 | | 1 | 4Х.387.05.101 | Стойка | 2 | |
| А4 | | 2 | 4Х.387.05.101 | Основание | 1 | |

| Изм. | Лист | № докум. | Подп. | Дата | 4Х.387.05.100 | | | |
|---|---|---|---|---|---|---|---|---|
| Разраб. | | Кулагина | | | Кронштейн | Лит. | Лист | Листов |
| Пров. | | Кунбышев | | | | Н | | 1 |
| Н.контр. | | Явных | | | | Мосводоканалниипроект Отдел №5 | | |

Инв.№ подл. | Подп. и дата | Взам. инв.№ | Инв.№ дубл. | Подп. и дата

Формат А4

4Х.387.05.100СБ

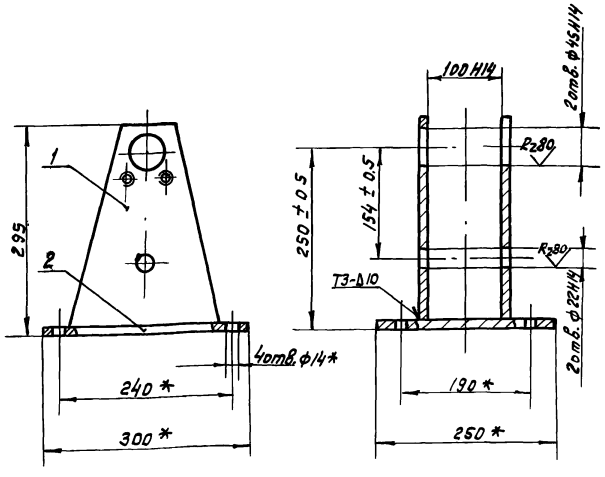


1. * Размеры для справок.
2. Сварные швы по ГОСТ 5264-80

| Изм. | Лист | № докум. | Подп. | Дата | 4Х.387.05.100СБ | | | |
|---|---|---|---|---|---|---|---|---|
| Разраб. | | Кулагина | | | Кронштейн Сборочный чертеж | Лит. | Масса | Масштаб |
| Пров. | | Кунбышев | | | | И | 12,8 | 1:5 |
| Н.контр. | | Явных | | | | Лист | Листов 1 | |
| | | | | | | Мосводоканалниипроект Отдел №5 | | |

Инв.№ подл. | Подп. и дата | Взам. инв.№ | Инв.№ дубл. | Подп. и дата

Формат А4

4Х.387.05.101

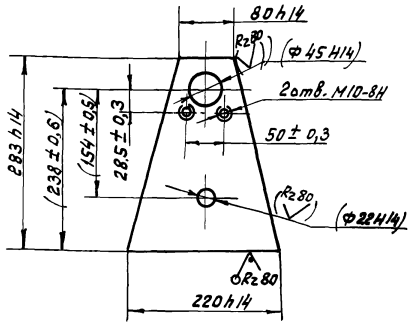


Размеры и шероховатость поверхности в скобках после сварки

| Изм. | Лист | № докум. | Подп. | Дата | 4Х.387.05.101 | | | |
|---|---|---|---|---|---|---|---|---|
| Разраб. | | Кулагина | | | Стойка | Лит. | Масса | Масштаб |
| Пров. | | Кунбышев | | | | И | 3,2 | 1:5 |
| Н.контр. | | Явных | | | Лист Б12 ГОСТ 19903-74 В Ст.3сп ГОСТ 14637-79 | Лист | Листов 1 | |
| | | | | | | Мосводоканалниипроект Отдел №5 | | |

Инв.№ подл. | Подп. и дата | Взам. инв.№ | Инв.№ дубл. | Подп. и дата

Копировал Ф 21348-03 27 Формат А4

Типовой проект 902-2-405.86 Альбом III, часть I

| Формат | Зона | Поз. | Обозначение | Наименование | Кол. | Примечание |
|---|---|---|---|---|---|---|
| | | | | **Документация.** | | |
| А4 | | | 4Х.387.06.000СБ | Сборочный чертеж | | |
| | | | | **Сборочные единицы.** | | |
| А4 | | 1 | 4Х.387.06.100 | Стяжка | 1 | |
| | | | | **Детали.** | | |
| А4 | | 2 | 4Х.387.06.001 | Винт | 1 | |
| А4 | | 3 | 4Х.387.06.001-01 | Винт | 1 | |
| | | | | **Стандартные изделия.** | | |
| | | | | Гайки ГОСТ 5915-70 | | |
| | | 4 | | М16.5.096 | 1 | |
| | | 5 | | М16.5.096 левая | 1 | |

Инв.№ подл. | Подп. и дата | Взам.инв.№ | Инв.№ дубл. | Подп. и дата

| Изм. | Лист | № докум. | Подп. | Дата | 4Х.387.06.000 | | | |
|---|---|---|---|---|---|---|---|---|
| Разраб. | | Кулагина | | | Талреп | Лит. | Лист | Листов |
| Пров. | | Кудрышев | | | | И | | 1 |
| Н.контр. | | Явных | | | | Мосводоканалниипроект Отдел №5 | | |

Формат А4

4Х.387.06.000СБ

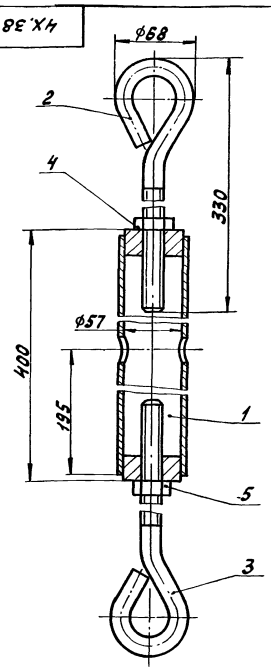


Размеры для справок.

| Изм. | Лист | № докум. | Подп. | Дата | 4Х.387.06.000СБ | | | |
|---|---|---|---|---|---|---|---|---|
| Разраб. | | Кулагина | | | Талреп | Лит. | Масса | Масштаб |
| Пров. | | Кудрышев | | | Сборочный чертеж | И | 3,9 | 1:2,5 |
| Н.контр. | | Явных | | | | Лист | Листов 1 | |
| | | | | | | Мосводоканалниипроект Отдел №5 | | |

Формат А4

| Формат | Зона | Поз. | Обозначение | Наименование | Кол. | Примечание |
|---|---|---|---|---|---|---|
| | | | | **Документация.** | | |
| А4 | | | 4Х.387.06.100СБ | Сборочный чертеж | | |
| | | | | **Детали.** | | |
| А4 | | 1 | 4Х.387.06.101 | Патрубок | 1 | |
| А4 | | 2 | 4Х.387.06.102 | Втулка | 1 | |
| А4 | | 3 | 4Х.387.06.102-01 | Втулка | 1 | |

Инв.№ подл. | Подп. и дата | Взам.инв.№ | Инв.№ дубл. | Подп. и дата

| Изм. | Лист | № докум. | Подп. | Дата | 4Х.387.06.100 | | | |
|---|---|---|---|---|---|---|---|---|
| Разраб. | | Кулагина | | | Стяжка | Лит. | Лист | Листов |
| Пров. | | Кудрышев | | | | И | | 1 |
| Н.контр. | | Явных | | | | Мосводоканалниипроект Отдел №5 | | |

Формат А4

4Х.387.06.100СБ

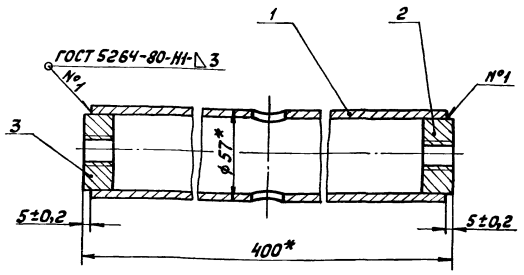


* Размеры для справок.

| Изм. | Лист | № докум. | Подп. | Дата | 4Х.387.06.100СБ | | | |
|---|---|---|---|---|---|---|---|---|
| Разраб. | | Кулагина | | | Стяжка | Лит. | Масса | Масштаб |
| Пров. | | Кудрышев | | | Сборочный чертеж | И | 2,5 | 1:2 |
| Н.контр. | | Явных | | | | Лист | Листов 1 | |
| | | | | | | Мосводоканалниипроект Отдел №5 | | |

Копировал:



Формат А4

4Х.387.06.101

Rz80

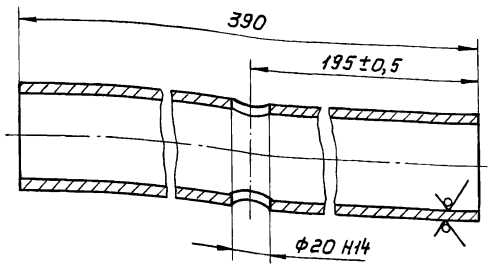


| Изм. | Лист | № докум. | Подп. | Дата |
|---|---|---|---|---|
| Разраб. | | Кулагина | | |
| Пров. | | Куйбышев | | |
| Н.контр. | | Явных | | |

4Х.387.06.101

Патрубок

| Лит. | Масса | Масштаб |
|---|---|---|
| И | 2,0 | 1:2 |
| Лист | Листов 1 | |

Труба 57×4 ГОСТ 8732-78
Вст.3 ГОСТ 8731-74

Мосводоканалниипроект
Отдел №5

Формат А4

4Х.387.06.102

Rz80

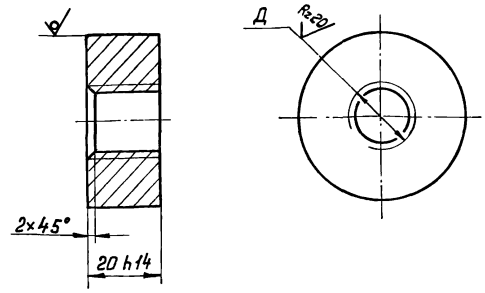


| Обозначение | Д, мм | Масса, кг |
|---|---|---|
| 4Х.387.06.102 | М16-8Н | 0,25 |
| -01 | М16-8Н левая | 0,25 |

| Изм. | Лист | № докум. | Подп. | Дата |
|---|---|---|---|---|
| Разраб. | | Кулагина | | |
| Пров. | | Куйбышев | | |
| Н.контр. | | Явных | | |

4Х.387.06.102

Втулка

| Лит. | Масса | Масштаб |
|---|---|---|
| И | см. табл. | — |
| Лист | Листов 1 | |

Круг В48 ГОСТ 2590-71
Вст.3сп ГОСТ 535-79

Мосводоканалниипроект
Отдел №5

Формат А4

4Х.387.06.001

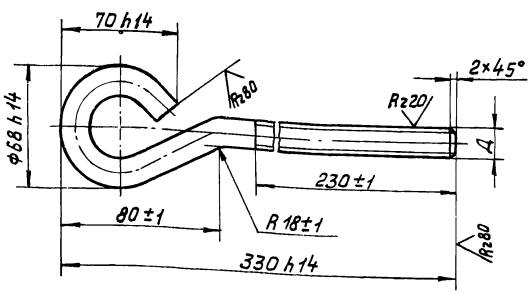


| Обозначение | Д, мм | Масса, кг |
|---|---|---|
| 4Х.387.06.001 | М16-8g | 0,66 |
| -01 | М16-8g левая | 0,66 |

| Изм. | Лист | № докум. | Подп. | Дата |
|---|---|---|---|---|
| Разраб. | | Кулагина | | |
| Пров. | | Куйбышев | | |
| Н.контр. | | Явных | | |

4Х.387.06.001

Винт

| Лит. | Масса | Масштаб |
|---|---|---|
| И | см. табл. | — |
| Лист | Листов 1 | |

Круг В16 ГОСТ 2590-71
Вст.3сп ГОСТ 535-79

Мосводоканалниипроект
Отдел №5

Формат А4

| Формат | Зона | Поз. | Обозначение | Наименование | Кол. | Примечание |
|---|---|---|---|---|---|---|
| | | | | Документа | | |
| А4 | | | 4Х.387.07.100 СБ | Сборочный чертеж | | |
| | | | | Детали. | | |
| А4 | | 1 | 4Х.387.07.001 | Уголок | 1 | |
| А4 | | 2 | 4Х.387.07.002 | Планка | 1 | |
| Б4 | | 3 | 4Х.387.07.003 | Лист Б9 ГОСТ 19903-74 / Лист Вст.3сп ГОСТ 14637-79 | | |
| | | | | 80 h14 × 70 h14 | 1 | 0,391кг |

| Изм. | Лист | № докум. | Подп. | Дата |
|---|---|---|---|---|
| Разраб. | | Кулагина | | |
| Пров. | | Куйбышев | | |
| Н.контр. | | Явных | | |

4Х.387.07.000

Упор

| Лит. | Лист | Листов |
|---|---|---|
| И | 1 | 1 |

Мосводоканалниипроект
Отдел №5

Копировал: 21348-03 29 Формат А4

Типовой проект 902-2-409.86 Альбом III, часть 1

4Х.387.70.000СБ

4Х 387.07.000СБ - изображено
4Х.387.07.000СБ-01 - зеркальное отражение

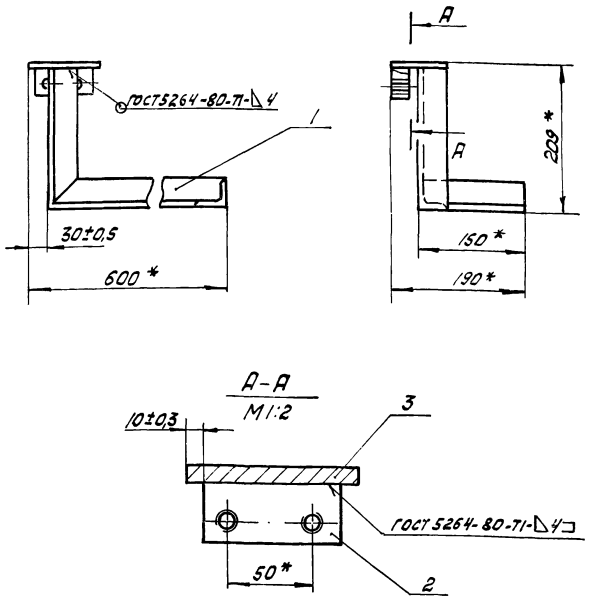


1. * Размеры для справок.
2. Обработка поверхностей реза деталей Б4 Rz 160.

| Изм. | Лист | № докум. | Подп. | Дата | 4Х.387.07.000СБ | | | |
|---|---|---|---|---|---|---|---|---|
| Разраб. | | Кулагина | | | Упор | Лит. | Масса | Масштаб |
| Пров. | | Куйбышев | | | Сборочный чертеж | И | 3,09 | 1:5 |
| Н. контр. | | Яковых | | | | Лист | Листов 1 | |
| | | | | | | Мосводоканалниипроект Отдел № 5 | | |

Формат А4

4Х.387.07.001

Rz 80 (√)

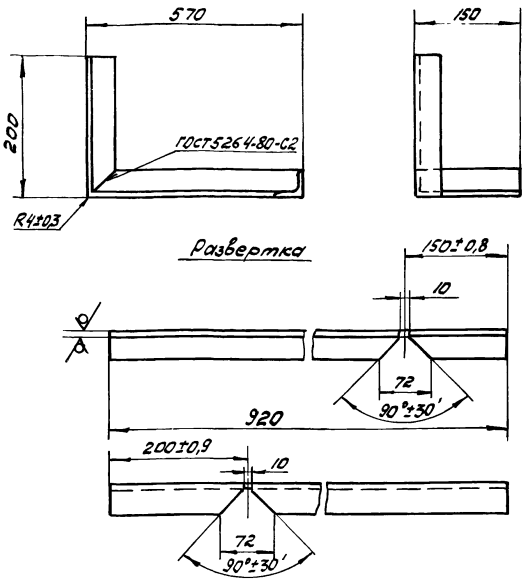


Н14, h14.

| Изм. | Лист | № докум. | Подп. | Дата | 4Х.387.07.001 | | | |
|---|---|---|---|---|---|---|---|---|
| Разраб. | | Кулагина | | | Уголок | Лит. | Масса | Масштаб |
| Пров. | | Куйбышев | | | | И | 2,2 | 1:5 |
| Н. контр. | | Яковых | | | Уголок Б-40х40х4 ГОСТ 8509-72 / Ст3Сп ГОСТ 535-79 | Лист | Листов 1 | |
| | | | | | | Мосводоканалниипроект Отдел № 5 | | |

Формат А4

4Х.387.07.002

(√)

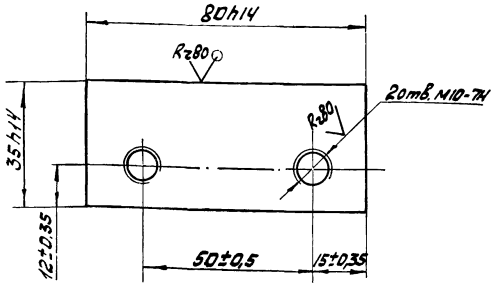


| Изм. | Лист | № докум. | Подп. | Дата | 4Х.387.07.002 | | | |
|---|---|---|---|---|---|---|---|---|
| Разраб. | | Кулагина | | | Планка | Лит. | Масса | Масштаб |
| Пров. | | Куйбышев | | | | И | 0,5 | 1:1 |
| Н. контр. | | Яковых | | | Лист 625 ГОСТ 19903-74 / Ст3сп ГОСТ 14637-79 | Лист | Листов 1 | |
| | | | | | | Мосводоканалниипроект Отдел № 5 | | |

Формат А4

| Формат | Зона | Поз. | Обозначение | Наименование | Кол. | Примечание |
|---|---|---|---|---|---|---|
| | | | | Документация | | |
| А4 | | | 4Х.387.08.000 СБ | Сборочный чертеж | | |
| | | | | Детали | | |
| А4 | | 1 | 4Х.387.08.001 | Планка верхняя | 1 | |
| Б4 | | 2 | 4Х.387.08.002 | Планка нижняя | | |
| | | | | Лист 69 ГОСТ 19903-74 / Ст3сп ГОСТ 14637-79 | | |
| | | | | 50h14 х 45h14 | 1 | 0,15 кг |
| Б4 | | 3 | 4Х.387.08.003 | Стойка | | |
| | | | | Лист 69 ГОСТ 19903-74 / Ст3сп ГОСТ 14637-79 | | |
| | | | | 70h14 х 45h14 | 1 | 0,22 кг |

| Изм. | Лист | № докум. | Подп. | Дата | 4Х.387.08.000 | | | |
|---|---|---|---|---|---|---|---|---|
| Разраб. | | Кулагина | | | Струбцина | Лит. | Лист | Листов |
| Пров. | | Куйбышев | | | | И | | 1 |
| Н. контр. | | Яковых | | | | Мосводоканалниипроект Отдел № 5 | | |

Копировал

Формат А4

4Х.387.08.000СБ

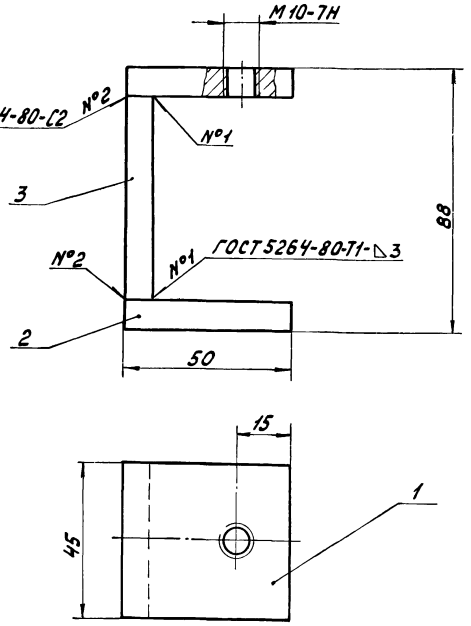


1. Размеры для справок.
2. Обработка поверхностей реза деталей б ч Rz150

| Изм. | Лист | № докум. | Подп. | Дата | 4Х.387.08.000СБ | | | |
|---|---|---|---|---|---|---|---|---|
| Разраб. | | Кулагина | | | Струбцина | Лит. | Масса | Масштаб |
| Пров. | | Куйбышев | | | | Н | 0,52 | 1:1 |
| Н.контр. | | Явных | | | Сборочный чертеж | Лист | Листов 1 | |
| | | | | | | Мосводоканалниипроект Отдел №5 | | |

Формат А4

4Х.387.08.001

Rz80 (√)

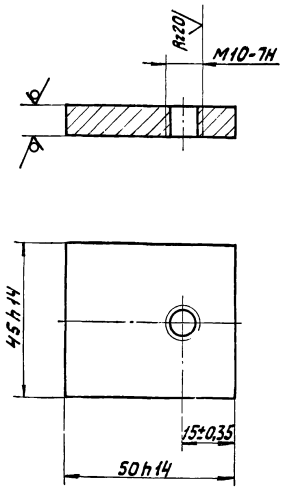


| Изм. | Лист | № докум. | Подп. | Дата | 4Х.387.08.001 | | | |
|---|---|---|---|---|---|---|---|---|
| Разраб. | | Кулагина | | | Планка верхняя | Лит. | Масса | Масштаб |
| Пров. | | Куйбышев | | | | Н | 0,15 | 1:1 |
| Н.контр. | | Явных | | | Лист Б 9 ГОСТ 19903-74 / ВСт3сп ГОСТ 14637-79 | Лист | Листов 1 | |
| | | | | | | Мосводоканалниипроект Отдел №5 | | |

Формат А4

4Х.387.00.001

Rz80 (√)

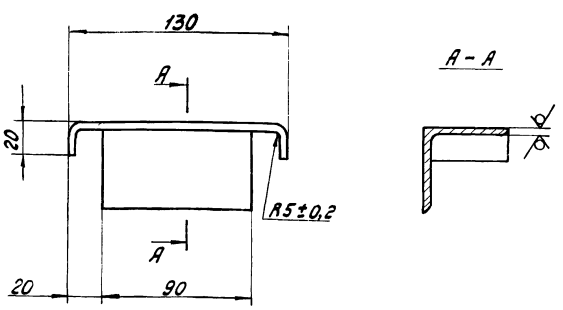


Н14, h14.

| Изм. | Лист | № докум. | Подп. | Дата | 4Х.387.00.001 | | | |
|---|---|---|---|---|---|---|---|---|
| Разраб. | | Кулагина | | | Упор | Лит. | Масса | Масштаб |
| Пров. | | Куйбышев | | | | Н | 0,52 | 1:2 |
| Н.контр. | | Явных | | | Уголок Б-50х50х5 ГОСТ 8509-72 / ВСт3сп ГОСТ 535-79 | Лист | Листов 1 | |
| | | | | | | Мосводоканалниипроект Отдел №5 | | |

Формат А4

4Х.387.00.002

Rz80 (√)

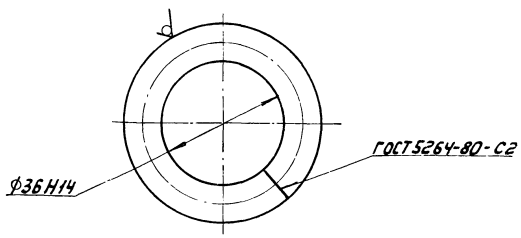


| Изм. | Лист | № докум. | Подп. | Дата | 4Х 387.00.002 | | | |
|---|---|---|---|---|---|---|---|---|
| Разраб. | | Кулагина | | | Кольцо | Лит. | Масса | Масштаб |
| Пров. | | Куйбышев | | | | Н | 0,13 | 1:1 |
| Н.контр. | | Явных | | | Круг В 12 ГОСТ 2590-71 / ВСт3сп ГОСТ 535-79 | Лист | Листов 1 | |
| | | | | | | Мосводоканалниипроект Отдел №5 | | |

Копировал А4

Типовой проект 902-2-409.86 Альбом III, часть 1

4И. 551.00.000 СБ

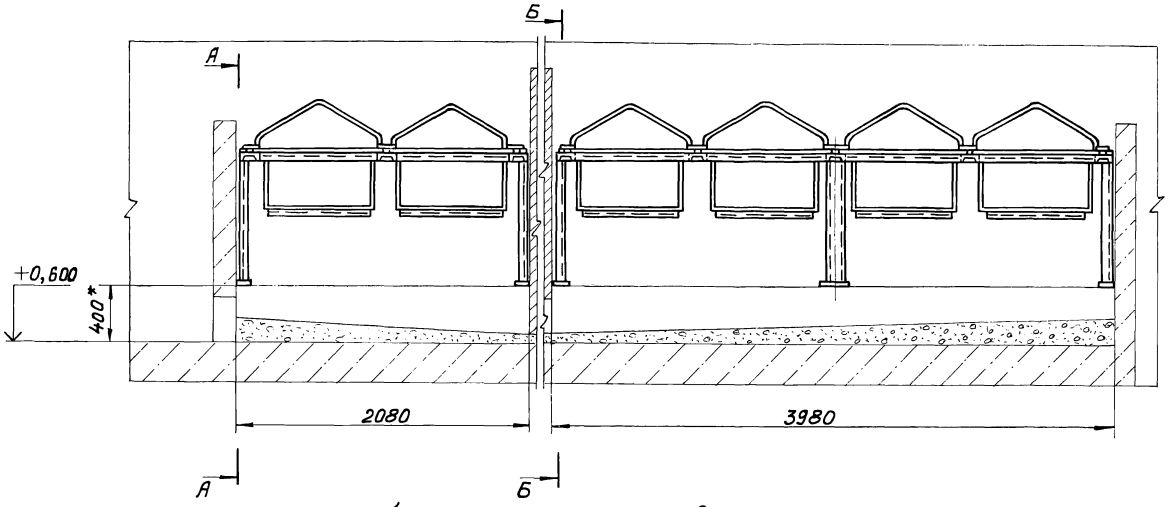


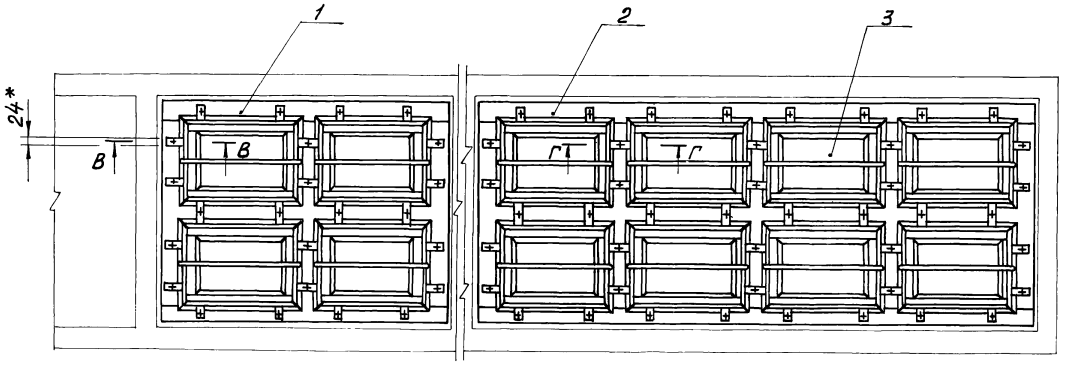


А – А

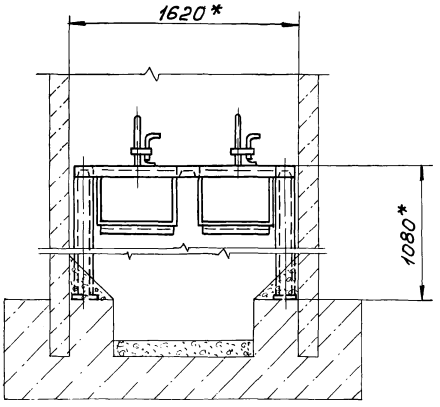


Б – Б

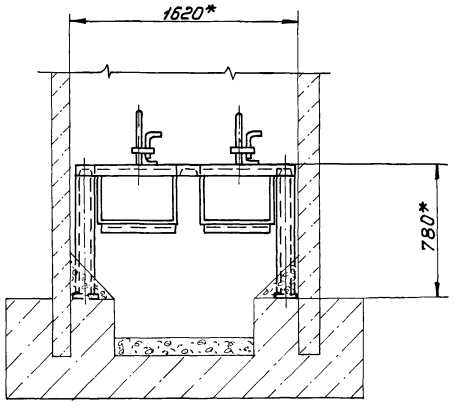


В – В
М 1:2

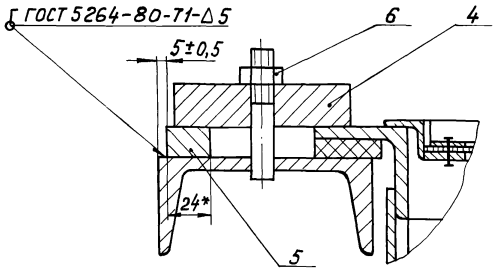


Г – Г
М 1:2

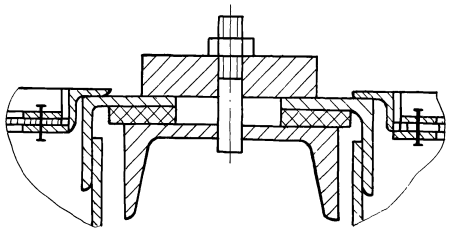

1.* Размеры для справок.

2. Перед монтажом узлы и детали окрасить битумным лаком БТ-577 ГОСТ 5631-79.

3. Материал набивки фильтров - см. технологическую часть проекта.

4. Зазор между рамой и стенами забить штрабным бетоном марки 200.

5. Обработка поверхностей реза деталей 6 $\overset{Rz160}{\nabla}$.

| Изм. | Лист | № докум. | Подп. | Дата |
|---|---|---|---|---|
| Разраб. | | Кулагина | | |
| Пров. | | Куйбышев | | |
| Н. контр. | | Явных | | |
| Утв. | | Куйбышев | | |

4И. 551.00.000 СБ

Установка фильтров
Сборочный чертеж

| Лит. | Масса | Масштаб |
|---|---|---|
| И | 1090 | 1:25 |
| Лист | Листов 1 | |

Мосводоканалниипроект
Отдел № 5

Копировал: Ак-21348-03 32 Формат А2

Инв. № подл. | Подп. и дата | Взам. инв. № | Инв. № дубл. | Подп. и дата

Типовой проект 902-2-409.86 Альбом III, часть 6

| Формат | Зона | Поз. | Обозначение | Наименование | Кол. | Примечание |
|---|---|---|---|---|---|---|
| | | | | Документация. | | |
| А3 | | | 4И.551.00.000СБ | Сборочный чертеж | | |
| | | | | Сборочные единицы. | | |
| А4 | | 1 | 4И.551.01.000 | Каркас | 1 | |
| А4 | | 2 | 4И.551.02.000 | Каркас | 1 | |
| А4 | | 3 | 4И.551.03.000 | Фильтр | 12 | |
| | | | | Детали. | | |
| А4 | | 4 | 4И.551.00.001 | Стяжка | 28 | |
| Б4 | | 5 | 4И.551.00.002 | Упор | | |
| | | | | Квадрат В24 ГОСТ 2591-71 Ст.3сп ГОСТ 535-79 | | |
| | | | | $\ell$ = 12 h14 | 40 | 0,05кг |
| | | | | Стандартные изделия | | |
| | | 6 | | Гайка М12.5.096 ГОСТ 5915-70 | 68 | |

| Изм. | Лист | № докум. | Подп. | Дата |
|---|---|---|---|---|
| Разраб. | | Кулагина | | |
| Пров. | | Куйбышев | | |
| Н.контр. | | Явных | | |

4И.551.00.000

Установка фильтров

| Лит. | Лист | Листов |
|---|---|---|
| И | | 1 |

Мосводоканалниипроект Отдел №5

Формат А4

| Формат | Зона | Поз. | Обозначение | Наименование | Кол. | Примечание |
|---|---|---|---|---|---|---|
| | | | | Документация. | | |
| А3 | | | 4И.551.01.000СБ | Сборочный чертеж | | |
| | | | | Детали. | | |
| А4 | | 1 | 4И.551.01.001 | Балка продольная | 3 | |
| А4 | | 2 | 4И.551.01.002 | Балка поперечная | 2 | |
| А4 | | 3 | 4И.551.01.003 | Связка | 2 | |
| А4 | | 4 | 4И.551.01.004 | Стойка | 4 | |
| А4 | | 5 | 4И.551.01.005 | Шпилька | 20 | |
| Б4 | | 6 | 4И.551.01.006 | Плата Б10 ГОСТ 19903-74 Лист Ст.3сп ГОСТ 14637-79 | | |
| | | | | 130 h14 × 80 h14 | 4 | 0,8кг |

| Изм. | Лист | № докум. | Подп. | Дата |
|---|---|---|---|---|
| Разраб. | | Кулагина | | |
| Пров. | | Куйбышев | | |
| Н.контр. | | Явных | | |

4И.551.01.000

Каркас

| Лит. | Лист | Листов |
|---|---|---|
| И | | 1 |

Мосводоканалниипроект Отдел №5

Формат А4

4И.551.01.000СБ

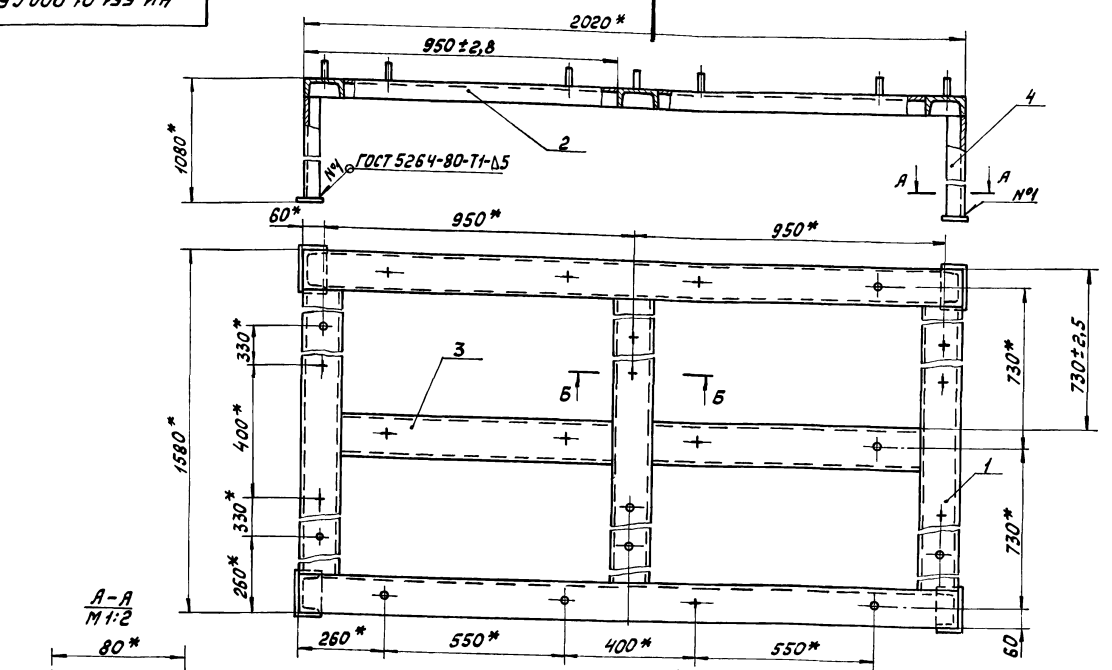


А–А
М1:2

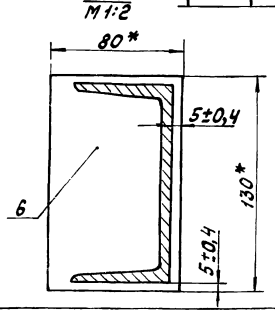


Б–Б
М1:2

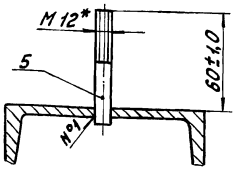


1.* Размеры для справок.
2. Сварку, кроме мест обозначенных особо, произвести по периметру прилегания деталей по ГОСТ 5264-80-С8.

| Изм. | Лист | № докум. | Подп. | Дата |
|---|---|---|---|---|
| Разраб. | | Кулагина | | |
| Пров. | | Куйбышев | | |
| Н.контр. | | Явных | | |

4И.551.01.000СБ

Каркас
Сборочный чертеж

| Лит. | Масса | Масштаб |
|---|---|---|
| И | 163 | 1:10 |
| Лист | Листов 1 | |

Мосводоканалниипроект Отдел №5

Копировал: [illegible] 21348-03 33 Формат А3

4И.551.01.001

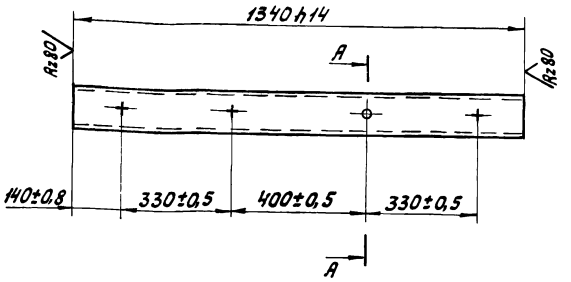


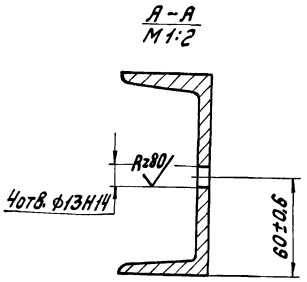


| | | | | | |
|---|---|---|---|---|---|
| Изм. | Лист | N° докум. | Подп. | Дата | |
| Разраб. | | Кулагина | | | |
| Пров. | | Кулбышев | | | |
| Н. контр. | | Явных | | | |

4И.551.01.001

Балка продольная

| Лит. | Масса | Масштаб |
|---|---|---|
| И | 13,5 | 1:10 |

Лист | Листов 1

Швеллер 12 ГОСТ 8240-72 Вст.3сп ГОСТ 535-79

Мосводоканалниипроект Отдел N°5

Формат А4

4И.551.01.002

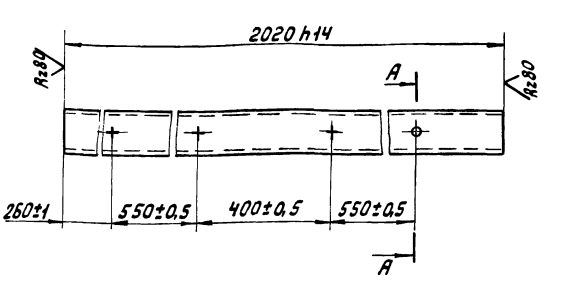


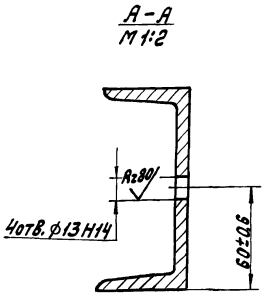


| | | | | | |
|---|---|---|---|---|---|
| Изм. | Лист | N° докум. | Подп. | Дата | |
| Разраб. | | Кулагина | | | |
| Пров. | | Кулбышев | | | |
| Н. контр. | | Явных | | | |

4И.551.01.002

Балка поперечная

| Лит. | Масса | Масштаб |
|---|---|---|
| И | 21,0 | 1:10 |

Лист | Листов 1

Швеллер 12 ГОСТ 8240-72 Вст.3сп ГОСТ 535-79

Мосводоканалниипроект Отдел N°5

Формат А4

4И.551.01.003

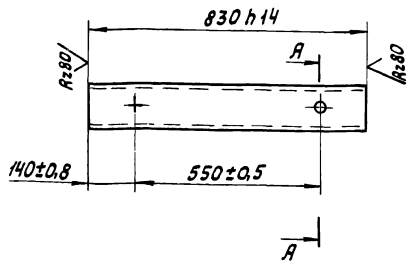


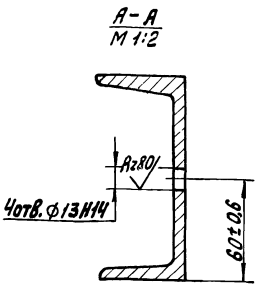


| | | | | | |
|---|---|---|---|---|---|
| Изм. | Лист | N° докум. | Подп. | Дата | |
| Разраб. | | Кулагина | | | |
| Пров. | | Кулбышев | | | |
| Н. контр. | | Явных | | | |

4И.551.01.003

Связка

| Лит. | Масса | Масштаб |
|---|---|---|
| И | 8,6 | 1:10 |

Лист | Листов 1

Швеллер 12 ГОСТ 8240-72 Вст.3сп ГОСТ 535-79

Мосводоканалниипроект Отдел N°5

Формат А4

4И.551.01.004

Rz80

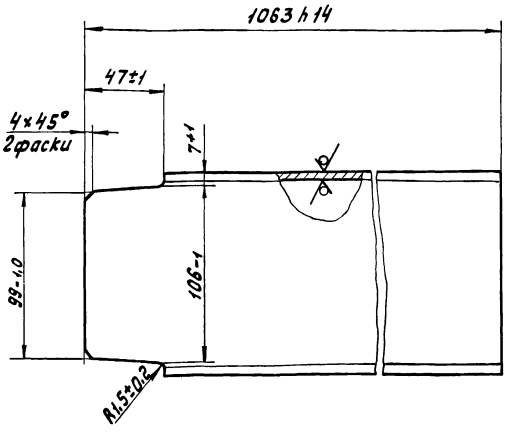


| | | | | | |
|---|---|---|---|---|---|
| Изм. | Лист | N° докум. | Подп. | Дата | |
| Разраб. | | Кулагина | | | |
| Пров. | | Кулбышев | | | |
| Н. контр. | | Явных | | | |

4И.551.01.004

Стойка

| Лит. | Масса | Масштаб |
|---|---|---|
| И | 11,1 | 1:2 |

Лист | Листов 1

Швеллер 12 ГОСТ 8240-72 Вст.3сп ГОСТ 535-79

Мосводоканалниипроект Отдел N°5

4И.551.01.005

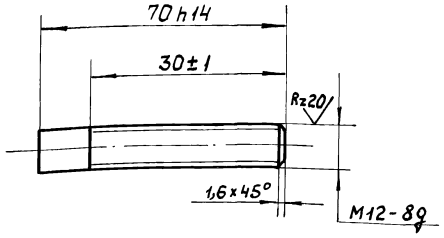


| Изм. | Лист | № докум. | Подп. | Дата |
|---|---|---|---|---|
| Разраб. | | Кулагина | | |
| Пров. | | Куйбышев | | |
| Н.контр. | | Явных | | |

4И.551.01.005

Шпилька

| Лит. | Масса | Масштаб |
|---|---|---|
| И | 0,06 | 1:1 |
| Лист | Листов 1 | |

Круг В12 ГОСТ 2590-71 / ВСт.3сп ГОСТ 535-79

Мосводоканалниипроект Отдел №5

формат А4

| Формат | Зона | Поз. | Обозначение | Наименование | Кол. | Примечание |
|---|---|---|---|---|---|---|
| | | | | Документация | | |
| А2 | | | 4И.551.02.000 СБ | Сборочный чертеж | | |
| | | | | Детали | | |
| А4 | | 1 | 4И.551.02.001 | Балка поперечная | 2 | |
| А4 | | 2 | 4И.551.02.002 | Стойка | 2 | |
| А4 | | 3 | 4И.551.02.003 | Стойка | 4 | |
| Б4 | | 4 | 4И.551.02.004 | Плата | | |
| | | | | Лист Б10 ГОСТ 19903-74 / ВСт.3сп ГОСТ 14637-79 | | |
| | | | | 130 h14 × 80 h14 | 6 | 0,8 кг |
| А4 | | 5 | 4И.551.01.001 | Балка продольная | 5 | |
| А4 | | 6 | 4И.551.01.003 | Связка | 4 | |
| А4 | | 7 | 4И.551.01.005 | Шпилька | 44 | |

| Изм. | Лист | № докум. | Подп. | Дата |
|---|---|---|---|---|
| Разраб. | | Кулагина | | |
| Пров. | | Куйбышев | | |
| Н.контр. | | Явных | | |

4И.551.02.000

Каркас

| Лит. | Лист | Листов |
|---|---|---|
| И | | 1 |

Мосводоканалниипроект Отдел №5

формат А4

4И.551.02.001

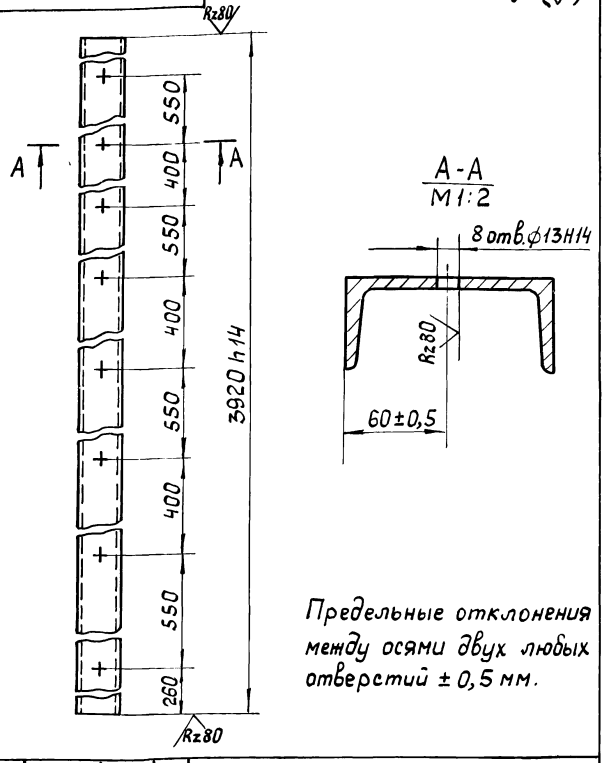


А-А
М1:2




Предельные отклонения между осями двух любых отверстий ± 0,5 мм.

| Изм. | Лист | № докум. | Подп. | Дата |
|---|---|---|---|---|
| Разраб. | | Кулагина | | |
| Пров. | | Куйбышев | | |
| Н.контр. | | Явных | | |

4И.551.02.001

Балка поперечная

| Лит. | Масса | Масштаб |
|---|---|---|
| И | 40,7 | 1:10 |
| Лист | Листов 1 | |

Швеллер 12 ГОСТ 8240-72 / ВСт.3сп ГОСТ 535-79

Мосводоканалниипроект Отдел №5

4И.551.02.002

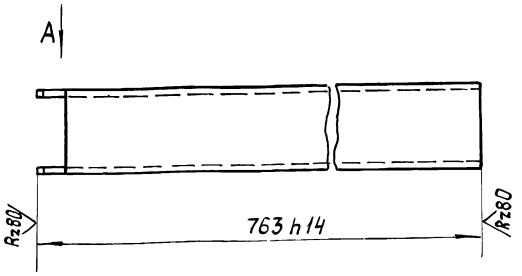


Вид А
М1:2

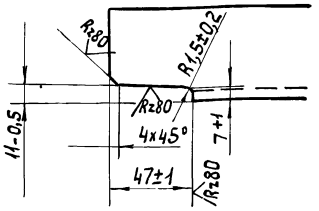


| Изм. | Лист | № докум. | Подп. | Дата |
|---|---|---|---|---|
| Разраб. | | Кулагина | | |
| Пров. | | Куйбышев | | |
| Н.контр. | | Явных | | |

4И.551.02.002

Стойка

| Лит. | Масса | Масштаб |
|---|---|---|
| И | 9,5 | 1:5 |
| Лист | Листов 1 | |

Швеллер 12 ГОСТ 8240-72 / ВСт.3сп ГОСТ 535-79

Мосводоканалниипроект Отдел №5

Альбом III,
Типовой проект 902-2-409.86

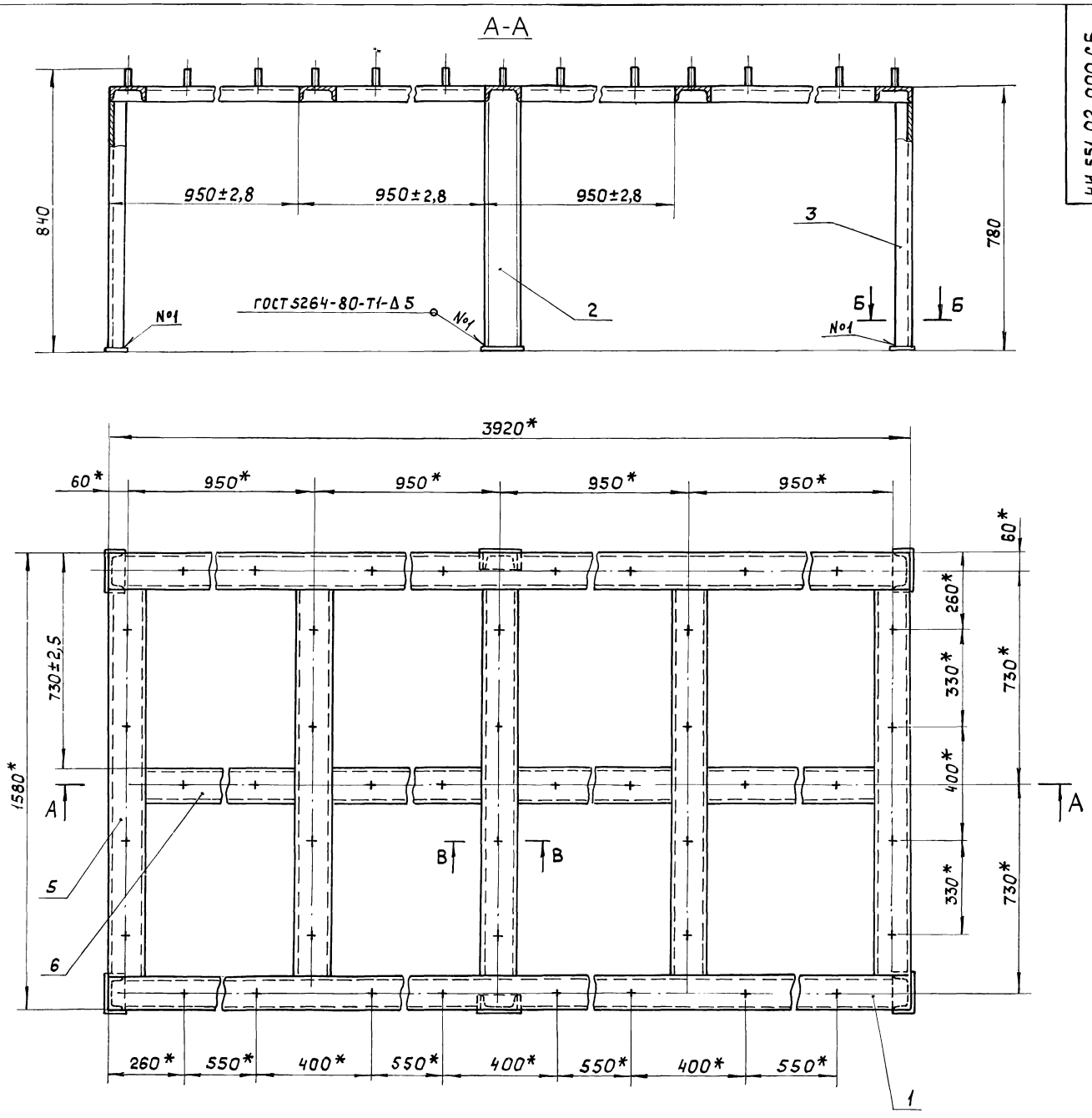


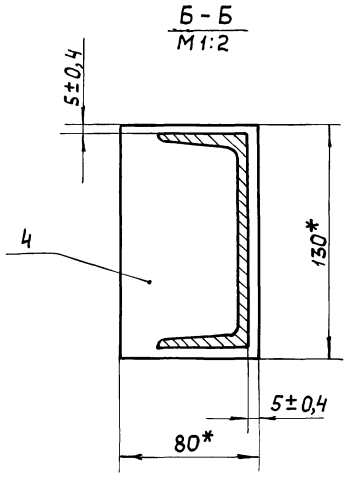


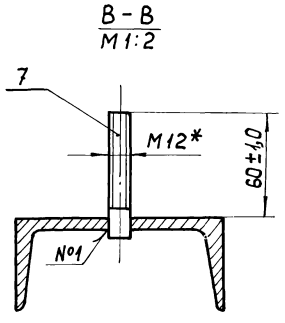


1. *Размеры для справок.
2. Сварку, кроме мест обозначенных особо, произвести по периметру прилегания деталей по ГОСТ 5264-80-С8.
3. Обработка поверхностей реза деталей без чертежа Rz160

| | | | | | | | | |
|---|---|---|---|---|---|---|---|---|
| Изм. | Лист | № докум. | Подп. | Дата | 4И.551.02.000 СБ | | | |
| Разраб. | | Кулагина | | | Каркас<br>Сборочный чертеж. | Лит. | Масса | Масштаб |
| Пров. | | Куйбышев | | | | И | 260 | 1:10 |
| | | | | | | Лист | Листов 1 | |
| Н.контр. | | Явных | | | | Мосводоканал НИИпроект<br>Отдел № 5 | | |

Инв. № подл. | Подп. и дата | Взам. инв. № | Инв. № дубл. | Подп. и дата

копировал. 21348-03 36 формат А2

Типовой проект 902-2-409.86. Альбом III, част

4И.551.02.003

Rz80 (V)

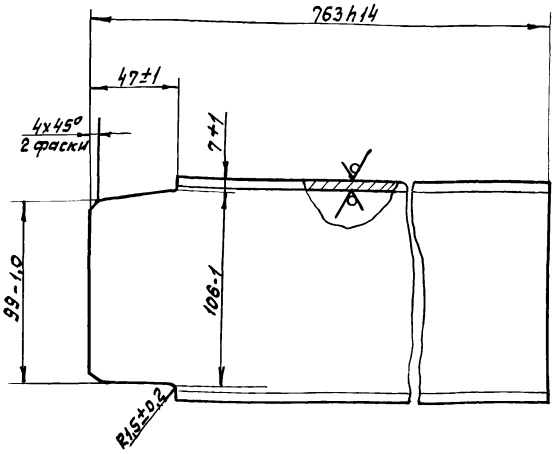


| Изм | Лист | № докум. | Подп. | Дата | 4И.551.02.003 | | | |
|---|---|---|---|---|---|---|---|---|
| Разраб. | | Кулагина | | | Стойка | Лит. | Масса | Масштаб |
| Пров. | | Куйбышев | | | | И | 7,8 | 1:2 |
| Н. контр. | | Явных | | | Швеллер 12 ГОСТ 8240-72 / В Ст.3 Сп ГОСТ 535-79 | Лист | Листов 1 | |
| | | | | | | Мосводоканалниипроект Отдел № 5 | | |

Инв. № подл. | Подп. и дата | Взам. инв. | Инв. № дубл. | Подп. и дата

формат А4

| Форм. | Зона | Поз. | Обозначение | Наименование | Кол. | Примечание |
|---|---|---|---|---|---|---|
| | | | | Документация | | |
| А2 | | | 4И.551.03.000 СБ | Сборочный чертеж | | |
| | | | | Сборочные единицы | | |
| А4 | | 1 | 4И.551.03.100 | Короб | 1 | |
| А4 | | 2 | 4И.551.03.200 | Поддон | 1 | |
| А4 | | 3 | 4И.551.03.300 | Затвор | 8 | |
| А4 | | 4 | 4И.551.03.400 | Рамка | 1 | |
| А4 | | 5 | 4И.551.03.500 | Фиксатор | 1 | |
| | | | | Материалы | | |
| | | 6 | | Мешковина S=3мм ГОСТ 8516-78 | 2м² | |

| Изм | Лист | № докум. | Подп. | Дата | 4И.551.03.000 | | | |
|---|---|---|---|---|---|---|---|---|
| Разраб. | | Кулагина | | | Фильтр | Лит. | Лист | Листов |
| Пров. | | Куйбышев | | | | И | | 1 |
| Н. контр. | | Явных | | | | Мосводоканалниипроект Отдел № 5 | | |

Инв. № подл. | Подп. и дата | Взам. инв. | Инв. № дубл. | Подп. и дата

формат А4

| Формат | Зона | Поз. | Обозначение | Наименование | Кол. | Примечание |
|---|---|---|---|---|---|---|
| | | | | Документация | | |
| А2 | | | 4И.551.03.100 СБ | Сборочный чертеж | | |
| | | | | Детали | | |
| А4 | | 1 | 4И.551.03.101 | Ручка | 1 | |
| А4 | | 2 | 4И.551.03.102 | Прокладка | 2 | |
| А4 | | 3 | 4И.551.03.103 | Уголок | 2 | |
| А4 | | 4 | 4И.551.03.103-01 | Уголок | 2 | |
| А4 | | 5 | 4И.551.03.103-02 | Уголок | 2 | |
| А4 | | 6 | 4И.551.03.103-03 | Уголок | 2 | |
| А4 | | 7 | 4И.551.03.104 | Прокладка | 2 | |
| А4 | | 8 | 4И.551.03.105 | Упор | 1 | |
| А4 | | 9 | 4И.551.03.106 | Петля | 16 | |
| А4 | | 10 | 4И.551.03.107 | Проушина | 1 | |
| Б4 | | 11 | 4И.551.03.108 | Лист Лист Б2.0 ГОСТ 19903-74 / В Ст3 Сп ГОСТ 16523-70 360h14x760h14 | 2 | 4,4кг |
| Б4 | | 12 | 4И.551.03.109 | Лист Лист Б2.0 ГОСТ 19903-74 / В Ст3 Сп ГОСТ 16523-70 360h14x540h14 | 2 | 3,4кг |
| Б4 | | 13 | 4И.551.03.111 | Стойка Уголок Б-50x50x5 ГОСТ 8509-72 / В Ст.3 Сп ГОСТ 535-79 e = 300h14 | 4 | 1,1кг |

| Изм | Лист | № докум. | Подп. | Дата | 4И.551.03.100 | | | |
|---|---|---|---|---|---|---|---|---|
| Разраб. | | Кулагина | | | Короб | Лит. | Лист | Листов |
| Пров. | | Куйбышев | | | | И | | 1 |
| Н. контр. | | Явных | | | | Мосводоканалниипроект Отдел № 5 | | |

Инв. № подл. | Подп. и дата | Взам. инв. | Инв. № дубл. | Подп. и дата

4И.551.03.101

Rz80 (V)

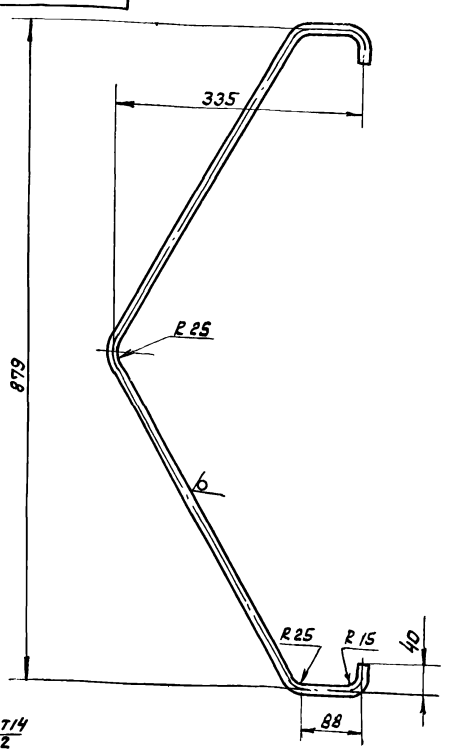


$h14, \pm\frac{1T14}{2}$

| Изм | Лист | № докум. | Подп. | Дата | 4И.551.03.101 | | | |
|---|---|---|---|---|---|---|---|---|
| Разраб. | | Кулагина | | | Ручка | Лит. | Масса | Масштаб |
| Пров. | | Куйбышев | | | | И | 0,9 | 1:5 |
| Н. контр. | | Явных | | | Круг В12 ГОСТ 2590-71 / В Ст.3 Сп ГОСТ 535-79 | Лист | Листов 1 | |
| | | | | | | Мосводоканалниипроект Отдел № 5 | | |

Инв. № подл. | Подп. и дата | Взам. инв. | Инв. № дубл. | Подп. и дата

Копировал 21348-03 37 формат А4

Типовой проект 902-2-409.86 Альбом III, часть I

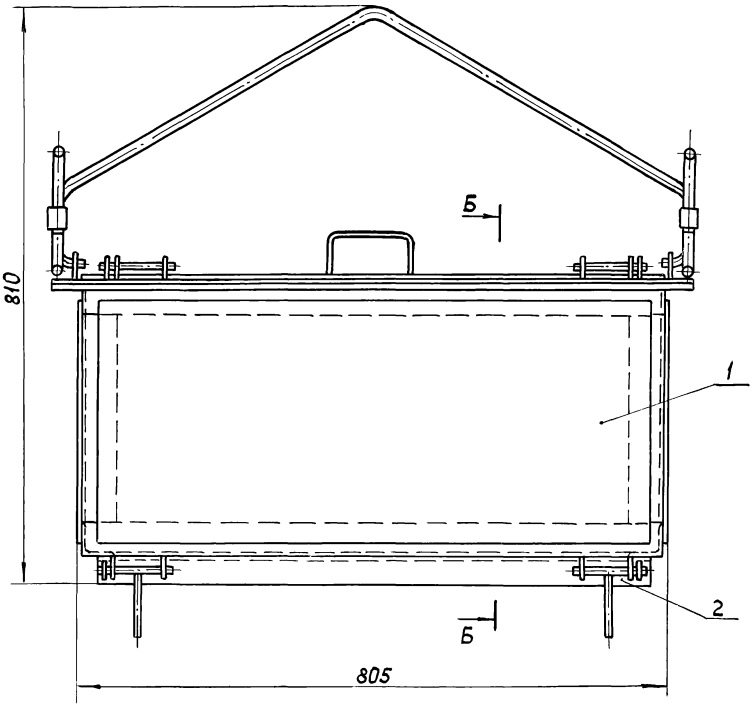


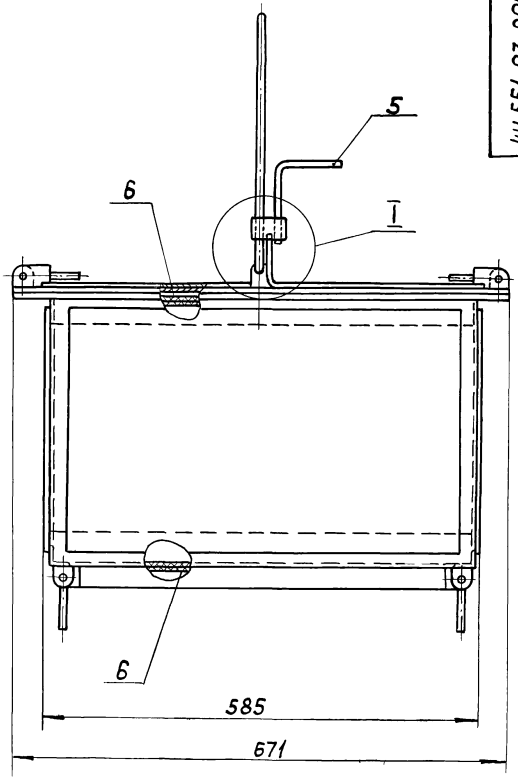


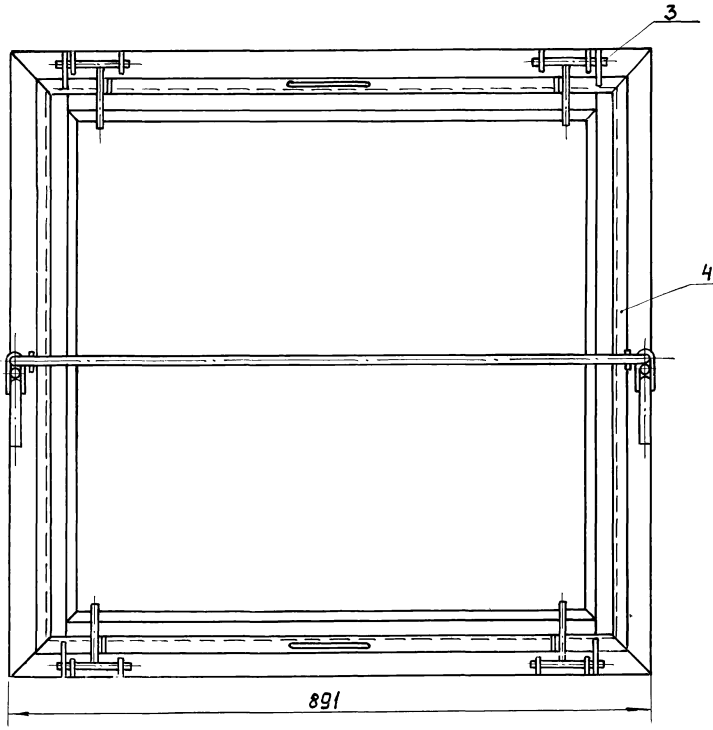


Б-Б
М1:1

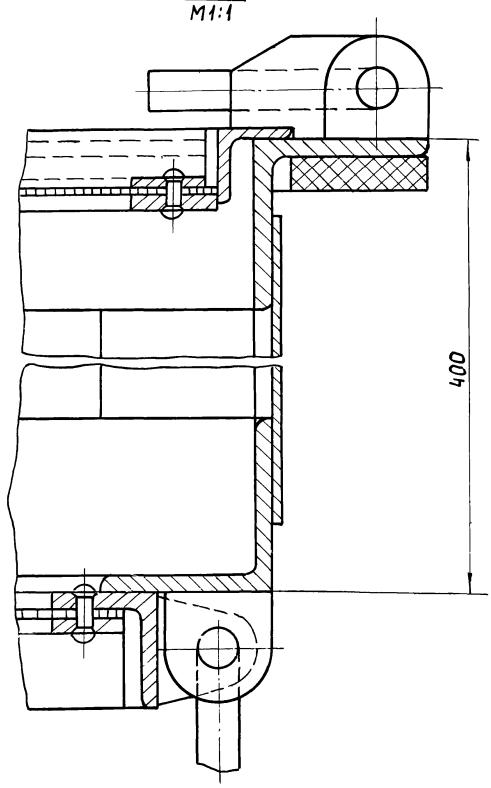


I
М1:1

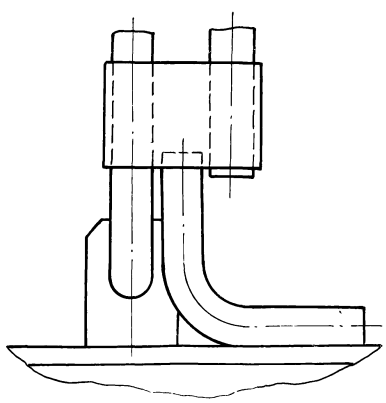

1. Размеры для справок.
2. Мешковину поз.6 проложить по сеткам при набивке фильтра.

| | | | | | | | | |
|---|---|---|---|---|---|---|---|---|
| | | | | | 4И. 551. 03.000 СБ | | | |
| Изм | Лист | № докум. | Подп. | Дата | Фильтр<br>Сборочный чертеж | Лит | Масса | Масштаб |
| Разраб. | | Кулагина | | | | И | 82,0 | 1:5 |
| Пров. | | Куйбышев | | | | Лист | Листов 1 | |
| Н контр | | Явных | | | | Мосводоканал НИИпроект<br>Отдел № 5 | | |

Инв. № подл. | Подп. и дата | Взам. инв. № | Инв. № дубл. | Подп. и дата

копировал ЛСТ 21348 03 38 формат А2

Альбом III, часть I

Типовой проект 902-2-409.86

4И.551.03.100 СБ

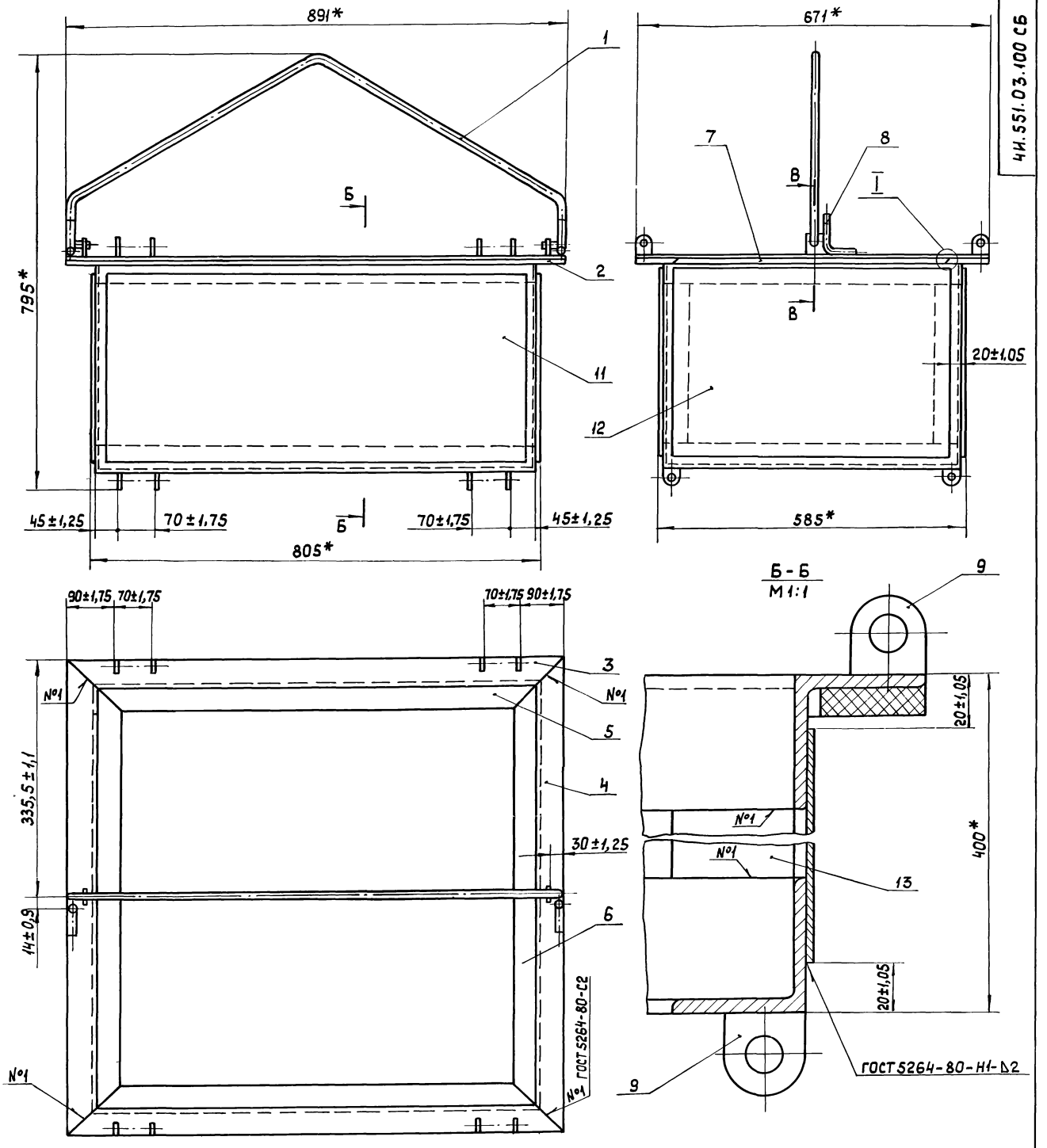


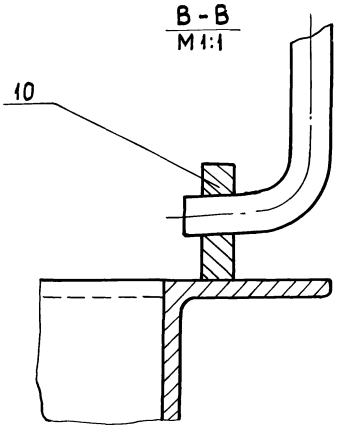


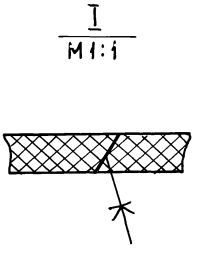


1.* Размеры для справок.

2. Сварку, кроме мест обозначенных особо, произвести по периметру прилегания деталей по ГОСТ 5264-80-Т3-Δ 3.

3. Дет. поз. 2 и поз. 7 склеить клеем № 88 ТУ 381.051.061-76.

4. Обработка поверхностей реза деталей Б4 Rz160.

| | | | | | | | | |
|---|---|---|---|---|---|---|---|---|
| | | | | | 4И.551.03.100 СБ | | | |
| Изм. | Лист | № докум. | Подп. | Дата | Короб<br>Сборочный чертеж. | Лит. | Масса | Масштаб |
| Разраб. | | Кулагина | | | | И | 53 | 1:5 |
| Пров. | | Куйбышев | | | | Лист | Листов 1 | |
| Н.контр. | | Явных | | | | Мосводоканал НИИпроект<br>Отдел №5 | | |

Инв. № подл. | Подп. и дата | Взам. инв. № | Инв. № дубл. | Подп. и дата

Альбом III, ч 1

Типовой проект 902-2-409.86

4И.551.03.102

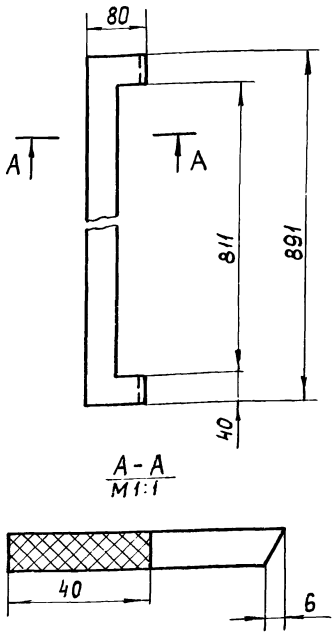


| Изм. | Лист | № докум. | Подп. | Дата |
|---|---|---|---|---|
| Разраб. | | Кулагина | | |
| Пров. | | Куйбышев | | |
| Н.контр. | | Явных | | |

4И.551.03.102

Прокладка

| Лит. | Масса | Масштаб |
|---|---|---|
| И | 0,5 | 1:5 |

Лист | Листов 1

Пластина I, лист, ПМБ-М-10-1,2 ГОСТ 7338-77

Мосводоканалнийпроект Отдел №5

формат А4

4И.551.03.103

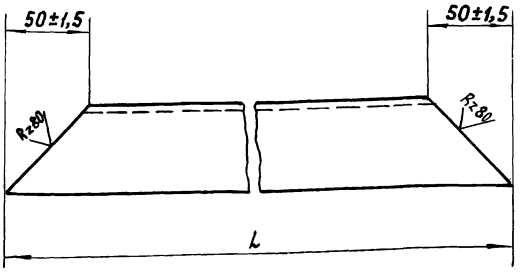


| Обозначение | L, мм | Масса, кг |
|---|---|---|
| 4И.551.03.103 | 891-2,2 | 3,4 |
| -01 | 671-2,0 | 2,4 |
| -02 | 801-2,2 | 3,0 |
| -03 | 581-1,8 | 2,0 |

| Изм. | Лист | № докум. | Подп. | Дата |
|---|---|---|---|---|
| Разраб. | | Кулагина | | |
| Пров. | | Куйбышев | | |
| Н.контр. | | Явных | | |

4И.551.03.103

Уголок

| Лит. | Масса | Масштаб |
|---|---|---|
| И | см. табл. | — |

Лист | Листов 1

Уголок Б-50х50х5 ГОСТ 8509-72 / ВСт3сп ГОСТ 535-79

Мосводоканалнийпроект Отдел №5

формат А4

4И.551.03.104

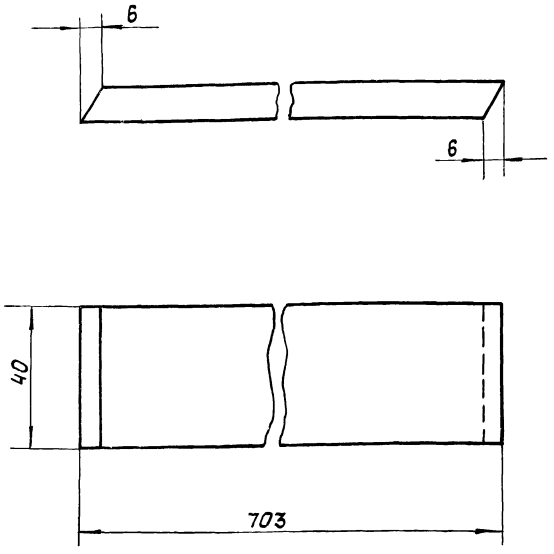


| Изм. | Лист | № докум. | Подп. | Дата |
|---|---|---|---|---|
| Разраб. | | Кулагина | | |
| Пров. | | Куйбышев | | |
| Н.контр. | | Явных | | |

4И.551.03.104

Прокладка

| Лит. | Масса | Масштаб |
|---|---|---|
| И | 0,4 | 1:1 |

Лист | Листов 1

Пластина I, лист, ПМБ-М-10-1,2 ГОСТ 7338-77

Мосводоканалнийпроект Отдел №5

формат А4

4И.551.03.105

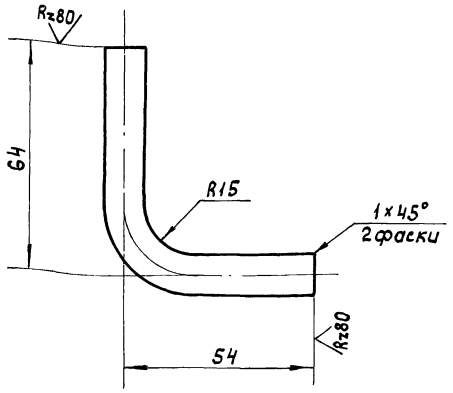


$h14, \pm \frac{IT14}{2}$

| Изм. | Лист | № докум. | Подп. | Дата |
|---|---|---|---|---|
| Разраб. | | Кулагина | | |
| Пров. | | Куйбышев | | |
| Н.контр. | | Явных | | |

4И.551.03.105

Упор

| Лит. | Масса | Масштаб |
|---|---|---|
| И | 0,13 | 1:1 |

Лист | Листов 1

Круг В12 ГОСТ 2590-71 / В ст.3сп ГОСТ 535-79

Мосводоканалнийпроект Отдел №5

копировал: 21348 03 40 формат А4

Альбом III

Типовой проект 902-2-403.86

Инв. № подл. | Подп. и дата | Взам. инв. № | Инв. № дубл. | Подп. и дата

ЧИ.551.03.106

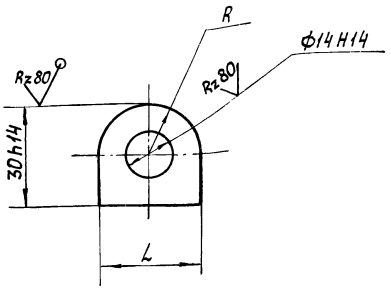


| Обозначение | L, мм | R, мм | Масса, кг |
|---|---|---|---|
| ЧИ.551.03.106 | 30 h14 | 15±0,3 | 0,08 |
| -01 | 26 h14 | 13±0,3 | 0,05 |

| Изм. | Лист | № докум. | Подп. | Дата |
|---|---|---|---|---|
| Разраб. | | Кулагина | | |
| Пров. | | Куйбышев | | |
| Н.контр. | | Явных | | |

ЧИ.551.03.106

Петля

| Лит. | Масса | Масштаб |
|---|---|---|
| И | см. табл. | — |
| Лист | Листов 1 | |

Лист Б10 ГОСТ 19903-74
Вст3сп ГОСТ 14637-79

Мосводоканалниипроект
Отдел №5

Формат А4

ЧИ.551.03.107

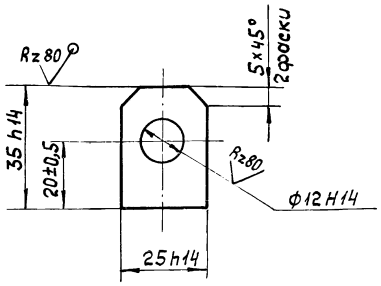


| Изм. | Лист | № докум. | Подп. | Дата |
|---|---|---|---|---|
| Разраб. | | Кулагина | | |
| Пров. | | Куйбышев | | |
| Н.контр. | | Явных | | |

ЧИ.551.03.107

Проушина

| Лит. | Масса | Масштаб |
|---|---|---|
| И | 0,06 | 1:1 |
| Лист | Листов 1 | |

Лист Б10 ГОСТ 19903-74
Вст3сп ГОСТ 14637-79

Мосводоканалниипроект
Отдел №5

Формат А4

ЧИ.551.03.200 СБ

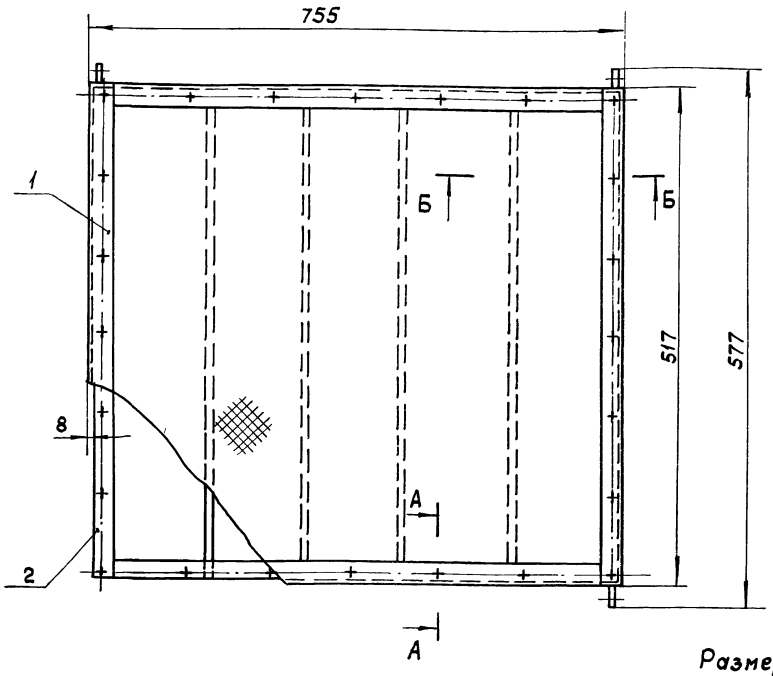


А - А
М1:1 повернуто

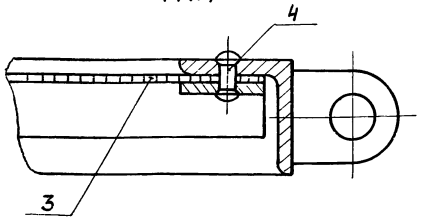


Б - Б
М1:2,5

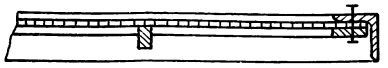

Размеры для справок.

| Изм. | Лист | № докум. | Подп. | Дата |
|---|---|---|---|---|
| Разраб. | | Кулагина | | |
| Пров. | | Куйбышев | | |
| Н.контр. | | Явных | | |

ЧИ.551.03.200 СБ

Поддон
Сборочный чертеж.

| Лит. | Масса | Масштаб |
|---|---|---|
| И | 14,0 | 1:5 |
| Лист | Листов 1 | |

Мосводоканалниипроект
Отдел №5

Копировал: 21348-03 41

Формат А3

| Формат | Зона | Поз. | Обозначение | Наименование | Кол. | Примечание |
|---|---|---|---|---|---|---|
| | | | | Документация | | |
| А2 | | | 4И.551.03.200 СБ | Сборочный чертеж | | |
| | | | | Сборочные единицы | | |
| А4 | | 1 | 4И.551.03.210 | Обрамление | 1 | |
| А4 | | 2 | 4И.551.03.220 | Рамка | 1 | |
| | | | | Детали | | |
| Б4 | | 3 | 4И.551.03.201 | Сетка<br>Сетка N° 10-2,0<br>ГОСТ 3826 - 82<br>500±3×740±3 | 1 | 2,1кг |
| | | | | Стандартные изделия | | |
| | | 4 | | Заклепка 4×16-01<br>ГОСТ 10299-80 | 20 | |

| Изм. | Лист | N° докум. | Подп. | Дата |
|---|---|---|---|---|
| Разраб. | | Кулагина | | |
| Пров. | | Куйбышев | | |
| Н.контр. | | Явных | | |

4И.551.03.200

Поддон

| Лит. | Лист | Листов |
|---|---|---|
| И | | 1 |

МосводоканалНИИпроект Отдел N°5

формат А4

| Формат | Зона | Поз. | Обозначение | Наименование | Кол. | Примечание |
|---|---|---|---|---|---|---|
| | | | | Документация | | |
| А3 | | | 4И.551.03.210 СБ | Сборочный чертеж | | |
| | | | | Детали | | |
| А4 | | 1 | 4И.551.03.211 | Уголок | 2 | |
| Б4 | | 2 | 4И.551.03.212 | Уголок Б-32×32×4 ГОСТ 8509-72 / Вст.3сп ГОСТ 535-79<br>ℓ = 517 h 14 | 2 | 0,98кг |
| А4 | | 3 | 4И.551.03.106-01 | Петля | 4 | |

| Изм. | Лист | N° докум. | Подп. | Дата |
|---|---|---|---|---|
| Разраб. | | Кулагина | | |
| Пров. | | Куйбышев | | |
| Н.контр. | | Явных | | |

4И.551.03.210

Обрамление

| Лит. | Лист | Листов |
|---|---|---|
| И | | 1 |

МосводоканалНИИпроект Отдел N°5

формат А4

4И.551.03.210 СБ

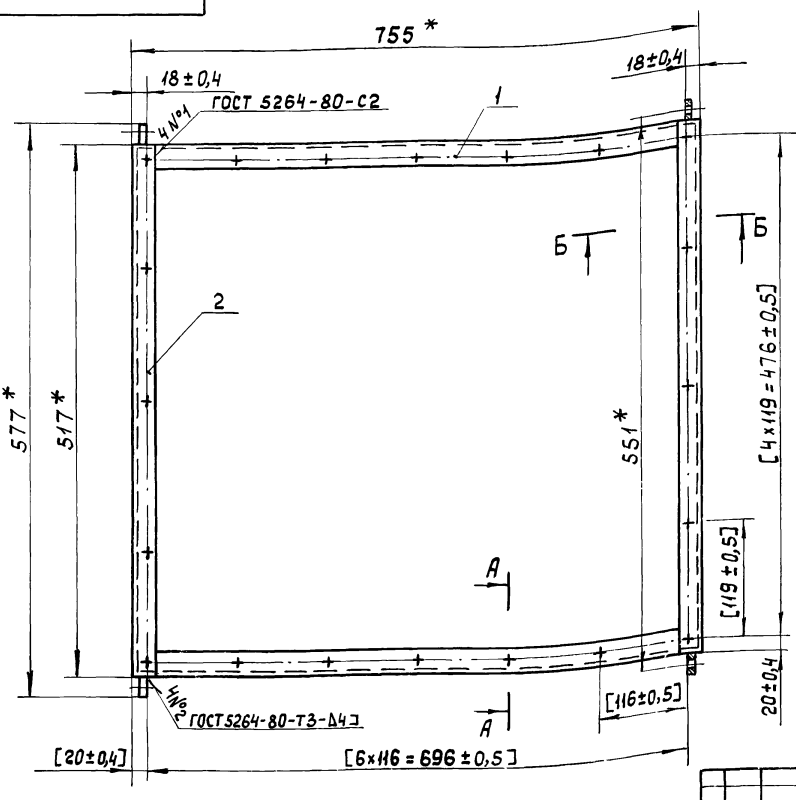


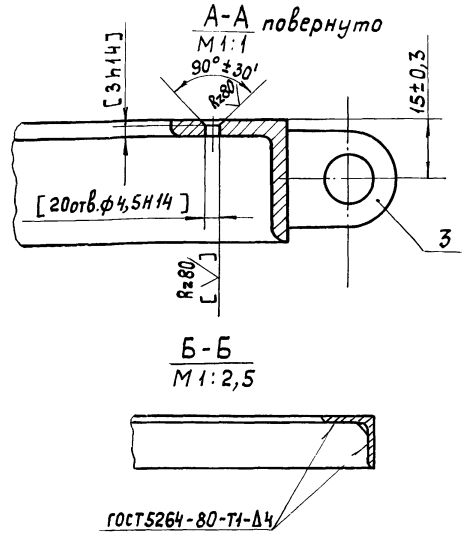


1.* Размеры для справок.
2. Обработку по размерам в квадратных скобках производить совместно с узлом 4И.551.03.220 СБ.
3. Обработка поверхностей реза деталей Б4 Rz160.

| Изм. | Лист | N° докум. | Подп. | Дата |
|---|---|---|---|---|
| Разраб. | | Кулагина | | |
| Пров. | | Куйбышев | | |
| Н.контр. | | Явных | | |

4И.551.03.210 СБ

Обрамление
Сборочный чертеж.

| Лит. | Масса | Масштаб |
|---|---|---|
| И | 6,0 | 1:5 |
| Лист | Листов 1 | |

МосводоканалНИИпроект Отдел N°5

Инв. N° подл. | Подп. и дата | Взам. инв. N° | Инв. N° дубл. | Подп. и дата

4И.551.03.211

Rz80

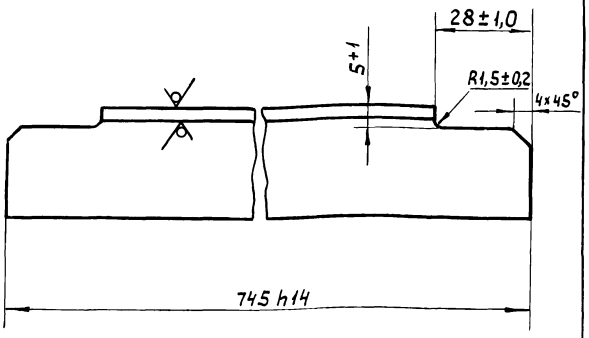


| Изм. | Лист | № докум. | Подп. | Дата |
|---|---|---|---|---|
| Разраб. | | Кулагина | | |
| Пров. | | Куйбышев | | |
| Н.контр. | | Явных | | |

4И.551.03.211

Уголок

| Лит. | Масса | Масштаб |
|---|---|---|
| И | 1,4 | 1:1 |

Лист | Листов 1

Уголок Б32×32×4 ГОСТ 8509-72 / Вст.3сп ГОСТ 535-79

МосводоканалНИИпроект Отдел №5

Формат А4

Инв.№ подл. | Подп. и дата | Взам.инв.№ | Инв.№ дубл. | Подп. и дата

| Формат | Зона | Поз. | Обозначение | Наименование | Кол. | Примечание |
|---|---|---|---|---|---|---|
| | | | | Документация | | |
| А3 | | | 4И.551.03.220СБ | Сборочный чертеж | | |
| | | | | Детали | | |
| А4 | | 1 | 4И.551.03.221 | Ребро | 4 | |
| Б4 | | 2 | 4И.551.03.222 | Полоса | | |
| | | | | Лист Б4 ГОСТ 19903-74 / Вст.3сп ГОСТ 14637-79 | | |
| | | | | 24 h14 × 501 h14 | 2 | 0,4 кг |
| Б4 | | 3 | 4И.551.03.223 | Полоса | | |
| | | | | Лист Б4 ГОСТ 19903-74 / Вст.3сп ГОСТ 14637-79 | | |
| | | | | 24 h14 × 671 h14 | 2 | 0,5 кг |

| Изм. | Лист | № докум. | Подп. | Дата |
|---|---|---|---|---|
| Разраб. | | Кулагина | | |
| Пров. | | Куйбышев | | |
| Н.контр. | | Явных | | |

4И 551 03 220

Рамка

| Лит. | Лист | Листов |
|---|---|---|
| И | | 1 |

МосводоканалНИИпроект Отдел №5

Формат А4

Инв.№ подл. | Подп. и дата | Взам.инв.№ | Инв.№ дубл. | Подп. и дата

4И.551.03.220СБ

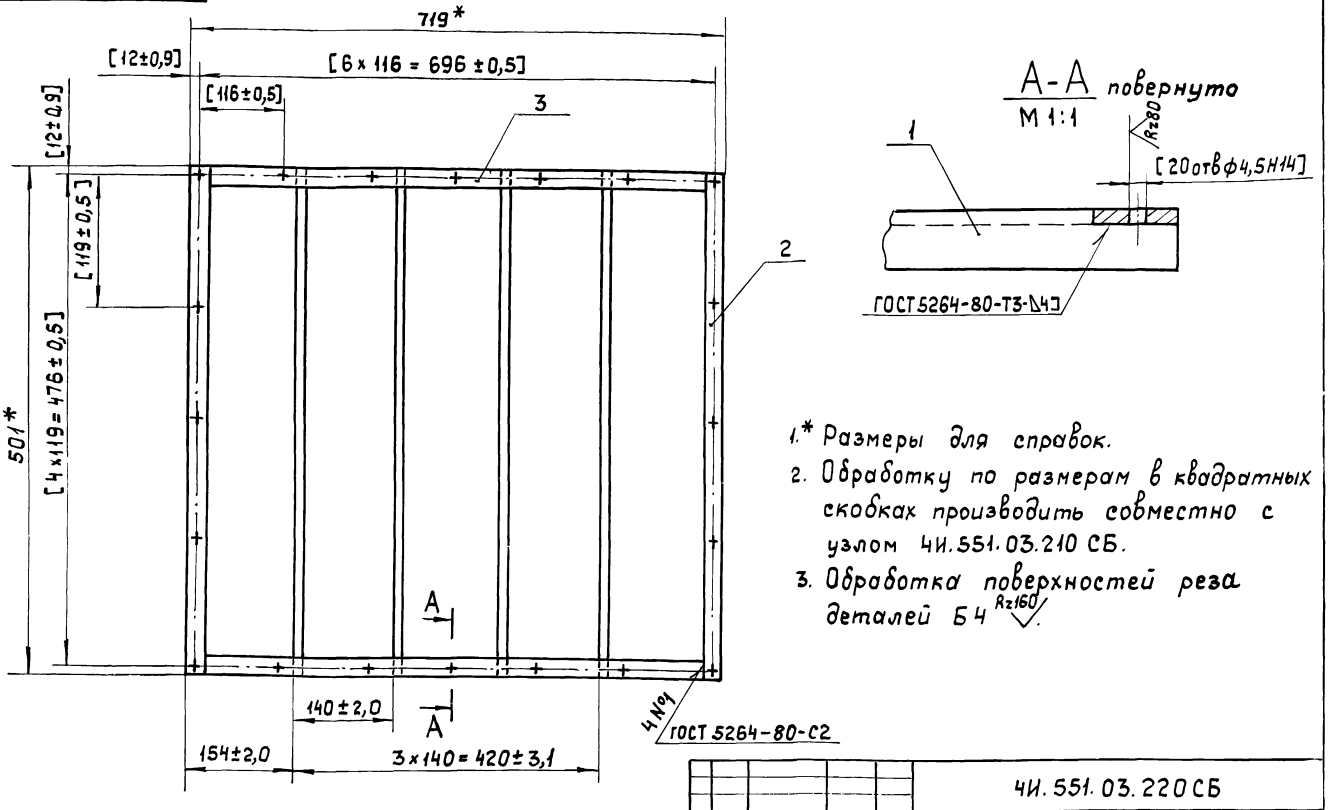


1.* Размеры для справок.

2. Обработку по размерам в квадратных скобках производить совместно с узлом 4И.551.03.210 СБ.

3. Обработка поверхностей реза деталей Б4 Rz160

| Изм. | Лист | № докум. | Подп. | Дата |
|---|---|---|---|---|
| Разраб. | | Кулагина | | |
| Пров. | | Куйбышев | | |
| Н контр | | Явных | | |

4И.551.03.220СБ

Рамка
Сборочный чертеж.

| Лит. | Масса | Масштаб |
|---|---|---|
| И | 5,2 | 1:5 |

Лист | Листов 1

МосводоканалНИИпроект Отдел №5

Инв.№ подл. | Подп. и дата | Взам.инв.№ | Инв.№ дубл. | Подп. и дата

Альбом III

Типовой проект 902-2-409.86

4И.551.03.221

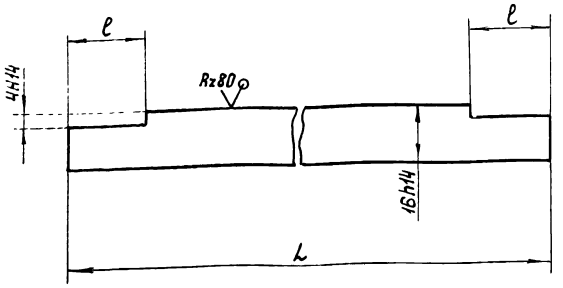


| Обозначение | L, мм | ℓ, мм | Масса, кг |
|---|---|---|---|
| 4И.551.03.221 | 501-1,75 | 24±0,5 | 0,6 |
| -01 | 541-1,75 | 20±0,5 | 0,7 |

| Изм. | Лист | № докум. | Подп. | Дата |
|---|---|---|---|---|
| Разраб. | | Кулагина | | |
| Пров. | | Куйбышев | | |
| Н.контр. | | Явных | | |

4И.551.03.221

Ребро

| Лит. | Масса | Масштаб |
|---|---|---|
| И | см. табл | — |
| Лист | Листов 1 | |

Лист Б10 ГОСТ 19903-74 / Вст 3сп ГОСТ 14637-79

Мосводоканалниипроект Отдел №5

Формат А4

| Формат | Зона | Поз. | Обозначение | Наименование | Кол. | Примечание |
|---|---|---|---|---|---|---|
| | | | | Документация | | |
| А4 | | | 4И.551.03.300 СБ | Сборочный чертеж | | |
| | | | | Детали | | |
| А4 | | 1 | 4И.551.03.301 | Шпингалет | 1 | |
| А4 | | 2 | 4И.551.03.302 | Ручка | 1 | |

| Изм. | Лист | № докум. | Подп. | Дата |
|---|---|---|---|---|
| Разраб. | | Кулагина | | |
| Пров. | | Куйбышев | | |
| Н.контр. | | Явных | | |

4И.551.03.300

Затвор

| Лит. | Лист | Листов |
|---|---|---|
| И | | 1 |

Мосводоканалниипроект Отдел №5

Формат А4

4И.551.03.300 СБ

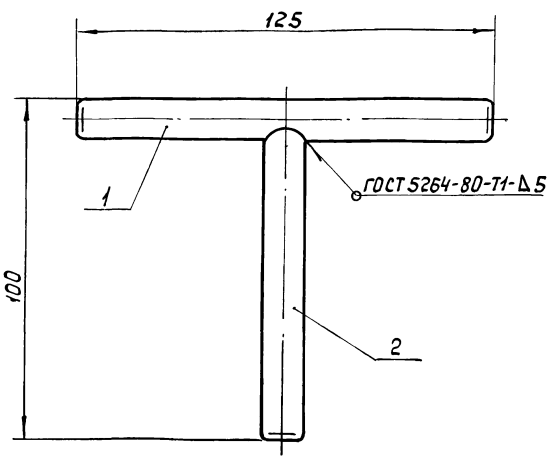


Размеры для справок.

| Изм. | Лист | № докум. | Подп. | Дата |
|---|---|---|---|---|
| Разраб. | | Кулагина | | |
| Пров. | | Куйбышев | | |
| Н.контр. | | Явных | | |

4И.551.03.300 СБ

Затвор
Сборочный чертеж

| Лит. | Масса | Масштаб |
|---|---|---|
| И | 0,18 | 1:1 |
| Лист | Листов 1 | |

Мосводоканалниипроект Отдел №5

Формат А4

4И.551.03.301

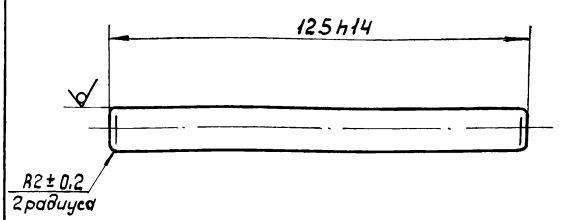


| Изм. | Лист | № докум. | Подп. | Дата |
|---|---|---|---|---|
| Разраб. | | Кулагина | | |
| Пров. | | Куйбышев | | |
| Н.контр. | | Явных | | |

4И.551.03.301

Шпингалет

| Лит. | Масса | Масштаб |
|---|---|---|
| И | 0,1 | 1:1 |
| Лист | Листов 1 | |

Круг В12 ГОСТ 2590-71 / В Ст.3сп ГОСТ 535-79

Мосводоканалниипроект Отдел №5

Формат А4

Копировал: [illegible]

21348-03 44

Альбом I

Типовой проект 902-2-409.86

4И.551.03.302

Rz80

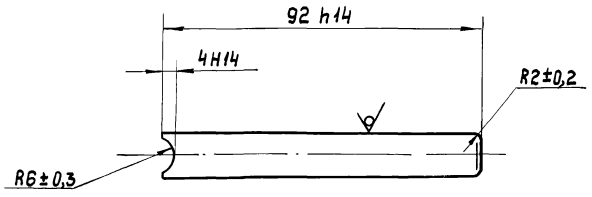


| Изм. | Лист | № докум. | Подп. | Дата |
|---|---|---|---|---|
| Разраб. | | Кулагина | | |
| Пров. | | Куйбышев | | |
| Н.контр. | | Явных | | |

4И.551.03.302

Ручка

| Лит. | Масса | Масштаб |
|---|---|---|
| И | 0,08 | 1:1 |

Лист | Листов 1

Круг В12 ГОСТ 2590-71
В Ст.3сп ГОСТ 535-79

МосводоканалНИИпроект Отдел № 5

формат А4

| Формат | Зона | Поз | Обозначение | Наименование | Кол | Примечание |
|---|---|---|---|---|---|---|
| | | | | Документация | | |
| А3 | | | 4И.551.03.400 СБ | Сборочный чертеж | | |
| | | | | Сборочные единицы | | |
| А4 | | 1 | 4И.551.03.410 | Обрамление | 1 | |
| А4 | | 2 | 4И.551.03.420 | Рамка | 1 | |
| | | | | Детали | | |
| Б4 | | 3 | 4И.551.03.401 | Сетка | | |
| | | | | Сетка № 10-2,0 | | |
| | | | | ГОСТ 3826-82 | | |
| | | | | 721±3×581±3 | 1 | 2,3кг |
| | | | | Стандартные изделия | | |
| | | 4 | | Заклепка 4×16-01 | | |
| | | | | ГОСТ 10299-80 | 24 | |

| Изм. | Лист | № докум. | Подп. | Дата |
|---|---|---|---|---|
| Разраб. | | Кулагина | | |
| Пров. | | Куйбышев | | |
| Н.контр. | | Явных | | |

4И.551.03.400

Рамка

| Лит. | Лист | Листов |
|---|---|---|
| И | | 1 |

МосводоканалНИИпроект Отдел № 5

формат А4

4И.551.03.400 СБ

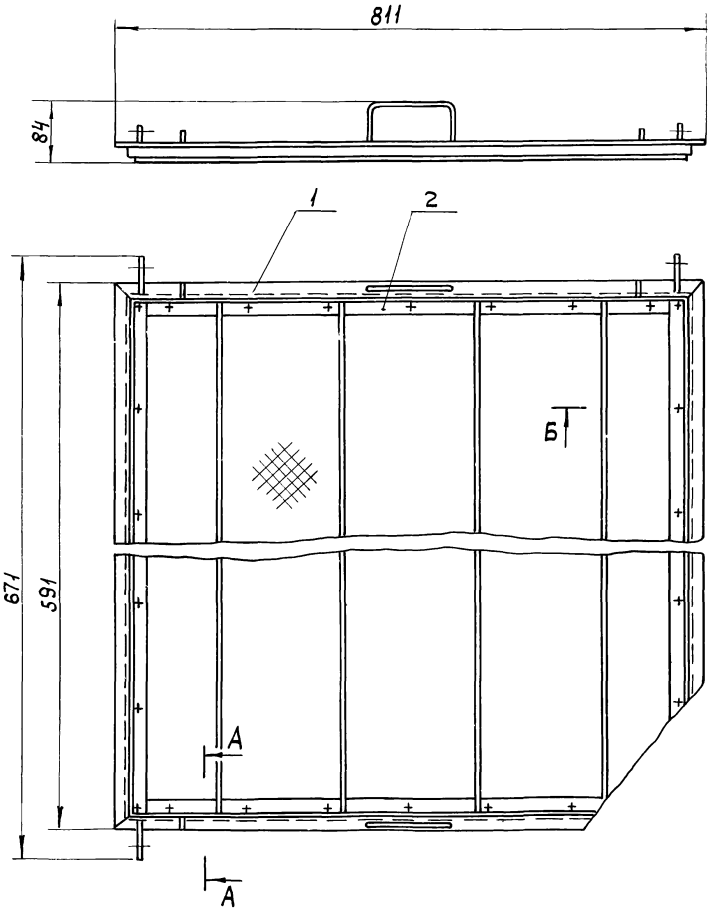


А - А повернуто
М 1:1

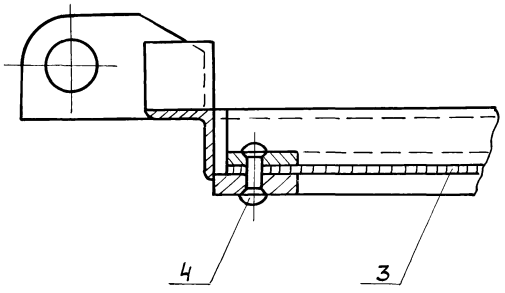


Б - Б
М 1:1

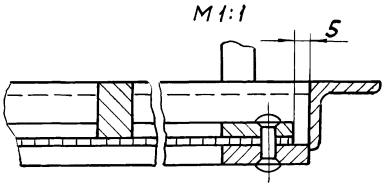


Размеры для справок.

| Изм. | Лист | № докум. | Подп. | Дата |
|---|---|---|---|---|
| Разраб. | | Кулагина | | |
| Пров. | | Куйбышев | | |
| Н.контр. | | Явных | | |

4И.551.03.400 СБ

Рамка
Сборочный чертеж.

| Лит. | Масса | Масштаб |
|---|---|---|
| И | 16,0 | 1:5 |

Лист | Листов 1

МосводоканалНИИпроект Отдел № 5

формат А3

Инв. № подл. | Подп. и дата | Взам. инв. № | Инв. № дубл. | Подп. и дата

копировал. 21348 03 45

Альбом III, ч.I
Типовой проект 902-2-403.86
Инв.№ подл. | Подп. и дата | Взам. инв.№ | Инв.№ дубл. | Подп. и дата

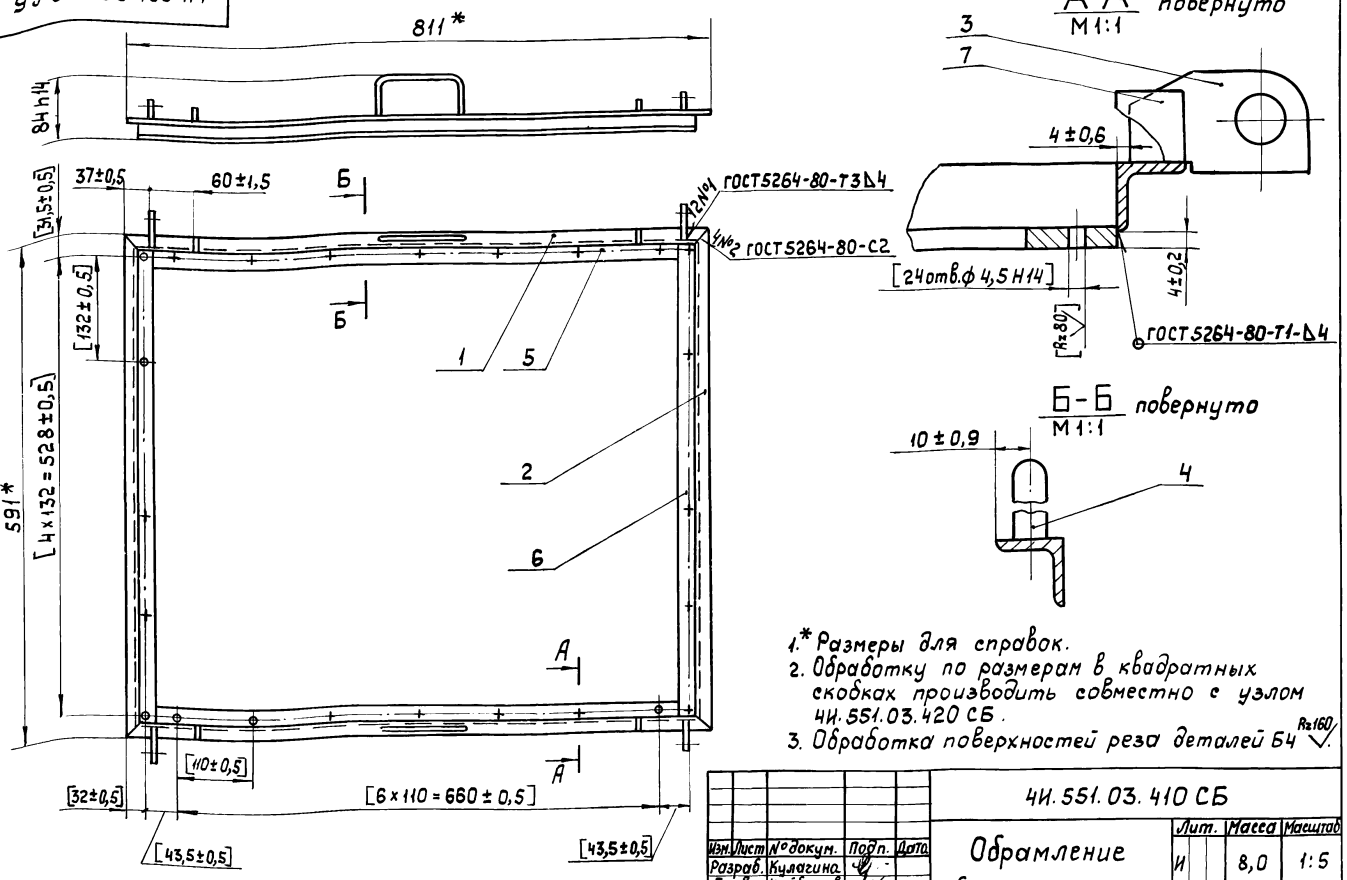








1.* Размеры для справок.
2. Обработку по размерам в квадратных скобках производить совместно с узлом 4И.551.03.420 СБ.
3. Обработка поверхностей реза деталей Б4 Rz160.

| Изм. | Лист | № докум. | Подп. | Дата |
|---|---|---|---|---|
| Разраб. | | Кулагина | | |
| Пров. | | Куйбышев | | |
| Н.контр. | | Явных | | |

4И.551.03.410 СБ

Обрамление
Сборочный чертеж.

| Лит. | Масса | Масштаб |
|---|---|---|
| И | 8,0 | 1:5 |
| Лист | Листов 1 | |

МосводоканалНИИпроект
Отдел №5

Формат А3



| Формат | Зона | Поз. | Обозначение | Наименование | Кол. | Примечание |
|---|---|---|---|---|---|---|
| | | | | Документация | | |
| А3 | | | 4И.551.03.410 СБ | Сборочный чертеж | | |
| | | | | Детали | | |
| А4 | | 1 | 4И.551.03.411 | Уголок | 2 | |
| А4 | | 2 | 4И.551.03.411-01 | Уголок | 2 | |
| А4 | | 3 | 4И.551.03.412 | Петля | 4 | |
| А4 | | 4 | 4И.551.03.413 | Ручка | 2 | |
| Б4 | | 5 | 4И.551.03.414 | Полоса | | |
| | | | | Полоса Б-2 6×25 ГОСТ 103-76 / Вст.3сп ГОСТ 535-79 | | |
| | | | | ℓ=721 h14 | 2 | 0,8 кг |
| Б4 | | 6 | 4И.551.03.415 | Полоса | | |
| | | | | Полоса Б-2 6×25 ГОСТ 103-76 / ВСт.3сп ГОСТ 535-79 | | |
| | | | | ℓ=527 h14 | 2 | 0,7 кг |
| Б4 | | 7 | 4И.551.03.416 | Упор | | |
| | | | | Полоса Б-2 10×20 ГОСТ 103-76 / ВСт.3сп ГОСТ 535-79 | | |
| | | | | ℓ=20 h14 | 4 | 0,03 кг |

| Изм. | Лист | № докум. | Подп. | Дата |
|---|---|---|---|---|
| Разраб. | | Кулагина | | |
| Пров. | | Куйбышев | | |
| Н.контр. | | Явных | | |

4И.551.03.410

Обрамление

| Лит. | Лист | Листов |
|---|---|---|
| И | | 1 |

МосводоканалНИИпроект
Отдел №5

Формат А4

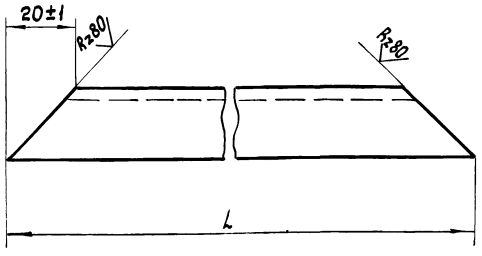


| Обозначение | L, мм | Масса, кг |
|---|---|---|
| 4И.551.03.411 | 811-2,2 | 0,9 |
| -01 | 591-1,75 | 0,7 |

| Изм. | Лист | № докум. | Подп. | Дата |
|---|---|---|---|---|
| Разраб. | | Кулагина | | |
| Пров. | | Куйбышев | | |
| Н.контр. | | Явных | | |

4И.551.03.411

Уголок

| Лит. | Масса | Масштаб |
|---|---|---|
| И | см. табл. | — |
| Лист | Листов 1 | |

Уголок Б-20×20×4 ГОСТ 8509-72 / ВСт.3сп ГОСТ 535-79

МосводоканалНИИпроект
Отдел №5

Копировал: 21348 03 46

Формат А4

Типовой проект 902-2-409.86. Альбом III, часть

4И.551.03.412

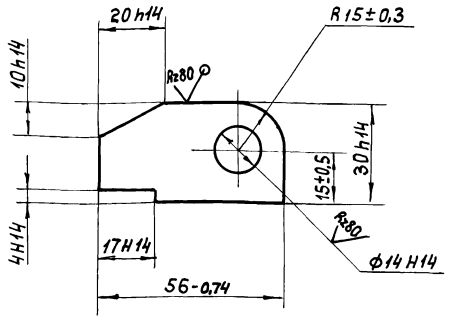


| Изм. | Лист | № докум. | Подп. | Дата | 4И.551.03.412 | | | |
|---|---|---|---|---|---|---|---|---|
| Разраб. | | Кулагина | | | Петля | Лит. | Масса | Масштаб |
| Пров. | | Куйбышев | | | | И | 0,13 | 1:1 |
| | | | | | | Лист | Листов: 1 | |
| Н контр. | | Явных | | | Лист Б10 ГОСТ 19903-74 / В Ст.3сп ГОСТ 14637-79 | Мосводоканал НИИпроект Отдел № 5 | | |

Формат А4

4И.551.03.413

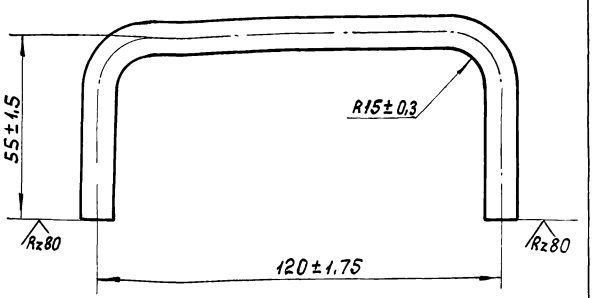


| Изм. | Лист | № докум. | Подп. | Дата | 4И.551.03.413 | | | |
|---|---|---|---|---|---|---|---|---|
| Разраб. | | Кулагина | | | Ручка | Лит. | Масса | Масштаб |
| Пров. | | Куйбышев | | | | И | 0,13 | 1:1 |
| | | | | | | Лист | Листов 1 | |
| Н.контр. | | Явных | | | Круг В10 ГОСТ 2590-71 / В Ст.3сп ГОСТ 535-79 | Мосводоканал НИИпроект Отдел № 5 | | |

Формат А4

| Формат | Зона | Поз. | Обозначение | Наименование | Кол. | Примечание |
|---|---|---|---|---|---|---|
| | | | | Документация | | |
| А3 | | | 4И.551.03.420 СБ | Сборочный чертеж | | |
| | | | | Детали. | | |
| Б4 | | 1 | 4И.551.03.422 | Полоса | | |
| | | | | Полоса Б-24×20 ГОСТ 103-76 / В Ст.3сп ГОСТ 535-79 | | |
| | | | | ℓ = 541 h14 | 4 | 0,4 кг |
| А4 | | 2 | 4И.551.03.221-01 | Ребро | 4 | |

| Изм. | Лист | № докум. | Подп. | Дата | 4И.551.03.420 | | | |
|---|---|---|---|---|---|---|---|---|
| Разраб. | | Кулагина | | | Рамка | Лит. | Лист | Листов |
| Пров. | | Куйбышев | | | | И | | 1 |
| Н.контр. | | Явных | | | | Мосводоканал НИИпроект Отдел № 5 | | |

Формат А4

| Формат | Зона | Поз. | Обозначение | Наименование | Кол. | Примечание |
|---|---|---|---|---|---|---|
| | | | | Документация | | |
| А4 | | | 4И.551.03.500 СБ | Сборочный чертеж | | |
| | | | | Детали | | |
| А4 | | 1 | 4И.551.03.501 | Ручка | 1 | |
| А4 | | 2 | 4И.551.03.502 | Хомутик | 1 | |

| Изм. | Лист | № докум. | Подп. | Дата | 4И.551.03.500 | | | |
|---|---|---|---|---|---|---|---|---|
| Разраб. | | Кулагина | | | Фиксатор | Лит. | Лист | Листов |
| Пров. | | Куйбышев | | | | И | | 1 |
| Н.контр. | | Явных | | | | Мосводоканал НИИпроект Отдел № 5 | | |

Копировал: Ибр 21348-03 47

Формат А4

Инв. № подл. | Подп. и дата | Взам. инв. № | Инв. № дубл. | Подп. и дата

Альбом III, ч.I
Типовой проект 902-2-409.86

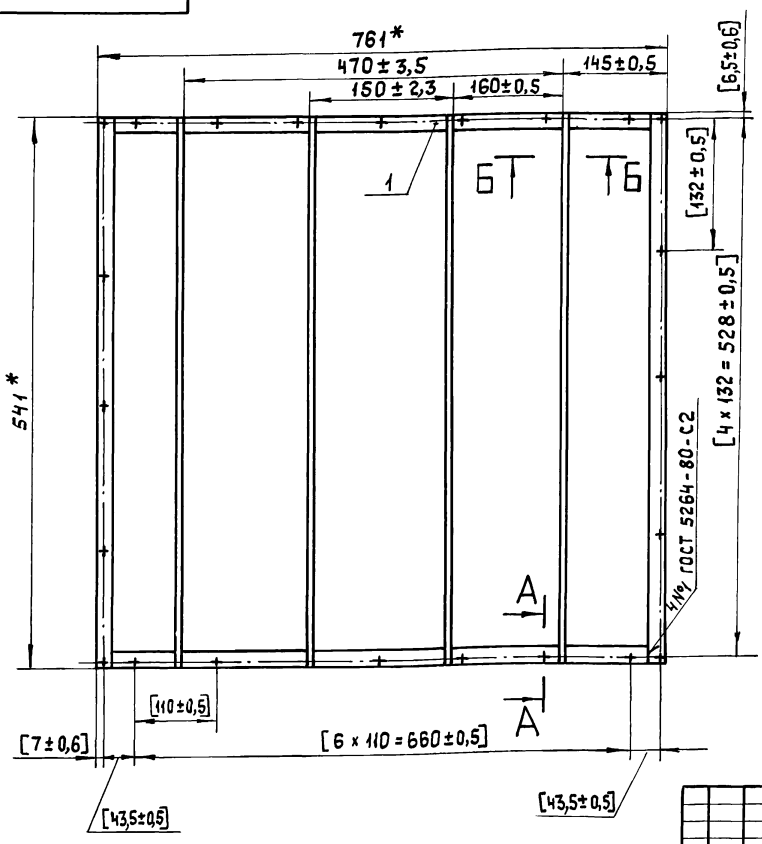


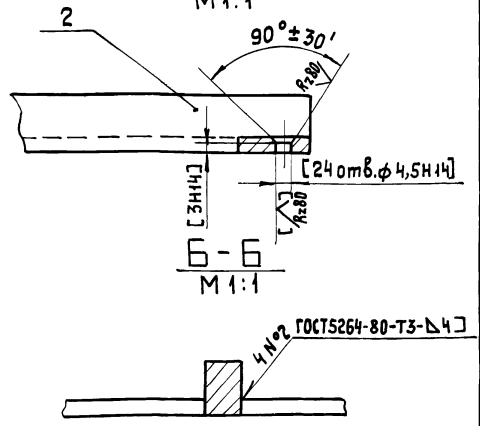


1.* Размеры для справок.
2. Обработку по размерам в квадратных скобках производить совместно с узлом ЧИ.551.03.410 СБ.
3. Обработка поверхностей реза деталей Б4 Rz160.

| Изм. | Лист | № докум. | Подп. | Дата | ЧИ.551.03.420 СБ | | | |
|---|---|---|---|---|---|---|---|---|
| Разраб. | | Кулагина | | | Рамка | Лит. | Масса | Масштаб |
| Пров. | | Куйбышев | | | | И | 5,4 | 1:5 |
| Н.контр. | | Явных | | | Сборочный чертеж | Лист | Листов 1 | |
| | | | | | | МосводоканалНИИпроект Отдел №5 | | |

Формат А3



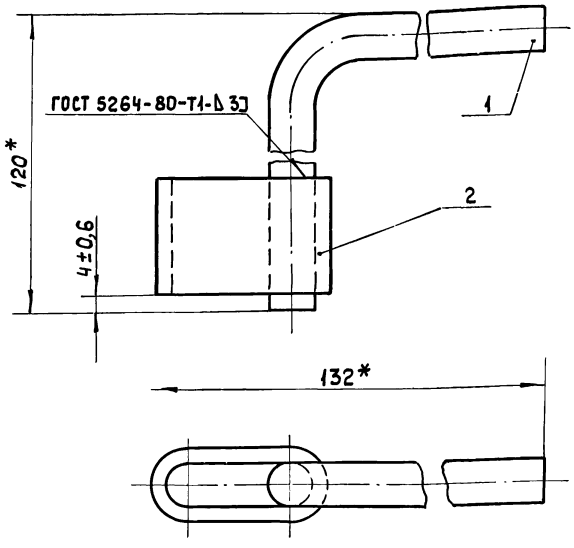


* Размеры для справок.

| Изм. | Лист | № докум. | Подп. | Дата | ЧИ.551.03.500 СБ | | | |
|---|---|---|---|---|---|---|---|---|
| Разраб. | | Кулагина | | | Фиксатор | Лит. | Масса | Масштаб |
| Пров. | | Куйбышев | | | | И | 0,28 | 1:1 |
| Н.контр. | | Явных | | | Сборочный чертеж. | Лист | Листов 1 | |
| | | | | | | МосводоканалНИИпроект Отдел №5 | | |

Формат А4



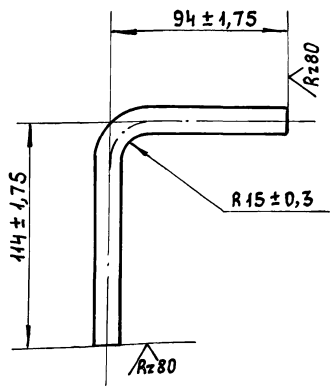


| Изм. | Лист | № докум. | Подп. | Дата | ЧИ.551.03.501 | | | |
|---|---|---|---|---|---|---|---|---|
| Разраб. | | Кулагина | | | Ручка | Лит. | Масса | Масштаб |
| Пров. | | Куйбышев | | | | И | 0,18 | 1:2 |
| Н.контр. | | Явных | | | Круг В12 ГОСТ 2590-71 / В Ст.3сп ГОСТ 535-79 | Лист | Листов 1 | |
| | | | | | | МосводоканалНИИпроект Отдел №5 | | |

Копировал:

21348-03 48

Формат А4

ЧИ.551.03.502

Rz80

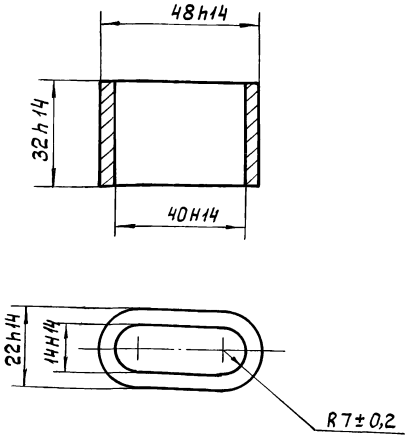


| Изм. | Лист | № докум. | Подп. | Дата |
|---|---|---|---|---|
| Разраб. | | Кулагина | | |
| Пров. | | Куйбышев | | |
| Н.контр. | | Явных | | |

ЧИ.551.03.502

Хомутик

| Лит. | Масса | Масштаб |
|---|---|---|
| И | 0,1 | 1:1 |
| Лист | Листов 1 | |

Ст.3 ГОСТ 380-71

МосводоканалНИИпроект Отдел №5

Формат А4

ЧИ.551.00.001

Rz80

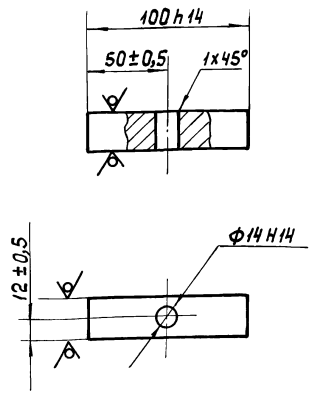


| Изм. | Лист | № докум. | Подп. | Дата |
|---|---|---|---|---|
| Разраб. | | Кулагина | | |
| Пров. | | Куйбышев | | |
| Н.контр. | | Явных | | |

ЧИ.551.00.001

Стяжка

| Лит | Масса | Масштаб |
|---|---|---|
| И | 0,1 | 1:2 |
| Лист | Листов 1 | |

Квадрат В24 ГОСТ 2591-71 / ВСт.3сп ГОСТ 535-79

МосводоканалНИИпроект Отдел №5

Формат А4

| Формат | Зона | Поз. | Обозначение | Наименование | Кол. | Примечание |
|---|---|---|---|---|---|---|
| | | | | Документация | | |
| А2 | | | 9Б.108.00.000 СБ | Сборочный чертеж | | |
| | | | | Сборочные единицы | | |
| А4 | | 1 | 9Б.108.00.100 | Бункер | 1 | |
| А4 | | 2 | 9Б.108.00.200 | Платформа | 1 | |
| А4 | | 3 | 9Б.108.00.300 | Траверса | 1 | |
| А4 | | 4 | 9Б.108.00.400 | Палец | 1 | |
| | | | | Детали | | |
| А4 | | 5 | 9Б.108.00.001 | Каток | 4 | |
| А4 | | 6 | 9Б.108.00.002 | Ось | 4 | |
| А4 | | 7 | 9Б.108.00.003 | Ось | 2 | |
| А4 | | 8 | 9Б.108.00.004 | Заглушка | 1 | |
| | | | | Стандартные изделия | | |
| | | 9 | | Гайка М16.5.096 ГОСТ 5915-70 | 4 | |
| | | | | Шайбы ГОСТ 11371-78 | | |
| | | 10 | | 16.02.096 | 2 | |
| | | 11 | | 27.02.096 | 2 | |
| | | 12 | | Шплинт 5х32-001 ГОСТ 397-79 | 6 | |

| Изм. | Лист | № докум. | Подп. | Дата |
|---|---|---|---|---|
| Разраб. | | Кулагина | | |
| Пров. | | Куйбышев | | |
| Н.контр. | | Явных | | |

9Б.108.00.000

Контейнер для отработанной загрузки.

| Лит. | Лист | Листов |
|---|---|---|
| И | | |

МосводоканалНИИпроект Отдел №5

Формат А4

| Формат | Зона | Поз | Обозначение | Наименование | Кол | Примечание |
|---|---|---|---|---|---|---|
| | | | | Документация | | |
| *) | | | 9Б.108.00.100 СБ | Сборочный чертеж | | *) А2, А3 |
| | | | | Детали | | |
| А4 | | 1 | 9Б.108.00.101 | Угольник | 3 | |
| А4 | | 2 | 9Б.108 00.101-01 | Угольник | 3 | |
| А4 | | 3 | 9Б.108.00.102 | Скоба | 2 | |
| А4 | | 4 | 9Б.108.00.103 | Косынка | 2 | |
| А4 | | 5 | 9Б.108.00.104 | Патрубок | 1 | |
| А4 | | 6 | 9Б.108.00.105 | Обечайка | 1 | |
| А4 | | 7 | 9Б.108.00.106 | Стяжка | 3 | |
| А4 | | 8 | 9Б.108.00.107 | Вкладыш | 2 | |
| Б4 | | 9 | 9Б.108.00.108 | Стяжка С=800 h14 | | |
| | | | | Уголок Б-36х36х4 ГОСТ 8509-72 / ВСт.3сп ГОСТ 535-79 | 2 | 1,7кг |
| Б4 | | 10 | 9Б.108.00.109 | Планка | | |
| | | | | Лист Б4 ГОСТ 19903-74 / ВСт.3сп ГОСТ 14637-79 | | |
| | | | | 50h14х580h14 | 1 | 0,9кг |
| Б4 | | 11 | 9Б.108.00.111 | Стенка | | |
| | | | | Лист Б4 ГОСТ 19903-74 / ВСт.3сп ГОСТ 14637-79 | | |
| | | | | 590h14х590h14 | 2 | 1кг |
| Б4 | | 12 | 9Б.108.00.112 | Платик 40h14х40h14 | | |
| | | | | Лист Б4 ГОСТ 19903-74 / Вст.3сп ГОСТ 14637-79 | 4 | 0,05кг |

| Изм. | Лист | № докум. | Подп. | Дата |
|---|---|---|---|---|
| Разраб. | | Кулагина | | |
| Пров. | | Куйбышев | | |
| Н.контр. | | Явных | | |

9Б.108.00.100

Бункер

| Лит. | Лист | Листов |
|---|---|---|
| И | 1 | 1 |

МосводоканалНИИпроект Отдел №5

Формат А4

Копировал

Альбом III, часть 1
Типовой проект 902-2-409.86

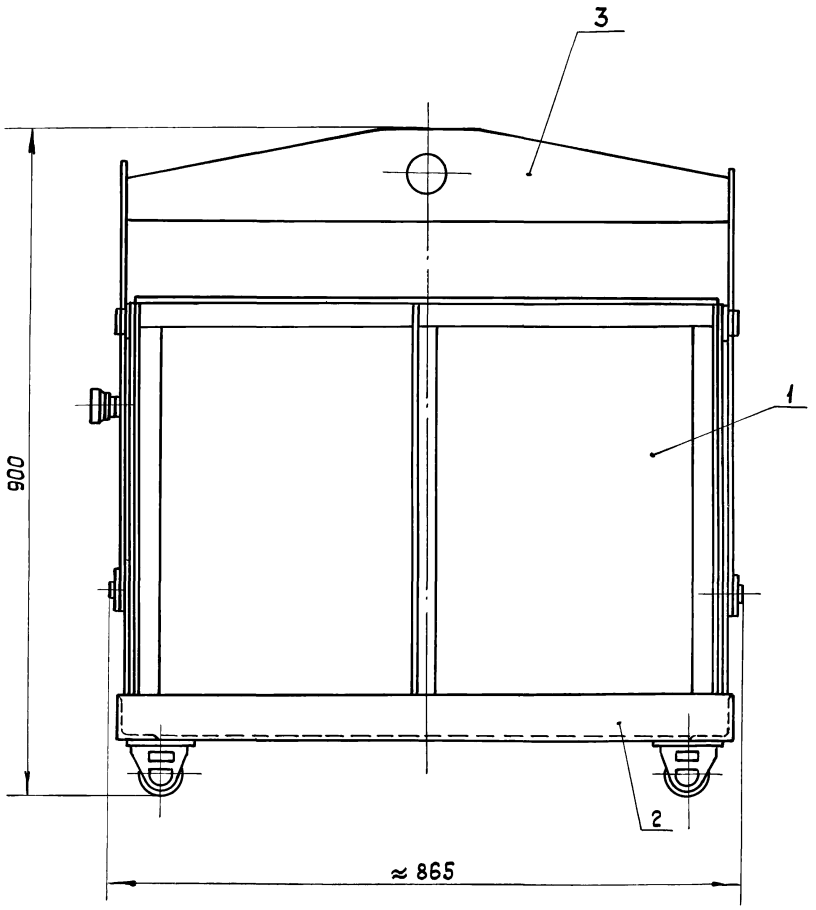


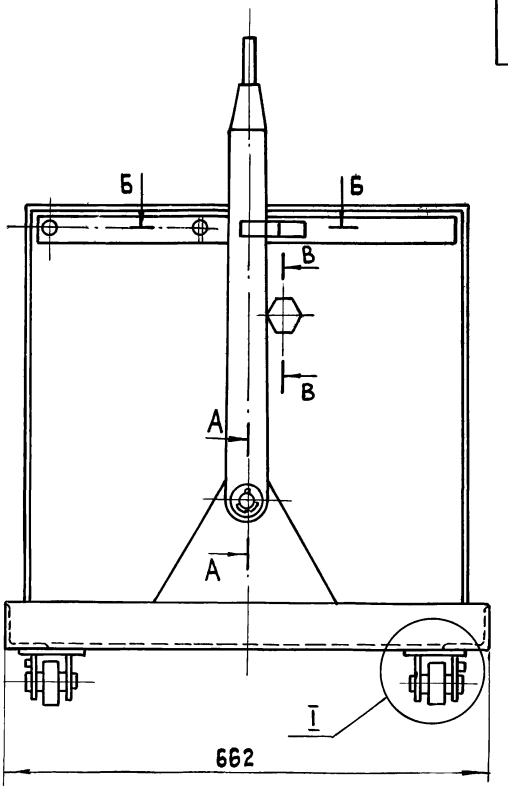


I
М1:1

А-А
М1:1

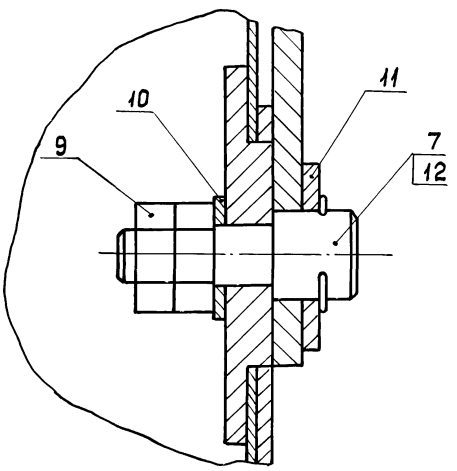


Б-Б
М1:1

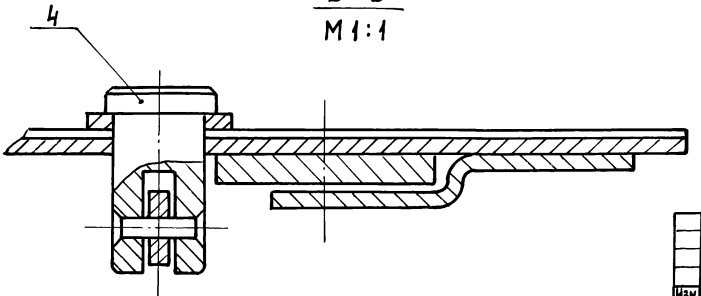


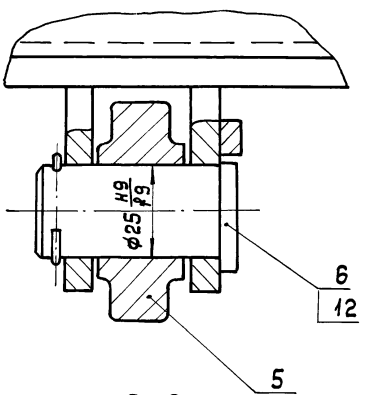


В-В
М1:2

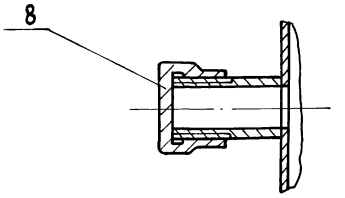


Размеры для справок.

| | | | | | | | |
|---|---|---|---|---|---|---|---|
| Изм. | Лист | № докум. | Подп. | Дата | 9Б.108.00.000 СБ | | |
| Разраб. | | Кулагина | | | Контейнер для отработанной загрузки Сборочный чертеж. | Лит. | Масса | Масштаб |
| Пров. | | Куйбышев | | | | И | 70 | 1:5 |
| Н.контр. | | Явных | | | | Лист | Листов 1 | |
| Утв. | | Куйбышев | | | | Мосводоканал НИИпроект Отдел №5 | | |

Инв.№ подл. | Подп. и дата | Взам. инв.№ | Инв.№ дубл. | Подп. и дата

Копировал 21348-03 50 Формат А2

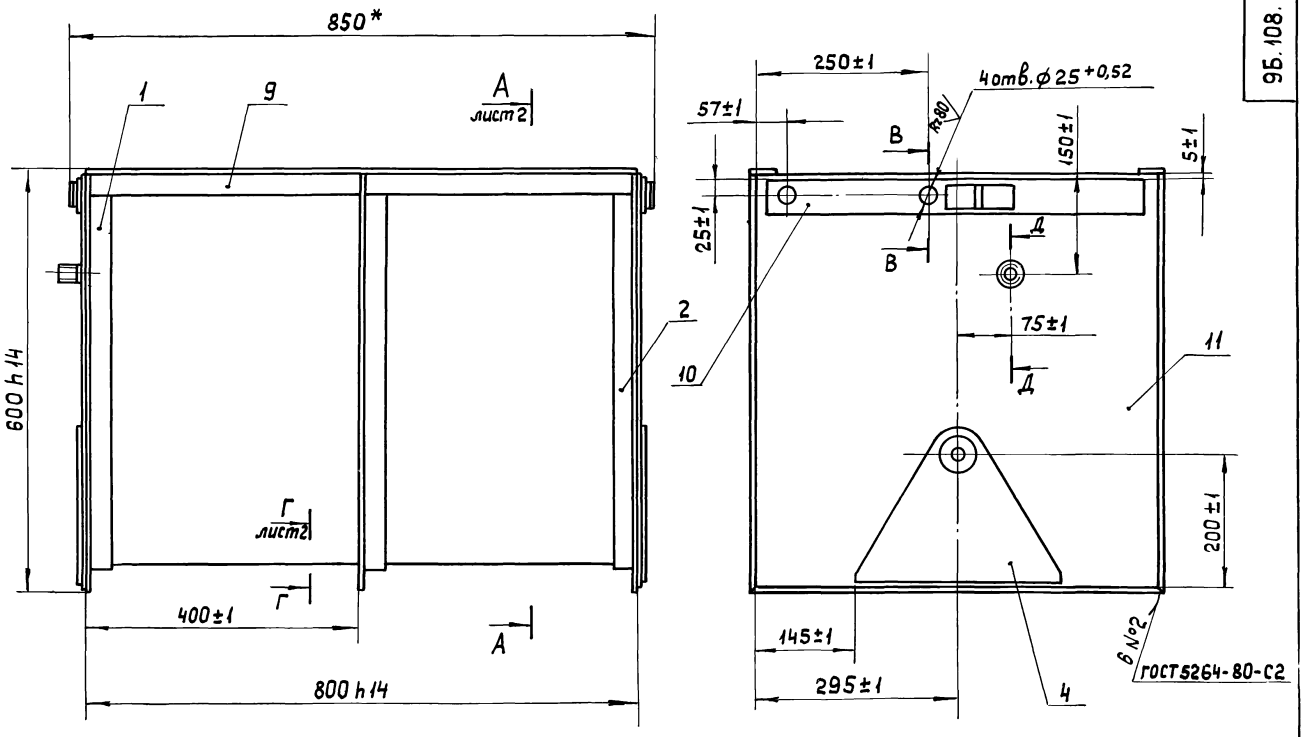


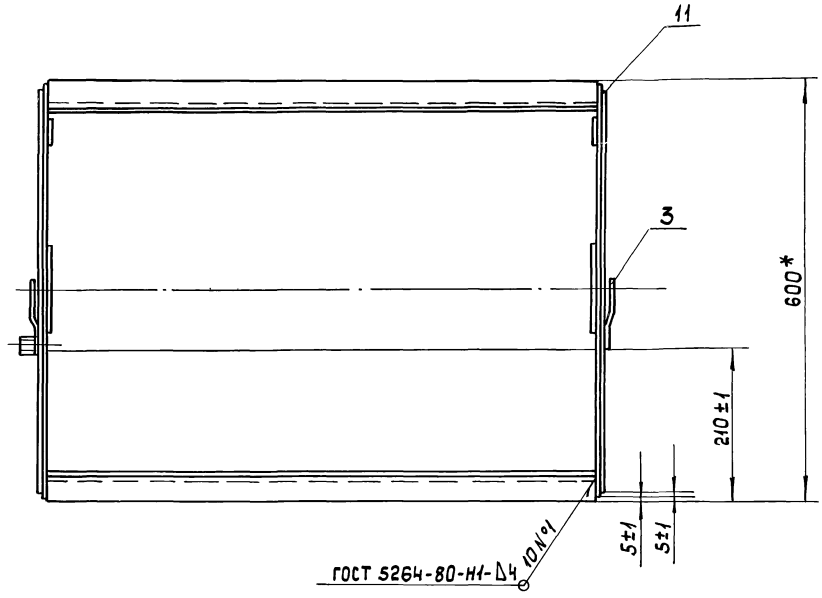


В-В
М1:1

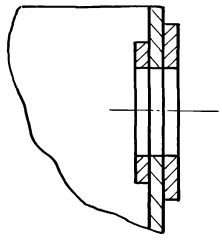

Д-Д
М1:2

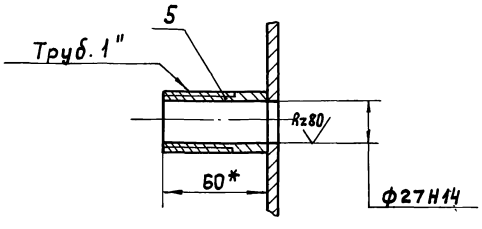


1.* Размеры для справок.

2. Сварку, кроме мест обозначенных особо, производить по периметру прилегания деталей по ГОСТ 5264-80-У4-Б2.

3. Покрытие: Грунт ГФ-021 ГОСТ 25129-82.
Эмаль МЛ-12-73 (серая) ГОСТ 9754-76.

4. Обработка поверхностей реза деталей Б4 Rz160

| | | | | | | | |
|---|---|---|---|---|---|---|---|
| | | | | | 9Б.108.00.100 СБ | | |
| Изм. | Лист | № докум. | Подп. | Дата | | | |
| Разраб. | | Кулагина | | | Бункер сборочный чертеж. | Лит. | Масса | Масштаб |
| Пров. | | Куйбышев | | | | И | 37 | 1:5 |
| Н.контр | | Явных | | | | Лист 1 | Листов 2 | |
| | | | | | | МосВодоканалНИИпроект Отдел №5 | | |



Инв. № подл. | Подп. и дата | Взам. инв. № | Инв. № дубл. | Подп. и дата

А-А лист 1

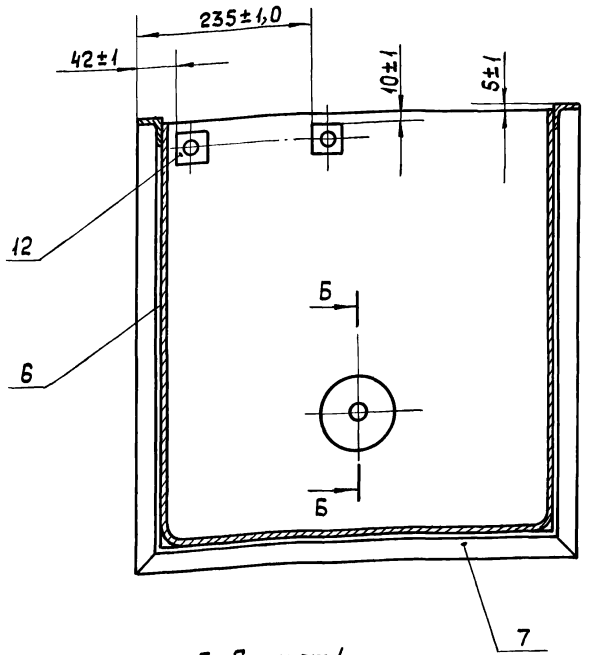


Б-Б
М1:2

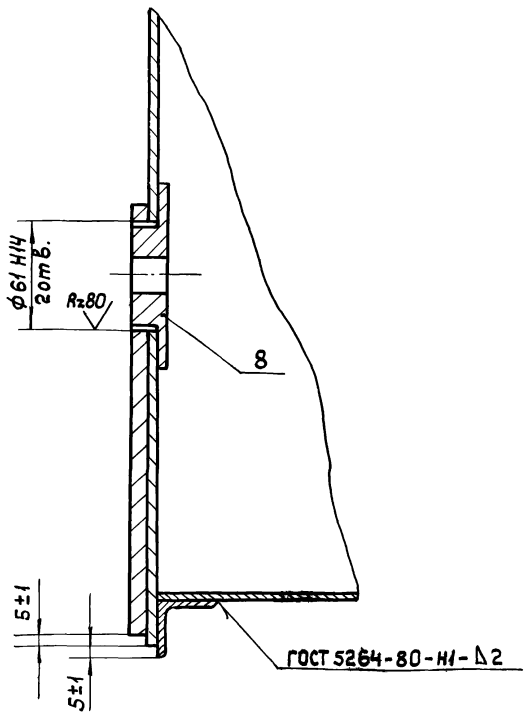


Г-Г лист 1
М1:2

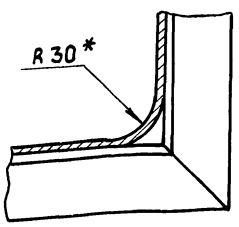


| Изм. | Лист | № докум. | Подп. | Дата | 9Б.108.00.100 СБ | Лист 2 |
|---|---|---|---|---|---|---|

формат А3

9Б.108.00.101

Rz80 (√)

9Б.108.00.101 – изображено
9Б.108.00.101-01 – зеркальное отражение

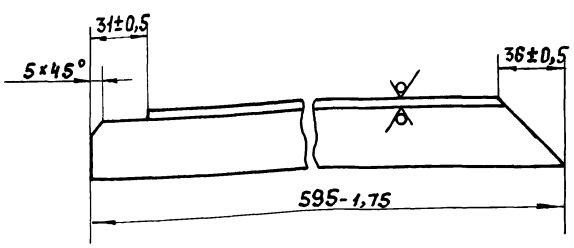


| Изм. | Лист | № докум. | Подп. | Дата | 9Б.108.00.101 | | | |
|---|---|---|---|---|---|---|---|---|
| Разраб. | | Кулагина | | | Уголок | Лит. | Масса | Масштаб |
| Пров. | | Куйбышев | | | | И | 1,22 | 1:2 |
| Н.контр. | | Явных | | | | Лист | Листов 1 | |
| | | | | | Уголок Б-36×36×4 ГОСТ 8509-72 / Вст.3сп ГОСТ 535-79 | Мосводоканалниипроект Отдел №5 | | |

формат А4

9Б.108.00.102

(√)

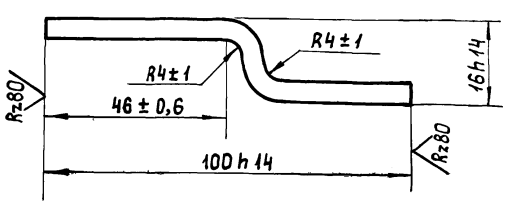


| Изм. | Лист | № докум. | Подп. | Дата | 9Б.108.00.102 | | | |
|---|---|---|---|---|---|---|---|---|
| Разраб. | | Кулагина | | | Скоба | Лит. | Масса | Масштаб |
| Пров. | | Куйбышев | | | | И | 0,17 | 1:1 |
| Н.контр. | | Явных | | | | Лист | Листов 1 | |
| | | | | | Полоса Б-26×30 ГОСТ 103-76 / Вст.3сп ГОСТ 535-79 | Мосводоканалниипроект Отдел №5 | | |

96.108.00.103

Rz80 ▽(▽)

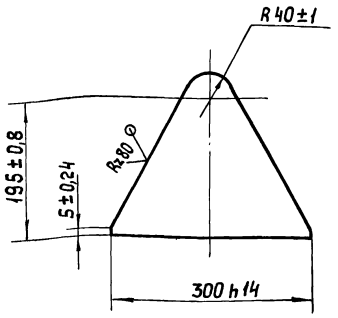


| Изм. | Лист | № докум. | Подп. | Дата |
|---|---|---|---|---|
| Разраб. | | Кулагина | | |
| Пров. | | Куйбышев | | |
| Н.контр. | | Явных | | |

96.108.00.103

Косынка

| Лит. | Масса | Масштаб |
|---|---|---|
| И | 1,07 | 1:5 |

Лист | Листов 1

Лист Б4 ГОСТ 19903-74 / ВСт.3сп ГОСТ 14637-79

Мосводоканалниипроект Отдел №5

Формат А4

96.108.00.104

Rz80 ▽(▽)

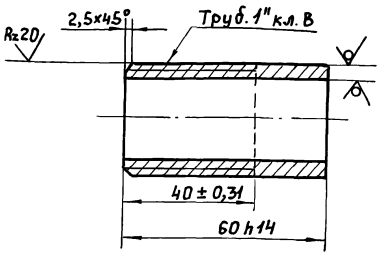


| Изм. | Лист | № докум. | Подп. | Дата |
|---|---|---|---|---|
| Разраб. | | Кулагина | | |
| Пров. | | Куйбышев | | |
| Н.контр. | | Явных | | |

96.108.00.104

Патрубок

| Лит. | Масса | Масштаб |
|---|---|---|
| И | 0,14 | 1:1 |

Лист | Листов 1

Труба 25×4,0 ГОСТ 3262-75

Мосводоканалниипроект Отдел №5

Формат А4

96.108.00.105

Rz80 ▽(▽)

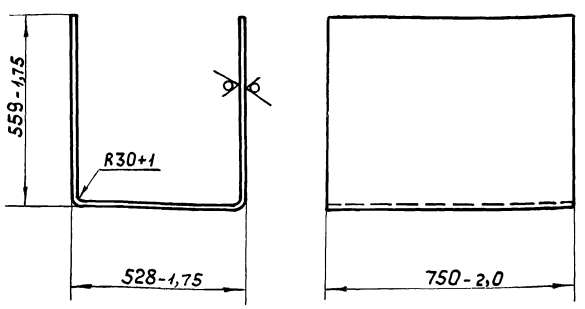


| Изм. | Лист | № докум. | Подп. | Дата |
|---|---|---|---|---|
| Разраб. | | Кулагина | | |
| Пров. | | Куйбышев | | |
| Н.контр. | | Явных | | |

96.108.00.105

Обечайка

| Лит. | Масса | Масштаб |
|---|---|---|
| И | 16,2 | 1:10 |

Лист | Листов 1

Лист Б2,0 ГОСТ 19903-74 / ВСт.3сп ГОСТ 16523-70

Мосводоканалниипроект Отдел №5

96.108.00.106

▽(▽)

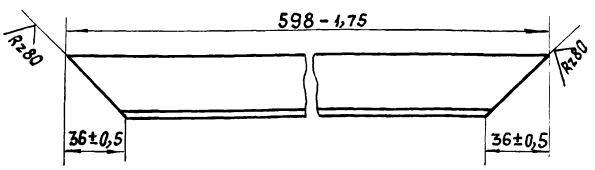


| Изм. | Лист | № докум. | Подп. | Дата |
|---|---|---|---|---|
| Разраб. | | Кулагина | | |
| Пров. | | Куйбышев | | |
| Н.контр. | | Явных | | |

96.108.00.106

Стяжка

| Лит. | Масса | Масштаб |
|---|---|---|
| И | 1,22 | 1:2 |

Лист | Листов 1

Уголок Б-36×36×4 ГОСТ 8509-72 / ВСт.3сп ГОСТ 535-79

Мосводоканалниипроект Отдел №5

Копировал: [illegible] 21348-03 53 Формат А4

Альбом III.1

Типовой проект 902-2-409.86

95.108.00.107

Rz80 ▽(√)

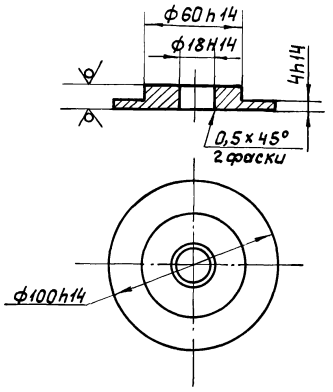


| Изм. | Лист | № докум. | Подп. | Дата |
|---|---|---|---|---|
| Разраб. | | Кулагина | | |
| Пров. | | Куйбышев | | |
| Н.контр. | | Явных | | |

95.108.00.107

Вкладыш

| Лит. | Масса | Масштаб |
|---|---|---|
| И | 0,4 | 1:2 |
| Лист | Листов 1 | |

Лист Б12 ГОСТ 19903-74 / Вст.3сп ГОСТ 14637-79

Мосводоканалниипроект Отдел №5

формат А4

Инв.№ подл. | Подп. и дата | Взам.инв.№ | Инв.№ дубл. | Подп. и дата

| Формат | Зона | Поз. | Обозначение | Наименование | Кол | Примечание |
|---|---|---|---|---|---|---|
| | | | | Документация | | |
| А3 | | | 95.108.00.200 СБ | Сборочный чертеж | | |
| | | | | Сборочные единицы | | |
| А4 | | 1 | 95.108.00.210 | Вилка | 4 | |
| | | | | Детали | | |
| А4 | | 2 | 95.108.00.201 | Балка | 2 | |
| А4 | | 3 | 95.108.00.201-01 | Балка | 2 | |

| Изм. | Лист | № докум. | Подп. | Дата |
|---|---|---|---|---|
| Разраб. | | Кулагина | | |
| Пров. | | Куйбышев | | |
| Н.контр. | | Явных | | |

95.108.00.200

Платформа

| Лит. | Лист | Листов |
|---|---|---|
| И | | 1 |

Мосводоканалниипроект Отдел №5

формат А4

95.108.00.200 СБ

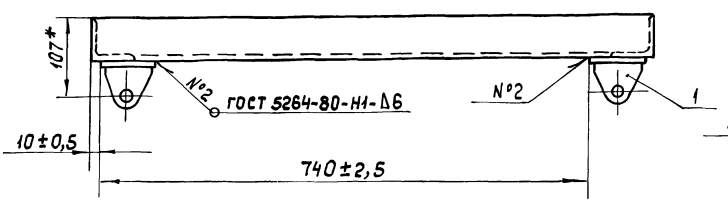


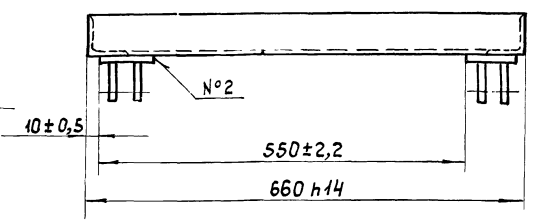


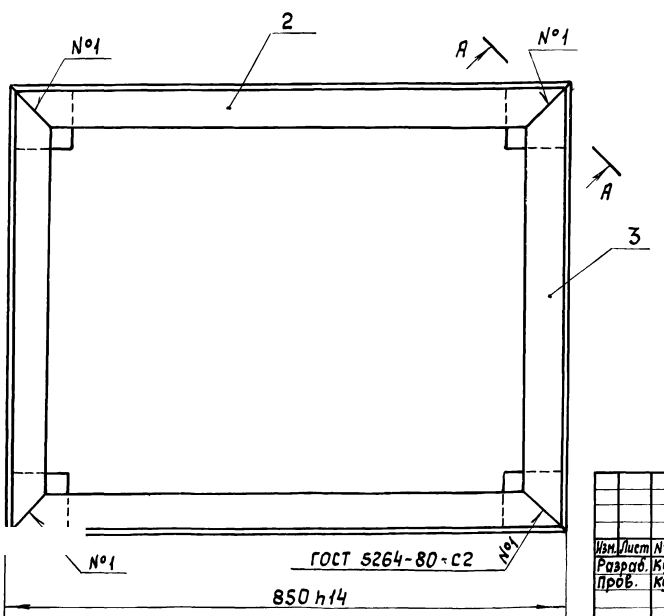


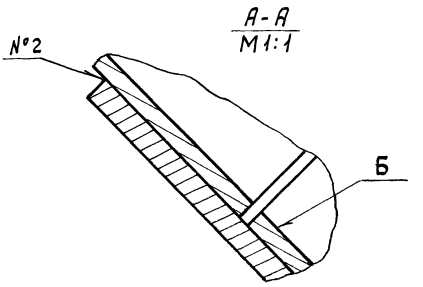


1.* Размер для справок.
2. Сварные швы на плоскости Б зачистить заподлицо.

| Изм. | Лист | № докум. | Подп. | Дата |
|---|---|---|---|---|
| Разраб. | | Кулагина | | |
| Пров. | | Куйбышев | | |
| Н.контр. | | Явных | | |

95.108.00.200 СБ

Платформа сборочный чертеж.

| Лит. | Масса | Масштаб |
|---|---|---|
| И | 18,5 | 1:5 |
| Лист | Листов 1 | |

Мосводоканалниипроект Отдел №5

Копировал: 21348 03 (54) формат А3

Инв.№ подл. | Подп. и дата | Взам.инв.№ | Инв.№ дубл. | Подп. и дата

gost.e-ecolog.ru