ТИПОВОЙ ПРОЕКТ

902-2-409.86

ОЧИСТНЫЕ СООРУЖЕНИЯ

ЗАМАЗУЧЕННЫХ ДОЖДЕВЫХ СТОЧНЫХ ВОД ДЛЯ УСТАНОВОК МАЗУТОСНАБЖЕНИЯ КОТЕЛЬНЫХ ПРОИЗВОДИТЕЛЬНОСТЬЮ 5 л/с

Альбом III

ЧАСТЬ II

НЕСТАНДАРТИЗИРОВАННОЕ ОБОРУДОВАНИЕ

21348-04

цена 2-81

gost.e-ecolog.ru

ЦЕНТРАЛЬНЫЙ ИНСТИТУТ ТИПОВОГО ПРОЕКТИРОВАНИЯ
ГОССТРОЯ СССР

Москва, А-445, Смольная ул 22

Сдано в печать XII 1986 года

Заказ №15127 Тираж 600 экз

ТИПОВОЙ ПРОЕКТ
902 – 2 – 409.86

ОЧИСТНЫЕ СООРУЖЕНИЯ ЗАМАЗУЧЕННЫХ ДОЖДЕВЫХ СТОЧНЫХ ВОД ДЛЯ УСТАНОВОК МАЗУТОСНАБЖЕНИЯ КОТЕЛЬНЫХ ПРОИЗВОДИТЕЛЬНОСТЬЮ 5 л/с

СОСТАВ ПРОЕКТА:

АЛЬБОМ:	I	ТЕХНОЛОГИЧЕСКАЯ, СТРОИТЕЛЬНАЯ, ТЕПЛОТЕХНИЧЕСКАЯ, ЭЛЕКТРОТЕХНИЧЕСКАЯ СХЕМА, ТЕХНОЛОГИЧЕСКИЙ КОНТРОЛЬ
АЛЬБОМ:	II	СТРОИТЕЛЬНЫЕ ИЗДЕЛИЯ
АЛЬБОМ:	III	НЕСТАНДАРТИЗИРОВАННОЕ ОБОРУДОВАНИЕ. ЧАСТЬ I, ЧАСТЬ II
АЛЬБОМ:	IV	ЗАДАНИЕ ЗАВОДУ-ИЗГОТОВИТЕЛЮ
АЛЬБОМ:	V	СПЕЦИФИКАЦИИ ОБОРУДОВАНИЯ
АЛЬБОМ:	VI	ВЕДОМОСТИ ПОТРЕБНОСТИ В МАТЕРИАЛАХ
АЛЬБОМ:	VII	СМЕТЫ
АЛЬБОМ:	VIII	ПОКАЗАТЕЛИ ПРИМЕНЕНИЯ НАУЧНО-ТЕХНИЧЕСКИХ ДОСТИЖЕНИЙ В СТРОИТЕЛЬНЫХ РЕШЕНИЯХ ПРОЕКТА

АЛЬБОМ III

ЧАСТЬ II

РАЗРАБОТАН
ПРОЕКТНЫМ ИНСТИТУТОМ
„МОСВОДОКАНАЛНИИПРОЕКТ"

ГЛАВНЫЙ ИНЖЕНЕР ИНСТИТУТА СОКОЛИН

ГЛАВНЫЙ ИНЖЕНЕР ПРОЕКТА МАЛИКИНА

РАБОЧАЯ ДОКУМЕНТАЦИЯ
УТВЕРЖДЕНА ГЛАВСТРОЙПРОЕКТОМ ГОССТРОЯ СССР
ПРОТ №АЧ-1 ОТ 15.01.86 Г., ВВЕДЕНА В ДЕЙСТВИЕ
„МОСВОДОКАНАЛНИИПРОЕКТОМ"
ПРИКАЗ № 151 ОТ 01.08.1986 Г.

Типовой проект 902-2-409.86 Альбом III, ч. II

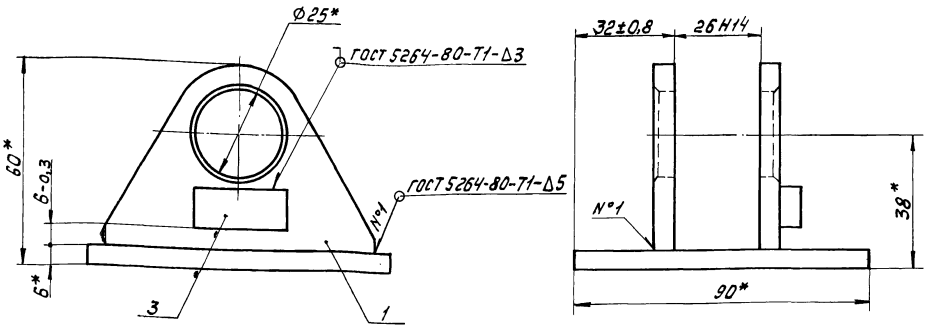

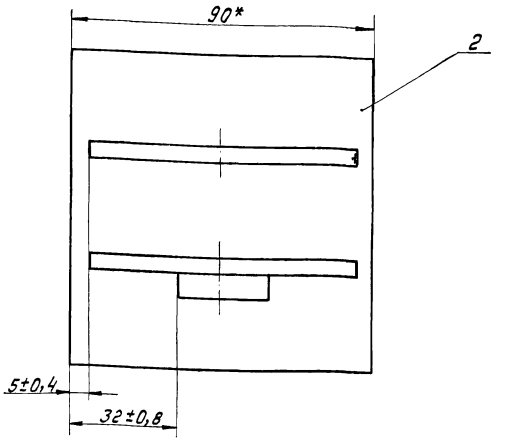

1.* Размеры для справок.
2. Деталь поз.3 приварить при установке оси.
3. Обработка поверхностей реза деталей Б4 Rz160.

Изм.	Лист	№ докум.	Подп.	Дата
Разраб.		Кулагина		
Пров.		Куйбышев		
Н. контр.		Яковых		

9Б.108.00.210СБ

Вилка

Сборочный чертеж

Лит.	Масса	Масштаб
Н	0,67	1:1

Лист | Листов 1

Мосводоканалниипроект

Отдел №5

Формат А3

Формат	Зона	Поз.	Обозначение	Наименование	Кол.	Примечание
				Документация.		
А3			9Б.108.00.210СБ	Сборочный чертеж		
				Детали.		
А4		1	9Б.108.00.211	Серьга	2	
Б4		2	9Б.108.00.212	Планка		
				Лист Б6 ГОСТ 19903-74 / Вст.3сп ГОСТ 14637-79		
				90 h14 × 90 h14	1	0,5 кг
Б4		3	9Б.108.00.213	Упор		
				Лист Б6 ГОСТ 19903-74 / Вст.3сп ГОСТ 14637-79		
				12 h14 × 25 h14	1	0,02 кг

Изм.	Лист	№ докум.	Подп.	Дата
Разраб.		Кулагина		
Пров.		Куйбышев		
Н. контр.		Яковых		

9Б.108.00.210

Вилка

Лит.	Лист	Листов
Н		1

Мосводоканалниипроект

Отдел №5

9Б.108.00.211

Rz80 (✓)

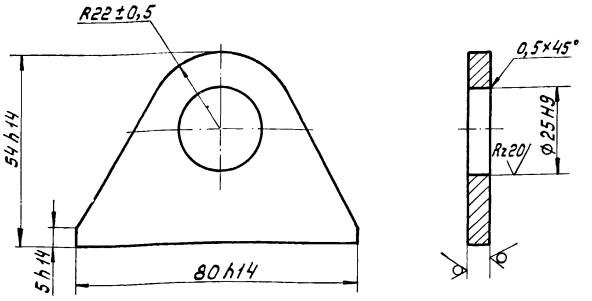

Изм.	Лист	№ докум.	Подп.	Дата
Разраб.		Кулагина		
Пров.		Куйбышев		
Н. контр.		Яковых		

9Б.108.00.211

Серьга

Лист Б6 ГОСТ 19903-74 / Вст.3сп ГОСТ 14637-79

Лит.	Масса	Масштаб
Н	0,12	1:1

Лист | Листов 1

Мосводоканалниипроект

Отдел №5

Инв.№ подл. | Подп. и дата | Взам. инв.№ | Инв.№ дубл. | Подп. и дата

Альбом III, ч. II
Типовой проект 902-2-409.86

95.108.00.201

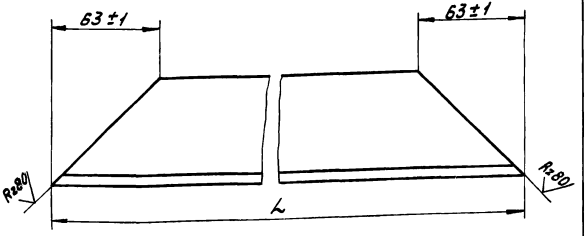

Обозначение	L, мм	Масса, кг
95.108.00.201	850-2,3	4,5
-01	660-2,0	3,4

Инв.№ подл. | Подп. и дата | Взам. инв.№ | Инв.№ дубл. | Подп. и дата

Изм.	Лист	№ докум.	Подп.	Дата
Разраб.		Купагина		
Пров.		Кудрышев		
Н. контр.		Яковых		

95.108.00.201

Балка

Лит.	Масса	Масштаб
И	см. табл.	—

Уголок Б-63×63×6 ГОСТ 8509-72 / ВСт.3сп ГОСТ 535-79

Лист | Листов 1

Мосводоканалниипроект
Отдел №5

Формат А4

Формат	Зона	Поз.	Обозначение	Наименование	Кол.	Примечание
				Документация.		
А3			95.108.00.300 СБ	Сборочный чертеж		
				Детали.		
А4		1	95.108.00.301	Тяга	2	
А4		2	95.108.00.302	Коромысло	1	

Инв.№ подл. | Подп. и дата | Взам. инв.№ | Инв.№ дубл. | Подп. и дата

Изм.	Лист	№ докум.	Подп.	Дата
Разраб.		Купагина		
Пров.		Кудрышев		
Н. контр.		Яковых		

95.108.00.300

Траверса

Лит.	Лист	Листов
И		1

Мосводоканалниипроект
Отдел №5

Формат А4

95.108.00.300 СБ

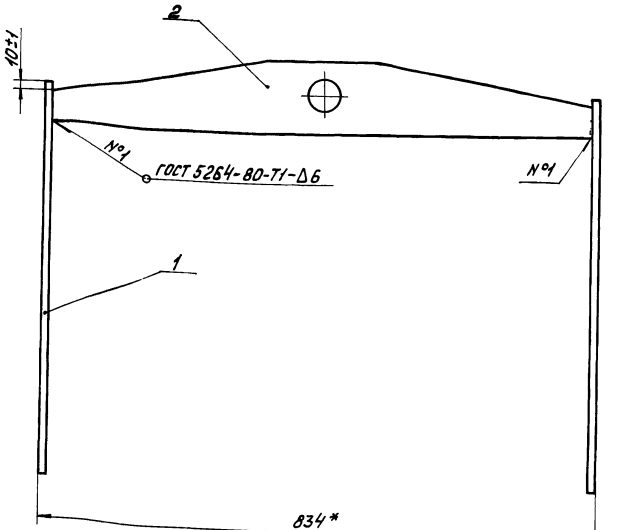

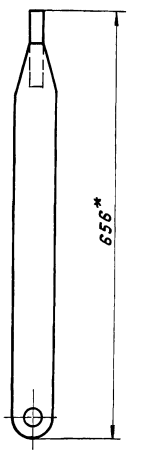

* Размеры для справок.

Инв.№ подл. | Подп. и дата | Взам. инв.№ | Инв.№ дубл. | Подп. и дата

Изм.	Лист	№ докум.	Подп.	Дата
Разраб.		Купагина		
Пров.		Кудрышев		
Н. контр.		Яковых		

95.108.00.300 СБ

Траверса
Сборочный чертеж

Лит.	Масса	Масштаб
И	9,3	1:5

Лист | Листов 1

Мосводоканалниипроект
Отдел №5

21348-04 4

Типовой проект 302-2-409.86 Альбом III, ч.I

9Б.108.00.301

Rz80

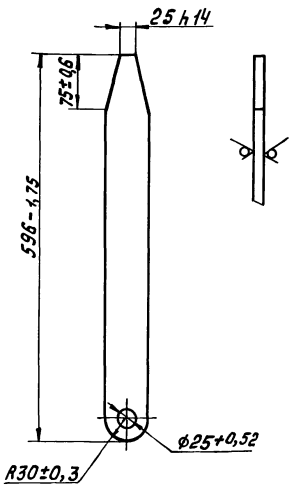

Изм.	Лист	N° докум.	Подп.	Дата	9Б.108.00.301			
Разраб.		Кулагина			Тяга	Лит.	Масса	Масштаб
Пров.		Куйбышев				И	2,4	1:5
Н. контр.		Явных			Лист Б8 ГОСТ 19903-74 / Вст.3сп ГОСТ 14637-79	Лист	Листов 1	
						Мосводоканалнипроект Отдел N°5		

Формат А4

9Б.108.00.302

Rz80

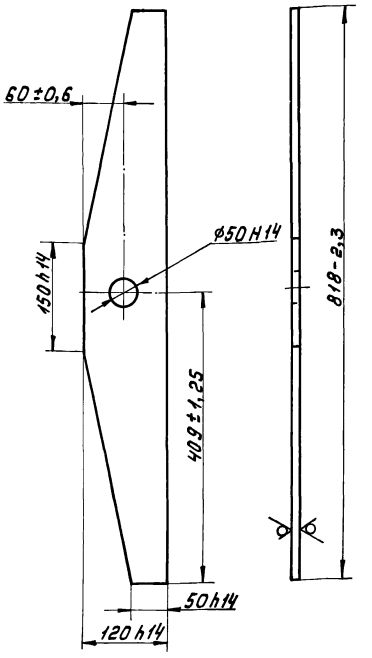

Изм.	Лист	N° докум.	Подп.	Дата	9Б.108.00.302			
Разраб.		Кулагина			Коромысло	Лит.	Масса	Масштаб
Пров.		Куйбышев				И	4,6	1:5
Н. контр.		Явных			Лист Б8 ГОСТ 19903-74 / Вст.3сп ГОСТ 14637-79	Лист	Листов 1	
						Мосводоканалнипроект Отдел N°5		

Формат А4

Формат	Зона	Поз.	Обозначение	Наименование	Кол.	Примечание
				Документация.		
А4			9Б.108.00.400 СБ	Сборочный чертеж		
				Детали.		
А4		1	9Б.108.00.401	Палец	1	
А4		2	9Б.108.00.402	Вставка	1	
				Стандартные изделия		
		3		Заклепка 6×34-01 ГОСТ 10300-80	1	

Изм.	Лист	N° докум.	Подп.	Дата	9Б.108.00.400			
Разраб.		Кулагина			Палец	Лит.	Лист	Листов 1
Пров.		Куйбышев				И		
Н. контр.		Явных				Мосводоканалнипроект Отдел N°5		

9Б.108.00.400 СБ

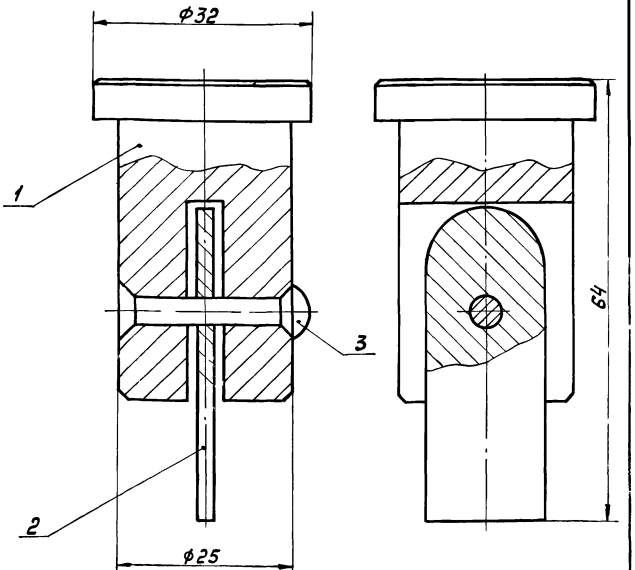

Размеры для справок.

Изм.	Лист	N° докум.	Подп.	Дата	9Б.108.00.400 СБ			
Разраб.		Кулагина			Палец. Сборочный чертеж	Лит.	Масса	Масштаб
Пров.		Куйбышев				И	0,2	2:1
Н. контр.		Явных				Лист	Листов 1	
						Мосводоканалнипроект Отдел N°5		

Инв.N°подл. | Подп. и дата | Взам.инв.N° | Инв.N°дубл. | Подп. и дата

Альбом №

Типовой проект 902-2-409.86

96.108.00.401

Rz80

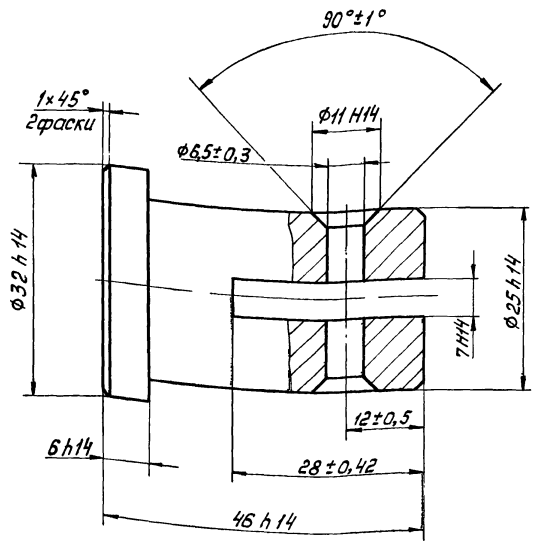

Изм.	Лист	N°докум.	Подп.	Дата
Разраб.		Кулагина		
Пров.		Куйбышев		
Н.контр.		Явных		

96.108.00.401

Палец

Лит	Масса	Масштаб
И	0,18	2:1
Лист	Листов 1	

Ст. 3 гост 380-71

Мосводоканалниипроект
Отдел №5

Формат А4

Инв.№подл. | Подп. и дата | Взам.инв.№ | Инв.№дубл. | Подп. и дата

96.108.00.402

Rz80

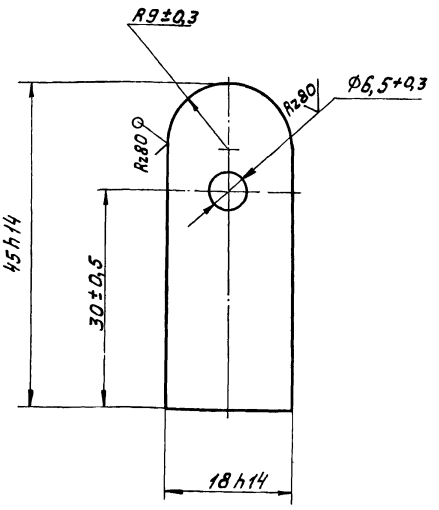

Изм.	Лист	N°докум.	Подп.	Дата
Разраб.		Кулагина		
Пров.		Куйбышев		
Н.контр.		Явных		

96.108.00.402

Вставка

Лит.	Масса	Масштаб
И	0,02	2:1
Лист	Листов 1	

Лист Б6 ГОСТ 19903-74
Вст.3сп ГОСТ 14637-79

Мосводоканалниипроект
Отдел №5

Формат А4

Инв.№подл. | Подп. и дата | Взам.инв.№ | Инв.№дубл. | Подп. и дата

96.108.00.001

Rz80

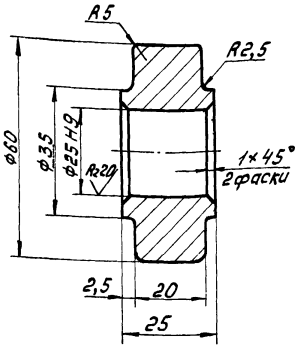

h14, $\pm \frac{IT14}{2}$.

Изм.	Лист	N°докум.	Подп.	Дата
Разраб.		Купагина		
Пров.		Куйбышев		
Н.контр.		Явных		

96 108.00.001

Каток

Лит.	Масса	Масштаб
И	0,37	1:1
Лист	Листов 1	

Ст. 3 гост 380-71

Мосводоканалниипроект
Отдел №5

Формат А4

Инв.№подл. | Подп. и дата | Взам.инв.№ | Инв.№дубл. | Подп. и дата

96.108.00.002

Rz80

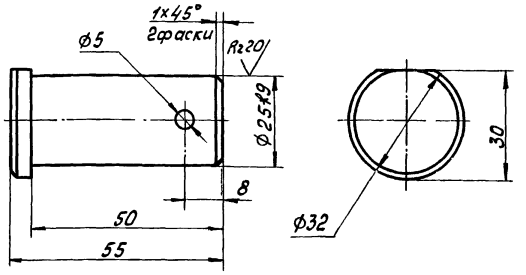

H14, h14, $\pm \frac{IT14}{2}$.

Изм.	Лист	N°докум.	Подп.	Дата
Разраб.		Кулагина		
Пров.		Куйбышев		
Н.контр.		Явных		

96.108.00.002

Ось

Лит.	Масса	Масштаб
И	0,23	1:1
Лист	Листов 1	

Ст. 3 гост 380-71

Мосводоканалниипроект
Отдел №5

Формат А4

Инв.№подл. | Подп. и дата | Взам.инв.№ | Инв.№дубл. | Подп. и дата

Типовой проект 902-2-405.86 Ал III, ч II

95.108.00.003

Rz80 √(√)

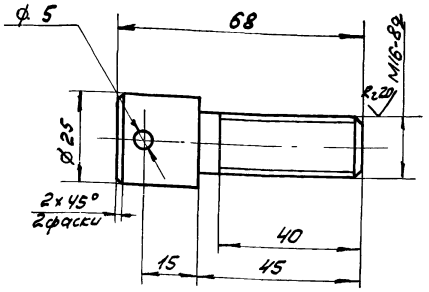

$H14, h14, \pm \frac{IT14}{2}$

Изм.	Лист	№ докум.	Подп.	Дата	95.108.00.003			
Разраб.		Кулагина			Ось	Лит.	Масса	Масштаб
Пров.		Куйбышев				И	0,16	1:1
Н.контр.		Явных			Ст.3 ГОСТ 380-71	Лист	Листов 1	
						Мосводоканалнипроект Отдел №5		

Инв.№ подл. | Подп. и дата | Взам. инв.№ | Инв.№ дубл. | Подп. и дата

Формат А4

Формат	Зона	Поз.	Обозначение	Наименование	Кол.	Примечание
				Документация		
А3			4И.558.00.000СБ	Сборочный чертеж		
				Сборочные единицы		
А4		1	4И.558.00.100	Корпус	1	
				Детали		
Б4		2	4И.558.00.001	Уголок		
				Уголок 6-100×100×10 ГОСТ 8509-72 / Ст3сп ГОСТ 535-79		
				$e = 150\ h14$	2	0,5 кг
				Стандартные изделия		
		3		Болт М16×55.58.096 ГОСТ 7798-70	8	
		4		Гайка М16.5.096 ГОСТ 5915-70	8	
		5		Шайба 16.65Г.096 ГОСТ 6402-70	8	
		6		Прокладка А-200-2.5 ГОСТ 15180-70	1	
		7		Фланец 200-2.5 ГОСТ 12820-80	1	

Изм.	Лист	№ докум.	Подп.	Дата	4И.558.00.000			
Разраб.		Кулагина			Лоток распределительный	Лит.	Лист	Листов
Пров.		Куйбышев				И		1
Н.контр.		Явных				Мосводоканалнипроект Отдел №5		
Утв.		Куйбышев						

Инв.№ подл. | Подп. и дата | Взам. инв.№ | Инв.№ дубл. | Подп. и дата

95.108.00.004

Rz80 √

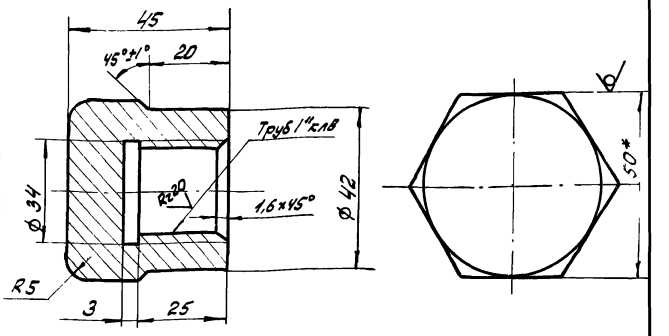

1. $H14, h14, \pm \frac{IT14}{2}$.
2. * Размер для справок.

Изм.	Лист	№ докум.	Подп.	Дата	95.108.00.004			
Разраб.		Кулагина			Заглушка	Лит.	Масса	Масштаб
Пров.		Куйбышев				И	0,5	1:1
Н.контр.		Явных			Шестигранник S0-S ГОСТ 8560-78 / 20В ГОСТ 1051-73	Лист	Листов 1	
						Мосводоканалнипроект Отдел №5		

Инв.№ подл. | Подп. и дата | Взам. инв.№ | Инв.№ дубл. | Подп. и дата

Формат А4

Формат	Зона	Поз.	Обозначение	Наименование	Кол.	Примечание
				Документация		
А3			4И.558.00.100СБ	Сборочный чертеж		
				Детали		
А3		1	4И.558.00.101	Труба	1	
А4		2	4И.558.00.102	Патрубок	1	
А4		3	4И.558.00.103	Патрубок	4	
Б4		4	4И.558.00.104	Заглушка		
				Лист 65 ГОСТ 19903-74 / В Ст.3сп ГОСТ 14637-79		
				ф 205 h14	2	0,4 кг
				Стандартные изделия		
		5		Фланец 200-2.5 ГОСТ 12820-80	1	

Изм.	Лист	№ докум.	Подп.	Дата	4И.558.00.100			
Разраб.		Кулагина			Корпус	Лит.	Лист	Листов
Пров.		Куйбышев				И		1
Н.контр.		Явных				Мосводоканалнипроект Отдел №5		

Инв.№ подл. | Подп. и дата | Взам. инв.№ | Инв.№ дубл. | Подп. и дата

Типовой проект 902-2-409.86 Альбом III, ч.II

ИИ.558.00.000 СБ

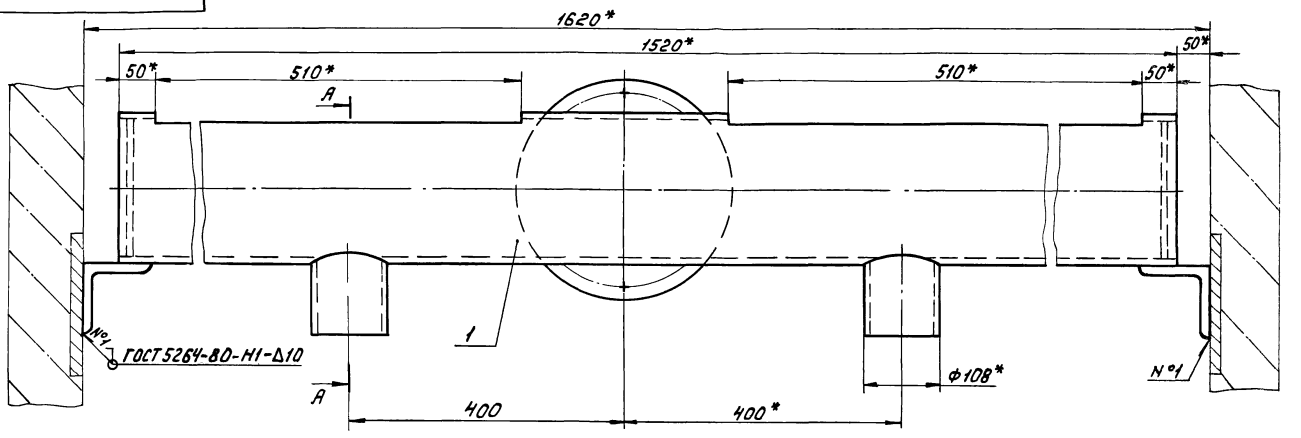

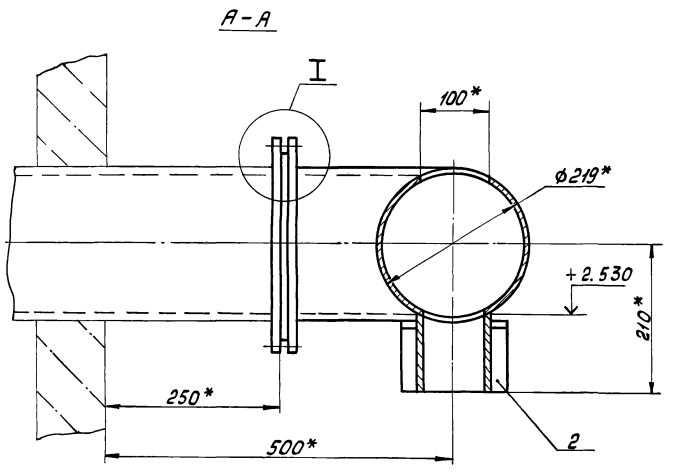

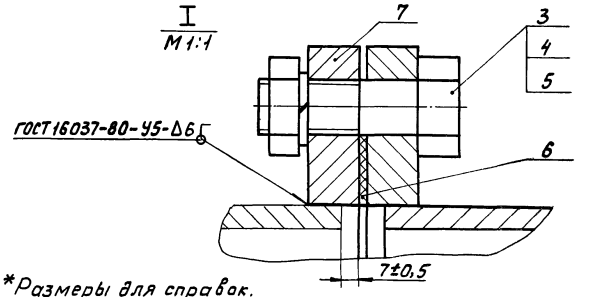

*Размеры для справок.

Изм.	Лист	N° докум.	Подп.	Дата
Разраб.		Кулагина		
Пров.		Куйбышев		
Н.контр.		Явных		

ИИ.558.00.000 СБ

Лоток распределительный
Сборочный чертеж

Лит.	Масса	Масштаб
И	70	1:5

Лист | Листов 1

Мосводоканалниипроект
Отдел N°5

Формат А3

ИИ.558.00.100 СБ

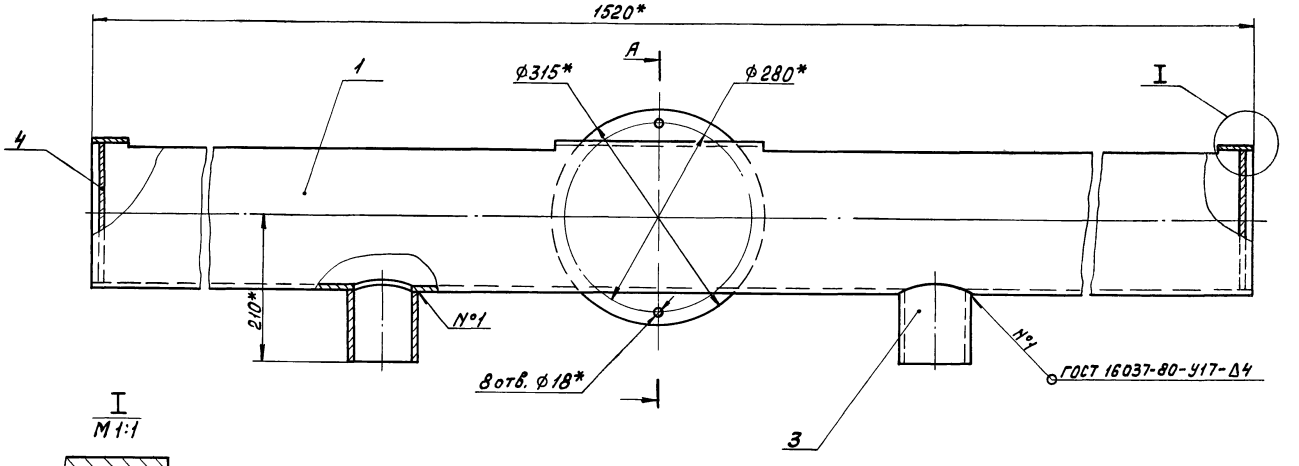

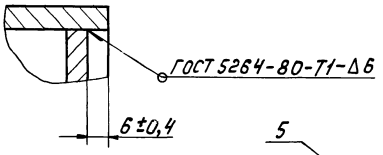

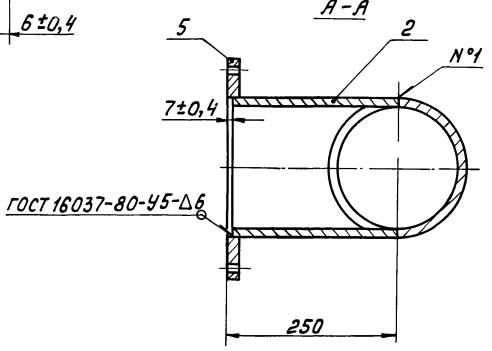

1.* Размеры для справок.

2. Обработка поверхностей реза деталей Rz160 БЧ.

Изм.	Лист	N° докум.	Подп.	Дата
Разраб.		Кулагина		
Пров.		Куйбышев		
Н.контр.		Явных		

ИИ.558.00.100 СБ

Корпус
Сборочный чертеж

Лит.	Масса	Масштаб
И	64	1:5

Лист | Листов 1

Мосводоканалниипроект
Отдел N°5

Инв.N°подл. | Подп. и дата | Взам.инв.N° | Инв.N°дубл. | Подп. и дата

Типовой проект 902-2-409.86 Альбом III, у II

4И.558.00.101

Rz80 (√)

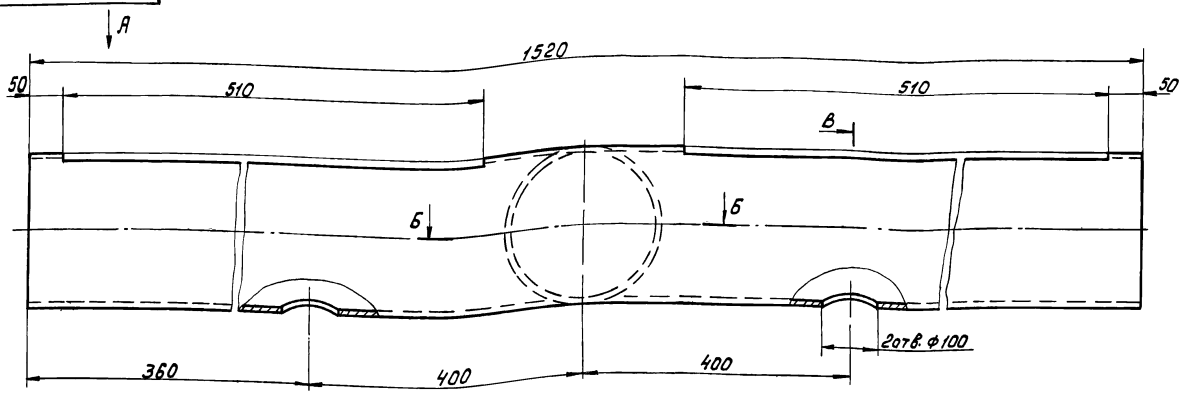

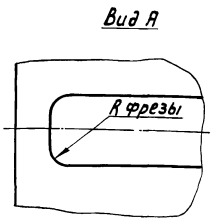

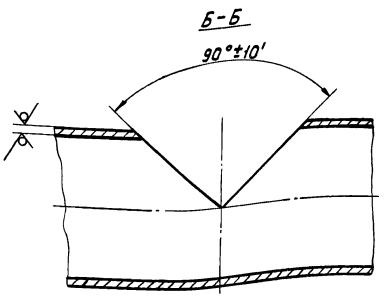

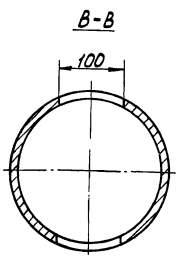

1. H14, h14, $\pm\frac{IT14}{2}$.
2. Предельные отклонения размеров между осями двух любых отв. ±0,5 мм.

Изм.	Лист	№ докум.	Подп.	Дата	4И.558.00.101			
Разраб.		Кулагина			Труба	Лит.	Масса	Масштаб
Пров.		Куйбышев				И	47	1:5
						Лист	Листов 1	
Н. контр.		Явных			Труба 219×6 ГОСТ 8732-78 / В20 ГОСТ 8731-74	Мосводоканалниипроект		
						Отдел №5		

Формат А3

4И.558.00.102

Rz80 (√)

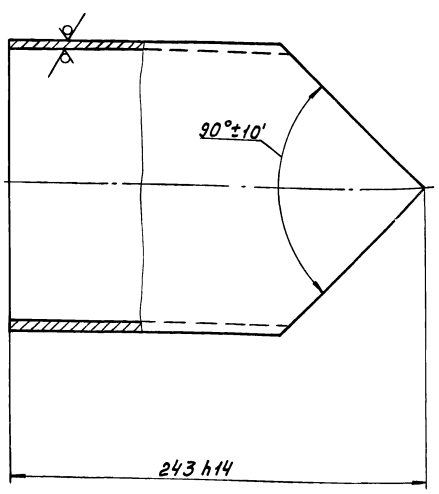

Изм.	Лист	№ докум.	Подп.	Дата	4И.558.00.102			
Разраб.		Кулагина			Патрубок	Лит.	Масса	Масштаб
Пров.		Куйбышев				И	6,3	1:2,5
						Лист	Листов 1	
Н. контр.		Явных			Труба 219×6 ГОСТ 8732-78 / В20 ГОСТ 8731-74	Мосводоканалниипроект		
						Отдел №5		

4И.558.00.103

Rz80 (√)

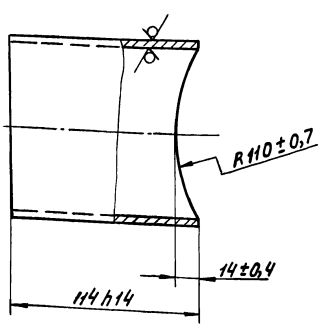

Изм.	Лист	№ докум.	Подп.	Дата	4И.558.00.103			
Разраб.		Кулагина			Патрубок	Лит.	Масса	Масштаб
Пров.		Куйбышев				И	1,2	1:2
						Лист	Листов 1	
Н. контр.		Явных			Труба 108×4 ГОСТ 8732-78 / В20 ГОСТ 8731-74	Мосводоканалниипроект		
						Отдел №5		

Инв. № подл. | Подп. и дата | Взам. инв. № | Инв. № дубл. | Подп. и дата

Типовой проект 902-2-409.86 Альбом III, у

95.109.00.000 СБ

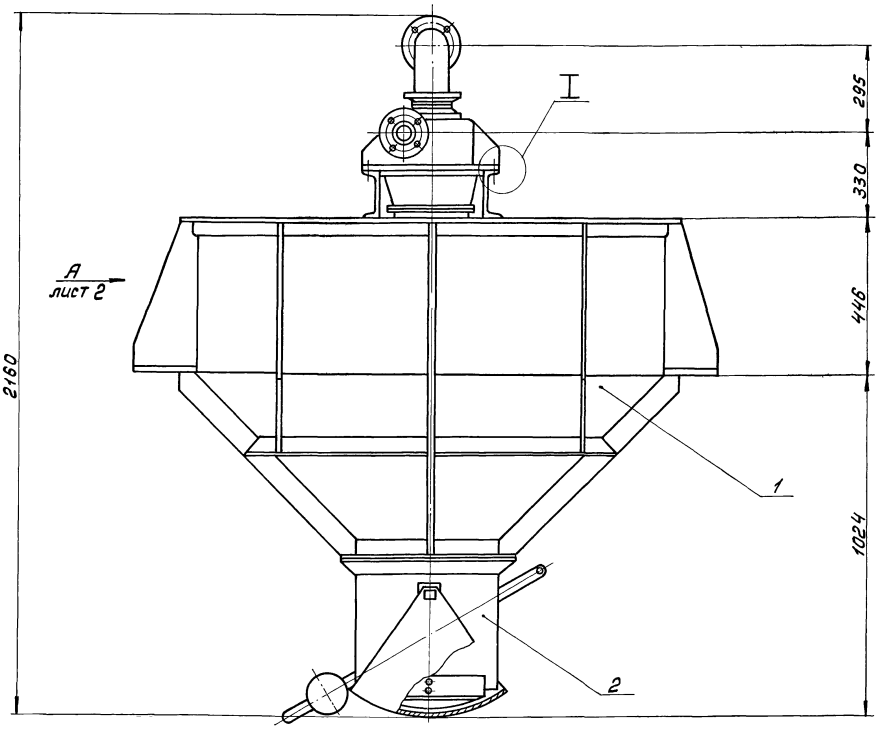

I
М 1:1

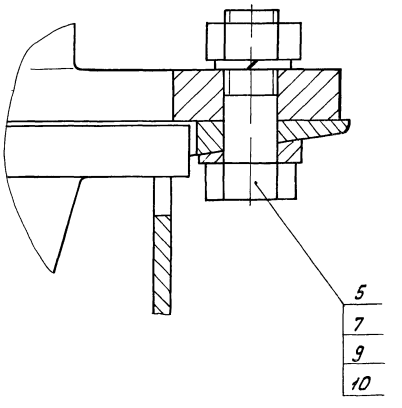

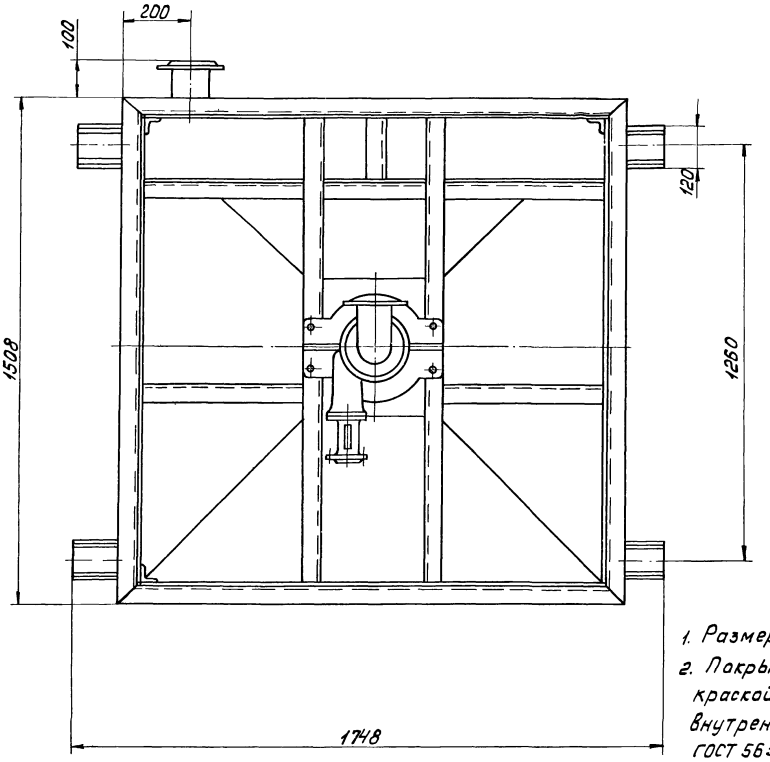

1. Размеры для справок.
2. Покрытие: наружнюю поверхность - краской АЛ-177, серебристая III А ГОСТ 5631-79, внутреннюю поверхность - битумным лаком N 177 ГОСТ 5631-79 два раза.

					95.109.00.000 СБ		
Изм.	Лист	N докум.	Подп.	Дата	Бункер для осадка Сборочный чертеж	Лит.	Масса	Масштаб
Разраб.		Кулагина				И	520	1:10
Пров.		Куйбышев				Лист 1	Листов 2	
Н. контр.		Явных				Мосводоканалнипроект Отдел N°5		
Утв.		Куйбышев						

Копировал: 21348 04 10 Формат А2

Инв. N подл. | Подп. и дата | Взам. инв. N | Инв. N дубл. | Подп. и дата

Вид А лист 1
М 1:10

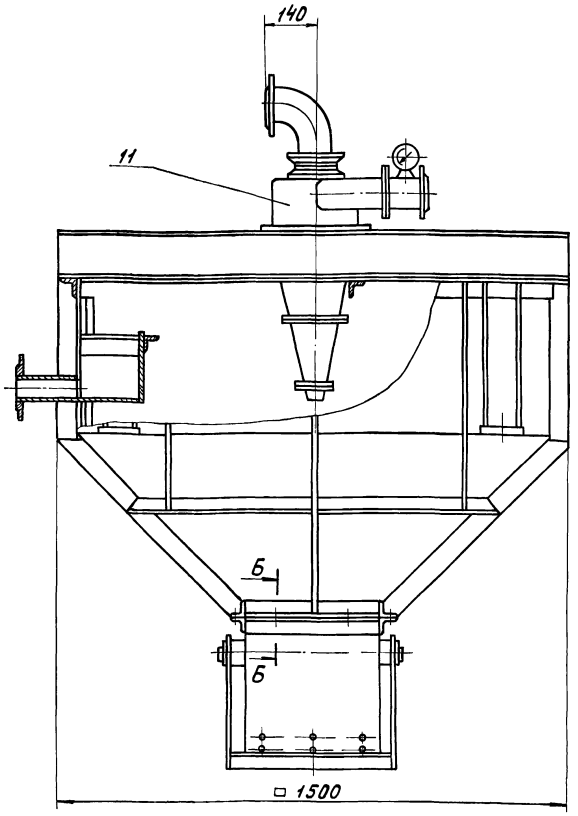

Б - Б
М 1:1

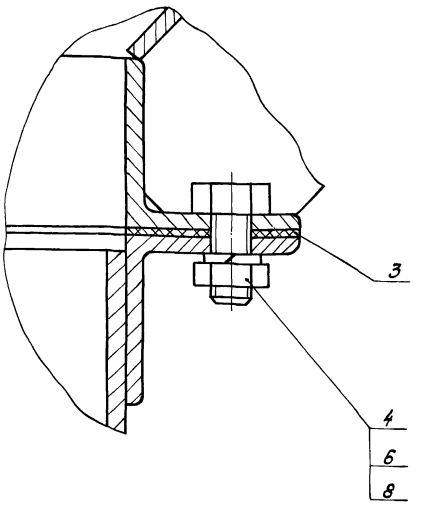

Изм.	Лист	№ докум.	Подп.	Дата	95.109.00.000СБ	Лист 2

Формат А3

Формат	Зона	Поз.	Обозначение	Наименование	Кол.	Примечание
				Документация.		
*)			95.109.00.000СБ	Сборочный чертеж		*) А2; А3
				Сборочные единицы.		
А4		1	95.109.01.000	Бункер	1	
А4		2	95.109.02.000	Затвор секторный	1	
				Детали		
А4		3	95.109.00.001	Прокладка	1	
				Стандартные изделия		
				Болты ГОСТ 7798-70		
		4		М12×50.58.096	12	
		5		М16×50.58.096	4	
				Гайки ГОСТ 5915-70		
		6		М12.5.096	12	
		7		М16.5.096	4	
				Шайбы ГОСТ 6402-70		
		8		12.65.096	12	
		9		16.65Г.096	4	
		10		Шайба 16.02.096 ГОСТ 11371-78	4	

Изм.	Лист	№ докум.	Подп.	Дата	95.109.00.000		
Разраб.	Купрюшина				Бункер для осадка	Лит. И	Лист 1	Листов 2
Пров.	Куйбышев					Мосводоканалниипроект Отдел №5	
Н. контр.	Явных						

Формат А4

Формат	Зона	Поз.	Обозначение	Наименование	Кол.	Примечание
				Прочие изделия.		
		11		Гидроциклон ГЦ-15 (180 П) правый	1	Уралмашский з-д горного оборудования

Изм.	Лист	№ докум.	Подп.	Дата	95.109.00.000	Лист 2

Копировал: [illegible] 21348-04 11 Формат А4

Типовой проект 902-2-409.86 Альбом ТК

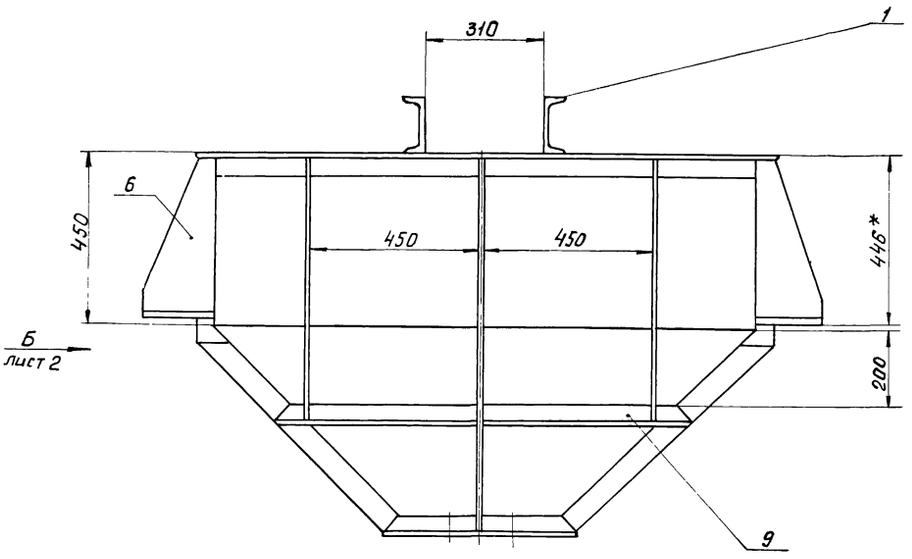

I
М 1:1

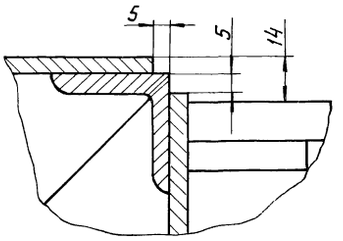

А
лист 2

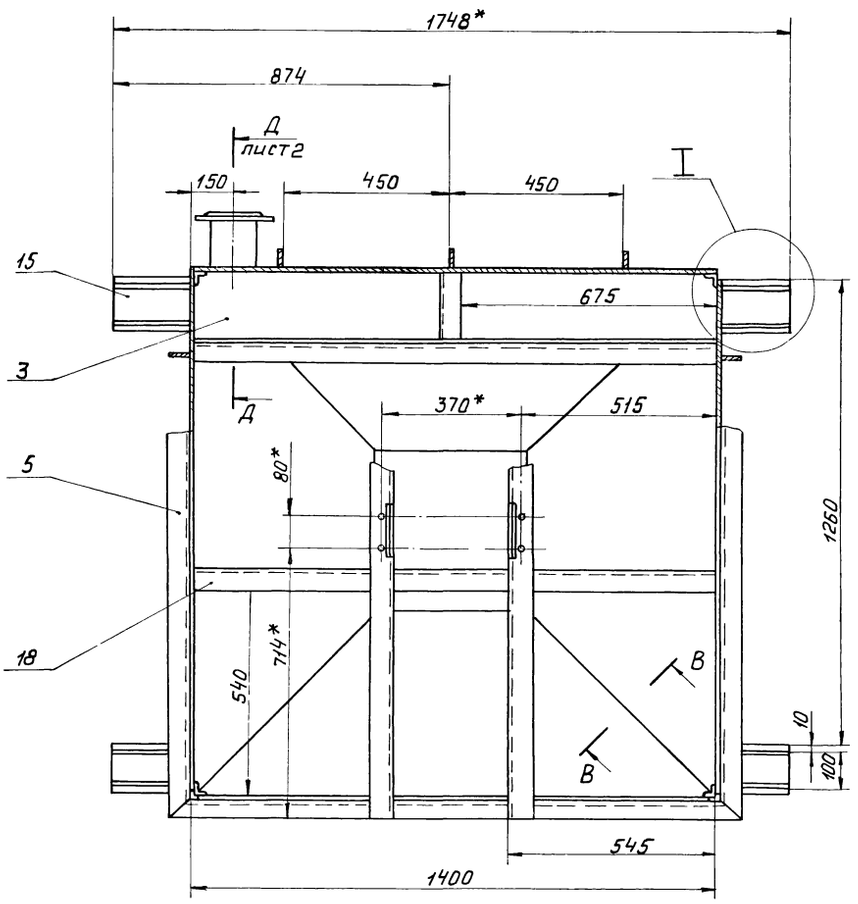

В – В
М 1:1

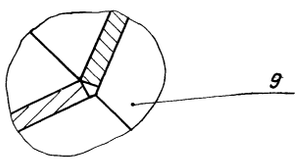

1. H14, h14, $\pm \frac{IT14}{2}$.

2 Обработка поверхностей реза деталей Б 4 $\sqrt{Rz160}$.

3.* Размеры для справок.

А

					9Б.109.01.000СБ		
Изм.	Лист	№ докум.	Подп.	Дата	Бункер Сборочный чертеж	Лит.	Масса	Масштаб
Разраб.		Булагина				И	320	1:10
Пров.		Куйбышев				Лист 1	Листов 2	
Н.контр.		Явных				Мосводоканалниипроект Отдел № 5		

А-А лист 1
М 1:10

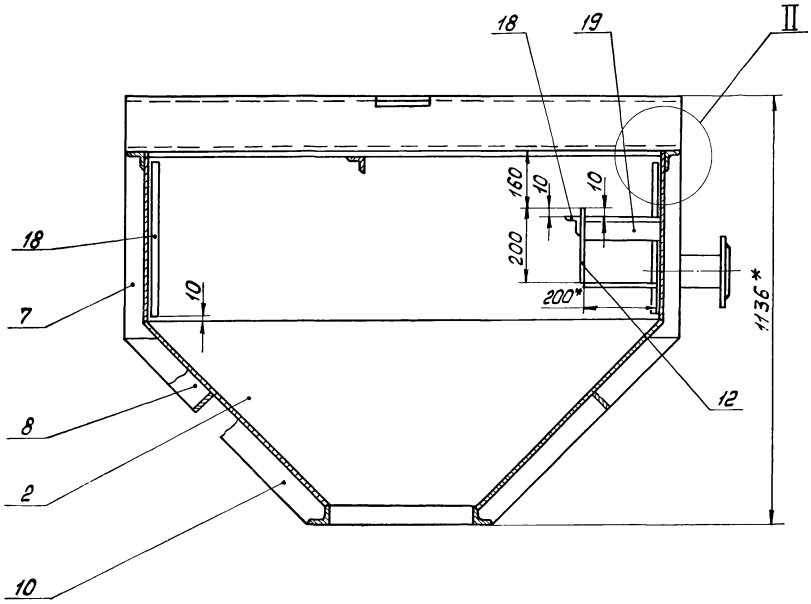

II
М 1:1

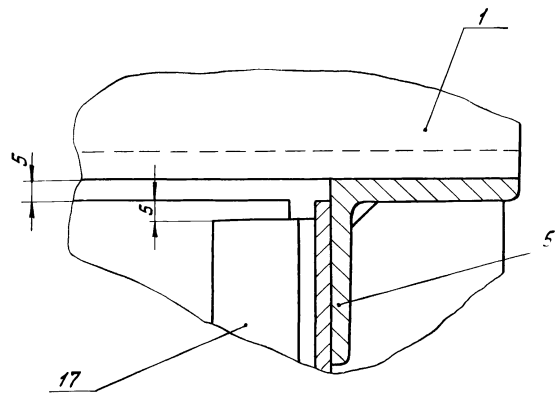

Вид Б лист 1
М 1:10

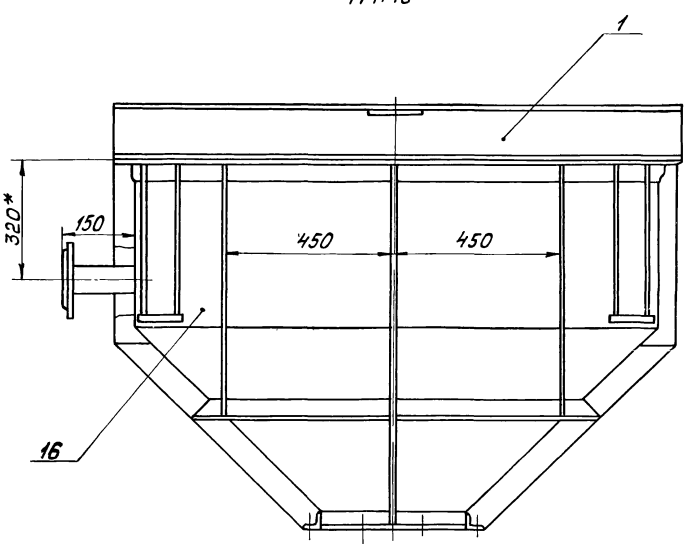

Г

Вид Г
М 1:5

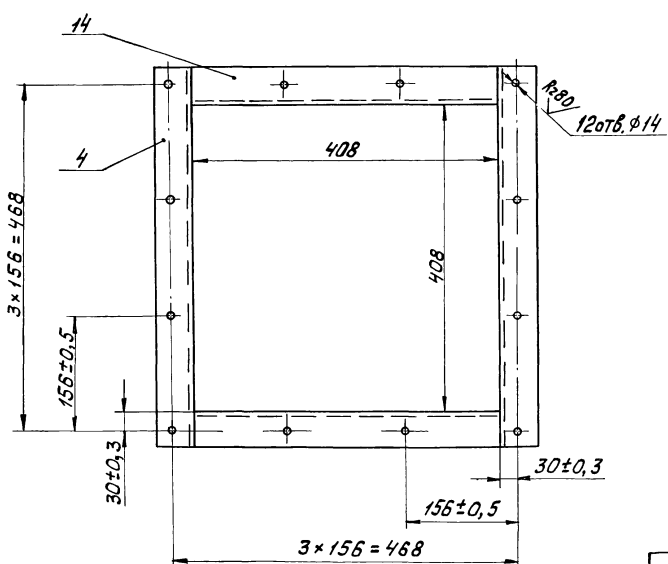

Д-Д лист 1
М 1:2

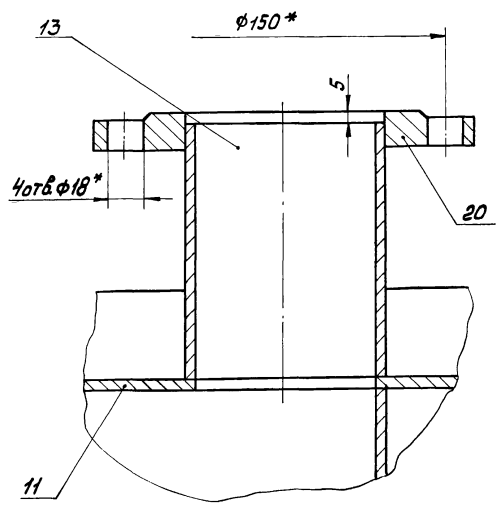

Альбом III, ч 1

Типовой проект 902-2-409.86

Формат	Зона	Поз.	Обозначение	Наименование	Кол	Примечание
				Документация.		
*)			9Б.109.01.000 СБ	Сборочный чертеж		*) А2; А2
				Детали.		
А3		1	9Б.109.01.001	Балка	2	
А4		2	9Б.109.01.002	Днище	4	
А4		3	9Б.109.01.003	Плита	1	
А4		4	9Б.109.01.004	Угольник	2	
А4		5	9Б.109.01.004-01	Угольник	4	
А4		6	9Б.109.01.005	Ребро	8	
А4		7	9Б.109.01.006	Ребро	12	
А4		8	9Б.109.01.007	Ребро	8	
А4		9	9Б.109.01.007-01	Ребро	4	
А4		10	9Б.109.01.008	Ребро	4	
А4		11	9Б.109.01.009	Стенка	1	
БЧ		12	9Б.109.01.011	Водослив 200 h14×1400 h14		
				Лист БЧ ГОСТ 19903-74 / ВСт.3сп ГОСТ 14637-79	1	9,2 кг
БЧ		13	9Б.109.01.012	Патрубок L=145 h14		
				Труба 80×4 ГОСТ 3262-75	1	1,6 кг
БЧ		14	9Б.109.01.013	Угольник		
				Уголок 650×50×5 ГОСТ 8509-72 / ВСт.3сп ГОСТ 535-79 L=108 h14	2	1,5 кг
БЧ		15	9Б.109.01.014	Опора		
				Лист Б16 ГОСТ 19903-74 / ВСт.3сп ГОСТ 14637-79		
БЧ		16	9Б.109.01.015	Стенка		
				Лист Б4 ГОСТ 19903-74 / ВСт.3сп ГОСТ 14637-79		
				445 h14×1390 h14	3	21,0 кг
БЧ		17	9Б.109.01.016	Стойка		
				Уголок 632×32×4 ГОСТ 8509-72 / ВСт.3сп ГОСТ 535-79 L=1400 h14	4	0,7 кг
БЧ		18	9Б.109.01.017	Угольник		
				Уголок 650×50×5 ГОСТ 8509-72 / ВСт.3сп ГОСТ 535-79 L=1400 h14	2	5,25 кг
БЧ		19	9Б.109.01.018	Угольник		
				Уголок 650×50×5 ГОСТ 8509-72 / ВСт.3сп ГОСТ 535-79		
				L=200 h14	1	0,75 кг
				Стандартные изделия.		
		20		Фланец 80-2,5 ГОСТ 12820-80	1	1,84 кг

Инв.№ подл. | Подп. и дата | Взам. инв.№ | Инв.№ дубл. | Подп. и дата

Изм.	Лист	№ докум.	Подп.	Дата
Разраб.		Кулагина		
Пров.		Куйбышев		
Н. контр.		Явных		

9Б.109.01.000

Бункер

Лит.	Лист	Листов
И	1	2

Мосводоканалниипроект
Отдел №5

Формат А4

9Б.109.01.000 | Лист 2

Формат А4

9Б.109.01.001

Rz 80 (√)

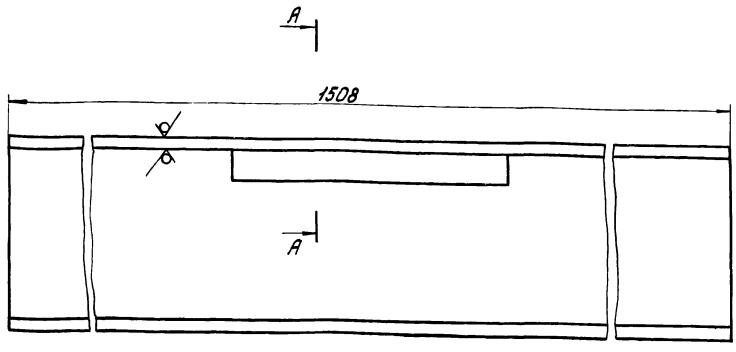

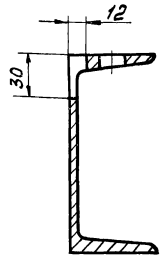

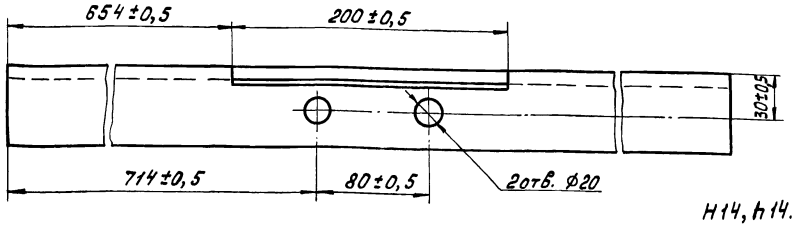

H14, h14.

Изм.	Лист	№ докум.	Подп.	Дата
Разраб.		Кулагина		
Пров.		Куйбышев		
Н. контр.		Явных		

9Б.109.01.001

Балка

Лит.	Масса	Масштаб
И	18,5	1:2,5

Лист	Листов 1

Швеллер Б14 ГОСТ 8240-72 / ВСт.3сп ГОСТ 535-79

Мосводоканалниипроект
Отдел №5

Копировал: А4-21348 04 14

Инв.№ подл. | Подп. и дата | Взам. инв.№ | Инв.№ дубл. | Подп. и дата

Типовой проект. 902-2-409.86 Альбом III,4

9Б.109.01.002

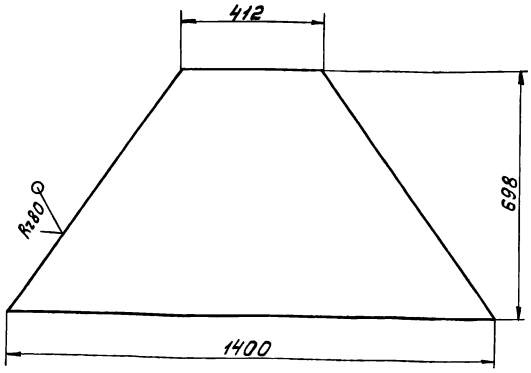

h14.

Изм.	Лист	№ докум.	Подп.	Дата
Разраб.		Кулагина		
Пров.		Куйбышев		
Н. контр.		Явных		

9Б.109.01.002

Днище

Лит.	Масса	Масштаб
И	19,8	1:10

Лист | Листов 1

Лист Б4 ГОСТ 19903-74 / ВСт.3сп ГОСТ 14637-79

Мосводоканалнишпроект Отдел №5

Формат А4

9Б.109.01.003

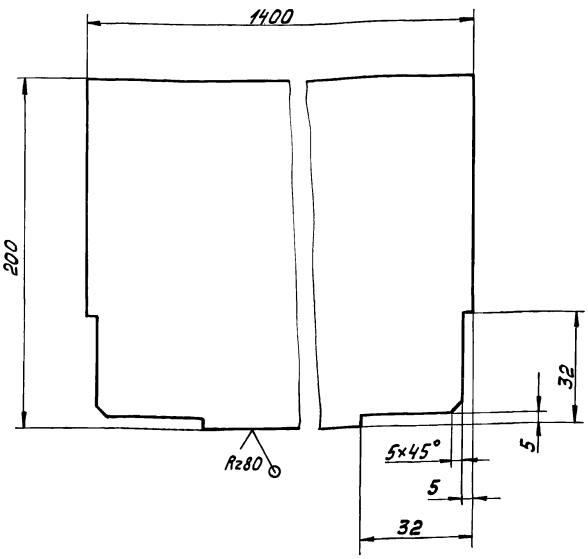

H14, h14.

Изм.	Лист	№ докум.	Подп.	Дата
Разраб.		Кулагина		
Пров.		Куйбышев		
Н. контр.		Явных		

9Б.109.01.003

Плита

Лит.	Масса	Масштаб
И	8,8	1:2

Лист | Листов 1

Лист Б4 ГОСТ 19903-74 / ВСт.3сп ГОСТ 14637-79

Мосводоканалнишпроект Отдел №5

Формат А4

9Б.109.01.004

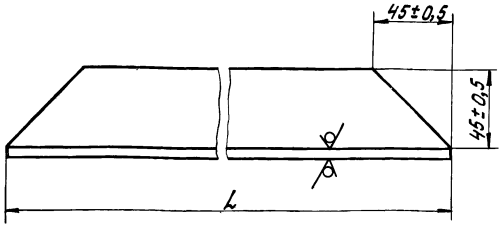

Обозначение	L, мм	Масса, кг
9Б.109.01.004	508h14	1,84
-01	1508h14	5,46

Изм.	Лист	№ докум.	Подп.	Дата
Разраб.		Кулагина		
Пров.		Куйбышев		
Н. контр.		Явных		

9Б.109.01.004

Угольник

Лит.	Масса	Масштаб
И	См. табл.	—

Лист | Листов 1

Уголок Б50×50×5 ГОСТ 8509-72 / ВСт.3сп ГОСТ 535-79

Мосводоканалнишпроект Отдел №5

9Б.109.01.005

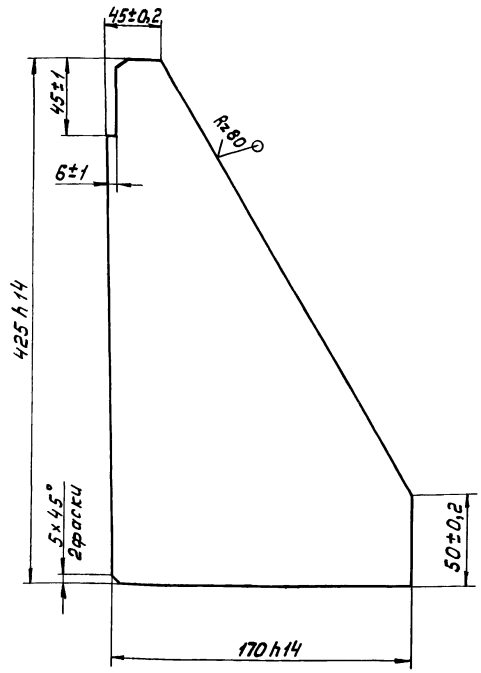

Изм.	Лист	№ докум.	Подп.	Дата
Разраб.		Кулагина		
Пров.		Куйбышев		
Н. контр.		Явных		

9Б.109.01.005

Ребро

Лит.	Масса	Масштаб
И	1,2	1:2

Лист | Листов 1

Лист Б8 ГОСТ 19903-74 / ВСт.3сп ГОСТ 14637-79

Мосводоканалнишпроект Отдел №5

Формат А4

Инв. № подл. | Подп. и дата | Взам. инв. № | Инв. № дубл. | Подп. и дата

21348-04 15

9Б.109.01.006

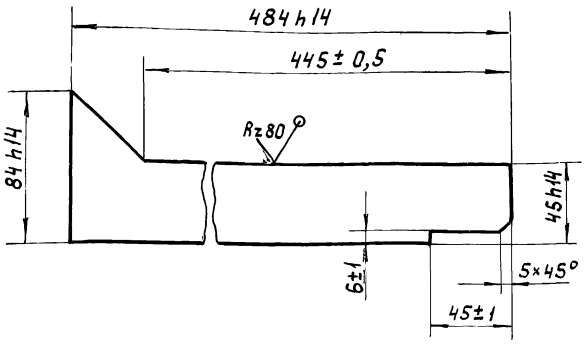

Изм.	Лист	№ докум.	Подп.	Дата
Разраб.		Кулагина		
Пров.		Куйбышев		
Н.контр.		Явных		

9Б.109.01.006

Ребро

Лит.	Масса	Масштаб
И	0,42	1:2
Лист	Листов 1	

Лист Б5 ГОСТ 19903-74 / ВСт3сп ГОСТ 14637-79

МосводоканалНИИпроект Отдел №5

Формат А4

9Б.109.01.007

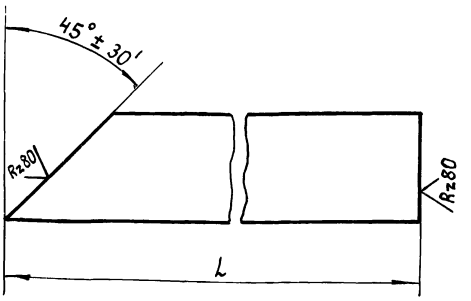

Обозначение	L, мм	Масса, кг
9Б.109.01.007	285 h14	0,6
-01	545 h14	1,15

Изм.	Лист	№ докум.	Подп.	Дата
Разраб.		Кулагина		
Пров.		Куйбышев		
Н.контр.		Явных		

9Б.109.01.007

Ребро

Лит.	Масса	Масштаб
И	см. табл.	—
Лист	Листов 1	

Полоса Б-25×60 ГОСТ 103-76 / ВСт3сп ГОСТ 535-79

МосводоканалНИИпроект Отдел №5

Формат А4

9Б.109.01.008

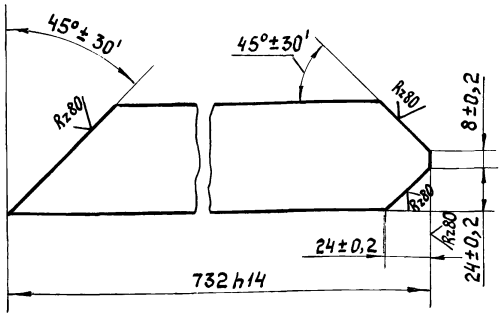

Изм.	Лист	№ докум.	Подп.	Дата
Разраб.		Кулагина		
Пров.		Куйбышев		
Н.контр.		Явных		

9Б.109.01.008

Ребро

Лит.	Масса	Масштаб
И	1,6	1:2
Лист	Листов 1	

Полоса Б-25×60 ГОСТ 103-76 / ВСт3сп ГОСТ 535-79

МосводоканалНИИпроект Отдел №5

9Б.109.01.009

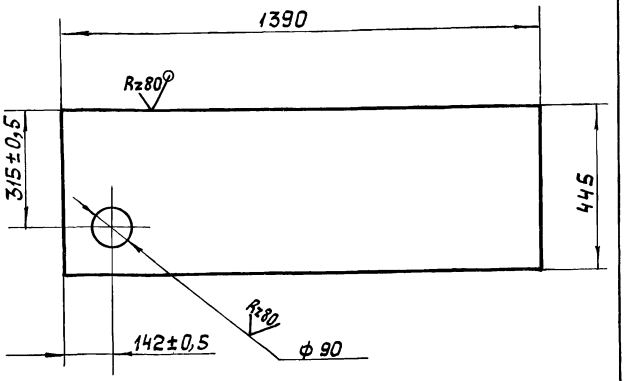

h14, h14.

Изм.	Лист	№ докум.	Подп.	Дата
Разраб.		Кулагина		
Пров.		Куйбышев		
Н.контр.		Явных		

9Б.109.01.009

Стенка

Лит.	Масса	Масштаб
И	19,5	1:10
Лист	Листов 1	

Лист Б4 ГОСТ 19903-74 / ВСт3сп ГОСТ 14637-79

МосводоканалНИИпроект Отдел №5

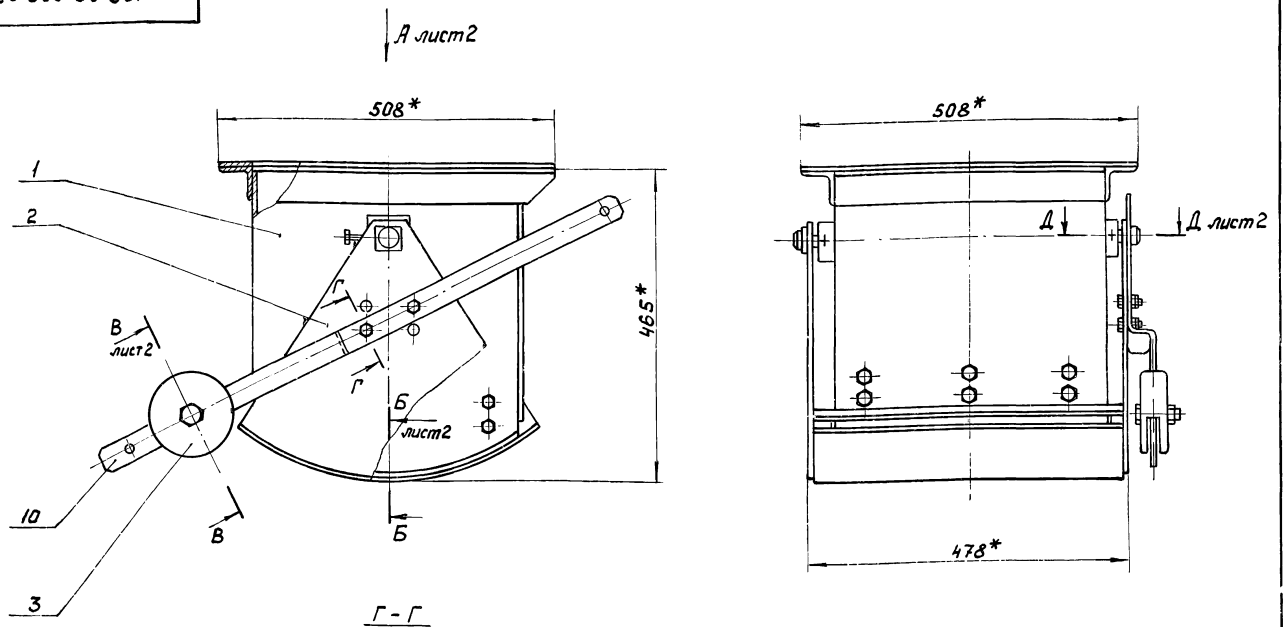

*Размеры для справок.

					9Б.109.02.000 СБ		
Изм.	Лист	№ докум.	Подп.	Дата	Затвор секторный	Лит.	Масса	Масштаб
Разраб.		Кулагина				И	50,0	1:5
Пров.		Куйбышев			Сборочный чертеж	Лист 1	Листов 2	
Н.контр.		Явных				Мосводоканалниипроект Отдел №5		
Утв.		Куйбышев						

Формат А3

Формат	Зона	Поз.	Обозначение	Наименование	Кол.	Примечание
				Документация		
*)			9Б.109.02.000 СБ	Сборочный чертеж		*) А3, А2
				Сборочные единицы		
А4		1	9Б.109.02.100	Корпус	1	
А4		2	9Б.109.02.200	Сектор	1	
				Детали		
А4				Груз	1	
А4				Палец	2	
А4				Пластина	2	
А4				Пластина	2	
А4				Прокладка	2	
А4				Прокладка	2	
А4				Прокладка	1	
А4				Рычаг	1	
				Стандартные изделия		
				Болты ГОСТ 7798-70		
		11		М8 х 25.58.096	24	
		12		М10 х 35.58.096	2	
		13		М10 х 45.58.096	2	
		14		М16 х 60.58.096	1	

					9Б.109.02.000		
Изм.	Лист	№ докум.	Подп.	Дата	Затвор секторный	Лит.	Лист	Листов
Разраб.		Кулагина				И	1	2
Пров.		Куйбышев				Мосводоканалниипроект Отдел №5		
Н.контр.		Явных						
Утв.		Куйбышев						

Формат А4

Формат	Зона	Поз.	Обозначение	Наименование	Кол.	Примечание
				Гайки ГОСТ 5915-70		
		15		М8.5.096	24	
		16		М10.5.096	4	
		17		М16.5.096	1	

				9Б.109.02.000		Лист 2
Изм.	Лист	№ докум.	Подп.	Дата		

Копировал: 21348-04 17 Формат А4

Инв. № подл. | Подп. и дата | Взам. инв. № | Инв. № дубл. | Подп. и дата

Вид А лист 1
М1:5

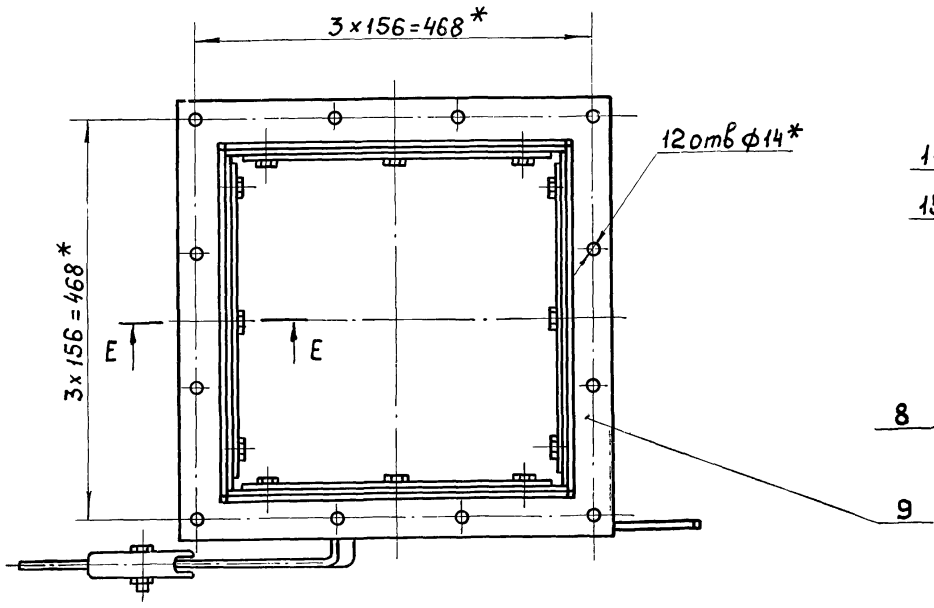

Е - Е
М1:2

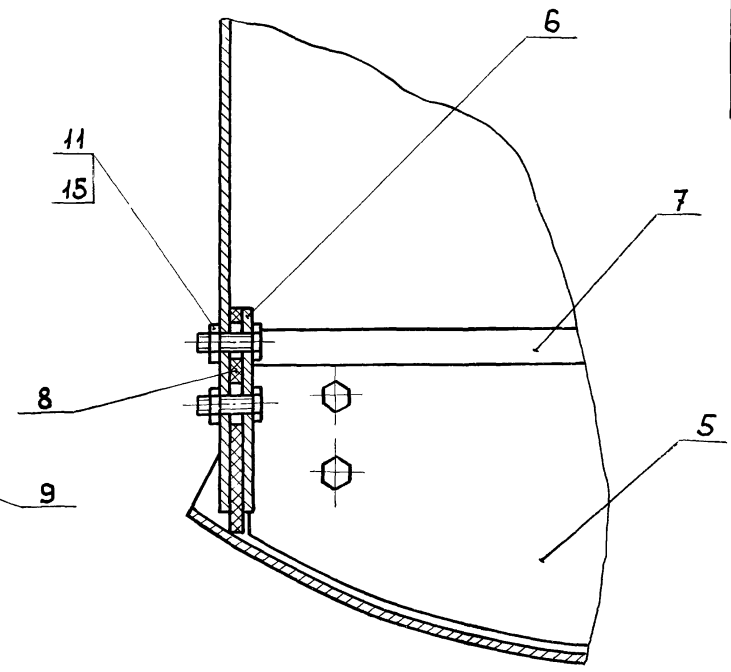

Б - Б лист 1
М1:1

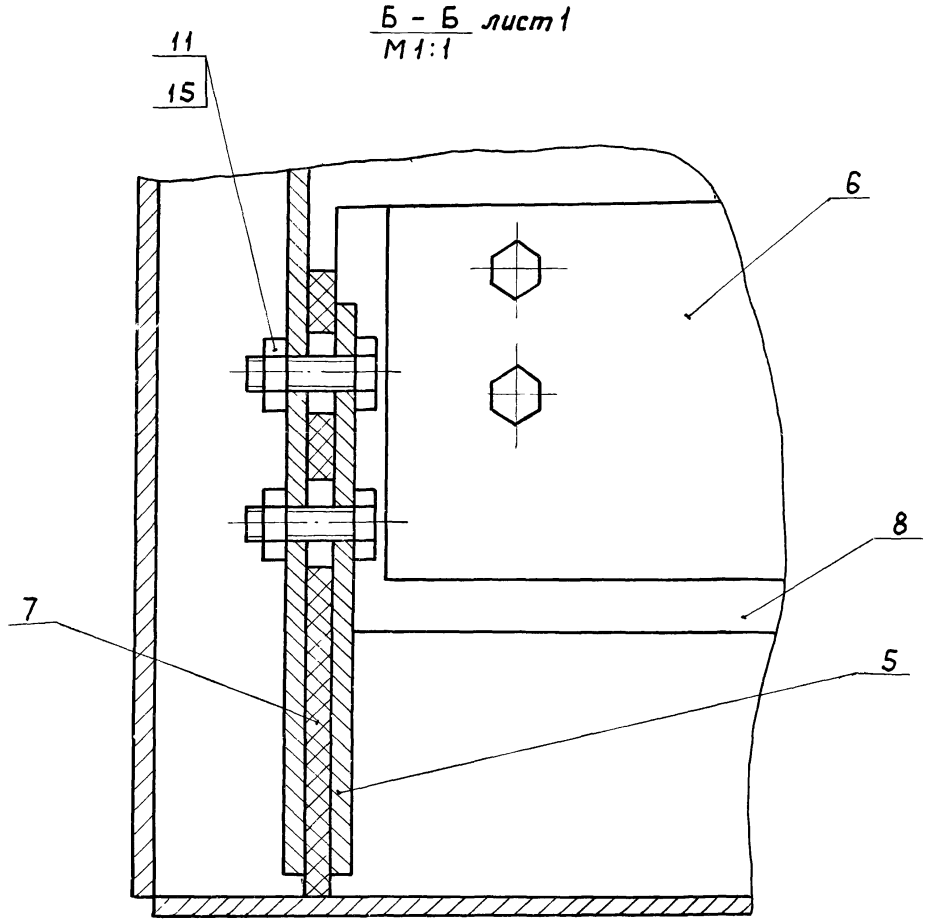

Д - Д лист 1
М1:1

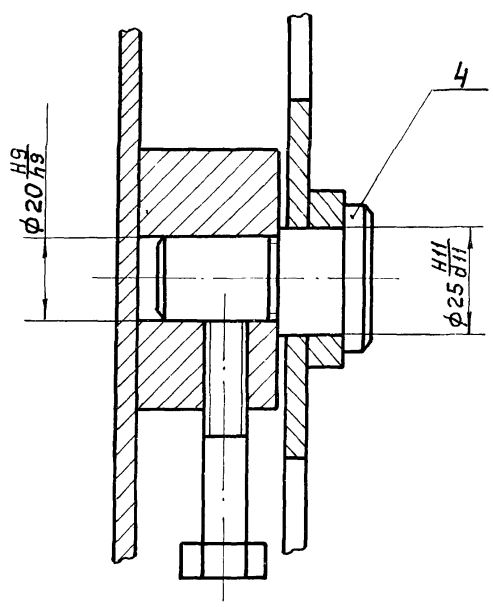

В - В лист 1
М1:1

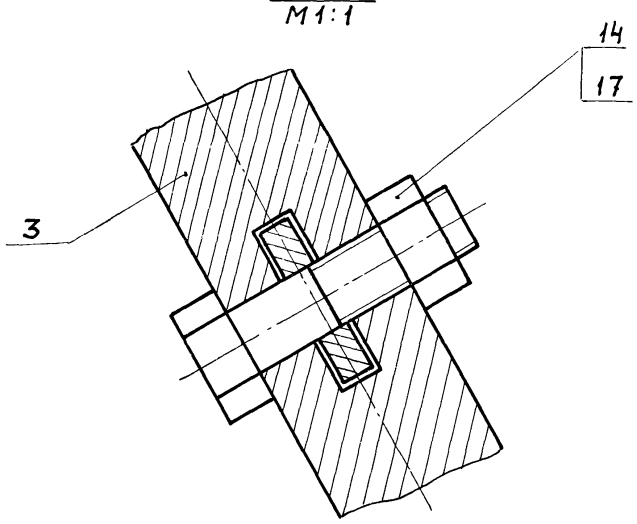

Взам. инв. № | Инв. № дубл. | Подп. и дата | Подп. и дата | Инв. № подл.

Изм.	Лист	№ докум.	Подп.	Дата	9Б.109.02.000 СБ	Лист 2

Копировал: 21348-04 18 Формат А2

Альбом III

Типовой проект 902-2-409.86

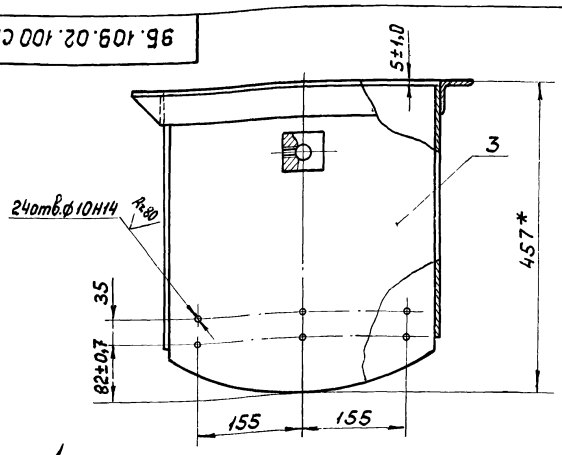

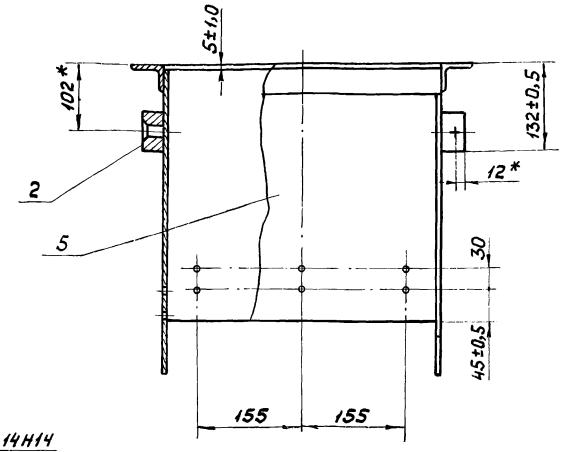

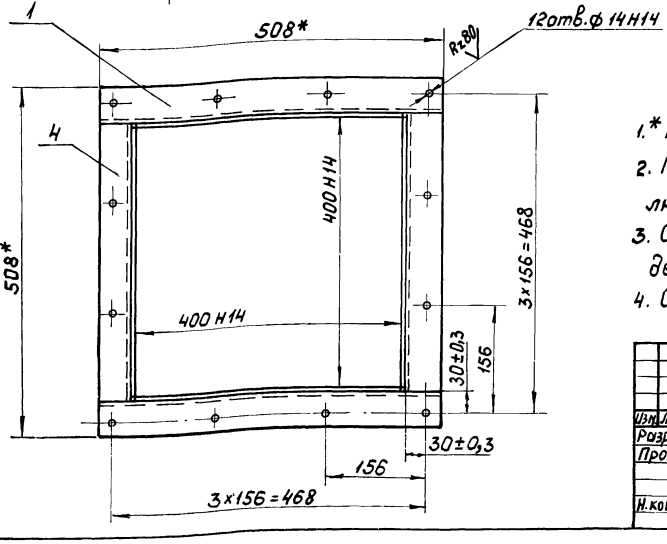

1.* Размеры для справок.

2. Предельные отклонения размеров между осями двух любых отверетий ± 0,5мм.

3. Сварку произвести по периметру прилегания деталей по ГОСТ 5264-80-Т1-А4.

4. Обработка поверхностей реза деталей Б4 Rz160

Изм.	Лист	№ докум.	Подп.	Дата	9Б.109.02.100 СБ			
Разраб.		Кулагина			Корпус	Лит.	Масса	Масштаб
Пров.		Куйбышев				И	31,0	1:5
Н.контр		Явных			Сборочный чертеж.	Лист	Листов 1	
						Мосводоканалниипроект Отдел №5		

Формат А3

Формат	Зона	Поз.	Обозначение	Наименование	Кол.	Примечание
				Документация		
А3			9Б.109.02.100 СБ	Сборочный чертеж		
				Детали		
А4		1	9Б.109.02.101	Обойма	2	
А4		2	9Б.109.02.102	Бобышка	2	
А4		3	9Б.109.02.103	Стенка	2	
Б4		4	9Б.109.02.104	Обойма		
				Уголок Б-50×50×5 ГОСТ 8509-72 / Вст.3сп ГОСТ 535-79		
				L = 408 h 14	2	1,54кг
Б4		5	9Б 109.02.105	Стенка		
				Лист Б4 ГОСТ 19903-74 / Вст.3сп ГОСТ 14637-79		
				400h14×385 h14	2	4,8кг

Изм.	Лист	№ докум.	Подп.	Дата	9Б.109.02.100			
Разраб.		Кулагина			Корпус	Лит.	Лист	Листов
Пров.		Куйбышев				И		1
Н.контр		Явных				Мосводоканалниипроект Отдел №5		

Rz80 (√)

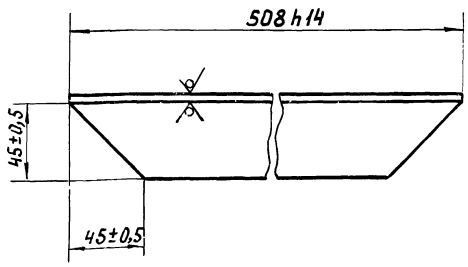

Изм.	Лист	№ докум.	Подп.	Дата	9Б.109.02.101			
Разраб.		Кулагина			Обойма	Лит.	Масса	Масштаб
Пров.		Куйбышев				И	1,9	1:2
Н.контр		Явных			Уголок Б50×50×5 ГОСТ 8509-72 / Вст.3сп ГОСТ 535-79	Лист	Листов 1	
						Мосводоканалниипроект Отдел №5		

Альбом III

Типовой проект 902-2-409.86

Инв. № подл. | Подп. и дата | Взам. инв. № | Инв. № дубл. | Подп. и дата

96.109.02.102

Rz80 (√)

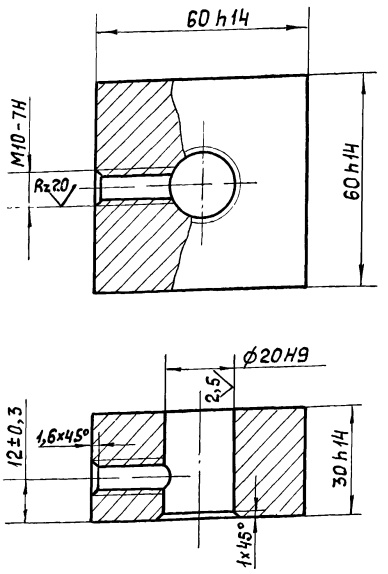

Изм.	Лист	№ докум.	Подп.	Дата	96.109.02.102			
Разраб.		Кулагина			Бобышка	Лит.	Масса	Масштаб
Пров.		Куйбышев				И	0,76	1:1
						Лист	Листов 1	
Н. контр.		Явных			Ст 3 ГОСТ 380-71	МосводоканалНИИпроект Отдел №5		

Формат А4

96.109.02.103

(√)А

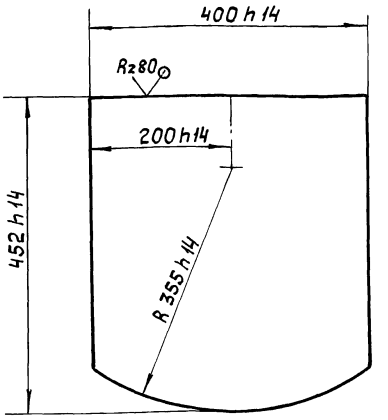

Изм.	Лист	№ докум.	Подп.	Дата	96.109.02.103			
Разраб.		Кулагина			Стенка	Лит.	Масса	Масштаб
Пров.		Куйбышев				И	5,43	1:5
						Лист	Листов 1	
Н. контр.		Явных			Лист Б4 ГОСТ 19903-74 Вст.3сп ГОСТ 14637-79	МосводоканалНИИпроект Отдел №5		

Формат А4

Инв. № подл. | Подп. и дата | Взам. инв. № | Инв. № дубл. | Подп. и дата

96.109.02.200 СБ

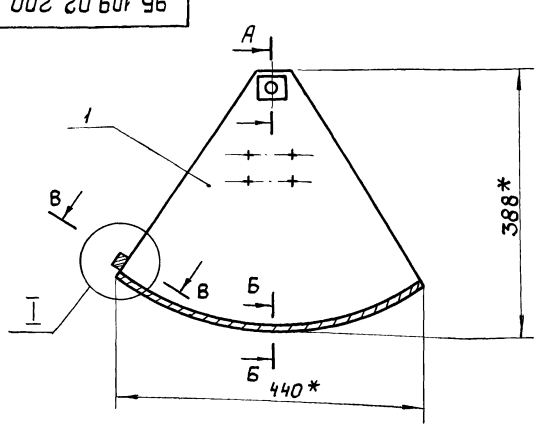

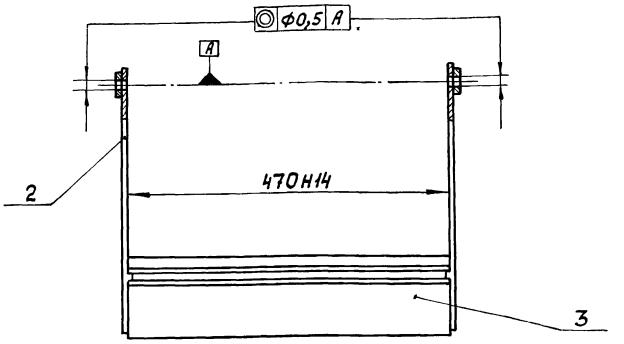

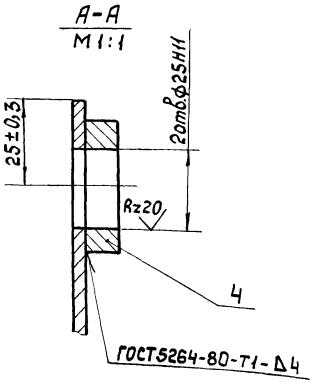

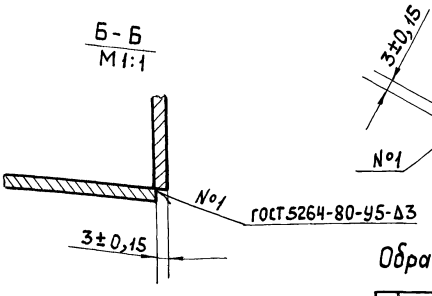

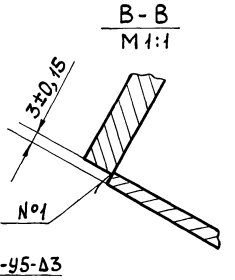

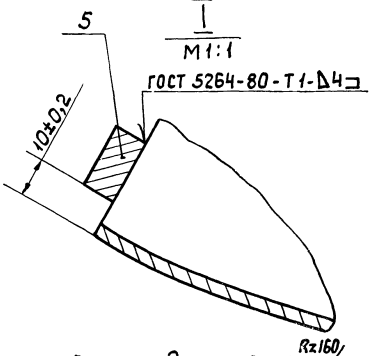

Обработка поверхностей реза деталей Б4

Изм.	Лист	№ докум.	Подп.	Дата	96.109.02.200 СБ			
Разраб.		Кулагина			Сектор	Лит.	Масса	Масштаб
Пров.		Куйбышев				И	7,2	1:5
					Сборочный чертеж	Лист	Листов 1	
Н контр.		Явных				МосводоканалНИИпроект Отдел №5		

Инв. № подл. | Подп. и дата | Взам. инв. № | Инв. № дубл. | Подп. и дата

Копировал 21348-04 20 Формат А3

Альбом III, ч. II

Типовой проект 902-2-409.86

Формат	Зона	Поз.	Обозначение	Наименование	Кол.	Примечание
				Документация		
А2			9Б.109.02.200 СБ	Сборочный чертеж		
				Детали		
А4		1	9Б.109.02.201	Щека	1	
А4		2	9Б.109.02.202	Щека	1	
А4		3	9Б.109.02.203	Дно	1	
Б4		4	9Б.109.02.204	Планка		
				Лист Б8 ГОСТ 19903-74 / Вст.3сп ГОСТ 14637-79		
				40 h14 × 40 h14	2	0,07кг
Б4		5	9Б.109.02.205	Планка упорная		
				Полоса Б-2 10×20 ГОСТ 103-76 / Вст.3сп ГОСТ 535-79		
				L = 472 h14	1	0,74кг

Изм.	Лист	№ докум.	Подп.	Дата	9Б.109.02.200			
Разраб.		Кулагина			Сектор	Лит.	Лист	Листов 1
Пров.		Куйбышев				И		
Н.контр.		Явных				МосводоканалНИИпроект Отдел №5		

Инв.№ подл. | Подп. и дата | Взам. инв.№ | Инв.№ дубл. | Подп. и дата

Формат А4

96.109.02.201

(√)

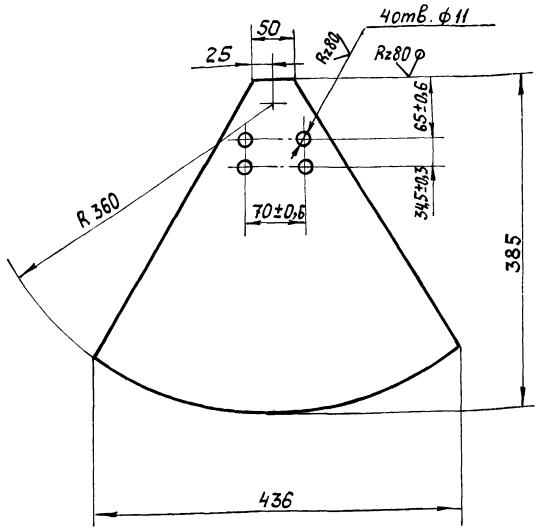

h14; h14.

Изм.	Лист	№ докум.	Подп.	Дата	9Б.109.02.201			
Разраб.		Кулагина			Щека	Лит.	Масса	Масштаб
Пров.		Куйбышев				И	2,9	1:4
Н.контр.		Явных			Лист Б4 ГОСТ 19903-74 / Вст.3сп ГОСТ 14637-79	Лист	Листов 1	
						МосводоканалНИИпроект Отдел №5		

Инв.№ подл. | Подп. и дата | Взам. инв.№ | Инв.№ дубл. | Подп. и дата

Формат А4

96.109.02.202

(√)

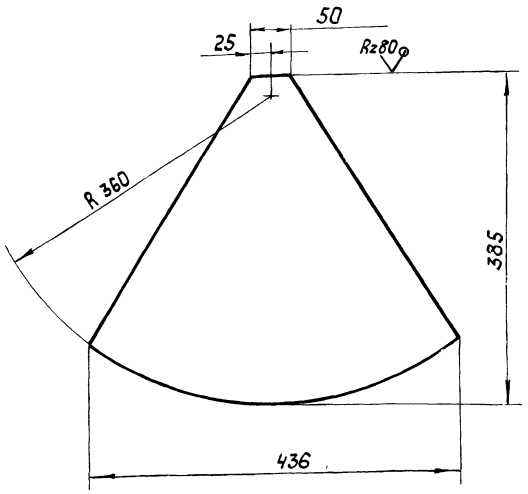

h14.

Изм.	Лист	№ докум.	Подп.	Дата	9Б.109.02.202			
Разраб.		Кулагина			Щека	Лит.	Масса	Масштаб
Пров.		Куйбышев				И	2,92	1:4
Н.контр.		Явных			Лист Б4 ГОСТ 19903-74 / Вст.3сп ГОСТ 14637-79	Лист	Листов 1	
						МосводоканалНИИпроект Отдел №5		

Инв.№ подл. | Подп. и дата | Взам. инв.№ | Инв.№ дубл. | Подп. и дата

96.109.02.203

Rz80 (√)

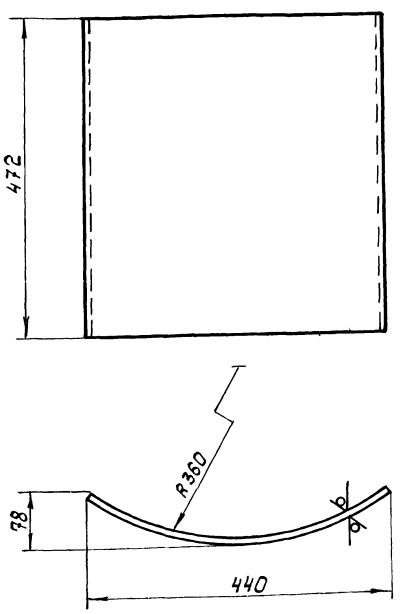

H14; h14.

Изм.	Лист	№ докум.	Подп.	Дата	9Б.109.02.203			
Разраб.		Кулагина			Дно	Лит.	Масса	Масштаб
Пров.		Куйбышев				И	6,5	1:5
Н.контр.		Явных			Лист Б4 ГОСТ 19903-74 / Вст.3сп ГОСТ 14637-79	Лист	Листов 1	
						МосводоканалНИИпроект Отдел №5		

Инв.№ подл. | Подп. и дата | Взам. инв.№ | Инв.№ дубл. | Подп. и дата

Копировал Инв. 21348 04 21 Формат А4

Типовой проект 902-2-409.86 Альбом III, ч. II

96.109.02.001

Rz80

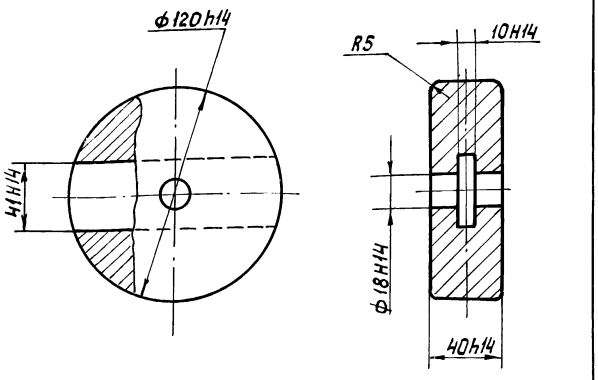

				96.109.02.001			
Изм.	Лист	№ докум.	Подп.	Дата	Груз	Лит.	Масса	Масштаб
Разраб.		Кулагина				И	3,1	1:2
Пров.		Куйбышев				Лист	Листов 1
Н. контр.		Явных			С4-00 ГОСТ 1412-79	Мосводоканалниипроект Отдел №5	

Инв. № подл. | Подп. и дата | Взам. инв. № | Инв. № дубл. | Подп. и дата

Формат А4

96.109.02.002

Rz80 (V)

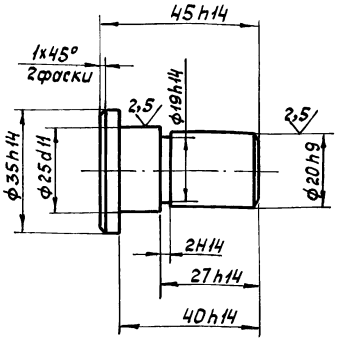

				96.109.02.002			
Изм.	Лист	№ докум.	Подп.	Дата	Палец	Лит.	Масса	Масштаб
Разраб.		Кулагина				И	0,16	1:1
Пров.		Куйбышев				Лист	Листов 1
Н. контр.		Явных			Ст. 3 ГОСТ 380-71	Мосводоканалниипроект Отдел №5	

Инв. № подл. | Подп. и дата | Взам. инв. № | Инв. № дубл. | Подп. и дата

Формат А4

96.109.02.003

А (V)

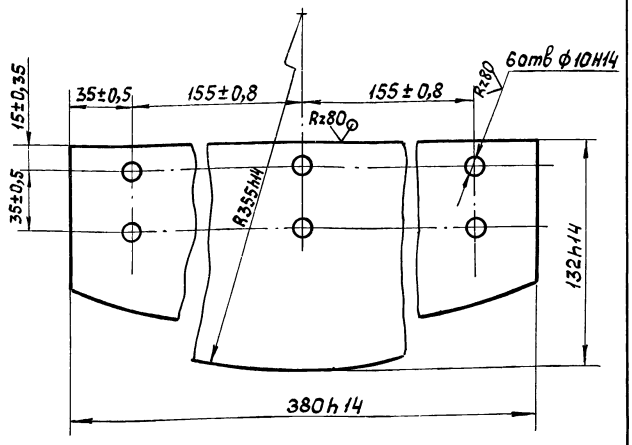

				96.109.02.003			
Изм.	Лист	№ докум.	Подп.	Дата	Пластина	Лит.	Масса	Масштаб
Разраб.		Кулагина				И	1,21	1:2
Пров.		Куйбышев				Лист	Листов 1
Н. контр.		Явных			Лист Б4 ГОСТ 19903-74 Вст 3сп ГОСТ 14637-79	Мосводоканалниипроект Отдел №5	

Инв. № подл. | Подп. и дата | Взам. инв. № | Инв. № дубл. | Подп. и дата

96.109.02.004

А (V)

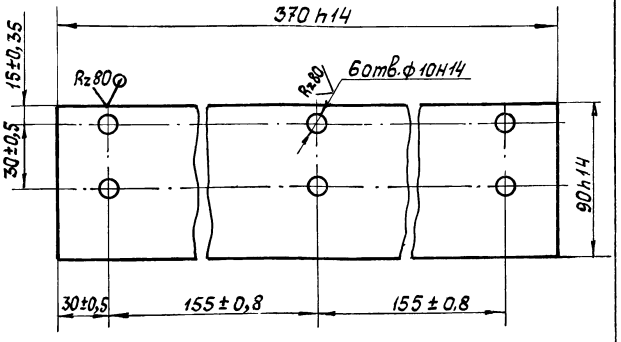

				96.109.02.004			
Изм.	Лист	№ докум.	Подп.	Дата	Пластина	Лит.	Масса	Масштаб
Разраб.		Кулагина				И	1,03	1:2
Пров.		Куйбышев				Лист	Листов 1
Н. контр.		Явных			Лист Б4 ГОСТ 19903-74 Вст 3сп ГОСТ 14637-79	Мосводоканалниипроект Отдел №5	

Инв. № подл. | Подп. и дата | Взам. инв. № | Инв. № дубл. | Подп. и дата

Копировал: 21348-04 72 Формат А4

Альбом III-4

Типовой проект 902-2-409.86

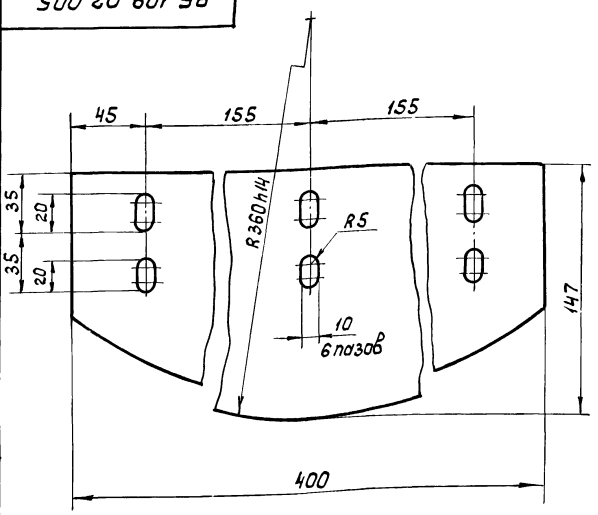

Изм.	Лист	№ докум.	Подп.	Дата	9Б.109.02.005			
Разраб.		Кулагина			Прокладка	Лит.	Масса	Масштаб
Пров.		Куйбышев				И	0,47	1:2
Н.контр.		Явных			Пластина I, лист ПМБ-М-6-1,2 ГОСТ 7338-77	Лист	Листов 1	
						Мосводоканалниипроект Отдел №5		

Формат А4

Инв.№ подл. | Подп. и дата | Взам. инв.№ | Инв.№ дубл. | Подп. и дата

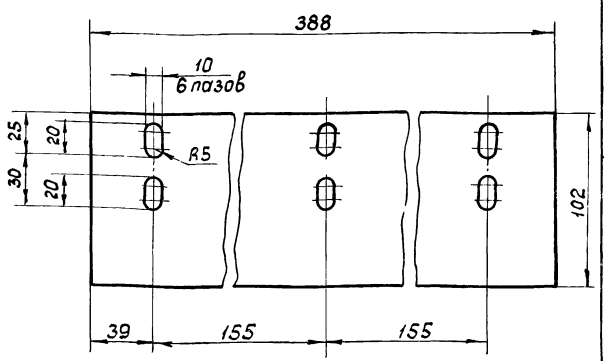

Изм.	Лист	№ докум.	Подп.	Дата	9Б.109.02.006			
Разраб.		Кулагина			Прокладка	Лит.	Масса	Масштаб
Пров.		Куйбышев				И	0,47	1:2
Н.контр.		Явных			Пластина I, лист ПМБ-П-6-1,2 ГОСТ 7338-77	Лист	Листов 1	
						Мосводоканалниипроект Отдел №5		

Формат А4

Инв.№ подл. | Подп. и дата | Взам. инв.№ | Инв.№ дубл. | Подп. и дата

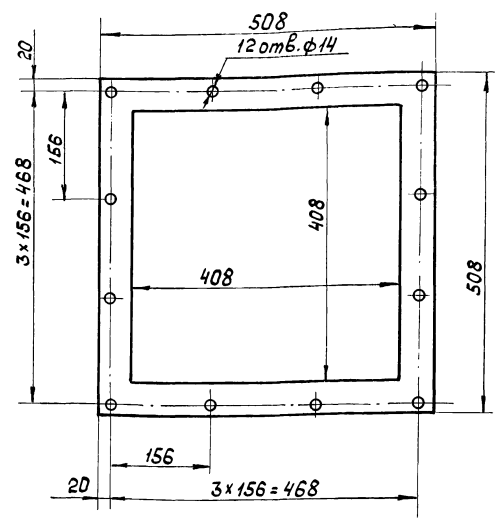

Изм.	Лист	№ докум.	Подп.	Дата	9Б.109.02.007			
Разраб.		Кулагина			Прокладка	Лит.	Масса	Масштаб
Пров.		Куйбышев				И	0,28	1:5
Н.контр.		Явных			Пластина I, лист, ПМБ-С-3-1,2 ГОСТ 7338-77	Лист	Листов 1	
						Мосводоканалниипроект Отдел №5		

Формат А4

Инв.№ подл. | Подп. и дата | Взам. инв.№ | Инв.№ дубл. | Подп. и дата

Rz80 (√)

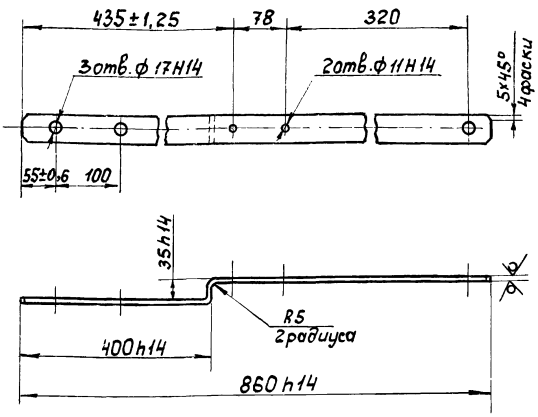

Превельные отклонения размеров между осями 2^х любых отверетий ±0,35.

Изм.	Лист	№ докум.	Подп.	Дата	9Б.109.02.008			
Разраб.		Кулагина			Рычаг	Лит.	Масса	Масштаб
Пров.		Куйбышев				И	2,13	1:5
Н.контр.		Явных			Полоса Б-28×40 ГОСТ 103-76 Вст.3сп ГОСТ 535-79	Лист	Листов 1	
						Мосводоканалниипроект Отдел №5		

Инв.№ подл. | Подп. и дата | Взам. инв.№ | Инв.№ дубл. | Подп. и дата

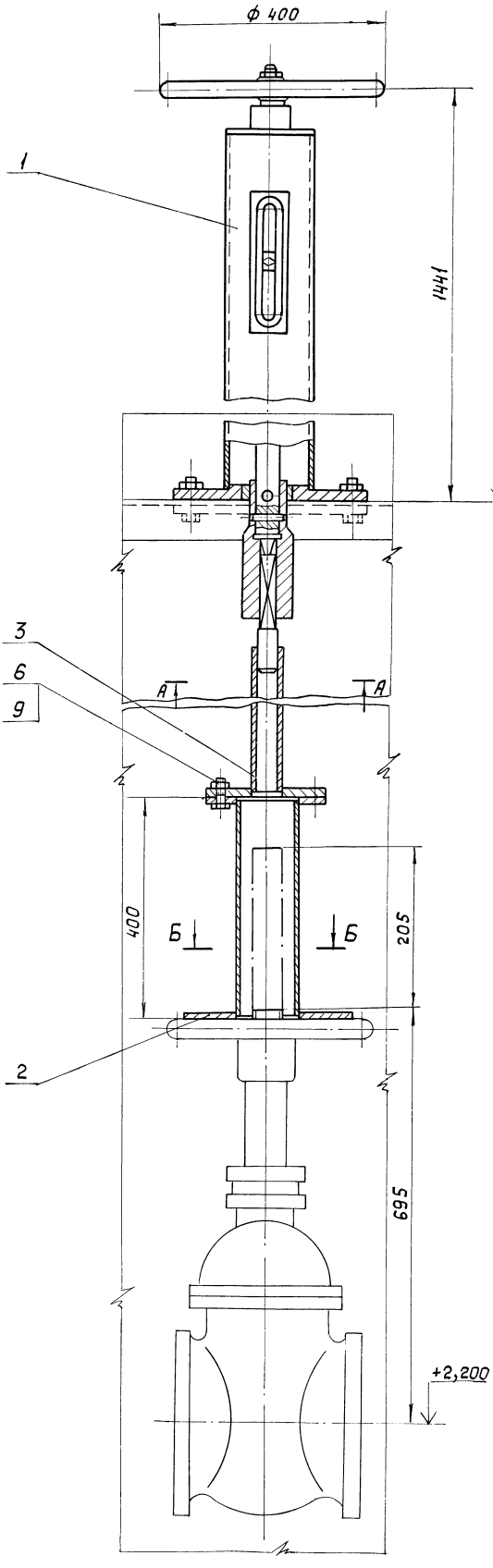

А-А

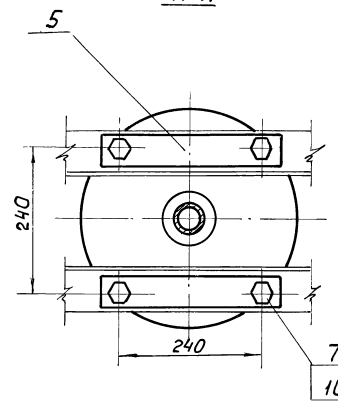

Б - Б
М1:4

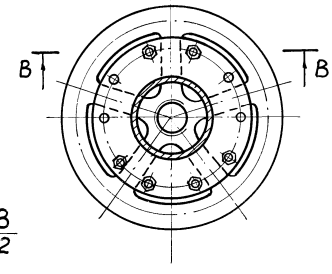

В-В
М1:2

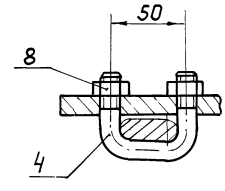

1. Колонку поз.1 установить так, чтобы было удобно наблюдать за указателем открытия.
2. Колонку за исключением сопрягаемых поверхностей покрыть грунтом ХС-010 с двумя слоями краски ЭМХС-710 цвет серый и одним слоем лака ХС-76 IV В ГОСТ 9355-81.
3. Размеры для справок.

Изм.	Лист	№ докум.	Подп.	Дата
Разраб.		Кулагина		
Пров.		Куйбышев		
Рук.		Куйбышев		
Н.контр.		Яблых		

4П.404.00.000 СБ

Колонка для управления задвижкой Ду 200 Сборочный чертеж.

Лит.	Масса	Масштаб
И	115	1:5

Лист	Листов 1

Мосводоканал НИИпроект Отдел № 5

Инв.№ подл. | Подп. и дата | Взам.инв.№ | Инв.№ дубл. | Подп. и дата

Альбом III, часть 1. Типовой проект 902-2-409.86

Формат	Зона	Поз.	Обозначение	Наименование	Кол.	Примечание
				Документация		
А2			4П.404.00.000 СБ	Сборочный чертеж		
				Сборочные единицы		
А4		1	4П.404.01.000	Колонка	1	
А4		2	4П.404.02.000	Муфта	1	
А4		3	4П.404.03.000	Штанга	1	
				Детали		
А4		4	4П.404.00.001	Скоба	3	
А4		5	4П.404.00.002	Планка	2	
				Стандартные изделия		
				Болты ГОСТ 7798-70		
		6		М16х45.58.096	4	
		7		М20х100.58.096	4	
				Гайки ГОСТ 5915-70		
		8		М12.5.	6	
		9		М16.5	4	
		10		М20.5.	4	

Инв.№ подл. | Подп. и дата | Взам. инв.№ | Инв.№ дубл. | Подп. и дата

Изм.	Лист	№ докум.	Подп.	Дата
Разраб.		Кулагина		
Пров.		Куйбышев		
Рук.		Куйбышев		
Н.контр.		Явных		

4П.404.00.000

Колонка для управления задвижкой Ду200

Лит.	Лист	Листов
И		1

Мосводоканалниипроект Отдел №5

Формат А4

Формат	Зона	Поз.	Обозначение	Наименование	Кол.	Примечание
				Документация		
А2			4П.404.01.000 СБ	Сборочный чертеж	1	
				Сборочные единицы		
А4		1	4П 404.01.100	Корпус колонки	1	
				Детали		
А4		2	4П.404.01.001	Втулка	1	
А4		3	4П.404.01.002	Шпиндель	1	
А4		4	4П.404.01.003	Указатель открытия	1	
А4		5	4П.404.01.004	Рамка указателя	1	
А4		6	4П.404.01.005	Стрелка	1	
А4		7	4П.404.01.006	Прокладка регулировочная	1	
А4		8	4П.404.01.007	Муфта	1	
А3		9	4П.404.01.008	Втулка	1	

Инв.№ подл. | Подп. и дата | Взам. инв.№ | Инв.№ дубл. | Подп. и дата

Изм.	Лист	№ докум.	Подп.	Дата
Разраб.		Кулагина		
Пров.		Куйбышев		
Н.контр.		Явных		

4П.404.01.000

Колонка

Лит.	Лист	Листов
И	1	2

Мосводоканалниипроект Отдел №5

Формат А4

Формат	Зона	Поз.	Обозначение	Наименование	Кол.	Примечание
				Стандартные изделия		
		10		Гайка М20.5.096 ГОСТ 5915-70	1	
		11		Винт М6х10.58.096 ГОСТ 1491-80	2	
		12		Маховик 2-Б-400х27 ГОСТ 5260-75	1	
		13		Штифт 2.12х70.58.096 ГОСТ 10774-80	2	

Инв.№ подл. | Подп. и дата | Взам. инв.№ | Инв.№ дубл. | Подп. и дата

Изм.	Лист	№ докум.	Подп.	Дата

4П.404.01.000

Лист 2

Формат А4

Формат	Зона	Поз.	Обозначение	Наименование	Кол.	Примечание
				Документация		
А2			4П.404.01.100 СБ	Сборочный чертеж		
				Детали		
А4		1	4П.404.01.101	Стакан	1	
А4		2	4П.404.01.102	Заглушка	1	
А4		3	4П.404.01.103	Бобышка	1	
А4		4	4П.404.01.104	Труба	1	
А4		5	4П.404.01.105	Фланец	1	

Инв.№ подл. | Подп. и дата | Взам. инв.№ | Инв.№ дубл. | Подп. и дата

Изм.	Лист	№ докум.	Подп.	Дата
Разраб.		Кулагина		
Пров.		Куйбышев		
Н.контр.		Явных		

4П.404.01.100

Корпус колонки

Лит.	Лист	Листов
И		1

Мосводоканалниипроект Отдел №5

Копировал: 21348-04 25

Формат А4

Типовой проект 902-2-409.86 Альбом III, ч.1

4П.404.01.000 СБ

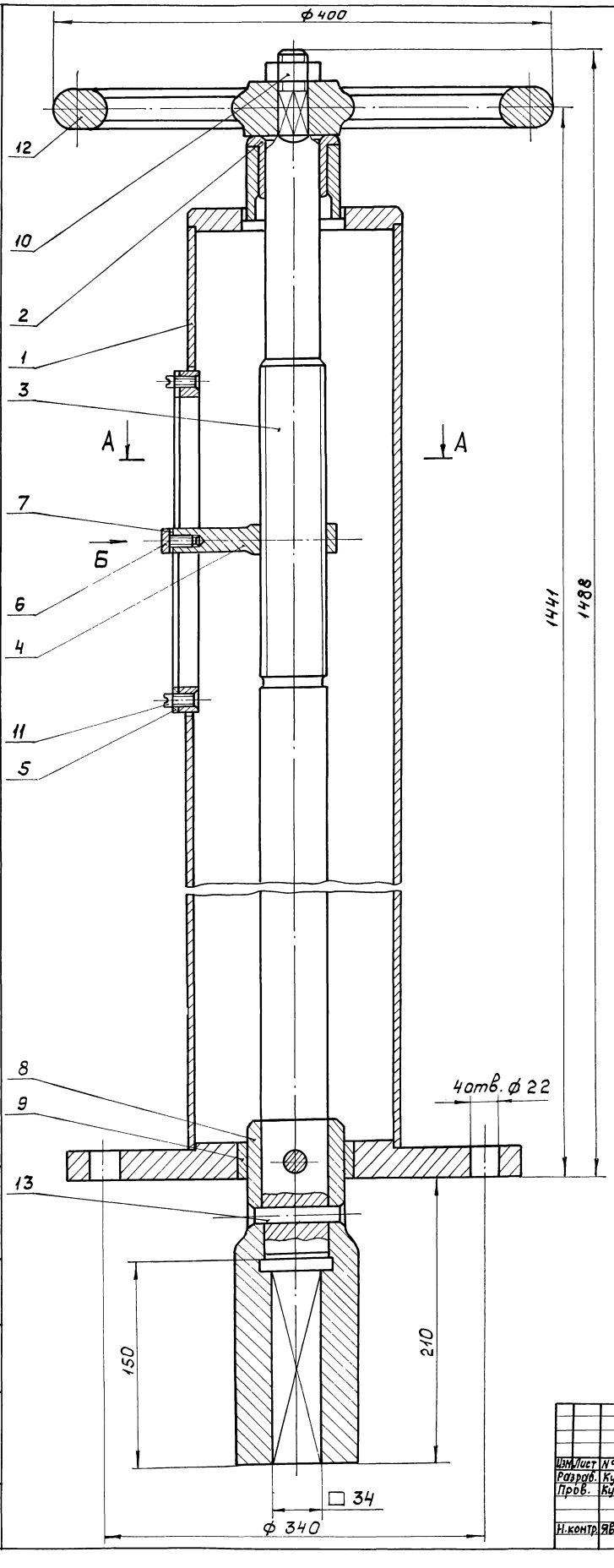

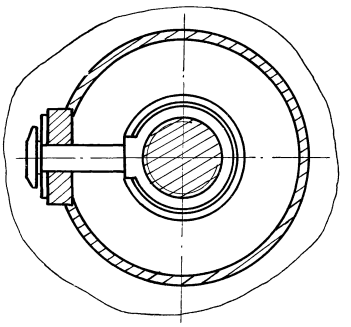

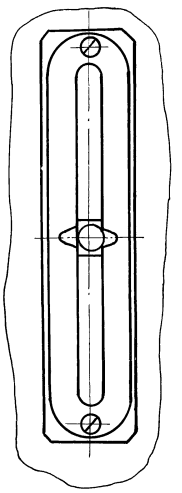

1. Концы штифтов поз.13 расклепать и зачистить заподлицо с наружной поверхностью муфты поз.8.
2. Крайние положения стрелки поз.6 в каждом отдельном случае рекомендуется уточнять по месту после монтажа колонки.
3. Соответствующие риски на рамке указателя поз.5 следует гравировать и залить черной краской.
4. Размеры для справок.

Инв.№подл. | Подп. и дата | Взам.инв.№ | Инв.№дубл. | Подп. и дата

					4П.404.01.000 СБ		
Изм.	Лист	№ докум.	Подп.	Дата			
Разраб.		Кулагина			Колонка	Лит.	Масса	Масштаб
Пров.		Куйбышев			Сборочный чертеж.	И	70,5	1:2
Н.контр.		Явных				Лист	Листов 7	
						МосводоканалНИИпроект Отдел №5		

Копировал 21348-04 26 Формат А2

Типовой проект 902-2-409.86 Альбом III, ч.

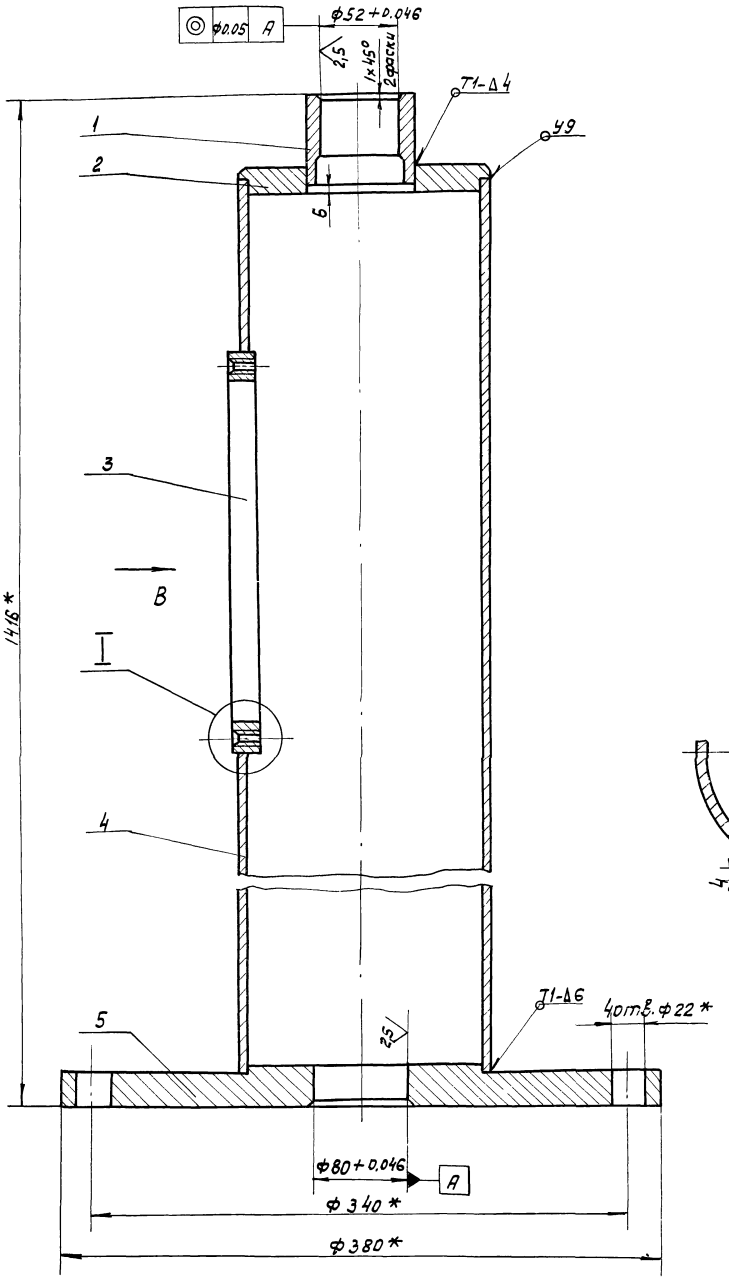

Вид В

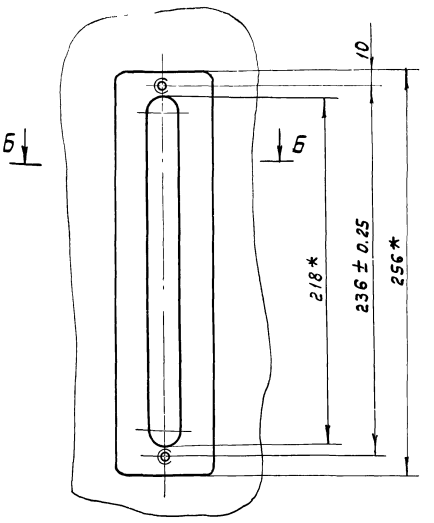

Б – Б

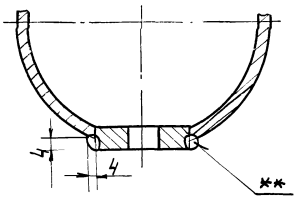

I
М1:1

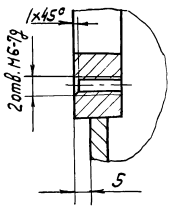

1. $H14, h14, \pm \frac{IT14}{2}$.
2. Сварку производить по ГОСТ 5264-80.
3. * Размеры для справок.
4. ** Сварка ручная электродуговая.

					4П.404.01.100 СБ		
Изм.	Лист	№ докум.	Подп.	Дата	Корпус колонки. Сборочный чертеж.	Лит.	Масса 38.0 / Масштаб 1:2
Разраб.		Калашина				И	
Пров.		Кибышев				Лист	Листов 1
Н.контр.		Яковых				Росводоканалниипроект Отдел №5	

Копировал

21348-04 27

Формат А2

Инв.№ подл. | Подп. и дата | Взам. инв.№ | Инв.№ дубл. | Подп. и дата

Типовой проект 902-2-409.86 Альбом III, часть.

4П.404.01.101

Rz80

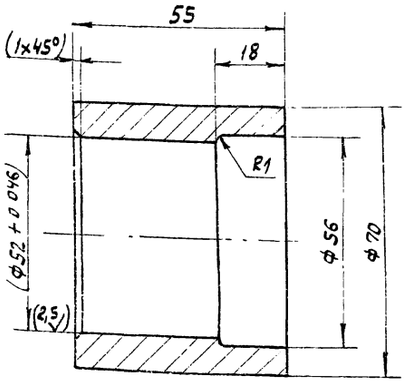

1. H14, h14, $\pm \frac{IT14}{2}$.
2. Размеры в скобках - после сборки.

Изм.	Лист	№ докум.	Подп.	Дата	4П.404.01.101	Лит.	Масса	Масштаб
Разраб.		Кулагина			Стакан	И	0.74	1:1
Пров.		Куйбышев				Лист	Листов 1	
Н.контр.		Явных			Ст. 3 ГОСТ 380-71	Мосводоканалниипроект Отдел №5		

Формат А4

4П.404.01.102

Rz80

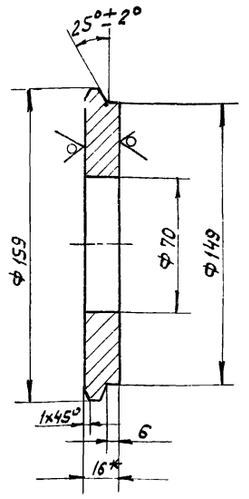

1. H14, h14, $\pm \frac{IT14}{2}$.
2. * Размер для справки

Изм.	Лист	№ докум.	Подп.	Дата	4П.404.01.102	Лит.	Масса	Масштаб
Разраб.		Кулагина			Заглушка	И	1.8	1:2
Пров.		Куйбышев				Лист	Листов 1	
Н.контр.		Явных			Лист 516 ГОСТ 19903-74 В Ст.3 сп ГОСТ 14637-79	Мосводоканалниипроект Отдел №5		

Формат А4

4П.404.01.103

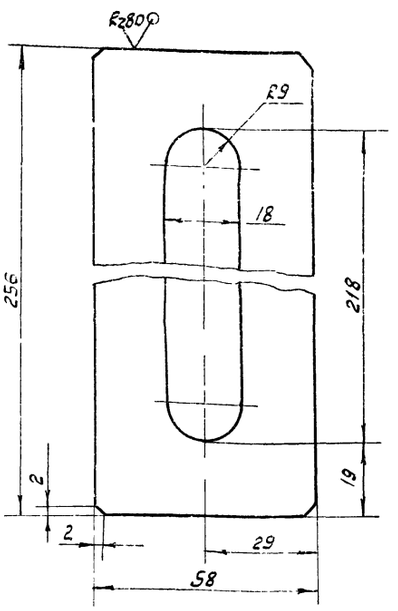

H14, h14, $\pm \frac{IT14}{2}$.

Изм.	Лист	№ докум.	Подп.	Дата	4П.404.01.103	Лит.	Масса	Масштаб
Разраб.		Кулагина			Бобышка	И	1,1	1:1
Пров.		Куйбышев				Лист	Листов 1	
Н.контр.		Явных			Лист 614 ГОСТ 19903-74 В Ст 3 сп ГОСТ 14637-79	Мосводоканалниипроект Отдел №5		

4П.404.01.104

Rz160

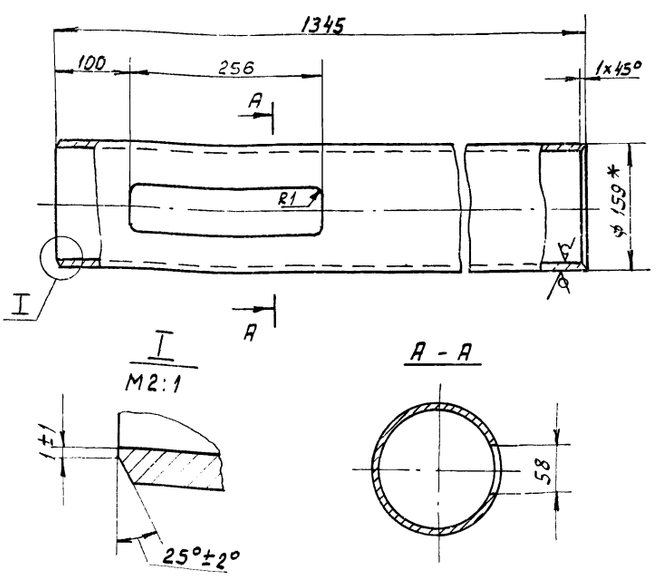

1. H14, h14, $\pm \frac{IT14}{2}$.
2. * Размер для справки.

Изм.	Лист	№ докум.	Подп.	Дата	4П.404.01.104	Лит.	Масса	Масштаб
Разраб.		Кулагина			Труба	И	22.5	1:5
Пров.		Куйбышев				Лист	Листов 1	
Н.контр.		Явных			Труба 159x4.5 ГОСТ 8732-78 В Ст.3 сп ГОСТ 8731-74	Мосводоканалниипроект Отдел №5		

Типовой проект 902-2-409 86 Альбом III, часть I

4П.404.01.105

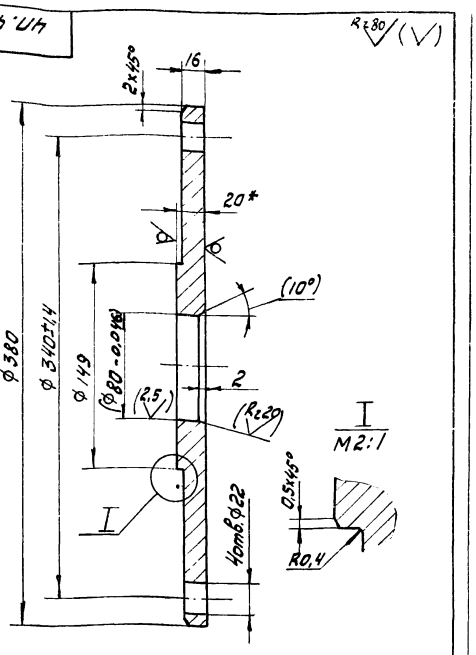

1. h14, ± $\frac{IT14}{2}$.
2. Размер в скобках – после сборки
3. * Размер для справок.

Изм.	Лист	№ докум.	Подп.	Дата	Фланец	Лит.	Масса	Масштаб
Разраб.		Кулагина				И	11,8	1:2,5
Пров.		Куйбышев				Лист	Листов 1	
Н.контр.		Явных			Лист Б20 ГОСТ 19903-74 / В ст3сп ГОСТ 14637-79	Мосводоканалниипроект Отдел № 5		

Формат А4

Формат	Зона	Поз.	Обозначение	Наименование	Кол.	Примечание
				Документация		
А3			4П.404.02.000СБ	Сборочный чертеж		
				Детали		
А4		1	4П.404.02.001	Фланец		
Б4		2	4П.404.02.002	Труба		
				Труба $\frac{108 \times 4\ ГОСТ\ 8732-78}{А\ Ст.2\ ГОСТ\ 8731-74}$		
				L = 390h14	1	4,0кг
				Стандартные изделия		
		3		Фланец 100-2,5		
				ГОСТ 12820-80	1	2,14кг

Изм.	Лист	№ докум.	Подп.	Дата	4П.404.02.000	Лит.	Лист	Листов
Разраб.		Кулагина			Муфта	И		1
Пров.		Куйбышев				Мосводоканалниипроект Отдел № 5		
Н.контр.		Явных						

Формат А4

4П.404.02.000СБ

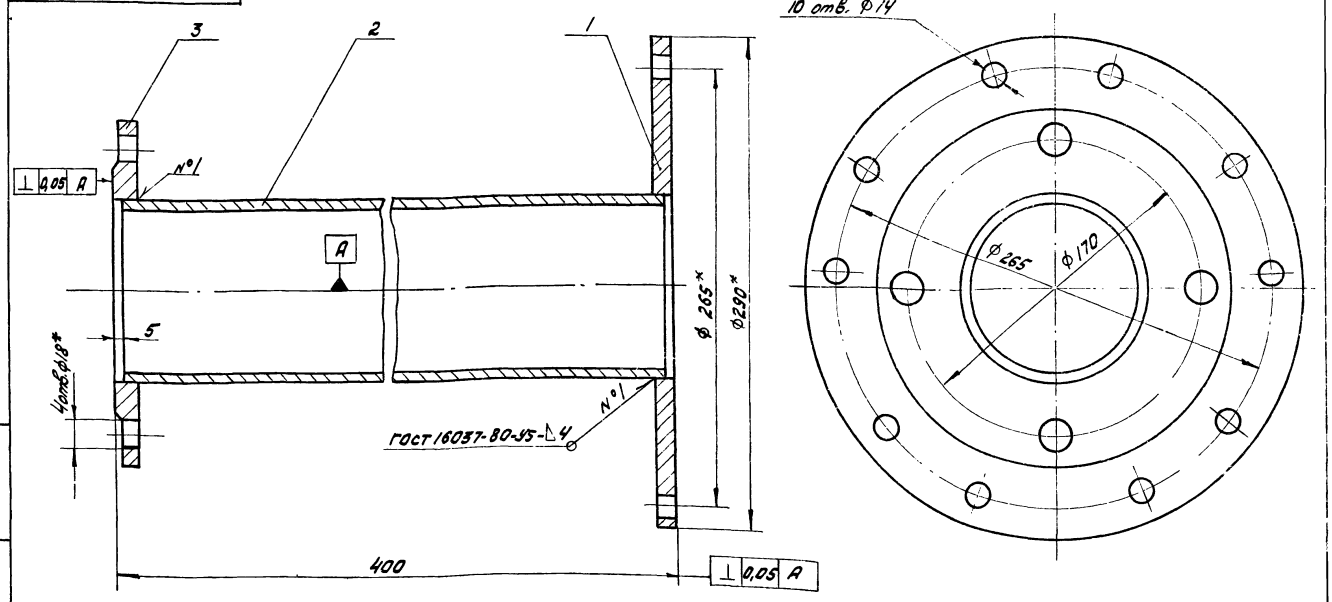

1. h14, ± $\frac{IT14}{2}$.
2. * Размеры для справок.

Изм.	Лист	№ докум.	Подп.	Дата	4П.404.02.000СБ	Лит.	Масса	Масштаб
Разраб.		Кулагина			Муфта	И	10,0	1:2
Пров.		Куйбышев			Сборочный чертеж	Лист	Листов 1	
Н.контр.		Явных				Мосводоканалниипроект Отдел № 5		

ЧП.404.02.001

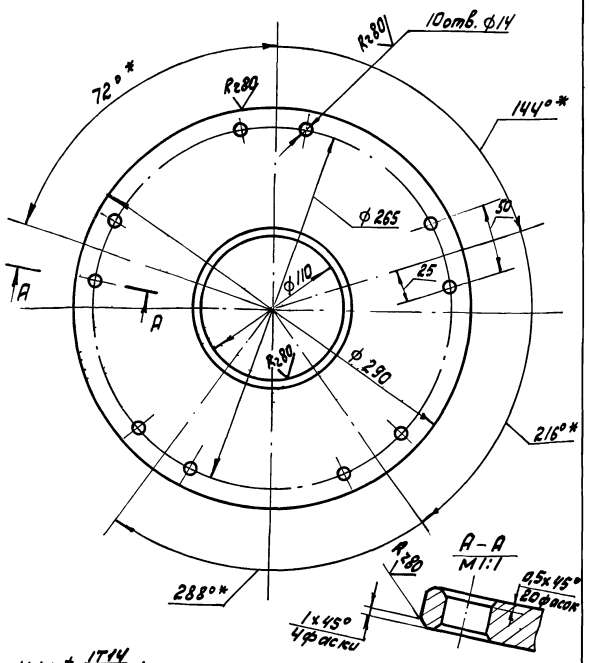

1. $h14, \pm \frac{IT14}{2}$.
2. *Уточнить по маховику задвижки.

Изм.	Лист	№ докум.	Подп.	Дата
Разраб.		Кулагино		
Пров.		Куйбышев		
Н.контр.		Явных		

Фланец

Лит.	Масса	Масштаб
И	4,0	1:2,5
Лист	Листов 1	

Лист 612 ГОСТ 19903-74
Вст3сп ГОСТ 14637-79

Мосводоканалниипроект
Отдел №5

Формат А4

Инв.№ подл. | Подп. и дата | Взам. инв.№ | Инв.№ дубл. | Подп. и дата

Формат	Зона	Поз.	Обозначение	Наименование	Кол.	Примечание
				Документация		
А4			ЧП.404.03.000СБ	Сборочный чертеж		
				Детали		
А4		1	ЧП.404.03.001	Хвостовик	1	
А4		2	ЧП.404.03.002	Фланец	1	
А4		3	ЧП.404.03.003	Труба	1	

ЧП.404.03.000

Изм.	Лист	№ докум.	Подп.	Дата
Разраб.		Кулагино		
Пров.		Куйбышев		
Н.контр.		Явных		

Штанга

Лит.	Лист	Листов
И		1

Мосводоканалниипроект
Отдел №5

Формат А4

Инв.№ подл. | Подп. и дата | Взам. инв.№ | Инв.№ дубл. | Подп. и дата

ЧП.404.03.000СБ

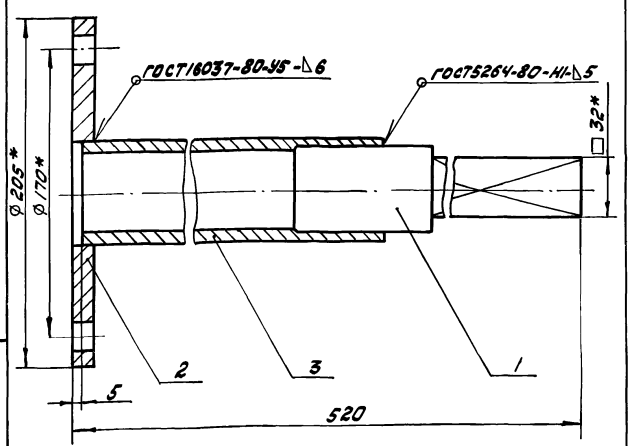

* Размеры для справок.

Изм.	Лист	№ докум.	Подп.	Дата
Разраб.		Кулагино		
Пров.		Куйбышев		
Н.контр.		Явных		

Штанга
Сборочный чертеж

Лит.	Масса	Масштаб
И	8,3	1:2
Лист	Листов 1	

Мосводоканалниипроект
Отдел №5

Формат А4

Инв.№ подл. | Подп. и дата | Взам. инв.№ | Инв.№ дубл. | Подп. и дата

ЧП.404.03.001

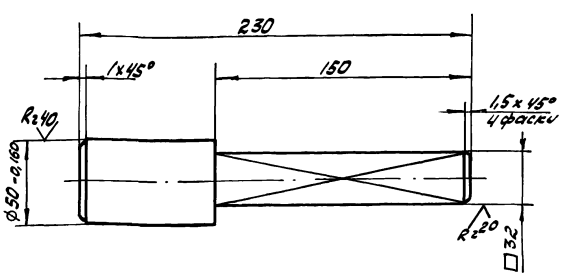

$h14, \pm \frac{IT14}{2}$.

Изм.	Лист	№ докум.	Подп.	Дата
Разраб.		Кулагино		
Пров.		Куйбышев		
Н.контр.		Явных		

Хвостовик

Лит.	Масса	Масштаб
И	2,43	1:2
Лист	Листов 1	

Круг В52 ГОСТ 2590-71
Вст3сп ГОСТ 535-79

Мосводоканалниипроект
Отдел №5

Формат А4

Типовой проект 902-2-409.86 Альбом III, ч. II

Rz80

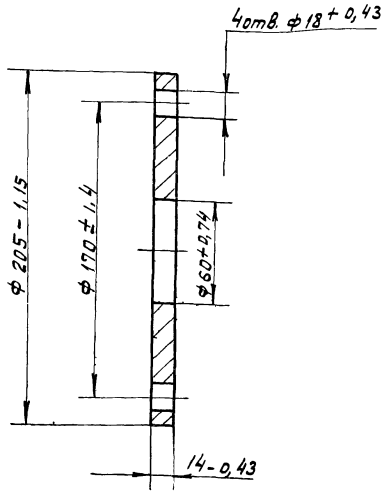

Отклонение центрального угла между осями двух любых отверстий ± 5S.

Изм.	Лист	№ докум.	Подп.	Дата	4П.404.03.002			
Разраб.		Кулагина			Фланец	Лит.	Масса	Масштаб
Пров.		Куйбышев				И	3,19	1:2
						Лист	Листов 1	
Н. контр.		Явных			Ст.3 ГОСТ 380-71	Мосводоканалниипроект Отдел №5		

Формат А4

Rz80 (V)

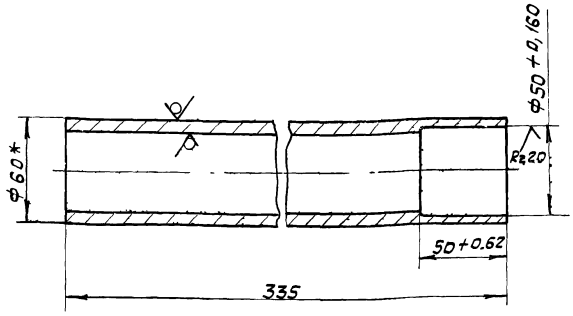

1. h14.
2* Размеры для справок.

Изм.	Лист	№ докум.	Подп.	Дата	4П.404.03.003			
Разраб.		Кулагина			Труба	Лит.	Масса	Масштаб
Пров.		Куйбышев				И	2,7	1:2
						Лист	Листов	
Н. контр.		Явных			Труба 60х6 ГОСТ 8732-78 / Ст.2сп ГОСТ 8731-74	Мосводоканалниипроект Отдел №5		

Формат А4

Rz80 (V)

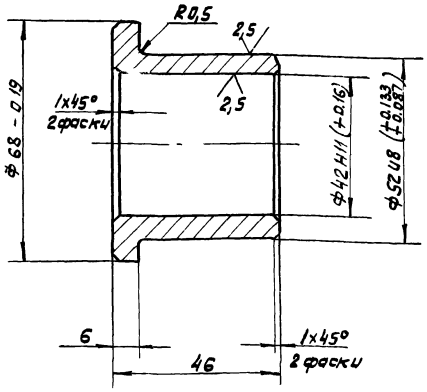

h14, ± IT14/2.

Изм.	Лист	№ докум.	Подп.	Дата	4П.404.01.001			
Разраб.		Кулагина			Втулка	Лит.	Масса	Масштаб
Пров.		Куйбышев				И	0,42	1:1
						Лист	Листов 1	
Н. контр.		Явных			Бр ОЦС-5-5-5 ГОСТ 613-79	Мосводоканалниипроект Отдел №5		

Формат А4

Rz80 (V)

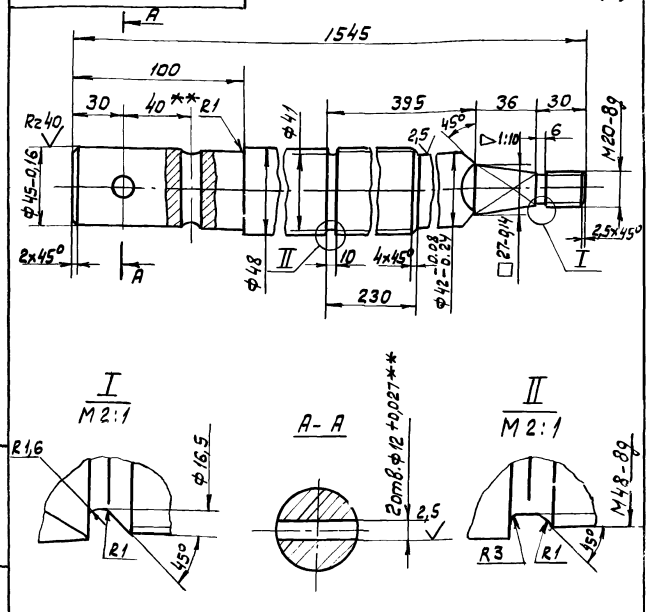

1. H14, h14, ± IT14/2.
2.** Разметить и обработать совместно с деталью 4П.404.01.007

Изм.	Лист	№ докум.	Подп.	Дата	4П.404.01.002			
Разраб.		Кулагина			Шпиндель	Лит.	Масса	Масштаб
Пров.		Куйбышев				И	18,4	1:2
						Лист	Листов 1	
Н. контр.		Явных			Сталь 45 ГОСТ 1050-71	Мосводоканалниипроект Отдел №5		

Копировал Ф. 21348-04 31 Формат А4

Инв.№ подл. | Подп. и дата | Взам. инв.№ | Инв.№ дубл. | Подп. и дата

Типовой проект 902-2-40.86 Альбом III, часть II

4П.404.01.003

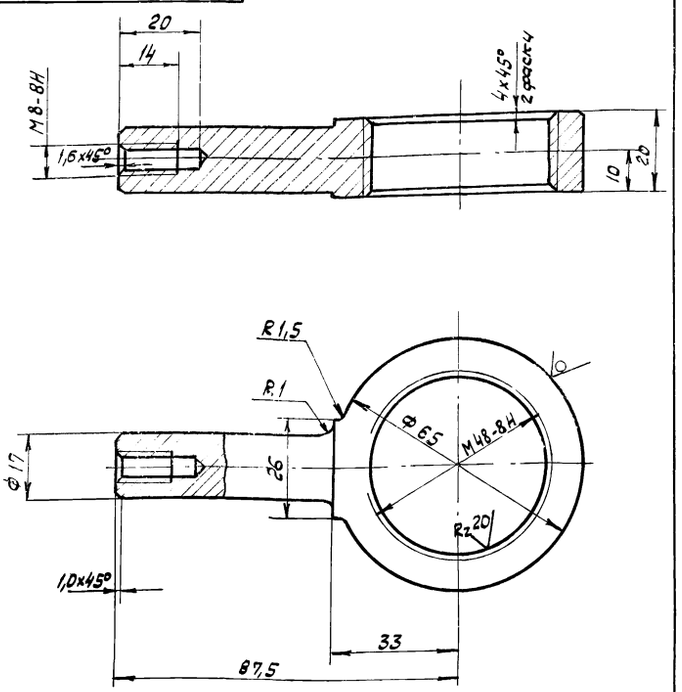

H14, h14, $\pm \frac{IT14}{2}$.

Изм.	Лист	№ докум.	Подп.	Дата	4П.404.01.003			
Разраб.		Кулагина			Указатель открытия	Лит.	Масса	Масштаб
Пров.		Куйбышев				И	0,37	1:1
						Лист	Листов 1	
Н.контр.		Явных			Бр. ОЦС-5-5-5 ГОСТ 613-79	Мосводоканалниипроект Отдел №5		

Формат А4

4П.404.01.004

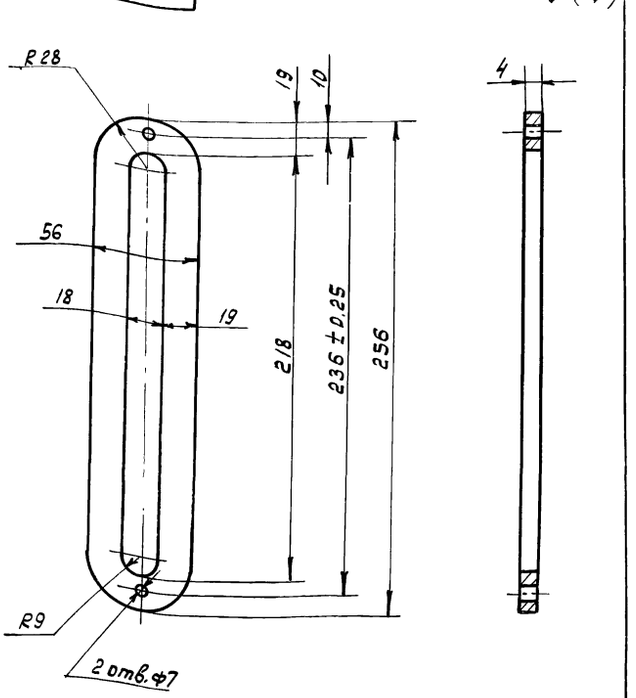

H14, h14, $\pm \frac{IT14}{2}$.

Изм.	Лист	№ докум.	Подп.	Дата	4П.404.01.004			
Разраб.		Кулагина			Рамка указателя	Лит.	Масса	Масштаб
Пров.		Куйбышев				И	0,33	1:2
						Лист	Листов 1	
Н.контр.		Явных			Алюминий АЛ2 ГОСТ 2685-75	Мосводоканалниипроект Отдел №5		

Формат А4

4П.404.01.005

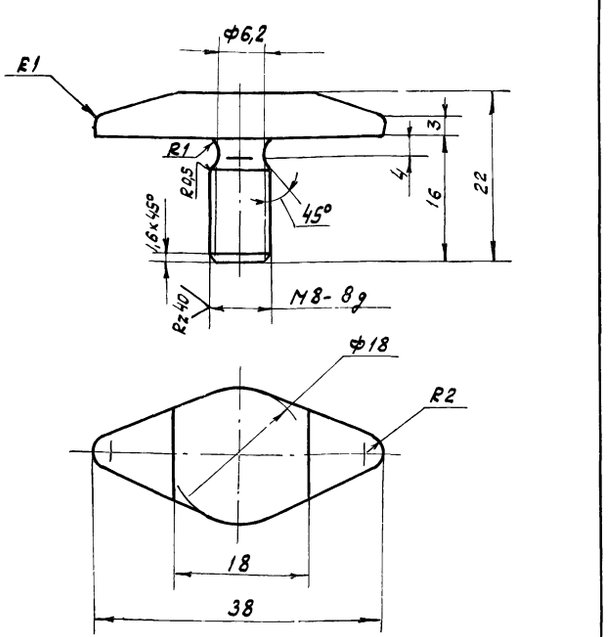

H14, h14, $\pm \frac{IT14}{2}$.

Изм.	Лист	№ докум.	Подп.	Дата	4П.404.01.005			
Разраб.		Кулагина			Стрелка	Лит.	Масса	Масштаб
Пров.		Куйбышев				И	0.03	2:1
						Лист	Листов 1	
Н.контр.		Явных			Сталь 3сп ГОСТ 380-71	Мосводоканалниипроект Отдел №5		

Формат А4

4П.404.01.006

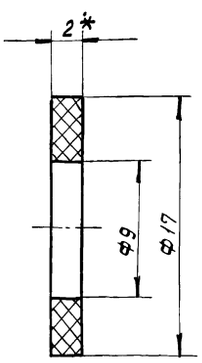

* Размер для справки.

Изм.	Лист	№ докум.	Подп.	Дата	4П.404.01.006			
Разраб.		Кулагина			Прокладка регулировочная	Лит.	Масса	Масштаб
Пров.		Куйбышев				И	0,01	4:1
						Лист	Листов 1	
Н.контр.		Явных			Пластина I, лист, ТМКЦ-С-3-1/2 ГОСТ 7338-77	Мосводоканалниипроект Отдел №5		

Копировал Ф_ 21348 04 32 Формат А4

Инв.№ подл. | Подп. и дата | Взам. инв.№ | Инв.№ дубл. | Подп. и дата

Типовой проект 902-2-403.85 Альбом III, часть II

4П.404.01.007

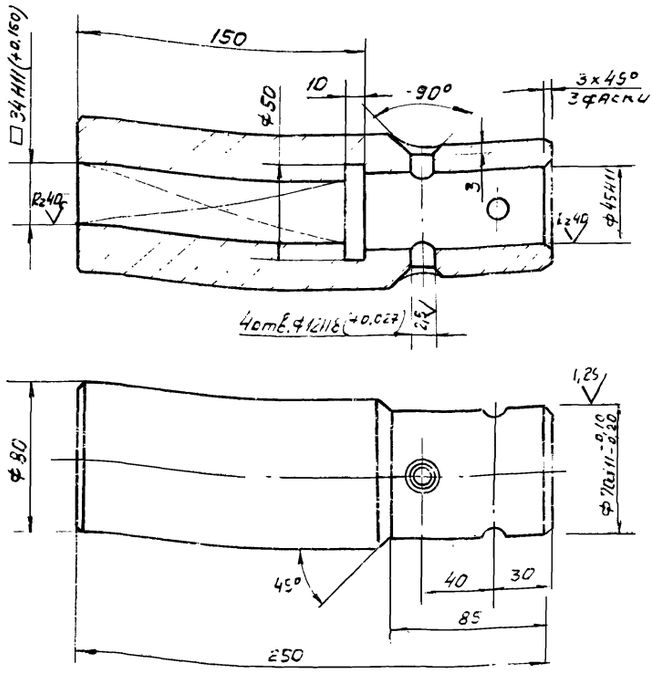

H14, h14, ± IT14/2.

Изм.	Лист	№ докум.	Подп.	Дата	4П.404.01.007			
Разраб.		Кулагина			Муфта	Лит.	Масса	Масштаб
Пров.		Куйбышев				И	7,6	1:2
						Лист	Листов 1	
Н.контр.		Явных			Круг В50 ГОСТ 2590-71 / В Ст5 сп ГОСТ 535-79	Мосводоканалниипроект Отдел № 5		

Формат А4

4П.404.01.008

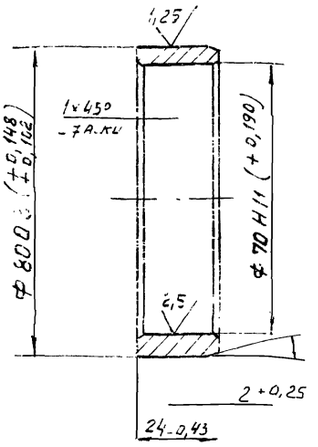

Изм.	Лист	№ докум.	Подп.	Дата	4П.404.01.008			
Разраб.		Кулагина			Втулка	Лит.	Масса	Масштаб
Пров.		Куйбышев				И	2,0	1:2
						Лист	Листов 1	
Н.контр.		Явных			Сч 18-36 ГОСТ 1412-79	Мосводоканалниипроект Отдел № 5		

Формат А4

4П.404.00.001

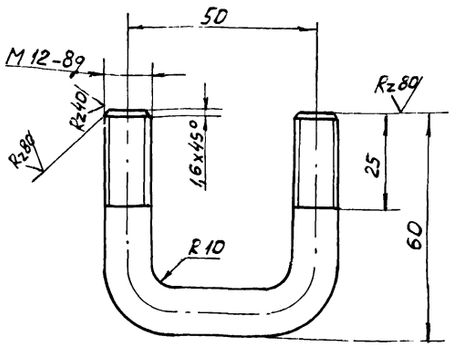

h14, ± IT14/2.

Изм.	Лист	№ докум.	Подп.	Дата	4П.404.00.001			
Разраб.		Кулагина			Скоба	Лит.	Масса	Масштаб
Пров.		Куйбышев				И	0.13	1:1
						Лист	Листов 1	
Н.контр.		Явных			Круг В 12 ГОСТ 2590-71 / В Ст3 сп ГОСТ 535-79	Мосводоканалниипроект Отдел № 5		

4П.404.00.002

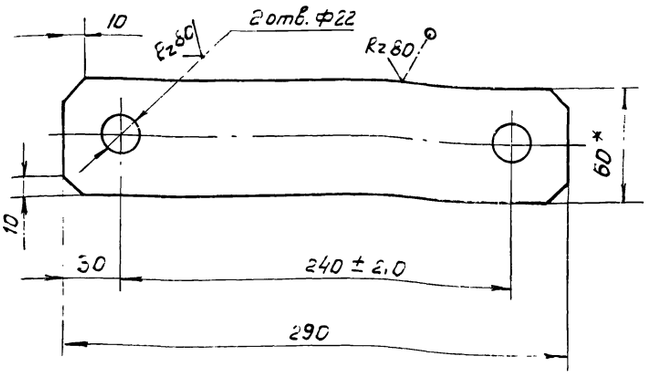

1. H14; h14; ± IT14/2
2. * Размер для справки.

Изм.	Лист	№ докум.	Подп.	Дата	4П.404.00.002			
Разраб.		Кулагина			Планка	Лит.	Масса	Масштаб
Пров.		Куйбышев				И	0,82	1:2
						Лист	Листов 1	
Н.контр.		Явных			Полоса Б-2 6×60 ГОСТ 103-76 / Ст.3 сп ГОСТ 535-79	Мосводоканалниипроект Отдел № 5		

Инв. № подл. | Подп. и дата | Взам. инв. № | Инв. № дубл. | Подп. и дата

9А.579.000 СБ

Типовой проект 902-2-409 86 Альбом III, ч.II

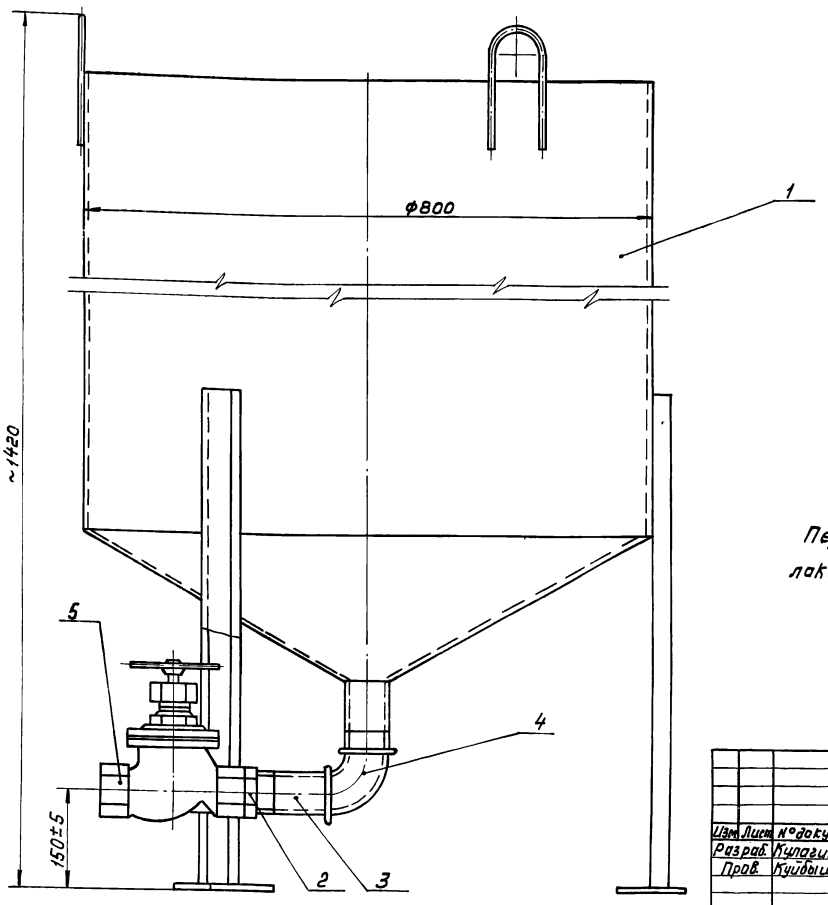

Перед монтажом детали окрасить битумным лаком БТ-577 ГОСТ 5631-79.

Изм.	Лист	№ докум.	Подп.	Дата	9А.579.000 СБ			
Разраб.		Кулагина			Контейнер для мазута Сборочный чертеж	Лит.	Масса	Масштаб
Пров.		Куйбышев				И	110	1:5
						Лист	Листов 1	
Н. контр.		Явных				Мосводоканал НИИпроект Отдел № 5		

Формат А3

Формат	Зона	Поз.	Обозначение	Наименование	Кол.	Примечание
				Документация.		
А2			9А.579.000 СБ	Сборочный чертеж		
				Сборочные единицы.		
А4		1	9А.579.100	Корпус	1	
				Стандартные изделия		
		2		Контргайка 50 ГОСТ 8961-75	1	0,212кг
		3		Сгон 50 ГОСТ 8969-75	1	0,608кг
		4		Угольник 50 ГОСТ 8946-75	1	0,720кг
				Прочие изделия		
		5		Вентиль муфтовый 15ч8р2 Ру1,6 Ду50	1	Уральский арматурн з-д им. В.И. Ленина (Казахская ССР)

Изм.	Лист	№ докум.	Подп.	Дата	9А.579.000			
Разраб.		Кулагина			Контейнер для мазута	Лит.	Лист	Листов
Пров.		Куйбышев				И		1
Н. контр.		Явных				Мосводоканал НИИпроект Отдел № 5		

Формат А4

Формат	Зона	Поз.	Обозначение	Наименование	Кол.	Примечание
				Документация		
А2			9А.579.100 СБ	Сборочный чертеж		
				Детали.		
А4		1	9А.579.101	Обечайка	1	
А4		2	9А.579.102	Конус	1	
А4		3	9А.579.103	Патрубок	1	
А4		4	9А.579.104	Скоба	3	
Б4		5	9А.579.105	Швеллер Швеллер 6,5 ГОСТ 8240-72 / ВСт.3сп ГОСТ 535-79 L = 490 h14	3	2,9кг
Б4		6	9А.579.106	Платик Лист Б10 ГОСТ 19903-74 / ВСт.3сп ГОСТ 16523-70 115 h14 × 115 h14	3	1,03кг

Изм.	Лист	№ докум.	Подп.	Дата	9А.579.100			
Разраб.		Кулагина			Корпус	Лит.	Лист	Листов
Пров.		Куйбышев				И		1
Н. контр.		Явных				Мосводоканал НИИпроект Отдел № 5		

Копировал: 21348-04 34 Формат А4

Типовой проект 902-2-409.86 Альбом III, ч II

9А.579.100 СБ

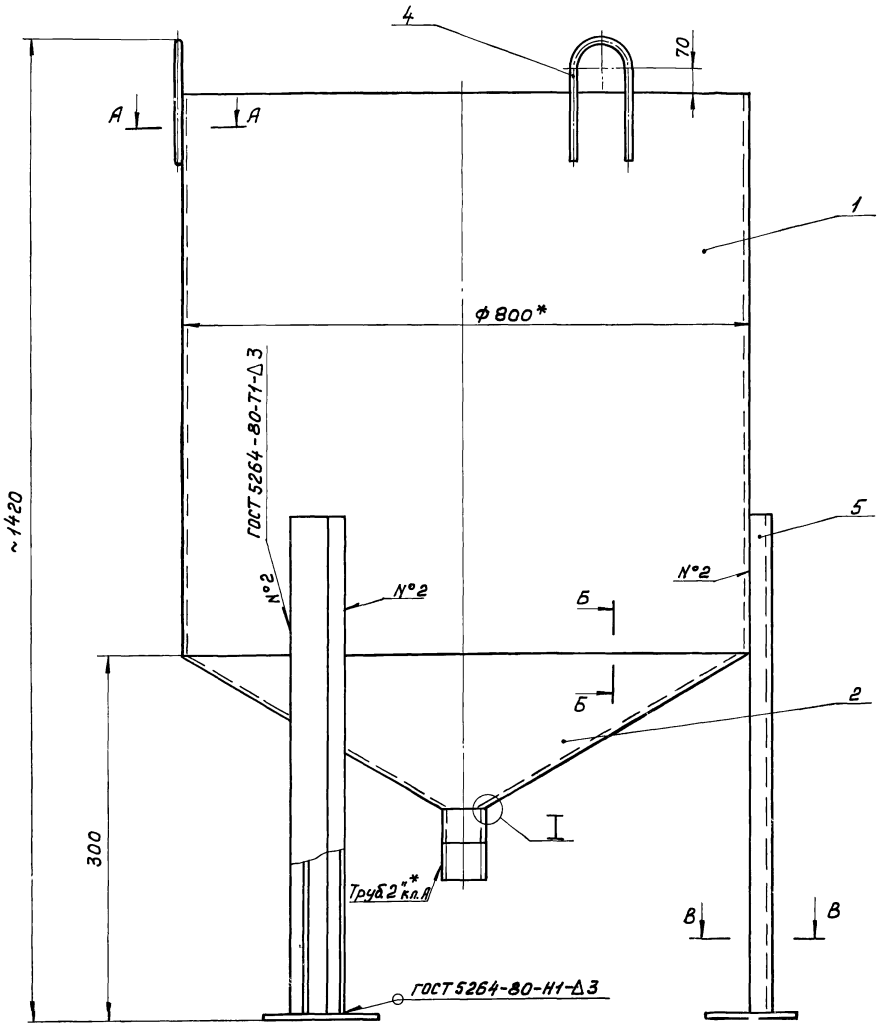

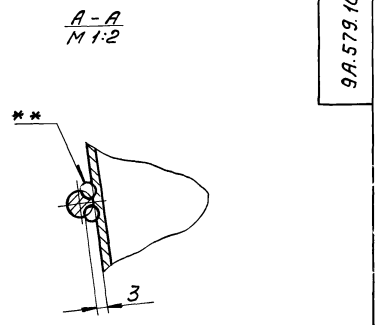

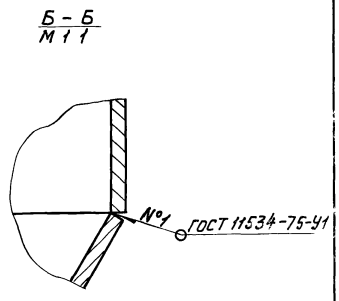

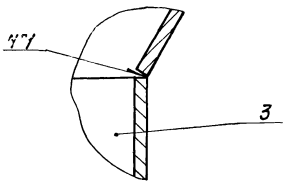

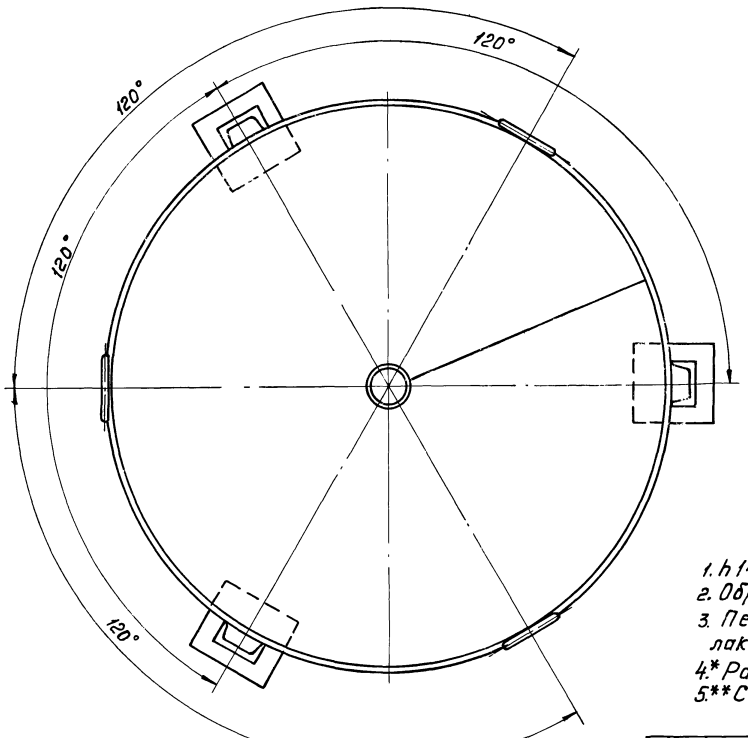

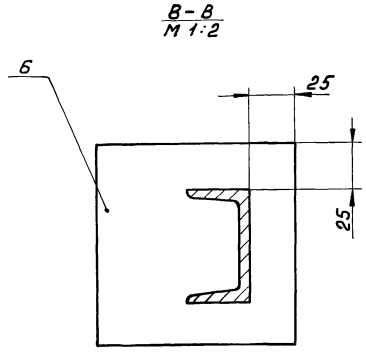

1. h14, $\pm\frac{IT14}{2}$.
2. Обработку поверхностей реза деталей БЧ Rz160.
3. Перед монтажом детали окрасить битумным лаком БТ-577 ГОСТ 5631-79.
4.* Размер для справок.
5.** Сварка ручная дуговая.

					9А.579.100 СБ			
Изм.	Лист	№ докум.	Подп.	Дата	Корпус	Лит.	Масса	Масштаб
Разраб.		Кулагина				И	102	1:5
Пров.		Куйбышев			Сборочный чертеж	Лист	Листов 1	
Н.контр.		Явных				Мосводоканал НИИпроект		
						Отдел № 5		

Инв.№ подл. | Подп. и дата | Взам.инв.№ | Инв.№ дубл. | Подп. и дата

Копировал: № 21348-04 35 Формат А2

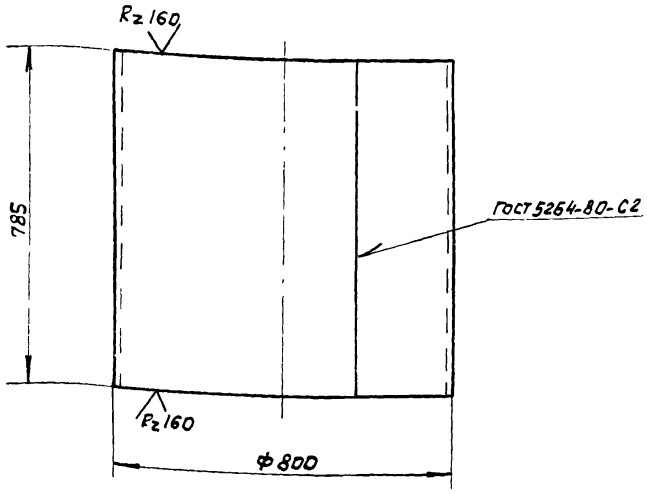

Н14, h14.

Изм.	Лист	№ докум.	Подп.	Дата	9А.579.101			
Разраб.		Кулагина			Обечайка	Литер. И	Масса 61.6	Масштаб 1:10
Пров.		Куйбышев				Лист	Листов 1	
Н. контр.		Явных			Лист 64 ГОСТ 19903-74 В Ст.3 сп ГОСТ 14637-79	Мосводоканалниипроект Отдел №5		

Инв. № подл. | Подп. и дата | Взам. инв. № | Инв. № дубл. | Подп. и дата

Формат А4

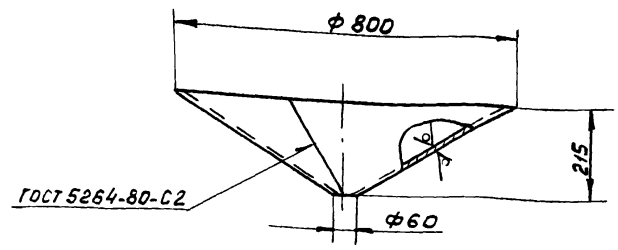

Н14, h14

Изм.	Лист	№ докум.	Подп.	Дата	9А 579.102			
Разраб.		Кулагина			Конус	Литер. И	Масса 26,3	Масштаб 1:10
Пров.		Куйбышев				Лист	Листов 1	
Н. контр.		Явных			Лист 64 ГОСТ 19903-74 В Ст.3 сп ГОСТ 14637-79	Мосводоканалниипроект Отдел №5		

Инв. № подл. | Подп. и дата | Взам. инв. № | Инв. № дубл. | Подп. и дата

Формат А4

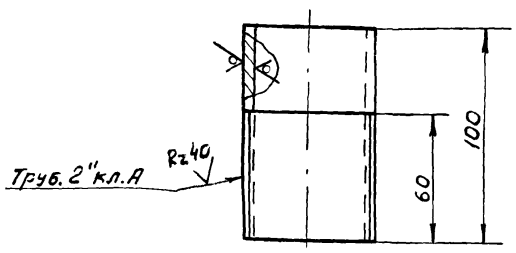

h 14.

Изм.	Лист	№ докум.	Подп.	Дата	9А.579.103			
Разраб.		Кулагина			Патрубок	Литер. И	Масса 0,4	Масштаб 1:2
Пров.						Лист	Листов 1	
Н. контр.		Явных			Труба 50х3,5 ГОСТ 3262-75	Мосводоканалниипроект Отдел №5		

Инв. № подл. | Подп. и дата | Взам. инв. № | Инв. № дубл. | Подп. и дата

Формат А4

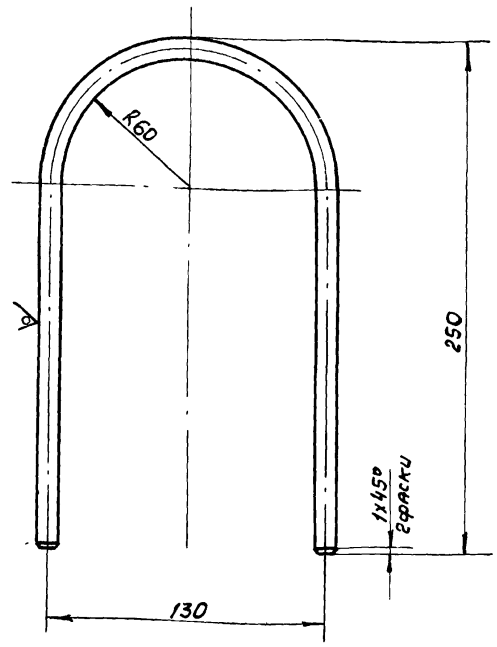

Н14, h14, $\pm \frac{IT14}{2}$.

Изм.	Лист	№ докум.	Подп.	Дата	9А.579.104			
Разраб.		Кулагина			Скоба	Литер. И	Масса 0,32	Масштаб 1:2
Пров.		Куйбышев				Лист	Листов 1	
Н. контр.		Явных			Круг В.10 ГОСТ 2590-71 В Ст. 3 сп ГОСТ 535-79	Мосводоканалниипроект Отдел №5		

Инв. № подл. | Подп. и дата | Взам. инв. № | Инв. № дубл. | Подп. и дата

Формат А4

gost.e-ecolog.ru