ТИПОВОЙ ПРОЕКТ

902-2-409.86

ОЧИСТНЫЕ СООРУЖЕНИЯ

ЗАМАЗУЧЕННЫХ ДОЖДЕВЫХ СТОЧНЫХ ВОД ДЛЯ УСТАНОВОК МАЗУТОСНАБЖЕНИЯ КОТЕЛЬНЫ ПРОИЗВОДИТЕЛЬНОСТЬЮ 5 л/с

Альбом III

ЧАСТЬ I

21348-03

ЦЕНА 4-18

gost.e-ecolog.ru

ЦЕНТРАЛЬНЫЙ ИНСТИТУТ ТИПОВОГО ПРОЕКТИРОВАНИЯ
ГОССТРОЯ СССР

Москва, А-445, Смольная ул., 22

Сдано в печать XII 1986 года

Заказ № 15126 Тираж 600 экз

ТИПОВОЙ ПРОЕКТ
902 – 2 – 409.86

ОЧИСТНЫЕ СООРУЖЕНИЯ ЗАМАЗУЧЕННЫХ ДОЖДЕВЫХ СТОЧНЫХ ВОД ДЛЯ УСТАНОВОК МАЗУТОСНАБЖЕНИЯ КОТЕЛЬНЫХ ПРОИЗВОДИТЕЛЬНОСТЬЮ 5 Л/С

СОСТАВ ПРОЕКТА:

АЛЬБОМ:	I	ТЕХНОЛОГИЧЕСКАЯ, СТРОИТЕЛЬНАЯ, ТЕПЛОТЕХНИЧЕСКАЯ, ЭЛЕКТРОТЕХНИЧЕСКАЯ СХЕМА, ТЕХНОЛОГИЧЕСКИЙ КОНТРОЛЬ
АЛЬБОМ:	II	СТРОИТЕЛЬНЫЕ ИЗДЕЛИЯ
АЛЬБОМ:	III	НЕСТАНДАРТИЗИРОВАННОЕ ОБОРУДОВАНИЕ. ЧАСТЬ I, ЧАСТЬ II
АЛЬБОМ:	IV	ЗАДАНИЕ ЗАВОДУ-ИЗГОТОВИТЕЛЮ
АЛЬБОМ:	V	СПЕЦИФИКАЦИИ ОБОРУДОВАНИЯ
АЛЬБОМ:	VI	ВЕДОМОСТИ ПОТРЕБНОСТИ В МАТЕРИАЛАХ
АЛЬБОМ:	VII	СМЕТЫ
АЛЬБОМ:	VIII	ПОКАЗАТЕЛИ ПРИМЕНЕНИЯ НАУЧНО-ТЕХНИЧЕСКИХ ДОСТИЖЕНИЙ В СТРОИТЕЛЬНЫХ РЕШЕНИЯХ ПРОЕКТА

АЛЬБОМ III

ЧАСТЬ I

РАЗРАБОТАН
ПРОЕКТНЫМ ИНСТИТУТОМ
„МОСВОДОКАНАЛНИИПРОЕКТ"

ГЛАВНЫЙ ИНЖЕНЕР ИНСТИТУТА СОКОЛИН

ГЛАВНЫЙ ИНЖЕНЕР ПРОЕКТА МАЛИНИНА

РАБОЧАЯ ДОКУМЕНТАЦИЯ
УТВЕРЖДЕНА Главстройпроектом Госстроя СССР
прот №А4-4 от 15.01.86г, ВВЕДЕНА В ДЕЙСТВИЕ
„МОСВОДОКАНАЛНИИПРОЕКТОМ"
ПРИКАЗ N 151 ОТ 01.08. 1986 Г.

Типовой проект 902-2-409.86 Альбом III, ч.I

Обозначение	Наименование	№ стр.
	Часть I.	
	Содержание альбома.	2,3
4Х.387.00.000СБ	Устройство скребковое для сбора мазута	4,5
4Х.387.00.000	Устройство скребковое для сбора мазута. Спецификация	6
4Х.387.01.000	Привод. Спецификация	6
4Х.387.01.000СБ	Привод	7,8
4Х.387.01.100СБ	Стойка	8
4Х.387.01.100	Стойка. Спецификация	9
4Х.387.01.110	Рама. Спецификация	9
4Х.387.01.110СБ	Рама	9
4Х.387.01.111	Уголок	10
4Х.387.01.112	Уголок	10
4Х.387.01.113	Уголок	10
4Х.387.01.114	Косынка	11
4Х.387.01.101	Пружина	11
4Х.387.01.200	Стойка. Спецификация	11
4Х.387.01.200СБ	Стойка	11
4Х.387.01.210СБ	Стойка	12
4Х.387.01.210	Стойка. Спецификация	12
4Х.387.01.211	Скоба	12
4Х.387.01.300СБ	Колесо замерное	13
4Х.387.01.300	Колесо замерное. Спецификация	13
4Х.387.01.301	Лента мерная	13
4Х.387.01.302	Диск	14
4Х.387.01.400	Барабан. Спецификация	14
4Х.387.01.400СБ	Барабан	14
4Х.387.01.401	Диск	14
4Х.387.01.402	Поводок	15
4Х.387.01.001	Вал	15
4Х.387.01.002	Козырек	15
4Х.387.01.003	Полукольцо	15
4Х.387.02.000СБ	Скребок	16
4Х.387.02.000	Скребок. Спецификация	16
4Х.387.02.100	Щит. Спецификация	16
4Х.387.02.100СБ	Щит	17
4Х.387.02.101	Труба	17
4Х.387.02.102	Подвеска	17
4Х.387.02.103	Уголок	18
4Х.387.02.103-01	Уголок	18
4Х.387.02.200	Ползун. Спецификация	18
4Х.387.02.200СБ	Ползун	18
4Х.387.02.201	Ребро	18
4Х.387.02.202	Основание	19
4Х.387.02.203	Ось	19
4Х.387.02.204	Пластина	19
4Х.387.02.300	Рычаг. Спецификация	19
4Х.387.02.300СБ	Рычаг	20
4Х.387.02.301	Пластина	20
4Х.387.02.302	Втулка	20
4Х.387.02.303	Пластина	20
4Х.387.02.001	Колесо храповое	21
4Х.387.02.002	Пружина	21
4Х.387.03.000СБ	Блок поддерживающий	21
4Х.387.03.000	Блок поддерживающий. Спецификация	21
4Х.387.03.100	Кронштейн. Спецификация	22
4Х.387.03.100СБ	Кронштейн	22
4Х.387.03.101	Основание	22
4Х.387.03.102	Стойка	22
4Х.387.03.001	Ось	23
4Х.387.03.002	Держатель	23
4Х.387.03.003	Ролик	23
4Х.387.04.000	Блок отклоняющий. Спецификация	24
4Х.387.04.000СБ	Блок отклоняющий	24
4Х.387.04.100	Кронштейн. Спецификация	24
4Х.387.04.100СБ	Кронштейн	24
4Х.387.04.101	Основание	25
4Х.387.04.102	Стойка	25
4Х.387.04.103	Ограничитель	25
4Х.387.05.000	Блок боковой. Спецификация	25
4Х.387.05.000СБ	Блок боковой	26
4Х.387.05.100	Кронштейн. Спецификация	26
4Х.387.05.100СБ	Кронштейн	26
4Х.387.05.101	Стойка	26
4Х.387.06.000	Талреп. Спецификация	27
4Х.387.06.000СБ	Талреп	27
4Х.387.06.100	Стяжка. Спецификация	27
4Х.387.06.100СБ	Стяжка	27
4Х.387.06.101	Патрубок	28
4Х.387.06.102	Втулка	28
4Х.387.06.102-01	Втулка	28
4Х.387.06.001	Винт	28
4Х.387.06.001-01	Винт	28
4Х.387.07.000	Упор. Спецификация	28
4Х.387.07.000СБ	Упор	29
4Х.387.07.001	Уголок	29
4Х.387.07.002	Планка	29
4Х.387.08.000	Струбцина. Спецификация	29
4Х.387.08.000СБ	Струбцина	30
4Х.387.08.001	Планка верхняя	30
4Х.387.00.001	Упор	30
4Х.387.00.002	Кольцо	30
4И.551.00.000СБ	Установка фильтров	31
4И.551.00.000	Установка фильтров. Спецификация	32
4И.551.01.000	Каркас. Спецификация	32
4И.551.01.000СБ	Каркас	32
4И.551.01.001	Балка продольная	33
4И.551.01.002	Балка поперечная	33
4И.551.01.003	Связка	33
4И.551.01.004	Стойка	33
4И.551.01.005	Шпилька	34
4И.551.02.000	Каркас. Спецификация	34
4И.551.02.001	Балка поперечная	34
4И.551.02.002	Стойка	34
4И.551.02.000СБ	Каркас	35
4И.551.02.003	Стойка	36
4И.551.03.000	Фильтр	36
4И.551.03.100	Короб. Спецификация	36
4И.551.03.101	Ручка	36
4И.551.03.000СБ	Фильтр	37
4И.551.03.100СБ	Короб	38
4И.551.03.102	Прокладка	39
4И.551.03.103	Уголок	39
4И.551.03.103-01	Уголок	39
4И.551.03.103-02	Уголок	39
4И.551.03.103-03	Уголок	39
4И.551.03.104	Прокладка	39
4И.551.03.105	Упор	39
4И.551.03.106	Петля	40
4И.551.03.106-01	Петля	40
4И.551.03.107	Проушина	40
4И.551.03.200СБ	Поддон	40
4И.551.03.200	Поддон. Спецификация	41
4И.551.03.210	Обрамление. Спецификация	41
4И.551.03.210СБ	Обрамление	41
4И.551.03.211	Уголок	42
4И.551.03.220	Рамка. Спецификация	42
4И.551.03.220СБ	Рамка	42

Изм.	Лист	№ докум.	Подп.	Дата
Разработ.		Кулагина		
Пров.		Куйбышев		
Н. контр.		Явных		

Содержание альбома

Лит.	Лист	Листов
	1	2

Мосводоканал НИИпроект
Отдел №5

Инв. № подл. | Подп. и дата | Взам. инв. № | Инв. № дубл. | Подп. и дата

Копировал: 21348.03 3 Формат А2

Обозначение	Наименование	№ стр.
4И.551.03.221	Ребро	43
4И.551.03.221-01	Ребро	43
4И.551.03.300	Затвор. Спецификация	43
4И.551.03.300 СБ	Затвор	43
4И.551.03.301	Шпингалет	43
4И.551.03.302	Ручка	44
4И.551.03.400	Рамка. Спецификация	44
4И.551.03.400 СБ	Рамка	44
4И.551.03.410 СБ	Обрамление	45
4И.551.03.410	Обрамление. Спецификация	45
4И.551.03.411	Уголок	45
4И.551.03.411-01	Уголок	45
4И.551.03.412	Петля	46
4И.551.03.413	Ручка	46
4И.551.03.420	Рамка. Спецификация	46
4И.551.03.500	Фиксатор. Спецификация	46
4И.551.03.420 СБ	Рамка	47
4И.551.03.500 СБ	Фиксатор	47
4И.551.03.501	Ручка	47
4И.551.03.502	Хомутик	48
4И.551.00.001	Стяжка	48
95.108.00.000	Контейнер для отработанной загрузки	
	Спецификация	48
95.108.00.100	Бункер. Спецификация	48
95.108.00.000 СБ	Контейнер для отработанной загрузки	49
95.108.00.100 СБ	Бункер	50,51
95.108.00.101	Угольник	51
95.108.00.101-01	Угольник	51
95.108.00.102	Скоба	51
95.108.00.103	Косынка	52
95.108.00.104	Патрубок	52
95.108.00.105	Обечайка	52
95.108.00.106	Стяжка	52
95.108.00.107	Вкладыш	53
95.108.00.200	Платформа. Спецификация	53
95.108.00.200 СБ	Платформа	53
	Часть II.	
95.108.00.210 СБ	Вилка	54
95.108.00.210	Вилка. Спецификация	54
95.108.00.211	Серьга	54
95.108.00.201	Балка	55
95.108.00.300	Траверса. Спецификация	55
95.108.00.300 СБ	Траверса	55
95.108.00.301	Тяга	56
95.108.00.302	Коромысло	56
95.108.00.400	Палец. Спецификация	56
95.108.00.400 СБ	Палец	56
95.108.00.401	Палец	57
95.108.00.402	Вставка	57
95.108.00.001	Каток	57
95.108.00.002	Ось	57
95.108.00.003	Ось	58
95.108.00.004	Заглушка	58
4И.558.00.000	Лоток распределительный. Спецификация	58
4И.558.00.100	Корпус. Спецификация	58
4И.558.00.000 СБ	Лоток распределительный	59
4И.558.00.100 СБ	Корпус	59
4И.558.00.101	Труба	60
4И.558.00.102	Патрубок	60
4И.558.00.103	Патрубок	60
95.109.00.000 СБ	Бункер для осадка	61,62
95.109.00.000	Бункер для осадка. Спецификация	62
95.109.01.000 СБ	Бункер	63,64
95.109.01.000	Бункер. Спецификация	65
95.109.01.001	Балка	65
95.109.01.002	Днище	66
95.109.01.003	Плита	66
95.109.01.004	Угольник	66
95.109.01.004-01	Угольник	66
95.109.01.005	Ребро	66
95.109.01.006	Ребро	67
95.109.01.007	Ребро	67
95.109.01.007-01	Ребро	67
95.109.01.008	Ребро	67
95.109.01.009	Стенка	67
95.109.02.000	Затвор секторный. Спецификация	68
95.109.02.000 СБ	Затвор секторный	68,69
95.109.02.100 СБ	Корпус	70
95.109.02.100	Корпус. Спецификация	70
95.109.02.101	Обойма	70
95.109.02.102	Бобышка	71
95.109.02.103	Стенка	71
95.109.02.200 СБ	Сектор	71
95.109.02.200	Сектор. Спецификация	72
95.109.02.201	Щека	72
95.109.02.202	Щека	72
95.109.02.203	Дно	72
95.109.02.001	Груз	73
95.109.02.002	Палец	73
95.109.02.003	Пластина	73
95.109.02.004	Пластина	73
95.109.02.005	Прокладка	74
95.109.02.006	Прокладка	74
95.109.02.007	Прокладка	74
95.109.02.008	Рычаг	74
4П.404.00.000 СБ	Колонка для управления задвижкой Ду200	75
4П.404.00.000	Колонка для управления задвижкой Ду200. Спецификация	76
4П.404.01.000	Колонка. Спецификация	76
4П.404.01.100	Корпус колонки. Спецификация	76
4П.404.01.000 СБ	Колонка	77
4П.404.01.100 СБ	Корпус колонки	78
4П.404.01.101	Стакан	79
4П.404.01.102	Заглушка	79
4П.404.01.103	Бобышка	79
4П.404.01.104	Труба	79
4П.404.01.105	Фланец	80
4П.404.02.000	Муфта Спецификация	80
4П.404.02.000 СБ	Муфта	80
4П.404.02.001	Фланец	81
4П.404.03.000	Штанга. Спецификация	81
4П.404.03.000 СБ	Штанга	81
4П.404.03.001	Хвостовик	81
4П.404.03.002	Фланец	82
4П.404.03.003	Труба	82
4П.404.01.001	Втулка	82
4П.404.01.002	Шпиндель	82
4П.404.01.003	Указатель открытия	83
4П.404.01.004	Рамка указателя	83
4П.404.01.005	Стрелка	83
4П.404.01.006	Прокладка регулировочная	83
4П.404.01.007	Муфта	84
4П.404.01.008	Втулка	84
4П.404.00.001	Скоба	84
4П.404.00.002	Планка	84
9А.579.000 СБ	Контейнер для мазута	85
9А.579.000	Контейнер для мазута Спецификация	85
9А.579.100	Корпус Спецификация	85
9А.579.100 СБ	Корпус	86
9А.579.101	Обечайка	87
9А.579.102	Корпус	87
9А.579.103	Патрубок	87
9А.579.104	Скоба	(87)

4Х.387.00.000 СБ

Типовой проект 902-2-409.86 Альбом III, ч I

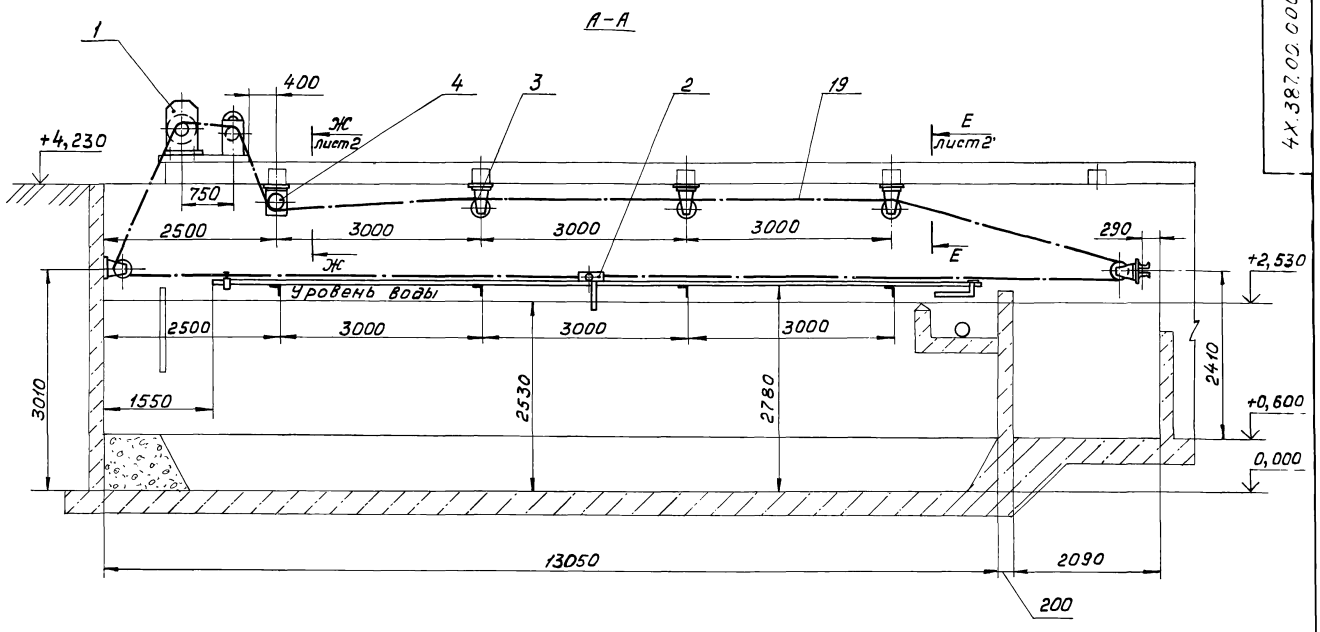

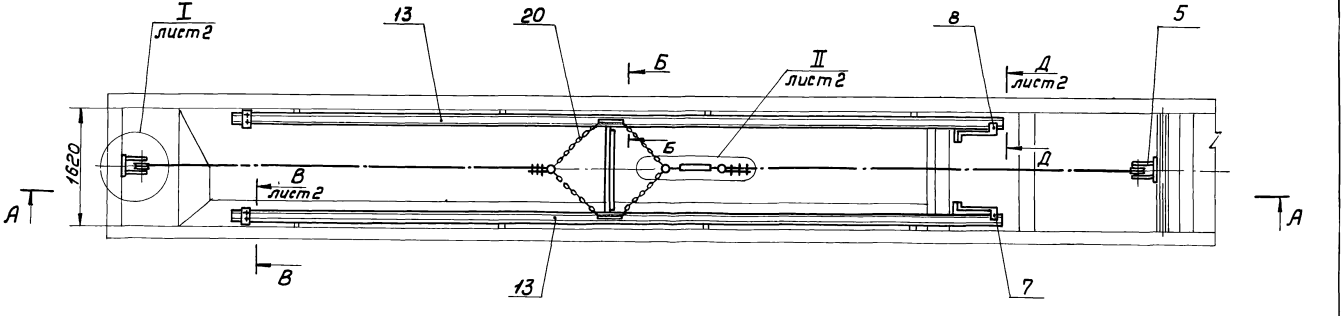

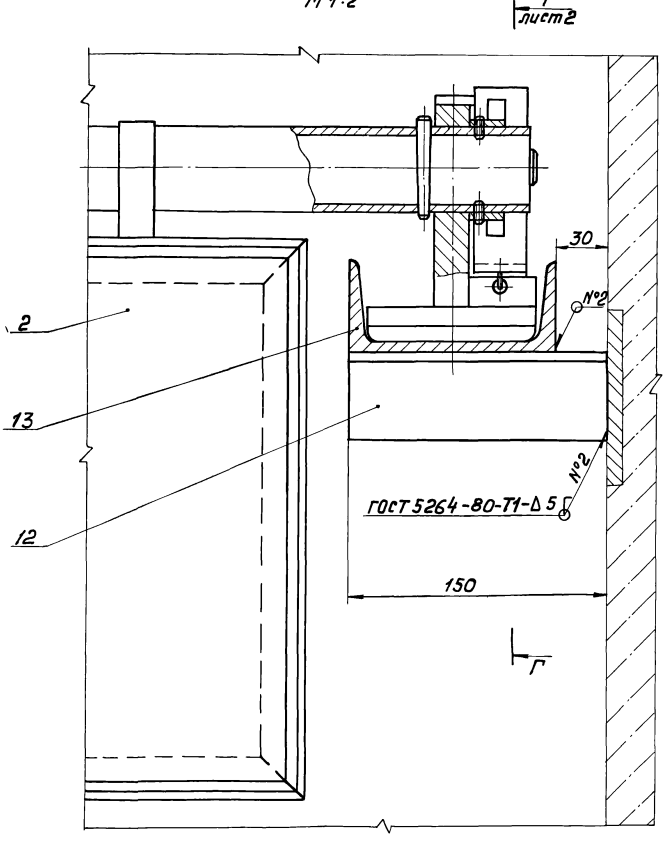

1. Размеры для справок.
2. Блоки тяговых канатов должны быть установлены строго в одной вертикальной плоскости. Изломы и искривления каната недопустимы.
3. Кронштейны блоков должны быть закреплены шпильками с гайками на закладных пластиках, предусмотренных в строительной конструкции. Сверление отверстий с нарезкой резьбы производить при монтаже.
4. После установки и выверки работы тягового устройства кронштейны блоков приварить к закладным деталям.
5. Середина барабана тяговой лебедки и указательного устройства должны быть установлены в одной вертикальной плоскости с блоками.
6. Барабан лебедки обвить тремя-четырьмя витками, а барабан указательного устройства - одним витком каната, см. черт. 4Х.387.01.000 СБ
7. Сверление отверстий в швеллерах строительной части для крепления лебедки производить во время монтажа по отверстиям лебедки.
8. После монтажа лебедки барабан указательного устройства установить так, чтобы начальное положение скребка соответствовало показанию цифры „0."
9. Расстояние между каждым цифровым значением соответствует одному метру передвижению скребка.
10. Упоры поз. 6, 7, 10 устанавливаются по месту при монтаже и отладке всего устройства.
11. Поверхность направляющих поз. 13, по которой перемещаются ползуны скребка, смазать консистентной смазкой УС-2 ГОСТ 1033-79.
12. Несопрягаемые поверхности узлов и деталей окрасить битумным лаком БТ-577 ГОСТ 5631-79.

Изм.	Лист	№ докум.	Подп.	Дата	4Х.387.00.000 СБ			
Разраб.		Кулагина			Устройство скребковое для сбора мазута	Лит.	Масса	Масштаб
Пров.		Куйбышев			Сборочный чертеж	И	640	1:50
						Лист 1	Листов 2	
Н. контр.		Явных				Мосводоканал НИИпроект		
Утв.		Куйбышев				Отдел № 5		

Инв. № подл. | Подп. и дата | Взам. инв. № | Инв. № дубл. | Подп. и дата

Копировал Лх 21348 0? 5 Формат А2

Типовой проект 902-2-409.86 Альбом III, часть 1

Е – Е лист 1
М 1:5

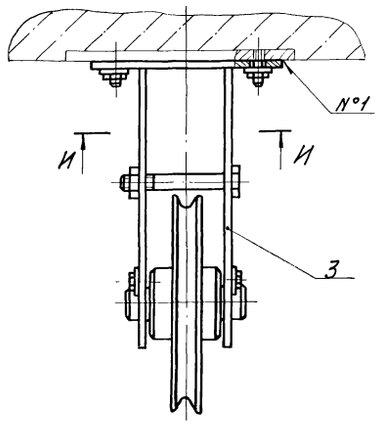

Ж – Ж лист 1
М 1:5

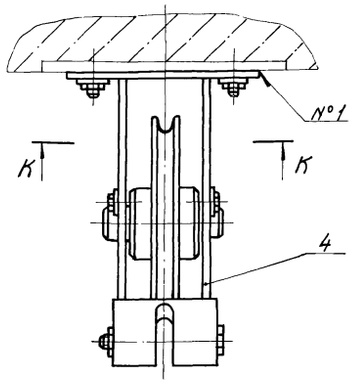

I повернуто лист 1
М 1:5

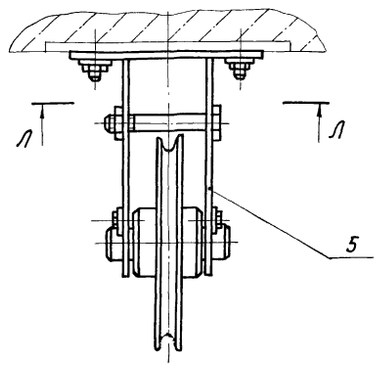

И – И
М 1:5

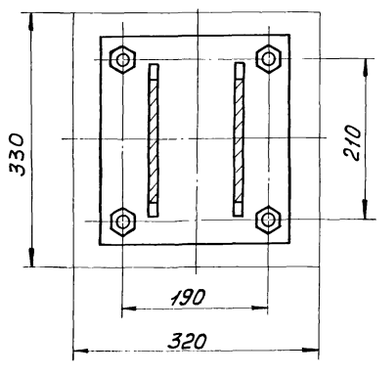

К – К
М 1:5

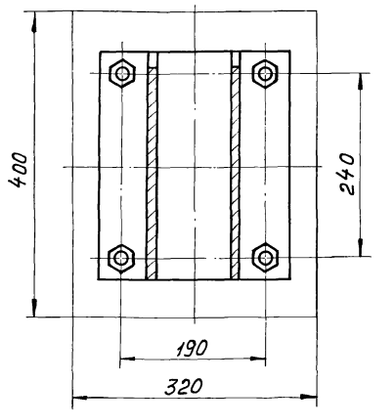

Л – Л
М 1:5

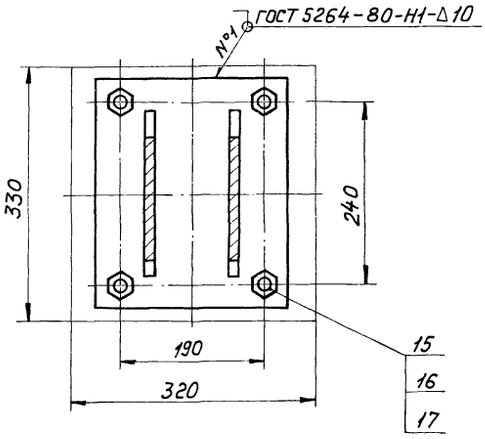

II лист 1
М 1:2

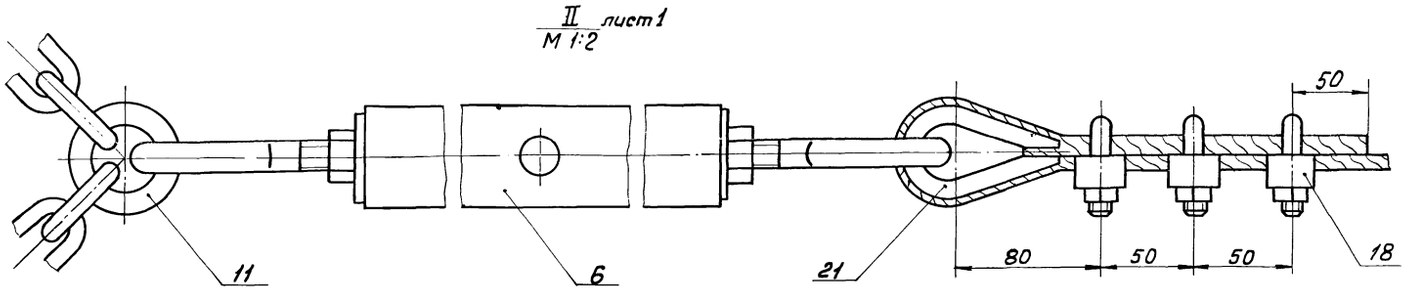

В – В повернуто лист 1
М 1:2

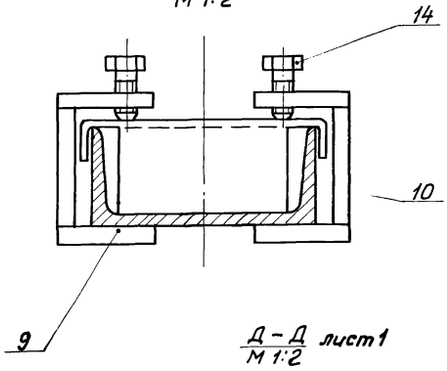

Г – Г лист 1
М 1:2

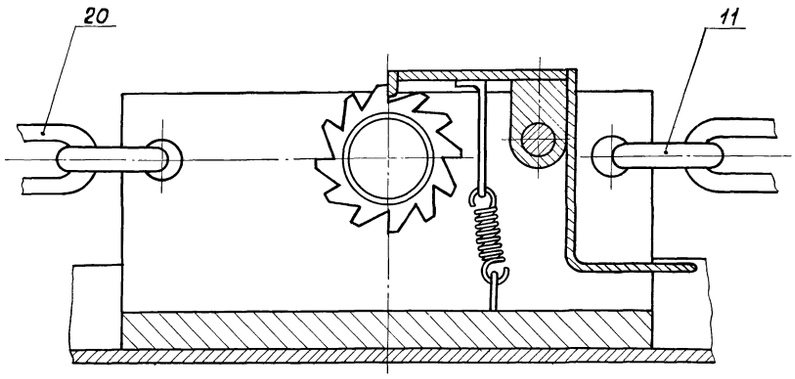

Д – Д лист 1
М 1:2

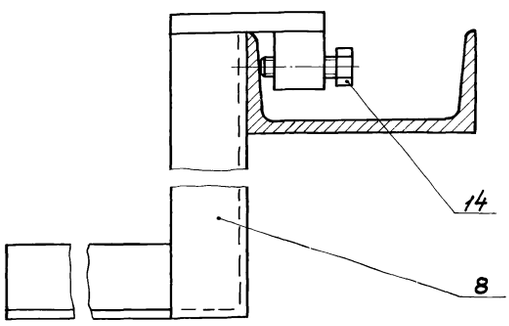

Типовой проект 902-2-409.86 Альбом III, часть I

Формат	Зона	Поз.	Обозначение	Наименование	Кол.	Примечание
				Документация		
*)			4Х.387.00.000 СБ	Сборочный чертеж		*) А2; А2
				Сборочные единицы		
А4		1	4Х.387.01.000	Привод	1	
А4		2	4Х.387.02.000	Скребок	1	
А4		3	4Х.387.03.000	Блок поддерживающий	3	
А4		4	4Х.387.04.000	Блок отклоняющий	1	
А4		5	4Х.387.05.000	Блок боковой	2	
А4		6	4Х.387.06.000	Талрепа	1	
А4		7	4Х.387.07.000	Упор	1	
А4		8	4Х.387.07.000-01	Упор	1	
А4		9	4Х.387.08.000	Струбцина	4	
				Детали		
А4		10	4Х.387.00.001	Упор	2	
А4		11	4Х.387.00.002	Кольцо	6	
Б4		12	4Х.387.00.003	Опора		
				Уголок Б-50х50х5 ГОСТ 8509-72 / Ст.3сп ГОСТ 535-79		
				С=1501/4	8	0,57кг

Инв.№ подл. | Подп. и дата | Взам. инв.№ | Инв.№ дубл. | Подп. и дата

Изм.	Лист	№ докум.	Подп.	Дата
Разраб.		Кулагина		
Пров.		Кудышев		
Н.контр.		Явных		

4Х.387.00.000

Устройство скребковое для сбора мазута

Лит.	Лист	Листов
А	1	2

Мосводоканалниипроект Отдел №5

Формат А4

Формат	Зона	Поз.	Обозначение	Наименование	Кол.	Примечание
Б4		13	4Х.387.00.004	Направляющая		
				Швеллер 12 ГОСТ 8240-72 / Ст.3сп ГОСТ 535-79		
				С=11300±20,0	2	118кг
				Стандартные изделия		
		14		Болт М10х40.58.096		
				ГОСТ 7798-70	8	
		15		Гайка М12.5.096		
				ГОСТ 5915-70	24	
		16		Шпилька М12х35.096		
				ГОСТ 22032-76	24	
		17		Шайба 12.02.096		
				ГОСТ 11371-78	24	
		18		Зажим ОСТ24.090.51-80	6	
		19		Канат 9,9-Г-1-Л-Н-160		
				ГОСТ 2688-80	30м	
		20		Цепь СН 10х28		
				ГОСТ 2319-81	0,98м	
		21		Коуш 34 ГОСТ 2224-72	2	

Инв.№ подл. | Подп. и дата | Взам. инв.№ | Инв.№ дубл. | Подп. и дата

Изм.	Лист	№ докум.	Подп.	Дата

4Х.387.00.000

Лист 2

Формат А4

Формат	Зона	Поз.	Обозначение	Наименование	Кол.	Примечание
				Документация		
*)			4Х.387.01.000 СБ	Сборочный чертеж		*) А2; А3
				Сборочные единицы		
А4		1	4Х.387.01.100	Стойка	1	
А4		2	4Х.387.01.200	Стойка	1	
А4		3	4Х.387.01.300	Колесо замерное	1	
А4		4	4Х.387.01.400	Барабан	1	
				Детали		
А4		5	4Х.387.01.001	Вал	1	
А4		6	4Х.387.01.002	Козырек	1	
А4		7	4Х.387.01.003	Полукольцо	4	
				Стандартные изделия		
				Болты ГОСТ 7798-70		
		8		М8х22.58.096	8	
		9		М16х35.58.096	4	
		10		Винт М4х8.58.096 ГОСТ 1477-75	4	

Инв.№ подл. | Подп. и дата | Взам. инв.№ | Инв.№ дубл. | Подп. и дата

Изм.	Лист	№ докум.	Подп.	Дата
Разраб.		Кулагина		
Пров.		Кудышев		
Н.контр.		Явных		

4Х.387.01.000

Привод

Лит.	Лист	Листов
А	1	2

Мосводоканалниипроект Отдел №5

Формат А4

Формат	Зона	Поз.	Обозначение	Наименование	Кол.	Примечание
				Гайки ГОСТ 5915-70		
		11		М8.5.096	8	
		12		М16.5.096	4	
		13		Шайба 16.02 ГОСТ 10906-78	4	
		14		Лебедка ПР-1,25 ГОСТ 7014-74	1	
		15		Корпус 16 ГОСТ 11521-82	4	
		16		Втулка 16 ГОСТ 11525-82	4	
		17		Масленка 1,2 А6 ГОСТ 19853-74	4	

Инв.№ подл. | Подп. и дата | Взам. инв.№ | Инв.№ дубл. | Подп. и дата

Изм.	Лист	№ докум.	Подп.	Дата

4Х.387.01.000

Лист 2

Копировал: Ирия 21148 03 Формат А4

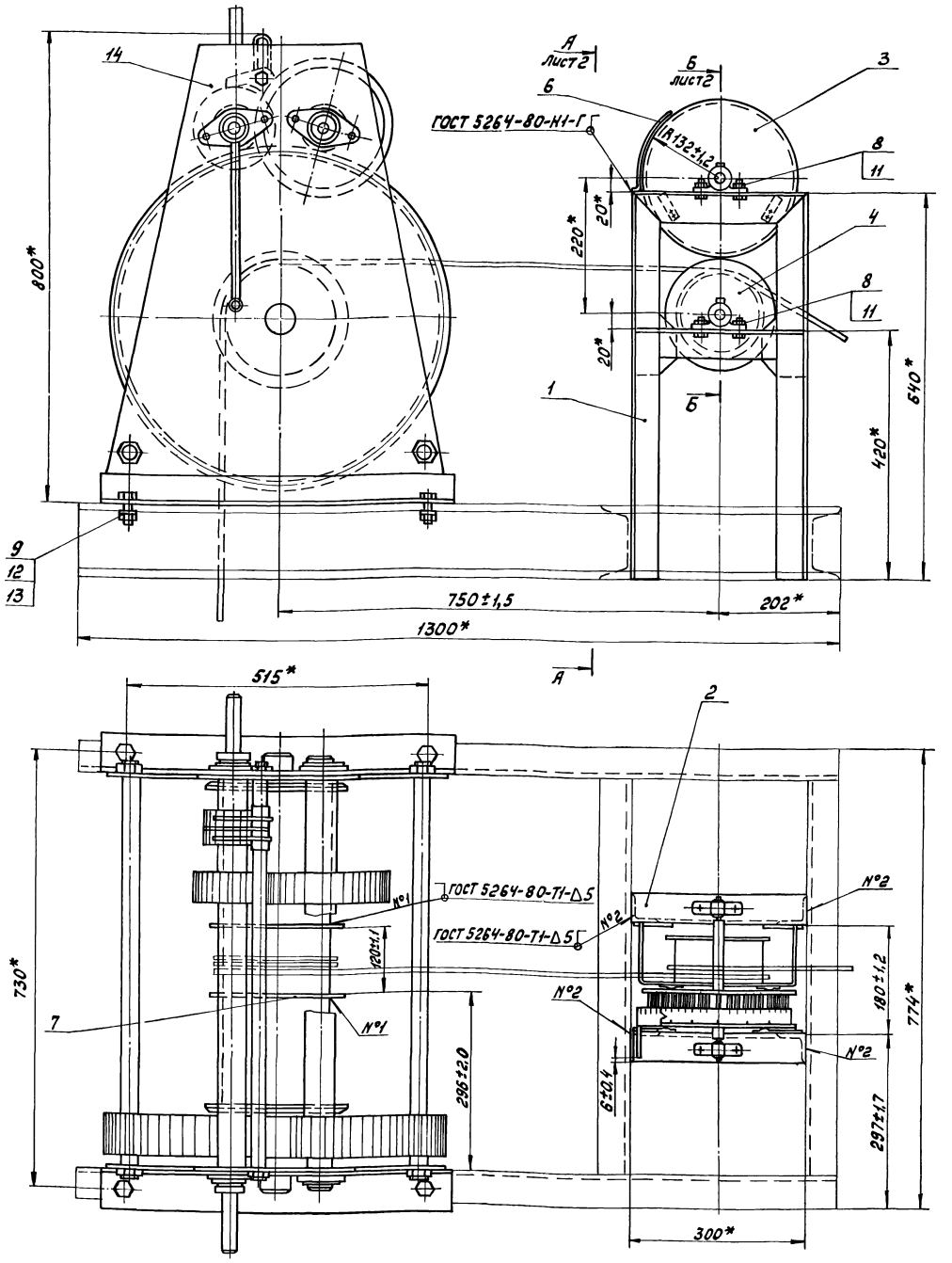

4. Тормозные пружины (черт. 4Х.387.01.101) должны обеспечивать поворот замерного колеса (поз. 3) на одно деление после каждого оборота барабана указательного устройства.

5. В трущиеся поверхности и масленки подшипников заложить универсальную средне-плавковую смазку УС-2 ГОСТ 1033-79.

1.* Размеры для справок.

2. Тяговая лебедка с указательным устройством монтируется на швеллерах, предусмотренных строительной частью проекта.

3. Сверление отверстий в швеллерах для крепления лебедки должно быть произведено во время монтажа по отверстиям рамы лебедки.

Изм.	Лист	№ докум.	Подп.	Дата	4Х.387.01.000СБ			
Разраб.		Кулагина			Привод	Лит.	Масса	Масштаб
Пров.		Куцышев				И	185,0	1:5
Н. контр.		Яблых			Сборочный чертеж	Лист 1	Листов 2	
						Мосводоканалниипроект Отдел №5		

Инв.№ подл. | Подп. и дата | Взам.инв.№ | Инв.№ дубл. | Подп. и дата

Типовой проект 902-2-403.86 Альбом III, часть I

Инв.№ подл. | Подп. и дата | Взам. инв.№ | Инв.№ дубл. | Подп. и дата

А – А лист 1
М 1:5

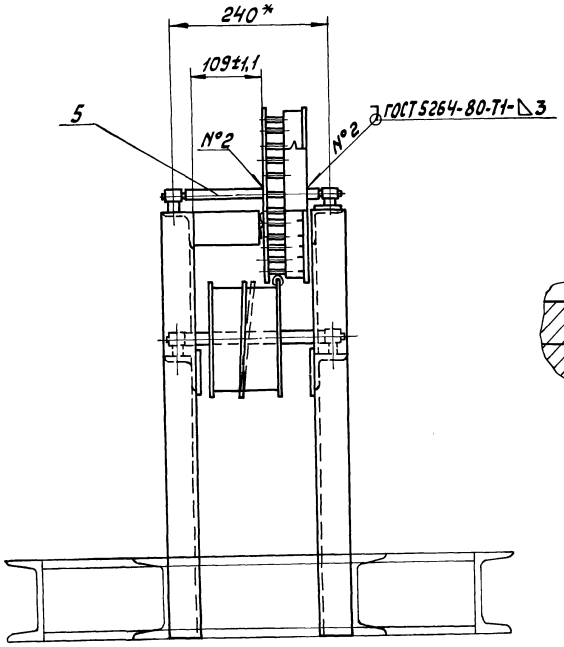

Б – Б лист 1
М 1:1

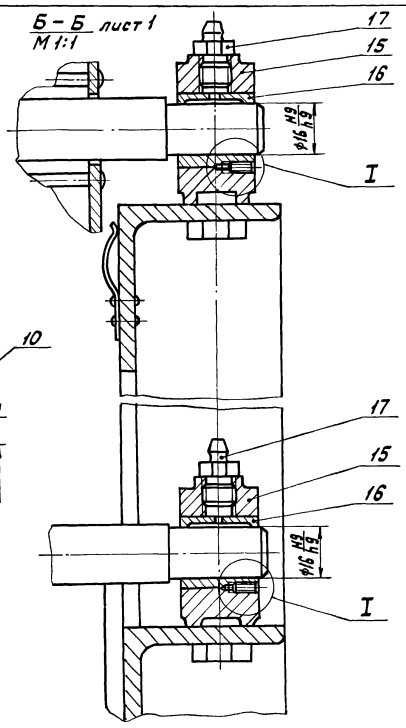

I
М 2:1

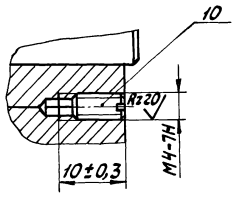

Изм.	Лист	№ докум.	Подп.	Дата	4Х.387.01.000 СБ	Лист 2

Формат А3

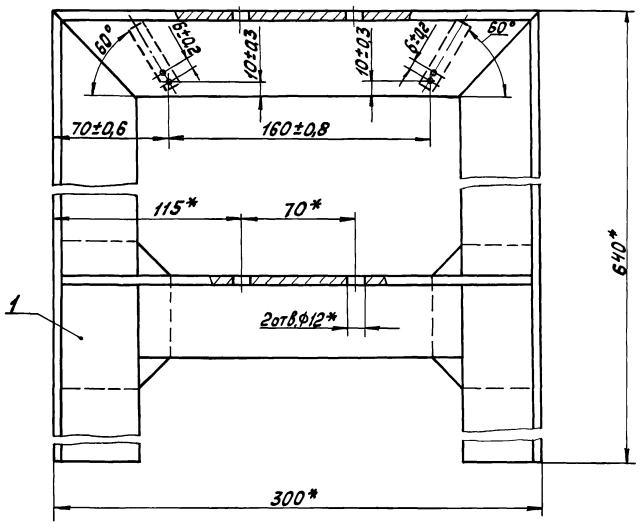

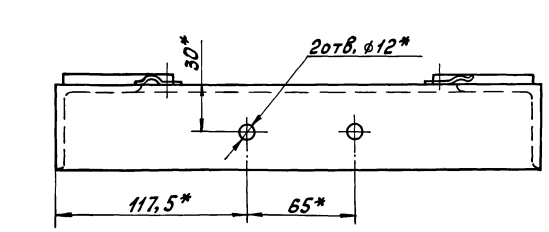

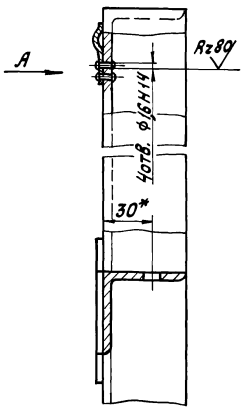

Вид А

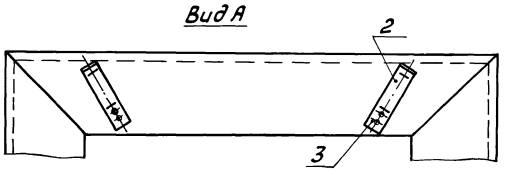

*Размеры для справок.

Изм.	Лист	№ докум.	Подп.	Дата	4Х.387.01.100 СБ			
Разраб.		Купагина			Стойка	Лит.	Масса	Масштаб
Пров.		Кудышев			Сборочный чертеж	Н	7,8	1:2
Н.контр.		Явных				Лист	Листов 1	
						Могводоканалниипроект Отдел №5		

Копировал: [illegible] 21348 03 9 Формат А3

Типовой проект 902-2-409.86 Альбом III, часть 1

Формат	Зона	Поз.	Обозначение	Наименование	Кол.	Примечание
				Документация.		
А3			4Х.387.01.100 СБ	Сборочный чертеж		
				Сборочные единицы		
А4		1	4Х.387.01.110	Рама	1	
				Детали.		
А4		2	4Х.387.01.101	Пружина	2	
				Стандартные изделия.		
		3		Заклёпка 1,4х10-01 ГОСТ 10299-80	4	

Инв.№подл. | Подп. и дата | Взам.инв.№ | Инв.№дубл. | Подп. и дата

Изм.	Лист	№ докум.	Подп.	Дата
Разраб.		Кулагина		
Пров.		Куйбышев		
Н. контр.		Явных		

4Х.387.01.100

Стойка

Лит.	Лист	Листов
И		1

Мосводоканалниипроект
Отдел №5

Формат А4

Формат	Зона	Поз.	Обозначение	Наименование	Кол.	Примечание
				Документация		
А3			4Х.387.01.110 СБ	Сборочный чертеж		
				Детали.		
А4		1	4Х.387.01.111	Уголок	1	
А4		2	4Х.387.01.111-01	Уголок	1	
А4		3	4Х.387.01.112	Уголок	1	
А4		4	4Х.387.01.113	Уголок	1	
А4		5	4Х.387.01.114	Косынка	2	

Инв.№подл. | Подп. и дата | Взам.инв.№ | Инв.№дубл. | Подп. и дата

Изм.	Лист	№ докум.	Подп.	Дата
Разраб.		Кулагина		
Пров.		Куйбышев		
Н. контр.		Явных		

4Х.387.01.110

Рама

Лит.	Лист	Листов
И		1

Мосводоканалниипроект
Отдел №5

Формат А4

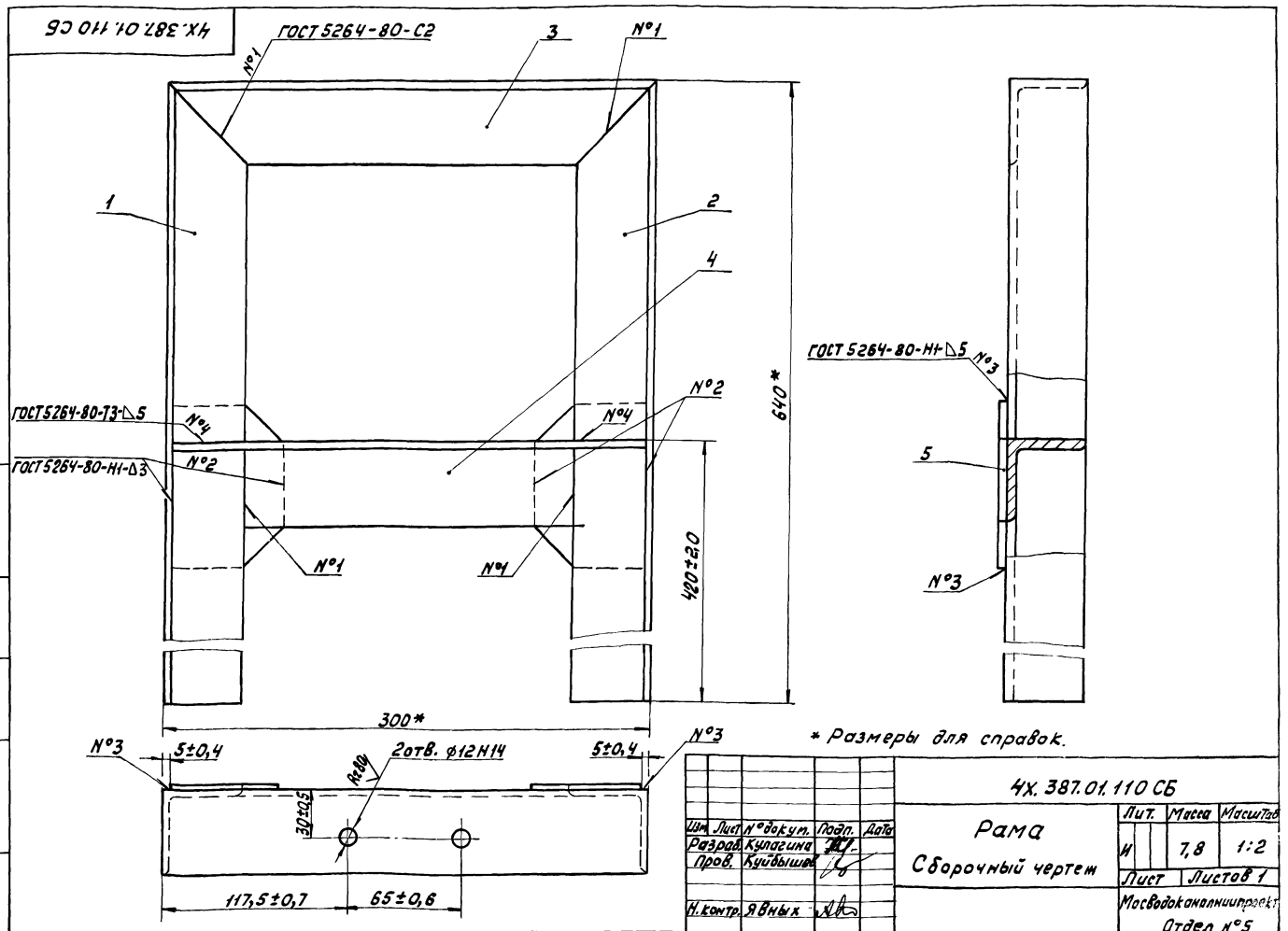

* Размеры для справок.

Изм.	Лист	№ докум.	Подп.	Дата
Разраб.		Кулагина		
Пров.		Куйбышев		
Н. контр.		Явных		

4Х.387.01.110 СБ

Рама
Сборочный чертеж

Лит.	Масса	Масштаб
И	7,8	1:2
Лист	Листов 1	

Мосводоканалниипроект
Отдел №5

Копировал: 21348-03 10 Формат А3

4х.387.01.111

4х.387.01.111 – изображено
4и.387.01.111-01 – зеркальное отражение

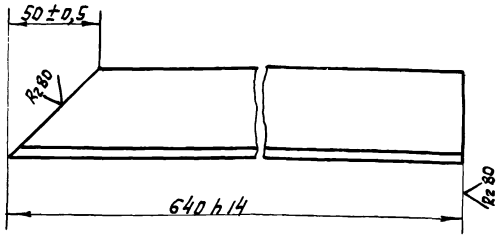

Изм.	Лист	№ докум.	Подп.	Дата	4х.387.01.111			
Разраб		Кулагина			Уголок	Лит.	Масса	Масштаб
Пров		Куйбышев				И	2,32	1:2
Н.контр		Явных			Уголок Б-50х50х5 ГОСТ 8509-72 / Ст3Сп ГОСТ 535-79	Лист	Листов 1	
						Мосводоканалниипроект Отдел №5		

Формат А4

4х.387.01.112

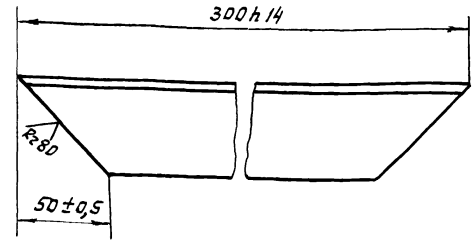

Изм.	Лист	№ докум.	Подп.	Дата	4х.387.01.112			
Разраб		Кулагина			Уголок	Лит.	Масса	Масштаб
Пров		Куйбышев				И	0,94	1:2
Н.контр		Явных			Уголок Б-50х50х5 ГОСТ 8509-72 / Ст3Сп ГОСТ 535-79	Лист	Листов 1	
						Мосводоканалниипроект Отдел №5		

Формат А4

4х.387.01.113

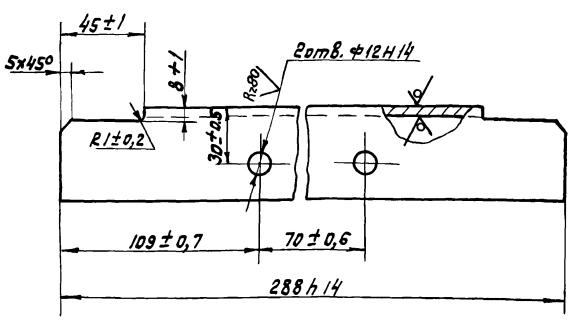

Изм.	Лист	№ докум.	Подп.	Дата	4х.387.01.113			
Разраб		Кулагина			Уголок	Лит.	Масса	Масштаб
Пров		Куйбышев				И	1,08	1:2
Н.контр		Явных			Уголок Б-50х50х5 ГОСТ 8509-72 / Ст.3Сп ГОСТ 535-79	Лист	Листов 1	
						Мосводоканалниипроект Отдел №5		

4х.387.01.114

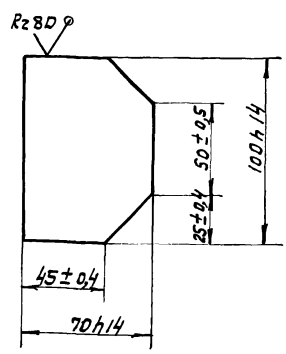

Изм.	Лист	№ докум.	Подп.	Дата	4х.387.01.114			
Разраб		Кулагина			Косынка	Лит.	Масса	Масштаб
Пров		Куйбышев				И	0,25	1:2
Н.контр		Явных			Лист Б5 ГОСТ 19903-74 / Ст3Сп ГОСТ 14637-79	Лист	Листов 1	
						Мосводоканалниипроект Отдел №5		

4Х.387.01.101

Типовой проект 902-2-403.86 Альбом III, часть

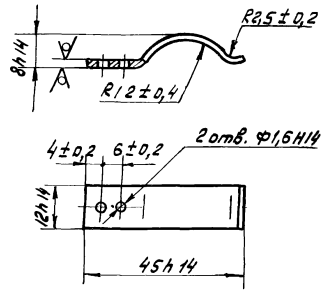

Изм.	Лист	№ докум.	Подп.	Дата	4Х.387.01.101			
Разраб.		Кулагина			Пружина	Лит.	Масса	Масштаб
Пров.		Кибышев				И	0,004	1:1
Н. контр.		Явных			Лента 1П-1, 2×12 ГОСТ 21996-76	Лист	Листов 1	
						Мосводоканалниипроект Отдел №5		

Копировал

Формат А4

Форм.	Зона	Поз.	Обозначение	Наименование		Примечание
				Документация		
А3			4Х.387.01.200СБ	Сборочный чертеж		
				Сборочные единицы		
А4		1	4Х.387.01.210	Рама	1	
				Детали		
А4		2	4Х.387.01.101	Пружина	2	
				Стандартные изделия		
		3		Заклёпка 1,4×10-01 ГОСТ 10299-80	4	

Изм.	Лист	№ докум.	Подп.	Дата	4Х.387.01.200			
Разраб.		Кулагина			Стойка	Лит.	Масса	Масштаб
Пров.		Кибышев				И		
Н. контр.		Явных				Лист	Листов 1	
						Мосводоканалниипроект Отдел №5		

Копировал

Формат А4

4Х.387.01.200СБ

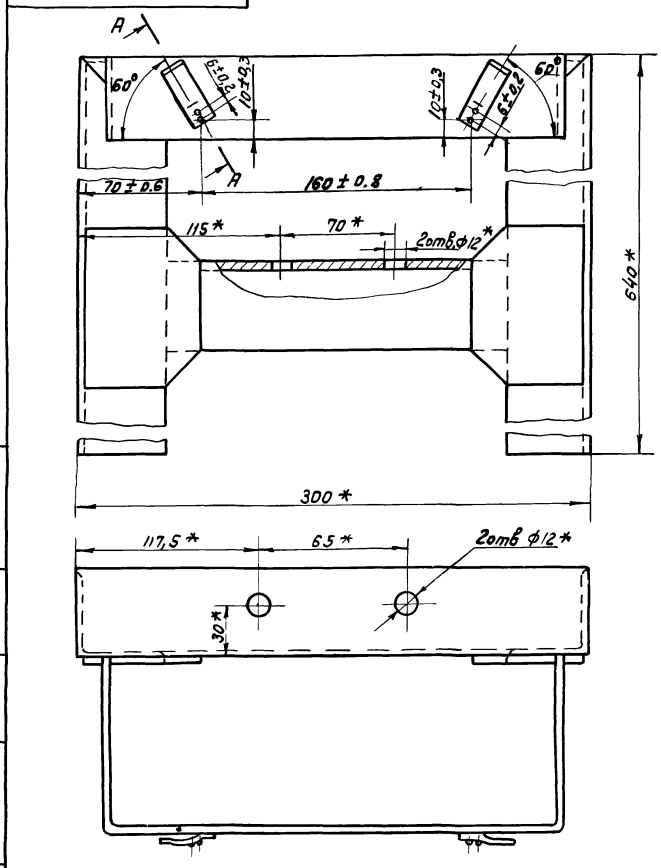

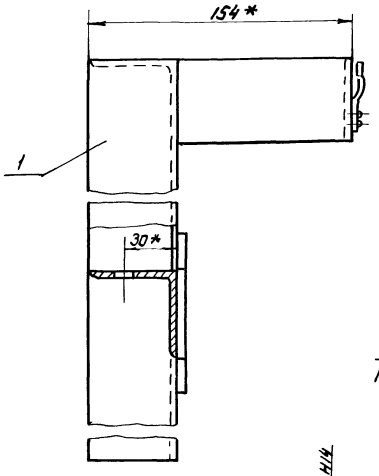

А-А повернуто
М1:1

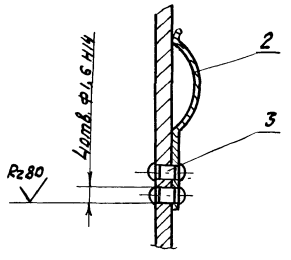

* Размеры для справок

Изм.	Лист	№ докум.	Подп.	Дата	4Х.387.01.200СБ			
Разраб.		Кулагина			Стойка Сборочный чертеж	Лит.	Масса	Масштаб
Пров.		Кибышев				И	8,5	1:2
Н. контр.		Явных				Лист	Листов 1	
						Мосводоканалниипроект Отдел №5		

Копировал № 21348-03 12 Формат А3

4Х.387.01.210СБ

Типовой проект 902-2-403.86 Альбом III, часть II

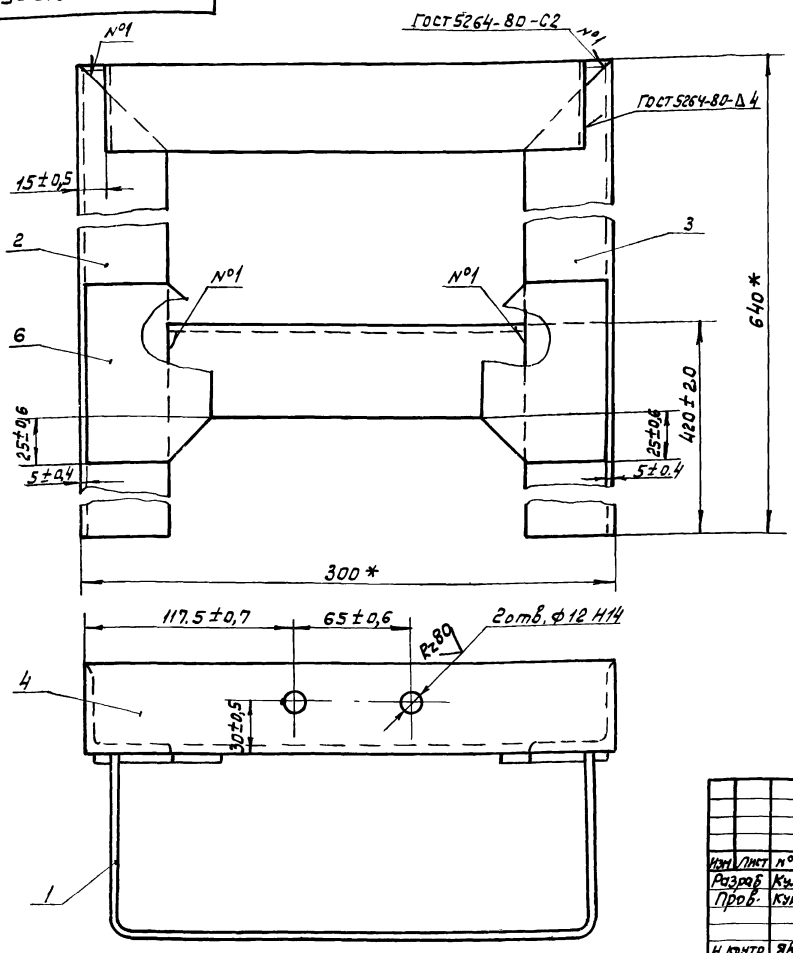

1. * Размеры для справок.
2. Сварку, кроме мест обозначенных особо, произвести по периметру привариания деталей по ГОСТ 5264-80-Т1-Δ4.

Изм.	Лист	№ докум.	Подп.	Дата	4Х.387.01.210СБ			
Разраб.		Кулагина			Стойка	Лит.	Масса	Масштаб
Пров.		Куйбышев			Сборочный чертеж	И	8,5	1:2
Н.контр.		Явных				Лист	Листов 1	
						Росводоканалниипроект Отдел №5		

Формат А3

Формат	Зона	Поз.	Обозначение	Наименование	Кол.	Примечание
				Документация		
А3			4Х.387.01.210СБ	Сборочный чертеж		
				Детали		
А4		1	4Х.387.01.211	Скоба	1	
А4		2	4Х.387.01.111	Уголок	1	
А4		3	4Х.387.01.111-01	Уголок	1	
А4		4	4Х.387.01.112	Уголок	1	
А4		5	4Х.387.01.113	Уголок	1	
А4		6	4Х.387.01.114	Косынка	2	

Изм.	Лист	№ докум.	Подп.	Дата	4Х.387.01.210			
Разраб.		Кулагина			Стойка	Лит.	Лист	Листов 1
Пров.		Куйбышев				И		
Н.контр.		Явных				Росводоканалниипроект Отдел №5		

4Х.387.01.211

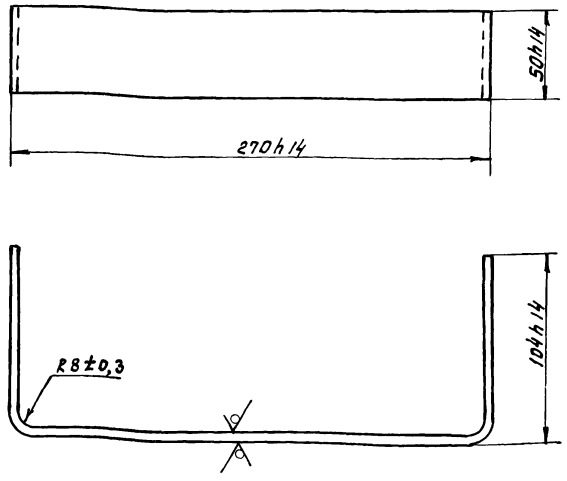

Изм.	Лист	№ докум.	Подп.	Дата	4Х.387.01.211			
Разраб.		Кулагина			Скоба	Лит.	Масса	Масштаб
Пров.		Куйбышев				И	0,7	1:2
Н.контр.		Явных				Лист	Листов 1	
						Росводоканалниипроект Отдел №5		

Б4 ГОСТ 19903-74
Лист ВСт.3Сп ГОСТ 14637-79

Копировал 11148 03 13 Формат А4

4Х.387.01.300СБ

Типовой проект 902-2-409.86 Альбом III, часть I

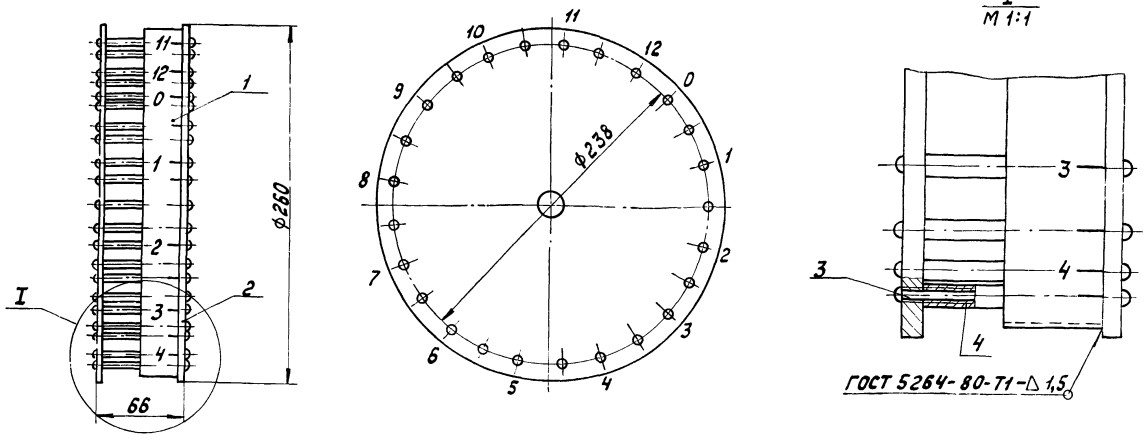

Развертка детали поз. 1

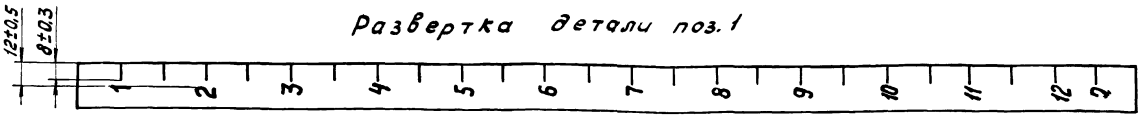

1. Размеры для справок.
2. В собранном виде диски колеса должны быть параллельны между собой.
3. После окончательной сборки колеса мерную ленту (поз. 1) окрасить эмалью МЛ-12-00 ГОСТ 9754-76 по грунту ГФ-021 ГОСТ 25129-82, после чего нанести цифровые значения шрифтом N 14 ГОСТ 2.304-81 эмалью МЛ-12-37 ГОСТ 9754-76.
Риски и цифровые значения должны быть нанесены у спиц колеса как показано на чертеже.
4. Обработка поверхностей реза деталей б ч Rz 160

Изм.	Лист	№ докум.	Подп.	Дата	4Х.387.01.300СБ			
Разраб.		Кулагина			Колесо замерное Сборочный чертеж	Лит.	Масса	Масштаб
Пров.		Куйбышев				И	3,2	1:2,5
Н. Контр.		Явных				Лист	Листов 1	
						Мосводоканалниипроект Отдел № 5		

Формат А3

Формат	Зона	Поз.	Обозначение	Наименование	Кол.	Примечание
				Документация.		
А3			4Х.387.01.300 СБ	Сборочный чертеж		
				Детали.		
А4		1	4Х.387.01.301	Лента мерная	1	
А4		2	4Х.387.01.302	Диск	2	
Б4		3	4Х.387.01.303	Ось спицы		
				Круг В3 ГОСТ 2590-71 / ВСт.3сп ГОСТ 535-79		
				e = 70 h 14	25	0,004 кг
Б4		4	4Х.387.01.304	Трубка спицы		
				Труба 6×1 ГОСТ 8734-78 / В20 ГОСТ 8733-74		
				e = 60 h 14	25	0,007 кг

Изм.	Лист	№ докум.	Подп.	Дата	4Х.387.01.300			
Разраб.		Кулагина			Колесо замерное	Лит.	Лист	Листов
Пров.		Куйбышев				И		1
Н. Контр.		Явных				Мосводоканалниипроект Отдел № 5		

Формат А4

4Х.387.01.301

Rz 80 (√)

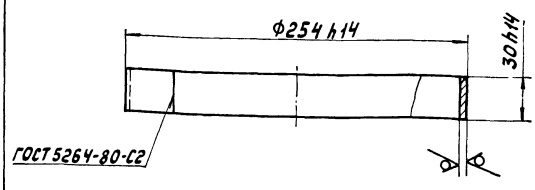

Изм.	Лист	№ докум.	Подп.	Дата	4Х.387.01.301			
Разраб.		Кулагина			Лента мерная	Лит.	Масса	Масштаб
Пров.		Куйбышев				И	0,28	1:2,5
Н. Контр.		Явных				Лист	Листов 1	
					Лист Б1,5 ГОСТ 19903-74 / ВСт.3сп ГОСТ 16523-70	Мосводоканалниипроект Отдел № 5		

Копировал: 1348 03 14

Формат А4

Инв. № подл. | Подп. и дата | Взам. инв. № | Инв. № дубл. | Подп. и дата

Типовой проект 902-2-409.86 Альбом III, часть

4Х.387.01.302

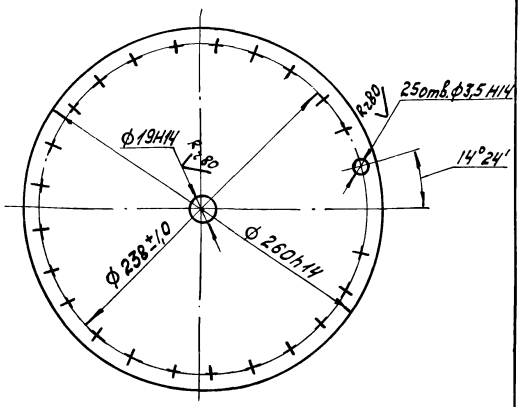

1. 25 отв. ф3,5 сверлить совместно в двух деталях.
2. Предельные отклонения угловых размеров между осями двух любых отверстий ±30'

Изм.	Лист	№ докум.	Подп.	Дата	4Х.387.01.302			
Разраб.		Кулагина			Диск	Лит. И	Масса 1,24	Масштаб 1:2,5
Пров.		Куйбышев				Лист	Листов 1	
Н.контр.		Явных			Лист Б3,0 ГОСТ 19903-74 / Вст.3Сп ГОСТ 16523-70	Мосводоканалниипроект Отдел № 5		

Инв. № подл. | Подп. и дата | Взам. инв. № | Инв. № дубл. | Подп. и дата

формат А4

Формат	Зона	Поз.	Обозначение	Наименование	Кол.	Примечание
				Документация		
А4			4Х.387.01.400СБ	Сборочный чертеж		
				Детали		
А4		1	4Х.387.01.401	Диск	2	
А4		2	4Х.387.01.402	Поводок	1	
Б4		3	4Х.387.01.403	Обечайка		
				Труба 159×4,5 ГОСТ 8732-78 / В20 ГОСТ 8731-74		
				e = 100h14	1	1,72кг
А4		4	4Х.387.01.001	Вал	1	

Изм.	Лист	№ докум.	Подп.	Дата	4Х.387.01.400			
Разраб.		Кулагина			Барабан	Лит. И	Лист	Листов 1
Пров.		Куйбышев				Мосводоканалниипроект Отдел № 5		
Н.контр.		Явных						

Инв. № подл. | Подп. и дата | Взам. инв. № | Инв. № дубл. | Подп. и дата

формат А4

4Х.387.01.400СБ

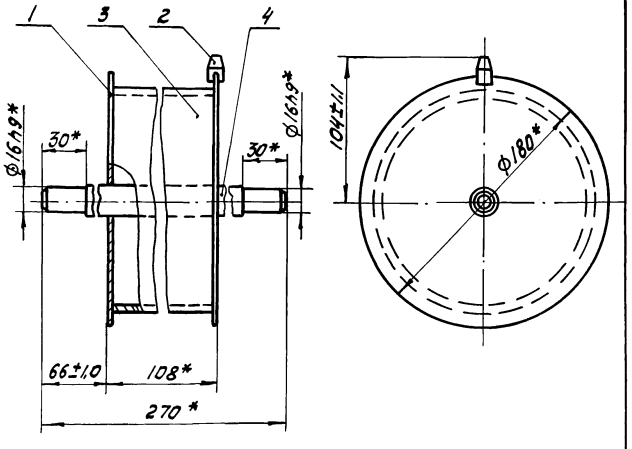

1. * Размеры для справок.
2. Сварку произвести по периметру прилегания деталей по ГОСТ 5264-80-Т1-Δ3.
3. Обработка поверхностей реза деталей Б4 Rz160.

Изм.	Лист	№ докум.	Подп.	Дата	4Х.387.01.400СБ			
Разраб.		Кулагина			Барабан Сборочный чертеж	Лит. И	Масса 1,82	Масштаб 1:2,5
Пров.		Куйбышев				Лист	Листов 1	
Н.контр.		Явных				Мосводоканалниипроект Отдел № 5		

Инв. № подл. | Подп. и дата | Взам. инв. № | Инв. № дубл. | Подп. и дата

формат А4

4Х.387.01.401

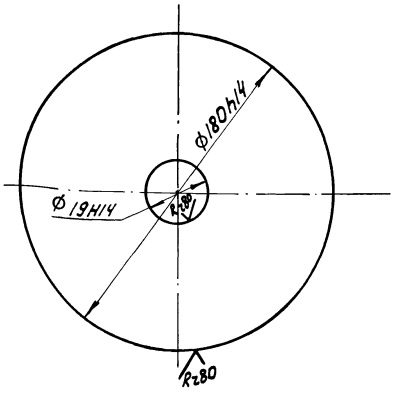

Изм.	Лист	№ докум.	Подп.	Дата	4Х.387.01.401			
Разраб.		Кулагина			Диск	Лит. И	Масса 0,79	Масштаб 1:2
Пров.		Куйбышев				Лист	Листов 1	
Н.контр.		Явных			Лист Б4 ГОСТ 19903-74 / ВСт3Сп ГОСТ 14637-79	Мосводоканалниипроект Отдел № 5		

Инв. № подл. | Подп. и дата | Взам. инв. № | Инв. № дубл. | Подп. и дата

21348-03 15

формат А4

Типовой проект 902-2-Ч098 Альбом III, часть I

4х.387.01.402

Rz80

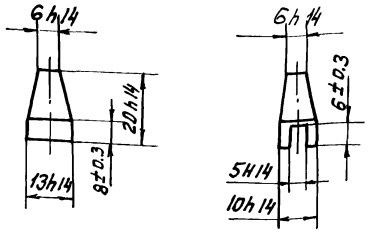

Изм	Лист	№ докум	Подп	Дата	4х.387.01.402			
Разраб.		Кулагина			Поводок	Лит.	Масса	Масштаб
Пров.		Куйбышев				И	0.014	1:1
						Лист	Листов 1	
Н.контр		Явных			Ст 3 ГОСТ 380-71	Мосводоканалниипроект Отдел №5		

Формат А4

4х.387.01.001

Rz80 (√)

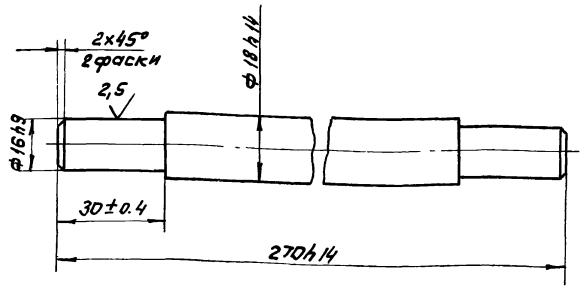

Изм	Лист	№ докум	Подп.	Дата	4х.387.01.001			
Разраб.		Кулагина			Вал	Лит.	Масса	Масштаб
Пров.		Куйбышев				И	0.51	1:1
						Лист	Листов 1	
Н.контр.		Явных			Круг В18 ГОСТ 2590-71 / В Ст.3Сп ГОСТ 535-79	Мосводоканалниипроект Отдел №5		

Формат А4

4х.387.01.002

Rz80 (√)

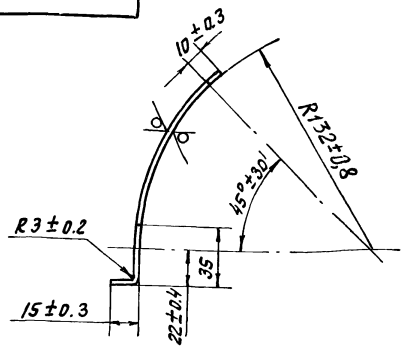

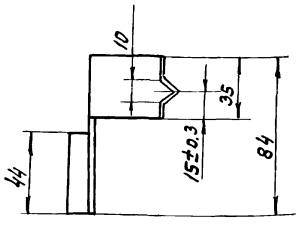

h 14.

Изм	Лист	№ докум	Подп	Дата	4х.387.01.002			
Разраб.		Кулагина			Козырёк	Лит.	Масса	Масштаб
Пров.		Куйбышев				И	0.05	1:2
						Лист	Листов 1	
Н.контр.		Явных			Лист Б1,5 ГОСТ 19903-74 / В Ст.3Сп ГОСТ 16523-70	Мосводоканалниипроект Отдел №5		

4х.387.01.003

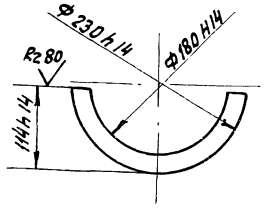

1. Полукольцо (2 шт.) применять совместно.
2. Размер Ф 180 уточнить по диаметру барабана лебедки.

Изм	Лист	№ докум.	Подп.	Дата	4х.387.01.003			
Разраб.		Кулагина			Полукольцо	Лит.	Масса	Масштаб
Пров.		Куйбышев				И	0.5	1:5
						Лист	Листов 1	
Н.контр.		Явных			Лист Б4 ГОСТ 19903-74 / В Ст3Сп ГОСТ 14637-79	Мосводоканалниипроект Отдел №5		

Копировал Ф. 21348-03 1С

Формат А4

4Х.387.02.000 СБ

Типовой проект 902-2-40.86. Альбом III, часть I

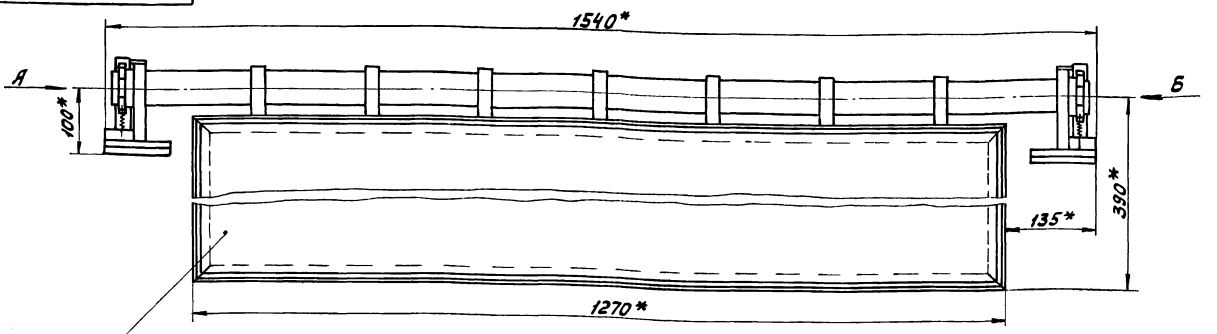

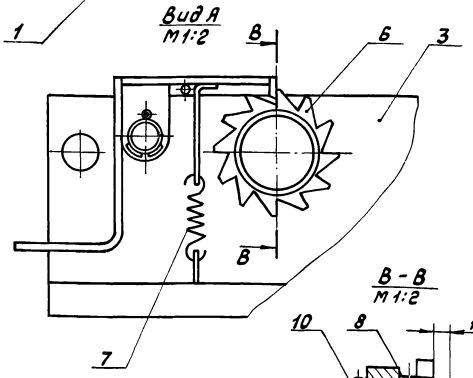

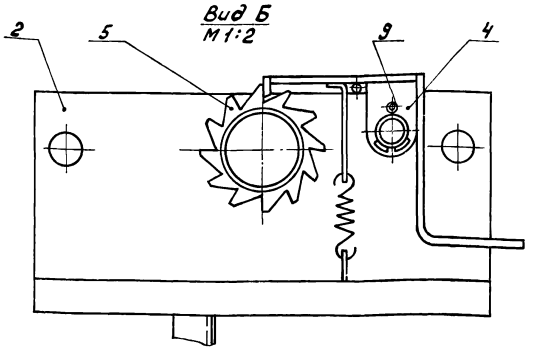

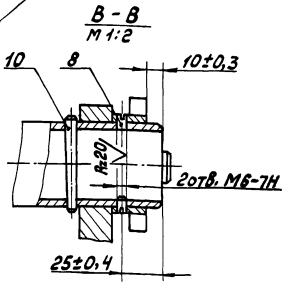

* Размеры для справок.

Изм.	Лист	№ докум.	Подп.	Дата
Разраб.		Кулагина		
Пров.		Куйбышев		
Н. контр.		Явных		

4Х.387.02.000 СБ

Скребок

Сборочный чертеж

Лит.	Масса	Масштаб
И	56,0	1:5

Лист	Листов 1

Мосводоканалниипроект
Отдел №5

Формат А3

Формат	Зона	Поз.	Обозначение	Наименование	Кол.	Примечание
				Документация.		
А3			4Х.387.02.000 СБ	Сборочный чертеж		
				Сборочные единицы.		
А4		1	4Х.387.02.100	Щит	1	
А4		2	4Х.387.02.200	Ползун	1	
А4		3	4Х.387.02.300	Ползун	1	
А4		4	4Х.387.02.400	Рычаг	2	
				Детали.		
А4		5	4Х.387.02.001	Колесо храповое	1	
А4		6	4Х.387.02.001-01	Колесо храповое	1	
А4		7	4Х.387.02.002	Пружина	2	
				Стандартные изделия.		
		8		Винт М6х20.58.096 ГОСТ 1477-75	4	
		9		Шплинт 4х40-001 ГОСТ 397-79	2	
		10		Штифт 8 h10х70 ГОСТ 3129-70	2	

Изм.	Лист	№ докум.	Подп.	Дата
Разраб.		Кулагина		
Пров.		Куйбышев		
Н. к.		Явных		

4Х.387.02.000

Скребок

Лит	Лист	Листов
И		1

Мосводоканалниипроект
Отдел №5

Формат А4

Формат	Зона	Поз.	Обозначение	Наименование	Кол.	Примечание
				Документация.		
А3			4Х.387.02.100 СБ	Сборочный чертеж		
				Детали.		
А4		1	4Х.387.02.101	Труба	1	
А4		2	4Х.387.02.102	Подвеска	7	
А4		3	4Х.387.02.103	Уголок	2	
А4		4	4Х.387.02.103-01	Уголок	2	
Б4		5	4Х.387.02.104	Пластина Лист Б2,0 ГОСТ 19903-74 / Вст.3сп ГОСТ 16523-70		
				320 h14 х 1240 h14	1	6,22 кг

Изм.	Лист	№ докум.	Подп.	Дата
Разраб.		Кулагина		
Пров.		Куйбышев		
Н. Контр.		Явных		

4Х.387.02.100

Щит

Лит.	Лист	Листов
И		1

Мосводоканалниипроект
Отдел №5

Копировал 21348 03 Формат А4

Типовой проект 902-2-409 86 Альбом III, часть

4Х.387.02.100 СБ

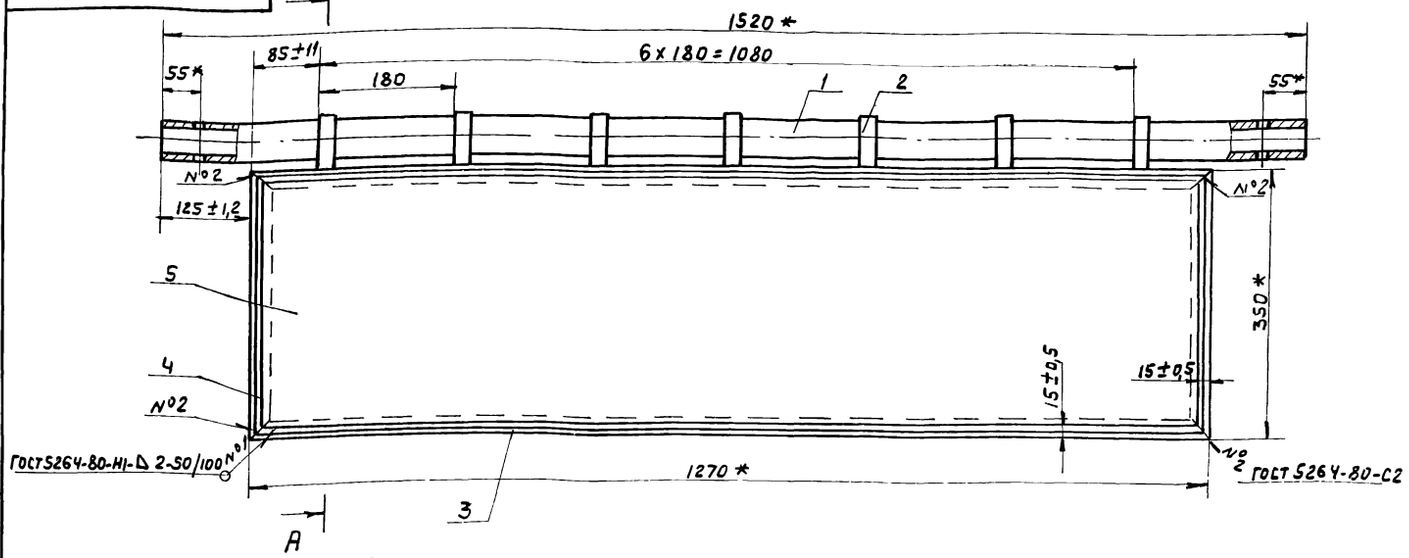

А-А
М 1:2

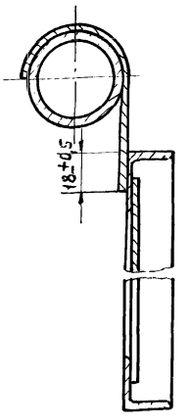

1.* Размеры для справок.

2. Предельные отклонения расстояния между любыми несмежными подвесками (поз.2) ± 1,2 мм.

3. Сварку, кроме мест обозначенных особо, произвести по периметру прилегания деталей по ГОСТ 5264-80-Н1-Δ3.

4. Обработка поверхностей реза деталей 64 Rz160 V.

Изм	Лист	№ докум	Подп.	Дата	4Х.387.02.100 СБ	Лит.	Масса	Масштаб
Разраб		Кулагина			Щит	И	30,0	1:5
Пров.		Куйбышев			Сборочный чертеж	Лист	Листов 1	
Н. контр		Явных				Мосводоканалниипроект Отдел №5		

Инв. № подл. | Подп. и дата | Взам. инв. № | Инв. № дубл. | Подп. и дата

формат А3

4Х.387.02.101

Rz80 (√)

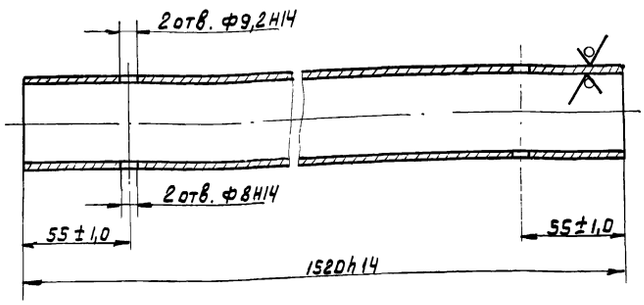

Изм	Лист	№ докум.	Подп.	Дата	4Х.387.02.101	Лит.	Масса	Масштаб
Разраб.		Кулагина			Труба	И	5,83	1:2
Пров.		Куйбышев				Лист	Листов 1	
Н. контр.		Явных			Труба 40x3,5 ГОСТ 3262-75	Мосводоканалниипроект Отдел №5		

Инв. № подл. | Подп. и дата | Взам. инв. № | Инв. № дубл. | Подп. и дата

4Х.387.02.102

Rz80 (√)

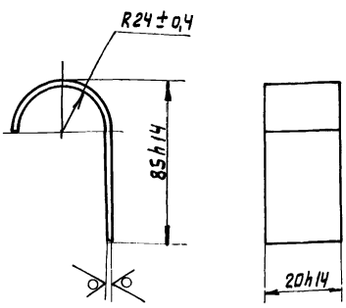

Изм	Лист	№ докум.	Подп.	Дата	4Х.387.02.102	Лит.	Масса	Масштаб
Разраб.		Кулагина			Подвеска	И	1,93	1:1
Пров.		Куйбышев				Лист	Листов 1	
Н. контр.		Явных			Лист 63,0 ГОСТ 19903-74 / В Ст3 Сп ГОСТ 16523-70	Мосводоканалниипроект Отдел №5		

Инв. № подл. | Подп. и дата | Взам. инв. № | Инв. № дубл. | Подп. и дата

копировал 21348-03 18 формат А4

ЧХ.387.02.103

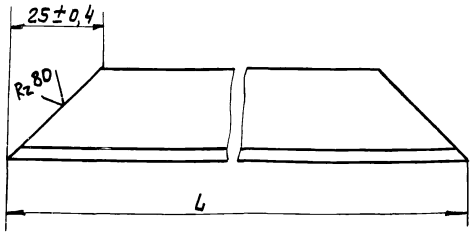

Обозначение	L, мм	Масса, кг
ЧХ.387.02.103	1270-2,6	1,36
-01	350-1,35	0,39

ЧХ.387.02.103

Уголок

Лит. | Масса: см. табл. | Масштаб: —

Лист | Листов 1

Уголок Б-25х25х3 ГОСТ 8509-72 / ВСт3Сп ГОСТ 535-79

Масводоканалниипроект Отдел №5

Разраб. Кулагина; Пров. Куйбышев; Н.контр. Явных

Формат А4

Поз.	Обозначение	Наименование	Кол.	Примечание
		Документация		
А4	ЧХ.387.02.200СБ	Сборочный чертеж		
		Детали		
А4	1 ЧХ.387.02.201	Ребро	1	
А4	2 ЧХ.387.02.202	Основание	1	
А4	3 ЧХ.387.02.203	Ось	1	
А4	4 ЧХ.387.02.204	Пластина	1	
Б4	5 ЧХ.387.02.205	Пруток		
		Круг В6 ГОСТ 2590-71 / В Ст3Сп ГОСТ 535-79		
		ℓ = 50h14	1	0,011кг.

ЧХ.387.02.200

Ползун

Лит. | Лист | Листов: 1

Масводоканалниипроект Отдел №5

Разраб. Кулагина; Пров. Куйбышев; Н.контр. Явных

Формат А4

ЧХ.387.02.200СБ

ЧХ.387.02.200СБ - изображено
ЧХ.387.02.200СБ-01 - зеркальное отражение

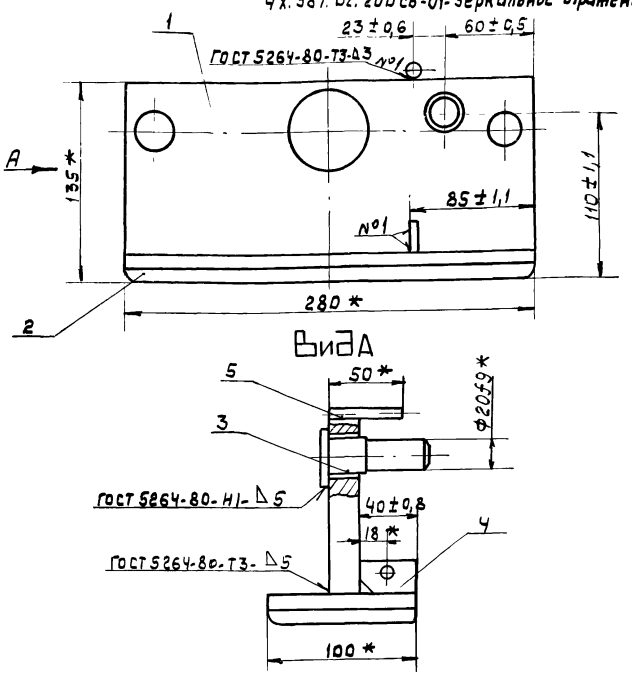

1. * Размеры для справок.
2. Обработка поверхностей реза деталей Б4 — Rz160 V.

ЧХ.387.02.200СБ

Ползун
Сборочный чертеж

Лит. | Масса: 9,3 | Масштаб: 1:2,5

Лист | Листов 1

Масводоканалниипроект Отдел №5

Разраб. Кулагина; Пров. Куйбышев; Н.контр. Явных

ЧХ.387.02.201

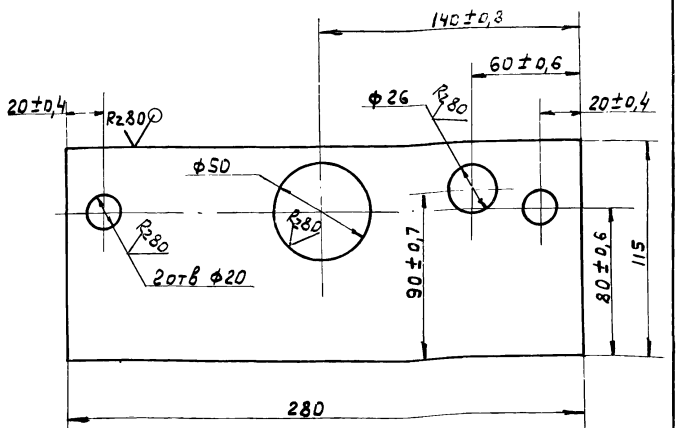

h14, h14

ЧХ.387.02.201

Ребро

Лит. | Масса: 4,56 | Масштаб: 1:2

Лист | Листов 1

Масводоканалниипроект Отдел №5

Разраб. Кулагина; Пров. Куйбышев; Н.контр. Явных

Лист Б20 ГОСТ 19903-74 / В Ст3Сп ГОСТ 14637-79

ЧХ.387.02.202

Rz80

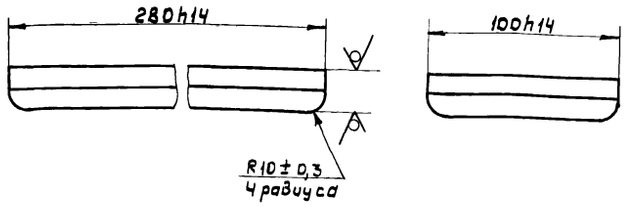

					ЧХ.387.02.202		
Изм.	Лист	№ докум.	Подп.	Дата			
Разраб.		Кулагина			Основание	Лит.	Масса	Масштаб
Пров.		Куйбышев				И	4,39	1:2
Н. контр.		Явных				Лист	Листов 1
					Лист Б20.ГОСТ 19903-74 / Вст3 Сп ГОСТ 16523-70	Мосводоканалниипроект Отдел №5	

Инв. № подл. | Подп. и дата | Взам. инв. № | Инв. № дубл. | Подп. и дата

Формат А4

ЧХ.382.02.203

Rz80

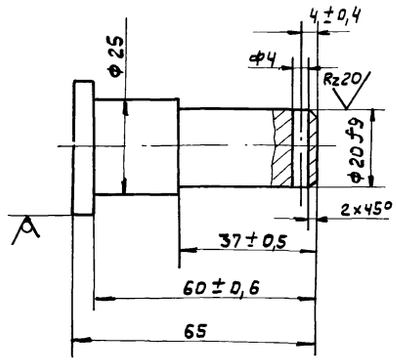

Н14, h14.

					ЧХ.387.02.203		
Изм.	Лист	№ докум.	Подп.	Дата			
Разраб.		Кулагина			Ось	Лит.	Масса	Масштаб
Пров.		Куйбышев				И	0,22	1:1
Н. контр.		Явных				Лист	Листов 1
					Круг В36 ГОСТ 2590-71 / Вст3 Сп ГОСТ 535-79	Мосводоканалниипроект Отдел №5	

Инв. № подл. | Подп. и дата | Взам. инв. № | Инв. № дубл. | Подп. и дата

Формат А4

ЧХ.387.02.204

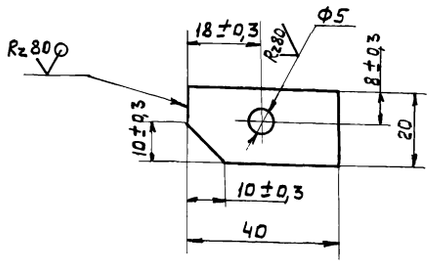

Н14, h14.

					ЧХ.387.02.204		
Изм.	Лист	№ докум.	Подп.	Дата			
Разраб.		Кулагина			Пластина	Лит.	Масса	Масштаб
Пров.		Куйбышев				И	0,011	1:1
Н. контр.		Явных				Лист	Листов 1
					Лист Б2р ГОСТ 19903-74 / Вст3 Сп ГОСТ 16523-70	Мосводоканалниипроект Отдел №5	

Инв. № подл. | Подп. и дата | Взам. инв. № | Инв. № дубл. | Подп. и дата

Формат А4

Формат	Зона	Поз.	Обозначение	Наименование	Кол.	Примечание
				Документация		
А4			ЧХ.387.02.300СБ	Сборочный чертеж		
				Детали		
А4		1	ЧХ.387.02.301	Пластина	1	
А4		2	ЧХ.387.02.302	Втулка	1	
А4		3	ЧХ.387.02.303	Пластина	1	
Б4		4	ЧХ.387.02.304	Пластина		
				Лист 65 ГОСТ 19903-74 / В Ст.3 Сп ГОСТ 14637-79		
				15h14×30h14	1	0,017 кг
Б4		5	ЧХ.387.02.305	Пластина		
				Лист 65 ГОСТ 19903-74 / В Ст3 Сп ГОСТ 14637-79		
				30h14×90h14	1	0,1 кг

					ЧХ.387.02.300		
Изм.	Лист	№ докум.	Подп.	Дата			
Разраб.		Кулагина			Рычаг	Лит.	Лист	Листов
Пров.		Куйбышев				И		1
Н. контр.		Явных				Мосводоканалниипроект Отдел №5	

Инв. № подл. | Подп. и дата | Взам. инв. № | Инв. № дубл. | Подп. и дата

4Х.387.02.300СБ

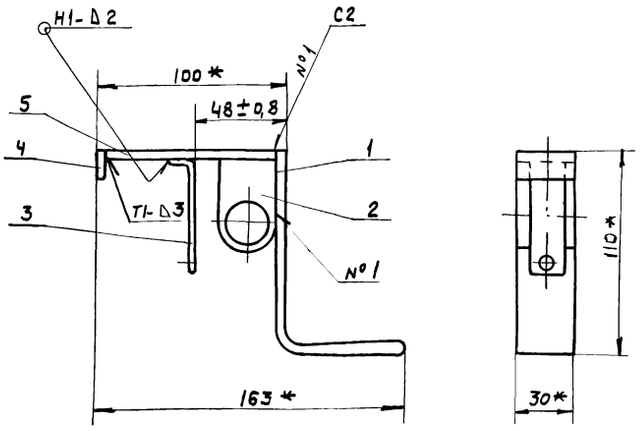

1. * Размеры для справок.
2. Сварные швы по ГОСТ 5264-80.
3. Обработка поверхностей реза деталей 6ч Rz160.

Изм.	Лист	№ докум.	Подп.	Дата	4Х.387.02.300 СБ	Лит.	Масса	Масштаб
Разраб.		Кулагина			Рычаг	И	0,6	1:2
Пров.		Куйбышев			Сборочный чертеж	Лист	Листов 1	
Н. контр.		Явных				Мосводоканалниипроект Отдел №5		

формат А4

4Х.387.02.301

Rz80 (√)

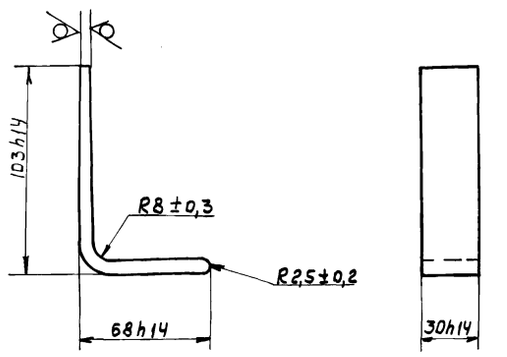

Изм.	Лист	№ докум.	Подп.	Дата	4Х.387.02.301	Лит.	Масса	Масштаб
Разраб.		Кулагина			Пластина	И	0,19	1:2
Пров.		Куйбышев				Лист	Листов 1	
Н. контр.		Явных			Лист 65 ГОСТ 19903-74 В Ст3 сп ГОСТ 14637-79	Мосводоканалниипроект Отдел №5		

формат А4

4Х.387.02.302

Rz80 (√)

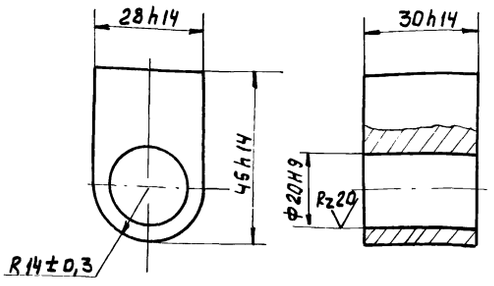

Изм.	Лист	№ докум.	Подп.	Дата	4Х.387.02.302	Лит.	Масса	Масштаб
Разраб.		Кулагина			Втулка	И	0,22	1:1
Пров.		Куйбышев				Лист	Листов 1	
Н. контр.		Явных			Ст.3 ГОСТ 380-71	Мосводоканалниипроект Отдел №5		

4Х.387.02.303

Rz80 (√)

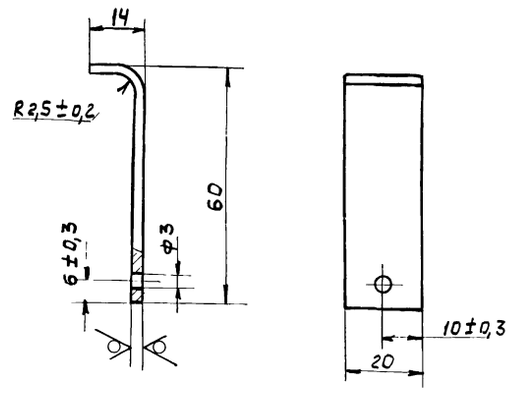

Н14, h14.

Изм.	Лист	№ докум.	Подп.	Дата	4Х.387.02.303	Лит.	Масса	Масштаб
Разраб.		Кулагина			Пластина	И	0,02	1:1
Пров.		Куйбышев				Лист	Листов 1	
Н. контр.		Явных			Лист 62,0 ГОСТ 19903-74 В Ст3 Сп ГОСТ 16523-70	Мосводоканалниипроект Отдел №5		

Типовой проект 3.902-2-408.86 Альбом III, часть

4Х.387.02.001

4Х.387.02.001-изображено
4Х.387.02.001-01-зеркальное отражение

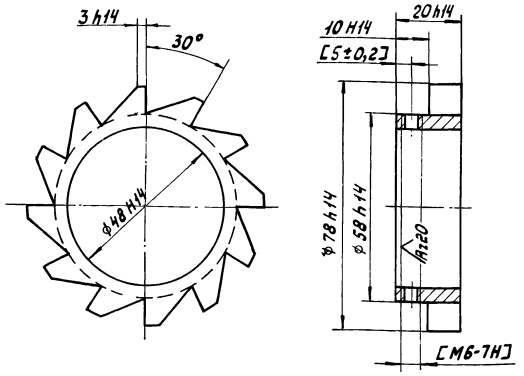

1. Обработку по размерам в квадратных скобках производить совместно с дет. 4Х.387.02.101.

Изм.	Лист	№ докум.	Подп.	Дата	4Х.387.02.001			
Разраб.		Кулагина			Колесо храповое	Лит.	Масса	Масштаб
Пров.		Кудышев				И	0,40	1:1
Н. контр.		Явных			Ст.3 ГОСТ 380-71	Лист	Листов 1	
						Мосводоканалниипроект Отдел №5		

Формат А4

4Х.387.02.003

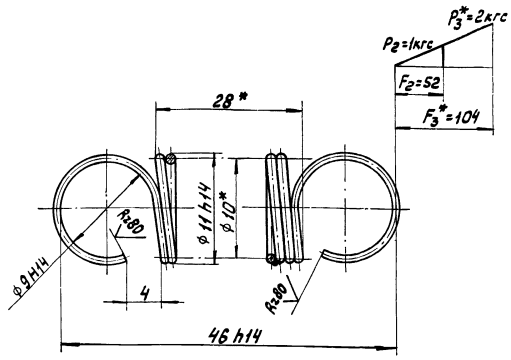

1. * Размеры для справок.
2. Число витков общее - 28.
Длина развернутой пружины - 955мм.

Изм.	Лист	№ докум.	Подп.	Дата	4Х.387.02.002			
Разраб.		Кулагина			Пружина	Лит.	Масса	Масштаб
Пров.		Кудышев				И	0,006	2:1
Н. контр.		Явных			Проволока II-1,0 ГОСТ 9389-75	Лист	Листов 1	
						Мосводоканалниипроект Отдел №5		

Формат А4

4Х.387.03.000СБ

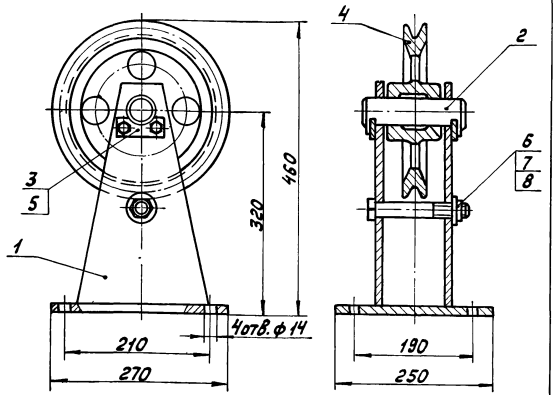

1. Размеры для справок.
2. Трущиеся поверхности смазать универсальной средне-плавкой смазкой УС-2 ГОСТ 1033-79.

Изм.	Лист	№ докум.	Подп.	Дата	4Х.387.03.000СБ			
Разраб.		Кулагина			Блок поддерживающий	Лит.	Масса	Масштаб
Пров.		Кудышев				И	33,8	1:5
Н. контр.		Явных			Сборочный чертеж	Лист	Листов 1	
						Мосводоканалниипроект Отдел №5		

Формат А4

Формат	Зона	Поз.	Обозначение	Наименование	Кол.	Примечание
				Документация.		
А4			4Х.387.03.000 СБ	Сборочный чертеж		
				Сборочные единицы.		
А4		1	4Х.387.03.100	Кронштейн	1	
				Детали.		
А4		2	4Х.387.03.001	Ось	1	
А4		3	4Х.387.03.002	Держатель	2	
А3		4	4Х.387.03.003	Ролик	1	
				Стандартные изделия.		
				Болты ГОСТ 7798-70		
		5		М10х20.58.096	4	
		6		М20х150.58.096	1	
		7		Гайка М20.5.096 ГОСТ 5915-70	1	
		8		Шайба 20.02.096 ГОСТ 11371-78	1	

Изм.	Лист	№ докум.	Подп.	Дата	4Х.387.03.000			
Разраб.		Кулагина			Блок поддерживающий	Лит.	Лист	Листов 1
Пров.		Кудышев				И		
Н. контр.		Явных				Мосводоканалниипроект Отдел №5		

Копировал. А4 21348-03 22 Формат А4

Типовой проект 902-2-408.86 Альбом III, часть I

Формат	Зона	Поз	Обозначение	Наименование	Кол	Примечание
				Документация		
А4			4Х.387.03.100СБ	Сборочный чертеж		
				Детали		
А4		1	4Х.387.03.101	Основание	1	
А4		2	4Х.387.03.102	Стойка	2	

Инв.№ подл. | Подп. и дата | Взам. инв.№ | Инв.№ дубл. | Подп. и дата

Изм.	Лист	№ докум.	Подп.	Дата
Разраб.		Кулагина		
Пров.		Кулышев		
Н.контр.		Яблых		

4Х.387.03.100

Кронштейн

Лит.	Лист	Листов
И		1

Мосводоканалниипроект Отдел №5

Формат А4

4Х.387.03.100СБ

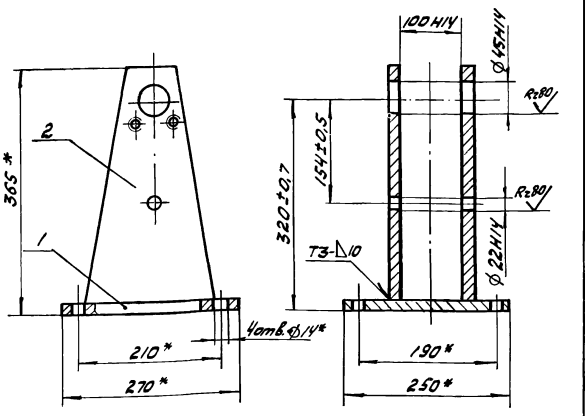

1. * Размеры для справок.
2. Сварные швы по ГОСТ 5264-80.

Изм.	Лист	№ докум.	Подп.	Дата
Разраб.		Кулагина		
Пров.		Кулышев		
Н.контр.		Яблых		

Кронштейн
Сборочный чертеж

Лит.	Масса	Масштаб
И	20,8	1:5

Лист	Листов
	1

Мосводоканалниипроект Отдел №5

Формат А4

4Х.387.03.101

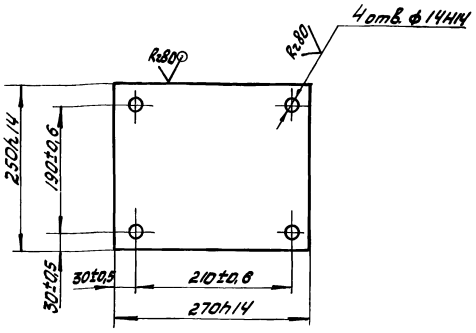

Изм.	Лист	№ докум.	Подп.	Дата
Разраб.		Кулагина		
Пров.		Кулышев		
Н.контр.		Яблых		

Основание

Лит.	Масса	Масштаб
И	6,2	1:5

Лист	Листов
	1

Мосводоканалниипроект Отдел №5

Лист Б12 ГОСТ 19903-74
Вст3сп ГОСТ 14637-79

4Х.387.03.102

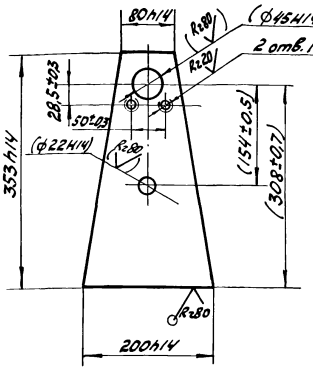

1. Размеры и шероховатости поверхностей в скобках - после сборки.

Изм.	Лист	№ докум.	Подп.	Дата
Разраб.		Кулагина		
Пров.		Кулышев		
Н.контр.		Яблых		

Стойка

Лит.	Масса	Масштаб
И	3,2	1:5

Лист	Листов
	1

Мосводоканалниипроект Отдел №5

Лист Б12 ГОСТ 19903-74
Вст3сп ГОСТ 14637-79

Типовой проект 902-2-409.86 Альбом III, часть I

4Х.387.03.001

Rz80

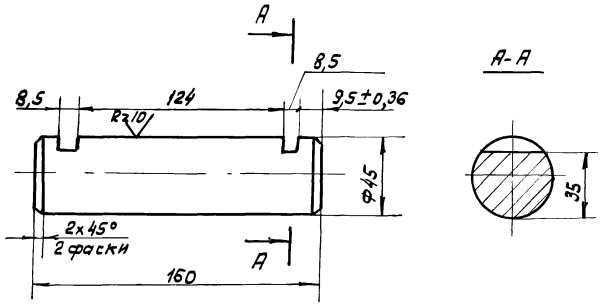

Н14, h14.

Изм.	Лист	№ докум.	Подп.	Дата	4Х.387.03.001		
Разраб.		Кулагина			Ось	Лит	Масса 2,2	Масштаб 1:2
Пров.		Куйбышев				Лист	Листов 1
Н.контр.		Явных			Ст.3 ГОСТ 380-71	Мосводоканалнипроект Отдел №5	

Формат А4

4Х.387.03.002

Rz80

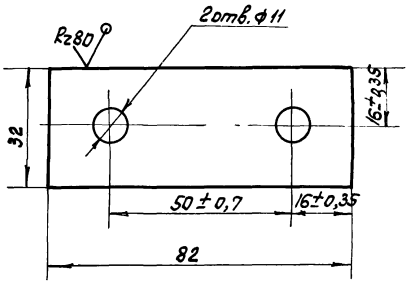

Н14, h14.

Изм.	Лист	№ докум.	Подп.	Дата	4Х.387.03.002		
Разраб.		Кулагина			Держатель	Лит.	Масса 0,16	Масштаб 1:1
Пров.		Куйбышев				Лист	Листов 1
Н.контр.		Явных			Б8 ГОСТ 19903-74 Лист В Ст3 Сп ГОСТ 14637-79	Мосводоканалнипроект Отдел №5	

Формат А4

4Х.387.03.003

Rz80

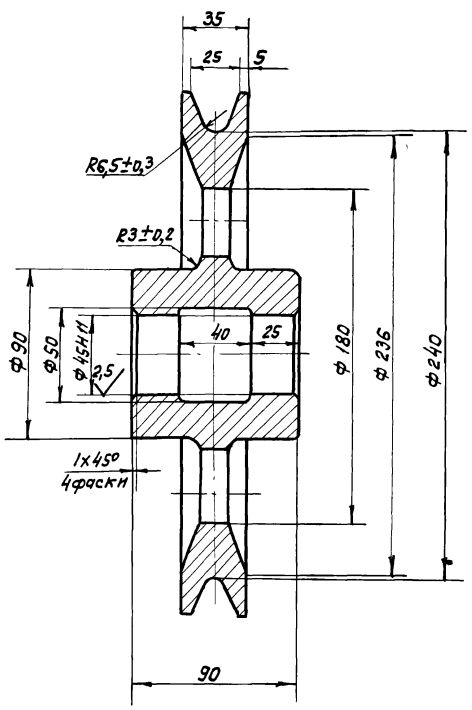

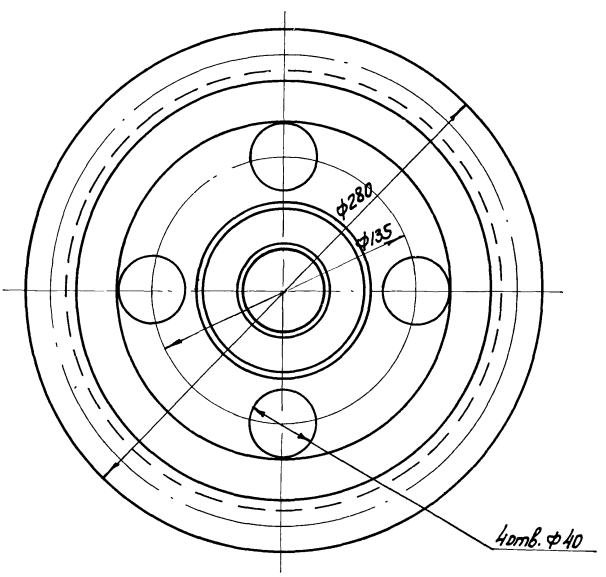

Н14, h14, ± IT14/2.

Изм.	Лист	№ докум.	Подп.	Дата	4Х.387.03.003		
Разраб.		Кулагина			Ролик	Лит.	Масса 8,0	Масштаб 1:2
Пров.		Куйбышев				Лист	Листов 1
Н.контр.		Явных			С418-36 ГОСТ 1412-79	Мосводоканалнипроект Отдел №5	

Копировал Ф21348 03 24 Формат А3

Инв.№ подл. | Подп. и дата | Взам. инв.№ | Инв.№ дубл. | Подп. и дата

Формат	Зона	Поз.	Обозначение	Наименование	Кол.	Примечание
				Документация.		
А4			4Х.387.04.000 СБ	Сборочный чертеж		
				Сборочные единицы.		
А4		1	4Х.387.04.100	Кронштейн	1	
				Детали.		
А4		2	4Х.387.03.001	Ось	1	
А4		3	4Х.387.03.002	Держатель	2	
А3		4	4Х.387.03.003	Ролик	1	
				Стандартные изделия.		
				Болты ГОСТ 7798-70		
		5		М10×20.58.096	4	
		6		М20×150.58.096	1	
		7		Гайка М20.5.096 ГОСТ 5915-70	1	
		8		Шайба 20.02.096 ГОСТ 11371-78	1	

Инв.№ подл. | Подп. и дата | Взам. инв.№ | Инв.№ дубл. | Подп. и дата

Изм.	Лист	№ докум.	Подп.	Дата
Разраб.		Кулагина		
Пров.		Кучбышев		
Н. контр.		Явных		

4Х.387.04.000

Блок отклоняющий

Лит.	Лист	Листов
И		

Мосводоканалниипроект
Отдел №5

Формат А4

4Х.387.04.000 СБ

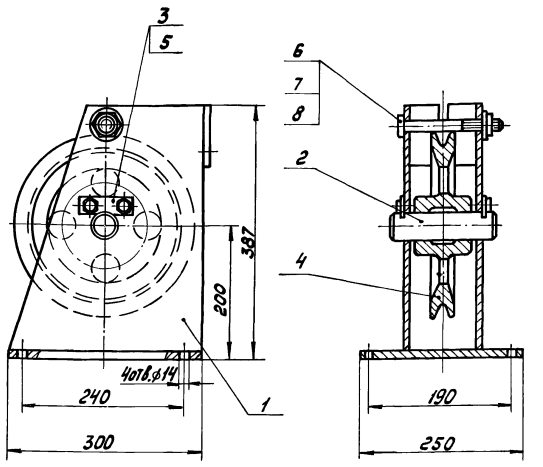

1. Размеры для справок.
2. Трущиеся поверхности смазать универсальной средне-плавкой смазкой УС-2 ГОСТ 1033-79.

Инв.№ подл. | Подп. и дата | Взам. инв.№ | Инв.№ дубл. | Подп. и дата

Изм.	Лист	№ докум.	Подп.	Дата
Разраб.		Кулагина		
Пров.		Кучбышев		
Н. контр.		Явных		

Блок отклоняющий
Сборочный чертеж

Лит.	Масса	Масштаб
И	38.6	1:5
Лист	Листов 1	

Мосводоканалниипроект
Отдел №5

Формат А4

Формат	Зона	Поз.	Обозначение	Наименование	Кол.	Примечание
				Документация.		
А4			4Х.387.04.100 СБ	Сборочный чертеж		
				Детали.		
А4		1	4Х.387.04.101	Основание	1	
А4		2	4Х.387.04.102	Стойка	2	
А4		3	4Х.387.04.103	Ограничитель	1	

Инв.№ подл. | Подп. и дата | Взам. инв.№ | Инв.№ дубл. | Подп. и дата

Изм.	Лист	№ докум.	Подп.	Дата
Разраб.		Кулагина		
Пров.		Кучбышев		
Н. контр.		Явных		

4Х.387.04.100

Кронштейн

Лит.	Лист	Листов
И		1

Мосводоканалниипроект
Отдел №5

4Х.387.04.100 СБ

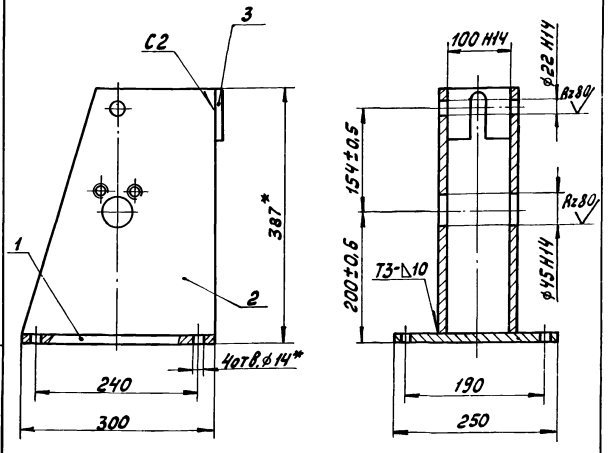

1.* Размеры для справок.
2. Сварные швы по ГОСТ 5264-80.

Инв.№ подл. | Подп. и дата | Взам. инв.№ | Инв.№ дубл. | Подп. и дата

Изм.	Лист	№ докум.	Подп.	Дата
Разраб.		Кулагина		
Пров.		Кучбышев		
Н. контр.		Явных		

Кронштейн
Сборочный чертеж

Лит.	Масса	Масштаб
И	2.4	1:5
Лист	Листов 1	

Мосводоканалниипроект
Отдел №5

Типовой проект 902-2-409.86 Альбом III, часть I

4Х.387.04.101

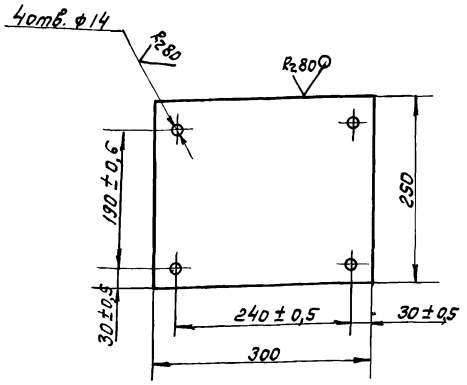

Н14, h14.

Изм.	Лист	№ докум.	Подп.	Дата
Разраб.		Кулагина		
Пров.		Куйбышев		
Н.контр.		Явных		

4Х.387.04.101

Основание

Лит.	Масса	Масштаб
И	6,3	1:5
Лист	Листов 1	

Лист Б12 ГОСТ 19903-74
ВСт.3Сп ГОСТ 14637-79

Мосводоканалниипроект
Отдел №5

Формат А4

4Х.382.04.102

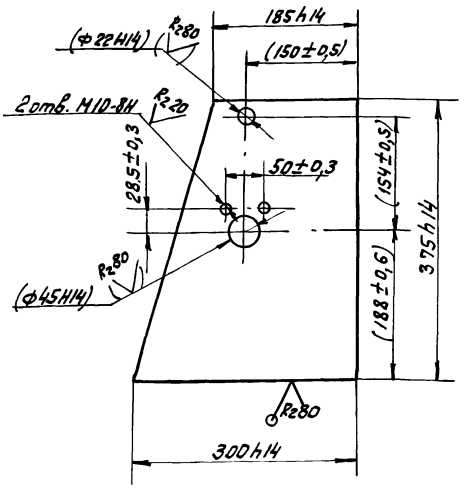

Размеры и шероховатости поверхностей в скобках - после сборки

Изм.	Лист	№ докум.	Подп.	Дата
Разраб.		Кулагина		
Пров.		Куйбышев		
Н.контр.		Явных		

4Х.387.04.102

Стойка

Лит.	Масса	Масштаб
И	8,8	1:5
Лист	Листов 1	

Лист Б12 ГОСТ 19903-74
ВСт.3Сп ГОСТ 14637-79

Мосводоканалниипроект
Отдел №5

Формат А4

4Х.387.04.103

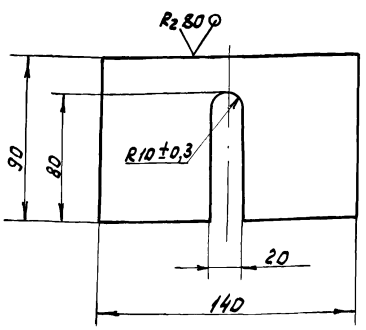

Н14, h14

Изм.	Лист	№ докум.	Подп.	Дата
Разраб.		Кулагина		
Пров.		Куйбышев		
Н.контр.		Явных		

4Х.387.04.103

Ограничитель

Лит.	Масса	Масштаб
И	0,7	1:2
Лист	Листов 1	

Лист Б8 ГОСТ 19903-74
ВСт.3Сп ГОСТ 14637-79

Мосводоканалниипроект
Отдел №5

Форм.	Зона	Поз.	Обозначение	Наименование	Кол.	Примечание
				Документация		
А4			4Х.387.05.000 СБ	Сборочный чертеж		
				Сборочные единицы		
А4		1	4Х.387.05.100	Кронштейн	1	
				Детали		
А4		2	4Х.387.03.001	Ось	1	
А4		3	4Х.387.03.002	Держатель	2	
А3		4	4Х.387.03.003	Ролик	1	
				Стандартные изделия		
				Болты ГОСТ 7798-70		
		5		М10х20.58.096	4	
		6		М20х150.58.096	1	
		7		Гайка М20.5.096		
				ГОСТ 5915-70	1	
		8		Шайба 20.02.096		
				ГОСТ 11371-78	1	

Изм.	Лист	№ докум.	Подп.	Дата
Разраб.		Кулагина		
Пров.		Куйбышев		
Н.контр.		Явных		

4Х.387.05.000

Блок боковой

Лит.	Лист	Листов
И		1

Мосводоканалниипроект
Отдел №5

Копировал № 21348-03 26 Формат А4

4Х.387.05.000СБ

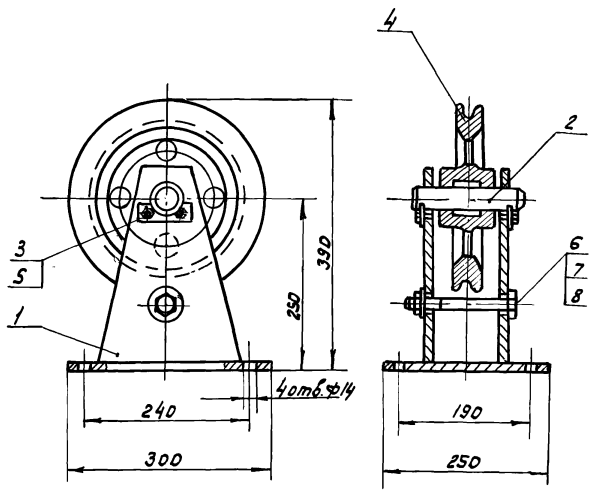

1. Размеры для справок.
2. Трущиеся поверхности смазать универсальной средне-плавкой смазкой УС-2 ГОСТ 1033-79

Изм.	Лист	№ докум.	Подп.	Дата	4Х.387.05.000СБ			
Разраб.		Кулагина			Блок боковой. Сборочный чертеж	Лит.	Масса	Масштаб
Пров.		Кунбышев				И	24,0	1:5
Н.контр.		Явных				Лист	Листов 1	
						Мосводоканалниипроект Отдел №5		

Инв.№ подл. | Подп. и дата | Взам. инв.№ | Инв.№ дубл. | Подп. и дата

Формат А4

Форм.	Зона	Поз.	Обозначение	Наименование	Кол.	Примечание
				Документация		
А4			4Х.387.05.100СБ	Сборочный чертеж		
				Детали		
А4		1	4Х.387.05.101	Стойка	2	
А4		2	4Х.387.05.101	Основание	1	

Изм.	Лист	№ докум.	Подп.	Дата	4Х.387.05.100			
Разраб.		Кулагина			Кронштейн	Лит.	Лист	Листов
Пров.		Кунбышев				Н		1
Н.контр.		Явных				Мосводоканалниипроект Отдел №5		

Инв.№ подл. | Подп. и дата | Взам. инв.№ | Инв.№ дубл. | Подп. и дата

Формат А4

4Х.387.05.100СБ

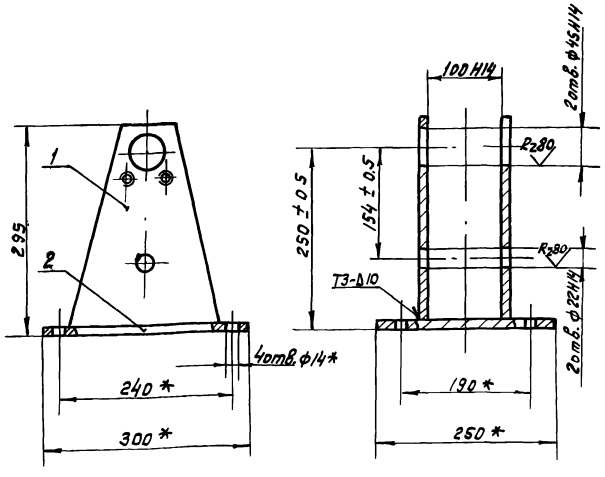

1. * Размеры для справок.
2. Сварные швы по ГОСТ 5264-80

Изм.	Лист	№ докум.	Подп.	Дата	4Х.387.05.100СБ			
Разраб.		Кулагина			Кронштейн Сборочный чертеж	Лит.	Масса	Масштаб
Пров.		Кунбышев				И	12,8	1:5
Н.контр.		Явных				Лист	Листов 1	
						Мосводоканалниипроект Отдел №5		

Инв.№ подл. | Подп. и дата | Взам. инв.№ | Инв.№ дубл. | Подп. и дата

Формат А4

4Х.387.05.101

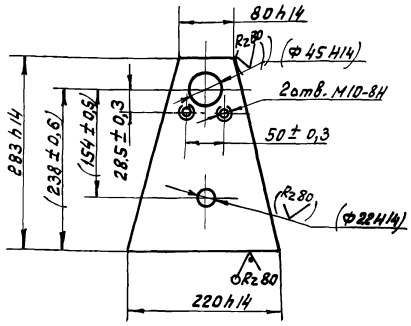

Размеры и шероховатость поверхности в скобках после сварки

Изм.	Лист	№ докум.	Подп.	Дата	4Х.387.05.101			
Разраб.		Кулагина			Стойка	Лит.	Масса	Масштаб
Пров.		Кунбышев				И	3,2	1:5
Н.контр.		Явных			Лист Б12 ГОСТ 19903-74 В Ст.3сп ГОСТ 14637-79	Лист	Листов 1	
						Мосводоканалниипроект Отдел №5		

Инв.№ подл. | Подп. и дата | Взам. инв.№ | Инв.№ дубл. | Подп. и дата

Копировал Ф 21348-03 27 Формат А4

Типовой проект 902-2-405.86 Альбом III, часть I

Формат	Зона	Поз.	Обозначение	Наименование	Кол.	Примечание
				Документация.		
А4			4Х.387.06.000СБ	Сборочный чертеж		
				Сборочные единицы.		
А4		1	4Х.387.06.100	Стяжка	1	
				Детали.		
А4		2	4Х.387.06.001	Винт	1	
А4		3	4Х.387.06.001-01	Винт	1	
				Стандартные изделия.		
				Гайки ГОСТ 5915-70		
		4		М16.5.096	1	
		5		М16.5.096 левая	1	

Инв.№ подл. | Подп. и дата | Взам.инв.№ | Инв.№ дубл. | Подп. и дата

Изм.	Лист	№ докум.	Подп.	Дата	4Х.387.06.000			
Разраб.		Кулагина			Талреп	Лит.	Лист	Листов
Пров.		Кудрышев				И		1
Н.контр.		Явных				Мосводоканалниипроект Отдел №5		

Формат А4

4Х.387.06.000СБ

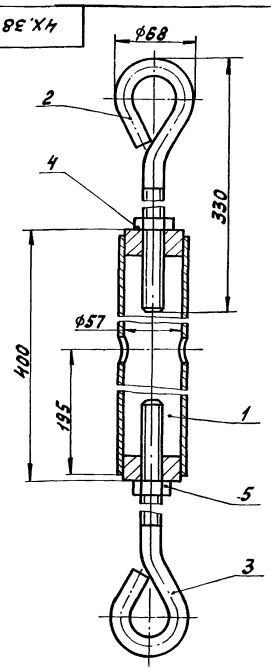

Размеры для справок.

Изм.	Лист	№ докум.	Подп.	Дата	4Х.387.06.000СБ			
Разраб.		Кулагина			Талреп	Лит.	Масса	Масштаб
Пров.		Кудрышев			Сборочный чертеж	И	3,9	1:2,5
Н.контр.		Явных				Лист	Листов 1	
						Мосводоканалниипроект Отдел №5		

Формат А4

Формат	Зона	Поз.	Обозначение	Наименование	Кол.	Примечание
				Документация.		
А4			4Х.387.06.100СБ	Сборочный чертеж		
				Детали.		
А4		1	4Х.387.06.101	Патрубок	1	
А4		2	4Х.387.06.102	Втулка	1	
А4		3	4Х.387.06.102-01	Втулка	1	

Инв.№ подл. | Подп. и дата | Взам.инв.№ | Инв.№ дубл. | Подп. и дата

Изм.	Лист	№ докум.	Подп.	Дата	4Х.387.06.100			
Разраб.		Кулагина			Стяжка	Лит.	Лист	Листов
Пров.		Кудрышев				И		1
Н.контр.		Явных				Мосводоканалниипроект Отдел №5		

Формат А4

4Х.387.06.100СБ

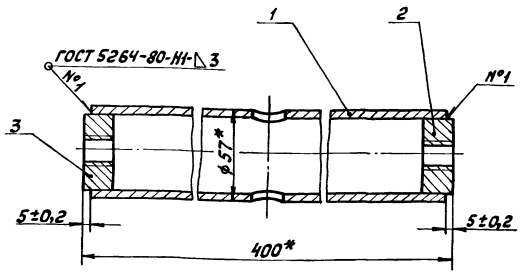

* Размеры для справок.

Изм.	Лист	№ докум.	Подп.	Дата	4Х.387.06.100СБ			
Разраб.		Кулагина			Стяжка	Лит.	Масса	Масштаб
Пров.		Кудрышев			Сборочный чертеж	И	2,5	1:2
Н.контр.		Явных				Лист	Листов 1	
						Мосводоканалниипроект Отдел №5		

Копировал:

Формат А4

4Х.387.06.101

Rz80

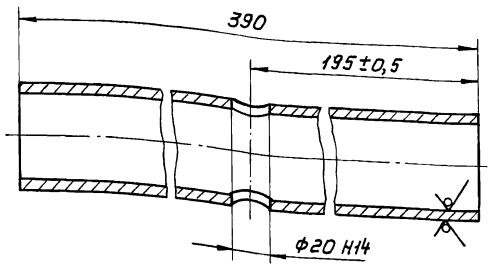

Изм.	Лист	№ докум.	Подп.	Дата
Разраб.		Кулагина		
Пров.		Куйбышев		
Н.контр.		Явных		

4Х.387.06.101

Патрубок

Лит.	Масса	Масштаб
И	2,0	1:2
Лист	Листов 1	

Труба 57×4 ГОСТ 8732-78
Вст.3 ГОСТ 8731-74

Мосводоканалниипроект
Отдел №5

Формат А4

4Х.387.06.102

Rz80

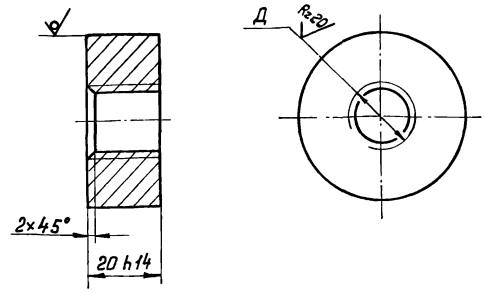

Обозначение	Д, мм	Масса, кг
4Х.387.06.102	М16-8Н	0,25
-01	М16-8Н левая	0,25

Изм.	Лист	№ докум.	Подп.	Дата
Разраб.		Кулагина		
Пров.		Куйбышев		
Н.контр.		Явных		

4Х.387.06.102

Втулка

Лит.	Масса	Масштаб
И	см. табл.	—
Лист	Листов 1	

Круг В48 ГОСТ 2590-71
Вст.3сп ГОСТ 535-79

Мосводоканалниипроект
Отдел №5

Формат А4

4Х.387.06.001

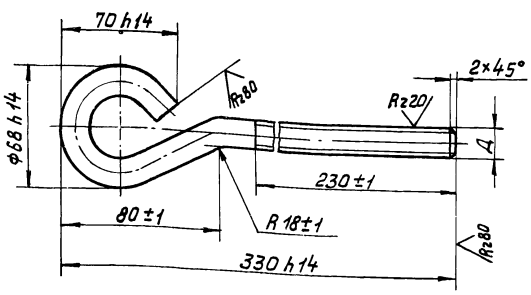

Обозначение	Д, мм	Масса, кг
4Х.387.06.001	М16-8g	0,66
-01	М16-8g левая	0,66

Изм.	Лист	№ докум.	Подп.	Дата
Разраб.		Кулагина		
Пров.		Куйбышев		
Н.контр.		Явных		

4Х.387.06.001

Винт

Лит.	Масса	Масштаб
И	см. табл.	—
Лист	Листов 1	

Круг В16 ГОСТ 2590-71
Вст.3сп ГОСТ 535-79

Мосводоканалниипроект
Отдел №5

Формат А4

Формат	Зона	Поз.	Обозначение	Наименование	Кол.	Примечание
				Документа		
А4			4Х.387.07.100 СБ	Сборочный чертеж		
				Детали.		
А4		1	4Х.387.07.001	Уголок	1	
А4		2	4Х.387.07.002	Планка	1	
Б4		3	4Х.387.07.003	Лист Б9 ГОСТ 19903-74 / Лист Вст.3сп ГОСТ 14637-79		
				80 h14 × 70 h14	1	0,391кг

Изм.	Лист	№ докум.	Подп.	Дата
Разраб.		Кулагина		
Пров.		Куйбышев		
Н.контр.		Явных		

4Х.387.07.000

Упор

Лит.	Лист	Листов
И	1	1

Мосводоканалниипроект
Отдел №5

Копировал: 21348-03 29 Формат А4

Типовой проект 902-2-409.86 Альбом III, часть 1

4Х.387.70.000СБ

4Х 387.07.000СБ - изображено
4Х.387.07.000СБ-01 - зеркальное отражение

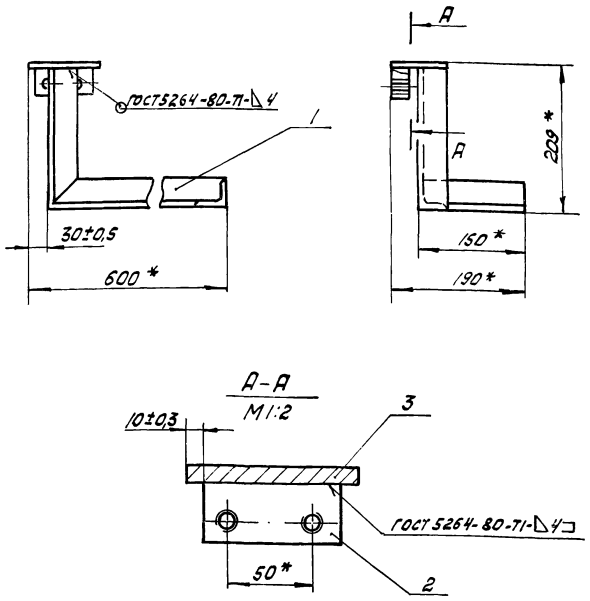

1. * Размеры для справок.
2. Обработка поверхностей реза деталей Б4 Rz 160.

Изм.	Лист	№ докум.	Подп.	Дата	4Х.387.07.000СБ			
Разраб.		Кулагина			Упор	Лит.	Масса	Масштаб
Пров.		Куйбышев			Сборочный чертеж	И	3,09	1:5
Н. контр.		Яковых				Лист	Листов 1	
						Мосводоканалниипроект Отдел № 5		

Формат А4

4Х.387.07.001

Rz 80 (√)

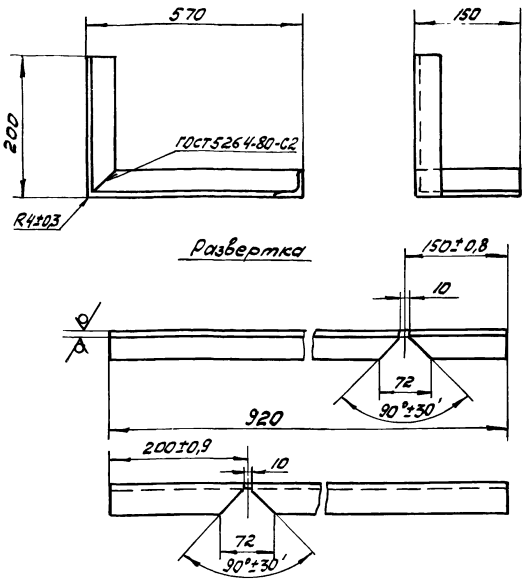

Н14, h14.

Изм.	Лист	№ докум.	Подп.	Дата	4Х.387.07.001			
Разраб.		Кулагина			Уголок	Лит.	Масса	Масштаб
Пров.		Куйбышев				И	2,2	1:5
Н. контр.		Яковых			Уголок Б-40х40х4 ГОСТ 8509-72 / Ст3Сп ГОСТ 535-79	Лист	Листов 1	
						Мосводоканалниипроект Отдел № 5		

Формат А4

4Х.387.07.002

(√)

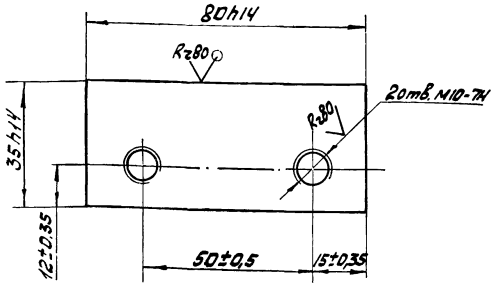

Изм.	Лист	№ докум.	Подп.	Дата	4Х.387.07.002			
Разраб.		Кулагина			Планка	Лит.	Масса	Масштаб
Пров.		Куйбышев				И	0,5	1:1
Н. контр.		Яковых			Лист 625 ГОСТ 19903-74 / Ст3сп ГОСТ 14637-79	Лист	Листов 1	
						Мосводоканалниипроект Отдел № 5		

Формат А4

Формат	Зона	Поз.	Обозначение	Наименование	Кол.	Примечание
				Документация		
А4			4Х.387.08.000 СБ	Сборочный чертеж		
				Детали		
А4		1	4Х.387.08.001	Планка верхняя	1	
Б4		2	4Х.387.08.002	Планка нижняя		
				Лист 69 ГОСТ 19903-74 / Ст3сп ГОСТ 14637-79		
				50h14 х 45h14	1	0,15 кг
Б4		3	4Х.387.08.003	Стойка		
				Лист 69 ГОСТ 19903-74 / Ст3сп ГОСТ 14637-79		
				70h14 х 45h14	1	0,22 кг

Изм.	Лист	№ докум.	Подп.	Дата	4Х.387.08.000			
Разраб.		Кулагина			Струбцина	Лит.	Лист	Листов
Пров.		Куйбышев				И		1
Н. контр.		Яковых				Мосводоканалниипроект Отдел № 5		

Копировал

Формат А4

4Х.387.08.000СБ

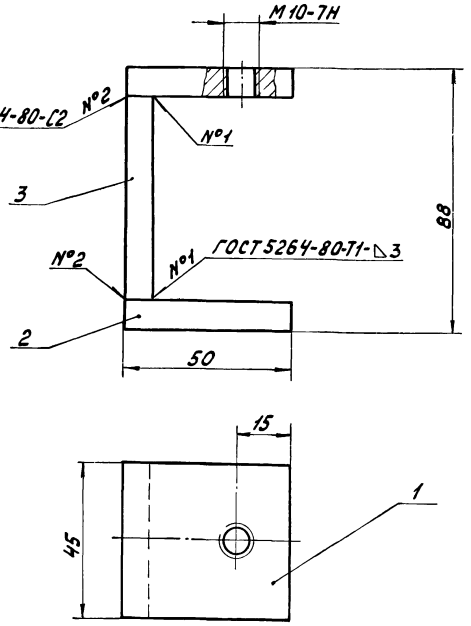

1. Размеры для справок.
2. Обработка поверхностей реза деталей б ч Rz150

Изм.	Лист	№ докум.	Подп.	Дата	4Х.387.08.000СБ			
Разраб.		Кулагина			Струбцина	Лит.	Масса	Масштаб
Пров.		Куйбышев				Н	0,52	1:1
Н.контр.		Явных			Сборочный чертеж	Лист	Листов 1	
						Мосводоканалниипроект Отдел №5		

Формат А4

4Х.387.08.001

Rz80 (√)

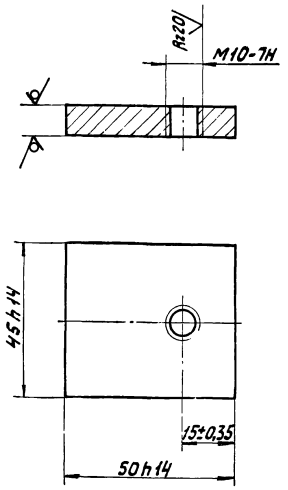

Изм.	Лист	№ докум.	Подп.	Дата	4Х.387.08.001			
Разраб.		Кулагина			Планка верхняя	Лит.	Масса	Масштаб
Пров.		Куйбышев				Н	0,15	1:1
Н.контр.		Явных			Лист Б 9 ГОСТ 19903-74 / ВСт3сп ГОСТ 14637-79	Лист	Листов 1	
						Мосводоканалниипроект Отдел №5		

Формат А4

4Х.387.00.001

Rz80 (√)

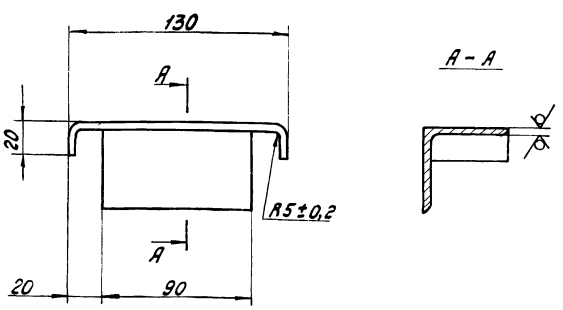

Н14, h14.

Изм.	Лист	№ докум.	Подп.	Дата	4Х.387.00.001			
Разраб.		Кулагина			Упор	Лит.	Масса	Масштаб
Пров.		Куйбышев				Н	0,52	1:2
Н.контр.		Явных			Уголок Б-50х50х5 ГОСТ 8509-72 / ВСт3сп ГОСТ 535-79	Лист	Листов 1	
						Мосводоканалниипроект Отдел №5		

Формат А4

4Х.387.00.002

Rz80 (√)

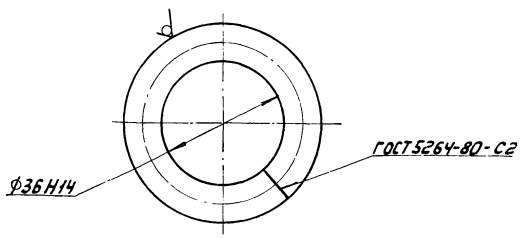

Изм.	Лист	№ докум.	Подп.	Дата	4Х 387.00.002			
Разраб.		Кулагина			Кольцо	Лит.	Масса	Масштаб
Пров.		Куйбышев				Н	0,13	1:1
Н.контр.		Явных			Круг В 12 ГОСТ 2590-71 / ВСт3сп ГОСТ 535-79	Лист	Листов 1	
						Мосводоканалниипроект Отдел №5		

Копировал А4

Типовой проект 902-2-409.86 Альбом III, часть 1

4И. 551.00.000 СБ

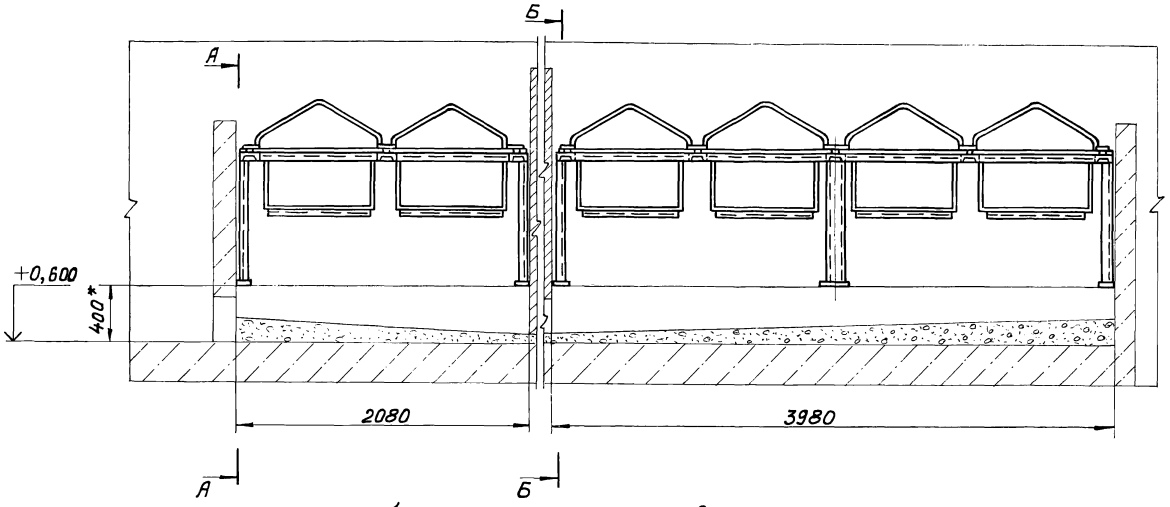

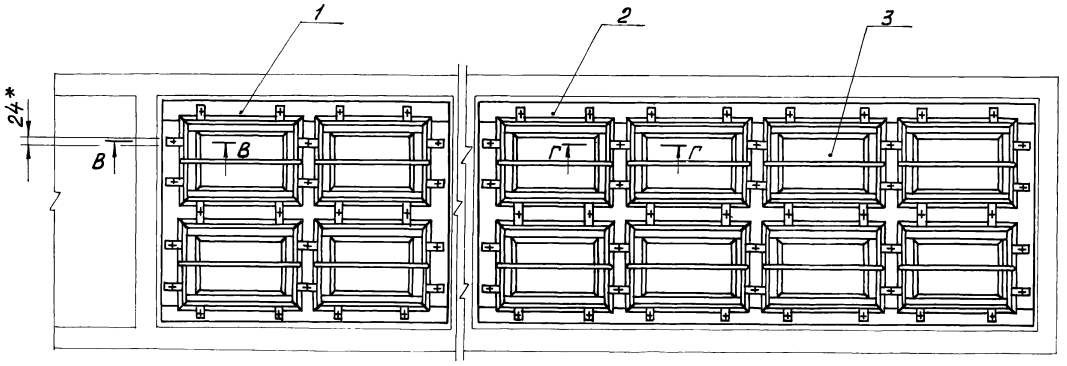

А – А

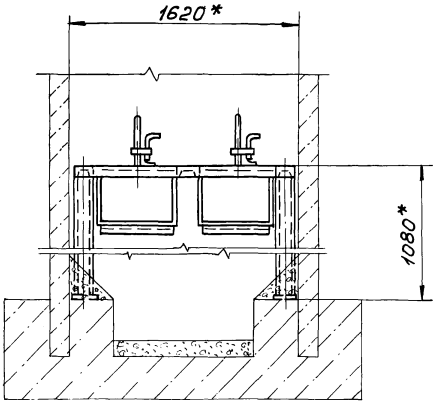

Б – Б

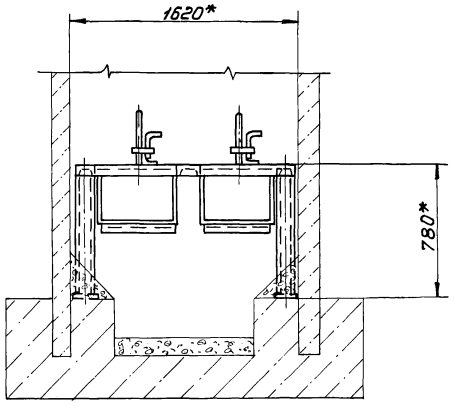

В – В
М 1:2

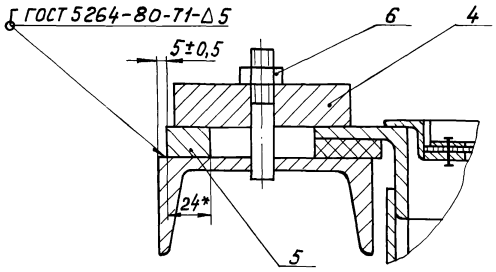

Г – Г
М 1:2

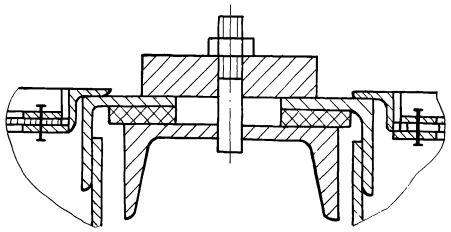

1.* Размеры для справок.

2. Перед монтажом узлы и детали окрасить битумным лаком БТ-577 ГОСТ 5631-79.

3. Материал набивки фильтров - см. технологическую часть проекта.

4. Зазор между рамой и стенами забить штрабным бетоном марки 200.

5. Обработка поверхностей реза деталей 6 $\overset{Rz160}{\nabla}$.

Изм.	Лист	№ докум.	Подп.	Дата
Разраб.		Кулагина		
Пров.		Куйбышев		
Н. контр.		Явных		
Утв.		Куйбышев		

4И. 551.00.000 СБ

Установка фильтров
Сборочный чертеж

Лит.	Масса	Масштаб
И	1090	1:25
Лист	Листов 1	

Мосводоканалниипроект
Отдел № 5

Копировал: Ак-21348-03 32 Формат А2

Инв. № подл. | Подп. и дата | Взам. инв. № | Инв. № дубл. | Подп. и дата

Типовой проект 902-2-409.86 Альбом III, часть 6

Формат	Зона	Поз.	Обозначение	Наименование	Кол.	Примечание
				Документация.		
А3			4И.551.00.000СБ	Сборочный чертеж		
				Сборочные единицы.		
А4		1	4И.551.01.000	Каркас	1	
А4		2	4И.551.02.000	Каркас	1	
А4		3	4И.551.03.000	Фильтр	12	
				Детали.		
А4		4	4И.551.00.001	Стяжка	28	
Б4		5	4И.551.00.002	Упор		
				Квадрат В24 ГОСТ 2591-71 Ст.3сп ГОСТ 535-79		
				ℓ = 12 h14	40	0,05кг
				Стандартные изделия		
		6		Гайка М12.5.096 ГОСТ 5915-70	68	

Изм.	Лист	№ докум.	Подп.	Дата
Разраб.		Кулагина		
Пров.		Куйбышев		
Н.контр.		Явных		

4И.551.00.000

Установка фильтров

Лит.	Лист	Листов
И		1

Мосводоканалниипроект Отдел №5

Формат А4

Формат	Зона	Поз.	Обозначение	Наименование	Кол.	Примечание
				Документация.		
А3			4И.551.01.000СБ	Сборочный чертеж		
				Детали.		
А4		1	4И.551.01.001	Балка продольная	3	
А4		2	4И.551.01.002	Балка поперечная	2	
А4		3	4И.551.01.003	Связка	2	
А4		4	4И.551.01.004	Стойка	4	
А4		5	4И.551.01.005	Шпилька	20	
Б4		6	4И.551.01.006	Плата Б10 ГОСТ 19903-74 Лист Ст.3сп ГОСТ 14637-79		
				130 h14 × 80 h14	4	0,8кг

Изм.	Лист	№ докум.	Подп.	Дата
Разраб.		Кулагина		
Пров.		Куйбышев		
Н.контр.		Явных		

4И.551.01.000

Каркас

Лит.	Лист	Листов
И		1

Мосводоканалниипроект Отдел №5

Формат А4

4И.551.01.000СБ

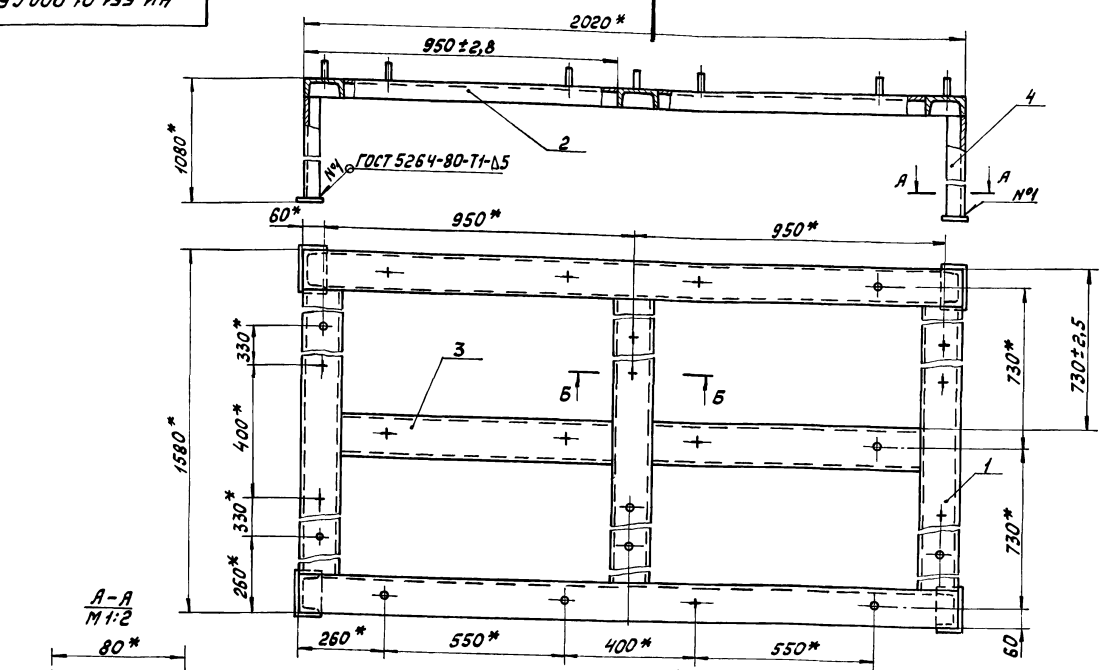

А–А
М1:2

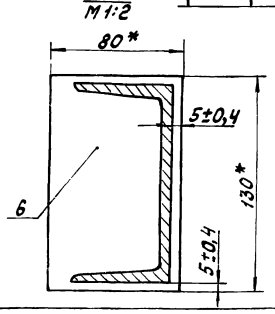

Б–Б
М1:2

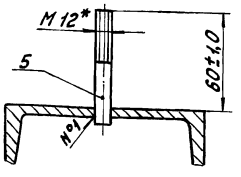

1.* Размеры для справок.
2. Сварку, кроме мест обозначенных особо, произвести по периметру прилегания деталей по ГОСТ 5264-80-С8.

Изм.	Лист	№ докум.	Подп.	Дата
Разраб.		Кулагина		
Пров.		Куйбышев		
Н.контр.		Явных		

4И.551.01.000СБ

Каркас
Сборочный чертеж

Лит.	Масса	Масштаб
И	163	1:10
Лист	Листов 1	

Мосводоканалниипроект Отдел №5

Копировал: [illegible] 21348-03 33 Формат А3

4И.551.01.001

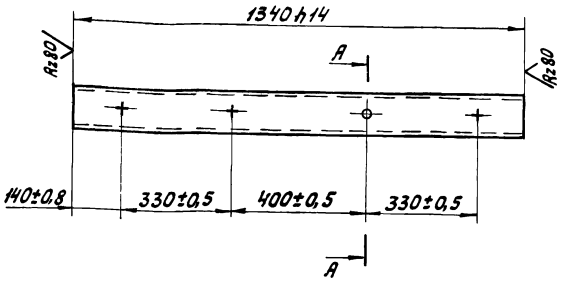

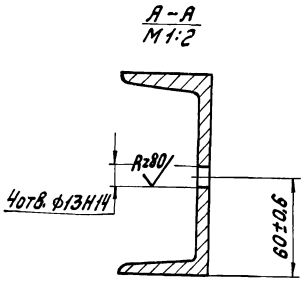

Изм.	Лист	N° докум.	Подп.	Дата	
Разраб.		Кулагина			
Пров.		Кулбышев			
Н. контр.		Явных			

4И.551.01.001

Балка продольная

Лит.	Масса	Масштаб
И	13,5	1:10

Лист | Листов 1

Швеллер 12 ГОСТ 8240-72 Вст.3сп ГОСТ 535-79

Мосводоканалниипроект Отдел N°5

Формат А4

4И.551.01.002

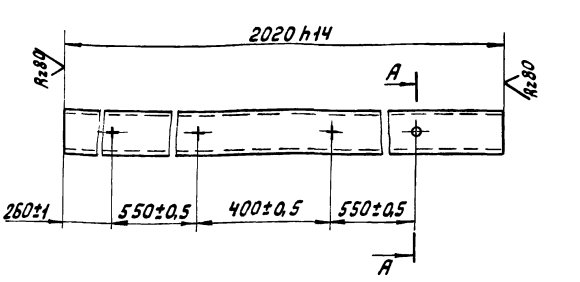

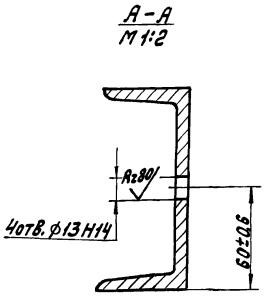

Изм.	Лист	N° докум.	Подп.	Дата	
Разраб.		Кулагина			
Пров.		Кулбышев			
Н. контр.		Явных			

4И.551.01.002

Балка поперечная

Лит.	Масса	Масштаб
И	21,0	1:10

Лист | Листов 1

Швеллер 12 ГОСТ 8240-72 Вст.3сп ГОСТ 535-79

Мосводоканалниипроект Отдел N°5

Формат А4

4И.551.01.003

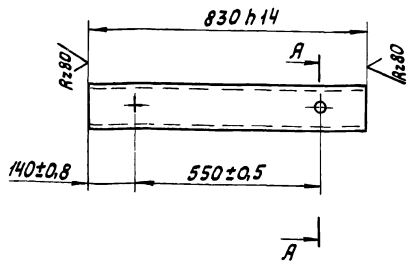

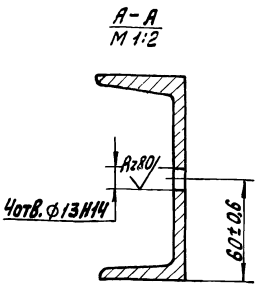

Изм.	Лист	N° докум.	Подп.	Дата	
Разраб.		Кулагина			
Пров.		Кулбышев			
Н. контр.		Явных			

4И.551.01.003

Связка

Лит.	Масса	Масштаб
И	8,6	1:10

Лист | Листов 1

Швеллер 12 ГОСТ 8240-72 Вст.3сп ГОСТ 535-79

Мосводоканалниипроект Отдел N°5

Формат А4

4И.551.01.004

Rz80

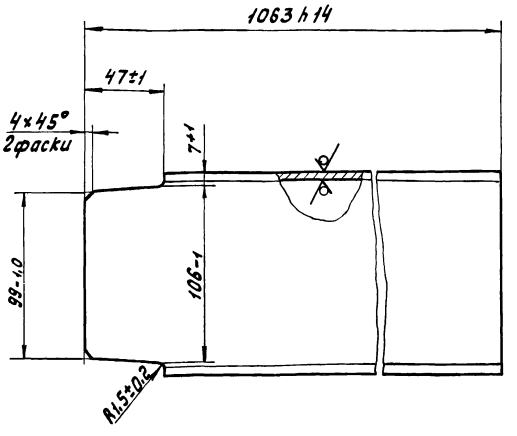

Изм.	Лист	N° докум.	Подп.	Дата	
Разраб.		Кулагина			
Пров.		Кулбышев			
Н. контр.		Явных			

4И.551.01.004

Стойка

Лит.	Масса	Масштаб
И	11,1	1:2

Лист | Листов 1

Швеллер 12 ГОСТ 8240-72 Вст.3сп ГОСТ 535-79

Мосводоканалниипроект Отдел N°5

4И.551.01.005

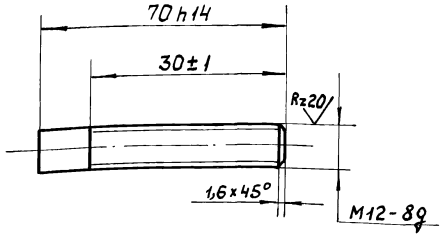

Изм.	Лист	№ докум.	Подп.	Дата
Разраб.		Кулагина		
Пров.		Куйбышев		
Н.контр.		Явных		

4И.551.01.005

Шпилька

Лит.	Масса	Масштаб
И	0,06	1:1
Лист	Листов 1	

Круг В12 ГОСТ 2590-71 / ВСт.3сп ГОСТ 535-79

Мосводоканалниипроект Отдел №5

формат А4

Формат	Зона	Поз.	Обозначение	Наименование	Кол.	Примечание
				Документация		
А2			4И.551.02.000 СБ	Сборочный чертеж		
				Детали		
А4		1	4И.551.02.001	Балка поперечная	2	
А4		2	4И.551.02.002	Стойка	2	
А4		3	4И.551.02.003	Стойка	4	
Б4		4	4И.551.02.004	Плата		
				Лист Б10 ГОСТ 19903-74 / ВСт.3сп ГОСТ 14637-79		
				130 h14 × 80 h14	6	0,8 кг
А4		5	4И.551.01.001	Балка продольная	5	
А4		6	4И.551.01.003	Связка	4	
А4		7	4И.551.01.005	Шпилька	44	

Изм.	Лист	№ докум.	Подп.	Дата
Разраб.		Кулагина		
Пров.		Куйбышев		
Н.контр.		Явных		

4И.551.02.000

Каркас

Лит.	Лист	Листов
И		1

Мосводоканалниипроект Отдел №5

формат А4

4И.551.02.001

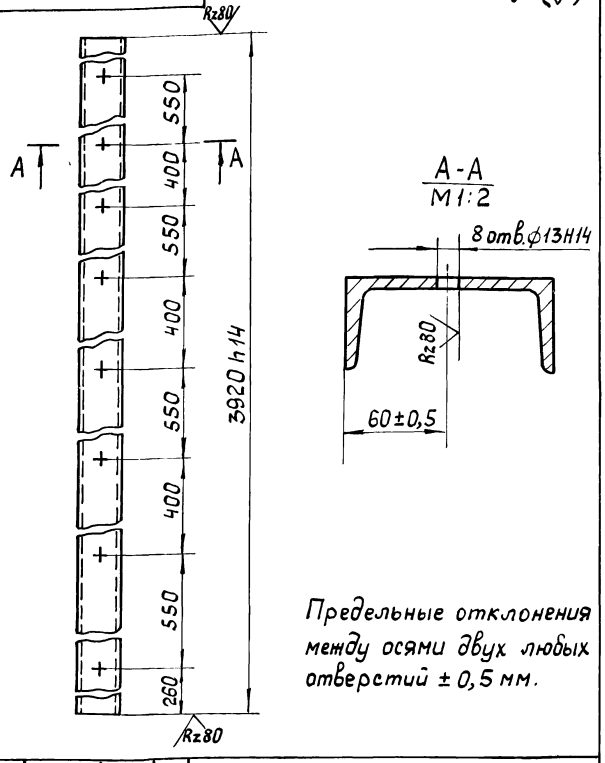

А-А
М1:2

Предельные отклонения между осями двух любых отверстий ± 0,5 мм.

Изм.	Лист	№ докум.	Подп.	Дата
Разраб.		Кулагина		
Пров.		Куйбышев		
Н.контр.		Явных		

4И.551.02.001

Балка поперечная

Лит.	Масса	Масштаб
И	40,7	1:10
Лист	Листов 1	

Швеллер 12 ГОСТ 8240-72 / ВСт.3сп ГОСТ 535-79

Мосводоканалниипроект Отдел №5

4И.551.02.002

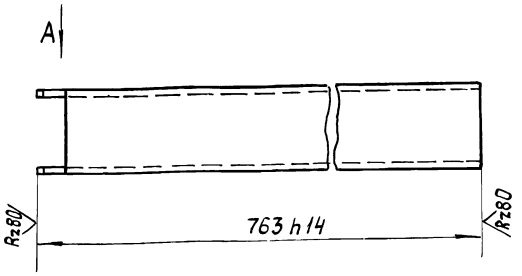

Вид А
М1:2

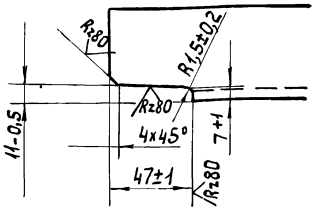

Изм.	Лист	№ докум.	Подп.	Дата
Разраб.		Кулагина		
Пров.		Куйбышев		
Н.контр.		Явных		

4И.551.02.002

Стойка

Лит.	Масса	Масштаб
И	9,5	1:5
Лист	Листов 1	

Швеллер 12 ГОСТ 8240-72 / ВСт.3сп ГОСТ 535-79

Мосводоканалниипроект Отдел №5

Альбом III,
Типовой проект 902-2-409.86

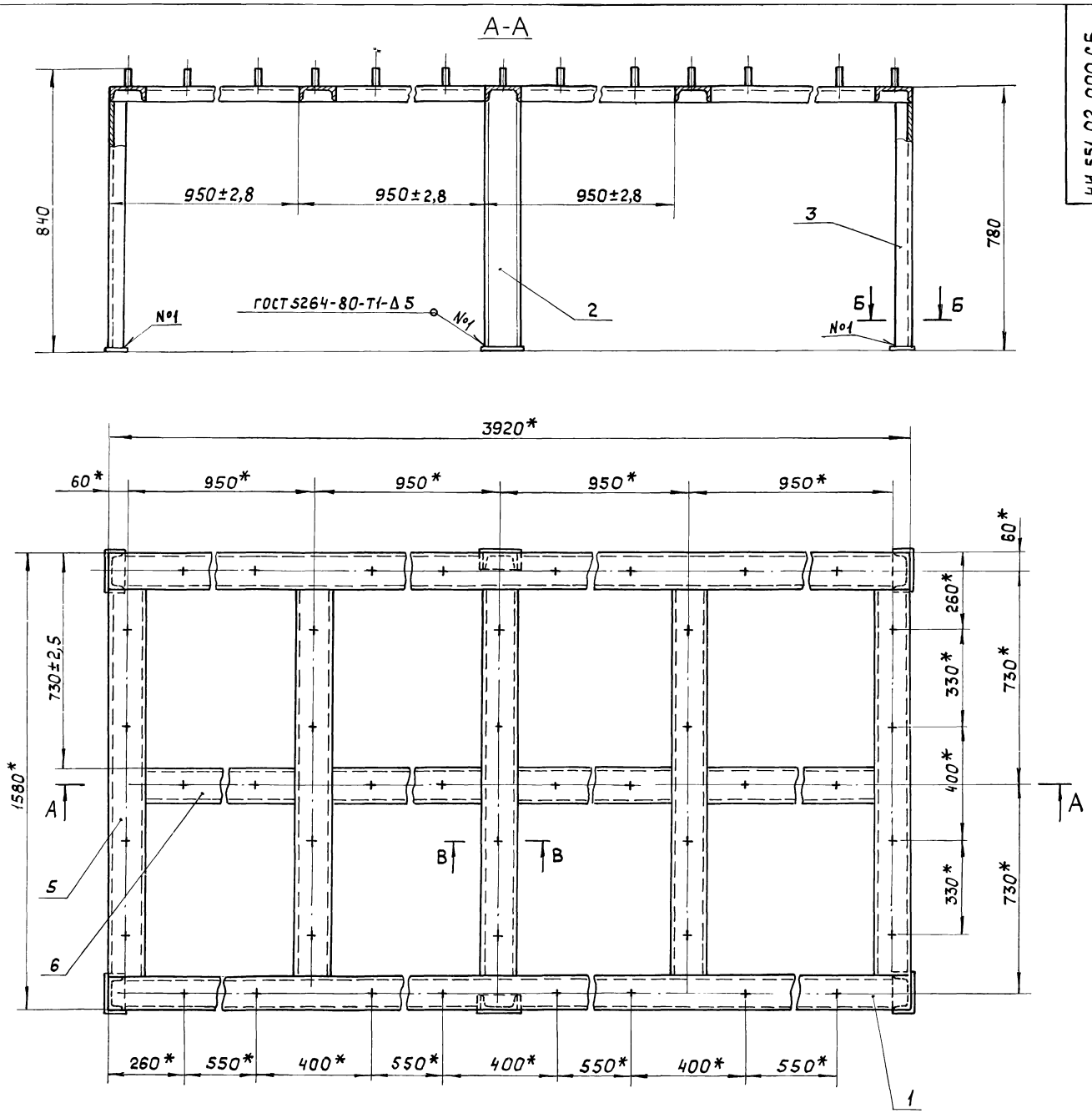

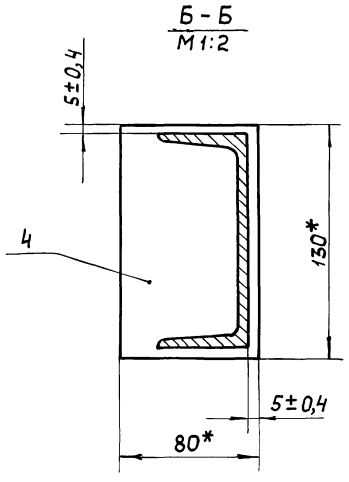

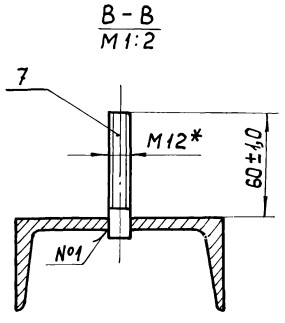

1. *Размеры для справок.
2. Сварку, кроме мест обозначенных особо, произвести по периметру прилегания деталей по ГОСТ 5264-80-С8.
3. Обработка поверхностей реза деталей без чертежа Rz160

Изм.	Лист	№ докум.	Подп.	Дата	4И.551.02.000 СБ			
Разраб.		Кулагина			Каркас Сборочный чертеж.	Лит.	Масса	Масштаб
Пров.		Куйбышев				И	260	1:10
						Лист	Листов 1	
Н.контр.		Явных				Мосводоканал НИИпроект Отдел № 5		

Инв. № подл. | Подп. и дата | Взам. инв. № | Инв. № дубл. | Подп. и дата

Типовой проект 902-2-409.86. Альбом III, част

4И.551.02.003

Rz80 (V)

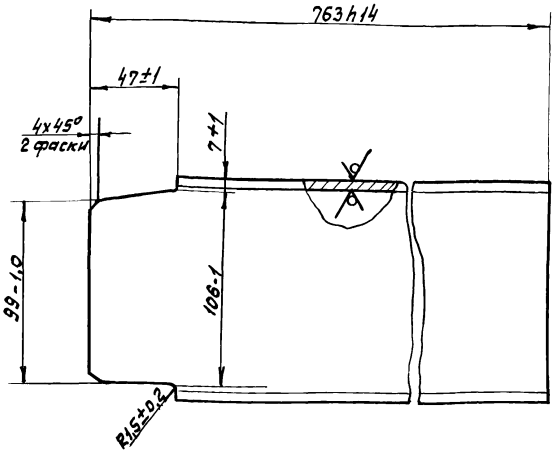

Изм	Лист	№ докум.	Подп.	Дата	4И.551.02.003			
Разраб.		Кулагина			Стойка	Лит.	Масса	Масштаб
Пров.		Куйбышев				И	7,8	1:2
Н. контр.		Явных			Швеллер 12 ГОСТ 8240-72 / В Ст.3 Сп ГОСТ 535-79	Лист	Листов 1	
						Мосводоканалниипроект Отдел № 5		

Инв. № подл. | Подп. и дата | Взам. инв. | Инв. № дубл. | Подп. и дата

формат А4

Форм.	Зона	Поз.	Обозначение	Наименование	Кол.	Примечание
				Документация		
А2			4И.551.03.000 СБ	Сборочный чертеж		
				Сборочные единицы		
А4		1	4И.551.03.100	Короб	1	
А4		2	4И.551.03.200	Поддон	1	
А4		3	4И.551.03.300	Затвор	8	
А4		4	4И.551.03.400	Рамка	1	
А4		5	4И.551.03.500	Фиксатор	1	
				Материалы		
		6		Мешковина S=3мм ГОСТ 8516-78	2м²	

Изм	Лист	№ докум.	Подп.	Дата	4И.551.03.000			
Разраб.		Кулагина			Фильтр	Лит.	Лист	Листов
Пров.		Куйбышев				И		1
Н. контр.		Явных				Мосводоканалниипроект Отдел № 5		

Инв. № подл. | Подп. и дата | Взам. инв. | Инв. № дубл. | Подп. и дата

формат А4

Формат	Зона	Поз.	Обозначение	Наименование	Кол.	Примечание
				Документация		
А2			4И.551.03.100 СБ	Сборочный чертеж		
				Детали		
А4		1	4И.551.03.101	Ручка	1	
А4		2	4И.551.03.102	Прокладка	2	
А4		3	4И.551.03.103	Уголок	2	
А4		4	4И.551.03.103-01	Уголок	2	
А4		5	4И.551.03.103-02	Уголок	2	
А4		6	4И.551.03.103-03	Уголок	2	
А4		7	4И.551.03.104	Прокладка	2	
А4		8	4И.551.03.105	Упор	1	
А4		9	4И.551.03.106	Петля	16	
А4		10	4И.551.03.107	Проушина	1	
Б4		11	4И.551.03.108	Лист Лист Б2.0 ГОСТ 19903-74 / В Ст3 Сп ГОСТ 16523-70 360h14x760h14	2	4,4кг
Б4		12	4И.551.03.109	Лист Лист Б2.0 ГОСТ 19903-74 / В Ст3 Сп ГОСТ 16523-70 360h14x540h14	2	3,4кг
Б4		13	4И.551.03.111	Стойка Уголок Б-50x50x5 ГОСТ 8509-72 / В Ст.3 Сп ГОСТ 535-79 e = 300h14	4	1,1кг

Изм	Лист	№ докум.	Подп.	Дата	4И.551.03.100			
Разраб.		Кулагина			Короб	Лит.	Лист	Листов
Пров.		Куйбышев				И		1
Н. контр.		Явных				Мосводоканалниипроект Отдел № 5		

Инв. № подл. | Подп. и дата | Взам. инв. | Инв. № дубл. | Подп. и дата

4И.551.03.101

Rz80 (V)

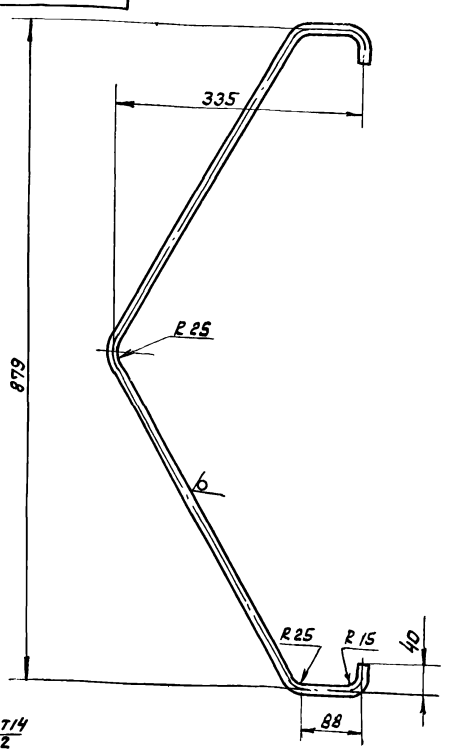

$h14, \pm\frac{1T14}{2}$

Изм	Лист	№ докум.	Подп.	Дата	4И.551.03.101			
Разраб.		Кулагина			Ручка	Лит.	Масса	Масштаб
Пров.		Куйбышев				И	0,9	1:5
Н. контр.		Явных			Круг В12 ГОСТ 2590-71 / В Ст.3 Сп ГОСТ 535-79	Лист	Листов 1	
						Мосводоканалниипроект Отдел № 5		

Инв. № подл. | Подп. и дата | Взам. инв. | Инв. № дубл. | Подп. и дата

Копировал 21348-03 37 формат А4

Типовой проект 902-2-409.86 Альбом III, часть I

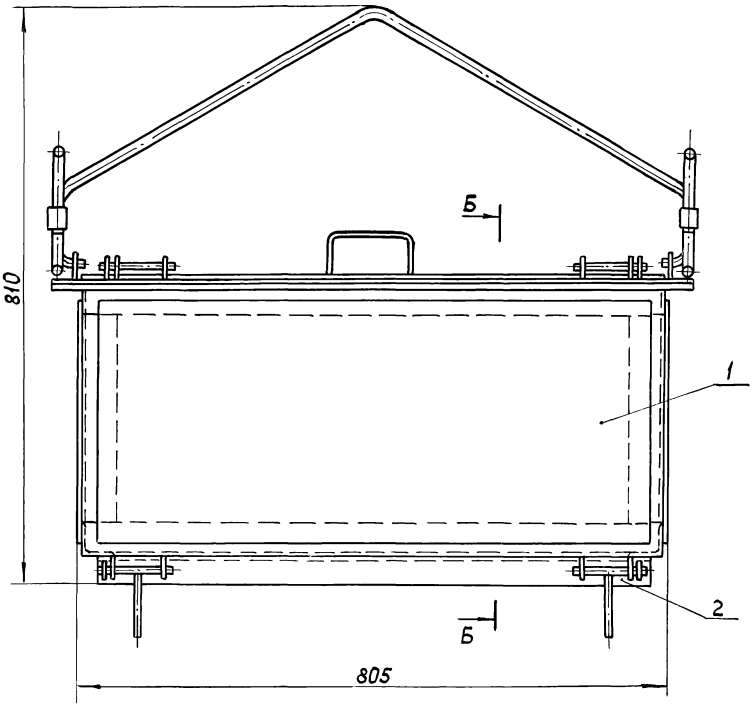

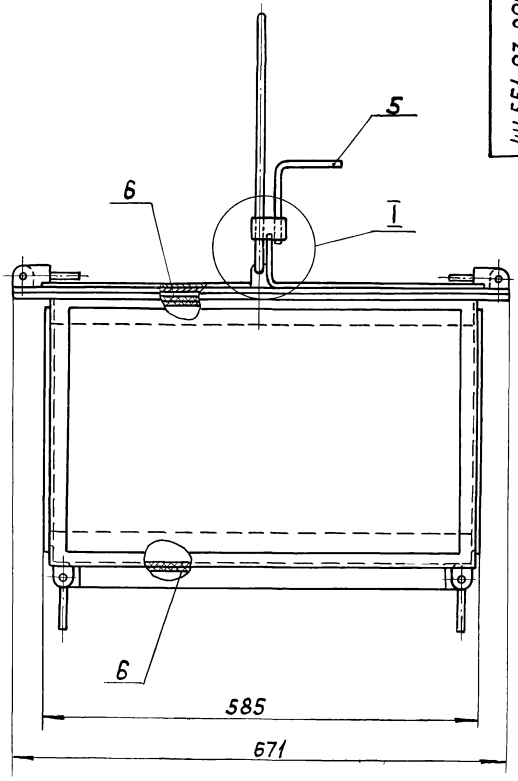

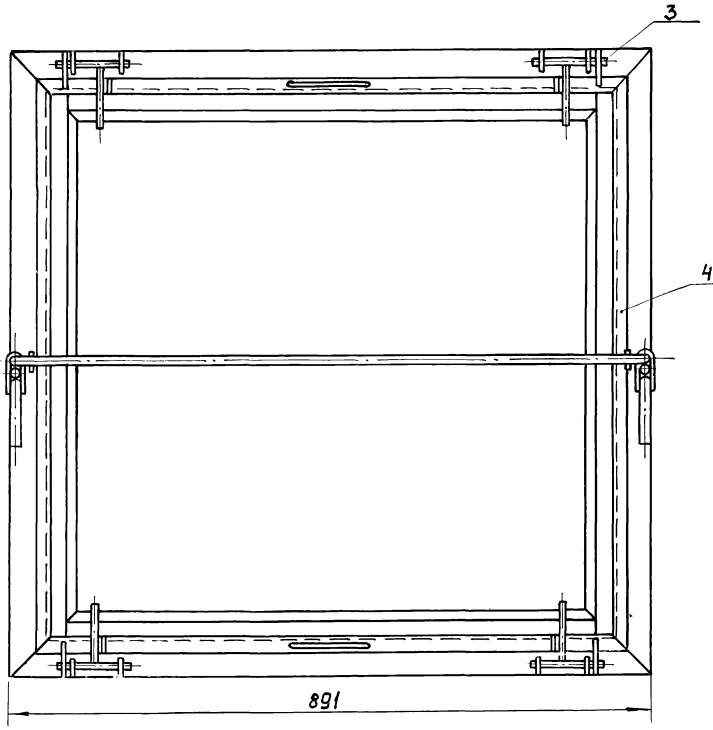

Б-Б
М1:1

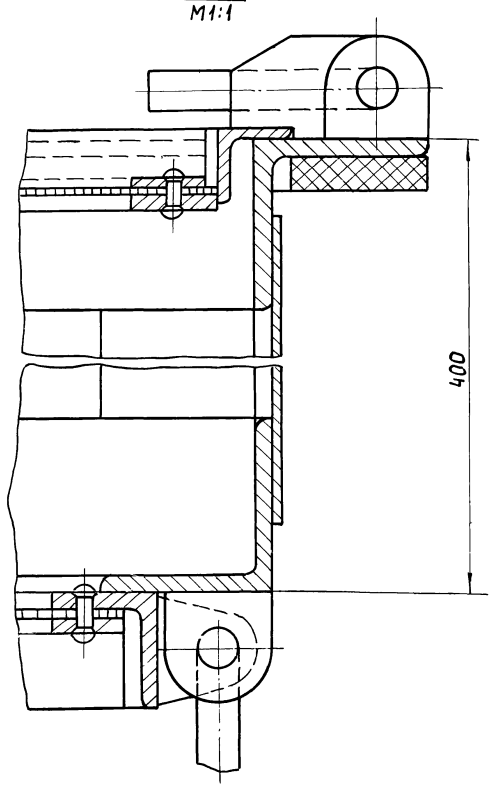

I
М1:1

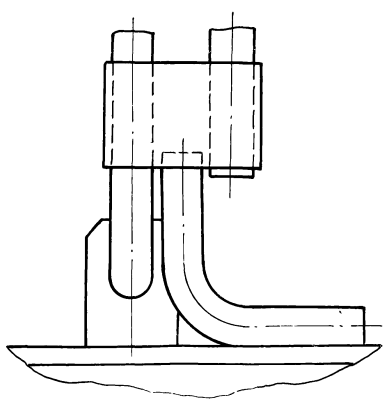

1. Размеры для справок.
2. Мешковину поз.6 проложить по сеткам при набивке фильтра.

					4И. 551. 03.000 СБ			
Изм	Лист	№ докум.	Подп.	Дата	Фильтр Сборочный чертеж	Лит	Масса	Масштаб
Разраб.		Кулагина				И	82,0	1:5
Пров.		Куйбышев				Лист	Листов 1	
Н контр		Явных				Мосводоканал НИИпроект Отдел № 5		

Инв. № подл. | Подп. и дата | Взам. инв. № | Инв. № дубл. | Подп. и дата

Копировал ЛСТ 21348 03 38 Формат А2

Альбом III, часть I

Типовой проект 902-2-409.86

4И.551.03.100 СБ

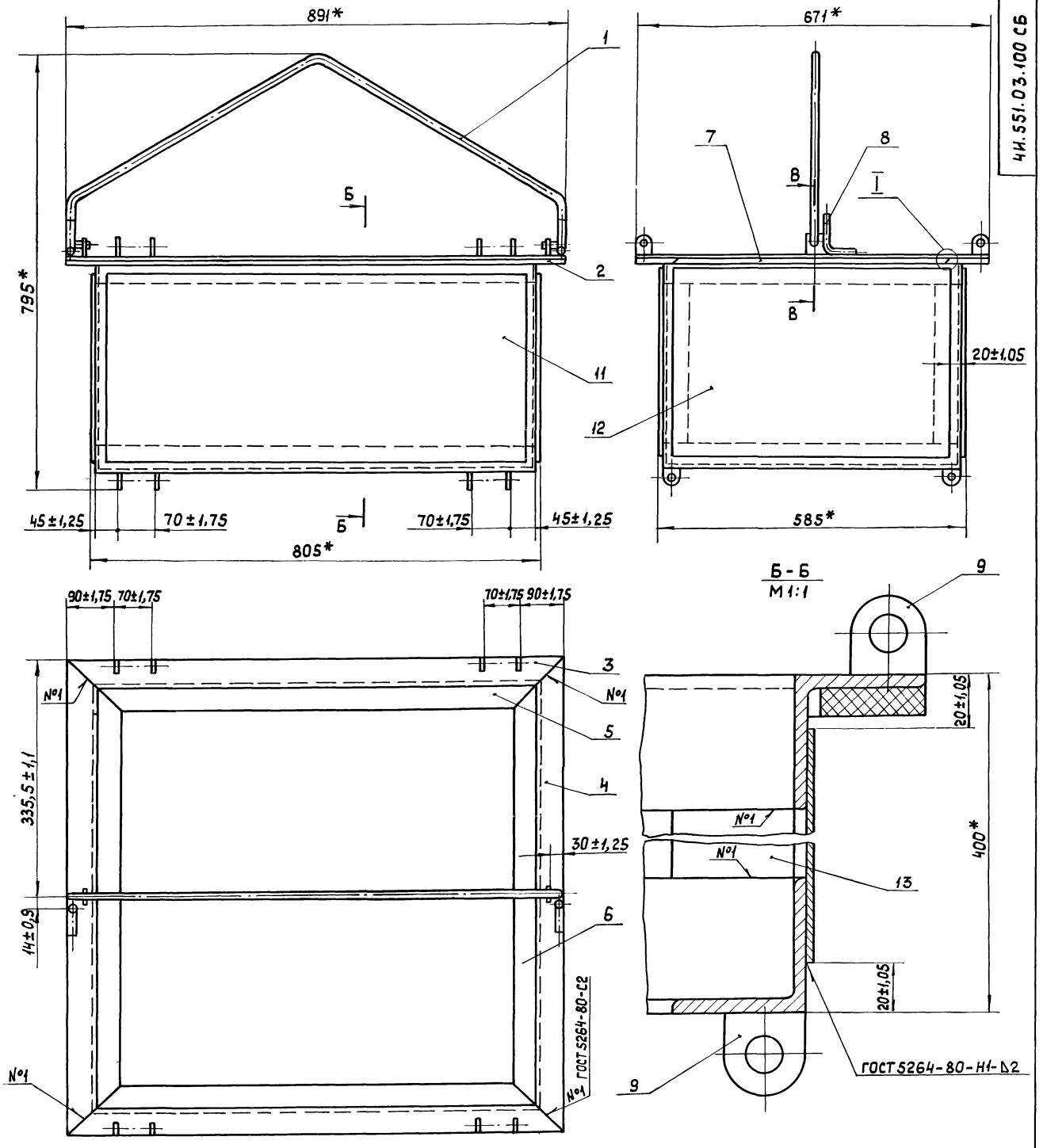

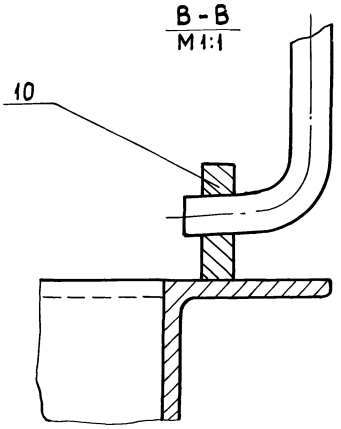

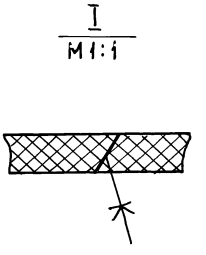

1.* Размеры для справок.

2. Сварку, кроме мест обозначенных особо, произвести по периметру прилегания деталей по ГОСТ 5264-80-Т3-Δ 3.

3. Дет. поз. 2 и поз. 7 склеить клеем № 88 ТУ 381.051.061-76.

4. Обработка поверхностей реза деталей Б4 Rz160.

					4И.551.03.100 СБ			
Изм.	Лист	№ докум.	Подп.	Дата	Короб Сборочный чертеж.	Лит.	Масса	Масштаб
Разраб.		Кулагина				И	53	1:5
Пров.		Куйбышев				Лист	Листов 1	
Н.контр.		Явных				Мосводоканал НИИпроект Отдел №5		

Инв. № подл. | Подп. и дата | Взам. инв. № | Инв. № дубл. | Подп. и дата

Альбом III, т 1

Типовой проект 902-2-409.86

4И.551.03.102

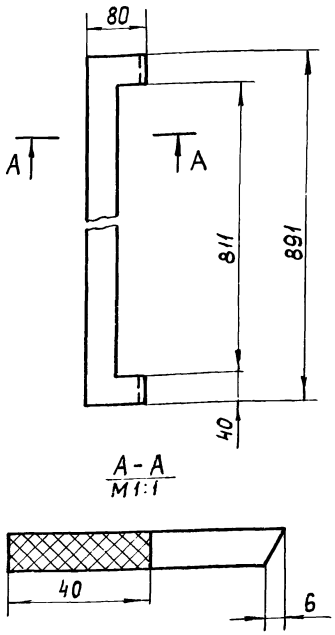

Изм.	Лист	№ докум.	Подп.	Дата
Разраб.		Кулагина		
Пров.		Куйбышев		
Н.контр.		Явных		

4И.551.03.102

Прокладка

Лит.	Масса	Масштаб
И	0,5	1:5

Лист | Листов 1

Пластина I, лист, ПМБ-М-10-1,2 ГОСТ 7338-77

Мосводоканалнийпроект Отдел №5

формат А4

4И.551.03.103

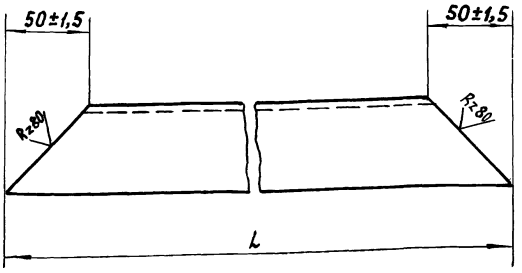

Обозначение	L, мм	Масса, кг
4И.551.03.103	891-2,2	3,4
-01	671-2,0	2,4
-02	801-2,2	3,0
-03	581-1,8	2,0

Изм.	Лист	№ докум.	Подп.	Дата
Разраб.		Кулагина		
Пров.		Куйбышев		
Н.контр.		Явных		

4И.551.03.103

Уголок

Лит.	Масса	Масштаб
И	см. табл.	—

Лист | Листов 1

Уголок Б-50х50х5 ГОСТ 8509-72 / В ст 3сп ГОСТ 535-79

Мосводоканалнийпроект Отдел №5

формат А4

4И.551.03.104

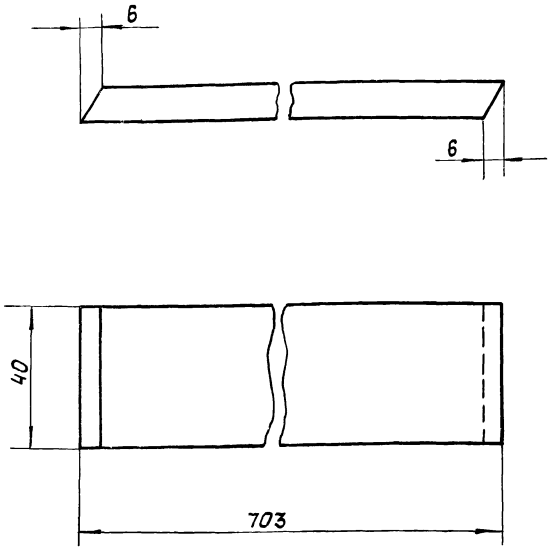

Изм.	Лист	№ докум.	Подп.	Дата
Разраб.		Кулагина		
Пров.		Куйбышев		
Н.контр.		Явных		

4И.551.03.104

Прокладка

Лит.	Масса	Масштаб
И	0,4	1:1

Лист | Листов 1

Пластина I, лист, ПМБ-М-10-1,2 ГОСТ 7338-77

Мосводоканалнийпроект Отдел №5

формат А4

4И.551.03.105

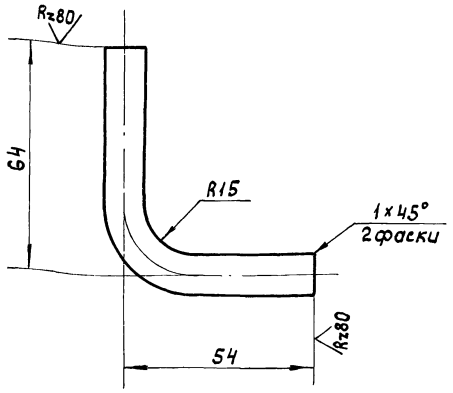

$h14, \pm \frac{IT14}{2}$

Изм.	Лист	№ докум.	Подп.	Дата
Разраб.		Кулагина		
Пров.		Куйбышев		
Н.контр.		Явных		

4И.551.03.105

Упор

Лит.	Масса	Масштаб
И	0,13	1:1

Лист | Листов 1

Круг В 12 ГОСТ 2590-71 / В ст. 3сп ГОСТ 535-79

Мосводоканалнийпроект Отдел №5

копировал: 21348 03 40 формат А4

Альбом III

Типовой проект 902-2-403.86

Инв. № подл. | Подп. и дата | Взам. инв. № | Инв. № дубл. | Подп. и дата

ЧИ.551.03.106

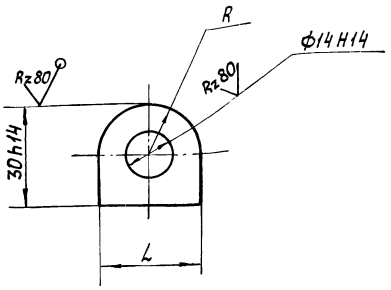

Обозначение	L, мм	R, мм	Масса, кг
ЧИ.551.03.106	30 h14	15±0,3	0,08
-01	26 h14	13±0,3	0,05

Изм.	Лист	№ докум.	Подп.	Дата
Разраб.		Кулагина		
Пров.		Куйбышев		
Н.контр.		Явных		

ЧИ.551.03.106

Петля

Лит.	Масса	Масштаб
И	см. табл.	—
Лист	Листов 1	

Лист Б10 ГОСТ 19903-74
Вст3сп ГОСТ 14637-79

Мосводоканалниипроект
Отдел №5

Формат А4

ЧИ.551.03.107

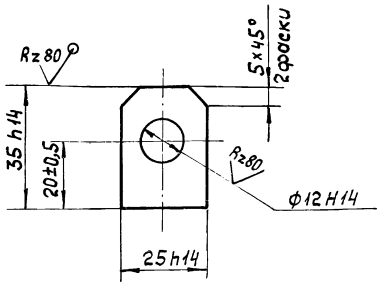

Изм.	Лист	№ докум.	Подп.	Дата
Разраб.		Кулагина		
Пров.		Куйбышев		
Н.контр.		Явных		

ЧИ.551.03.107

Проушина

Лит.	Масса	Масштаб
И	0,06	1:1
Лист	Листов 1	

Лист Б10 ГОСТ 19903-74
Вст3сп ГОСТ 14637-79

Мосводоканалниипроект
Отдел №5

Формат А4

ЧИ.551.03.200 СБ

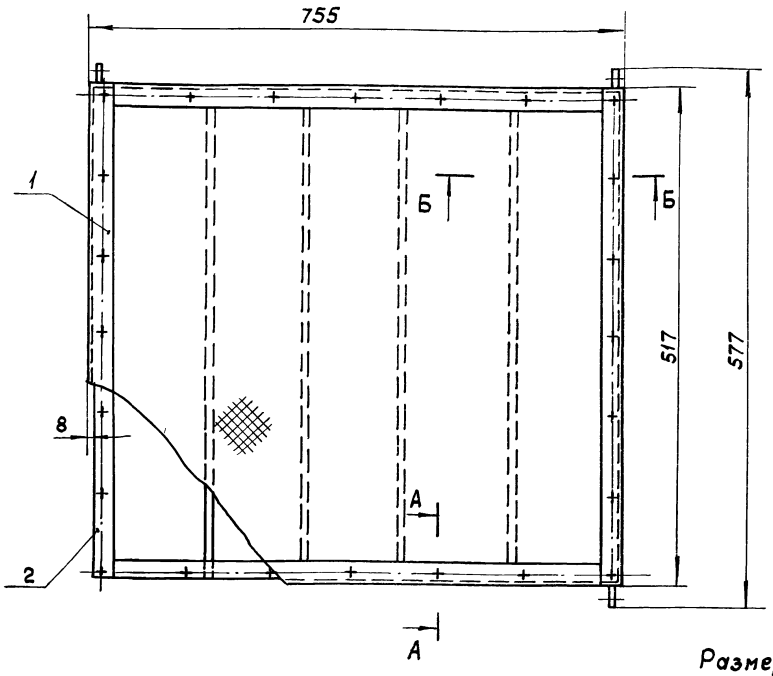

А - А
М1:1 повернуто

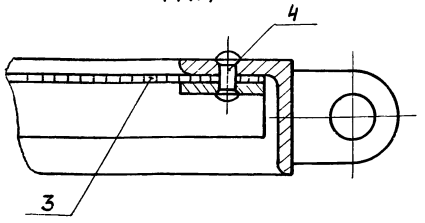

Б - Б
М1:2,5

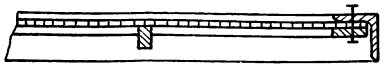

Размеры для справок.

Изм.	Лист	№ докум.	Подп.	Дата
Разраб.		Кулагина		
Пров.		Куйбышев		
Н.контр.		Явных		

ЧИ.551.03.200 СБ

Поддон
Сборочный чертеж.

Лит.	Масса	Масштаб
И	14,0	1:5
Лист	Листов 1	

Мосводоканалниипроект
Отдел №5

Копировал: 21348-03 41

Формат А3

Формат	Зона	Поз.	Обозначение	Наименование	Кол.	Примечание
				Документация		
А2			4И.551.03.200 СБ	Сборочный чертеж		
				Сборочные единицы		
А4		1	4И.551.03.210	Обрамление	1	
А4		2	4И.551.03.220	Рамка	1	
				Детали		
Б4		3	4И.551.03.201	Сетка Сетка N° 10-2,0 ГОСТ 3826 - 82 500±3×740±3	1	2,1кг
				Стандартные изделия		
		4		Заклепка 4×16-01 ГОСТ 10299-80	20	

Изм.	Лист	N° докум.	Подп.	Дата
Разраб.		Кулагина		
Пров.		Куйбышев		
Н.контр.		Явных		

4И.551.03.200

Поддон

Лит.	Лист	Листов
И		1

МосводоканалНИИпроект Отдел N°5

формат А4

Формат	Зона	Поз.	Обозначение	Наименование	Кол.	Примечание
				Документация		
А3			4И.551.03.210 СБ	Сборочный чертеж		
				Детали		
А4		1	4И.551.03.211	Уголок	2	
Б4		2	4И.551.03.212	Уголок Б-32×32×4 ГОСТ 8509-72 / Вст.3сп ГОСТ 535-79 ℓ = 517 h 14	2	0,98кг
А4		3	4И.551.03.106-01	Петля	4	

Изм.	Лист	N° докум.	Подп.	Дата
Разраб.		Кулагина		
Пров.		Куйбышев		
Н.контр.		Явных		

4И.551.03.210

Обрамление

Лит.	Лист	Листов
И		1

МосводоканалНИИпроект Отдел N°5

формат А4

4И.551.03.210 СБ

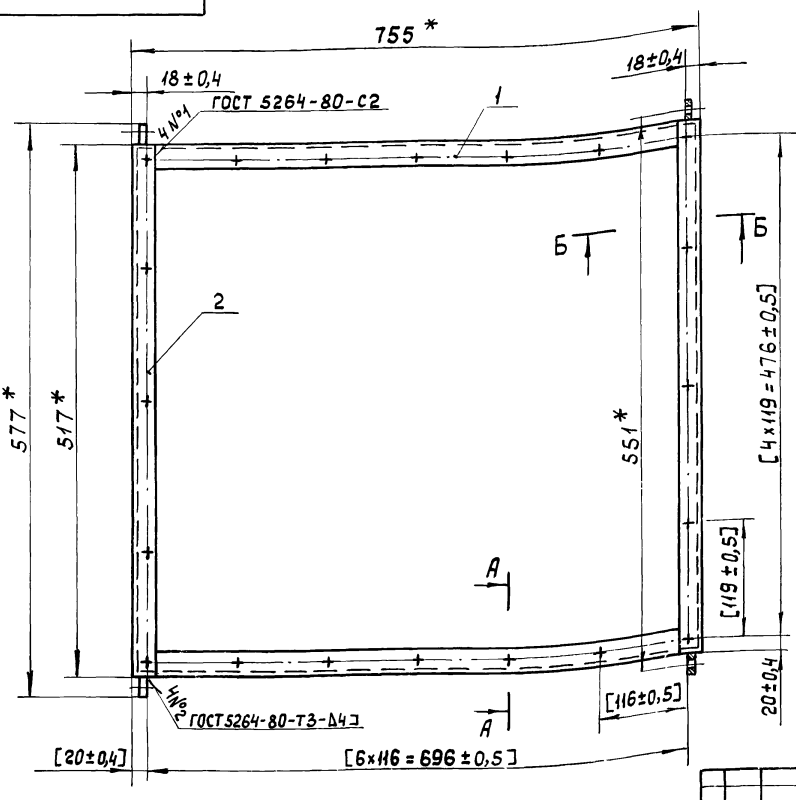

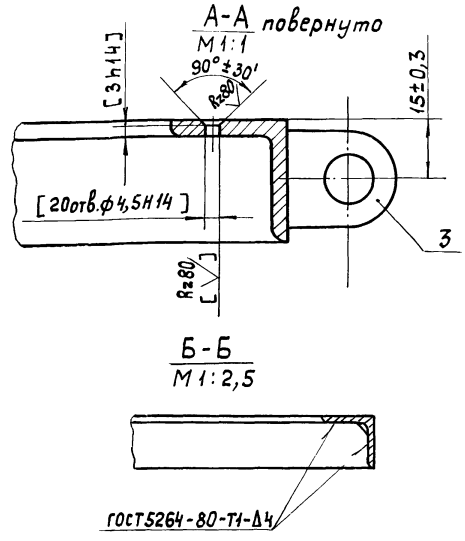

1.* Размеры для справок.
2. Обработку по размерам в квадратных скобках производить совместно с узлом 4И.551.03.220 СБ.
3. Обработка поверхностей реза деталей Б4 Rz160.

Изм.	Лист	N° докум.	Подп.	Дата
Разраб.		Кулагина		
Пров.		Куйбышев		
Н.контр.		Явных		

4И.551.03.210 СБ

Обрамление
Сборочный чертеж.

Лит.	Масса	Масштаб
И	6,0	1:5
Лист	Листов 1	

МосводоканалНИИпроект Отдел N°5

Инв. N° подл. | Подп. и дата | Взам. инв. N° | Инв. N° дубл. | Подп. и дата

4И.551.03.211

Rz80

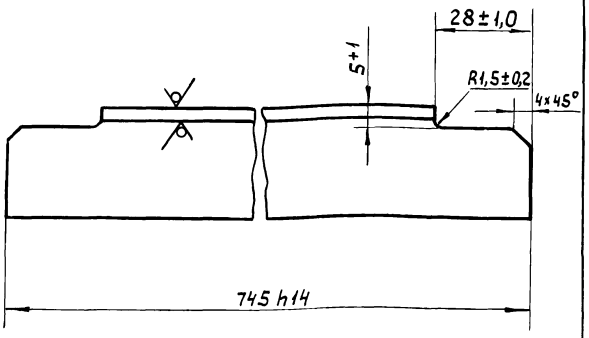

Изм.	Лист	№ докум.	Подп.	Дата
Разраб.		Кулагина		
Пров.		Куйбышев		
Н.контр.		Явных		

4И.551.03.211

Уголок

Лит.	Масса	Масштаб
И	1,4	1:1

Лист | Листов 1

Уголок Б32×32×4 ГОСТ 8509-72 / Вст.3сп ГОСТ 535-79

МосводоканалНИИпроект Отдел №5

Формат А4

Инв.№ подл. | Подп. и дата | Взам.инв.№ | Инв.№ дубл. | Подп. и дата

Формат	Зона	Поз.	Обозначение	Наименование	Кол.	Примечание
				Документация		
А3			4И.551.03.220СБ	Сборочный чертеж		
				Детали		
А4		1	4И.551.03.221	Ребро	4	
Б4		2	4И.551.03.222	Полоса		
				Лист Б4 ГОСТ 19903-74 / Вст.3сп ГОСТ 14637-79		
				24 h14 × 501 h14	2	0,4 кг
Б4		3	4И.551.03.223	Полоса		
				Лист Б4 ГОСТ 19903-74 / Вст.3сп ГОСТ 14637-79		
				24 h14 × 671 h14	2	0,5 кг

Изм.	Лист	№ докум.	Подп.	Дата
Разраб.		Кулагина		
Пров.		Куйбышев		
Н.контр.		Явных		

4И 551 03 220

Рамка

Лит.	Лист	Листов
И		1

МосводоканалНИИпроект Отдел №5

Формат А4

Инв.№ подл. | Подп. и дата | Взам.инв.№ | Инв.№ дубл. | Подп. и дата

4И.551.03.220СБ

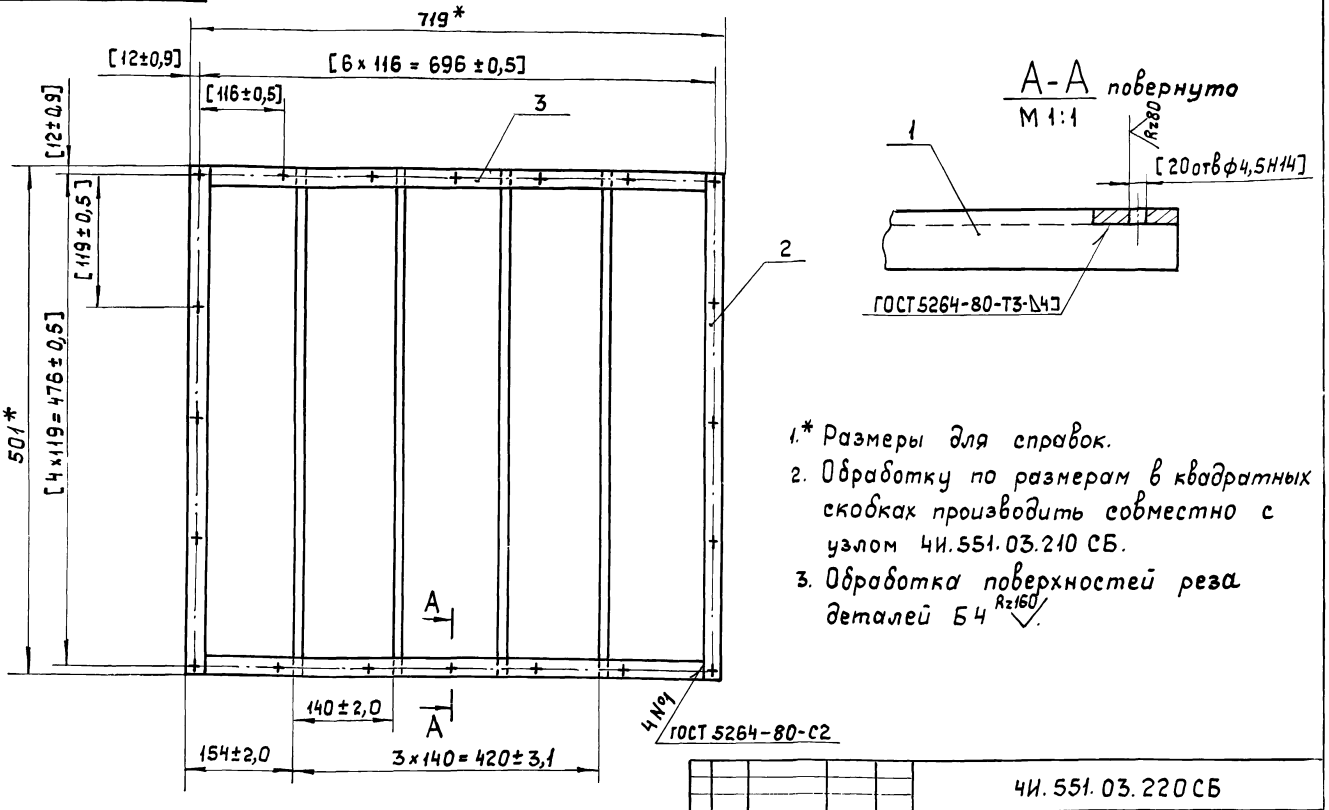

1.* Размеры для справок.

2. Обработку по размерам в квадратных скобках производить совместно с узлом 4И.551.03.210 СБ.

3. Обработка поверхностей реза деталей Б4 Rz160

Изм.	Лист	№ докум.	Подп.	Дата
Разраб.		Кулагина		
Пров.		Куйбышев		
Н контр		Явных		

4И.551.03.220СБ

Рамка
Сборочный чертеж.

Лит.	Масса	Масштаб
И	5,2	1:5

Лист | Листов 1

МосводоканалНИИпроект Отдел №5

Инв.№ подл. | Подп. и дата | Взам.инв.№ | Инв.№ дубл. | Подп. и дата

Альбом III

Типовой проект 902-2-409.86

4И.551.03.221

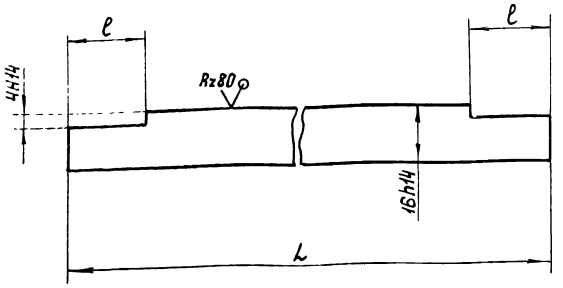

Обозначение	L, мм	ℓ, мм	Масса, кг
4И.551.03.221	501-1,75	24±0,5	0,6
-01	541-1,75	20±0,5	0,7

Изм.	Лист	№ докум.	Подп.	Дата
Разраб.		Кулагина		
Пров.		Куйбышев		
Н.контр.		Явных		

4И.551.03.221

Ребро

Лит.	Масса	Масштаб
И	см. табл	—
Лист	Листов 1	

Лист Б10 ГОСТ 19903-74 / Вст 3сп ГОСТ 14637-79

Мосводоканалниипроект Отдел №5

Формат А4

Формат	Зона	Поз.	Обозначение	Наименование	Кол.	Примечание
				Документация		
А4			4И.551.03.300 СБ	Сборочный чертеж		
				Детали		
А4		1	4И.551.03.301	Шпингалет	1	
А4		2	4И.551.03.302	Ручка	1	

Изм.	Лист	№ докум.	Подп.	Дата
Разраб.		Кулагина		
Пров.		Куйбышев		
Н.контр.		Явных		

4И.551.03.300

Затвор

Лит.	Лист	Листов
И		1

Мосводоканалниипроект Отдел №5

Формат А4

4И.551.03.300 СБ

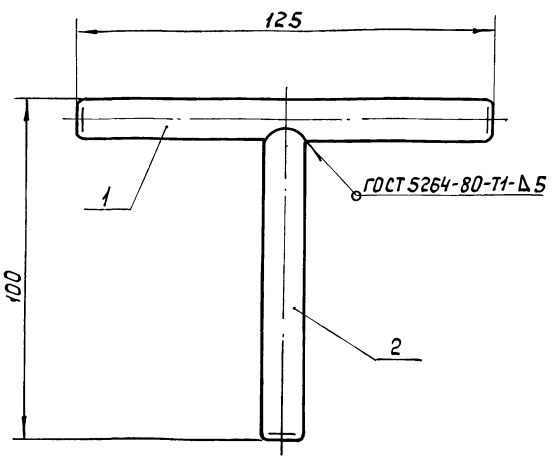

Размеры для справок.

Изм.	Лист	№ докум.	Подп.	Дата
Разраб.		Кулагина		
Пров.		Куйбышев		
Н.контр.		Явных		

4И.551.03.300 СБ

Затвор
Сборочный чертеж

Лит.	Масса	Масштаб
И	0,18	1:1
Лист	Листов 1	

Мосводоканалниипроект Отдел №5

Формат А4

4И.551.03.301

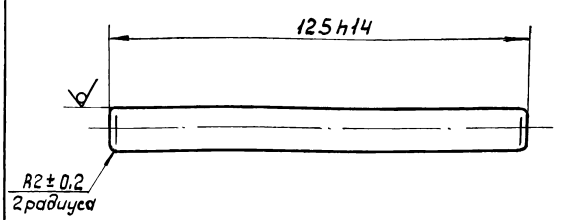

Изм.	Лист	№ докум.	Подп.	Дата
Разраб.		Кулагина		
Пров.		Куйбышев		
Н.контр.		Явных		

4И.551.03.301

Шпингалет

Лит.	Масса	Масштаб
И	0,1	1:1
Лист	Листов 1	

Круг В12 ГОСТ 2590-71 / В Ст.3сп ГОСТ 535-79

Мосводоканалниипроект Отдел №5

Формат А4

Копировал: [illegible]

21348-03 44

Альбом I

Типовой проект 902-2-409.86

4И.551.03.302

Rz80

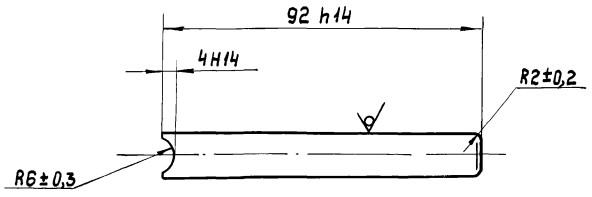

Изм.	Лист	№ докум.	Подп.	Дата
Разраб.		Кулагина		
Пров.		Куйбышев		
Н.контр.		Явных		

4И.551.03.302

Ручка

Лит.	Масса	Масштаб
И	0,08	1:1

Лист | Листов 1

Круг В12 ГОСТ 2590-71
В Ст.3сп ГОСТ 535-79

МосводоканалНИИпроект Отдел № 5

формат А4

Формат	Зона	Поз	Обозначение	Наименование	Кол	Примечание
				Документация		
А3			4И.551.03.400 СБ	Сборочный чертеж		
				Сборочные единицы		
А4		1	4И.551.03.410	Обрамление	1	
А4		2	4И.551.03.420	Рамка	1	
				Детали		
Б4		3	4И.551.03.401	Сетка		
				Сетка № 10-2,0		
				ГОСТ 3826-82		
				721±3×581±3	1	2,3кг
				Стандартные изделия		
		4		Заклепка 4×16-01		
				ГОСТ 10299-80	24	

Изм.	Лист	№ докум.	Подп.	Дата
Разраб.		Кулагина		
Пров.		Куйбышев		
Н.контр.		Явных		

4И.551.03.400

Рамка

Лит.	Лист	Листов
И		1

МосводоканалНИИпроект Отдел № 5

формат А4

4И.551.03.400 СБ

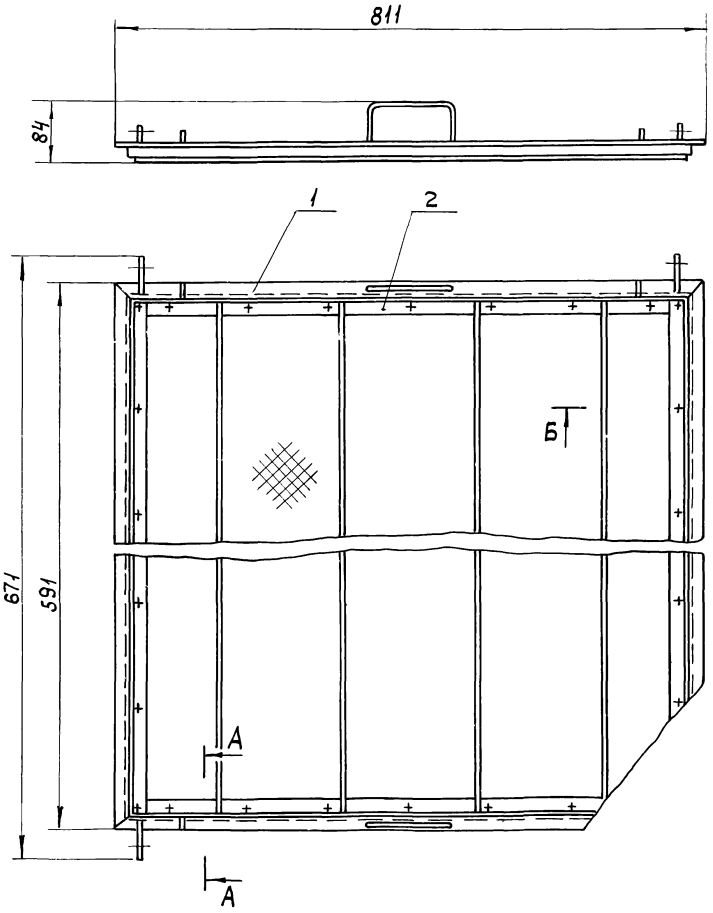

А - А повернуто
М 1:1

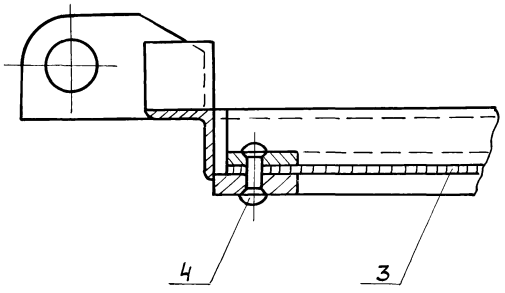

Б - Б
М 1:1

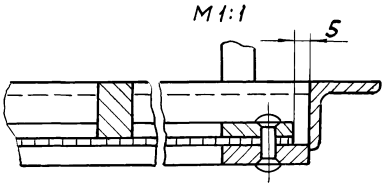

Размеры для справок.

Изм.	Лист	№ докум.	Подп.	Дата
Разраб.		Кулагина		
Пров.		Куйбышев		
Н.контр.		Явных		

4И.551.03.400 СБ

Рамка
Сборочный чертеж.

Лит.	Масса	Масштаб
И	16,0	1:5

Лист | Листов 1

МосводоканалНИИпроект Отдел № 5

формат А3

Инв. № подл. | Подп. и дата | Взам. инв. № | Инв. № дубл. | Подп. и дата

копировал. 21348 03 45

Альбом III, ч.I
Типовой проект 902-2-403.86
Инв.№ подл. | Подп. и дата | Взам. инв.№ | Инв.№ дубл. | Подп. и дата

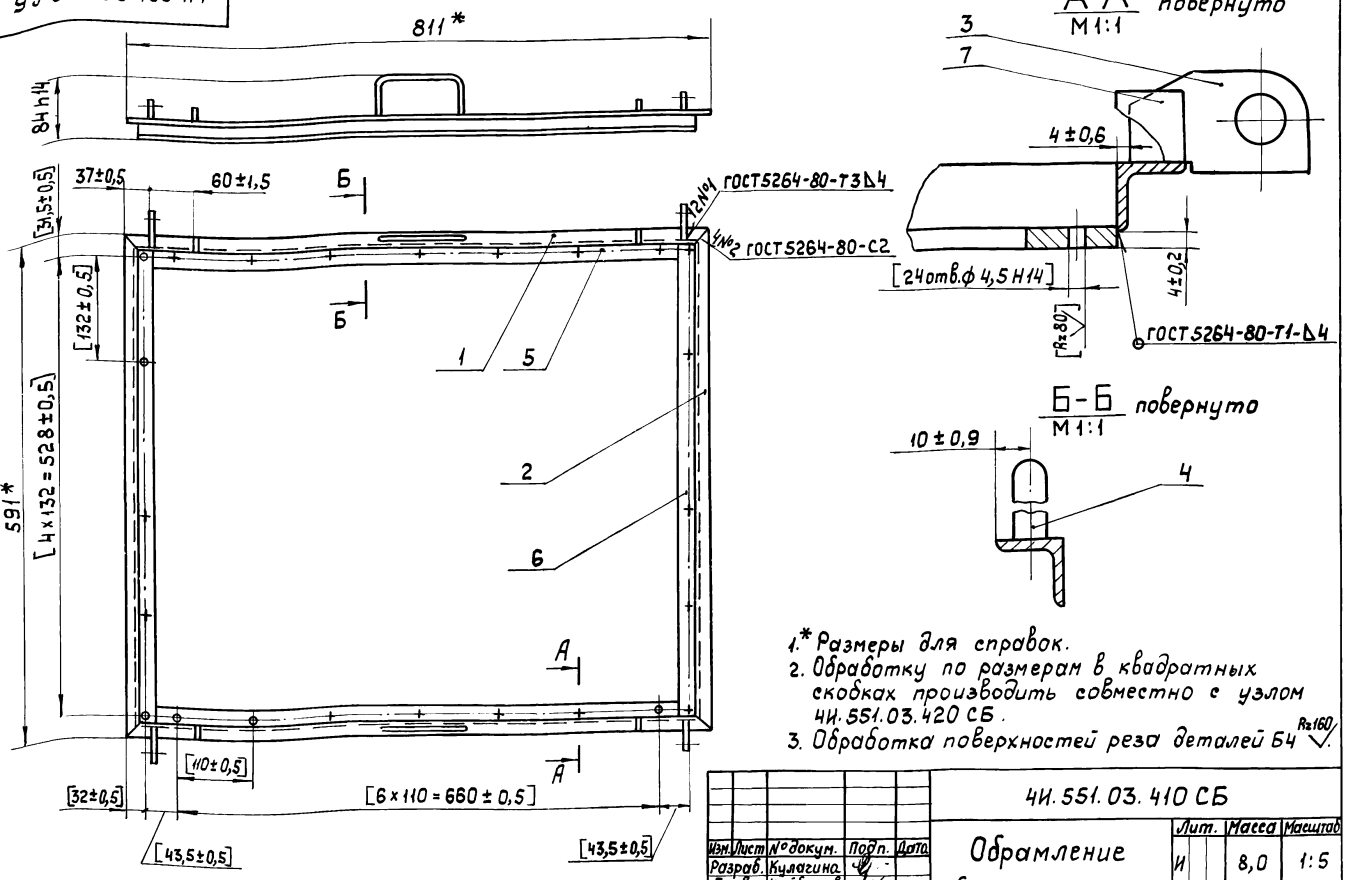

1.* Размеры для справок.
2. Обработку по размерам в квадратных скобках производить совместно с узлом 4И.551.03.420 СБ.
3. Обработка поверхностей реза деталей Б4 Rz160.

Изм.	Лист	№ докум.	Подп.	Дата
Разраб.		Кулагина		
Пров.		Куйбышев		
Н.контр.		Явных		

4И.551.03.410 СБ

Обрамление
Сборочный чертеж.

Лит.	Масса	Масштаб
И	8,0	1:5
Лист	Листов 1	

МосводоканалНИИпроект
Отдел №5

Формат А3

Формат	Зона	Поз.	Обозначение	Наименование	Кол.	Примечание
				Документация		
А3			4И.551.03.410 СБ	Сборочный чертеж		
				Детали		
А4		1	4И.551.03.411	Уголок	2	
А4		2	4И.551.03.411-01	Уголок	2	
А4		3	4И.551.03.412	Петля	4	
А4		4	4И.551.03.413	Ручка	2	
Б4		5	4И.551.03.414	Полоса		
				Полоса Б-2 6×25 ГОСТ 103-76 / Вст.3сп ГОСТ 535-79		
				ℓ=721 h14	2	0,8 кг
Б4		6	4И.551.03.415	Полоса		
				Полоса Б-2 6×25 ГОСТ 103-76 / ВСт.3сп ГОСТ 535-79		
				ℓ=527 h14	2	0,7 кг
Б4		7	4И.551.03.416	Упор		
				Полоса Б-2 10×20 ГОСТ 103-76 / ВСт.3сп ГОСТ 535-79		
				ℓ=20 h14	4	0,03 кг

Изм.	Лист	№ докум.	Подп.	Дата
Разраб.		Кулагина		
Пров.		Куйбышев		
Н.контр.		Явных		

4И.551.03.410

Обрамление

Лит.	Лист	Листов
И		1

МосводоканалНИИпроект
Отдел №5

Формат А4

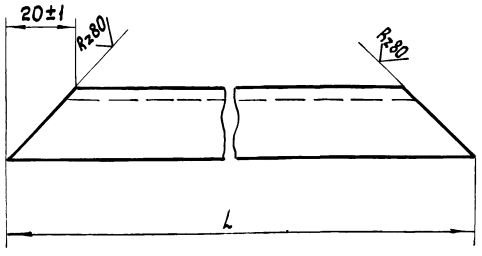

Обозначение	L, мм	Масса, кг
4И.551.03.411	811-2,2	0,9
-01	591-1,75	0,7

Изм.	Лист	№ докум.	Подп.	Дата
Разраб.		Кулагина		
Пров.		Куйбышев		
Н.контр.		Явных		

4И.551.03.411

Уголок

Лит.	Масса	Масштаб
И	см. табл.	—
Лист	Листов 1	

Уголок Б-20×20×4 ГОСТ 8509-72 / ВСт.3сп ГОСТ 535-79

МосводоканалНИИпроект
Отдел №5

Копировал: 21348 03 46

Формат А4

Типовой проект 902-2-409.86. Альбом III, часть

4И.551.03.412

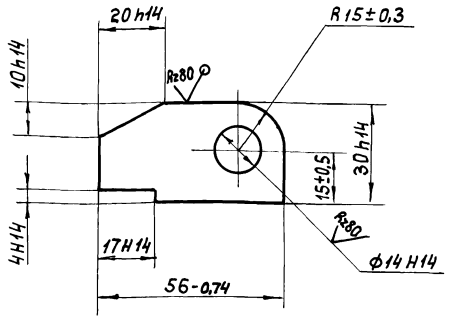

Изм.	Лист	№ докум.	Подп.	Дата	4И.551.03.412			
Разраб.		Кулагина			Петля	Лит.	Масса	Масштаб
Пров.		Куйбышев				И	0,13	1:1
						Лист	Листов: 1	
Н контр.		Явных			Лист Б10 ГОСТ 19903-74 / В Ст.3сп ГОСТ 14637-79	Мосводоканал НИИпроект Отдел № 5		

Формат А4

4И.551.03.413

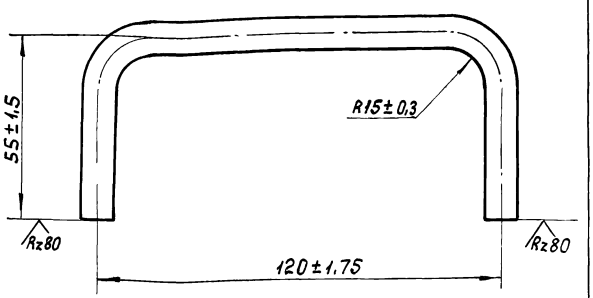

Изм.	Лист	№ докум.	Подп.	Дата	4И.551.03.413			
Разраб.		Кулагина			Ручка	Лит.	Масса	Масштаб
Пров.		Куйбышев				И	0,13	1:1
						Лист	Листов 1	
Н.контр.		Явных			Круг В10 ГОСТ 2590-71 / В Ст.3сп ГОСТ 535-79	Мосводоканал НИИпроект Отдел № 5		

Формат А4

Формат	Зона	Поз.	Обозначение	Наименование	Кол.	Примечание
				Документация		
А3			4И.551.03.420 СБ	Сборочный чертеж		
				Детали.		
Б4		1	4И.551.03.422	Полоса		
				Полоса Б-24×20 ГОСТ 103-76 / В Ст.3сп ГОСТ 535-79		
				ℓ = 541 h14	4	0,4 кг
А4		2	4И.551.03.221-01	Ребро	4	

Изм.	Лист	№ докум.	Подп.	Дата	4И.551.03.420			
Разраб.		Кулагина			Рамка	Лит.	Лист	Листов
Пров.		Куйбышев				И		1
Н.контр.		Явных				Мосводоканал НИИпроект Отдел № 5		

Формат А4

Формат	Зона	Поз.	Обозначение	Наименование	Кол.	Примечание
				Документация		
А4			4И.551.03.500 СБ	Сборочный чертеж		
				Детали		
А4		1	4И.551.03.501	Ручка	1	
А4		2	4И.551.03.502	Хомутик	1	

Изм.	Лист	№ докум.	Подп.	Дата	4И.551.03.500			
Разраб.		Кулагина			Фиксатор	Лит.	Лист	Листов
Пров.		Куйбышев				И		1
Н.контр.		Явных				Мосводоканал НИИпроект Отдел № 5		

Копировал: Ибр 21348-03 47

Формат А4

Инв. № подл. | Подп. и дата | Взам. инв. № | Инв. № дубл. | Подп. и дата

Альбом III, ч.I
Типовой проект 902-2-409.86

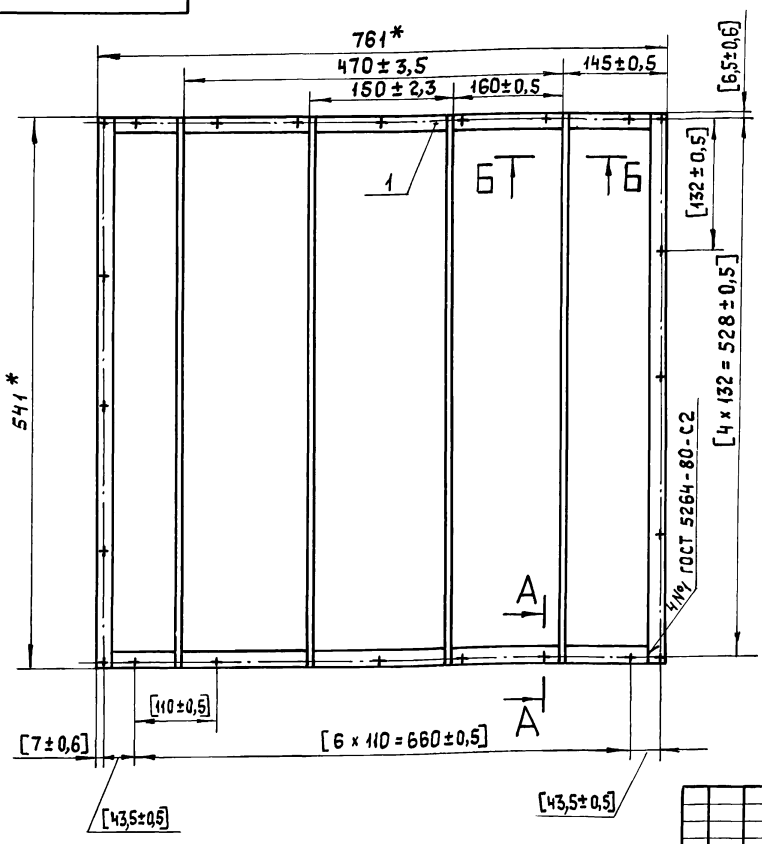

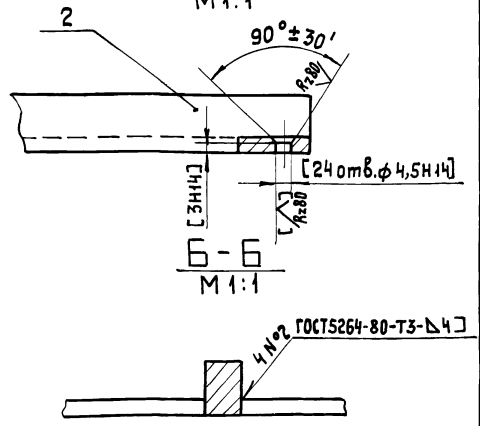

1.* Размеры для справок.
2. Обработку по размерам в квадратных скобках производить совместно с узлом ЧИ.551.03.410 СБ.
3. Обработка поверхностей реза деталей Б4 Rz160.

Изм.	Лист	№ докум.	Подп.	Дата	ЧИ.551.03.420 СБ			
Разраб.		Кулагина			Рамка	Лит.	Масса	Масштаб
Пров.		Куйбышев				И	5,4	1:5
Н.контр.		Явных			Сборочный чертеж	Лист	Листов 1	
						МосводоканалНИИпроект Отдел №5		

Формат А3

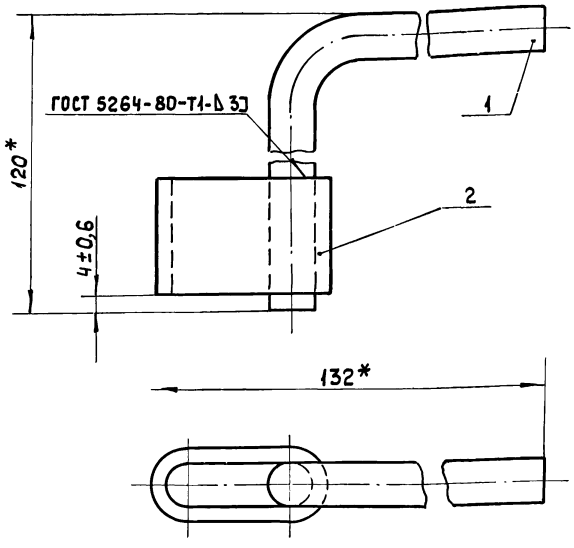

* Размеры для справок.

Изм.	Лист	№ докум.	Подп.	Дата	ЧИ.551.03.500 СБ			
Разраб.		Кулагина			Фиксатор	Лит.	Масса	Масштаб
Пров.		Куйбышев				И	0,28	1:1
Н.контр.		Явных			Сборочный чертеж.	Лист	Листов 1	
						МосводоканалНИИпроект Отдел №5		

Формат А4

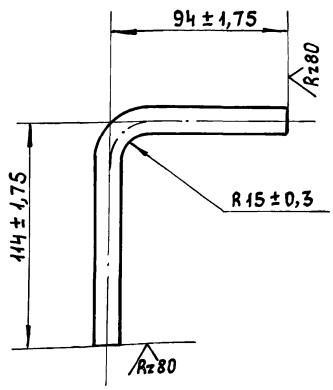

Изм.	Лист	№ докум.	Подп.	Дата	ЧИ.551.03.501			
Разраб.		Кулагина			Ручка	Лит.	Масса	Масштаб
Пров.		Куйбышев				И	0,18	1:2
Н.контр.		Явных			Круг В12 ГОСТ 2590-71 / В Ст.3сп ГОСТ 535-79	Лист	Листов 1	
						МосводоканалНИИпроект Отдел №5		

Копировал:

21348-03 48

Формат А4

ЧИ.551.03.502

Rz80

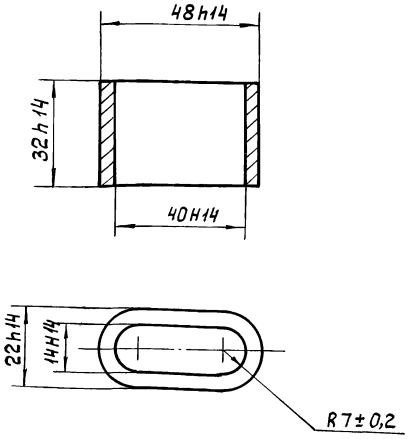

Изм.	Лист	№ докум.	Подп.	Дата
Разраб.		Кулагина		
Пров.		Куйбышев		
Н.контр.		Явных		

ЧИ.551.03.502

Хомутик

Лит.	Масса	Масштаб
И	0,1	1:1
Лист	Листов 1	

Ст.3 ГОСТ 380-71

МосводоканалНИИпроект Отдел №5

Формат А4

ЧИ.551.00.001

Rz80

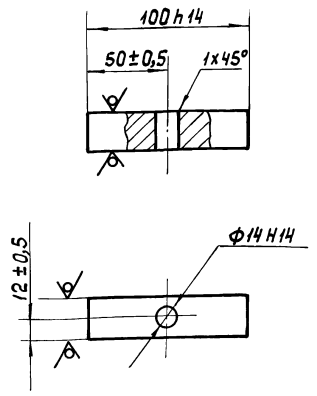

Изм.	Лист	№ докум.	Подп.	Дата
Разраб.		Кулагина		
Пров.		Куйбышев		
Н.контр.		Явных		

ЧИ.551.00.001

Стяжка

Лит	Масса	Масштаб
И	0,1	1:2
Лист	Листов 1	

Квадрат В24 ГОСТ 2591-71 / ВСт.3сп ГОСТ 535-79

МосводоканалНИИпроект Отдел №5

Формат А4

Формат	Зона	Поз.	Обозначение	Наименование	Кол.	Примечание
				Документация		
А2			9Б.108.00.000 СБ	Сборочный чертеж		
				Сборочные единицы		
А4		1	9Б.108.00.100	Бункер	1	
А4		2	9Б.108.00.200	Платформа	1	
А4		3	9Б.108.00.300	Траверса	1	
А4		4	9Б.108.00.400	Палец	1	
				Детали		
А4		5	9Б.108.00.001	Каток	4	
А4		6	9Б.108.00.002	Ось	4	
А4		7	9Б.108.00.003	Ось	2	
А4		8	9Б.108.00.004	Заглушка	1	
				Стандартные изделия		
		9		Гайка М16.5.096 ГОСТ 5915-70	4	
				Шайбы ГОСТ 11371-78		
		10		16.02.096	2	
		11		27.02.096	2	
		12		Шплинт 5х32-001 ГОСТ 397-79	6	

Изм.	Лист	№ докум.	Подп.	Дата
Разраб.		Кулагина		
Пров.		Куйбышев		
Н.контр.		Явных		

9Б.108.00.000

Контейнер для отработанной загрузки.

Лит.	Лист	Листов
И		

МосводоканалНИИпроект Отдел №5

Формат А4

Формат	Зона	Поз	Обозначение	Наименование	Кол	Примечание
				Документация		
*)			9Б.108.00.100 СБ	Сборочный чертеж		*) А2, А3
				Детали		
А4		1	9Б.108.00.101	Угольник	3	
А4		2	9Б.108 00.101-01	Угольник	3	
А4		3	9Б.108.00.102	Скоба	2	
А4		4	9Б.108.00.103	Косынка	2	
А4		5	9Б.108.00.104	Патрубок	1	
А4		6	9Б.108.00.105	Обечайка	1	
А4		7	9Б.108.00.106	Стяжка	3	
А4		8	9Б.108.00.107	Вкладыш	2	
Б4		9	9Б.108.00.108	Стяжка С=800 h14		
				Уголок Б-36х36х4 ГОСТ 8509-72 / ВСт.3сп ГОСТ 535-79	2	1,7кг
Б4		10	9Б.108.00.109	Планка		
				Лист Б4 ГОСТ 19903-74 / ВСт.3сп ГОСТ 14637-79		
				50h14х580h14	1	0,9кг
Б4		11	9Б.108.00.111	Стенка		
				Лист Б4 ГОСТ 19903-74 / ВСт.3сп ГОСТ 14637-79		
				590h14х590h14	2	1кг
Б4		12	9Б.108.00.112	Платик 40h14х40h14		
				Лист Б4 ГОСТ 19903-74 / Вст.3сп ГОСТ 14637-79	4	0,05кг

Изм.	Лист	№ докум.	Подп.	Дата
Разраб.		Кулагина		
Пров.		Куйбышев		
Н.контр.		Явных		

9Б.108.00.100

Бункер

Лит.	Лист	Листов
И	1	1

МосводоканалНИИпроект Отдел №5

Формат А4

Копировал

Альбом III, часть 1
Типовой проект 902-2-409.86

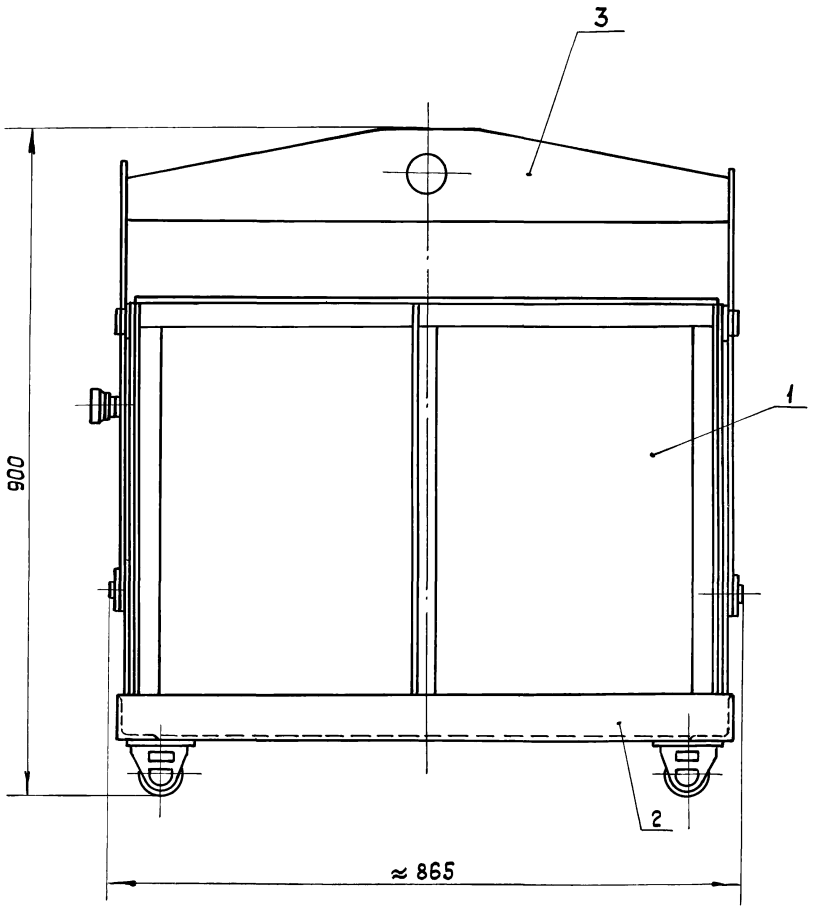

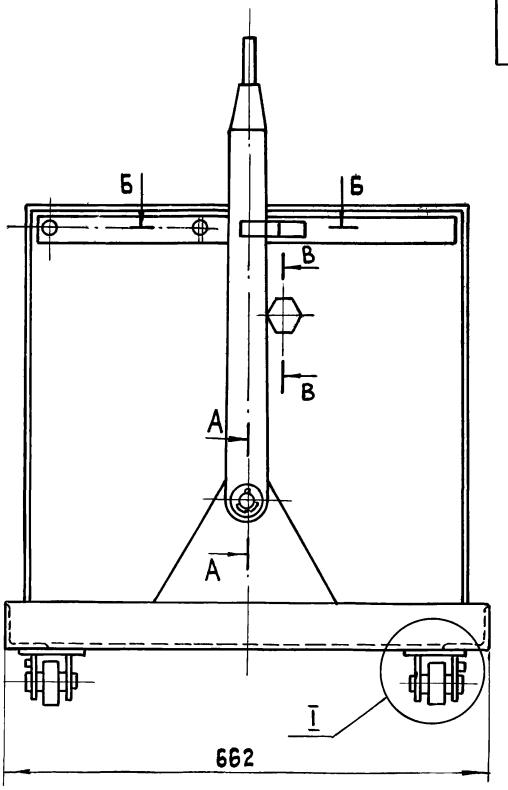

I
М1:1

А-А
М1:1

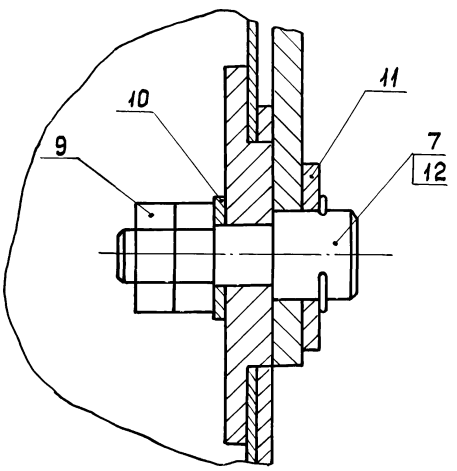

Б-Б
М1:1

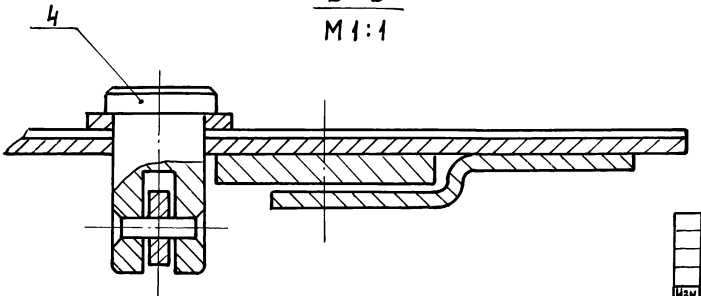

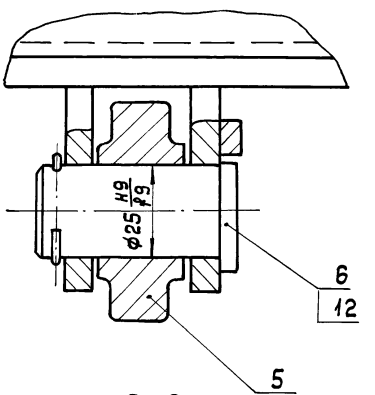

В-В
М1:2

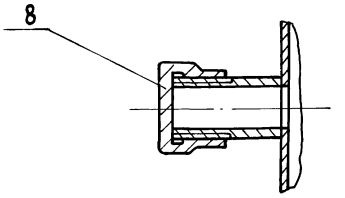

Размеры для справок.

Изм.	Лист	№ докум.	Подп.	Дата	9Б.108.00.000 СБ		
Разраб.		Кулагина			Контейнер для отработанной загрузки Сборочный чертеж.	Лит.	Масса	Масштаб
Пров.		Куйбышев				И	70	1:5
Н.контр.		Явных				Лист	Листов 1	
Утв.		Куйбышев				Мосводоканал НИИпроект Отдел №5		

Инв.№ подл. | Подп. и дата | Взам. инв.№ | Инв.№ дубл. | Подп. и дата

Копировал 21348-03 50 Формат А2

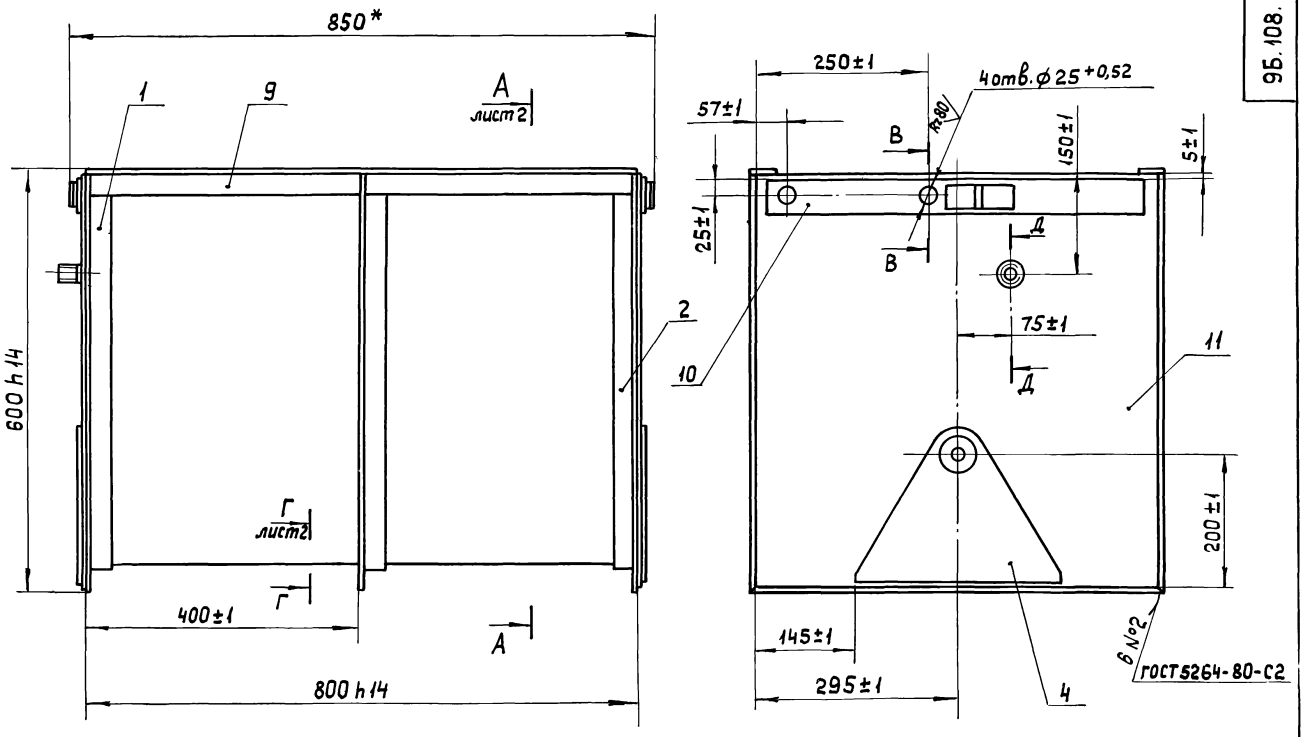

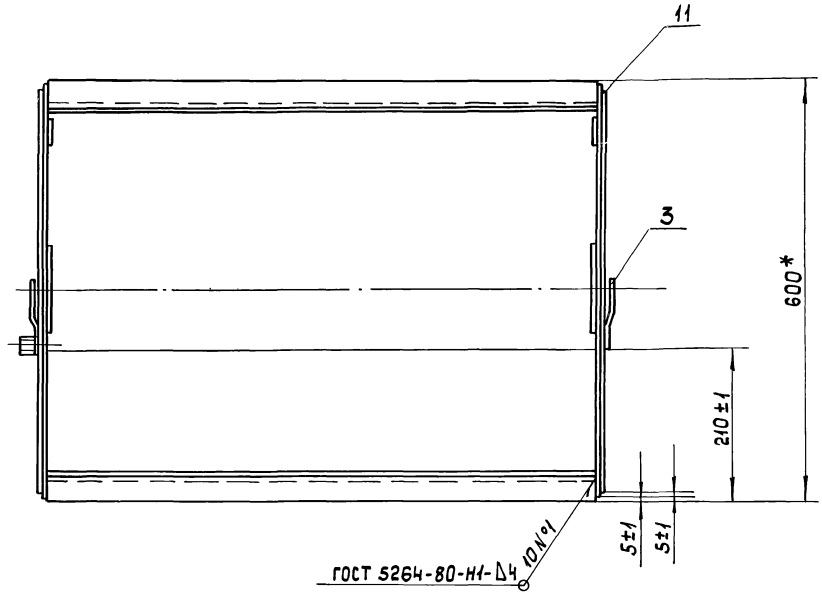

В-В
М1:1

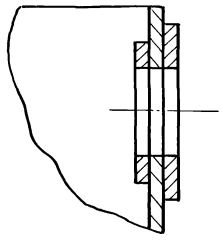

Д-Д
М1:2

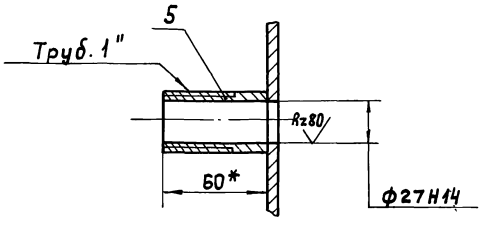

1.* Размеры для справок.

2. Сварку, кроме мест обозначенных особо, производить по периметру прилегания деталей по ГОСТ 5264-80-У4-Б2.

3. Покрытие: Грунт ГФ-021 ГОСТ 25129-82.
Эмаль МЛ-12-73 (серая) ГОСТ 9754-76.

4. Обработка поверхностей реза деталей Б4 Rz160

					9Б.108.00.100 СБ		
Изм.	Лист	№ докум.	Подп.	Дата			
Разраб.		Кулагина			Бункер сборочный чертеж.	Лит.	Масса	Масштаб
Пров.		Куйбышев				И	37	1:5
Н.контр		Явных				Лист 1	Листов 2	
						МосВодоканалНИИпроект Отдел №5		

Инв. № подл. | Подп. и дата | Взам. инв. № | Инв. № дубл. | Подп. и дата

А-А лист 1

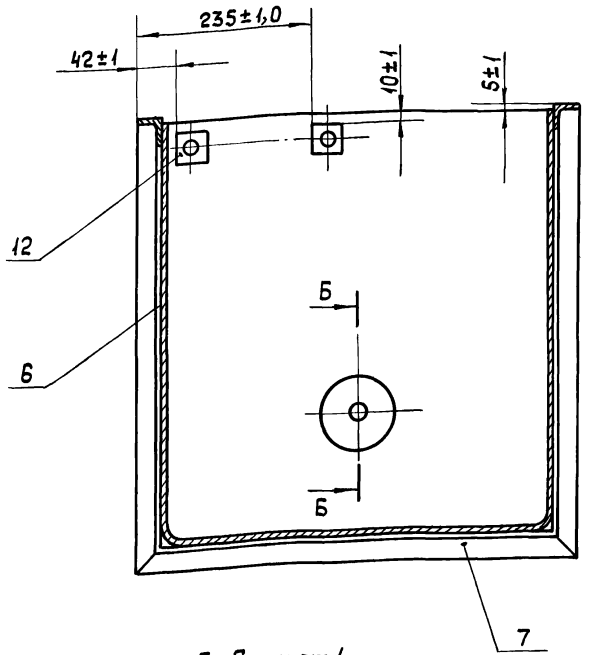

Б-Б
М1:2

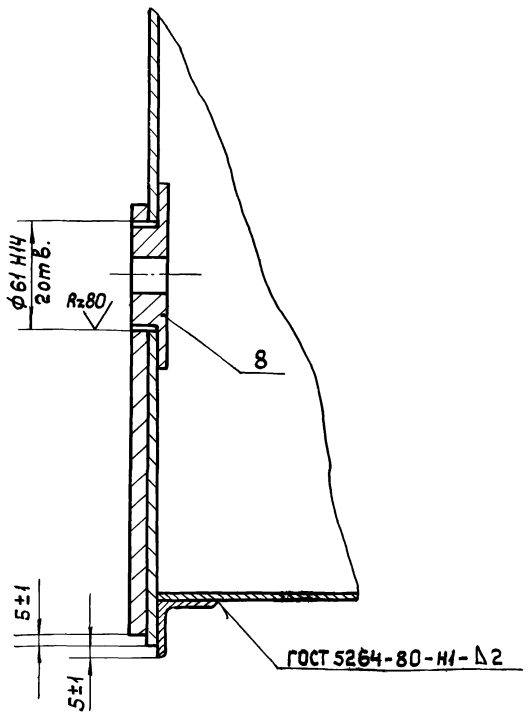

Г-Г лист 1
М1:2

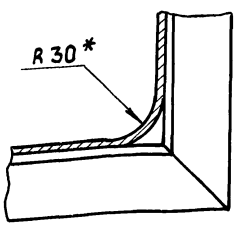

Изм.	Лист	№ докум.	Подп.	Дата	9Б.108.00.100 СБ	Лист 2

формат А3

9Б.108.00.101

Rz80 (√)

9Б.108.00.101 – изображено
9Б.108.00.101-01 – зеркальное отражение

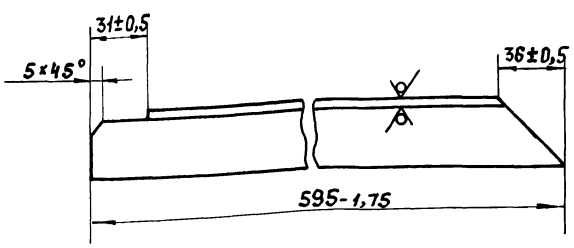

Изм.	Лист	№ докум.	Подп.	Дата	9Б.108.00.101			
Разраб.		Кулагина			Уголок	Лит.	Масса	Масштаб
Пров.		Куйбышев				И	1,22	1:2
Н.контр.		Явных				Лист	Листов 1	
					Уголок Б-36×36×4 ГОСТ 8509-72 / Вст.3сп ГОСТ 535-79	Мосводоканалниипроект Отдел №5		

формат А4

9Б.108.00.102

(√)

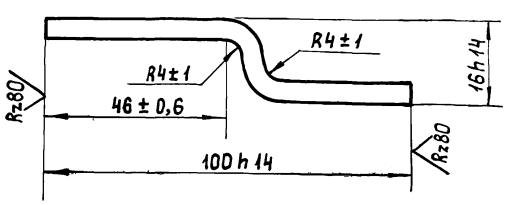

Изм.	Лист	№ докум.	Подп.	Дата	9Б.108.00.102			
Разраб.		Кулагина			Скоба	Лит.	Масса	Масштаб
Пров.		Куйбышев				И	0,17	1:1
Н.контр.		Явных				Лист	Листов 1	
					Полоса Б-26×30 ГОСТ 103-76 / Вст.3сп ГОСТ 535-79	Мосводоканалниипроект Отдел №5		

96.108.00.103

Rz80 ▽(▽)

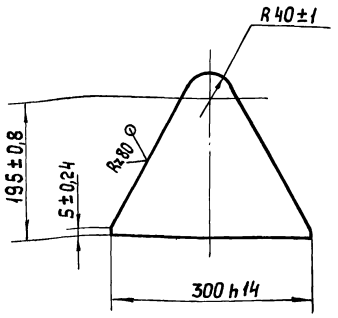

Изм.	Лист	№ докум.	Подп.	Дата
Разраб.		Кулагина		
Пров.		Куйбышев		
Н.контр.		Явных		

96.108.00.103

Косынка

Лит.	Масса	Масштаб
И	1,07	1:5

Лист | Листов 1

Лист Б4 ГОСТ 19903-74 / ВСт.3сп ГОСТ 14637-79

Мосводоканалниипроект Отдел №5

Формат А4

96.108.00.104

Rz80 ▽(▽)

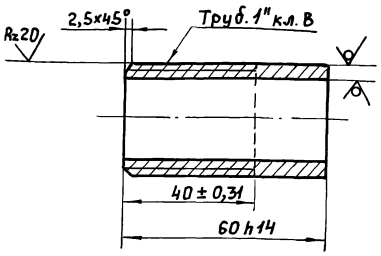

Изм.	Лист	№ докум.	Подп.	Дата
Разраб.		Кулагина		
Пров.		Куйбышев		
Н.контр.		Явных		

96.108.00.104

Патрубок

Лит.	Масса	Масштаб
И	0,14	1:1

Лист | Листов 1

Труба 25×4,0 ГОСТ 3262-75

Мосводоканалниипроект Отдел №5

Формат А4

96.108.00.105

Rz80 ▽(▽)

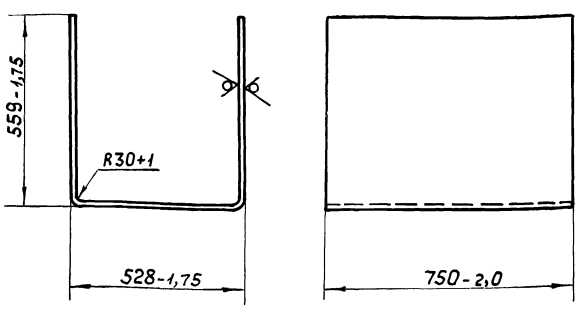

Изм.	Лист	№ докум.	Подп.	Дата
Разраб.		Кулагина		
Пров.		Куйбышев		
Н.контр.		Явных		

96.108.00.105

Обечайка

Лит.	Масса	Масштаб
И	16,2	1:10

Лист | Листов 1

Лист Б2,0 ГОСТ 19903-74 / ВСт.3сп ГОСТ 16523-70

Мосводоканалниипроект Отдел №5

96.108.00.106

▽(▽)

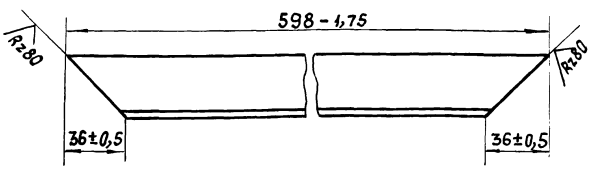

Изм.	Лист	№ докум.	Подп.	Дата
Разраб.		Кулагина		
Пров.		Куйбышев		
Н.контр.		Явных		

96.108.00.106

Стяжка

Лит.	Масса	Масштаб
И	1,22	1:2

Лист | Листов 1

Уголок Б-36×36×4 ГОСТ 8509-72 / ВСт.3сп ГОСТ 535-79

Мосводоканалниипроект Отдел №5

Копировал: [illegible] 21348-03 53 Формат А4

Альбом III.1

Типовой проект 902-2-409.86

95.108.00.107

Rz80 ▽(√)

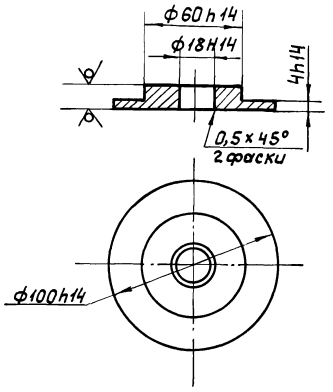

Изм.	Лист	№ докум.	Подп.	Дата
Разраб.		Кулагина		
Пров.		Куйбышев		
Н.контр.		Явных		

95.108.00.107

Вкладыш

Лит.	Масса	Масштаб
И	0,4	1:2
Лист	Листов 1	

Лист Б12 ГОСТ 19903-74 / Вст.3сп ГОСТ 14637-79

Мосводоканалниипроект Отдел №5

формат А4

Инв.№ подл. | Подп. и дата | Взам.инв.№ | Инв.№ дубл. | Подп. и дата

Формат	Зона	Поз.	Обозначение	Наименование	Кол	Примечание
				Документация		
А3			95.108.00.200 СБ	Сборочный чертеж		
				Сборочные единицы		
А4		1	95.108.00.210	Вилка	4	
				Детали		
А4		2	95.108.00.201	Балка	2	
А4		3	95.108.00.201-01	Балка	2	

Изм.	Лист	№ докум.	Подп.	Дата
Разраб.		Кулагина		
Пров.		Куйбышев		
Н.контр.		Явных		

95.108.00.200

Платформа

Лит.	Лист	Листов
И		1

Мосводоканалниипроект Отдел №5

формат А4

95.108.00.200 СБ

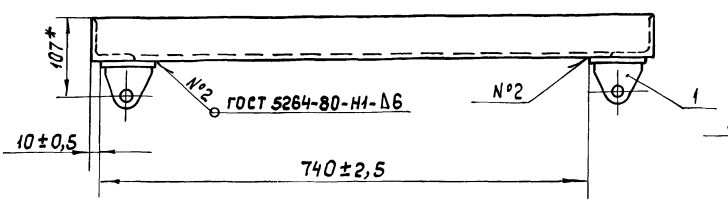

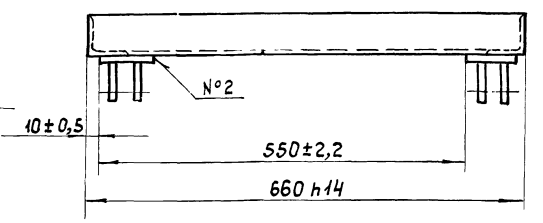

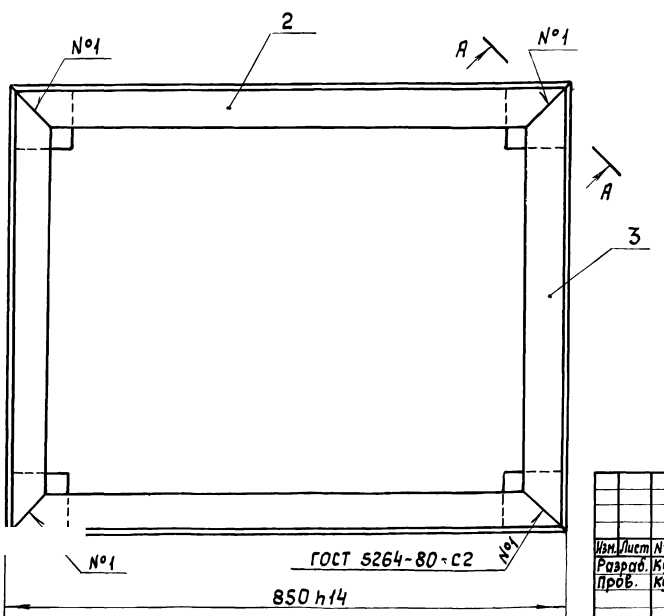

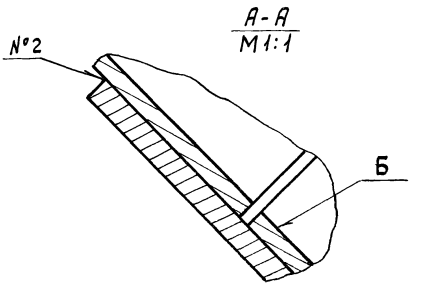

1.* Размер для справок.
2. Сварные швы на плоскости Б зачистить заподлицо.

Изм.	Лист	№ докум.	Подп.	Дата
Разраб.		Кулагина		
Пров.		Куйбышев		
Н.контр.		Явных		

95.108.00.200 СБ

Платформа сборочный чертеж.

Лит.	Масса	Масштаб
И	18,5	1:5
Лист	Листов 1	

Мосводоканалниипроект Отдел №5

Копировал: 21348 03 (54) формат А3

Инв.№ подл. | Подп. и дата | Взам.инв.№ | Инв.№ дубл. | Подп. и дата

gost.e-ecolog.ru