ТИПОВОЙ ПРОЕКТ
902-2-409.86

# ОЧИСТНЫЕ СООРУЖЕНИЯ ЗАМАЗУЧЕННЫХ ДОЖДЕВЫХ СТОЧНЫХ ВОД ДЛЯ УСТАНОВОК МАЗУТОСНАБЖЕНИЯ КОТЕЛЬНЫХ ПРОИЗВОДИТЕЛЬНОСТЬЮ 5 л/с

## АЛЬБОМ II

СТРОИТЕЛЬНЫЕ ИЗДЕЛИЯ

21348-02
цена 1-10

gost.e-ecolog.ru

Привязан:

Инв. №

ЦЕНТРАЛЬНЫЙ ИНСТИТУТ ТИПОВОГО ПРОЕКТИРОВАНИЯ
ГОССТРОЯ СССР

Москва, А-445, Смольная ул., 22

Сдано в печать XII 1986 года

Заказ № 15159 Тираж 600 экз

ТИПОВОЙ ПРОЕКТ
902 - 2 - 409.86

# ОЧИСТНЫЕ СООРУЖЕНИЯ ЗАМАЗУЧЕННЫХ ДОЖДЕВЫХ СТОЧНЫХ ВОД ДЛЯ УСТАНОВОК МАЗУТОСНАБЖЕНИЯ КОТЕЛЬНЫХ ПРОИЗВОДИТЕЛЬНОСТЬЮ 5 л/с

## АЛЬБОМ II


РАЗРАБОТАН
ПРОЕКТНЫМ ИНСТИТУТОМ
„МОСВОДОКАНАЛНИИПРОЕКТ"

ГЛАВНЫЙ ИНЖЕНЕР ИНСТИТУТА СОКОЛИН
ГЛАВНЫЙ ИНЖЕНЕР ПРОЕКТА МАЛИНИНА



РАБОЧАЯ ДОКУМЕНТАЦИЯ
УТВЕРЖДЕНА Главстройпроектом Госстроя СССР
прот. №АЧ-4 от 15.01.86г. и ВВЕДЕНА В ДЕЙСТВИЕ
„МОСВОДОКАНАЛНИИПРОЕКТОМ"
ПРИКАЗ N 151 от 01.08. 1986г.


Привязан:

Инв. №

| Обозначение | Наименование | Стр. |
|---|---|---|
| ТП 902-2-409.86-КЖИ. ТБ1 | Содержание альбома | 2 |
| -КЖИ. ТТ | Технические требования | 3 |
| -КЖИ. ТТ | То же | 4 |
| -КЖИ. ПС1а | Панель стеновая (ПС1а; ПС1б; ПС1в) | 5 |
| -КЖИ. ПС1а СБ | Панель стеновая (ПС1а; ПС1б; ПС1в) Сборочный чертёж | 6 |
| -КЖИ. ПС1а СБ | То же | 7 |
| -КЖИ. ПС2а | Панель стеновая (ПС2а; ПС2б; ПС2в) | 8 |
| -КЖИ. ПС2а СБ | Панель стеновая (ПС2а; ПС2б; ПС2в) Сборочный чертёж | 9 |
| -КЖИ. ТБ2 | Ведомость расхода стали на дополнительные закладные изделия | 10 |
| -КЖИ. Б1 | Балка Б1 | 11 |
| -КЖИ. КП1 | Каркас КП1 | 12 |
| -КЖИ. КП1. К1 | Каркас К1 | 13 |
| -КЖИ. КП1. Мд1 | Изделие закладное Мд1 | 13 |
| -КЖИ. КР1 | Каркас (КР1; КР2) | 14 |
| -КЖИ. КР3 | Каркас (КР3; КР4) | 15 |
| -КЖИ. КР3 СБ | Каркас (КР3; КР4) Сборочный чертеж | 15 |
| -КЖИ. Мн1 | Изделие закладное (Мн1; Мн2; Мн4; Мн7; Мн8) | 16 |

| Обозначение | Наименование | Стр. |
|---|---|---|
| ТП 902-2-409.86 КЖИ. Мн1 СБ | Изделие закладное (Мн1; Мн2; Мн4, Мн7; Мн8) Сборочный чертеж. | 17 |
| -КЖИ. Мн3 | Изделие закладное Мн3 | 17 |
| -КЖИ. Мн5 | Изделие закладное Мн5 | 18 |
| -КЖИ. Мн9 | Изделие закладное Мн9 | 19 |
| -КЖИ. Мн10 | Изделие закладное (Мн10; Мн11; Мн13) | 20 |
| -КЖИ. Мн10 СБ | Изделие закладное (Мн10; Мн11; Мн13) Сборочный чертёж | 20 |
| -КЖИ. Мн12 | Изделие закладное Мн12 | 21 |
| -КЖИ. МС1 | Изделие соединительное (МС1; МС2; МС4; МС5) | 22 |
| -КЖИ. МС6 | Изделие соединительное (МС6... МС10) | 22 |
| -КЖИ Щ1 | Щит с'емный (Щ1, Щ2) | 23 |
| -КЖИ. Щ3 | Щит с'емный (Щ3, Щ4) | 24 |
| -КЖИ ПЩ1 | Перегородка щелевая ПЩ1 | 25 |
| -КЖИ РП1 | Рама перегородки РП1 | 26 |
| -КЖИ. Р1 | Рама Р1 | 26 |
| -КЖИ Б2 | Балка Б2 | 27 |
| -КЖИ Р2 | Рама Р2 | 27 |


Привязан

Инв. №

| | | | |
|---|---|---|---|
| Рук. бриг. | Еленик | | 1284 |
| Гл. спец. | Миллер | | |
| Нач. отд. | Панченко | | |
| Н. контр. | Руссин | | |

ТП 902-2-409.86 -КЖИ. ТБ1

Содержание альбома

| Стадия | Лист | Листов |
|---|---|---|
| Р | | 1 |

Мосводоканалниипроект

Копировал Ф 21348-02 3 Формат А3

## 1 ОБЩАЯ ЧАСТЬ

В прилагаемом комплекте рабочих чертежей строительных изделий приведены чертежи железобетонных, арматурных, закладных и соединительных изделий, применяемых в основном комплекте рабочих чертежей ТП902-2-409.86-КЖ.

Сборные железобетонные стеновые панели изготавливаются по рабочим чертежам каталожных изделий серии 3.900-3, выпуск 4/82, часть 1 с некоторыми дополнениями в части устройства новых закладных изделий, при неизменности габаритных размеров, схемы армирования и материала типовых панелей.

Технические требования к изготовлению сборных железобетонных панелей приведены в серии 3.900-3, выпуск 4/82, часть 1.

## 2 ТЕХНИЧЕСКИЕ ТРЕБОВАНИЯ К ИЗГОТОВЛЕНИЮ БАЛКИ Б1

Балка Б1 должна изготавливаться из тяжёлого цементного бетона марки не ниже 200 по прочности на сжатие и в соответствии с требованиями ГОСТ 13015.0-83 „Конструкции и изделия бетонные и железобетонные сборные. Общие технические требования.

Марки бетона по водонепроницаемости и морозостойкости даны для расчетной зимней температуры $t = -30°C$ в таблице на листе общих данных в основном комплекте рабочих чертежей марки КЖ.

Отпускная прочность бетона должна быть не менее 70% от проектной при гарантии достижения проектной прочности к моменту загружения конструкции.

Качество поверхностей балки должно соответствовать категории А6 по ГОСТ 13015-75**

Отклонения от проектных размеров изделия, положения закладных изделий и других характеристик не должны превышать величин, предусмотренных техническими требованиями ГОСТ 13015.0-83.

Толщина защитного слоя бетона для арматуры принята в соответствии со СНиП II-28-73* „Защита строительных конструкций от коррозии".

Поз. 3 (см. каркас КП1) и закладные детали балки Б1 для защиты от воздействия производственной влаги необходимо оцинковать слоем 0.18мм в соответствии со СНиП II-28-73*.

На верхней грани балки несмываемой краской поставить индекс (В) - „верх".

| | | | | | | | |
|---|---|---|---|---|---|---|---|
| Привязан | | | | ТП 902-2-409.86 - КЖИ.ТТ | | | |
| | Рук. бриг. | Еленик | | 12.84 | Технические требования | Стадия | Лист | Листов |
| | Гл. спец. | Миллер | | | | Р | 1 | 2 |
| | Нач. отд. | Панченко | | | | Мосводоканалниипроект | | |
| Инв. № | Н. контр. | Русских | | | | | | |

Копировал 21348-02 4 Формат А3

Подъём, погрузка, выгрузка и хранение балки должны производиться в горизонтальном положении.

Перевозить изделие следует в горизонтальном положении в соответствии с „Руководством по перевозке унифицированных железобетонных изделий и конструкций," ЦНИИОМТП, 1973 г.

## 3. Технические требования к изготовлению арматурных, закладных и соединительных изделий

Арматурные, соединительные и закладные изделия должны удовлетворять требованиям ГОСТ 10922-75.

Сварку арматуры следует выполнять в соответствии с ГОСТ 14098-68, сварку закладных изделий – в соответствии с ГОСТ 19292-73.

Защита соединительных изделий от коррозии обеспечивается инъектированием цементного раствора при омоноличивании стыков между панелями.

При складировании и транспортировке соединительные изделия должны быть защищены обмазкой цементно-казеиновым клеем.

Закладные детали Мн 1... Мн 13 для защиты от воздействия производственной влаги необходимо оцинковать слоем 0.18 мм в соответствии со СНИП II-28-73*

Сварные швы не позднее чем через 3дня после сварки должны быть тщательно очищены от шлаковых образований, а в дождливое время высушены и прогреты, затем оцинкованы или защищены протекторным грунтом.

Цинковые покрытия закладных изделий, нарушенные в процессе монтажа конструкций, должны быть восстановлены методом металлизации.

Ручную электродуговую сварку выполнять электродами Э-42 по ГОСТ 9467-75.

Привязан:

Инв. №

ТП 902-2-409.86 - КЖИ. ТТ

Лист 2

| Формат | Зона | Поз. | Обозначение | Наименование | Кол. на испол. ТП 902-2-409.86-КЖИ.ПС1а — | – 01 | – 02 | | | | Примечание |
|---|---|---|---|---|---|---|---|---|---|---|---|
| | | | | | | | | | | | |
| | | | | Документация | | | | | | | |
| | | | | | | | | | | | |
| – | | | 3.900-3 | Сборные железобетонные конструкции емкостных сооружений для водоснабжения и канализации | × | × | × | | | | |
| А3 | | | ТП 902-2-409.86 - КЖИ.ТТ | Технические требования | × | × | × | | | | |
| А3 | | | ТП 902-2-409.86 - КЖИ.ПС1аСБ | Сборочный чертеж | × | × | × | | | | |
| А3 | | | ТП 902-2-409.86 - КЖИ.ТБ2 | Ведомость расхода стали на дополнительные закладные изделия | × | × | × | | | | |
| | | | | | | | | | | | |
| | | | | Сборочные единицы | | | | | | | |
| | | | | | | | | | | | |
| – | | 1 | 3.900-3 Выпуск 4/82 г.1 | Панель стеновая бальчная ПС1-42-62 | 1 | 1 | 1 | | | | |
| А4 | | 2 | ТП 902-2-409.86-КЖИ.МН5 | Изделие закладное МН5 | 1 | 1 | 1 | | | | |
| А3 | | 3 | -КЖИ.МН1-03 | То же МН7 | 1 | 1 | 1 | | | | |
| А4 | | 4 | -КЖИ.МН9 | " МН9 | | 4 | | | | | * |
| – | | 5 | 3.901-5 | Сальник dу 200; ℓ=200 | | 1 | | | | | |
| | | | | Марка | ПС1а | ПС1б | ПС1в | | | | |

* Расположение изделия см. узел III на сборочном чертеже ТП 902-2- -КЖИ.ПС1а СБ, лист 2

Привязан:

Инв. №

| | | |
|---|---|---|
| Рук. брит. | Еленик | |
| гл. спец. | Миллер | |
| Нач. отд. | Панченко | |
| Н. контр. | Русин | |

ТП 902-2-409.86 -КЖИ.ПС1а

Панель стеновая (ПС1а; ПС1б; ПС1в)

| Стадия | Лист | Листов |
|---|---|---|
| Р | | 1 |

Мосводоканалниипроект

Копировал № 21348-02 6 Формат А3

Рис. 1

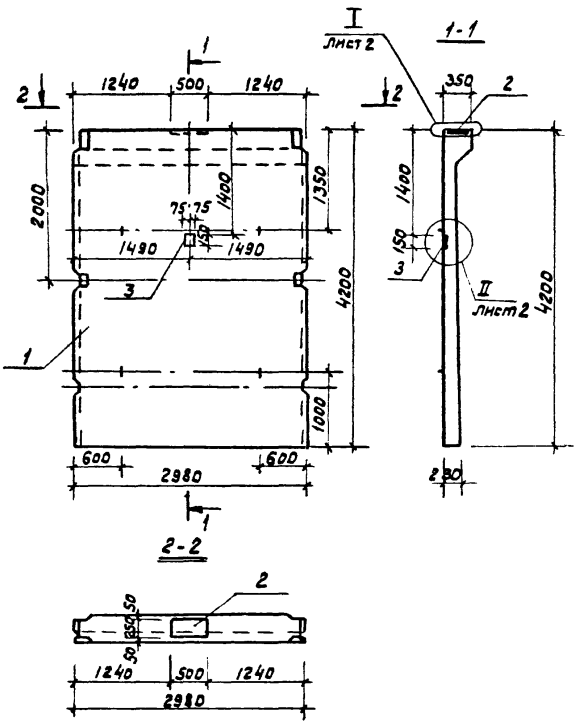


Рис. 2

(Остальное по рис. 1)

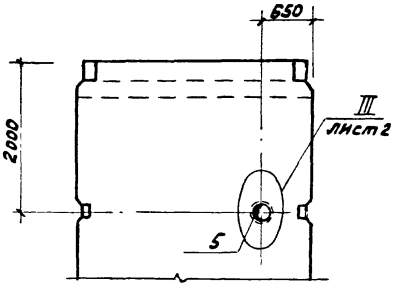


Рис. 3

(Остальное по рис. 1)

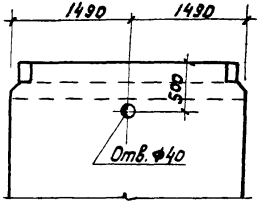


| Обозначение | Марка | Рис |
|---|---|---|
| ТП 902-2-409.86-КЖИ. ПС1а | ПС1а | 1 |
| -01 | ПС1б | 2 |
| -02 | ПС1в | 3 |

| | | | | |
|---|---|---|---|---|
| Привязан | | | | |
| Инв. № | | | | |
| Рук. бр. | Еленик | | 12.84 | |
| Гл. спец | Миллер | | | |
| Нач. отд | Панченко | | | |
| Н. контр | Русин | | | |

ТП 902-2-409.86-КЖИ. ПС1а СБ

Панель стеновая (ПС1а; ПС1б; ПС1в) Сборочный чертеж

| Стадия | Масса | Масштаб |
|---|---|---|
| Р | 6,33 | 1:50 |
| Лист 1 | Листов 2 | |

Мосводоканалниипроект

Копировал 21348-02 Формат А3

Альбом II

ТП 902-2-409.86

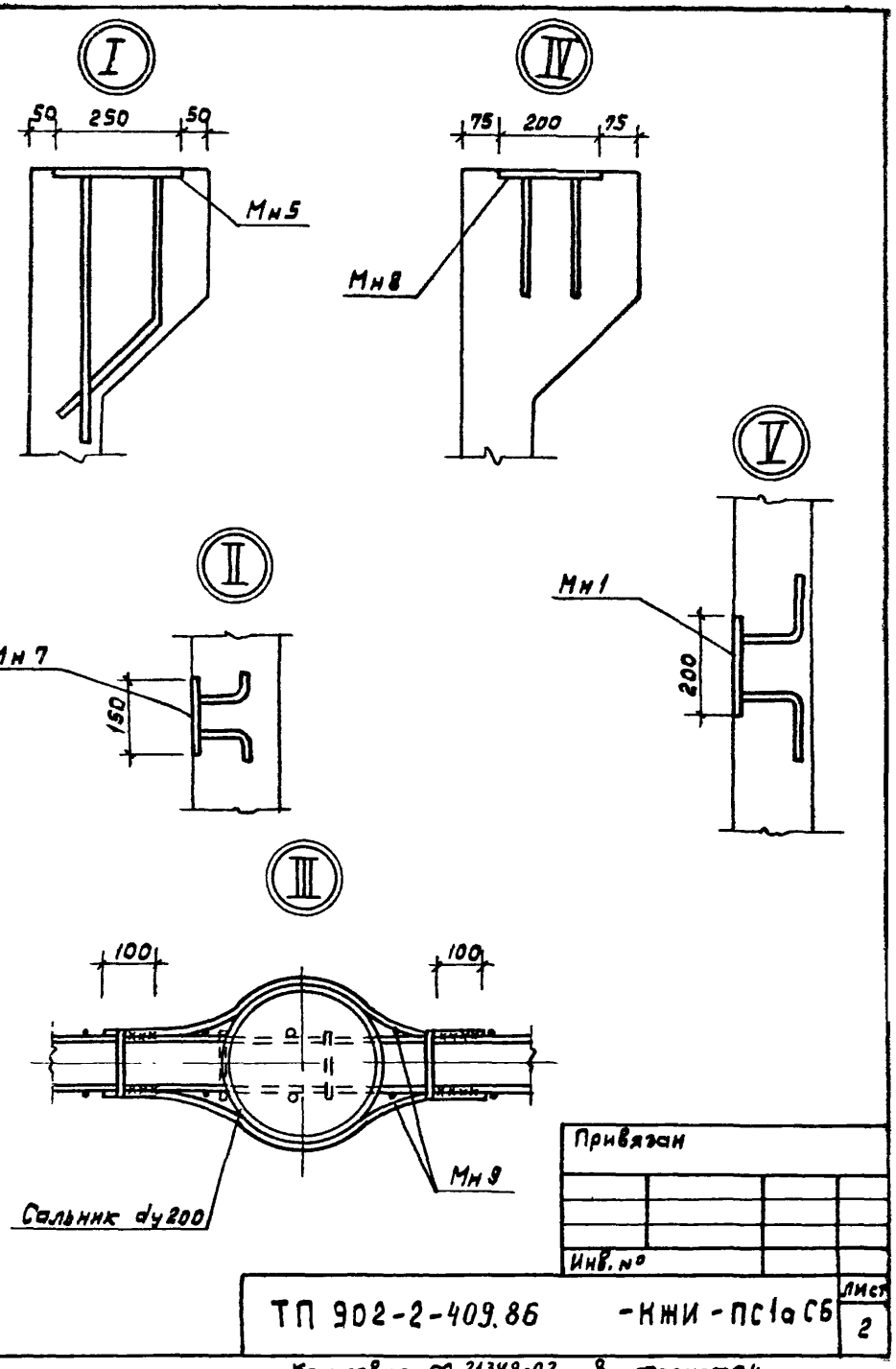


Привязан

Инв. №

ТП 902-2-409.86 -КЖИ-ПС1а СБ

Лист 2

Копировал Ф 21348-02 8 формат А4

Инв. № подл. | Подп. и дата | Взам. инв. №

| | | | Обозначение | Наименование | Кол. на исполн. ТП 902-2- -КЖИ-ПС2а | | | | | | Примечание |
|---|---|---|---|---|---|---|---|---|---|---|---|
| | | | | | — | -01 | -02 | | | | |
| | | | | Документация | | | | | | | |
| – | | | 3.900-3 | Сборные железобетонные | | | | | | | |
| | | | | Конструкции емкостных | | | | | | | |
| | | | | сооружений для водоснаб- | | | | | | | |
| | | | | жения и канализации. | X | X | X | | | | |
| А3 | | | ТП 902-2-409.86-КЖИ. ТТ | Технические требования | X | X | X | | | | |
| А3 | | | ТП 902-2-409.86-КЖИ.ПС2аСБ | Сборочный чертёж | X | X | X | | | | |
| А3 | | | ТП 902-2-409.86-КЖИ.ТБ2 | Ведомость расхода | | | | | | | |
| | | | | стали на дополнительные | | | | | | | |
| | | | | закладные изделия | X | X | X | | | | |
| | | | | Сборочные единицы | | | | | | | |
| – | | 1 | 3.900-3 Выпуск 4/82, часть 1 | Панель стеновая балочная | | | | | | | |
| | | | | ПС1-36-Б2 | 1 | 1 | 1 | | | | |
| А3 | | 2 | ТП 902-2-409.86-КЖИ. Мн1 | Изделие закладное Мн1 | 1 | 1 | 1 | | | | |
| А4 | | 3 | -КЖИ. Мн5 | То же Мн5 | 1 | 1 | 1 | | | | |
| А3 | | 4 | -КЖИ.Мн1-04 | " Мн8 | | 1 | 1 | | | | |
| – | | 5 | 3.901-5 | Сальник Ду 50; е=200 | | 2 | | | | | |
| | | | | Марка | ПС2а | ПС2б | ПС2в | | | | |

Привязан

Инв. №

| | | | |
|---|---|---|---|
| Рук. бриг. | Еленик | | 1284 |
| Гл. спец. | Миллер | | |
| Нач. отд. | Панченко | | |
| Н. контр. | Руссин | | |

ТП 902-2-409.86 -КЖИ. ПС2а

Панель стеновая (ПС2а; ПС2б; ПС2в)

| Стадия | Лист | Листов |
|---|---|---|
| Р | | 1 |

Мосводоканалниипроект

Копировал № 21348-02 9 Формат А3

Рис.1

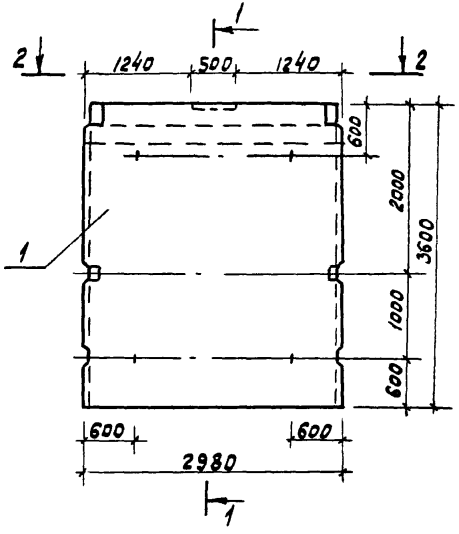


2 - 2

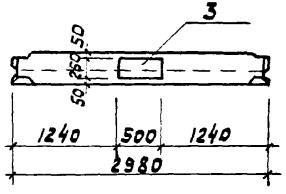


1-1

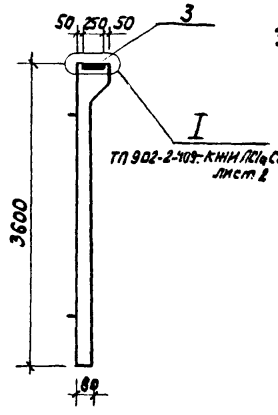


Рис.2

(Остальное по рис.1)

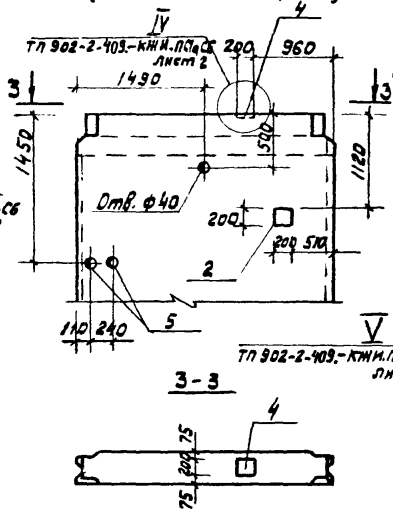


Рис. 3

(Остальное по рис.1)

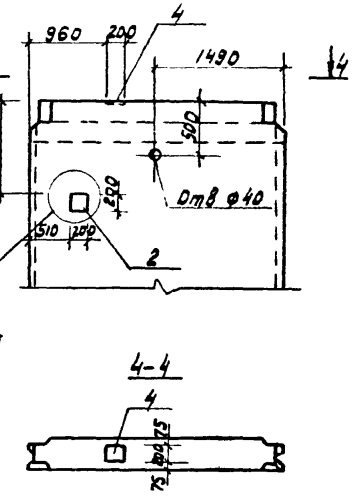


3-3




4-4




| Обозначение | Марка | Рис |
|---|---|---|
| ТП 902-2-409.86-КЖИ. ПС2а | ПС2а | 1 |
| -01 | ПС2б | 2 |
| -02 | ПС2в | 3 |

| | | | | |
|---|---|---|---|---|
| Привязан | | | ТП 902-2-409.86 -КЖИ. ПС2а СБ | |
| | | | Панель стеновая (ПС2а, ПС2б, ПС2в) Сборочный чертеж | Стадия: Р; Масса: 4,83; Масштаб: 1:50; Лист; Листов 1 |
| Рук.бр. | Еленик | 12.84 | | |
| Гл.спец | Миллер | | | |
| Нач.отд | Панченко | | | |
| Н.контр. | Руссин | | | Мосводоканал НИИпроект |
| Инв. № | | | | |

Копировал 21348-02 10 Формат А3

## Масса, кг

| Марка элемента | Изделия закладные | | | | | | | | | | | | | | | Всего |
|---|---|---|---|---|---|---|---|---|---|---|---|---|---|---|---|---|
| | Прокат ВСт3КП2 ГОСТ 19903-74* | | | | Арматура класса AI ГОСТ 5781-82 | | | AII ГОСТ 5781-82 | | | AIII ГОСТ 5781-82 | | | | Труба стальная ГОСТ 8732-78 | | |
| | δ=8мм | δ=10мм | — | Итого | ф10 | — | Итого | ф10 | — | Итого | ф12 | ф16 | — | Итого | ф219×8 | Итого | |
| ПС1а | 1,42 | 9,80 | — | 11,22 | 0,25 | — | 0,25 | 0,56 | — | 0,56 | — | 5,52 | — | 5,52 | — | — | 17,54 |
| ПС1б | 1,42 | 9,80 | — | 11,22 | 0,25 | — | 0,25 | 0,56 | — | 0,56 | 3,20 | 5,52 | — | 8,72 | — | — | 20,74 |
| ПС1в | 1,42 | 9,80 | — | 11,22 | 0,25 | — | 0,25 | 0,56 | — | 0,56 | — | 5,52 | — | 5,52 | — | — | 17,54 |
| | | | | | | | | | | | | | | | | | |
| ПС2а | — | 9,80 | — | 9,80 | 0,25 | — | 0,25 | — | — | — | — | 5,52 | — | 5,52 | — | — | 15,57 |
| ПС2б | 5,04 | 9,80 | — | 14,84 | 0,25 | — | 0,25 | — | — | — | 1,76 | 5,52 | — | 7,28 | — | — | 22,37 |
| ПС2в | 5,04 | 9,80 | — | 14,84 | 0,25 | — | 0,25 | — | — | — | 1,76 | 5,52 | — | 7,28 | — | — | 22,37 |
| | | | | | | | | | | | | | | | | | |
| | | | | | | | | | | | | | | | | | |
| | | | | | | | | | | | | | | | | | |
| | | | | | | | | | | | | | | | | | |
| | | | | | | | | | | | | | | | | | |

Привязан

Инв. №

| | | | |
|---|---|---|---|
| Рук. бриг. | Еленик | | 1284 |
| Гл. спец. | Миллер | | |
| Нач. отд. | Панченко | | |
| Н. контр. | Руссин | | |

ТП 902-2-409.86 – КЖИ. ТБ2

Ведомость расхода стали на дополнительные закладные изделия.

| Стадия | Лист | Листов |
|---|---|---|
| Р | | 1 |

Мосводоканалниипроект

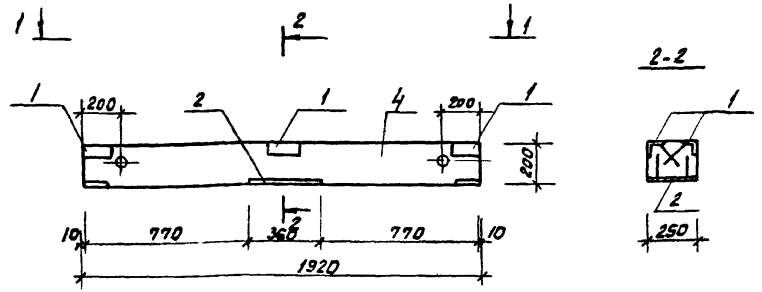


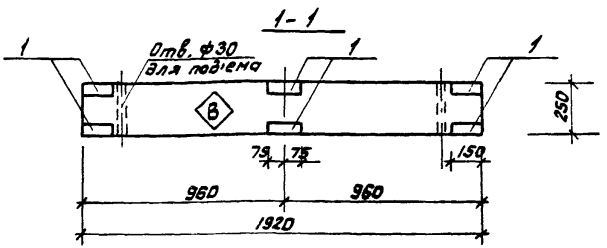


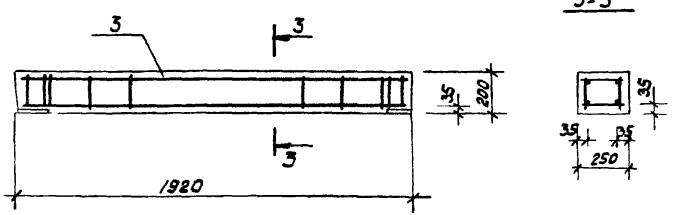


На верхней грани балки несмываемой краской поставить знак ◇В (верх).

| Формат | Зона | Поз. | Обозначение | Наименование | Кол. | Примечание |
|---|---|---|---|---|---|---|
| | | | | Документация | | |
| А3 | | | ТП 902-2-409.86 -КЖИ. ТТ | Технические требования | | |
| | | | | Сборочные единицы | | |
| А4 | | 1 | ТП 902-2-409.86 -КЖИ. Мн10-02 | Изделие закладное Мн13 | 6 | |
| А3 | | 2 | ТП 902-2-409.86 -КЖИ. Мн12 | То же Мн12 | 1 | |
| А3 | | 3 | -КЖИ. КП1 | Каркас КП1 | 1 | |
| | | | | Материалы | | |
| | | 4 | | Бетон М200 | 0.10 | м3 |

## Ведомость расхода стали на элемент, кг

| Марка элемента | Изделия арматурные | | | | | | Изделия закладные | | | | | | | | Общий расход |
|---|---|---|---|---|---|---|---|---|---|---|---|---|---|---|---|
| | Арматура класса | | | Прокат марки | | Всего | Арматура класса | | | Прокат марки | | | | Всего | |
| | А II | | | ВСт3кп2 | | | А II | | | ВСт3кп2 | | | | | |
| | ГОСТ 5781-82 | | | ГОСТ 19903-74 | | | ГОСТ 5781-82 | | | ГОСТ 19903-74 | | ГОСТ 8510-72 | | | |
| | Ф10 | Ф16 | Итого | -10х120 | Итого | | Ф10 | Ф12 | Итого | -10х250 | Итого | ∠63х5 | Итого | | |
| Б1 | 8,16 | 6,68 | 14,84 | 4,80 | 4,80 | 19,64 | 1,80 | 1,32 | 3,12 | 7,10 | 7,10 | 5,40 | 5,40 | 15,62 | 35,26 |

| | | | |
|---|---|---|---|
| Привязан | | | |
| Инв. № | | | |
| Рук. бр. | Еленик | | 12.84 |
| Гл. спец. | Миллер | | |
| Нач. отд. | Панченко | | |
| Н. контр. | Руссин | | |

ТП 902-2-409.86 -КЖИ. Б1

Балка Б1

| Стадия | Масса | Масштаб |
|---|---|---|
| Р | 250,0 | 1:20 |
| Лист | Листов 1 | |

Мосводоканалнии проект

Копировал 21348-02 12 формат А3

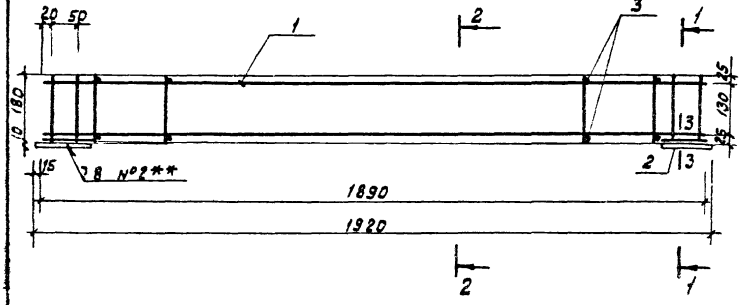


1-1
М1:5

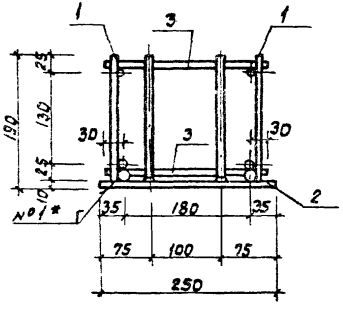


2-2
М1:5

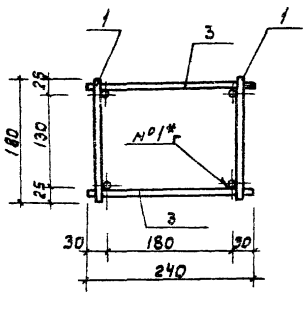


3-3

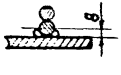


| Формат | Зона | Поз. | Обозначение | Наименование | Кол. | Примечание |
|---|---|---|---|---|---|---|
| | | | | **Документация** | | |
| А3 | | | ТП 902-2-409.86 -КЖИ.ТТ | Технические требования | | |
| | | | | **Сборочные единицы** | | |
| А4 | | 1 | ТП 902-2-409.86-КЖИ. КП1. К1 | Каркас К1 | 2 | |
| А4 | | 2 | ТП 902-2-409.86-КЖИ. КП1. Мд1 | Изделие закладное Мд1 | 2 | |
| | | | | **Детали** | | |
| Б4 | | 3 | | Ф10АII ГОСТ 5781-82 ℓ=240 | 34 | 0,15кг |

* Объединение плоских каркасов (поз.1) в пространственный следует выполнить с помощью соединительных стержней поз. 3 контактной точечной сваркой при помощи сварочных клещей (сварной шов №1).

** Пластину закладного изделия (поз. 2) приварить к нижним продольным стержням (коротышам) плоских каркасов (поз. 1) с помощью ручной электродуговой сварки с лицевой и оборотной стороны (сварной шов №2) $h_{шв}$ = 8 мм.

| | | | |
|---|---|---|---|
| Привязан | | | |
| Инв. № | | | |
| Рук. брит. | Еленик | | 12.84 |
| Гл. спец. | Миллер | | |
| Нач. отд | Панченко | | |
| Н. контр. | Руссин | | |

ТП 902-2-409.86 -КЖИ. КП1

Каркас КП1

| Стадия | Масса | Масштаб |
|---|---|---|
| Р | 30,72 | 1:10 |
| Лист | Листов 1 | |

Мосводоканалниипроект

Копировал 21348-02 13 Формат А3

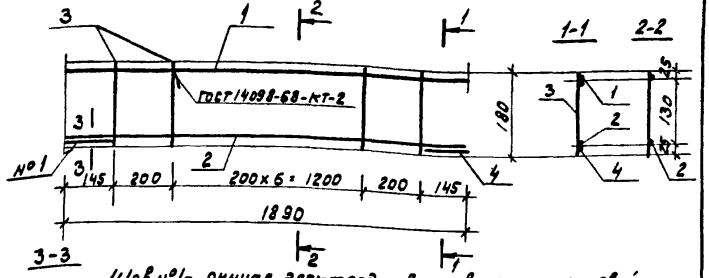


Шов №1- ручная электродуговая сварка с лицевой и оборотной стороны фланговым швом, $в_{шв}$=8мм; $е_{шв}$=100мм

| Формат | Зона | Поз. | Обозначение | Наименование | Кол. | Примечание |
|---|---|---|---|---|---|---|
| | | | | Документация | | |
| А3 | | | ТП 902-2-409.86 -КЖИ.ТТ | Технические требования | | |
| | | | | Детали | | |
| Б4 | | 1 | | Ф10 А II ГОСТ 5781-82 ℓ=1890 | 1 | 1,17кг |
| Б4 | | 2 | | Ф16 А II ГОСТ 5781-82 ℓ=1890 | 1 | 3,00кг |
| Б4 | | 3 | | Ф10 А II ГОСТ 5781-82 ℓ=180 | 9 | 0,12кг |
| Б4 | | 4 | | Ф10 А II ГОСТ 5781-82 ℓ=110 | 2 | 0,17кг |

Привязан

Инв. №

| | | | |
|---|---|---|---|
| Рук. Гр. | Еленик | | 12.84 |
| Гл. спец. | Миллер | | |
| Нач. отд | Панченко | | |
| Н. контр. | Руссин | | |

ТП 902-2-409.86 - КЖИ. КП1. К1

Каркас К1

| Стадия | Масса | Масштаб |
|---|---|---|
| Р | 5,59 | — |
| Лист | Листов 1 | |

Мосводоканалниипроект

Копировал Формат А4

Ал.II

ТП 902-2-409.86

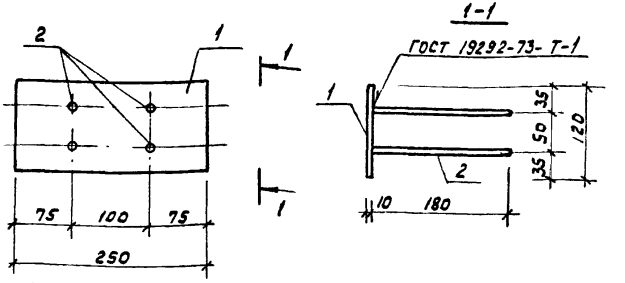


| Формат | Зона | Поз. | Обозначение | Наименование | Кол. | Примечание |
|---|---|---|---|---|---|---|
| | | | | Документация | | |
| А3 | | | ТП 902-2-409.86 -КЖИ.ТТ | Технические требования | | |
| | | | | Детали | | |
| Б4 | | 1 | | Лист Б-ПН-О 10х120х250 ГОСТ 19903-74* Вст3кп2 ГОСТ 14637-79 | 1 | 2,40кг |
| Б4 | | 2 | | Ф10 А II ГОСТ 5781-82 ℓ=180 | 4 | 0,12кг |

Привязан

Инв. №

Взам. инв. №

Подп. и дата

Инв. № подл.

| | | | |
|---|---|---|---|
| Рук. бриг. | Еленик | | 12.84 |
| Гл. спец. | Миллер | | |
| Нач. отд | Панченко | | |
| Н. контр. | Руссин | | |

ТП 902-2-409.86 - КЖИ. КП1. Мд1

Изделие закладное Мд1

| Стадия | Масса | Масштаб |
|---|---|---|
| Р | 2,88 | 1:5 |
| Лист | Листов 1 | |

Мосводоканалниипроект

Копировал 21348-02 14 Формат А4

План

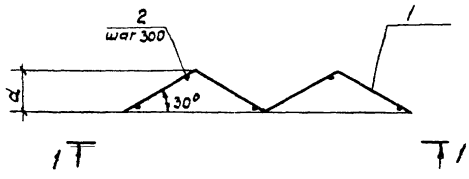


1-1

Развертка

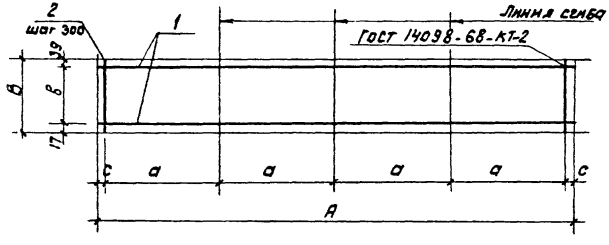


| Формат | Зона | Поз. | Обозначение | Наименование | Кол. на испол. ТП 902-2-409.кжи.КР1 — | -01 | | | Приме-чания |
|---|---|---|---|---|---|---|---|---|---|
| | | | | Документация | | | | | |
| А3 | | | ТП 902-2-409.86 -КЖИ ТТ | Технические требования | | | | | |
| | | | | Детали | | | | | |
| | | | | Ф14 ГОСТ 5781-82 | | | | | |
| Б4 | | 1 | | ℓ=6000 | 2 | | | | 7,25 кг |
| | | | | ℓ=4400 | | 2 | | | 5,35 кг |
| Б4 | | 2 | | ℓ=290 | 20 | | | | 0,35 кг |
| | | | | ℓ=230 | | 15 | | | 0,28 кг |

| Обозначение | Марка | Размеры, мм А | В | а | в | с | d | Масса, кг |
|---|---|---|---|---|---|---|---|---|
| ТП 902-2-409.86-КЖИ КР1. | КР1 | 6000 | 290 | 1500 | 234 | 150 | 750 | 21,50 |
| -01 | КР2 | 4400 | 290 | 1100 | 174 | 100 | 550 | 14,90 |
| | | | | | | | | |

ТП 902-2-409.86 - КЖИ. КР1

Каркас (КР1; КР2)

| Стадия | Масса | Масштаб |
|---|---|---|
| Р | см. табл. | — |
| Лист | Листов 1 | |

Мосводоканалниипроект

Привязан

Инв. №

| | | |
|---|---|---|
| Рук. бриг. | Еленик | 12.84 |
| Гл. спец. | Миллер | |
| Нач. отд. | Панченко | |
| Н. контр. | Русин | |

Копировал. Ф 21348-02 15 Формат А3

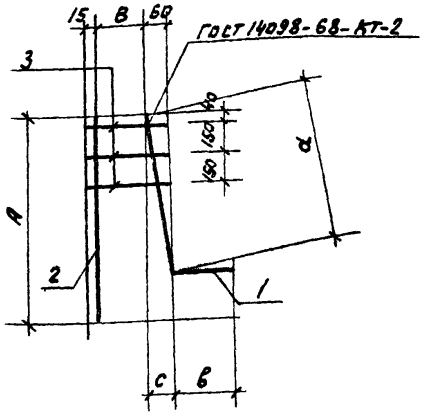


| Обозначение | Марка | Размеры, мм | | | | | Масса, кг |
|---|---|---|---|---|---|---|---|
| | | А | В | а | в | с | |
| ТП 902-2-409.86-КЖИ.КР3 | КР3 | 740 | 225 | 700 | 340 | 55 | 3,22 |
| -01 | КР4 | 630 | 125 | 590 | 400 | 45 | 2,93 |

Привязан

Инв. №

| | | | |
|---|---|---|---|
| Рук. бр. | Еленик | | 12.84 |
| Гл. спец. | Миллер | | |
| Нач. отд. | Панченко | | |
| Н. контр. | Руссин | | |

ТП 902-2-409.86 -КЖИ.КР3 СБ

Каркас (КР3; КР4) Сборочный чертеж

| Стадия | Масса | Масштаб |
|---|---|---|
| Р | сн. табл. | — |
| Лист | Листов 1 | |

МосводоканалНИИпроект

Копировал

Формат А4

Ал. II

ТП 902-2-409.86

| Формат | Зона | Поз. | Обозначение | Наименование | Кол. | Примечание |
|---|---|---|---|---|---|---|
| | | | | Документация | | |
| А3 | | | ТП 902-2-409.86 - КЖИ. ТТ | Технические требования | | |
| А4 | | | ТП 902-2-409.86- КЖИ. КР3 СБ | Сборочный чертеж | | |
| | | | | Переменные данные для исполнений | | |
| | | | | ТП 902-2-409.86- КЖИ. КР3 | | |
| | | | | Детали | | |
| Б4 | | 1 | | Ф20 АII ГОСТ 5781-82 ℓ=1040 | 1 | 2,56кг |
| Б4 | | 2 | | Ф8 АI ГОСТ 5781-82 ℓ=740 | 1 | 0,30кг |
| Б4 | | 3 | | Ф8 АI ГОСТ 5781-82 ℓ=300 | 3 | 0,12кг |
| | | | | ТП 902-2-409.86-КЖИ. КР3-01 | | |
| | | | | Детали | | |
| Б4 | | 1 | | Ф20 АII ГОСТ 5781-82 ℓ=990 | 1 | 2,44кг |
| Б4 | | 2 | | Ф8 АI ГОСТ 5781-82 ℓ=630 | 1 | 0,25кг |
| Б4 | | 3 | | Ф8 АI ГОСТ 5781-82 ℓ=200 | 3 | 0,08кг |

Взам. инв. №

Подп. и дата

Инв. № подл.

Привязан

Инв. №

| | | | |
|---|---|---|---|
| Рук. бр. | Еленик | | 12.84 |
| Гл. спец. | Миллер | | |
| Нач. отд. | Панченко | | |
| Н. контр. | Руссин | | |

ТП 902-2-409.86 - КЖИ. КР3

Каркас (КР3; КР4)

| Стадия | Лист | Листов |
|---|---|---|
| Р | | 1 |

МосводоканалНИИпроект

Копировал

21348-02 16

Формат А4

| Формат | Зона | Поз. | Обозначение | Наименование | Кол. на исполн. ТП902-2-409.86-КЖИ.Мн1 | | | | | | | | Примечание |
|---|---|---|---|---|---|---|---|---|---|---|---|---|---|
| | | | | | – | -01 | -02 | -03 | -04 | | | | |
| | | | | **Документация** | | | | | | | | | |
| А3 | | | ТП902.2-409.86-КЖИ.ТТ | Технические требования | Х | Х | Х | Х | Х | | | | |
| А4 | | | ТП902.2-409.86-КЖИ.Мн1 СБ | Сборочный чертеж | Х | Х | Х | Х | Х | | | | |
| | | | | **Детали** | | | | | | | | | |
| Б4 | | 1 | | Лист Б-ПН-0 8×200×200 ГОСТ 19903-74* Вст3кп2 ГОСТ 14637-79 | 1 | | | | 1 | | | | 2,52кг |
| Б4 | | | | Лист Б-ПН-0 10×300×320 ГОСТ 19903-74 Вст3кп2 ГОСТ 14637-79 | | 1 | | | | | | | 7,60кг |
| Б4 | | | | Лист Б-ПН-0 8×150×150 ГОСТ 19903-74 Вст3кп2 ГОСТ 14637-79 | | | 2 | 1 | | | | | 1,42кг |
| Б4 | | 2 | | ф12 А-III ГОСТ 5781-82 | | | | | | | | | |
| | | | | ℓ=240 | 4 | | | | 4 | | | | 0,22кг |
| Б4 | | | | ф16 А-II ГОСТ 5781-82 | | | | | | | | | |
| | | | | ℓ=300 | | 4 | | | | | | | 0,48кг |
| Б4 | | | | ф10 А-II ГОСТ 5781-82 | | | | | | | | | |
| | | | | ℓ=144 | | | 4 | | | | | | 0,10кг |
| Б4 | | | | ф10 А-II ГОСТ 5781-82 | | | | | | | | | |
| | | | | ℓ=220 | | | | 4 | | | | | 0,14кг |
| | | | | Марка | Мн1 | Мн2 | Мн4 | Мн7 | Мн8 | | | | |

Привязан

Инв. №

| | | | |
|---|---|---|---|
| Рук. брига | Еленик | | 12.84 |
| Гл. спец. | Миллер | | |
| Нач. отд | Панченко | | |
| Н. контр. | Руссин | | |

ТП 902-2-409.86 – КЖИ Мн1

Изделие закладное (Мн1; Мн2; Мн4; Мн7; Мн8)

| Стадия | Лист | Листов |
|---|---|---|
| Р | | 1 |

Мосводоканал НИИпроект

Копировал 21348-02 17 Формат А3

Рис. 1

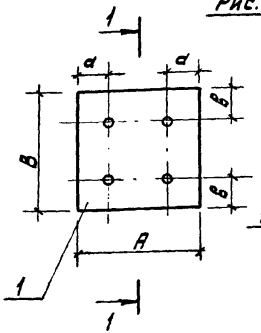


Рис. 2 (ост. по рис. 1)

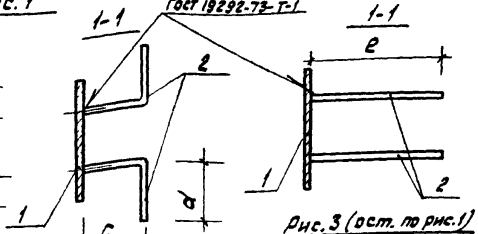


Рис. 3 (ост. по рис. 1)

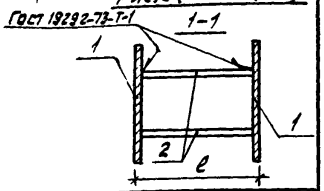


| Обозначение | Марка | Рис | Размеры, мм A | a | B | в | C | d | e | Масса, кг |
|---|---|---|---|---|---|---|---|---|---|---|
| ТП902-2-409.86КЖИ.Мн1 | Мн1 | 1 | 200 | 45 | 200 | 45 | 130 | 110 | — | 3,40 |
| -01 | Мн2 | 1 | 320 | 60 | 320 | 60 | 120 | 180 | — | 9.60 |
| -02 | Мн4 | 3 | 150 | 35 | 150 | 35 | — | — | 160 | 3.24 |
| -03 | Мн7 | 1 | 150 | 35 | 150 | 35 | 120 | 100 | | 2.00 |
| -04 | Мн8 | 2 | 200 | 45 | 200 | 45 | — | — | 240 | 3.40 |

Привязан

Инв. №

ТП 902-2-409.86 -КЖИ. Мн1 СБ

Изделие закладное (Мн1; Мн2; Мн4; Мн7, Мн8)

Сборочный чертеж

| Стадия | Масса | Масштаб |
|---|---|---|
| Р | см. табл. | — |
| Лист | Листов 1 | |

Москводоканалниипроект

Рук. бриг. Еленик 12.84
Гл. спец. Миллер
Нач. отд. Панченко
Н. контр. Руссин

ТП 902-2-409.86 Ал.II

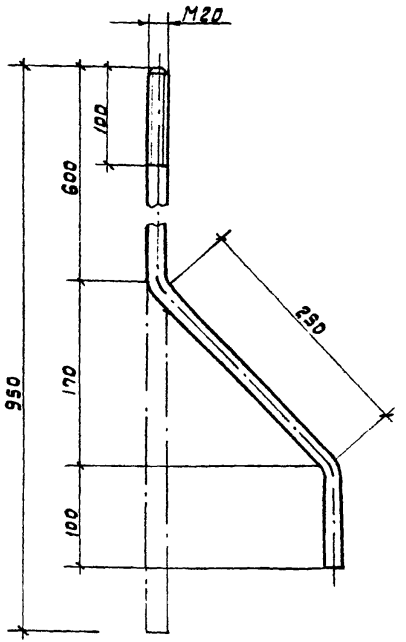


Привязан

Инв. №

Взам. инв. №

Подп. и дата

Инв. № подл.

ТП 902-2-409.86 -КЖИ. Мн 3

Изделие закладное Мн 3

| Стадия | Масса | Масштаб |
|---|---|---|
| Р | 2,30 | 1:4 |
| Лист | Листов 1 | |

Рук. бриг. Еленик 12.84
Гл. спец. Миллер
Нач. отд. Панченко
Н. контр. Руссин

Круг В-20 ГОСТ 2590-71 / В Ст3кп-2-I ГОСТ 535-79

Москводоканалниипроект

Копировал Ф 21346-02 18 Формат А4

1-1

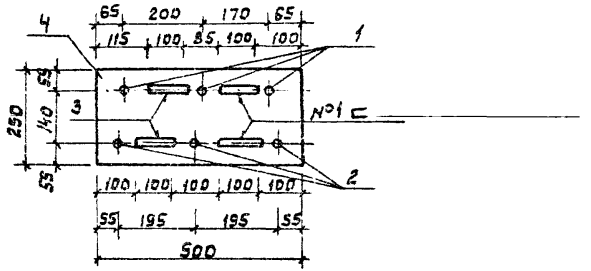


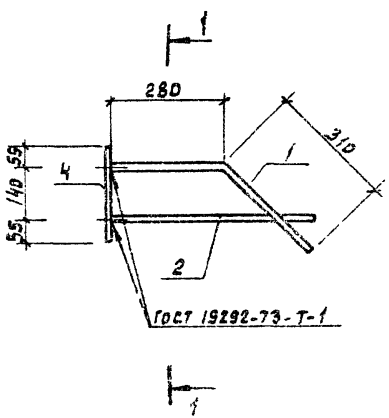


| Формат | Зона | Поз. | Обозначение | Наименование | Кол. | Примечание |
|---|---|---|---|---|---|---|
| | | | | | | |
| | | | | Документация | | |
| | | | | | | |
| А3 | | | ТП 902-2-409.86 -КЖИ.ТТ | Технические требования | | |
| | | | | | | |
| | | | | Детали | | |
| | | | | | | |
| Б4 | | 1 | | Ф16АIII ГОСТ 5781-82 ℓ=590 | 3 | 0,94кг |
| Б4 | | 2 | | Ф16АIII ГОСТ 5781-82 ℓ=560 | 3 | 0,90кг |
| Б4 | | 3 | | Ф10АI ГОСТ 5781-82 ℓ=100 | 4 | 0,05кг |
| Б4 | | 4 | | Лист Б-ПН-0 10х250х500 ГОСТ 19903-74 Вст3кп2 ГОСТ 14637-73 | 1 | 3,80кг |
| | | | | | | |
| | | | | | | |
| | | | | | | |

Шов №1 сварка ручная электродуговая двусторонним фланговым швом, $h_{шв}$=4мм.

| | | | | | | | |
|---|---|---|---|---|---|---|---|
| Привязан | | | | ТП 902-2-409.86 -КЖИ.МН5 | | | |
| | | | | Изделие закладное Мн 5 | Стадия | Масса | Масштаб |
| | | | | | Р | 15,57 | 1:10 |
| | | | | | Лист | Листов 1 | |
| Инв. № | | | | | Мосводоканалниипроект | | |
| | | | | Рук. бриг. Еленко | | | |
| | | | | Гл. спец. Миллер | | | |
| | | | | Нач. отд. Панченко | | | |
| | | | | Н. контр. Руссин | | | |

Копировал Ф 21348-02 19 Формат А3

Т.П 902-2-409.86 Ал.II

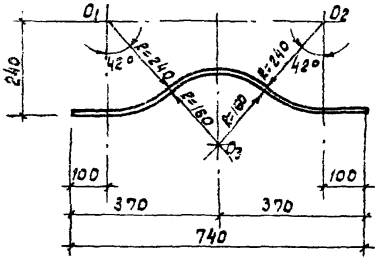


Развертка

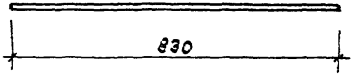


Привязан:

Инв. №

| | | | | | | | |
|---|---|---|---|---|---|---|---|
| Рук. бриг. | Еленик | | 12.84 | ТП 902-2-409.86 -КЖИ. Мн9 | | | |
| Гл. спец. | Миллер | | | Изделие закладное Мн 9 | Стадия | Масса | Масштаб |
| Нач. отд. | Панченко | | | | Р | 0,80 | 1:10 |
| Н. контр. | Руссин | | | Ф12 А-III ГОСТ 5781-82 | Лист | Листов 1 | |
| | | | | | Мосводоканалниипроект | | |

Взам. инв.№ | Подп. и дата | Инв. № подл.

Копировал Ф 21348-02 20 Формат А4

Рис. 1

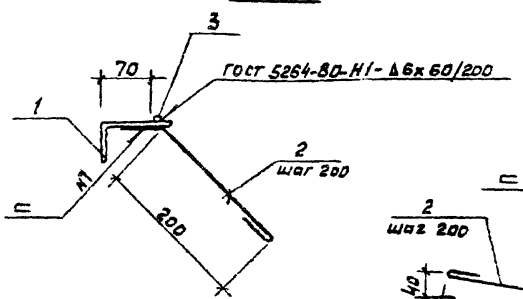


Рис. 2

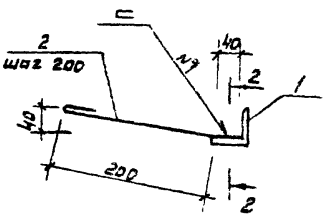


Рис. 3

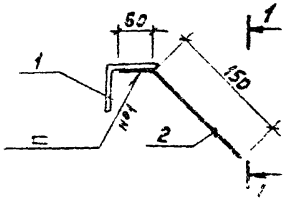


1-1

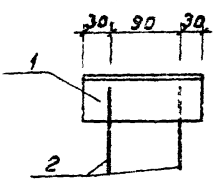


2-2

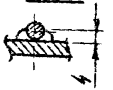


| Обозначение | Марка | Рис. | Масса |
|---|---|---|---|
| ТП 902-2-409.86 -КЖИ. Мн10 | Мн10 | 2 | 4,10 |
| -01 | Мн11 | 1 | 8,80 |
| -02 | Мн13 | 3 | 0,83 |

Шов №1 - сварка ручная электродуговая, катет 4 мм

Привязан

Инв. №

ТП 902-2-409.86 -КЖИ. Мн10СБ

| | | | |
|---|---|---|---|
| Рук. бр. | Еленик | | 12.84 |
| Гл. спец. | Миллер | | |
| Нач. отд. | Панченко | | |
| Н. контр. | Руссин | | |

Изделие закладное (Мн10; Мн11; Мн13) Сборочный чертеж

| Стадия | Масса | Масштаб |
|---|---|---|
| Р | см. табл. | — |
| Лист | Листов 1 | |

Мосводоканал НИИпроект

Копировал Ф Формат А4

Ал. II

ТП 902-2-409.86

| Формат | Зона | Поз. | Обозначение | Наименование | Кол. | Примечание |
|---|---|---|---|---|---|---|
| | | | | Документация | | |
| А3 | | | ТП 902-2-409.86 -КЖИ.ТТ | Технические требования | | |
| А4 | | | ТП 902-2-409.86-КЖИ Мн10СБ | Сборочный чертеж | | |
| | | | | Переменные данные для исполнений | | |
| | | | | ТП 902-2-409.86-КЖИ.Мн10 | | |
| | | | | Детали | | |
| Б4 | | 1 | | Уголок Б-50х50х5 ГОСТ 8509-72 / В Ст3кп-2-I ГОСТ 535-79 | | |
| | | | | ℓ=1000 | 1 | 3,80кг |
| Б4 | | 2 | | Ф6АI ГОСТ 5781-82 ℓ=290 | 5 | 0,05кг |
| | | | | ТП 902-2-409.86-КЖИ Мн10-01 | | |
| | | | | Детали | | |
| Б4 | | 1 | | Уголок Б-90х90х6 ГОСТ 8509-72 / В Ст3кп-2-I ГОСТ 535-79 ℓ=1000 | 1 | 8,40кг |
| Б4 | | 2 | | Ф6АI ГОСТ 5781-82 ℓ=320 | 5 | 0,08кг |
| Б4 | | 3 | | Квадрат 8-10 ГОСТ 2591-71 ℓ=1000 / В Ст3кп-2-I ГОСТ 535-79 | 1 | 0,80кг |
| | | | | ТП 902-2-409.86-КЖИ Мн10-02 | | |
| | | | | Детали | | |
| Б4 | | 1 | | Уголок Б-63х63х5 ГОСТ 8509-72 / В Ст3кп-2-I ГОСТ 535-79 | | |
| | | | | ℓ=150 | 1 | 0,57кг |
| Б4 | | 2 | | Ф10АII ГОСТ 5781-82 ℓ=210 | 2 | 0,13кг |

Привязан

Инв. №

Взам. инв. №

Подп. и дата

Инв. № подл.

ТП 902-2-409.86 -КЖИ. Мн10

| | | | |
|---|---|---|---|
| Рук. бр. | Еленик | | 12.84 |
| Гл. спец. | Миллер | | |
| Нач. отд. | Панченко | | |
| Н. контр. | Руссин | | |

Изделие закладное (Мн10. Мн11; Мн13)

| Стадия | Лист | Листов |
|---|---|---|
| Р | | 1 |

Мосводоканал НИИпроект

Копировал Ф 21348-02 21 Формат А4

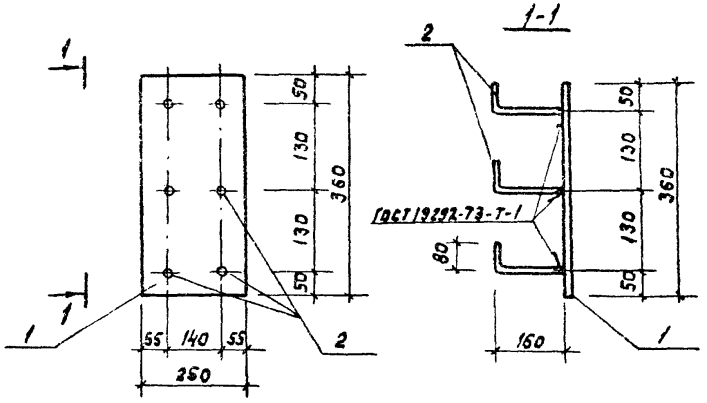


| Формат | Зона | Поз. | Обозначение | Наименование | Кол. | Примечание |
|---|---|---|---|---|---|---|
| | | | | Документация | | |
| А3 | | | ТП 902-2-409.86-КЖИ ТТ | Технические требования | | |
| | | | | Детали | | |
| Б4 | | 1 | | Лист $\frac{6\text{-ЛН-0 10}\times250\times360\ \text{ГОСТ 19903-74*}}{\text{ВСТ3 кп2 ГОСТ 14637-79}}$ | 1 | 7,10кг |
| Б4 | | 2 | | Ф12АII ГОСТ 5781-82 $\ell=240$ | 6 | 0,22кг |

Привязан

Инв. №

Взам. инв. №

Подп. и дата

Инв. № подл.

| | | | |
|---|---|---|---|
| Рук. бриг. | Елечик | | 12.84 |
| Гл. спец. | Миллер | | |
| Нач. отд. | Панченко | | |
| Н. контр. | Руссин | | |

ТП 902-2-409.86 - КЖИ. Мн 12

Изделие закладное Мн 12

| Стадия | Масса | Масштаб |
|---|---|---|
| Р | 8,42 | 1:10 |

Лист | Листов 1

Мосводоканалниипроект

Копировал 21348-02 22 Формат А4

Рис. 1

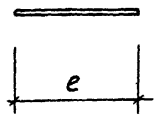


Рис. 2

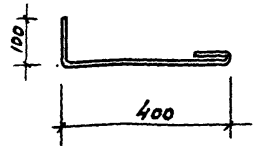


| Обозначение | Марка | Рис | Длина e мм | Материал | Масса, кг |
|---|---|---|---|---|---|
| ТП 902-2-409.86-КЖИ. МС1 | МС1 | 1 | 300 | ф14 А III ГОСТ 5781-82 | 0,37 |
| -01 | МС2 | 1 | 250 | ф12 А III ГОСТ 5781-82 | 0,23 |
| -02 | МС4 | 1 | 250 | ф10 А III ГОСТ 5781-82 | 0,16 |
| -03 | МС5 | 2 | 590 | ф12 А I ГОСТ 5781-82 | 0,53 |

Привязан

Инв. №

ТП 902-2-409.86 -КЖИ. МС1

Изделие соединительное (МС1; МС2; МС4; МС5)

| Стадия | Масса | Масштаб |
|---|---|---|
| Р | См. табл. | — |
| Лист | Листов 1 | |

Рук. бриг. Еленик 12.84
Гл. спец. Миллер
Нач. отд. Панченко
Н. контр. Русина

Мосводоканалниипроект

Копировал

Формат А4

Рис. 1

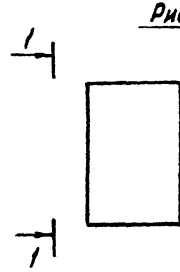


Рис. 2

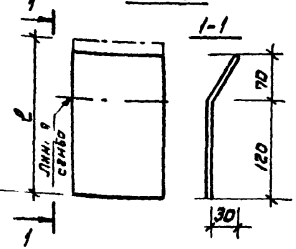


| Обозначение | Марка | Рис | Длина e мм | Материал | Масса, кг |
|---|---|---|---|---|---|
| ТП 902-2-409. -КЖИ. МС6 | МС6 | 1 | 100 | Лист 6-ЛН-0 8х100х100 ГОСТ 19903-74* Ст 3 кп 2 ГОСТ 14637-79 | 0,63 |
| -01 | МС7 | 2 | 200 | Лист 6-ЛН-0 8х100х200 ГОСТ 19903-74* Ст 3 кп 2 ГОСТ 14637-79 | 1,26 |
| -02 | МС8 | 1 | 1580 | Лист 6-ЛН-0 6х300х1580 ГОСТ 19903-74* Ст 3 кп 2 ГОСТ 14637-79 | 22,60 |
| -03 | МС9 | 1 | 400 | Лист 6-ЛН-0 12х320х400 ГОСТ 19903-74* Ст 3 кп 2 ГОСТ 14637-79 | 12,10 |
| -04 | МС10 | 1 | 330 | Лист 6-ЛН-0 12х320х330 ГОСТ 19903-74* Ст. 3 кп 2 ГОСТ 14637-79 | 10,00 |

Привязан

Инв. №

Взам. инв. №

Подп. и дата

Инв. № подл.

ТП 902-2-409.86 -КЖИ. МС6

Изделие соединительное (МС6... МС10)

| Стадия | Масса | Масштаб |
|---|---|---|
| Р | См. табл. | — |
| Лист | Листов 1 | |

Рук. бриг. Еленик 12.84
Гл. спец. Миллер
Нач. отд. Панченко
Н. контр. Русина

Мосводоканалниипроект

Копировал



Формат А4

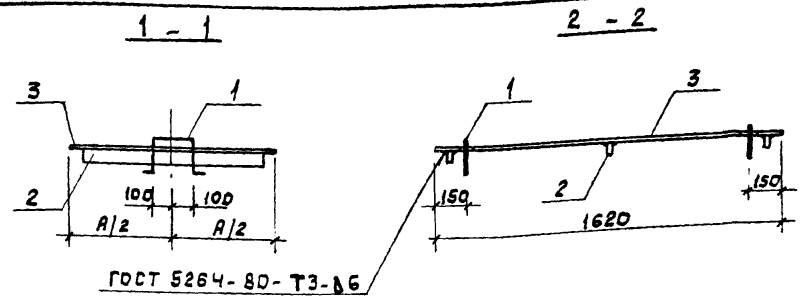


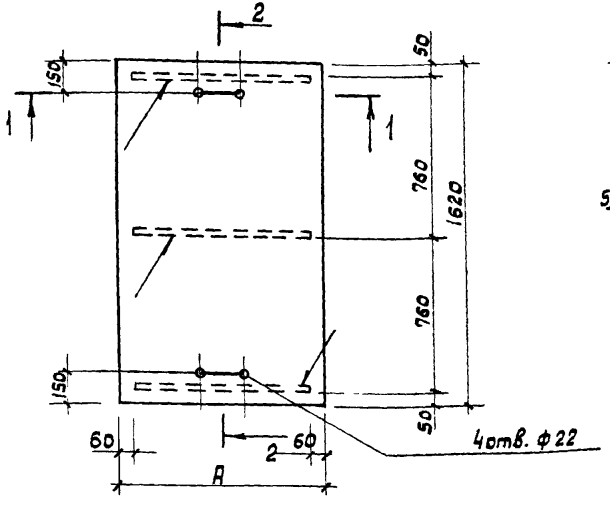


Поз 1

М 1:10

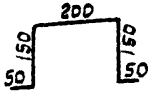


| Форм. | Зона | Поз. | Обозначение | Наименование | Кол. | Примечание |
|---|---|---|---|---|---|---|
| | | | | Детали | | |
| Б4 | | 1 | | Ф16 AI ГОСТ 5781-82 | | |
| | | | | ℓ=600 | 2 | 1кг |
| | | | Переменные данные | для исполнений | | |
| | | | | ТП 902-2-409.86-КЖИ.Щ1 | | |
| | | | | Детали | | |
| Б4 | | 2 | | Лист 6×50×850 ГОСТ 19903-74 | | |
| | | | | В Ст3кп2 ГОСТ 14637-79 | 3 | 2,04кг |
| Б4 | | 3 | | Лист ромб. К-ПУ-8×970×1620 | | |
| | | | | Б Ст3кп2 ГОСТ 8568-77 | 1 | 105кг |
| | | | | ТП 902-2-409.86-КЖИ.Щ1-01 | | |
| | | | | Детали | | |
| Б4 | | 2 | | Лист 6×50×485 ГОСТ 19903-74 | | |
| | | | | В Ст3кп2 ГОСТ 14637-79 | 3 | 1,15кг |
| Б4 | | 3 | | Лист ромб. К-ПУ-8×605×1620 | | |
| | | | | Б Ст3кп2 ГОСТ 8568-77 | 1 | 65,5кг |

| Обозначение | Марка | Размеры, мм | | Масса кг |
|---|---|---|---|---|
| | | A | | |
| ТП 902-2-409.86-КЖИ.Щ1 | Щ1 | 970 | | 113.2 |
| -01 | Щ2 | 605 | | 70.95 |

Поверхности изделия покрыть густотертой масляной краской темных тонов для наружных работ ГОСТ 8292-75 за два раза по железному сурику на олифе „Оксоль" ГОСТ 8866-76

Привязан

Инв. №

| | | | |
|---|---|---|---|
| Рук. Бриг. | Стежко | | 12.84 |
| Гл. спец. | Миллер | | |
| Нач. отд. | Панченко | | |
| Н. контр. | Руссин | | |

ТП 902-2-409.86 - КЖИ.Щ1

Щит съемный (Щ1. Щ2)

| Стадия | Масса | Масштаб |
|---|---|---|
| Р | см. табл. | — |
| Лист | Листов 1 | |

Мосводоканалниипроект



Формат А3

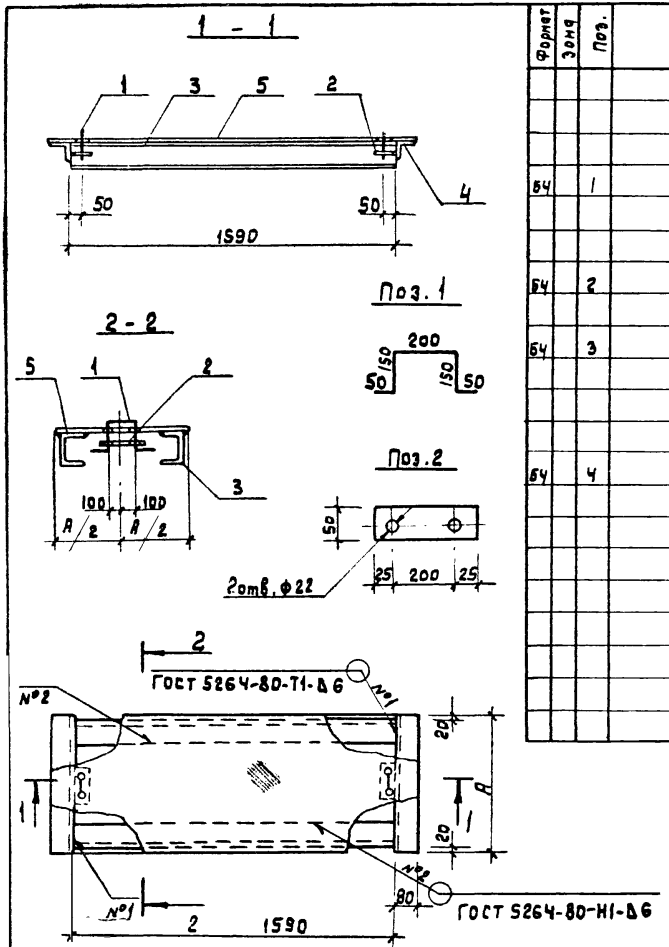


| Формат | Зона | Поз. | Обозначение | Наименование | Кол. на исполн. ТП 902-2-409.86-КЖИ.Щ3 - | 01 | | | | | | | | Примечание |
|---|---|---|---|---|---|---|---|---|---|---|---|---|---|---|
| | | | | Детали | | | | | | | | | | |
| Б4 | | 1 | | Петля | | | | | | | | | | |
| | | | | Ф16 АI ГОСТ 5781-82 | | | | | | | | | | |
| | | | | ℓ=600 | 2 | 2 | | | | | | | | 0,96кг |
| Б4 | | 2 | | Лист 6х50х250 ГОСТ 19903-74 / В Ст3 кп2 ГОСТ 14637-79 | 2 | 2 | | | | | | | | 0,60кг |
| Б4 | | 3 | | Швеллер 12 ГОСТ 8240-72 / В Ст3 кп2 ГОСТ 535-79 | 2 | 2 | | | | | | | | 16,6кг |
| | | | | Уголок Б-80х80х6 ГОСТ 8509-72 / В Ст3 кп2 ГОСТ 535-79 | | | | | | | | | | |
| Б4 | | 4 | | ℓ=680 | 2 | | | | | | | | | 5,1кг |
| | | | | ℓ=780 | | 2 | | | | | | | | 5,8кг |
| | | | | Лист. ромб. ГОСТ 8568-77 | | | | | | | | | | |
| | | | | К-ПУ-8х680х1760 Б Ст3 кп2 | 1 | | | | | | | | | 80 кг |
| | | | | К-ПУ-8х780х1760 Б Ст3 кп2 | | 1 | | | | | | | | 92 кг |

Поверхности изделия покрыть густотертой масляной краской темных тонов для наружных работ ГОСТ 8292-75 за два раза по железному сурику на олифе „Оксоль" ГОСТ 8866-76

| Обозначение | Марка | Размеры, мм А | | Масса, кг |
|---|---|---|---|---|
| ТП 902-2-409.86 -КЖИ.Щ3 | Щ3 | 680 | | 126.6 |
| -01 | Щ4 | 780 | | 139 6 |

Привязан:

Инв. №

| | | | |
|---|---|---|---|
| Рук. бриг. | Стежко | | 12.84 |
| Гл. спец. | Миллер | | |
| Нач. отд. | Панченко | | |
| Н. контр. | Руссин | | |

ТП 902-2-409.86 -КЖИ.Щ3

Щит съемный (Щ3. Щ4)

| Стадия | Масса | Масштаб |
|---|---|---|
| Р | см. табл. | — |
| Лист | Листов 1 | |

Мосводоканалнии проект

копировал 21348-02 25 формат А3

1 - 1

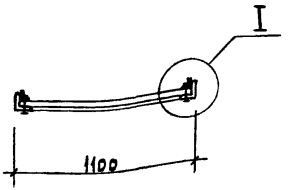


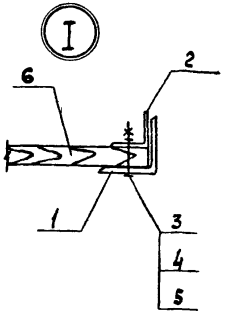


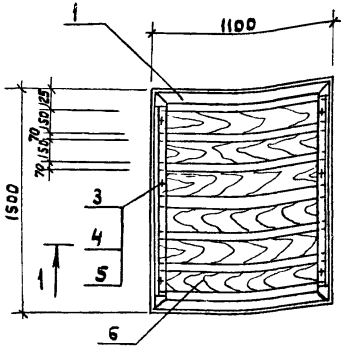


Поз.2

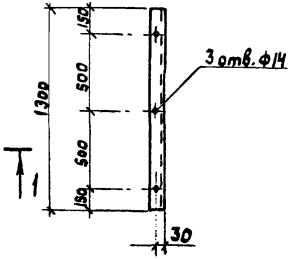


| Формат | Зона | Поз. | Обозначение | Наименование | Кол. | Примечание |
|---|---|---|---|---|---|---|
| | | | | **Сборочные единицы** | | |
| А4 | | 1 | ТП 902-2-409.86 -КЖИ РП1 | Рама перегородки РП1 | 1 | |
| | | | | **Детали** | | |
| Б4 | | 2 | | Уголок Б-50х50х5 ГОСТ 8509-72 / В Ст3кп2 ГОСТ 535-79 | 2 | 5 кг |
| | | | | **Стандартные изделия** | | |
| Б4 | | 3 | | Болт М12х60 ГОСТ 7798-70 | 6 | 0,071кг |
| Б4 | | 4 | | Гайка М12 ГОСТ 5915-70 | 6 | 0,016кг |
| Б4 | | 5 | | Шайба 12 ГОСТ 11371-78 | 6 | 0,007кг |
| | | | | **Материалы** | | |
| | | 6 | | Сосна для досок размером 25х150х1050 ГОСТ 8486-66 | 0,04 | м³ |

1. Поверхности металлических элементов изделия покрыть эмалью ВЛ-515 ТУ 6-10-1052-75 по грунтовке ВЛ-02 ГОСТ 12707-77.

2. Доски перед установкой в раму перегородки подвергнуть пропитке фенол-формальдегидной смолой или минеральными маслами.

Привязан

Инв. №

| | | | |
|---|---|---|---|
| Рук. бриг. | Стенко | | 12.84 |
| Гл. спец. | Миллер | | |
| Нач. отд. | Панченко | | |
| Н. контр. | Русин | | |

ТП 902-2-409.86 -КЖИ. ПЩ1

Перегородка щелевая ПЩ1

| Стадия | Масса | Масштаб |
|---|---|---|
| Р | 66 | 1:25 |
| Лист | Листов 1 | |

Мосводоканалниипроект

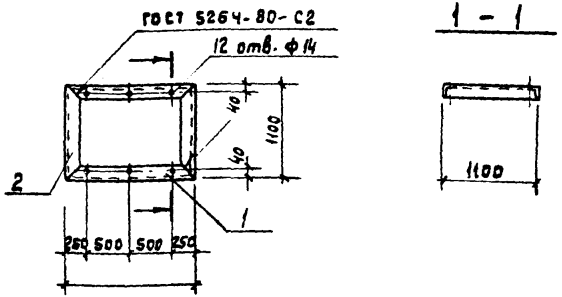


| Форм. | Зона | Поз. | Обозначение | Наименование | Кол. | Примечание |
|---|---|---|---|---|---|---|
| | | | | Детали | | |
| | | | | Уголок $\frac{Б-75\times75\times6\ ГОСТ\ 8509-72}{ВСт3кп2\ ГОСТ\ 535-79}$ | | |
| БЧ | | 1 | | ℓ = 1300 | 2 | 10,4кг |
| БЧ | | 2 | | ℓ = 1100 | 2 | 7,6 кг |

Поверхности изделия покрыть эмалью ВЛ-515 ТУ 6-10-1052-75 по грунтовке ВЛ-02 ГОСТ 12707-77

Привязан

Инв. №

| | | | |
|---|---|---|---|
| ТП 902-2-409.86 -КЖИ. РП1 | | | |
| Рама перегородки РП1 | Стадия | Масса | Масштаб |
| | Р | 36 | 1:50 |
| | Лист | Листов 1 | |
| | Мосводоканалниипроект | | |

| | | |
|---|---|---|
| Рук. бриг. | Стенко | 12.84 |
| Гл. спец. | Миллер | |
| Нач. отд. | Панченко | |
| Н. контр. | Русина | |

Копировал Формат А4

ТП 902-2-409.86 Ал II

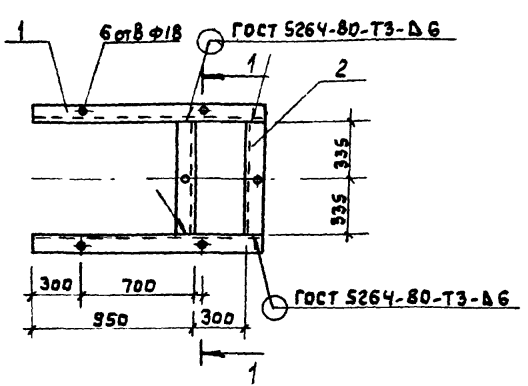


| Форм. | Зона | Поз. | Обозначение | Наименование | Кол. | Примечание |
|---|---|---|---|---|---|---|
| | | | | Детали | | |
| | | | | Швеллер $\frac{12\ ГОСТ\ 8240-72}{ВСт3кп2\ ГОСТ\ 535-79}$ | | |
| БЧ | | 1 | | ℓ = 1310 | 2 | 13,65кг |
| БЧ | | 2 | | ℓ = 670 | 2 | 7,0кг |

Поверхности изделия покрыть густотертой масляной краской темных тонов для наружных работ ГОСТ 8292-75 за два раза по железному сурику на олифе „Оксоль" ГОСТ 8836-76

Привязан

Инв. №

Взам. инв. №

Подп. и дата

Инв. № подл.

| | | | |
|---|---|---|---|
| ТП 902-2-409.86 -КЖИ. Р1 | | | |
| Рама Р1 | Стадия | Масса | Масштаб |
| | Р | 41,3 | 1:25 |
| | Лист | Листов 1 | |
| | Мосводоканал НИИпроект | | |

| | | |
|---|---|---|
| Рук. бриг. | Стенко | 12.84 |
| Гл. спец. | Миллер | |
| Нач. отд. | Панченко | |
| Н. контр. | Русина | |

Копировал 21348-02 (27) Формат А4

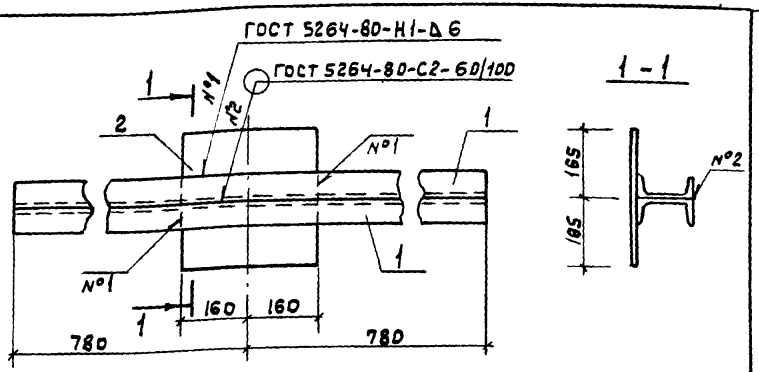


| Формат | Зона | Поз | Обозначение | Наименование | Кол. | Примечание |
|---|---|---|---|---|---|---|
| | | | | Детали | | |
| БЧ | | 1 | | Швеллер 12 ГОСТ 8240-72 / ВСт3кп2 ГОСТ 535-79 | 2 | 16,3кг |
| БЧ | | 2 | | Лист 12х320х330 ГОСТ 19903-74 / ВСт3кп2 ГОСТ 14637-79 | 1 | 10кг |

Поверхности изделия покрыть эмалью ВЛ-515 ТУ 6-10-1052-75 по грунтовке ВЛ-02 ГОСТ 12707-77

Привязан:

Инв. №

ТП 902-2-409.86 - КЖИ.62

Балка Б2

| Стадия | Масса | Масштаб |
|---|---|---|
| Р | 42,6 | 1:10 |
| Лист | Листов 1 | |

Мосводоканалниипроект

| | | |
|---|---|---|
| Гл. спец. | Миллер | 12.84 |
| Нач. отд. | Панченко | |
| Н. контр. | Русина | |

gost.e-ecolog.ru

Копировал Формат А4

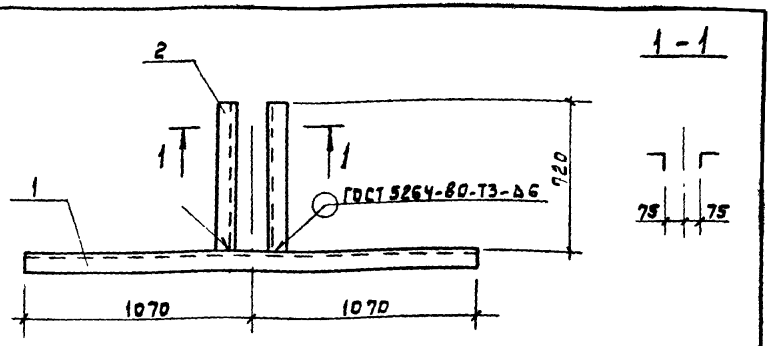


| Формат | Зона | Поз. | Обозначение | Наименование | Кол. | Примечание |
|---|---|---|---|---|---|---|
| | | | | Детали | | |
| | | | | Уголок 5-75х75х6 ГОСТ 8509-72 / ВСт3кп2 ГОСТ 535-79 | | |
| БЧ | | 1 | | ℓ = 2140 | 1 | 14,8 кг |
| БЧ | | 2 | | ℓ = 720 | 2 | 5 кг |

Поверхности изделия покрыть густотертой масляной краской темных тонов для наружных работ ГОСТ 8292-75 за два раза по железному сурику на олифе „Оксоль" ГОСТ 8866-76

Привязан

Инв. №

Взам. инв. № | Подп. и дата | Инв. № подл.

ТП 902-2-409.86 - КЖИ. Р2

Рама Р2

| Стадия | Масса | Масштаб |
|---|---|---|
| Р | 24,8 | 1:20 |
| Лист | Листов 1 | |

Мосводоканалниипроект

| | | |
|---|---|---|
| Рук. бриг. | Стенько | 12.84 |
| Гл. спец. | Миллер | |
| Нач. отд. | Панченко | |
| Н. контр. | Русина | |

Копировал 21348-02 28 Формат А4