ТИПОВОЙ ПРОЕКТ
904-1-84.90

КОМПРЕССОРНАЯ СТАНЦИЯ ОТДЕЛЬНОСТОЯЩАЯ НА 4-5 КОМПРЕССОРОВ ВШВ-2,3/230 В КОНСТРУКЦИЯХ ИЗ СБОРНЫХ ЖЕЛЕЗОБЕТОННЫХ ИЗДЕЛИЙ (КАРКАСНО-ПАНЕЛЬНЫЙ ВАРИАНТ)

АЛЬБОМ 4

1003-04 ГАЛЕРЕЯ БАЛЛОНОВ

КС КОНСТРУКЦИИ СТРОИТЕЛЬНЫЕ СТР. 1...9
КМ КОНСТРУКЦИИ МЕТАЛЛИЧЕСКИЕ СТР. 10...24

gost.e-ecolog.ru

Уралтилпроект, 620062, г.Свердловск, ул.Чебышева, 4
Зак. 5948 Инв. 04-2223-14 Тираж 70
Сдано в печать 19.09. 1992 г. Цена 1-90

Всесоюзный гос. проектный и научно-исследовательский ЭНЕРГОСЕТЬПРОЕКТ
СЕВЕРО-ЗАПАДНОЕ ОТДЕЛЕНИЕ

ТИПОВОЙ ПРОЕКТ

904-1-84.90

КОМПРЕССОРНАЯ СТАНЦИЯ ОТДЕЛЬНОСТОЯЩАЯ НА 4-5 КОМПРЕССОРОВ ВШВ-2,3/230 В КОНСТРУКЦИЯХ ИЗ СБОРНЫХ ЖЕЛЕЗОБЕТОННЫХ ИЗДЕЛИЙ (КАРКАСНО-ПАНЕЛЬНЫЙ ВАРИАНТ)

АЛЬБОМ 4

ПЕРЕЧЕНЬ АЛЬБОМОВ

АЛЬБОМ 1	ПЗ	ОБЩАЯ ПОЯСНИТЕЛЬНАЯ ЗАПИСКА
	ТХ	ТЕХНОЛОГИЧЕСКИЕ РЕШЕНИЯ
АЛЬБОМ 2	ЭП	ЭЛЕКТРОТЕХНИЧЕСКИЕ РЕШЕНИЯ
	АП	АВТОМАТИЗАЦИЯ И УПРАВЛЕНИЕ
АЛЬБОМ 3	АС	АРХИТЕКТУРНО-СТРОИТЕЛЬНЫЕ РЕШЕНИЯ
	ОВ	ОТОПЛЕНИЕ И ВЕНТИЛЯЦИЯ
АЛЬБОМ 4		ГАЛЕРЕЯ БАЛЛОНОВ
	КС	КОНСТРУКЦИИ СТРОИТЕЛЬНЫЕ
	КМ	КОНСТРУКЦИИ МЕТАЛЛИЧЕСКИЕ
АЛЬБОМ 5	АС.И	СТРОИТЕЛЬНЫЕ ИЗДЕЛИЯ
АЛЬБОМ 6	СО	СПЕЦИФИКАЦИИ ОБОРУДОВАНИЯ
АЛЬБОМ 7	СМ	ВЕДОМОСТИ ПОТРЕБНОСТИ МАТЕРИАЛОВ
АЛЬБОМ 8	СД	СМЕТНАЯ ДОКУМЕНТАЦИЯ

РАЗРАБОТАН
СЕСЕРО-ЗАПАДНЫМ ОТДЕЛЕНИЕМ
ИНСТИТУТА „ЭНЕРГОСЕТЬПРОЕКТ"
МИНЭНЕРГО СССР

УТВЕРЖДЕН И ВВЕДЕН
В ДЕЙСТВИЕ МИНЭНЕРГО СССР
ПРОТОКОЛ ОТ 16.08.90 №47

1003-04

ГЛАВНЫЙ ИНЖЕНЕР ОТДЕЛЕНИЯ Е.И. БАРАНОВ
ГЛАВНЫЙ ИНЖЕНЕР ПРОЕКТА Н.В. ПАРШУКОВ

© СЗО ЭНЕРГОСЕТЬПРОЕКТ 1990г.

Инв. № 8128 0037
Госстрой СССР, Государственный комитет по гражданскому строительству, архитектуре и делам градостроительства
ЭНЕРГОСЕТЬПРОЕКТ
Северо-Западное отделение
Ленинград

Ведомость рабочих чертежей основного комплекта КС

Лист	Наименование	Примечание
1	Общие данные (начало)	
2	Общие данные (окончание)	
3	План на отм. 0.000	
4	Экспликация полов	
5	Узлы А, Б	
6	Разрез 1-1	
7	Разрезы 2-2... 5-5	
8	Фасады	
9	Узлы Г... Ё	

Ведомость основных комплектов

Обозначение	Наименование	Примечание
КС	Конструкции строительные	
КМ	Конструкции металлические	

Ведомость спецификаций

Лист	Наименование	Примечание
3	Спецификация элементов заполнения проемов	
	Спецификация металлоконструкций	

Удостоверяю, что проект соответствует действующим нормам и правилам эксплуатации сооружений с пожаро опасным и взрывоопасным характером производства безопасна при соблюдении предусмотренных проектом мероприятий.
Главный инженер проекта Паршуков Ю.В.

Инв. № подл. | Подпись и дата | Взам. инв. №

Ведомость ссылочных и прилагаемых документов

Обозначение	Наименование	Примечание
	Ссылочные документы	
Серия 2.460-16	Узлы покрытий одноэтажных производственных зданий из двухслойных панелей	
1.820.933.000.0041.02955.000 КМ02	Стены из панелей с профилированным листом и несгораемым утеплителем. Типовые конструкции. Выпуск 1. Рабочие чертежи КМ.	
1.820.933.000.0041.02955.000 КМ03	Стены из панелей с профилированным листом и несгораемым утеплителем Типовые конструкции. Выпуск 2 Монтажные узлы.	
ГОСТ 14624-84	Двери деревянные для производственных зданий	
ГОСТ 12506-81	Окна деревянные для производственных зданий	
	Прилагаемые документы	
КС.ВМ	Ведомость потребности в материалах к комплекту марки КС	

Привязан

Инв. №

904-1-84.90-КС

					Стадия	Лист	Листов
Нач. отд	Роменский			Компрессорная станция отдельностоящая на 4-5 компрессоров 6Ш3-23/230	РП	1	
Н. контр.	Семкина						
ГИП	Паршуков						
Нач. гр.	Алексеева			Общие данные (начала)	ЭНЕРГОСЕТЬПРОЕКТ Северо Западное отделение Ленинград		
Техник	Сокина						

1003-04

Копировал: Сокольская Формат А3

Общие указания

1. За условную отметку 0.000, которая соответствует абсолютной отметке [ ] принят уровень чистого пола здания.
2. Нормативные нагрузки приняты следующие:
   вес снегового покрова на $1м^2$ горизонтальной поверхности земли принят 0,7; 1,0; 1,5 кПа (70, 100, 150 кгс/$м^2$)
   скоростной напор ветра на высоте 10м от поверхности земли принят 0,48 кПа (48 кгс/$м^2$) по IV району
3. Расчетная наружная температура воздуха самой холодной пятидневки минус 20,30 (основное решение), 40°С
4. Степень огнестойкости - вторая.
5. Наружные ограждающие конструкции-стеновые металлические панели типа ПСН с несгораемым утеплителем из минераловатных плит.
6. Покрытие из панелей стальных двухслойных по ГОСТ 24524-80 с последующим рулонным покрытием.
7. Стеновые панели типа ПСМ имеют декоративно-антикоррозийное покрытие.
8. Металлоконструкции галереи окрашиваются после монтажа эмалью ПФ-115 по ГОСТ 6465-76* по грунту ФЛ-03-К.
9. Фундаменты под галерею баллонов см. альбом 3. Лист АС-1
10. Монтаж металлоконструкций каркаса, ограждающих конструкций и покрытия должны производится в соответствии с указаниями приведенными в СНиП 3 03 01-87, серии 2.460-16, документации АТЭП'а 190935.00 00041 02955. 000 КМ.

Привязан

Инв N°

Инв.№подл. | Подпись и дата | Взам.инв.№

				904-1-84.90-КС		
Нач.отд.	Романский		06.90	Компрессорная станция отдельностоящая на 4-5 компрессоров ГИВ-23/230	Стадия: РМ	Лист: 2	Листов:
Н.контр.	Демина		06.90				
Гип	Чернухов		06.90	Общие данные (окончание)	Энергосетьпроект Северо-Западное отделение Ленинград	
Нач.гр.	Алексеева		06.90			
Техник	Сажина		06.90			

Копир Сафр

Формат А3 1003-04

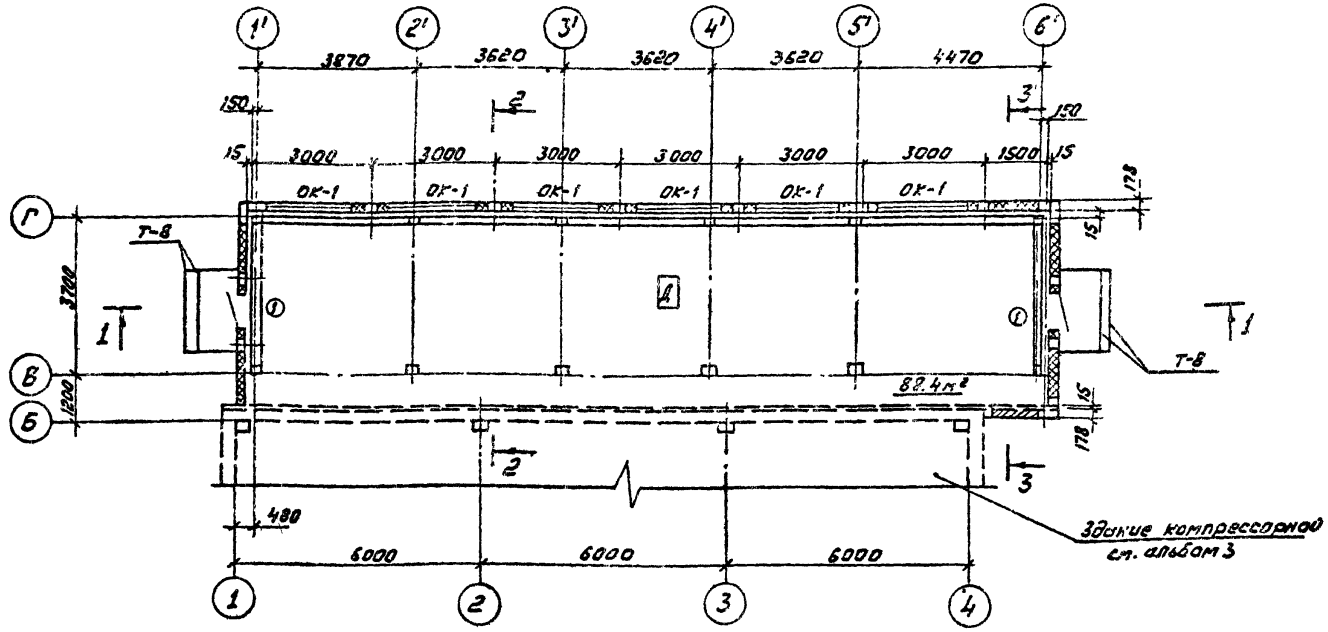

Спецификация элементов заполнения проемов

Марка поз.	Обозначение	Наименование	Кол.	Масса ед.кг	Примечание
1	ГОСТ 14624-84	Дверь ДНГ21-10П	2		
ОК-1	ГОСТ 12506-81	Окно СГОБ-12	12	-	—

Спецификация металлоконструкций

Марка, поз.	Обозначение	Наименование	Кол.	Масса ед.кг	Примечание
Т-8	904-1-84.90 АС.И-012	Марка	9	4	п м

Инв.№ подл. | Подпись и дата | Взам.инв.№

Привязан

Инв.№

Нач.отд.	Роменский		06.90
Н.контр.	Демкина		06.90
ГИП	Паршуков		06.90
Нач.гр.	Алексеева		06.90
Техник	Сажина		06.90

904-1-84.90-КС

Компрессорная станция отдельностоящая на 4-5 компрессоров ВШВ-2,3/230

План на отм. 0.000

Стадия	Лист	Листов
РП	3	

ЭНЕРГОСЕТЬПРОЕКТ
Северо-Западное отделение
Ленинград

Копировал. Соловьева

Формат А3 1003-04

План полов

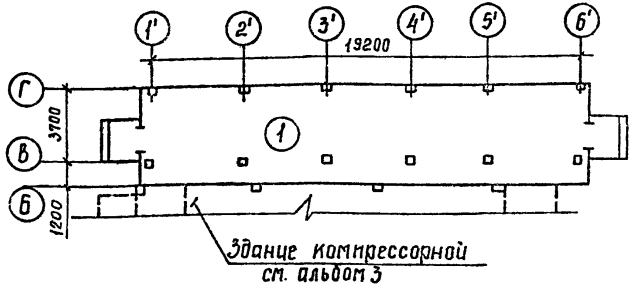

Экспликация полов

Наименование или номер помещения по проекту	Тип пола по проекту	Схема пола или номер узла по серии	Элементы пола и их толщина	Площадь пола, м²
Галерея баллонов	1		Цементный пол М300 (с железнением) - 30мм Монолитный бетон - 120мм Уплотненный щебнем грунт - 100мм	88,4

Привязан

Инв №

Инв № подл. | Подпись и дата | Взам. инв. №

Нач. отд.	Роменский		06.90
Н. контр.	Демкина		06.90
ГИП	Каршуков		06.90
Нач. гр.	Алексеева		06.90
Техник	Сажина		06.90

904-1-84 90-КС

Компрессорная станция отдельностоящая на 4-5 компрессоров 6ШВ-2,3/230

Экспликация полов

Стадия	Лист	Листов
РП	4	

Энергосетьпроект
Северо-Западное отделение
Ленинград

Формат А4

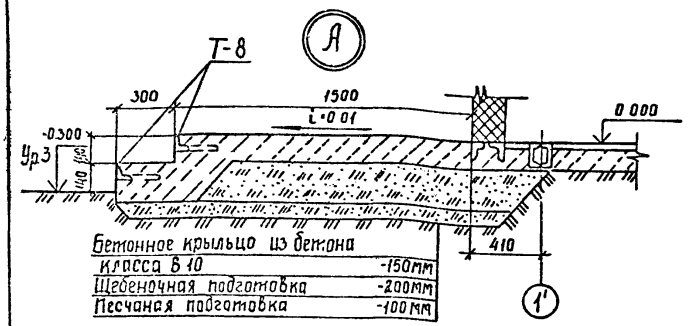

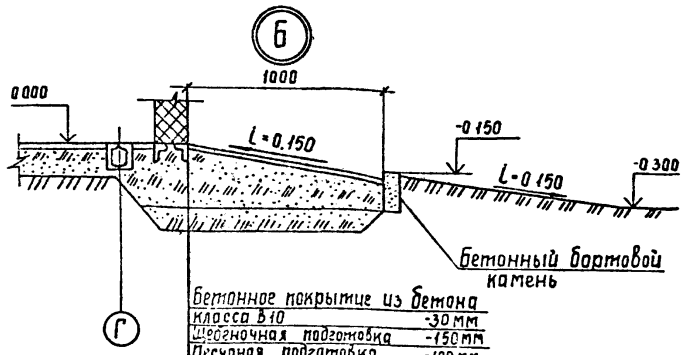

Привязан

Инв №

Инв № подл. | Подпись и дата | Взам. инв. №

Нач. отд.	Роменский		06.90
Н. контр.	Демкина		06.90
ГИП	Каршуков		06.90
Нач. гр.	Алексеева		06.90
Техник	Сажина		06.90

904-1-84 90-КС

Компрессорная станция отдельностоящая на 4-5 компрессоров 6ШВ-2,3/230

Узлы А, Б

Стадия	Лист	Листов
РП	5	

Энергосетьпроект
Северо-Западное отделение
Ленинград

Копир

Формат А4 283-04

Разрез 1-1

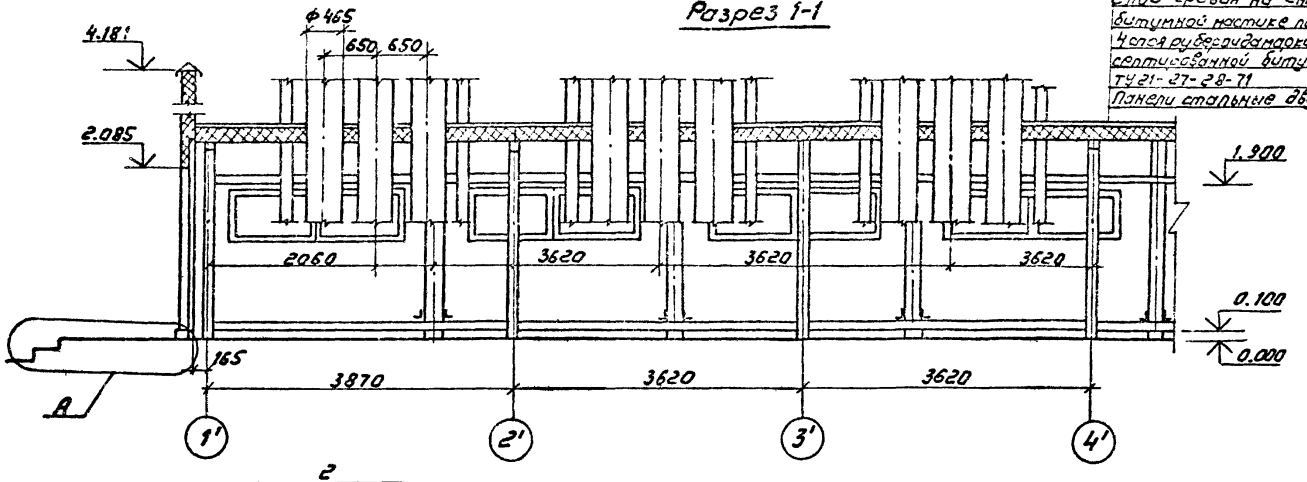

Слой гравия на синтисептированной битумной мастике по ГОСТ 6268-82-10мм
4 слоя рубероида марки РМД-350мм синтисептированной битумной мастике по ТУ 21-27-28-71
Панели стальные двухслойные покрытий

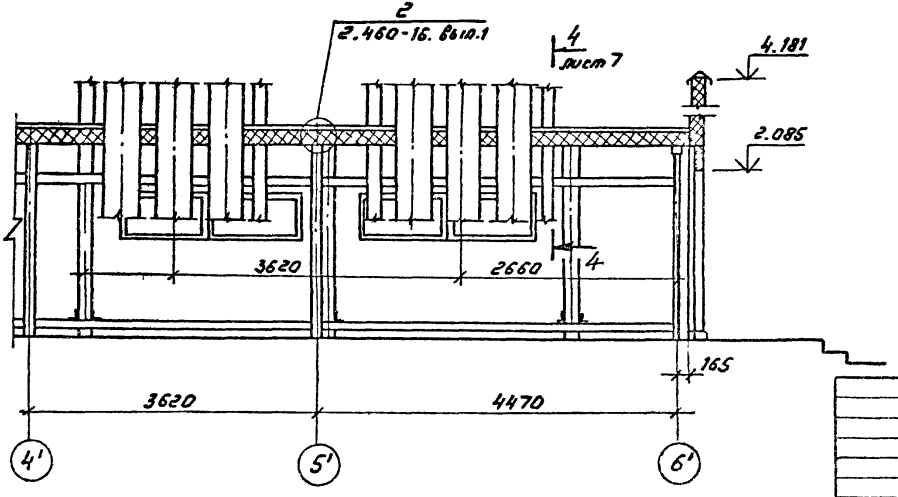

привязан

инв.№

				904-1-84.90-КС			
Нач.отд.	Романский			Компрессорная станция отдельностоящая на 4-5 компрессоров ВШВ-2,3/230	Стадия	Лист	Листов
Н.контр.	Демкина				РП	6	
ГИП	Поршуков			Разрез 1-1.	ЭНЕРГОСЕТЬПРОЕКТ Северо-Западное отделение Ленинград		
Нач.гр.	Алексеева						
Техник	Сажина						

Инв.№ подл. | Подпись и дата | Взам.инв.№

1903-04

Формат А3

Разрез 2-2

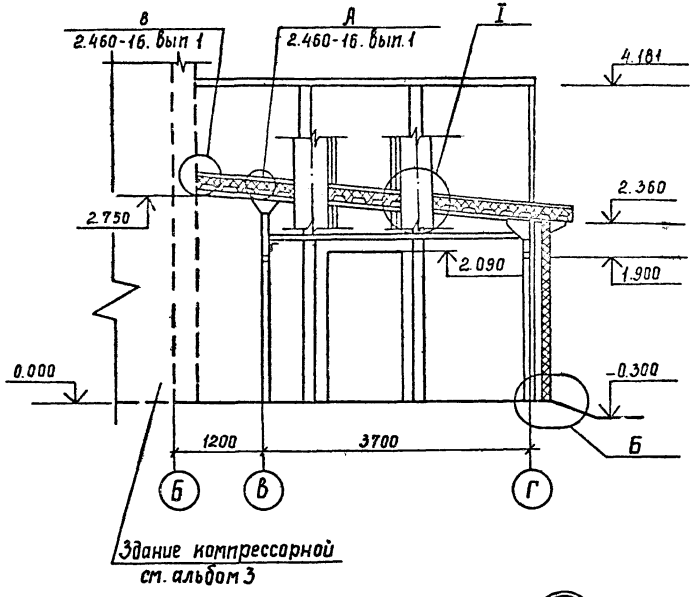

Разрез 3-3

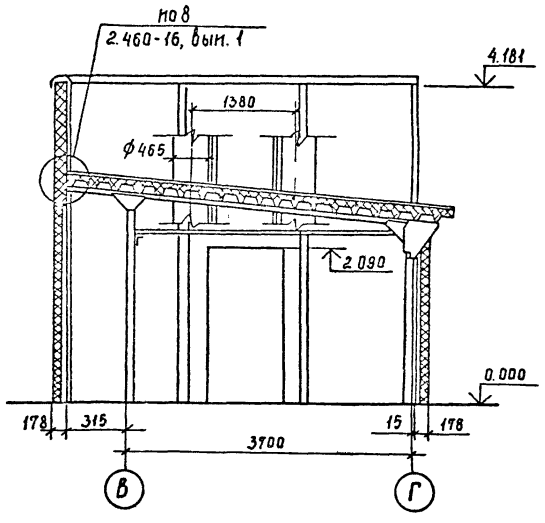

Разрез 4-4 лист 6

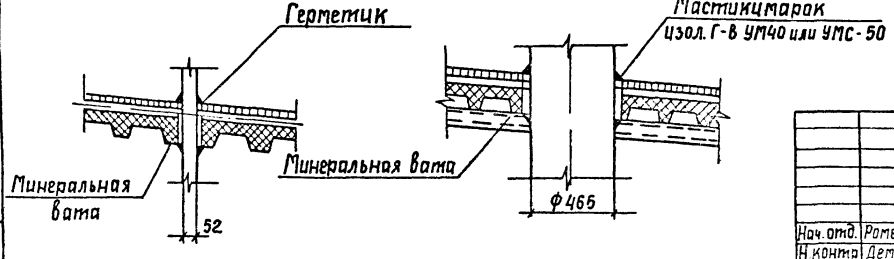

				904-1-84.90-КС			
Нач. отд.	Роменский		06.90	Компрессорная станция отдельностоящая на 4-5 компрессоров ВШВ-23/230	Стадия	Лист	Листов
Н контр	Демкина		06.90		РП	7	
ГИП	Паршуков		06.90	Разрезы 2-2, 3-3, 4-4 Узел I.	ЭНЕРГОСЕТЬПРОЕКТ Северо-Западное отделение Ленинград		
Нач. гр.	Алексеева		06.90				
Техник	Сажина		06.90				

Инв. № подл. | Подпись и дата | Взам. инв. №

Альбом 4

Копир. Сопр.

Формат А3 1003-04

Фасад 6'-1'

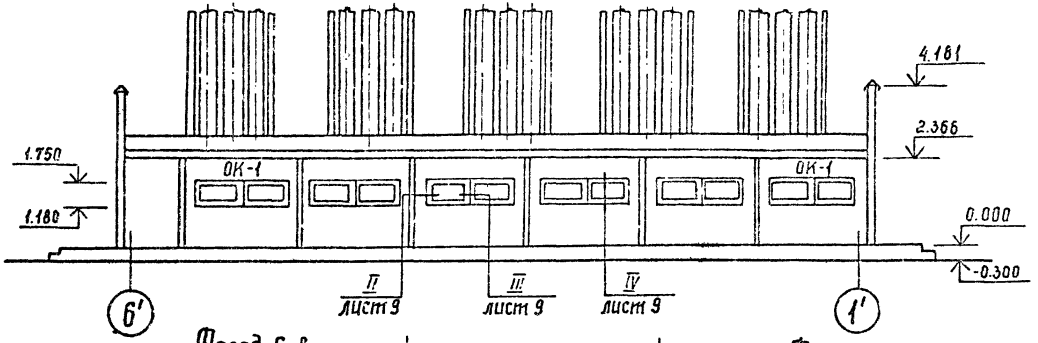

Фасад 4-6'

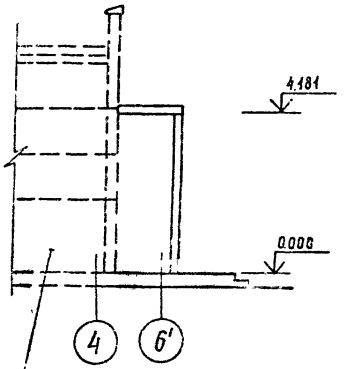

Фасад Г-В

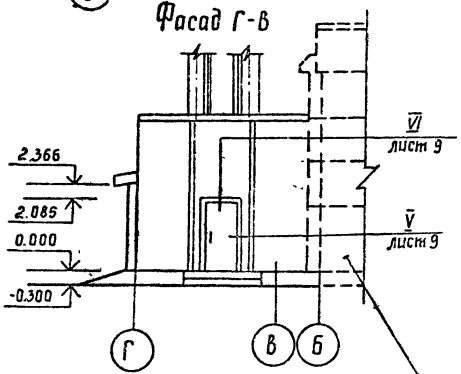

Фасад В-Г

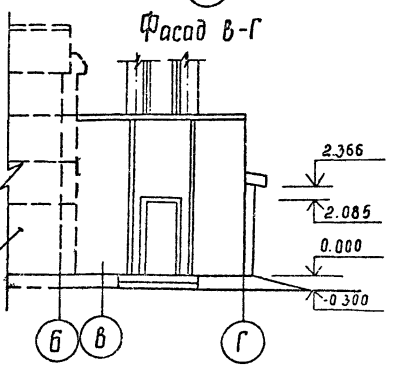

Здание компрессорной
см. альбом 3

Привязан

Инв. №

Инв. № подл. | Подпись и дата | Взам. инв. №

904-1-84 90-КС

Нач. отд.	Ротенский		06.90	Компрессор станция отдельностоящая на 4-5 компрессоров ВШВ-2,3/230	Стадия	Лист	Листов
Н. контр.	Лепкина		06.90		РП	8	
ГИП	Пашунков		06.90	Фасады	Энергосетьпроект Северо-Западное отделение Ленинград		
Нач. гр.	Алексеева		06.90				
Техник	Сажина		06.90				

Копир Соя

Формат А3 1003-04

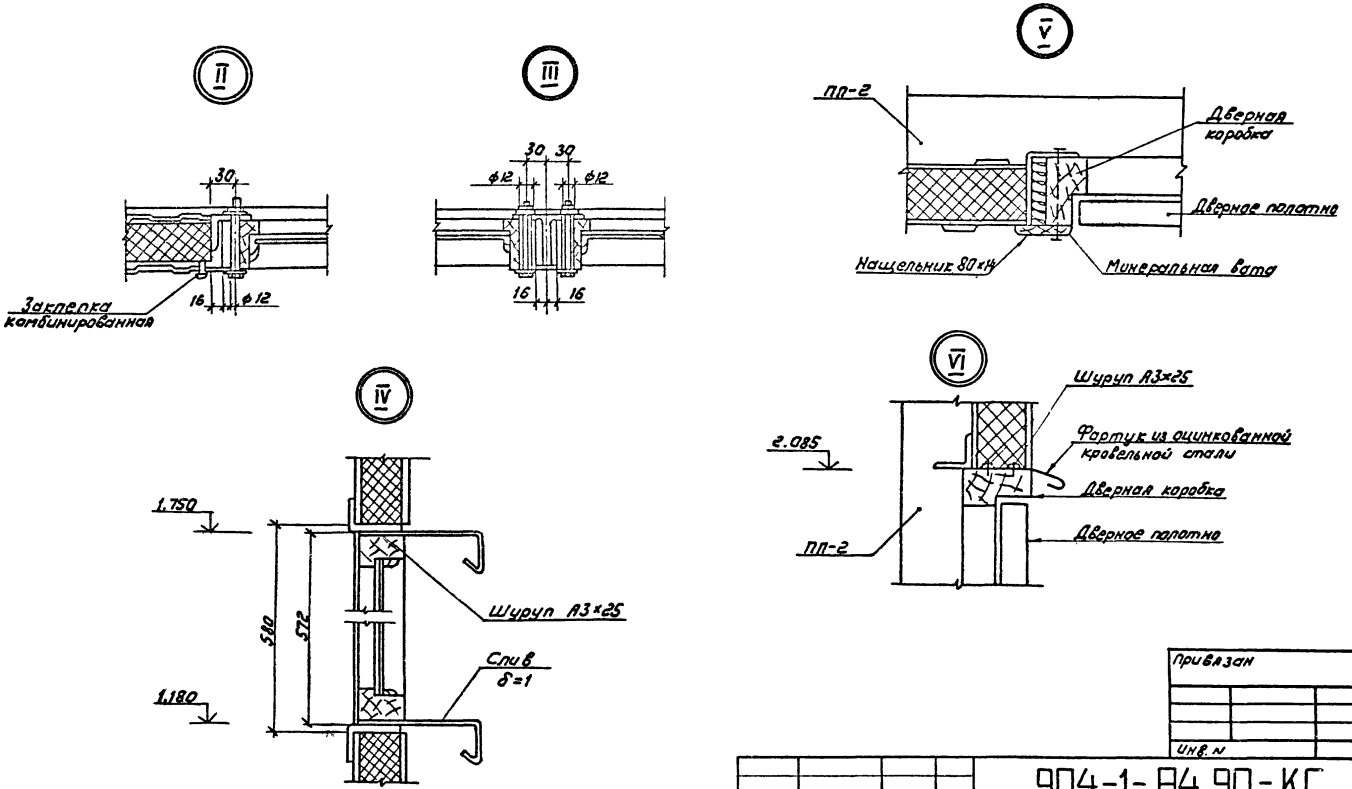

Привязан

Инв. N

				904-1-84.90-КС			
Нач.отд.	Роменский		06.90	Компрессорная станция отдельностоящая на 4-5 компрессоров ВШВ-2,3/230	Стадия	Лист	Листов
Н.контр.	Демкина		06.90		РП	9	
ГИП	Паршуков		06.90	Узлы II... VI	ЭНЕРГОСЕТЬПРОЕКТ Северо-Западное отделение Ленинград		
Нач.гр.	Алексеева		06.90				
Техник	Сажина		06.90				

Инв. N подл. | Подпись и дата | Взам. инв. N

Копировал: Соловьева

1003-04

Формат А3

Всесоюзный гос. проектно-экспериментальный и научно-исследовательский ЭНЕРГОСЕТЬПРОЕКТ СЕВЕРО-ЗАПАДНОЕ ОТДЕЛЕНИЕ

Ведомость рабочих чертежей основного комплекта КМ

Лист	Наименование	Примечание
1	Общие данные (начало)	
2	Общие данные (продолжение)	
3	Общие данные (продолжение)	
4	Общие данные (продолжение)	
5	Общие данные (окончание)	
6	Схемы расположения колонн, балок, вертикальных связей, ригелей, прогонов	
7	Узлы 1...5	
8	Узлы 6...8	
9	Узлы 9...11	
10	Схемы расположения стеновых панелей	
11	Схемы расположения панелей покрытия	
12	Узел 12	
13	Узел 13	
14	Узлы 14, 15, 16	
15	Узлы 17, 18	

Ведомость спецификаций

Лист	Наименование	Примечание
6	Ведомость элементов	
10	Спецификация элементов к схемам расположения стеновых панелей	
11	Спецификация элементов к схеме расположения панелей покрытия	

Ведомость ссылочных и прилагаемых документов

Обозначение	Наименование	Примечание
	Ссылочные документы	
190.933.0000041.02955 000 КМ 02 АТЭП Москва	Стены из панелей с профилированным листом и несгораемым утеплителем. Типовые конструкции Выпуск 1. Рабочие чертежи КМ.	
190933.0000041.02955 000. КМ 03 АТЭП Москва	Стены из панелей с профилированным листом и несгораемым утеплителем. Типовые конструкции. Выпуск 2. Монтажные узлы.	
ГОСТ 24524-80	Панели стальные двухслойные покрытий зданий, с утеплителем из пенополиуретана.	

Удостоверяю, что проект соответствует действующим нормам и правилам, а эксплуатация сооружений с пожароопасным и взрывоопасным характером производства безопасна при соблюдении предусмотренных проектом мероприятий.

Главный инженер проекта [подпись] Паршуков Н.В.

Взам. инв. N | Подпись и дата | Инв. N подл.

Привязан

Инв. N

Нач. отд.	Роменский	[подпись]	06.90
Н. контр.	Демкина	[подпись]	06.90
ГИП	Паршуков	[подпись]	06.90
Нач. гр.	Алексеева	[подпись]	06.90
Техник	Сажина	[подпись]	06.90

904-1-84.90-КМ

Компрессорная станция отдельностоящая на 4-5 компрессоров ВШВ-2,3/230

Общие данные (начало)

Стадия	Лист	Листов
РП	1	15

ЭНЕРГОСЕТЬПРОЕКТ Северо-Западное отделение Ленинград

1003-04

Копировал: Соловьева

Формат А3

Техническая спецификация металла

Вид профиля и ГОСТ, ТУ	Марка металла и ГОСТ	Обозначение размер профиля, мм	№ п.п.	Код: Марки металла	Код: Вида профиля	Код: Размера профиля	К-во, шт.	Длина мм	Масса металла по элементам конструкций, т: Колонны	Элементы фахверка	Балки	Балки стропильные (ригели)	Прогоны	Связи			Общая масса, т	Масса потребности в металле по кварталам (заполняется изготовителем), т: I	II	III	IV	Заполняется ВЦ
									Код элемента конструкций													
1	2	3	4	5	6	7	8	9	526 111	526 112	526 153	526 131	526 171	526 160								
Профили замкнутые квадратные	Вст 3 кп 2 ГОСТ 380-71*	□100×100×4	1						0,39		0,59	0,32	0,26				1,56					
ТУ 36-2287-80	Итого		2	095003					0,39		0,59	0,32	0,26				1,56					
Всего профиля:			3		112100				0,39		0,59	0,32	0,26				1,56					
Равнополочные уголки	Вст 3 кп. 2	L 50×5	4							0,05			0,17	0,07			0,29					
ГОСТ 8509-86	ГОСТ 380-71*	L 90×6	5							0,08	0,02		0,01				0,11					
	Итого		6	095003						0,13	0,02		0,18	0,07			0,4					
Всего по профилю			7		093000					0,13	0,02		0,18	0,07			0,4					
Неравнополочные уголки	Вст 3 кп 2 ГОСТ 380-71*	L 50×36×4	8							0,01							0,01					
ГОСТ 19772-74		L 90×70×4	9							0,2							0,2					
	Итого		10	095003						0,21							0,21					
Всего профиля:			11		093000					0,21							0,21					
Сталь листовая	Вст 3 кп 2	δ=1	12							0,01							0,01					
ГОСТ 19903-74	ГОСТ 380-71*	δ=2	13							0,07							0,07					
		δ=6	14										0,08				0,08					
		δ=10	15						0,16		0,05	0,19					0,4					
	Итого		16	095003					0,16	0,08	0,05	0,19	0,08				0,56					
Всего профиля:			17		097000				0,16	0,09	0,05	0,19	0,08				0,56					
Итого масса металла:			18						0,55	0,42	0,66	0,51	0,52	0,07			2,73					
Панели стеновые металлические	Лист N 3		19														3,012					
Панели стальные покрытии	Лист N 4		20														1,12					
Всего масса металла			21						0,55	0,42	0,66	0,51	0,52	0,07			6,862					
В т.ч. по маркам	ВСт3кп2		22						0,55	0,42	0,66	0,51	0,52	0,07			2,73					

Инв. № подл. | Подпись и дата | Взам. инв. N

Привязан

Инв. №

Нач. отд	Роменский		06.90
Н контр	Демкина		06.90
ГИП	Паршуков		06.90
Нач. гр.	Алексеева		06.90
Техник	Сажина		06.90

904-1-84.90.-КМ

Компрессорная станция отдельностоящая на 4-5 компрессоров ВШВ-2,3/230

Общие данные (продолжение)

Стадия	Лист	Листов
РП	2	

ЭНЕРГОСЕТЬПРОЕКТ Северо-Западное отделение Ленинград

Копир Ната

Формат А3

1003-04

Техническая спецификация металла панелей стеновых металлических ПСМ

Вид профиля и ГОСТ, ТУ	Марка металла и ГОСТ	Обозначение, размер профиля, мм	№ п.п.	Код: Марки металла	Код: Вида профиля	Код: Размера профиля	К-во, шт.	Длина мм	Масса металла по элементам конструкций, т: ПСМ-1,5-24	ПСМ-3-2,4	ПСМ-1,5-4,2П				Общая масса, т	Масса потребности в металле по кварталам (заполняется изготовителем) т: I	II	III	IV	Заполняется
									Код элемента конструкций											
1	2	3	4	5	6	7	8	9	528211	528211	528211									
Швеллеры	Вст3кп2	[160×80×4	1						0,045	0,27	0,742				1,057					
ГОСТ 8278-83	ГОСТ 380-71*	[65×40×4	2						0,011	0,133	0,035				0,184					
	Итого:		3						0,056	0,408	0,777				1,241					
Всего профиля			4						0,056	0,408	0,777				1,241					
Равнополочные	Вст3кп2	L 50×4	5						0,008	0,102	0,056				0,166					
Уголки	ГОСТ 380-71*	L 36×3	6						0,007	0,042	0,37				0,119					
ГОСТ 8509-86		L 25×3	7						0,003	0,036	0,021				0,06					
	Итого:		8						0,018	0,180	0,147				0,345					
Всего профиля			9						0,018	0,180	0,147				0,345					
Неравнополочные уголки	Вст3кп2 ГОСТ 380-71*	L 90×56×6	10								0,007				0,007					
ГОСТ 8510-86	Итого:		11								0,007				0,007					
Всего профиля			12								0,007				0,007					
Сталь листовая	Вст3кп2 ГОСТ 380-71*	δ=8	13						0,0015	0,009	0,0105				0,021					
ГОСТ 19903-74*	Итого:		14						0,0015	0,009	0,0105				0,021					
Всего профиля			15						0,0015	0,009	0,0105				0,021					
Сталь круглая	Вст3кп2 ГОСТ 380-71*	Ф 16	16						0,0012	0,0072	0,0084				0,017					
ГОСТ 2590-88	Итого:		17						0,0012	0,0072	0,0084				0,017					
Всего профиля			18						0,0012	0,0072	0,0084				0,017					
Профиль стальной гнутый	Вст3кп2 ГОСТ 380-71*	С10-899-06	19						0,055	0,654	0,672				1,381					
ГОСТ 24045-86	Итого:		20						0,055	0,654	0,672				1,381					
Всего профиля			21						0,055	0,654	0,672				1,381					
Всего масса металла			22						0,132	1,258	1,622				3,012					
В т.ч. по маркам:	Вст3кп2		23						0,132	1,258	1,622				3,012					

Инв. № подл. | Подпись и дата | Взам. инв. №

Привязан

Инв. №

Нач. отд	Романский		06.84
Н. контр.	Демкина		06.84
ГИП	Пащинцев		06.84
Нач. гр.	Алексеева		06.84
Техник	Сажина		06.84

904-1-84.90-КМ

Компрессорная станция отдельностоящая на 4-5 компрессоров ВШВ-2,3/230

Стадия	Лист	Листов
РП	3	

Общие данные (продолжение)

ЭНЕРГОСЕТЬПРОЕКТ Северо-Западное отделение Ленинград

Копир Инв.

Формат А3

1003-04

Техническая спецификация металла панелей стальных покрытий

Вид профиля и ГОСТ, ТУ	Марка металла и ГОСТ	Обозначение размер профиля мм	N N пп.	Код: Марки металла	Код: Вида профиля	Код: Размера профиля	К-во, шт.	Длина мм	Масса металла по элементам конструкций, т: УДД 362.60.845 - 0,8П	УДД 403.60.845 - 0,8П	УДД 483.60.845 - 0,8П					Общая масса, т	Масса потребности в металле по кварталам (заполняется изготовителем), т: I	II	III	IV	Заполняется ВЦ
									Код элемента конструкций												
1	2	3	4	5	6	7	8	9	526182	526182	526182										
Профиль стальной	Ст3кп	Н60-845-0,8	1						0,611	0,237	0,272					1,12					
гнутый	ГОСТ 350-71*																				
ГОСТ 24045-86	Итого		2						0,611	0,237	0,272					1,12					
Всего профиля			3						0,611	0,237	0,272					1,12					
Всего металла			4						0,611	0,237	0,272					1,12					
В т.ч. по маркам	Ст3кп		5						0,611	0,237	0,272					1,12					
			6																		
			7																		
			8																		
			9																		
			10																		
			11																		
			12																		
			13																		
			14																		
			15																		
			16																		
			17																		

Инв.№ подл. | Подпись и дата | Взам. инв.№

Привязан

Инв.№

Нач.отд.	Романский		06.86
Н.контр.	Демина		06.86
ГИП	Гаршуков		06.86
Нач.гр.	Алексеев		06.86
Техник	Сазкина		06.86

904-1-84.90-КМ

Компрессорная станция отдельностоящая на 4-5 компрессоров ВШ8-23/230

Стадия	Лист	Листов
РП	4	

Общие данные (продолжение)

ЭНЕРГОСЕТЬПРОЕКТ Северо-Западное отделение Ленинград

Копировал Соловьева

Формат А3

1003-04

Ведомость металлоконструкций по видам профилей

Наименование конструкций по номенклатуре прейскуранта № 01-22	Позиция по прейскуранту № 01-22	№ п.п.	Код конструкций	Масса конструкции, т по видам профилей стали																		Всего	Количество, шт	Серия типовых конструкций
				Весь сталь повышенной и высокой прочности	Балки и швеллеры	Крупносортная сталь	Среднесортная сталь	Мелкосортная сталь	Толстолистовая сталь	Универсальная сталь	Толстолистовая сталь	Гнутые и гнутосварные	Трубы	Прочие										
1	2	3	4	5	6	7	8	9	10	11	12	13	14	15	16	17	18	19	20	21	22	23	24	25
Колонны	323-18	1	526 111						0.16			0.39										0.55		
Элементы фахверка	302-6	2	526 112			0.33	0.01				0.08											0.42		
Балки	323-17	3	526 153			0.02			0.05			0.59										0.66		
Балки стропильные	323-17	4	526 131						0.19			0.32										0.51		
Прогоны	108-2	5	526 171			0.18			0.08			0.26										0.52		
Связи	107-2	6	526 160			0.07																0.07		

Общие указания

1. Металлоконструкции галереи окрашиваются после монтажа эмаль ПФ-115 ГОСТ 6465-76* по грунту ФЛ-03-К.
2. Электроды для сварных швов типа Э42 ГОСТ 9467-75*.
3. Монтаж металлоконструкций каркаса, ограждающих конструкций и покрытия должен производиться в соответствии с указаниями, приведенными в СНиП 3.03.01-87, серия 2.460-16, документации АТЭП'а 190 933.000004-1, 02955.000КМ.

Инв. № подл. | Подпись и дата | Взам. инв. №

Привязан:		904-1-84.90-КМ	
Инв. №	Нач. отд. Ромельский	Компрессорная станция отдельностоящая на 4-5 компрессоров ВШВ-23/230	Стадия: РП; Лист: 5; Листов:
	Н. контр. Денкина		
	ГИП Паршутов	Общие данные (окончание)	«Энергосетьпроект» Северо-Западное отделение Ленинград
	Нач. гр. Алексеева		
	Техник Сомина		

Копировал: Польс Формат А3

1003-04

Схема расположения колонн, балок и вертикальных связей

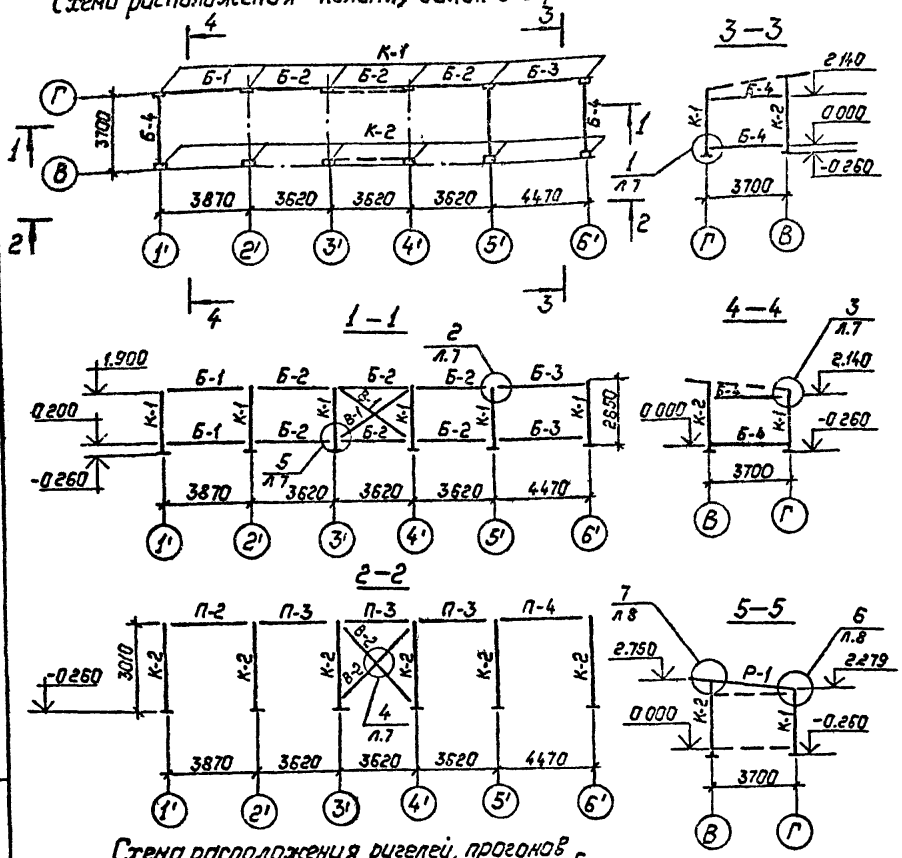

Схема расположения ригелей, прогонов

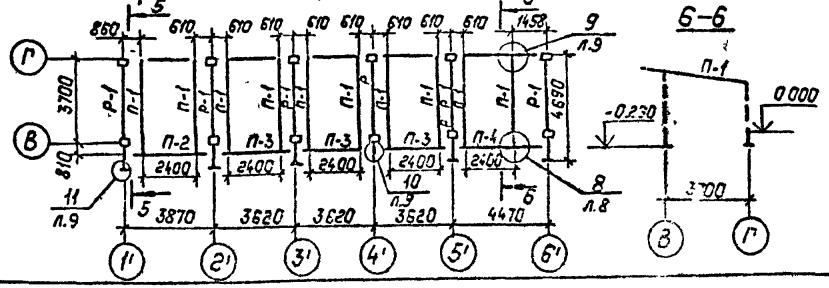

Ведомость элементов

Марка	Сечение: Эскиз	Сечение: Паз	Сечение: Состав	Опорные усилия: M, тм	Опорные усилия: N, т	Опорные усилия: Q, т	Группа констр.	Марка металла	Примечан.
К-1	⧈		□100×100×4	—	1.8	0.25	III	ВСт3кп2	
К-2	"		"	—	2.0	0.25			
Б-1	"		"	—	0.2	0.2	IV		
Б-2	"		"	—	0.2	0.2			
Б-3	"		"	—	0.2	0.2			
Б-4	"		"	—	0.2	0.2			
В-1	∟		∟50×50×5	—	0.2	—			
В-2	"		"	—	0.2	—			
Р-1	⧈		□100×100×4	1.0	2.0	0.25	II		
П-1	∟		∟50×50×5	—	—	0.2	III		
П2	⧈		□100×100×4	—	—	0.5			
П3	"		"	—	—	0.5			
П4	"		"	—	—	0.5			
Прочие									
	—		— 10					ВСт3кп2	
	∟		∟90×90×6					"	

Привязан:

Инв. №

Нач.отд.	Роменский		06.90
Н.контр.	Денкина		06.90
ГИП	Паршуков		06.90
Нач.гр.	Алексеева		06.90
Техник	Сажина		06.90

904-1-84.90-КМ

Компрессорная станция отдельностоящая на 4-5 компрессоров ВШВ-2 3/230

Схемы расположения колонн, балок, вертикальных связей, ригелей, прогонов.

Стадия	Лист	Листов
РП	6	

„ЭНЕРГОСЕТЬПРОЕКТ"
Северо-Западное отделение
Ленинград

Копировал Польс

Формат: А3

1003-04

Инв. № подл. | Подпись и дата | Взам. инв. №

Всесоюзный гор. проект. ЭНЕРГОСЕТЬПРОЕКТ СЕВЕРО-ЗАПАДНОЕ ОТДЕЛЕНИЕ

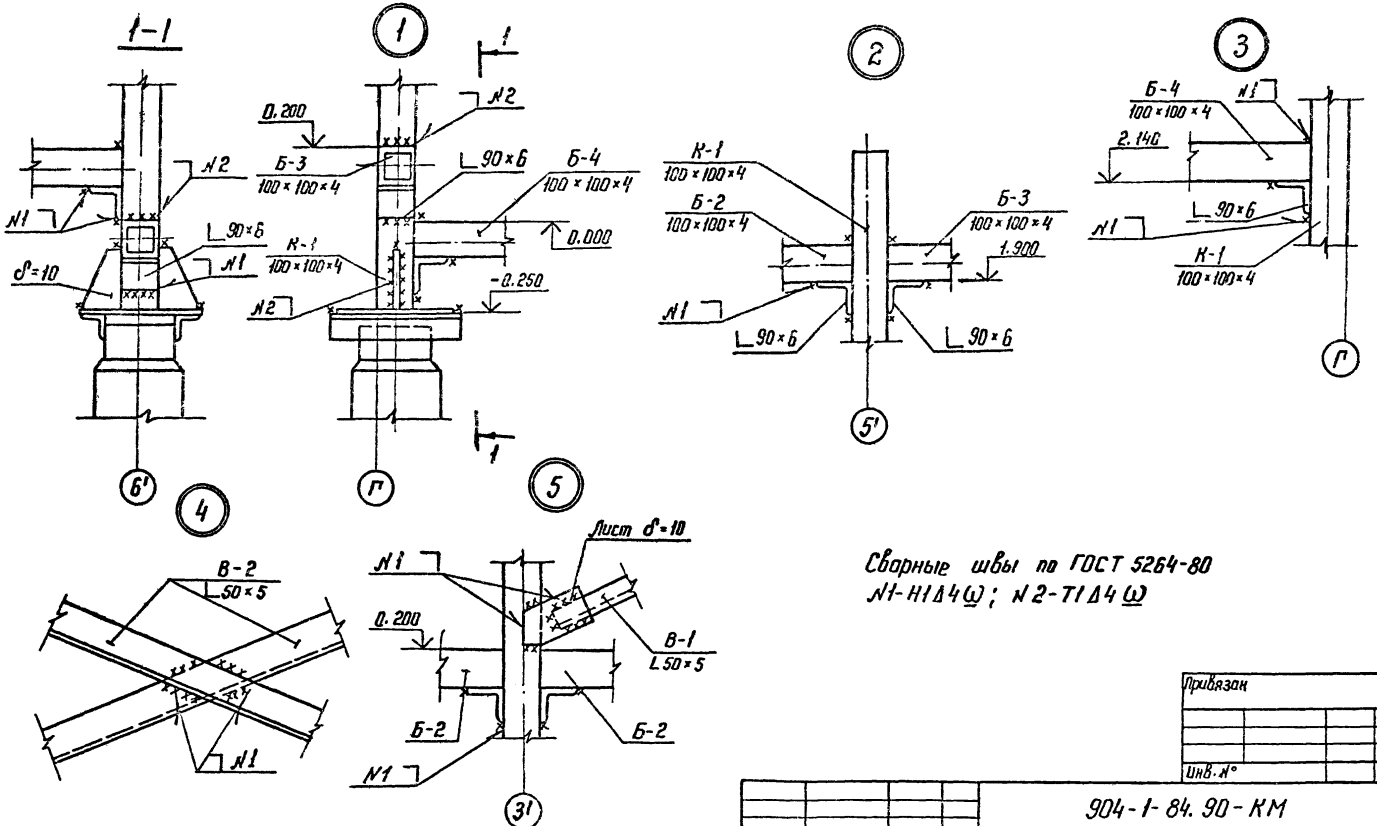

Сварные швы по ГОСТ 5264-80
N1-Н1Δ4ω; N2-Т1Δ4ω

Привязан							
Инв. №							
				904-1-84.90-КМ			
Нач. отд	Роменский		06.90	Компрессорная станция отдельностоящая на 4-5 компрессоров ВШВ-2,3/230	Стадия	Лист	Листов
Н. контр	Демкина		06.90		РП	7	
ГИП	Паршуков		06.90	Узлы 1...5	ЭНЕРГОСЕТЬПРОЕКТ Северо-Западное отделение Ленинград		
Нач. гр	Алексеева		06.90				
Техник	Сажина		06.90				

Копир Ната

формат А3

1003-04

Инв. N подл. | Подпись и дата | Взам. инв. N

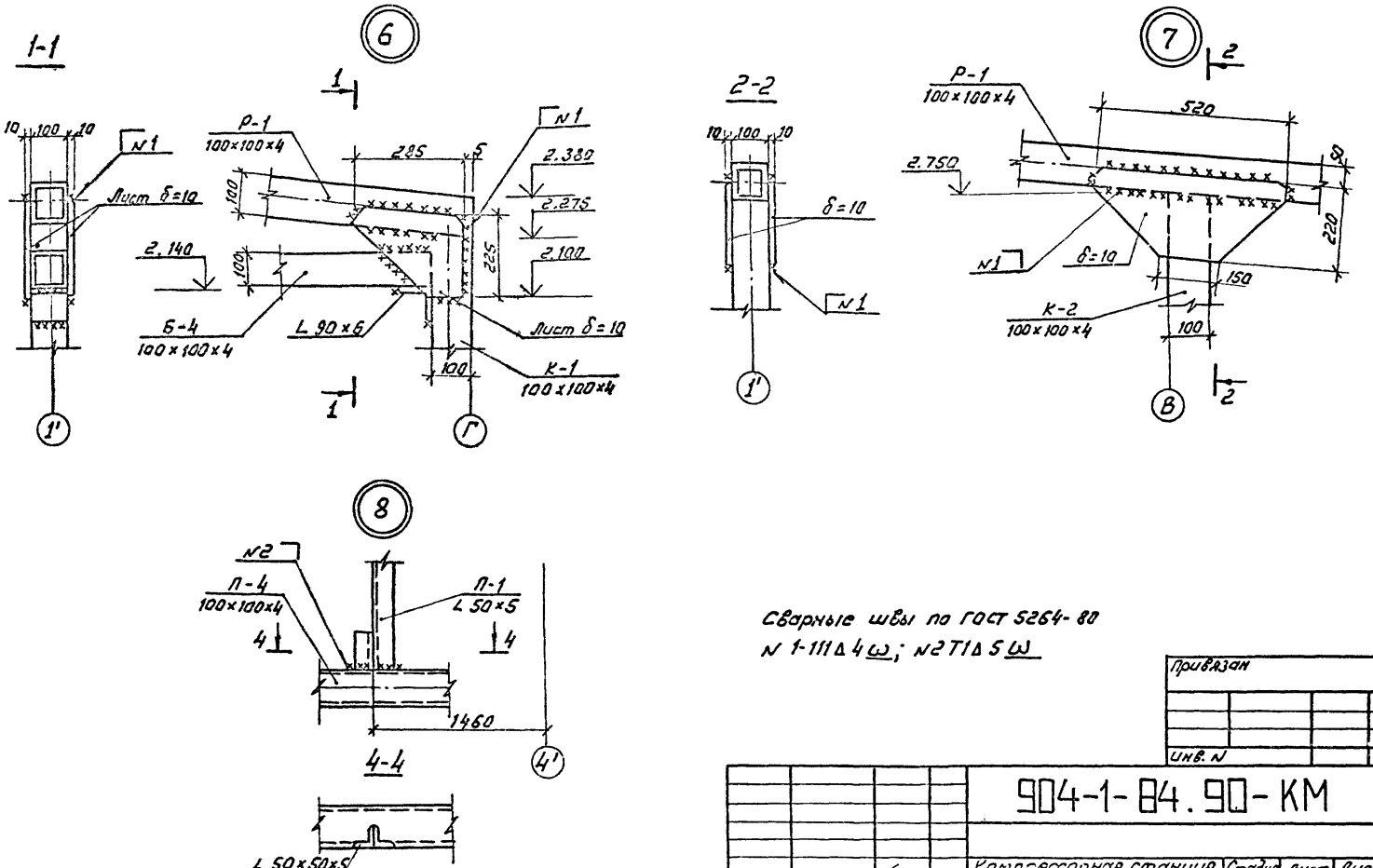

1003-04

Копировал Соловьева

Формат А3

Всесоюзный гос. проектный и научно-исследовательский институт
ЭНЕРГОСЕТЬПРОЕКТ
СЕВЕРО-ЗАПАДНОЕ ОТДЕЛЕНИЕ

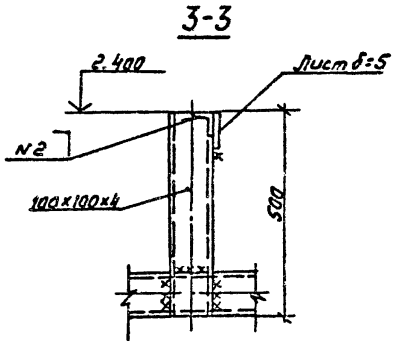

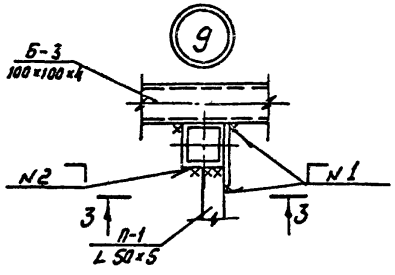

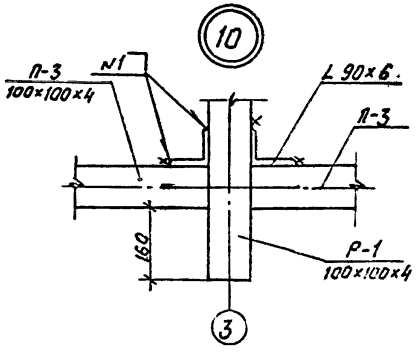

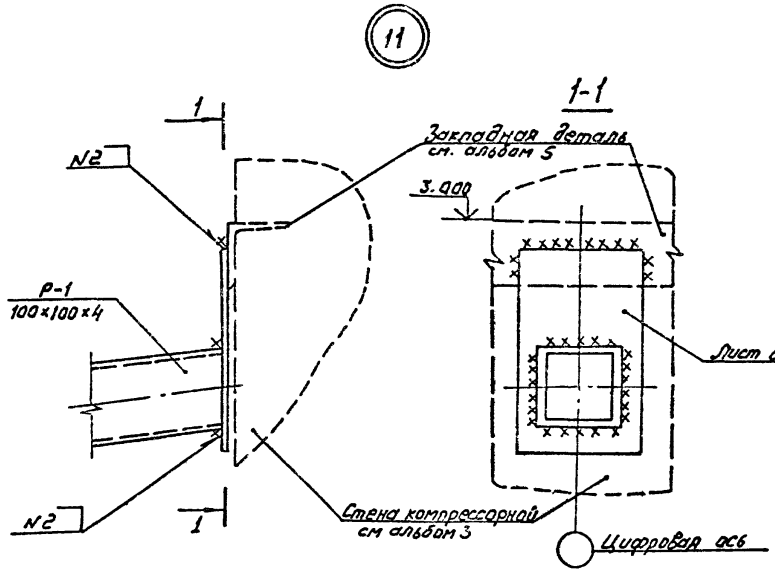

Сварные швы по ГОСТ 5264-80
N1-Н1 Δ4 ω; N2-Т1 Δ5 ω

Привязан

Инв N

				904-1-84.90-КМ		
Нач.отд	Романский		06.90	Компрессорная станция отдельностоящая на 4-5 компрессоров ВШВ-23/230	Стадия	Лист	Листов
Н.контр.	Денькина		06.90		РП	9	
ГИП	Паршуков		06.90	Узлы 9... 11	ЭНЕРГОСЕТЬПРОЕКТ Северо-Западное отделение Ленинград		
Нач.гр.	Алексеева		06.90				
Техник	Сапожина		06.90				

Инв.N подл. | Подпись и дата | Взам.инв.N

1003-04

Копировал: Соловьева

Формат А3

Схема расположения стеновых панелей по оси „Г"

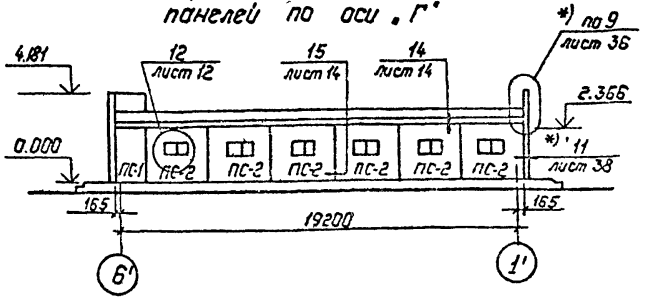

Схема расположения стеновых панелей по оси „8"

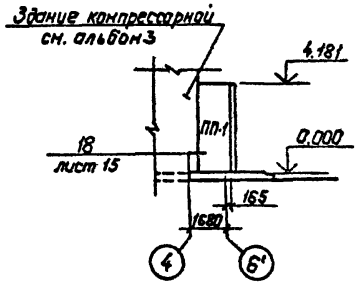

Схема расположения стеновых панелей по оси „1"

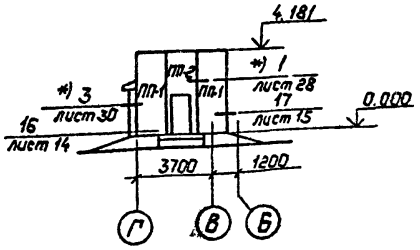

Схема расположения стеновых панелей по оси „6"

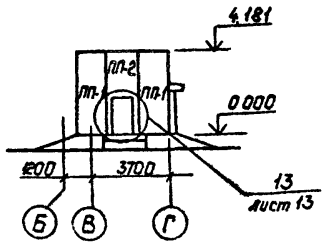

Спецификация элементов к схемам расположения стеновых панелей

Марка, поз.	Обозначение	Наименование	Кол.	Масса ед., кг	Примечание
		Панели стеновые			
ПС-1	190933.0000041.02955.000 КМ 02 л.9	Панель ПСМ1.5-2.4	1	165	
ПС-2	190933.0000041.02955.000 КМ 02 л.9	Панель ПСМ3-2.4	6	273	доработка см. узел 12
ПП-1	190933.0000041.02955.000 КМ 02 л.14	Панель ПСМ1.5-4.2П	5	306	
ПП-2	190933.0000041.02955.000 КМ.02 л.14	Панель ПСМ1.5-4.2П	2	226	доработка см. узел 13

Узлы, отмеченные *), выполнять по документации АТЭПа 190933.0000041.02955.000 КМ03 вып.2.

Привязан:

Инв. №

Нач.отд.	Роменский		06.90
Н.контр.	Денкина		06.90
ГИП	Паршуков		06.90
Нач.гр.	Алексеева		06.90
Техник	Сажина		06.90

904-1-84.90-КМ

Компрессорная станция отдельностоящая на 4-5 компрессоров ВШВ-2,3/230

Схемы расположения стеновых панелей

Стадия	Лист	Листов
РП	10	

„ЭНЕРГОСЕТЬПРОЕКТ" Северо Западное отделение Ленинград

Копировал: Польс

Формат: А3

1003-04

Инв. № подл. | Подпись и дата | Взам. инв. №

Спецификация элементов к схеме расположения панелей покрытия

Марка, поз.	Обозначение	Наименование	Кол.	Масса, ед, кг	Примечание
1	ГОСТ 24524-80	1ПД.362.60.845-0.8П	21	49.2	
2	ГОСТ 24524-80	1ПД.403.60.845-0.8П	7	54,8	
3	ГОСТ 24524-80	1ПД.463.60.845-0.8П	7	63	

Схема расположения панелей покрытия

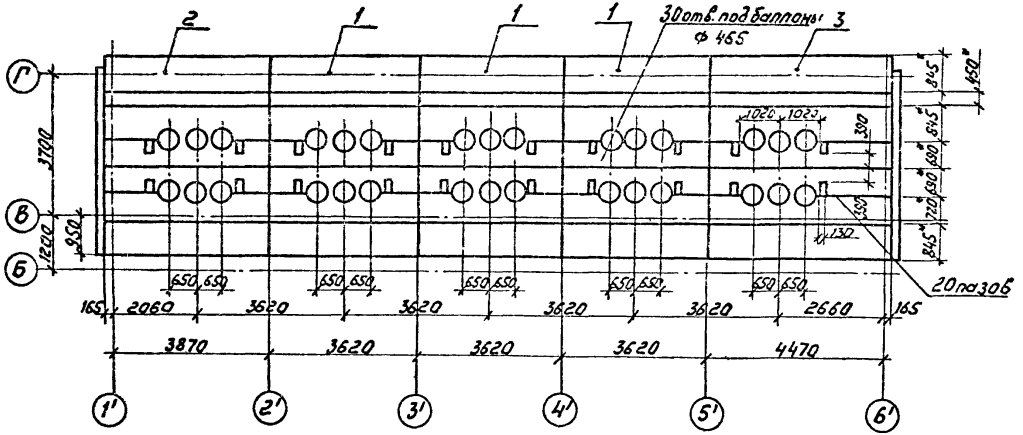

* Рекомендуемые размеры раскроя панелей покрытия.

Привязан

Инв. N

				904-1-84.90-КМ			
Нач. отд.	Роменский		06.90	Компрессорная станция отдельностоящая на 4-5 компрессоров ВШВ-2,3/230	Стадия	Лист	Листов
Н. контр.	Демкина		06.90		РП	11	
ГИП	Паршуков		06.90	Схема расположения панелей покрытия	ЭНЕРГОСЕТЬПРОЕКТ Северо-Западное отделение Ленинград		
Нач. гр.	Алексеева		06.90				
Техник	Сажина		06.90				

Инв. N подл. | Подпись и дата | Взам. инв. N

Копировал: Соловьева Формат А3 1003-04

Типовой проект
СЕВЕРО-ЗАПАДНОЕ ОТДЕЛЕНИЕ
ЭНЕРГОСЕТЬПРОЕКТ

12

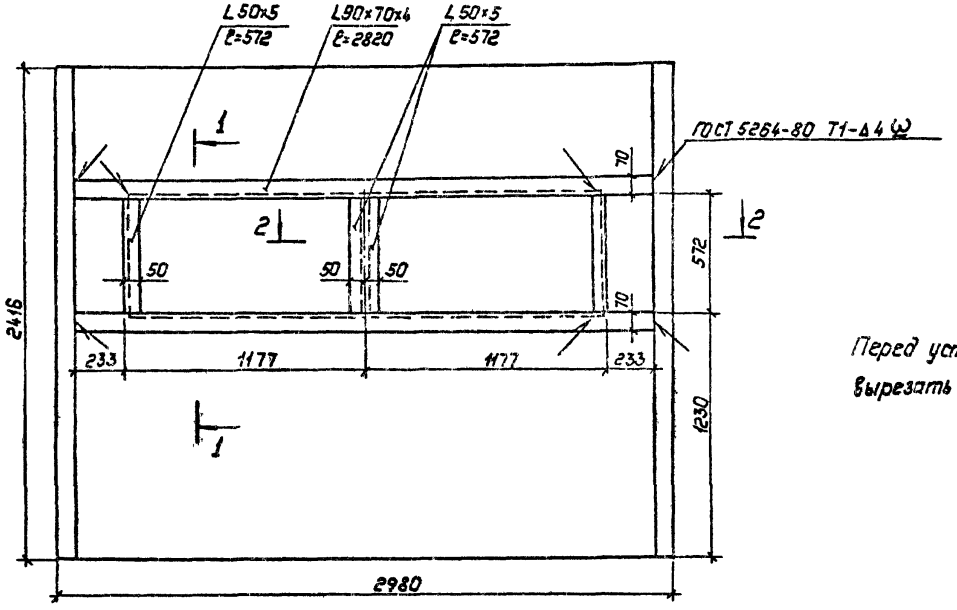

Перед установкой уголников в панели ПСМ3-2,4 вырезать проем 2354 мм х 580 мм

1–1

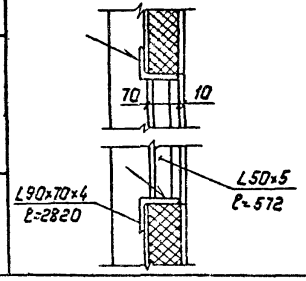

2–2

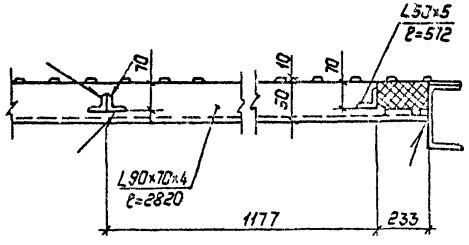

Привязан

Инв. №

				904-1-84.90-КМ	
Нач. отд.	Раменский		06.84	Компрессорная станция отдельностоящая на 4-5 компрессоров ВШВ-23/230	Стадия: РП; Лист: 12; Листов:
Н. контр.	Демкина		06.84		
ГИП	Парщуков		06.84	Узел 12	„Энергосетьпроект" Северо-Западное отделение Ленинград
Нач. гр.	Алексеева		06.84		
Техник	Сажина		06.84		

Копировал Польс

Формат: А3

Инв. № подл. | Подпись и дата | Взам. инв. №

1603-04

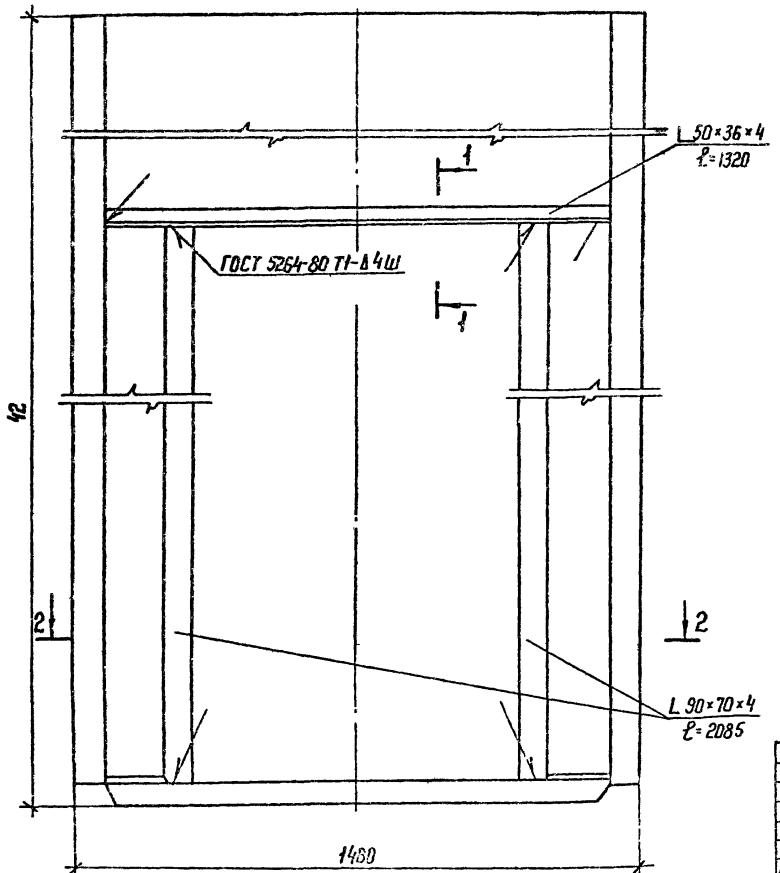

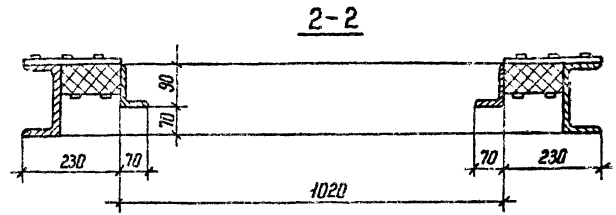

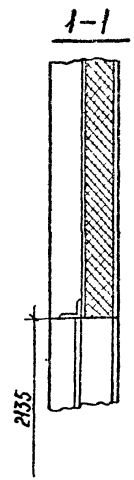

Перед установкой угольников в панели ПСМ 1.5-4.2П вырезать проем 1020 мм × 2085 мм

Привязан							
Инв. N							
				904-1-84.90-КМ			
Нач. отд.	Роменский		06.90	Компрессорная станция отдельностоящая на 4-5 компрессоров ВШВ-2,3/230	Стадия	Лист	Листов
Н. контр.	Демкина		06.90		РП	13	
ГИП	Першуков		06.90		ЭНЕРГОСЕТЬПРОЕКТ Северо-Западное отделение Ленинград		
Нач. гр.	Алексеева		06.90	Узел 13			
Техник	Сажина		06.90				

Копир. Нота

Формат А3

Инв. N подл | Подпись и дата | Взам. инв. N

Мин. Энергосетьпроект
Всесоюзный гос. проектно-изыскательный и научно-исследовательский
„ЭНЕРГОСЕТЬПРОЕКТ"
СЕВЕРО-ЗАПАДНОЕ ОТДЕЛЕНИЕ
Инвент. 1

Всесоюзный ГПИ энергетических систем и электрических сетей
ЭНЕРГОСЕТЬПРОЕКТ
СЕВЕРО-ЗАПАДНОЕ ОТДЕЛЕНИЕ Ленинград

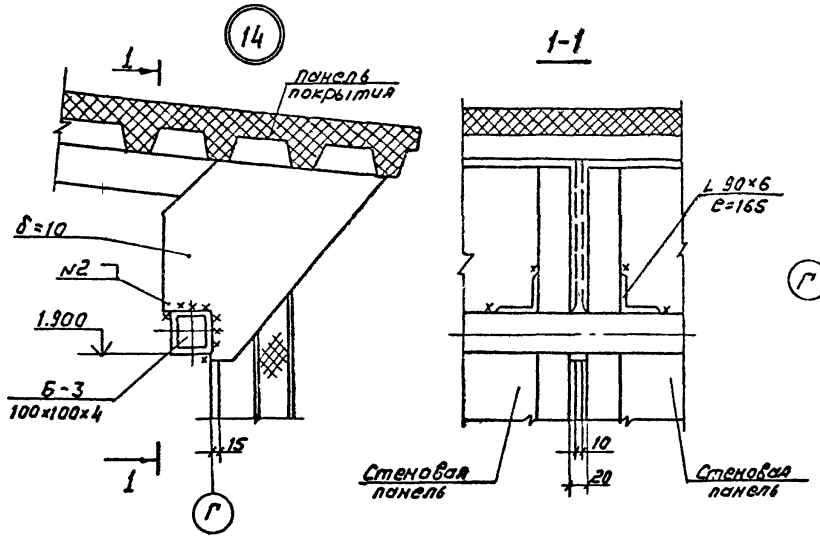

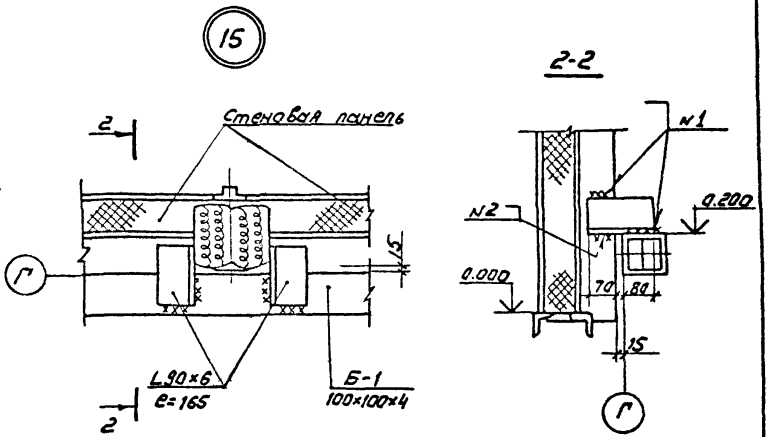

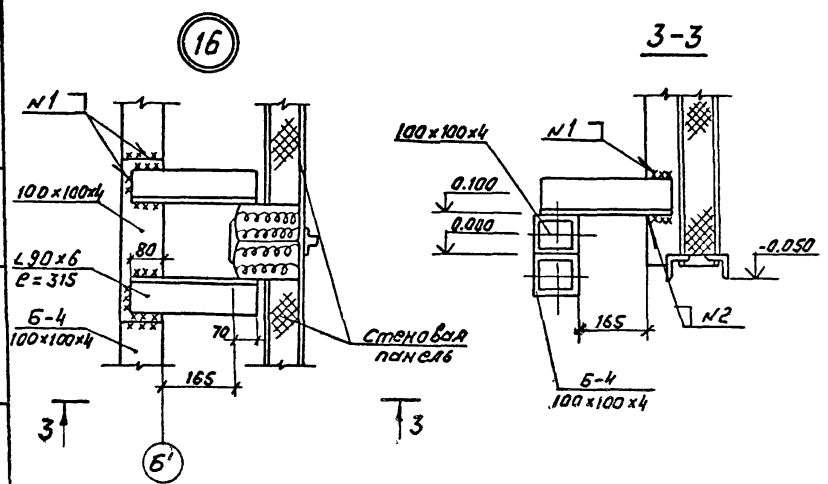

Сварные швы по ГОСТ 5264-80;
№1- Н1-Δ4 ω ; №2-Т1-Δ5 ω

Привязан

Инв.№

				904-1-84.90-КМ	
Нач.отд.	Роменский		06.90	Компрессорная станция отдельностоящая на 4-5 компрессоров ВШВ-2,3/230	Стадия: РП; Лист: 14; Листов:
Н.контр.	Демкина		06.90		
ГИП	Паршуков		06.90		
Нач.гр.	Алексеева		06.90	Узлы 14, 15, 16	ЭНЕРГОСЕТЬПРОЕКТ Северо-Западное отделение Ленинград
Техник	Сажина		06.90		

Инв.№подл. | Подпись и дата | Взам.инв.№

Копировал: Соловьева

Формат А3 1023-04

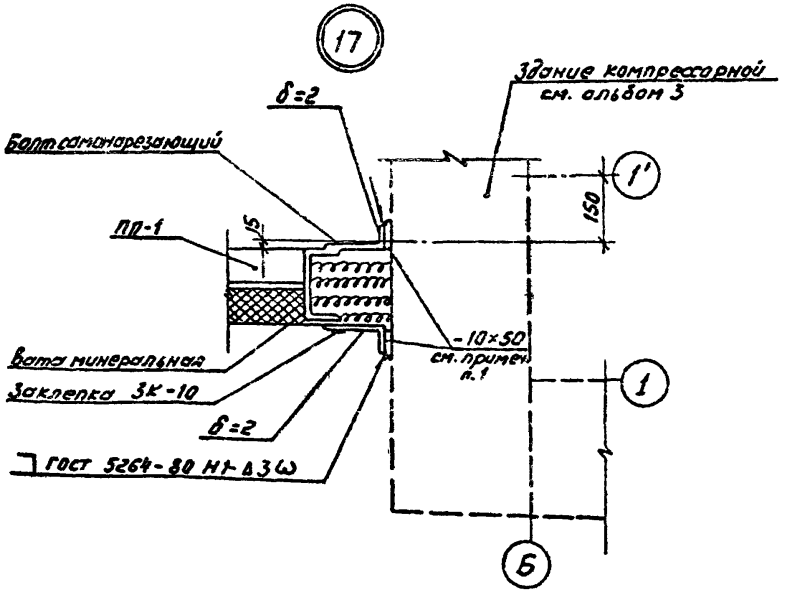

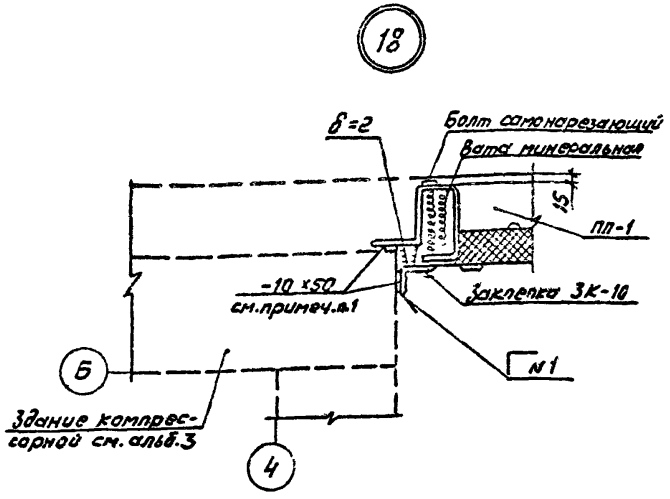

1. Пластину 10×50 приварить к закладным элементам в здании компрессорной от отм. 0.000 до отм. 3.000.
2. Закладные элементы см. альбом 5.

Привязан							
Инв. N							
				904-1-84.90-КМ			
Нач.отд.	Роменский		06.90	Компрессорная станция отдельностоящая на 4-5 компрессоров ВШВ-2,3/230	Стадия	Лист	Листов
Н.контр.	Демкина		06.90		РП	15	
ГИП	Паршуков		06.90	Узлы 17,18	ЭНЕРГОСЕТЬПРОЕКТ Северо-Западное отделение Ленинград		
Нач.гр.	Алексеева		06.90				
Техник	Сажина		06.90				

Инв. N | Подпись и дата | Взам. инв. N

gost.e-ecolog.ru