ТИПОВОЙ ПРОЕКТ
904-1-84.90

КОМПРЕССОРНАЯ СТАНЦИЯ ОТДЕЛЬНОСТОЯЩАЯ НА 4-5 КОМПРЕССОРОВ ВШВ-2,3/230 В КОНСТРУКЦИЯХ ИЗ СБОРНЫХ ЖЕЛЕЗОБЕТОННЫХ ИЗДЕЛИЙ (КАРКАСНО-ПАНЕЛЬНЫЙ ВАРИАНТ)

АЛЬБОМ 3

АС АРХИТЕКТУРНО-СТРОИТЕЛЬНЫЕ РЕШЕНИЯ СТР 1...39
ОВ ОТОПЛЕНИЕ И ВЕНТИЛЯЦИЯ СТР 40...45

1003-03

gost.e-ecolog.ru

Уралтиппроект, 620062, г.Свердловск, ул.Чебышева 4
Зак. 3497 Инв. СМ-1005-03 Тираж 40
Сдано в печать 19.09 1992 г. Цена 3-50

ТИПОВОЙ ПРОЕКТ

904-1-84.90

КОМПРЕССОРНАЯ СТАНЦИЯ ОТДЕЛЬНОСТОЯЩАЯ НА 4-5 КОМПРЕССОРОВ ВШВ-2,3/230 В КОНСТРУКЦИЯХ ИЗ СБОРНЫХ ЖЕЛЕЗОБЕТОННЫХ ИЗДЕЛИЙ (КАРКАСНО-ПАНЕЛЬНЫЙ ВАРИАНТ)

АЛЬБОМ 3

ПЕРЕЧЕНЬ АЛЬБОМОВ

АЛЬБОМ 1	ПЗ	ОБЩАЯ ПОЯСНИТЕЛЬНАЯ ЗАПИСКА
	ТХ	ТЕХНОЛОГИЧЕСКИЕ РЕШЕНИЯ
АЛЬБОМ 2	ЭП	ЭЛЕКТРОТЕХНИЧЕСКИЕ РЕШЕНИЯ
	АП	АВТОМАТИЗАЦИЯ И УПРАВЛЕНИЕ
АЛЬБОМ 3	АС	АРХИТЕКТУРНО-СТРОИТЕЛЬНЫЕ РЕШЕНИЯ
	ОВ	ОТОПЛЕНИЕ И ВЕНТИЛЯЦИЯ
АЛЬБОМ 4		ГАЛЕРЕЯ БАЛЛОНОВ
	КС	КОНСТРУКЦИИ СТРОИТЕЛЬНЫЕ
	КМ	КОНСТРУКЦИИ МЕТАЛЛИЧЕСКИЕ
АЛЬБОМ 5	АС.И	СТРОИТЕЛЬНЫЕ ИЗДЕЛИЯ
АЛЬБОМ 6	СО	СПЕЦИФИКАЦИИ ОБОРУДОВАНИЯ
АЛЬБОМ 7	ВМ	ВЕДОМОСТИ ПОТРЕБНОСТИ МАТЕРИАЛОВ
АЛЬБОМ 8	СД	СМЕТНАЯ ДОКУМЕНТАЦИЯ

РАЗРАБОТАН
СЕВЕРО-ЗАПАДНЫМ ОТДЕЛЕНИЕМ
ИНСТИТУТА „ЭНЕРГОСЕТЬПРОЕКТ"
МИНЭНЕРГО СССР

УТВЕРЖДЕН И ВВЕДЕН
В ДЕЙСТВИЕ МИНЭНЕРГО СССР
ПРОТОКОЛ ОТ 16.08.90 N 47

1003-03

ГЛАВНЫЙ ИНЖЕНЕР ОТДЕЛЕНИЯ Е.И. БАРАНОВ
ГЛАВНЫЙ ИНЖЕНЕР ПРОЕКТА Н.В. ПАРШУКОВ

© СЗО ЭНЕРГОСЕТЬПРОЕКТ 1990г.

Ведомость рабочих чертежей основного комплекта АС (начало)

Лист	Наименование	Примечание
1	Общие данные (начало)	
2	Общие данные (продолжение)	
3	Общие данные (продолжение)	
4	Общие данные (продолжение)	
5	Общие данные (окончание)	
6	План на отм. 0.000	
7	Спецификации к плану на отм. 0,000	
8	Разрезы 1-1; 2-2	
9	Узлы А и Б	
10	Фасады	
11	Фрагмент фасада 1	
12	Схема расположения фундаментов здания и опор под оборудование	
13	Спецификация к схеме расположения фундаментов здания и опор под оборудование	
14	Узлы 1.. 3 к схеме расположения фундаментов здания	
15	Схема расположения элементов опоры ОВ-1	
16	Схема расположения элементов опоры ОВ-2	
17	Схема расположения элементов опоры ОВ-3	
18	Колодец для слива конденсата V=5,6 м3	
19	Узлы 1....4 колодца для слива конденсата V=5,6 м3	
20	Схема расположения колонн и балок	
21	Схема расположения плит покрытия	
22	Схема расположения стеновых панелей	
23	Спецификация к схемам расположения стеновых панелей (начало)	
24	Спецификация к схемам расположения стеновых панелей (продолжение)	
25	Спецификация к схемам расположения стеновых панелей (окончание)	
26	Узлы 1... 5 к схемам расположения стеновых панелей.	
27	Схема расположения подвесных путей кранбалки	
28	Техническая спецификация металла	
29	Схема расположения каналов и фундаментов под компрессоры	
30	Разрезы 1-1; 2-2; 3-3 к схеме расположения каналов и фундаментов под компрессоры	

Окончание см. лист АС-2.

Удостоверяю, что проект соответствует действующим нормам и правилам, а эксплуатация сооружений с пожароопасным и взрывоопасным характером производства безопасна при соблюдении предусмотренных проектом мероприятий

Главный инженер проекта Паршуков Н.В.

Инв. № подл. | Подпись и дата | Взам. инв. №

Привязан

Инв. №

904-1-84.90-АС

Нач. отд.	Роменский		05.90
Н. контр.	Демкина		05.90
ГИП	Паршуков		05.90
Нач. гр.	Алексеева		05.90
Техник	Сажина		05.90

Компрессорная станция, отдельностоящая на 4-5 компрессоров ВШВ-23/230

Общие данные (начало)

Стадия	Лист	Листов
РП	1	

ЭНЕРГОСЕТЬПРОЕКТ Северо-Западное отделение Ленинград

Ведомость рабочих чертежей основного комплекта АС (окончание)

Лист	Наименование	Примечание
31	Разрезы 4-4; 5-5 к схеме расположения каналов и фундаментов под компрессоры	
32	Узлы I .... III к схеме расположения закладных в каналах.	
33	Фрагменты 1 и 2 к схеме расположения каналов и фундаментов под компрессоры	
34	Фрагмент 3 к схеме расположения фундаментов под компрессоры и каналов	
35	Фундамент Ф-1 под компрессор	
36	Приямок Пм-1	
37	Схема расположения наружных лотковых каналов	
38	Схема перекрытия каналов	

Ведомость объемов сборных бетонных и железобетонных конструкций по рабочим чертежам основного комплекта марки АС

N строки	Наименование группы элементов и конструкций	Код	Кол. м³	Примечание
1	Блоки фундаментов	581100	1,93	
2	Фундаменты стаканного типа и башмаки	581200	8,4	
3	Балки фундаментные	582400	4,26	
4	Колонны	582100	3,36	
5	Балки стропильные и подстропильные	582200	1,35	
6	Перемычки	582800	0,28	
7	Панели стеновые наружные	583100	45,03	
8	Плиты покрытий	584100	4,9	
9	Архитектурно-строительные элементы зданий	589400	2,12	
10	Конструкции и детали инженерных сооружений	585000	6,8	
	Итого:		78,23	

Материалы на изготовление сборных бетонных и железобетонных конструкций учтены в ведомости потребности в материалах и отдельно не учитываются.

Привязан

Инв. №

Инв. № подл. | Подпись и дата | Взам. инв. №

				904-1-84.90 - АС		
Нач. отд	Роменский		06.90	Компрессорная станция отдельностоящая на 4-5 компрессоров 8Ш8-2,3/230	Стадия	Лист	Листов
Н. контр.	Демкина		06.90		РП	2	
ГИП	Паршиков		06.90	Общие данные (продолжение)	ЭНЕРГОСЕТЬПРОЕКТ Северо-Западное отделение Ленинград		
Нач. гр.	Алексеева		06.90				
Техник	Сажина		06.90				

Формат А3

Альбом 3

Ведомость ссылочных и прилагаемых документов (начало)

Обозначение	Наименование	Примечание
	Ссылочные документы	
ГОСТ 13579-78*	Блоки бетонные для стен подвала	
ГОСТ 24698-61	Двери деревянные наружные для жилых и общественных зданий	
ГОСТ 14624-84	Двери деревянные для зданий промышленных предприятий	
ГОСТ 12506-81	Окна деревянные для производственных зданий	
ГОСТ 22701.1-77* ГОСТ 22701.5-77*	Плиты железобетонные ребристые предварительно напряженные размерами 6×3м для покрытий производственных зданий	
ГОСТ 948.84	Перемычки железобетонные для зданий с кирпичными стенами	
ГОСТ 4248-78*	Доски асбестоцементные электротехнические дугостойкие	
ГОСТ 1839-80*	Трубы и муфты асбестоцементные для безнапорных трубопроводов	
ГОСТ 6786-80*	Плиты парапетные железобетонные для производственных зданий.	
1.020-1/83 Вып. 1-1	Фундаменты сборные железобетонные для колонн сечением 300×300 и 400×400.	
1.462 1-10/89 Вып. 1	Балки стропильные железобетонные для покрытий зданий с пролетами 6 и 9м	
1.415.1-2 Вып. 1	Балки фундаментные железобетонные для наружных и внутренних стен производственных зданий промышленных предприятий	

Ведомость ссылочных и прилагаемых документов (продолжение)

Обозначение	Наименование	Примечание
1423 1-3/88 Вып. 0-1; 1; 2	Колонны железобетонные прямоугольного сечения для одноэтажных производственных зданий высотой до 9.6м без мостовых опорных кранов	
1.494-24 Вып. 1	Стаканы для крепления крышных вентиляторов, дефлекторов и зонтов	
1.030.1-1 Вып. 0-1, 0-3; 2-1; 3-3; 4-1	Стены наружные из однослойных панелей для каркасных общественных зданий, производственных и вспомогательных зданий промышленных предприятий	
3.900-3 Вып 7	Сборные железобетонные конструкции емкостных сооружений для водоснабжения и канализации. Изделия для круглых колодцев.	
ГОСТ 3634-79	Люки чугунные для колодцев	

Привязан

Инв. №

Нач. отд	Роменский		06.90
Н. контр.	Демкина		06.90
ГИП	Парашуков		06.90
Нач. гр.	Алексеева		06.90
Техник	Сажина		06.90

904-1-84.90-АС

Компрессорная станция отдельностоящая на 4-5 компрессоров ВШВ-2,3/230

Общие данные (продолжение)

Стадия	Лист	Листов
РП	3	

ЭНЕРГОСЕТЬПРОЕКТ Северо-Западное отделение Ленинград

Формат А3

Инв. № подл. | Подпись и дата | Взам. инв. №

Ведомость ссылочных и прилагаемых документов (окончание)

Обозначение	Наименование	Примечание
3.407.1-157 Вып. 1	Унифицированные железобетонные изделия подстанций 35-500 кВ	
1.426.2-6, Вып. 1	Балки путей подвесного транспорта балки пролетами 3, 4 и 6 м	
2.460-18 Вып. 1	Узлы покрытий одноэтажных производственных зданий с рулонными кровлями и железобетонными плитами	
2.460-15 Вып. 0.1	Типовые узлы покрытий промышленных зданий в местах установки крышных вентиляторов	
2.436-17 Вып. 1	Узлы окон с деревянными переплетами по ГОСТ 12506-81	
2.400-7. Вып. 1	Монтажные узлы сопряжений сборных железобетонных конструкций одноэтажных производственных зданий	
7.407-5 Вып. 3	Узлы прокладки воздухопроводов 20-40 кгс/см² (2,0-4,0 МПа) на подстанциях	
1.450.3-6 Вып 0-1; 1	Лестницы, площадки, стремянки и ограждения стальные производственных зданий промышленных предприятий	
	Прилагаемые документы	
904-1-84.90 ал. 5	Строительные изделия	
904-1-84.90 ал. 7	Ведомость потребности в материалах	

Ведомость спецификаций комплекта АС

Лист	Наименование	Примечание
7	Спецификация элементов заполнения проемов	
	Спецификация перемычек	
11	Спецификация элементов фрагмента фасада 1	
13	Спецификация к схеме расположения фундаментов здания и опор под оборудование	
20, 21	Спецификация элементов к схеме расположения колонн, балок и плит покрытия.	
24, 25, 26	Спецификация элементов к схеме расположения стеновых панелей	
28	Техническая спецификация металла	
31	Спецификация элементов к схеме расположения каналов и лотков	
38	Спецификация к схеме перекрытия каналов.	

Привязан

Инв. №

Инв. № подл. | Подпись и дата | Взам. инв. №

904-1-84.90-АС

Нач. отд.	Роменский		06.90
Н. контр.	Лемкина		06.90
ГИП	Паршуков		06.90
Нач. гр.	Алексеева		06.90
Техник	Сажина		06.90

Компрессорная станция отдельностоящая на 4-5 компрессоров ВШВ-23/230

Общие данные (продолжение)

Стадия	Лист	Листов
РП	4	

ЭНЕРГОСЕТЬПРОЕКТ
Северо-Западное отделение
Ленинград

Формат А3

Ведомость отделки помещений и полы

Наименование или номер помещения	Потолок		Стены или перегородки		Примечание	Полы		
	Площ. м²	Вид отделки	Площ. м²	Вид отделки		Схема пола или номер узла по серии	Элементы пола и их толщина	Площадь пола м²
Монтажная площадка	26,8	Известковая побелка	114,4	Затирка стен, масляная окраска	Штукатурка перегородок	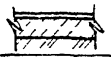	Цементный пол М300 (с мелким щебнем) - 30мм Монолитный бетон класса В10 - 120мм Уплотненный щебнем грунт - 100мм	16,8
Машинный зал	145,8	Известковая побелка	215,0	Затирка стен, масляная окраска	Штукатурка перегородок	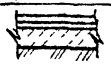	Керамическая плитка - 10мм Стяжка из цементного раствора - 20мм Бетон класса В10 - 120мм Уплотненный щебнем грунт - 100мм	41,6

Общие указания

1. За условную отметку 0.000, которая соответствует абсолютной отметке ____ принят уровень чистого пола здания.
2. Данные о грунтах приведены на схеме расположения фундаментов здания.
3. Сейсмичность площадки строительства до 6 баллов. Расчётная сейсмичность здания принята 6 баллов.
4. Нормативные нагрузки приняты следующие:
   - вес снегового покрова на 1м² горизонтальной поверхности земли принят 1,0 кПа (100 кгс/м²) по III району.
   - скоростной напор ветра на высоте 10м от поверхности земли принят 0,38 кПа (38 кгс/м²) по III району.
5. Расчетная наружная температура воздуха самой холодной пятидневки -30°С.
6. Степень огнестойкости здания – вторая.
7. Наружные ограждающие конструкции – стеновые панели из легкого бетона.
8. Перегородки кирпичные.
9. При замоноличивании стыков в зимнее время температура бетонной смеси перед кладкой должна быть не менее +5°С за счет подогрева заполнителей. Температура воды не должна превышать 20°С, песка 60°С и щебня 40°С, цемент не подогревается.
10. Наружная отделка фасадов здания – расшивка швов, панелей.
11. Стальные элементы поверхности закладных деталей окрасить масляной краской за 2 раза.
12. Материал стальных элементов – сталь марки Вст3кп2 группы прочности 1 по ТУ 14-1-3023-80.
13. Электроды для сварных швов типа Э42 ГОСТ 9467-75

Привязан

Инв. №

Нач. отд.	Романский		06.84
Н. контр.	Демкина		06.84
ГИП	Саршуков		06.84
Нач. гр.	Алексеева		06.84
Техник	Сажина		06.84

904-1-84.90-АС

Компрессорная станция отдельностоящая на 4-5 компрессоров ВШ 8-2,3/230

Общие данные (окончание)

Стадия	Лист	Листов
РП	5	

«Энергосетьпроект» Северо-Западное отделение Ленинград

Формат А3

Инв. № подл. | Подпись и дата | Взам. инв. №

План на отм 0.000

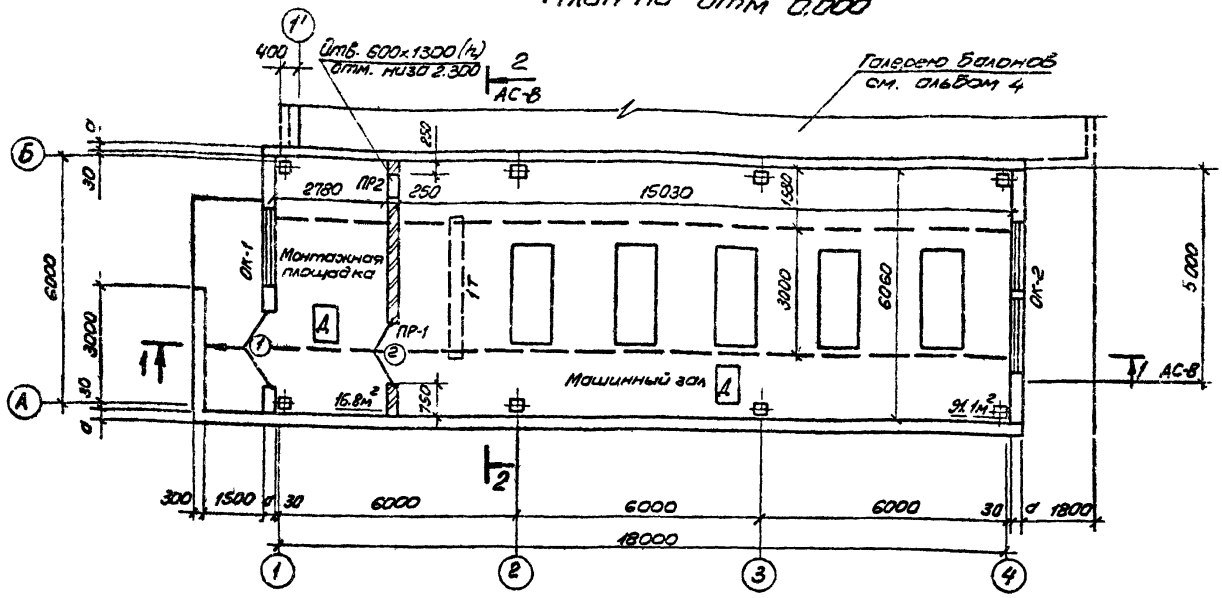

1. При производстве работ по кладке внутренней кирпичной стены предусмотреть проемы размером 120×250(h) мм для прохода подкрановых балок. Низ проемов на отм 4.340 Привязки проемов в плане см. данный лист После производства работ проемы заделать просмоленной паклей.

Размер „а" см. таблицу на листе АС-7

Привязан

Инв. №

Взам. инв. №

Подпись и дата

Инв. № подл.

				904-1-84.90-АС			
Нач. отд.	Роменский		06.90	Компрессорная станция отдельностоящая на 4-5 компрессоров ВШВ-2,3/230	Стадия	Лист	Листов
Н. контр.	Демкина		06.90		РП	6	
ГИП	Паршуков		06.90	План на отм. 0.000	«ЭНЕРГОСЕТЬПРОЕКТ» Северо-Западное отделение Ленинград		
Нач. гр.	Алексеева		06.90				
Техник	Сажина		06.90				

Формат А3

Спецификация элементов заполнения проемов

Марка, поз.	Обозначение	Наименование	Кол	Масса ед, кг	Примечание
1	ГОСТ 24698-81	Дверной блок ДН24-151	1		
2	ГОСТ 14624-84	Дверной блок ДВГ21-15	1		
ОК-1	ГОСТ 12506-81	Окно ПНД 12-18.2	1		
ОК-2	ГОСТ 12506-81	Окно ПНД 12-18.2	4		

Ведомость проемов ворот и дверей

Марка, поз.	Размер проема в кладке
1	1510 x 2370
2	1500 x 2100

Ведомость перемычек

Тип	Схема сечения
ПР1	
ПР2	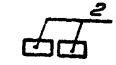

Спецификация перемычек

Марка, поз.	Обозначение	Наименование	Кол	Масса ед, кг	Примечание
1	ГОСТ 948-84	2ПБ19-3	2	81	
2		1ПБ13-1	2	25	

Таблица толщин стеновых панелей и утеплителя в зависимости от наружной температуры воздуха

Температура воздуха t°C	Толщина утеплителя δ, мм	Толщина панелей d, мм
-20	80...140	200
-30	100...160	250
-40	120...180	300

Привязан

Инв. №

Нач.отд.	Роменский		06.90г.
Н.контр.	Демкина		06.90г.
ГИП	Паршуков		06.90г.
Нач.гр.	Алексеева		06.90г.
Техник	Сафина		06.90г.

904-1-84.90-АС

Компрессорная станция отдельностоящая на 4-5 компрессоров ВШВ-2.3/230

Спецификации к плану на отм. 0.000

Стадия	Лист	Листов
РП	7	

«ЭНЕРГОСЕТЬПРОЕКТ» Северо-Западное отделение Ленинград

Формат А3

Инв. N подл. | Подпись и дата | Взам. инв. №

Слой гравия на антисептированной битумной мастике по ГОСТ 8268-82 – 10 мм
4 слоя рубероида марки РМД-350 на антисептированной битумной мастике по ТУ 21-27-28-71
Цементная стяжка – 15 мм
Пенобетон γ=400 кг/м^3 по ГОСТ 5742-76 толщ. δ=
Слой рубероида на битумной мастике по ГОСТ 10923-82
Сборные железобетонные плиты

Разрез 1-1

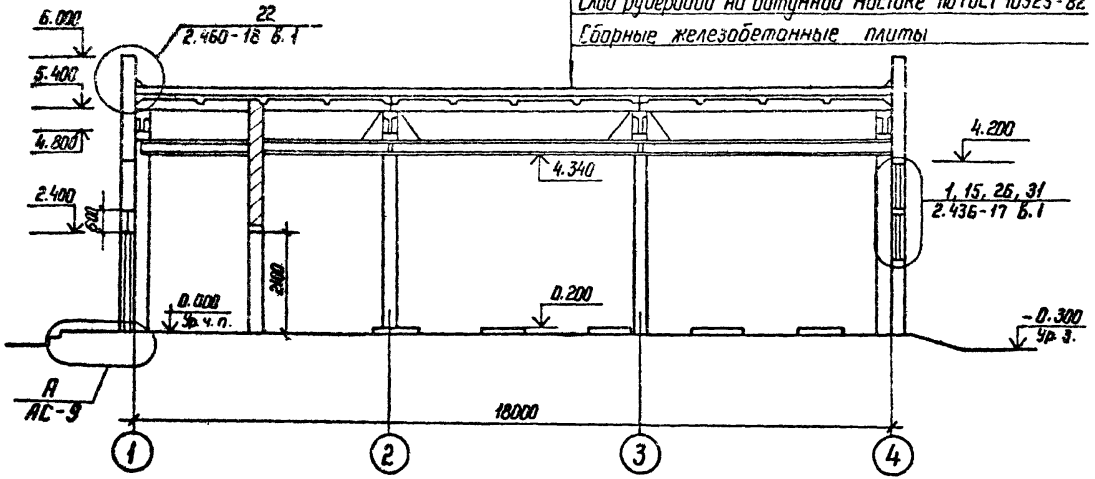

Разрез 2-2

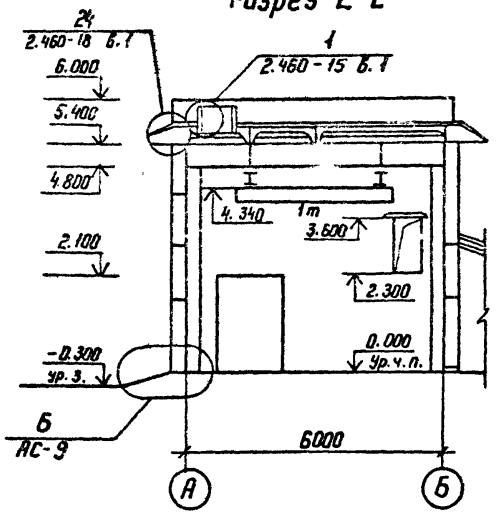

Толщину пенобетона „δ" см. таблицу л. АС-7

Привязан				904-1-84.90-АС	
Нач. отд	Роменский		05.90	Компрессорная станция отдельностоящая на 4-5 компрессоров ВШВ-2,3/230	Стадия: РП; Лист: 8; Листов:
Н. контр	Демкина		05.90		
ГИП	Поршуков		05.90	Разрезы 1-1, 2-2	ЭНЕРГОСЕТЬПРОЕКТ Гебера-Западное отделение Ленинград
Нач. гр.	Алексеева		05.90		
Техник	Сажина		05.90		
Инв. №:				Копир. Наша	Формат А3

Инв. № подл. | Подпись и дата | Взам. инв. №

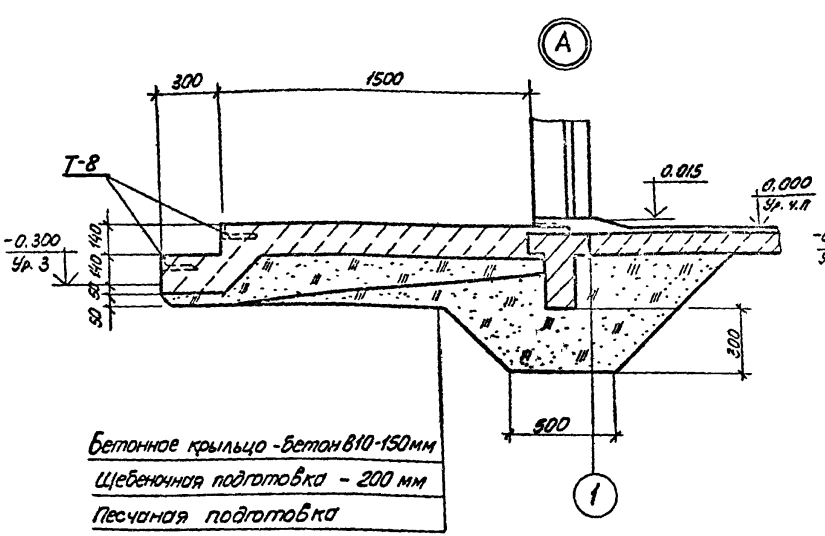

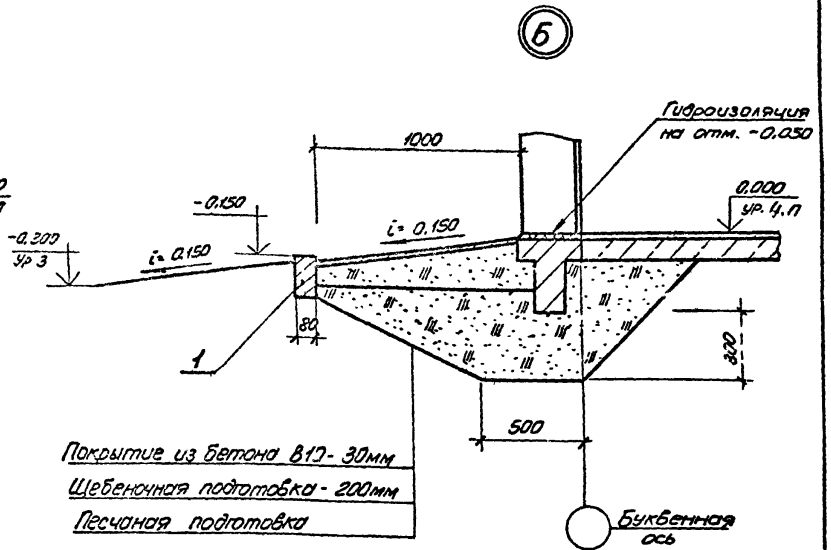

Спецификация элементов к узлам

Марка, поз.	Обозначение	Наименование	Кол.	Масса, ед. кг.	Примечание
	Сборные железобетонные элементы				
1	ГОСТ 6665-82*	Бетонный бортовой камень БР100.20.8	23	400	0,016м³
	Стальные элементы				
Т-8	904-1-84.90-АСИ-012	Закладное изделие Т-8	6	4,0	м

Инв. № подл. | Подпись и дата | Взам. инв. №

Привязан

Инв. №

904-1-84.90-АС

Нач. отд	Доменский		05.90	Компрессорная станция отдельностоящая на 4-5 компрессоров 8ШВ-2,3/230	Стадия	Лист	Листов
Н. контр.	Демкина		05.90		РП	9	
ГИП	Поршуков		05.90				
Нач. гр.	Алексеева		05.90	Узлы А и Б.	«ЭНЕРГОСЕТЬПРОЕКТ» Северо-Западное отделение Ленинград		
Техник	Осинина		05.90				

Формат А3

Фасад 1-4

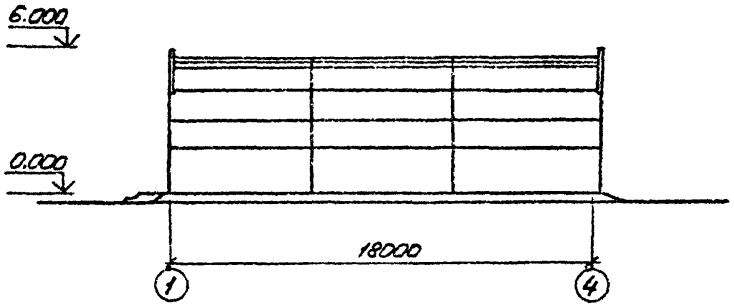

Фасад А-Б

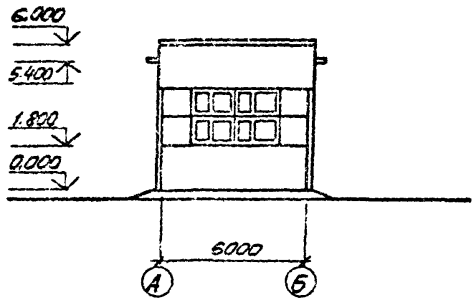

Фасад 4-1

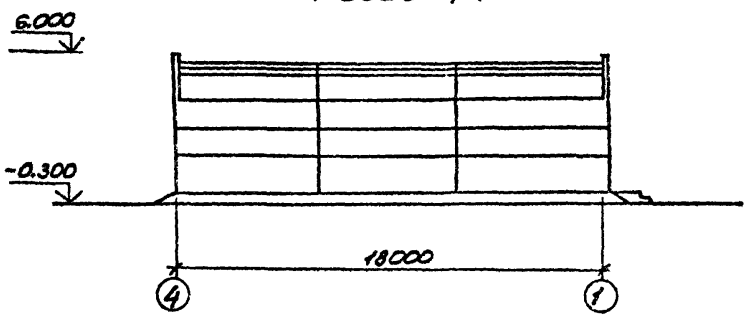

Фасад Б-А

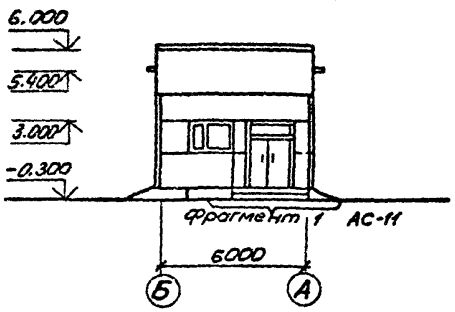

План кровли

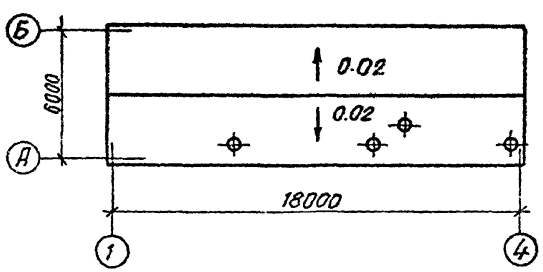

Привязан

Инв. №

Нач. отд	Романский		05.90г.
Н. контр	Еткина		05.90г.
ГИП	Паршуков		05.90г.
Нач. гр.	Алексеева		05.90г.
Техник	Сажина		05.90г.

904-1-84.90-АС

Компрессорная станция отдельностоящая на 4-5 компрессора ВШВ-2,3/230

Стадия	Лист	Листов
РП	10	

Фасады

«ЭНЕРГОСЕТЬПРОЕКТ» Северо-Западное отделение Ленинград

Формат А3

Инв. № подл. | Подпись и дата | Взам. инв. №

Фрагмент 1

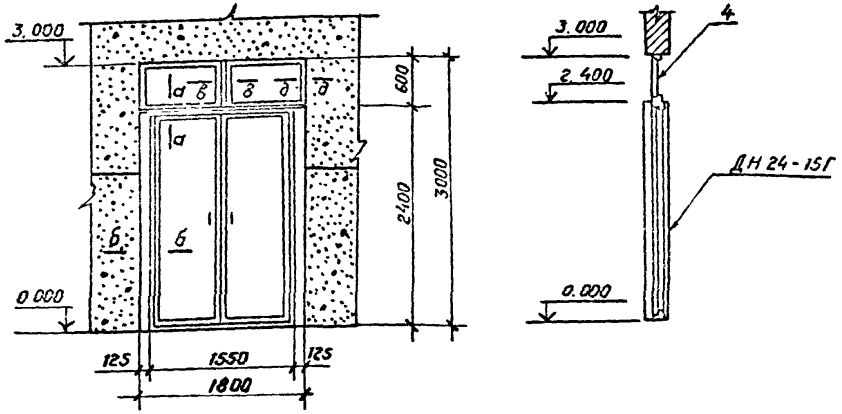

Спецификация элементов к фрагменту 1

Марка, поз.	Обозначение	Наименование	Кол.	Масса ед кг.	Примечание
		Деревянные элементы			
1		Брус 100×130 ℓ=2400	2	—	0,031 м³
2		Нащельник 80×14 ℓ=2400	8	—	0,003 м³
3		Нащельник 80×14 ℓ=600	9	—	0,001 м³
4	ГОСТ 12506-81	СГО6-9	2		
		Материалы			
		Минеральная вата	—	—	0,05 м³

а - а

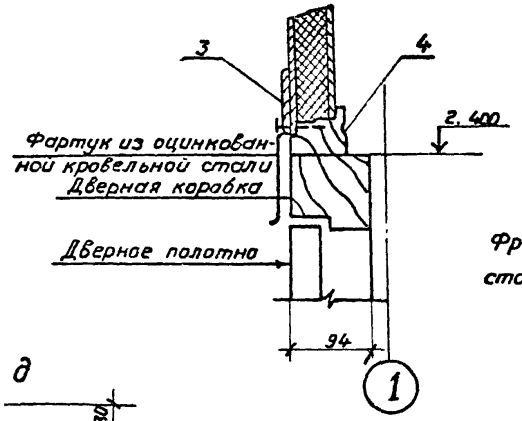

в - в

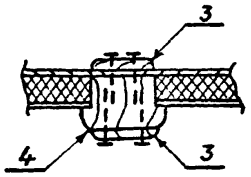

б - б

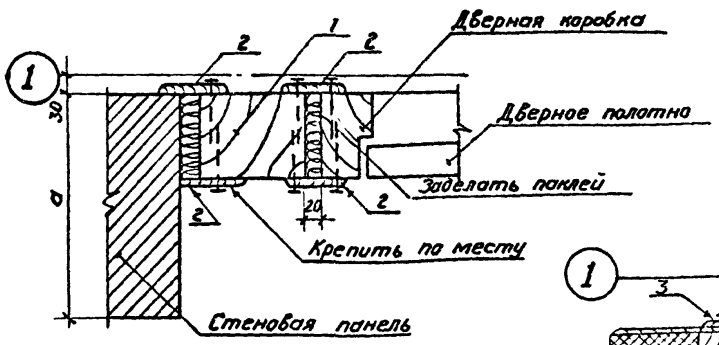

д - д

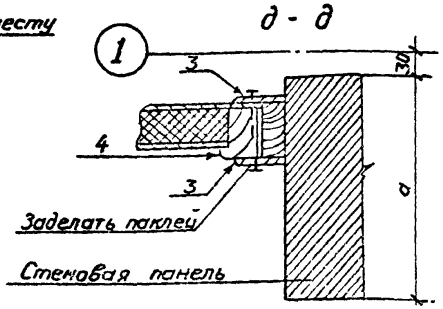

Фрамугу СГО 6-9 обить вагонкой с двух сторон с заполнением минеральной ватой.

Привязан

Инв. №

Нач. отд	Роменский			05.90
Н. контр	Демкина			05.90
ГИП	Паршуков			05.90
Нач. гр.	Алексеева			05.90
Техник	Сапкина			05.90

904-1-84.90 - АС

Компрессорная станция отдельностоящая на 4-5 компрессоров ВШВ-2,3/230

Стадия	Лист	Листов
РП	11	

Фрагмент фасада 1

«ЭНЕРГОСЕТЬПРОЕКТ» Северо-Западное отделение Ленинград

Копировал Семенова

Формат А3

Инв. № подл. | Подпись и дата | Взам. инв. №

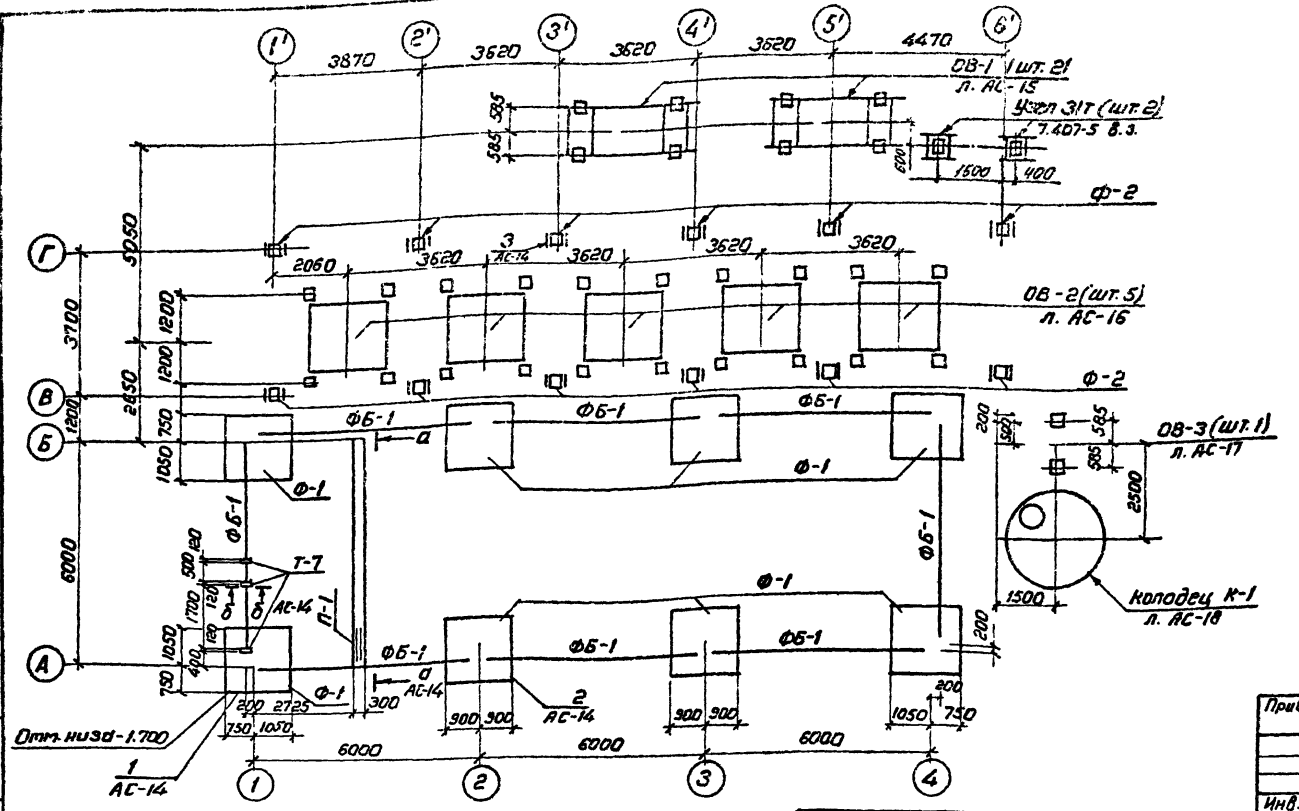

Расчетные нагрузки на фундаменты

Угловой фундамент

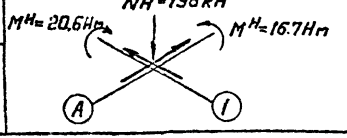

Рядовой фундамент

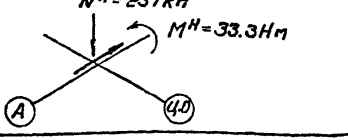

Привязан

Инв. №

Инв. № подл. | Подпись и дата | Взам. инв. №

904-1-84.90-АС

Нач. отд.	Роменский		06.90	Компрессорная станция отдельностоящая на 4-5 компрессоров ВШВ-23/230	Стадия	Лист	Листов
Н. контр.	Демкина		06.90		РП	12	
ГИП	Паршуков		06.90	Схема расположения фундаментов здания и опор под оборудование	ЭНЕРГОСЕТЬПРОЕКТ Северо-Западное отделение Ленинград		
Нач. гр.	Алексеева		06.90				
Техник	Сажина		06.90				

Копировал

Формат А3

1. Основанием здания являются пески мелкозернистые со следующими нормативными прочностями и деформационными характеристиками $\varphi^{н}=28°$; $C=2$ кПа (0.02 кгс/см²); $E=15$ МПА (150 кгс/см²); $\gamma=1.8$ т/м³
2. Нормативная глубина сезонного промерзания грунтов 120 см
3. Грунтовые воды отсутствуют.
4. По верху фундаментных балок и блоков выполнить цементно-песчаную гидроизоляцию толщиной 50 мм состава 1:2 с уплотняющей добавкой (церезит, алюминат натрия, битумные мастики)
5. Обратную засыпку пазух котлованов производить слоями 15-20 см с тщательным послойным уплотнением, исключающим просадку грунта.
6. Под подошвой фундамента выполнить песчаную подготовку толщиной 100 мм.
7. Фундаментные балки ФБ1 укладывать на цементном растворе марки 50.
8. Блоки ФБС укладывать на цементном растворе марки 50.

Спецификация к схеме расположения фундаментов здания и опор под оборудование

Марка, поз.	Обозначение	Наименование	Кол.	Масса ед. кг	Примечание
		Фундаменты			
Ф-1	1.020-1/83 в. 1-1	1ф 18. 8-2	8	3500	
		Фундаментные балки			
ФБ-1	1.415.1-2.1-38	2БФБ-3А IV	8	1000	0.4 м³
		Фундаментные блоки			
ФБС-1	ГОСТ 13579-78*	ФБС 24.3.6-Т	4	970	
ФБС-2	ГОСТ 13579-78*	ФБС 9.3.6-Т	2	350	
		Перемычки			
П-1	ГОСТ 948-84	1ПБ 13-1	2	25	
		Стойки			
Ф-2	3.407.1-157.1-10	СОН 30-29	12	325	0.13 м³
		Опоры под оборудование			
ОВ-1	АС-15	ОВ-1	2		
ОВ-2	АС-16	ОВ-2	5		
ОВ-3	АС-17	ОВ-3	1		
31т	7.407-5 вып. 3	Узел 31т	2		
К-1	АС-18	Колодец К-1	1		
		Стальные элементы			
МП-11	АСИ-023	Изделие крепежное МП-11	24	20	
Т-7	АСИ-011	То же Т-7	3	4.3	
		Материалы			
		Монолитный бетон В10	1,2	-	м³

904-1-84 90-АС

Привязан

Инв. №

Нач. отд.	Роменский	[illegible]	10.90
Н. контр.	Демкина	[illegible]	10.90
ГИП	Парушков	[illegible]	10.90
Нач. гр.	Алексеева	[illegible]	10.90
Техник	Сажина	[illegible]	10.90

Компрессорная станция отдельностоящая на 4-5 компрессоров ВШВ-2,3/230

Спецификация к схеме расположения фундаментов здания и опор под оборудование

Стадия	Лист	Листов
РП	13	

ЭНЕРГОСЕТЬПРОЕКТ Северо-Западное отделение Ленинград

Инв. № подл. | Подпись и дата | Взам. инв. №

Альбом 3

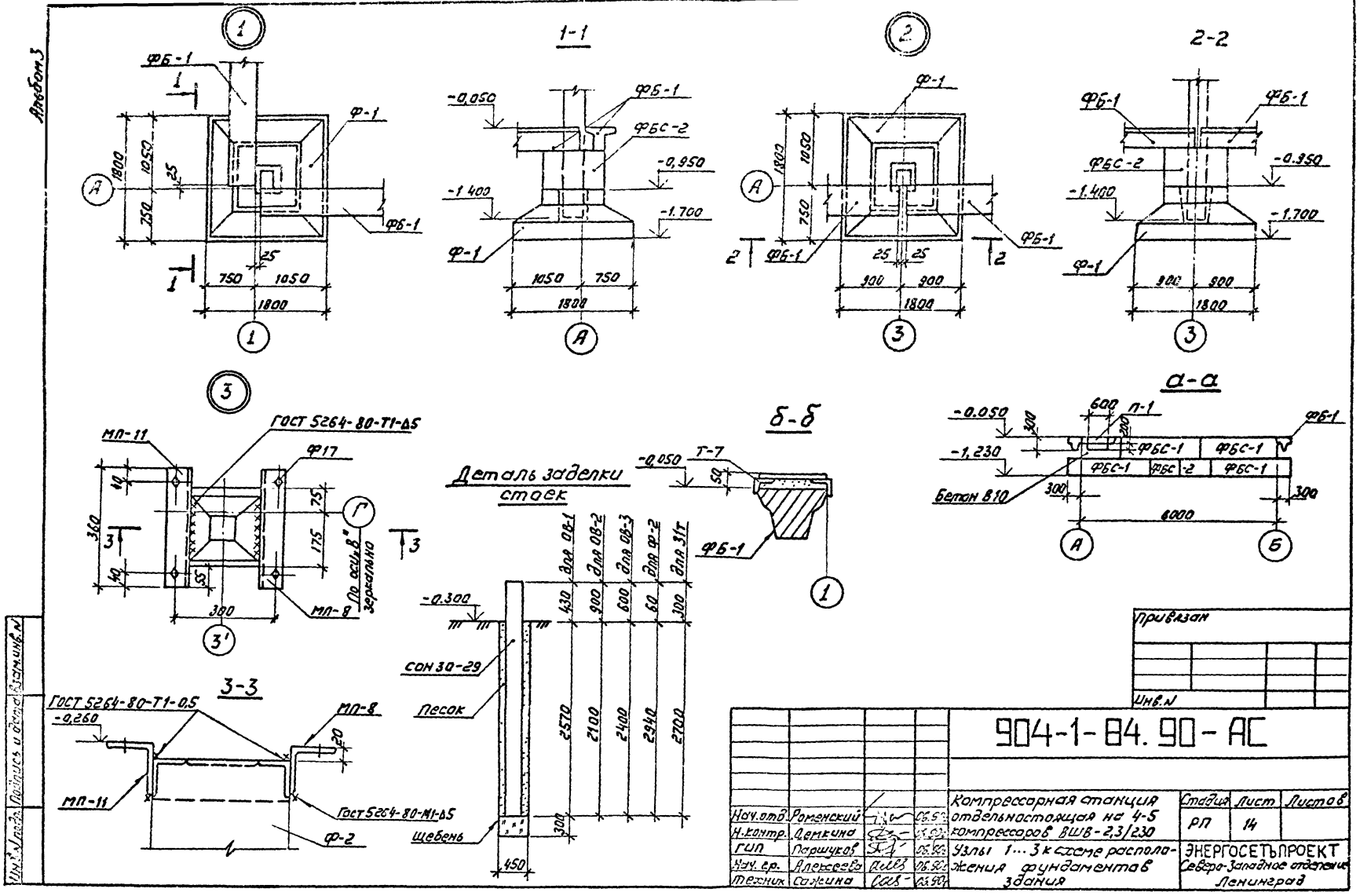
1-1
2-2
3-3
а-а
б-б
Деталь заделки стоек
ФБ-1
Ф-1
ФБС-2
ГОСТ 5264-80-Т1-Δ5
МП-11
Ф17
МП-8
По оси „В" зеркально
ГОСТ 5264-80-Т1-0,5
ГОСТ 5264-80-М1-Δ5
Ф-2
Т-7
П-1
Бетон В10
СОН 30-29
Песок
Щебень
для ОВ-1
для ОВ-2
для ОВ-3
для Ф-2
для 31т
Привязан
Инв. N
904-1-84.90-АС
Компрессорная станция отдельностоящая на 4-5 компрессоров ВШВ-2,3/230
Узлы 1...3 к схеме расположения фундаментов здания
Стадия
Лист
Листов
РП
14
ЭНЕРГОСЕТЬПРОЕКТ
Северо-Западное отделение
Ленинград
Нач. отд.
Н. контр.
ГИП
Нач. гр.
Техник
Роменский
Демкина
Паршуков
Алексеева
Сажина
Инв. N подл.
Подпись и дата
Взам. инв. N

Альбом 3

ОВ-1

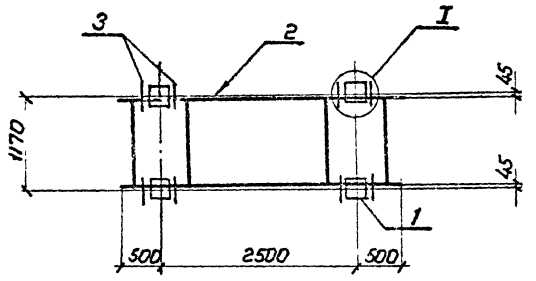

Спецификация к схеме расположения элементов опоры ОВ-1

Марка, поз.	Обозначение	Наименование	Кол.	Масса ед, кг	Примечание
		Железобетонные элементы			
1	3.407.1-157.1-10	Стойка СОН 30-29	4	325	0,13м³
		Стальные элементы			
2	АСИ-016	Рама УСМ-1	1	318,6	
3	АСИ-015	Марка, МП-9	8		

1-1

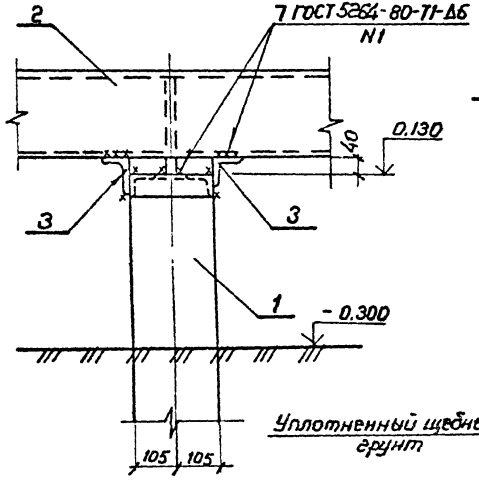

2-2

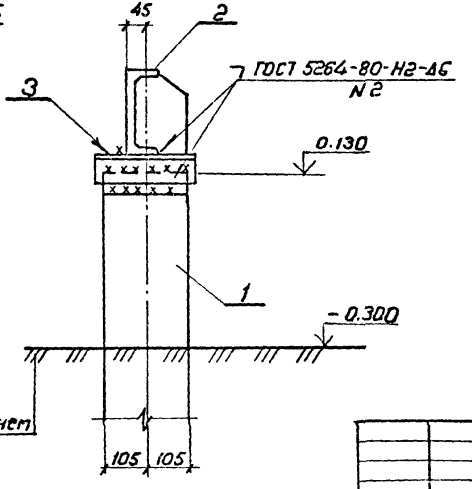

Уплотненный щебнем грунт

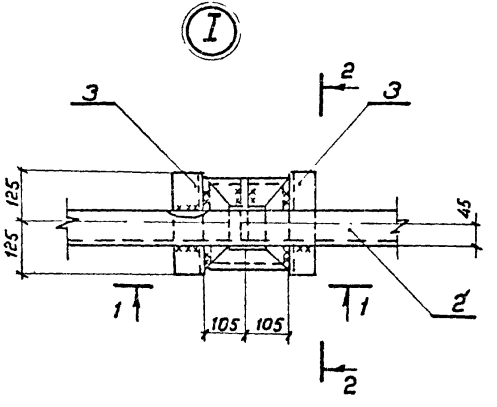

Привязан				
Инв. №				
Нач. отд	Роменский			
Н. контр.	Сеткина			
ГИП	Гаршуков			
Нач. гр.	Алексеева			
Техник	Сажина			

904-1-84.90-АС

Компрессорная станция отдельностоящая на 4-5 компрессоров 8ГШ8-2,3/230	Стадия	Лист	Листов
	РП	15	
Схема расположения элементов опоры ОВ-1	ЭНЕРГОСЕТЬПРОЕКТ Северо-Западное отделение Ленинград		

Копировал

Формат А3

Инв. № подл. | Подпись и дата | Взам. инв. №

ОВ-2

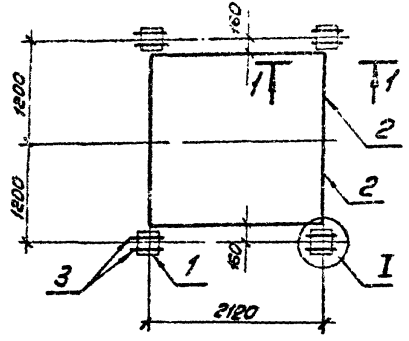

Спецификация к схеме расположения элементов опоры ОВ-2

Марка, поз.	Обозначение	Наименование	Кол.	Масса ед., кг	Приме-чание
		Железобетонные элементы			
1	3.407.1-157.1-10	Стойка СОН30-29	4	325	0,13м-3
		Стальные элементы			
2	АСИ-017	Рама УСМ-2	1	328	
3	АСИ-014	Марка МП-2	8	2,8	

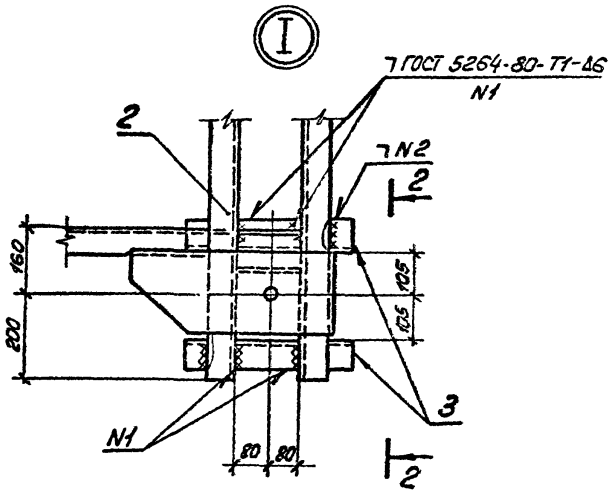

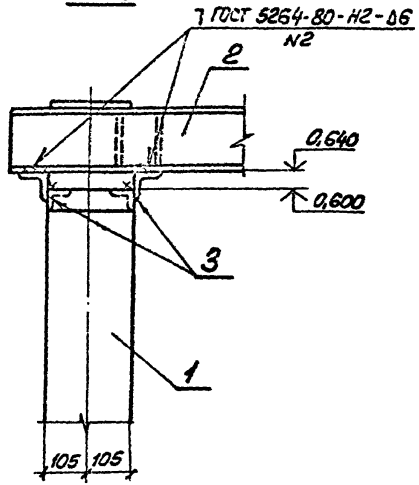

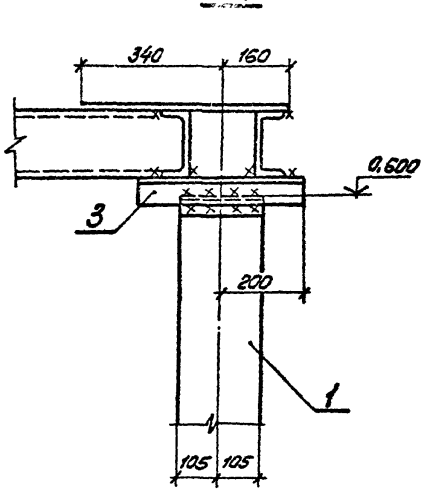

Привязан

Инв. №

Нач. отд.	Роменский		05.90
Н. контр.	Демкина		05.90
ГИП	Поршуков		05.90
Нач. гр.	Алексеева		05.90
Техник	Сажина		04.90

904-1-84.90-АС

Компрессорная станция отдельностоящая на 4-5 компрессоров ВШВ 2,3/230

Стадия	Лист	Листов
РП	16	

Схема расположения элементов опоры ОВ-2

ЭНЕРГОСЕТЬПРОЕКТ Северо-Западное отделение Ленинград

Формат А3

Инв. № подл. | Подпись и дата | Взам. инв. №

Альбом 3

ОВ-3

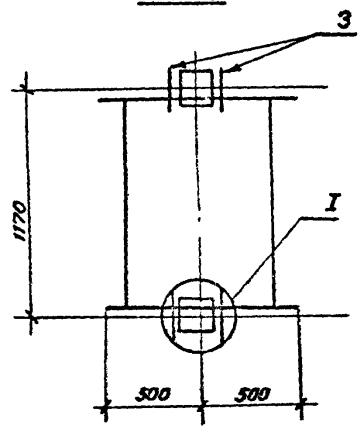

Спецификация к схеме расположения элементов опоры ОВ-3

Марка, поз.	Обозначение	Наименование	Кол.	Масса ед. кг.	Примечание
		Железобетонные элементы.			
1	3.407.1-157.1-10	Стойка СОН30-29	2	325	0,13м³
		Стальные элементы			
2	АСИ-018	Рама УСМ-3	1	131,1	
3	АСИ-015	Марка МП-3	4		

1-1

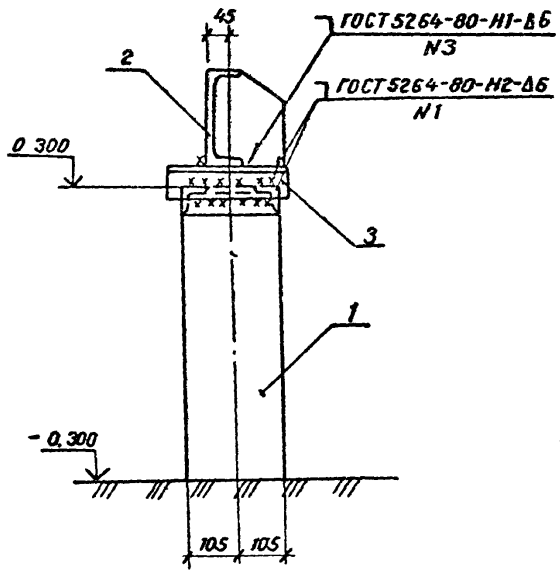

2-2

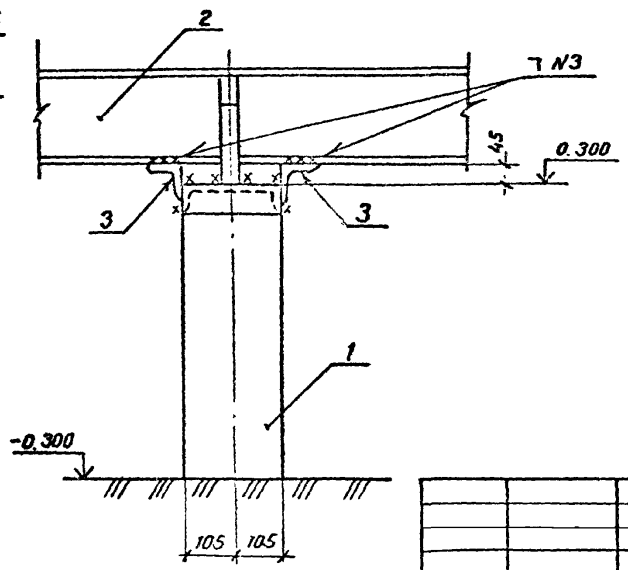

I

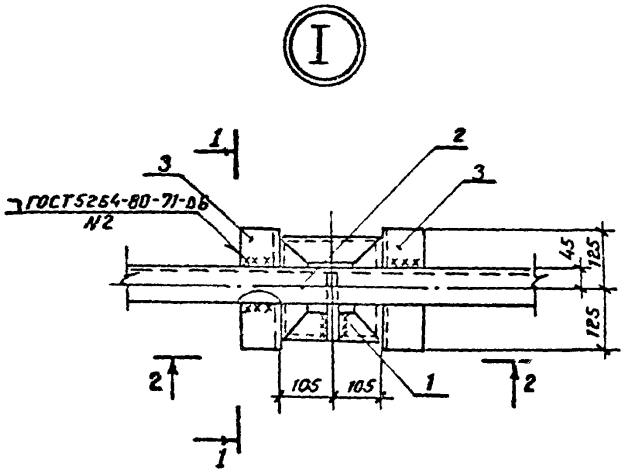

Привязан

Инв. №

Нач. отд.	Роменский		06.90
Н. контр.	Демкина		06.90
ГИП	Паршуков		06.90
Нач. гр.	Алексеев		06.90
Техник	Сеткина		06.90

904-1-84.90-АС

Компрессорная станция отдельностоящая на 4-5 компрессоров ВШВ-2,3/230

Схема расположения элементов опоры ОВ-3

Стадия	Лист	Листов
РП	17	

«ЭНЕРГОСЕТЬПРОЕКТ» Северо-Западное отделение Ленинград

Инв. № подл. | Подпись и дата | Взам. инв. №

Копировал Семенова

Формат А3

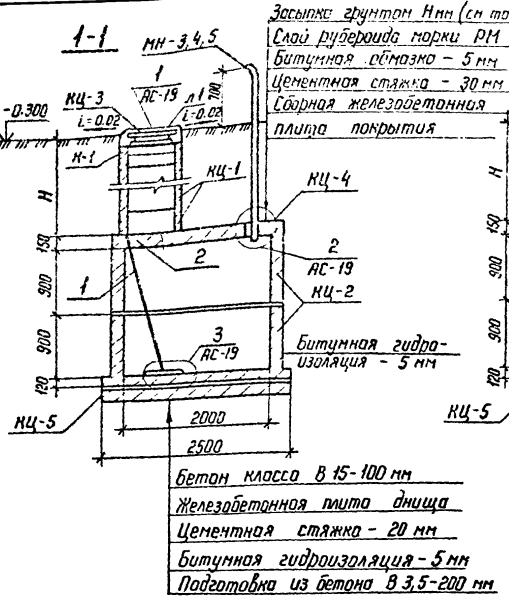

Спецификация элементов к маркировочной схеме колодца

Марка, поз.	Обозначение	Наименование	Кол.	Масса ед.кг	Примечание
Железобетонные элементы					
КЦ-1	3.900-3 Вып. 7	Кольцо стеновое КЦ-7-3	4	130	t=-20°C
КЦ-1	3.900-3 Вып. 7	Кольцо стеновое КЦ-7-3	5	130	t=-30°C
КЦ-1	3.900-3 Вып. 7	Кольцо стеновое КЦ-7-3	6	130	t=-40°C
КЦ-2	3.900-3 Вып. 7	Кольцо стеновое КЦ-20-9	2	1120	
КЦ-3	3.900-3 Вып. 7	Кольцо опорное КЦО-1	1	50	
КЦ-4	3.900-3 Вып. 7	Плита перекрытия КЦП-20-1	1	1280	
КЦ-5	3.900-3 Вып. 7	Плита днища КЦД-20	1	1470	
Стальные элементы					
1	1.450.3-6330.0.1.00	Стремянка СГ-22	1	43,5	Укоротить на 400 мм
2	АС.У-011	Изделие крепежное МН-2	2	2,5	
3	АС.У-013	Труба МН-3	1	30,0	t=-20°C
4	АС.У-013	" МН-4	1	33,1	t=-30°C
5	АС.У-013	" МН-5	1	36,2	t=-40°C
Л1	ГОСТ 3634-89	Люк чугунный	1	65	
К1	АСИ-019	Крышка люка	1	—	

План колодца

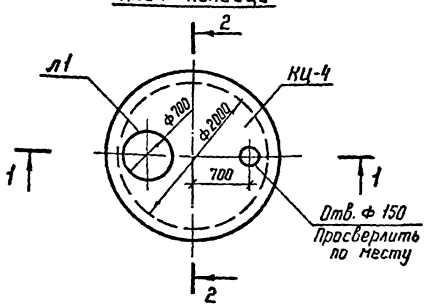

Таблица значений величины Н

Температура наружного воздуха	Величина Н мм
-20°C	1300
-30°C	1600
-40°C	1900

1. Бетон всех конструкций колодца за исключением колец люков-лазов, должен соответствовать по водонепроницаемости марки В-8, по морозостойкости марке МРЗ 150
2. Сборные железобетонные конструкции укладывать на растворе марки 150.

Привязан

Инв.№

Нач. отд	Роменский		06.90
Н.контр	Демкина		06.90
ГИП	Паршуков		06.90
Нач. гр	Алексеева		06.90
Техник	Сожина		06.90

904-1-84.90-АС

Компрессорная станция отдельностоящая на 4-5 компрессоров ВШ8-2,3/230

Колодец для слива конденсата V= 5,6 м³

Стадия	Лист	Листов
РП	18	

ЭНЕРГОСЕТЬПРОЕКТ Севера-Западное отделение Ленинград

Копир Катя

Формат А3

Инв.№ подл. | Подпись и дата | Взам. инв.№

Альбом 3

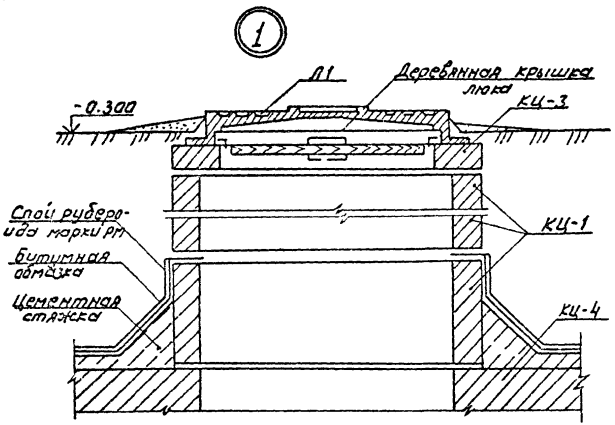

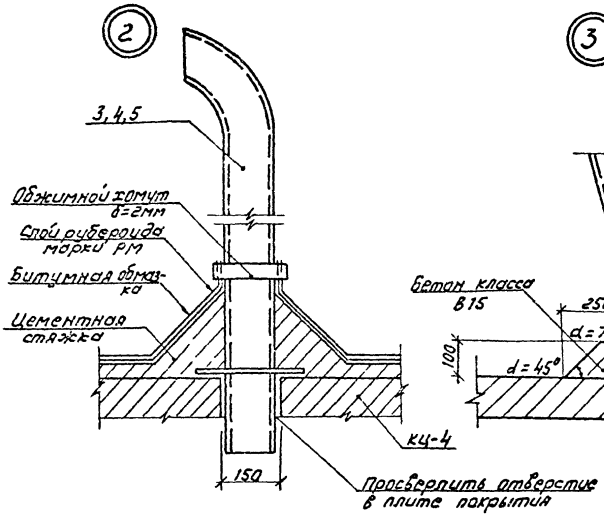

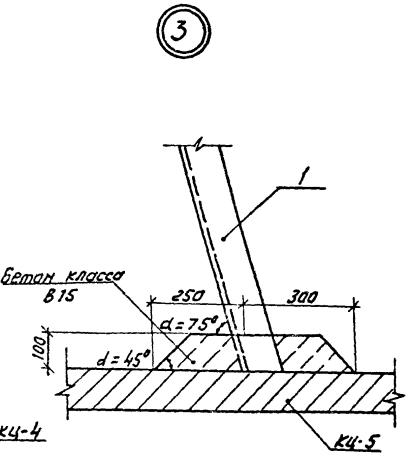

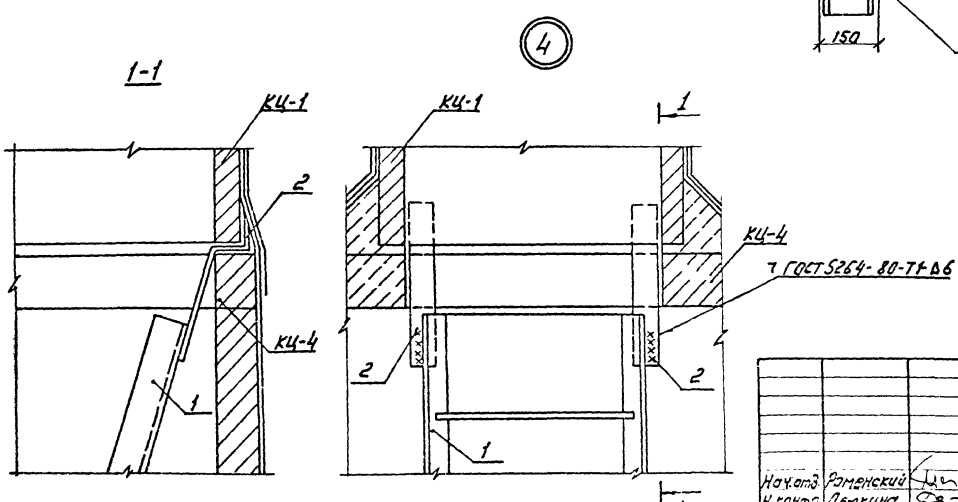

3. Наружные стенки колодца обмазать горячим битумом за 2 раза по огрунтовке из битума, растворенного в бензине.

Привязан

Инв. №

				904-1-84.90-АС			
Нач.отд.	Роменский		06.90	Компрессорная станция отдельностоящая на 4-5 компрессоров ВШЗ-2,3/230	Стадия	Лист	Листов
Н.контр.	Демкина		06.90		РП	19	
ГИП	Паршуков		06.90	Узлы 1...4 колодца для слива конденсата V = 5,6 м³	ЭНЕРГОСЕТЬПРОЕКТ Северо-Западное отделение Ленинград		
Нач.гр.	Алексеева		06.90				
Техник	Сажина		06.90				

Инв.№ подл. | Подпись и дата | Взам.инв.№

Схема расположения колонн и балок

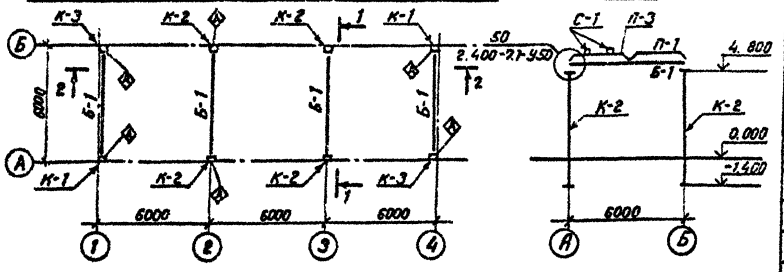

1 - 1

2 - 2

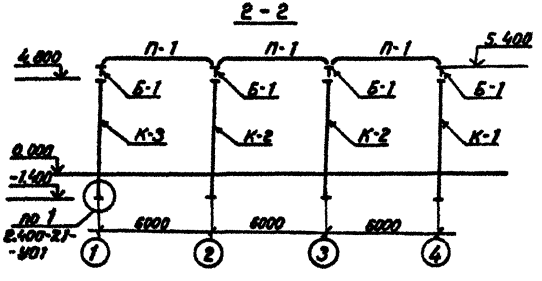

Спецификация к схеме расположения колонн и балок.

Марка, поз.	Обозначение	Наименование	Кол.	Масса ед. кг.	Примечание
		Колонны			
К-1	АС.И-001	1К 54-5М2-1	2	1400	
К-2	АС.И-002	1К54-5М2-2	4	1400	
К-3	АС.И-003	1К54-5М2-3	2	1400	
		Стропильные балки			
Б-1	АС.И-006	БСПБ.1-5АV-1	4	1150	
		Стакан для крышных			
		вентиляторов			
С-1	1.494-24 В.1	СБ7А-1	4	290	

Привязан

Инв. №

Нач.отд.	Романский		06.90
Н.контр.	Демкина		06.90
ГИП	Паршуков		06.90
Нач.гр.	Алексеева		06.90
Техник	Сажина		06.90

904-1-84.90-АС

Компрессорная станция отдельностоящая на 4-5 компрессоров ВШВ-2,3/230

Схема расположения колонн и балок

Стадия	Лист	Листов
РП	20	

«ЭНЕРГОСЕТЬПРОЕКТ» Северо-Западное отделение Ленинград

Формат А3

Инв. № подл. | Подпись и дата | Взам. инв. №

Альбом 3

Схема расположения плит покрытия

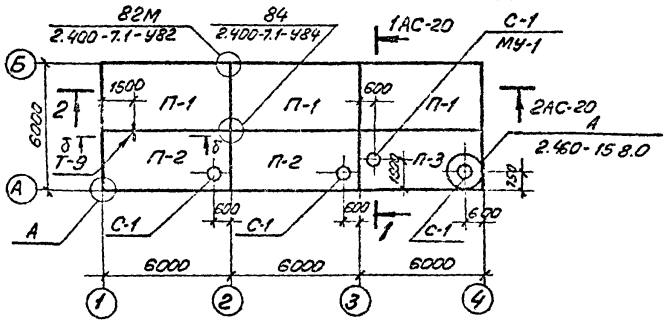

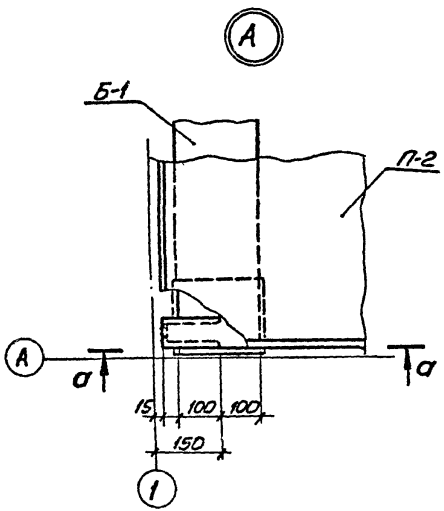

а-а

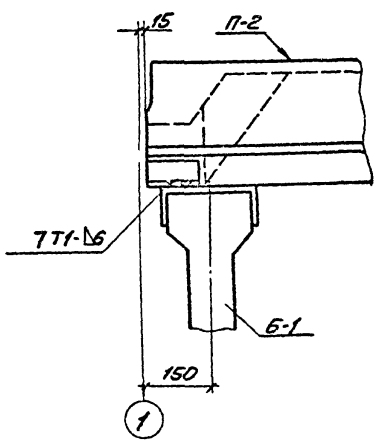

Спецификация к схеме расположения плит покрытия

Марка, поз.	Обозначение	Наименование	Кол.	Масса, ед. кг.	Примечание
Плиты покрытия при снеговой нагрузке 0,7 и 1,0 кПа (700 и 100 кгс/м²)					
П-1	ГОСТ 22701.1-77*	ПГ-2А т V т	3	2650	
П-2	АСИ-004	ПВ7-3А т V т-1	2		
П-3	-005	ПВ7-3А т V т-2	1		
Плиты покрытия при снеговой нагрузке 1,5 кПа (150 кг/м²)					
П-1	ГОСТ 22701.1-77*	ПГ-3А т V т	3	2650	
П-2	АСИ-004	ПВ7-4А т V т-1	2		
П-3	-005	ПВ7-4А т V т-2	1		
	Стальные элементы				
Т-9	АСИ-012	Изделие крепежное	1	33	

б-б

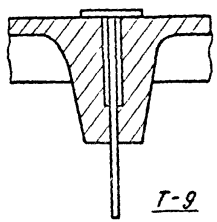

Т-9

Привязан

Инв. №

				904-I-84.90-АС
Нач. отд.	Роменский		06.90	Компрессорная станция отдельностоящая на 4-5 компрессоров ВШВ-2.3/230
Н. контр.	Демкина		06.90	
ГИП	Паршуков		06.90	Схема расположения плит покрытия
Нач. гр.	Алексеева		06.90	
Техник	[illegible]		06.90	

Стадия	Лист	Листов
РП	21	

«ЭНЕРГОСЕТЬПРОЕКТ» Северо-Западное отделение Ленинград

Инв. № подл. | Подпись и дата | Взам. инв. №

Формат А3

Альбом 3

Схема расположения стеновых панелей по оси „А"

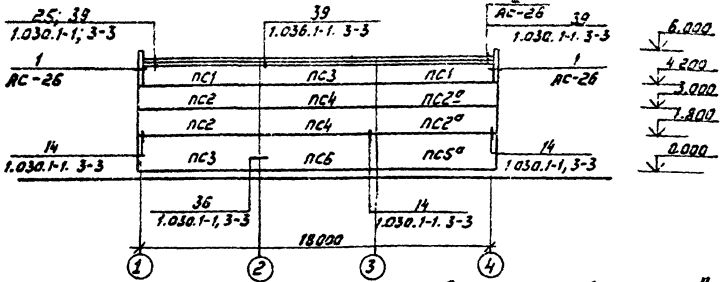

Схема расположения стеновых панелей по оси „

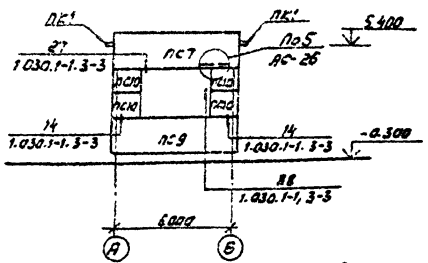

Схема расположения стеновых панелей по оси „Б"

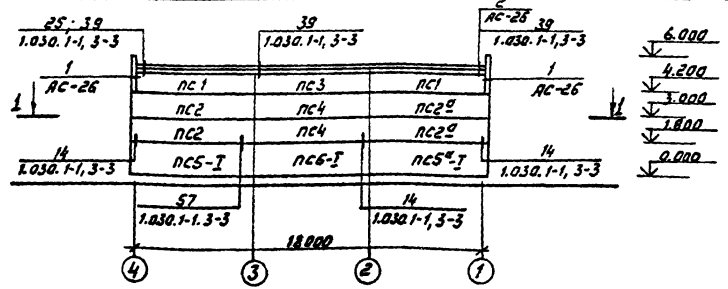

Схема расположения стеновых панелей по оси „1"

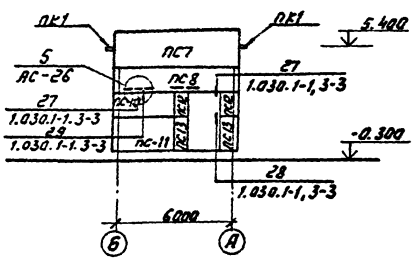

1-1

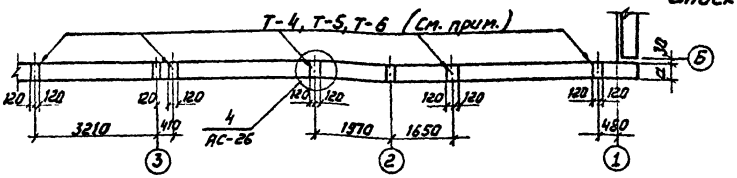

В сечении 1-1 марки Т-4; Т-5, Т-6 (соответственно для а=200мм; а=250мм, а=300мм) даны для крепления стоек галереи.

Привязан

Инв. N

Инв. N подл. | Подпись и дата | Взам. инв. N

				904-1-84.90-АС	
Нач. отд.	Роменский		06.92	Компрессорная станция отдельностоящая на 4-5 компрессоров ВШ8-2,3/230	Стадия: РП; Лист: 22; Листов:
Н. контр.	Демкина		06.92		
Гип	Поршуков		06.92	Схемы расположения стеновых панелей	ЭНЕРГОСЕТЬПРОЕКТ Северо-Западное отделение Ленинград
Нач. гр.	Алексеев		06.92		
Техник	Сажина		06.92		

Альбом 3

Спецификация элементов к схеме расположения стеновых панелей

Марка, поз.	Обозначение	Наименование	Кол.	Масса ед. кг.	Примечание
		Для t = 20°С			
		Стеновые панели			
ПС1	1.030.1-1.1-1 05	ПС 60.12.2,0-2А-35	4	1740	
ПС2	1.030.1-1.1-1 23	ПС 62.5.12.2,0-2.А-1.31	4	1810	
ПС2а	1.030 1-1.1-1 23	ПС 62.5.12.2.0-2.А-2.31	4	1810	
ПС3	1.030.1-1.1-1 07	ПС 60.18.2.0-2.А-35	2	1740	
ПС4	1.030.1-1.1-1 05	ПС 60.12.2.0-2.А-31	4	1740	
ПС5	1.030.1-1.1-1 23	ПС 62.5-18.2.0-3.А-1.31	1	2740	
ПС5а	1.030.1-1.1-1 23	ПС 62.5.18.2.0-3.А-2.31	1	2740	
ПС6	1.030.1-1.1-1 07	ПС 60.18-2.0-3.А-31	1	2620	
ПС7	1.030 1-1.1-1 27	ПС 65.18.2.0-3.А-2.39	2	2850	
ПС8	1.030.1-1.1-1 05	ПС 60 12.2.0-21-37	1	1740	
ПС9	1.030.1-1.1-1 07	ПС 60.18.2.0-3.А-44	1	2620	
ПС10	1.030.1-1.1-1 60	2ПС 12.12.2.0-А-59	5	340	
ПС11	1.030.1-1.1-1 59	ПС30.18-2.0-6.А-54	1	1300	
ПС12	1.030.1-1.1-1 58	2ПС 6.12.2.0-А-60	2	170	
ПС13	1.030.1-1.1-1 59	2ПС 6.18.2.0-А-60	2	260	
ПС5-I	АСН-009	ПС 62.5.18.2.0-2А-1.31-I	1	2740	
ПС5а-I	АСН-007	ПС 62.5.18.2.0-2А-2.31-I	1	2740	
ПС6-I	АСН-008	ПС 60.18.2.0-2.А-31-I	1	2620	
		Карнизные панели			
ПК1	1.030.1-1.2-1.6.00.0	ПК 60.6.5-А	6	1200	
		Стальные элементы			
Т-1	АСИ-011	Изделие крепежное Т-1	8	3.4	
Т-2		ФКАI ГОСТ 5781-82* ℓ=400	2	0.5	
Т-3		Уголок 63×63×5 ГОСТ 8509-86 / СТ3 ГОСТ 535-79* ℓ=1200	3	5.76	
Т-4	АСИ-011	Изделие крепежное Т-4	5	2.71	
А-1	1.030.1-1.0-3-2.401	Уголок 30×58×8 ГОСТ 8509-86 ℓ=80	12	0.7	
А-2	1.030.1-1.0-3-2402	Лист 14×70×150 ГОСТ 19903-78*	12	1,2	
А-3	1.030.1-1.0-3-2403	Лист 8×70×100 ГОСТ 19903-74*	18	0.4	
А-4	1.030.1-1.0-3-2404	Лист 14×70×200 ГОСТ 19903-74	12	1.5	
„1"	1.030.1-1.4-1-120	Элемент крепления Т3	46	0.4	
„14"	1.030 1-1.4-1-220-02	Элемент крепления Т19	2	0.5	
„19"	1.030.1-1.3-2-514	Лист 8×80×140 ГОСТ 19903-74*		0.7	
„22"	1.030-1-1.3-2-515	Лист 8×140×140 ГОСТ 19903-74*		1.2	
„27"	1.030.1-1.4-1-150-01	Элемент крепления Т-10		1.3	
„20"	1.030.1-1.4-1-140	Элемент крепления Т8		0.5	

Привязан

Инв. №

Инв. № подл. | Подпись и дата | Взам. инв. №

904-1-84.90-АС

Нач отд	Ротенкий		
Н. контр.	Лемкина		
ГИП	Паршуков		
Нач. гр.	Алексеев		
Техник	Сажина		

Компрессорная станция отдельностоящая на 4-5 компрессоров ВШВ-23/2 30

Стадия	Лист	Листов
РП	23	

Спецификация элементов к схеме расположения стеновых панелей (начало)

ЭНЕРГОСЕТЬПРОЕКТ Северо-Западное отделение Ленинград

Копировал | Формат А3

Альбом 3

Спецификация элементов к схеме расположения стеновых панелей

Марка, поз.	Обозначение	Наименование	Кол.	Масса ед. кг.	Примечание
		Для t -30°C			
		Стеновые панели			
ПС1	1.030.1-1.1-1 05	ПС 60.12 2 5-3 л-35	4	2120	
ПС2	1.030.1-1.1-1 16	ПС 63.12.2.5-3л-1.31	4	2230	
ПС2а	1.030.1-1.1-1 16	ПС 63.12.2 5-3.л-2 31	4	2230	
ПС3	1.030 1-1.1-1 05	ПС60.12.2.5-3.л-35	2	2120	
ПС4	1.030 1-1.1-1 05	ПС60.12.2.5 -3. л-31	4	2120	
ПС5	1.030.1-1.1-1 16	ПС 63.18. 25-2. л-1.31	1	3350	
ПС5а	1 030 1-1.1-1 16	ПС 63.18.2.5-2.л-2,31	1	3350	
ПС6	1.030.1-1.1-1 05	ПС60.18. 2.5-2.л-31	1	3190	
ПС7	1.030.1-1.1-1 28	ПС 65.5.18.2.5-2.л-2.39	2	3490	
ПС8	1.030 1-1. 1-1 05	ПС60.12.2.5-3. л-37	1	2120	
ПС9	1.030.1-1.1-1 05	ПС60. 18. 2.5-2.л-44	1	3190	
ПС10	1.030.1-1.1-1 60	2ПС12.12.2.5-л-59	5	420	
ПС11	1 030.1-1 1-1 03	ПС30.18. 2.5-6.л-54	1	1600	
ПС12	1 030 1-1 1-1 58	2ПС6. 12. 2.5-л-60	2	210	
ПС13	1.030.1-1.1-1 59	2ПС6. 18. 2.5-л-60	2	320	
ПС5-I	АСИ-009	ПС63.18.2.5-2.л-1,31-I	1	3350	
ПС5а-I	АСИ-007	ПС63.18.2,5-2,л-2,31-I	1	3350	
ПС6-I	АСИ-008	ПС60.18.2.5-2.л-31-I	1	3190	
		Карнизные панели			
ПК-1	1.030. 1-1.2-1-6.00.0	ПК 60.7-л	6	1300	
		Стальные элементы			
Т-1	АСИ-011	Изделие крепежное Т-1	8	3,4	
Т-2		ф14А I ГОСТ5781-82* ℓ=400	2	0,5	
Т-3		Уголок 63×63×5 ГОСТ 8509-86 / Ст 3 ГОСТ 535-79* ℓ=1200	3	5,76	
Т-5	АСИ-011	Изделие крепежное Т-5	5	2,21	
А-1	1.030 1-1.0-3-2401	Уголок 90×56×8 ГОСТ 8509-86 ℓ=80	12	0,7	
А 2	1.030.1-1.0-3-2402	Лист 14×70×150 ГОСТ 19903-74*	12	1,2	
А-3	1.030.1-1.0-3-2403	Лист 8×70×103 ГОСТ 19903-74*	18	0,4	
А-4	1.030.1-1.0-3-2404	Лист 14×70×200 ГОСТ 19903-74*	12	1,5	
„1"	1.030.1-1.4-1-120	Элемент крепления Т-3	45	0,4	
„14"	1.030 1-1,4-1-220-02	Элемент крепления Т-19	2	0.5	
„19"	1.030.1-1.3-2-514	Лист 8×80×140 ГОСТ 19903-74*		0,7	
„22"	1.030.1-1.3-2-515	Лист 8×140×140 ГОСТ 19903-74*		1,2	
„27"	1.030.1-1,4-1-150-01	Элемент крепления Т-10		1,3	
„20"	1.030.1-1,4-1-140	Элемент крепления Т-8		0 5	

Привязан

Инв. №

Инв. № подл. | Подпись и дата | Взам. инв. №

Нач. отд	Роменский		
Н. контр	Демкина		
ГИП	Паршуков		
Нач. гр.	Алексеева		
Техник	Сажина		

904-1-84.90-АС

Компрессорная станция отдельностоящая на 4-5 компрессоров ВШВ-23/230

Спецификация элементов к схеме расположения стеклопанелей (Продолжение)

Стадия	Лист	Листов
РП	24	

«ЭНЕРГОСЕТЬПРОЕКТ» Северо-Западное отделение Ленинград

Копировал Семенова

Формат А3

Альбом 3

Спецификация элементов к схеме расположения стеновых панелей

Марка, поз.	Обозначение	Наименование	Кол.	Масса ед. кг	Примечание
		Для t- 40°С			
		Стеновые панели			
ПС1	1.030.1-1.1-1 05	ПС 60.12.30-3 л-35	4	2510	
ПС2	1.030.1-1.1-1 17	ПС 63.5.12.3.0-3.1-1.31	4	2660	
ПС2а	1.030.1-1.1-1 17	ПС 63,5.12.3.0-3.л-2,31	4	2660	
ПС3	1.030.1-1.1-1 07	ПС 60.18.3.0-3л-35	2	2510	
ПС4	1.030.1-1.1-1 05	ПС 60.12.3.0-3л-31	4	2510	
ПС5	1.030.1-1.1-1 17	ПС 63.5.18.3.0-2л-1,31	1	3930	
ПС5а	1.030.1-1.1-1 17	ПС 63.5.18.3 0-2л-2,31	1	3990	
ПС6	1.030.1-1.1-1 07	ПС 60.18.30-2.л-31	1	3760	
ПС7	1.030.1-1.1-1 29	ПС 66.18.3.0-2л-2,39	2	4740	
ПС8	1.030.1-1.1-1 05	ПС 60.12.3.0-3л-37	1	2510	
ПС9	1.030.1-1.1-1 07	ПС 60.18.3.0-2л-44	1	3760	
ПС10	1.030.1-1.1-1 60	2ПС 12.12.3.0-л-59	5	500	
ПС11	1.030.1-1.1-1 03	ПС 30.18.3.0-6л-54	1	1890	
ПС12	1.030.1-1.1-1 58	2ПС 6.12.3.0-л-60	2	250	
ПС13	1.030.1-1.1-1 59	2ПС 6.18.3.0-л-60	2	370	
ПС5-I	АСИ-009	ПС 63.5 18.3.0-2л-1,31-I	1	3990	
ПС5а-I	АСИ-007	ПС 63.5.18.3.0-2л-2,31-I	1	3990	
ПС6-I	АСИ-008	ПС 60.18.3.0-2л-31-I	1	3760	
		Карнизные панели			
ПК1	1.030.1-1,2-1-6.00.0	ПК 60.7.5-1	6	1400	
		Стальные элементы			
Т-1	АСИ-011	Изделие крепежное Т-1	8	3,4	
Т-2		Ф14 АI ГОСТ 5781-82* ℓ=400	2	0,5	
Т-3		Уголок 63×63×5 ГОСТ 8509-86 / Ст3 ГОСТ 535-79* ℓ=1200	3	5,76	
Т-6	АСИ-011	Изделие крепежное Т-6	3	3,5	
А-1	1.030.1-1.0-3-2401	Уголок 90×56×8 ГОСТ 8509-86 ℓ=80	12	0,7	
А-3	1.030.1-1.0-3-2403	Лист 8×70×100 ГОСТ 19903-74*	18	0,4	
А-4	1.030.1-1.0-3-2404	Лист 14×70×200 ГОСТ 19903-74*	12	1,5	
„1"	1.030.1-1.4-1-120	Элемент крепления Т3	46	0,4	
„14"	1.030.1-1.4-1-220-02	Элемент крепления Т19	2		
„19"	1.030.1-1.3-2-514	Лист 8×80×140 ГОСТ 19903-74*		0,7	
„22"	1.030.1-1.3-2-515	Лист 8×140×140 ГОСТ 19903-74*		1,2	
„27"	1.030.1-1.4-1-150-01	Элемент крепления Т-10		1,3	
„20"	1.030.1-1.4-1-140	Элемент крепления Т-8		0,5	

Инв.№ подл. | Подпись и дата | Взам. инв.№

Привязан

Инв. №

Нач. отд	Романский		05.90
Н. контр	Демкина		05.90
ГИП	Поршуков		05.90
Нач. гр	Алексеева		05.90
Техник	Сажина		05.90

904-1-84.90-АС

Компрессорная станция отдельностоящая на 4-5 компрессоров ВШЭ-2,3/230

Спецификация элементов к схеме расположения стеновых панелей (окончание)

Стадия	Лист	Листов
РП	25	

ЭНЕРГОСЕТЬПРОЕКТ
Северо-Западное отделение
Ленинград

Копир

Формат А3

Альбом 3

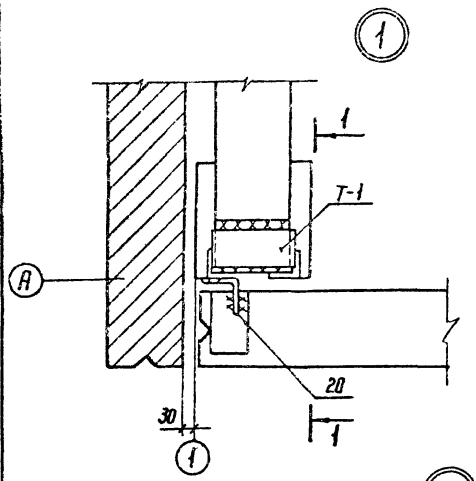

1-1

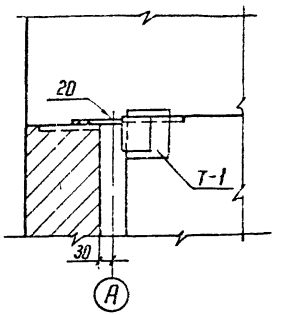

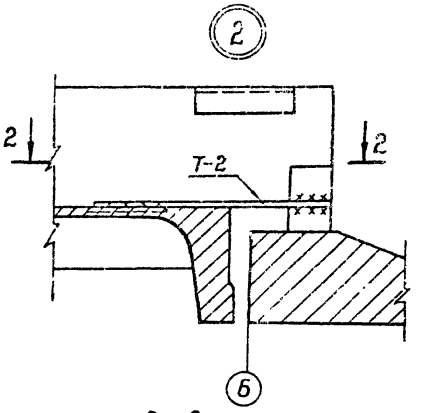

3-3

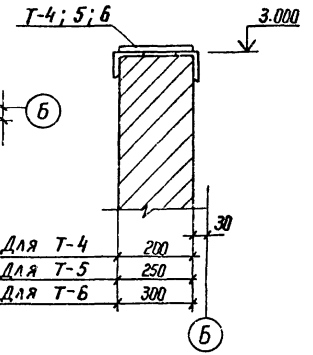

2-2

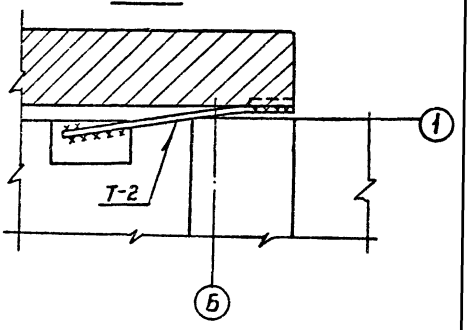

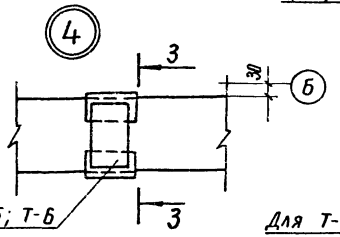

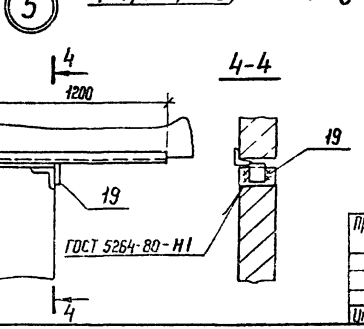

4-4

Инв. № подл. | Подпись и дата | Взам. инв. №

Привязан

Инв. №:

Нач. отд	Романский		05.90
Н. контр	Демкина		05.90
ГИП	Паршуков		05.90
Нач. гр	Алексеева		05.90
Техник	Сажина		05.90

904-1-84.90-АС

Компрессорная станция отдельностоящая на 4-5 компрессоров ВШ8-2,3/230

Узлы 1...5 к схемам расположения стеновых панелей

Стадия	Лист	Листов
РП	26	

ЭНЕРГОСЕТЬПРОЕКТ
Северо-Западное отделение
Ленинград

Копир

Формат А3

Альбом 3

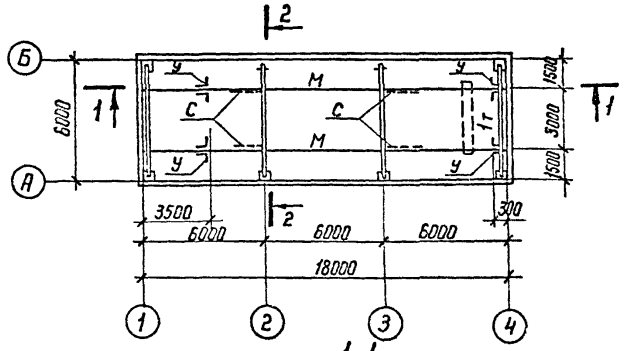

1-1

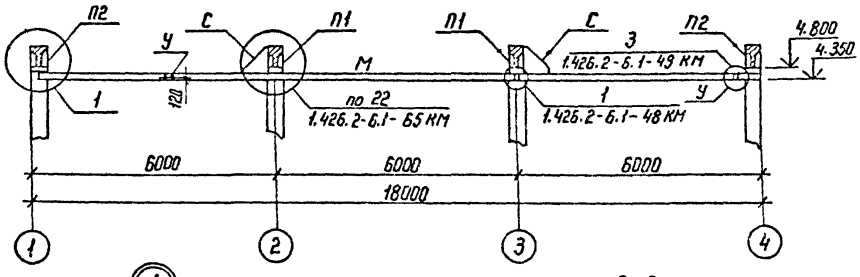

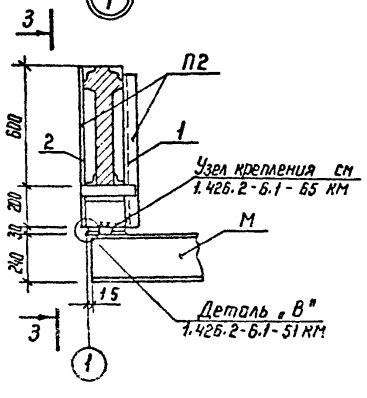

2-2

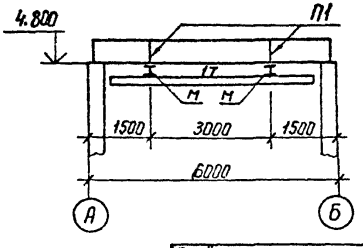

3-3

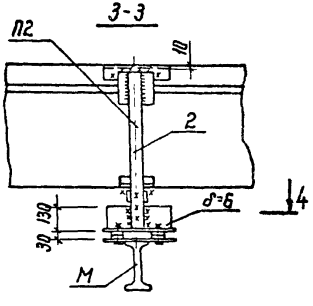

4-4

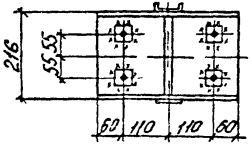

Ведомость элементов

Марка	Сечение: Эскиз	Поз.	Состав	Опорные усилия: M кН.м	N кН	Q кН	Группа констр.	Марка металла	Примечание
П1	216		Гн. профиль 2С60×32×3	1,0	44,0		1	Вст3Гпс5 ГОСТ 380-71*	
П2	2, 1, 216	1	Гн. профиль С60×32×3	1,0	44,0		1	Вст3Гпс5 ГОСТ 380-71*	
		2	– 60×6						
С	L		L 63×5	по гибкости			4	Вст3Гпс5 ГОСТ 380-71*	
М	I		I 24 М		26,0		1	Вст3Гпс5 ГОСТ 380-71*	
У	L		L 100×7				4	Вст3Гпс5 ГОСТ 380-71*	

Привязан

Инв. № подл. | Подпись и дата | Взам. инв. №

Инв. №

Нач. отд.	Романский		05.84
Н. контр.	Демкина		05.84
ГИП	Поршуков		05.84
Нач. гр.	Алексеева		05.84
Техник	Сомина		05.84

904-1-84.90 АС

Компрессорная станция отдельностоящая на 4-5 компрессоров ВШВ-2,3/230

Схема расположения подвесных путей для кранбалки

Стадия	Лист	Листов
РП	27	

ЭНЕРГОСЕТЬПРОЕКТ Северо-Западное отделение Ленинград

Копир. Маш

Формат А3

Альбом 3

Техническая спецификация металла

Вид профиля и ГОСТ, ТУ	Марка металла и ГОСТ	Обозначение размер профиля мм	N N п/п	Код: Марки металла	Код: Вида профиля	Код: Размера профиля	К-во шт.	Длина мм	Масса металла по элементам конструкций, т: Подвесные пути для кранбалки	Код элемента конструкций							Общая масса, т	Масса потребности в металле по кварталам (заполняется изготовителем), т: I	II	III	IV	Заполняется ВЦ
1	2	3	4	5	6	7	8	9														
Балки двутавровые ГОСТ 19425-74*	Вст3Гпс5 Гост380-71*	I 24 м	1				2	17970	1,322								1,322					
Швеллеры стальные гнутые равнополочные Гост 8278-83	Вст3Гпс5 Гост380-71*	[60x32x3	2				12	800	0,027								0,027					
Сталь угловая равнобокая Гост 8509-86	Вст3кп2 Гост380-71*	L 100x7	3				8	120	0,010								0,010					
		L 63x5	4				4	1000	0,019								0,019					
	Итого		5						0,029								0,029					
Сталь полосовая Гост 103-76*	Вст3Гпс5 Гост380-71*	- 60x6	6				4	800	0,009								0,009					
Всего масса металла			7						1,387								1,387					
в том числе	Вст3Гпс5		8						1,358								1,358					
по материалу	Вст3кп2		9						0,029								0,029					

Ведомость металлоконструкций по видам профилей

Наименование конструкций по номенклатуре прейскуранта N 01-22	Позиции по прейскуранту N 01-22	N N п/п	Код конструкций	Масса конструкций, т: Всего стали повышенной и высокой прочности	по видам профилей стали: Балки и швеллеры	Крупносортная сталь			Всего	Количество, шт	Серия типовых конструкций
1	2	3	4	5	6	7	8	9	10	11	12
Подвесные пути для кранбалки	8.03-25	1	526121		1,349	0,038			1,387		

Привязан

Инв. N

Взам. инв. N

Подпись и дата

Инв. N подл.

904-1-84.90-АС

Нач. отд.	Роменский		06.90
Н. контр.	Демкина		06.90
ГИП	Паршуков		06.90
Нач. гр.	Алексеева		06.90
Техник	Сажина		06.90

Компрессорная станция отдельностоящая на 4-5 компрессоров ВШВ-2,3/230

Подвесные пути для кранбалки. Техническая спецификация металла.

Стадия	Лист	Листов
РП	28	

ЭНЕРГОСЕТЬПРОЕКТ
Северо-Западное отделение
Ленинград

Альбом 3

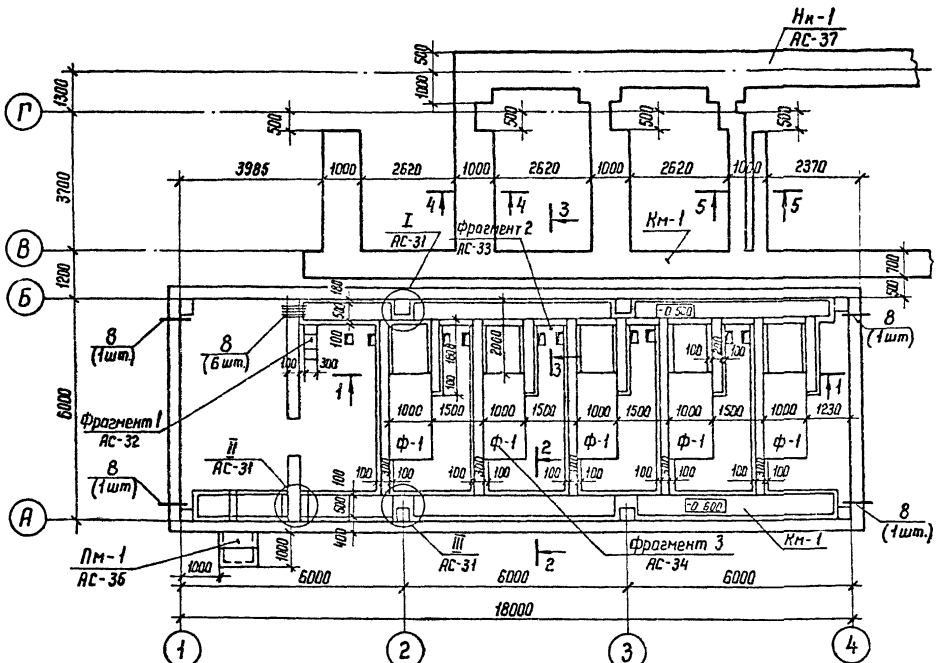

Трубу поз. 9 заложить на отм. 0.000

				904-1-84.90-АС	
Привязан					
Нач. отд	Роменский		05.90	Компрессорная станция отдельностоящая на 4-5 компрессоров 8Ш8-23/230	Стадия: РП; Лист: 29; Листов:
Н. контр	Демкина		05.90		
ГИП	Поршуков		05.90	Схема расположения каналов и фундаментов под компрессоры	ЭНЕРГОСЕТЬПРОЕКТ Северо-Западное отделение Ленинград
Нач. гр	Алексеева		05.90		
Техник	Сомина		05.90		
Инв. №					

Подпись и дата | Взам. инв. № | Инв. № подл.

Копир Лага

Формат А3

Альбом 3

1-1

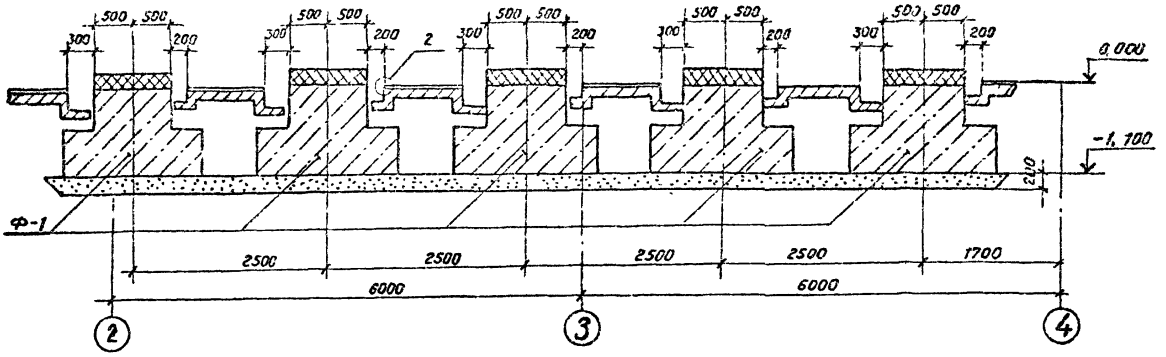

2-2

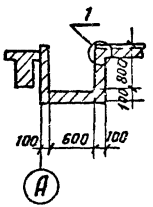

3-3

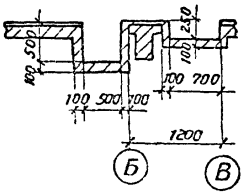

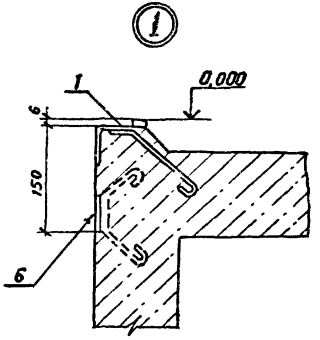

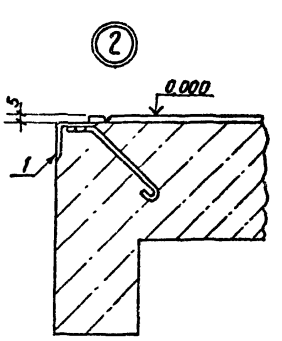

Каналы выполнять по уплотненному щебнем грунту.

Привязан

Инв. №

				904-1-84.90-АС	
Нач. отд	Роменский		06.82	Компрессорная станция отдельностоящая на 4-5 компрессоров ВШВ-23/230	Стадия: РП; Лист: 30; Листов:
Н. контр	Демкина		06.82		
ГИП	Паршуков		06.82	Разрезы 1-1; 2-2; 3-3 к схеме расположения каналов и фундаментов под компрессоры.	«ЭНЕРГОСЕТЬПРОЕКТ» Северо-Западное отделение Ленинград
Нач. гр.	Алексеева		06.82		
Техник	Сапунина		06.82		

Копировал Семенова

Формат А3

Инв. № подл. | Подпись и дата | Взам. инв. №

Альбом 3

4-4

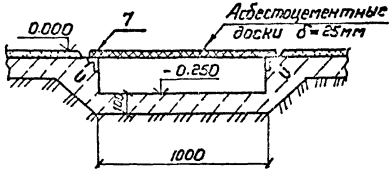

5-5

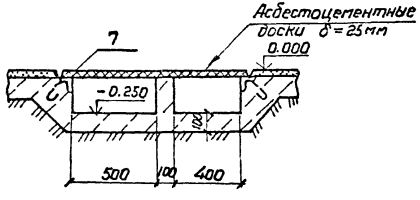

Спецификация к схеме расположения каналов и фундаментов под компрессоры

Марка, поз.	Обозначение	Наименование	Кол.	Масса ед. кг	Примечание
Пн-1	АС-36	Приямок	1		
Кт-1	АС-29	Канал монолитный			
Нк-1	АС-37	Наружный лотковый канал	1		
Ф-1	АС-35	Фундамент под компрессор	5		
		Изделия закладные			
1	АСИ-014	МП-1	112,5	4,9	м
2	АСИ-014	МП-2	4	2,9	
3	АСИ-014	МП-3	4	2,4	
4	АСИ-014	МП-4	40	1,41	
5	АСИ-014	МП-5	6	5,11	
6	АСИ-015	МП-6	34	1,5	
7	АСИ-015	МП-7	61,5	4,1	м
		Труба 50×3 ГОСТ 10704-76*			
8		ℓ=500	10	1,74	
		Уголок 50×50×5 ГОСТ 8509-86 / Ст.3 ГОСТ 535-79*			
9		ℓ=2400	5	9,05	
10		ℓ=1000	5	3,77	

Каналы выполнять по уплотненному щебнем грунту

Инв.№ подл. | Подпись и дата | Взам.инв.№

Привязан

Инв. №

			904-1-84.90-АС	
Нач.отд.	Ротенский		Компрессорная станция отдельностоящая на 4-5 компрессоров ЕШВ-2,3/230	Стадия: РП; Лист: 31; Листов:
Н.контр.	Демкина			
ГИП	Паршуков		Разрезы 4-4, 5-5 к схеме расположения каналов и фундаментов под компрессоры	ЭНЕРГОСЕТЬПРОЕКТ Северо-Западное отделение Ленинград
Нач.гр.	Алексеев			
Техник	Сажина			

Копировал Кнопф

Формат А3

Альбом 3

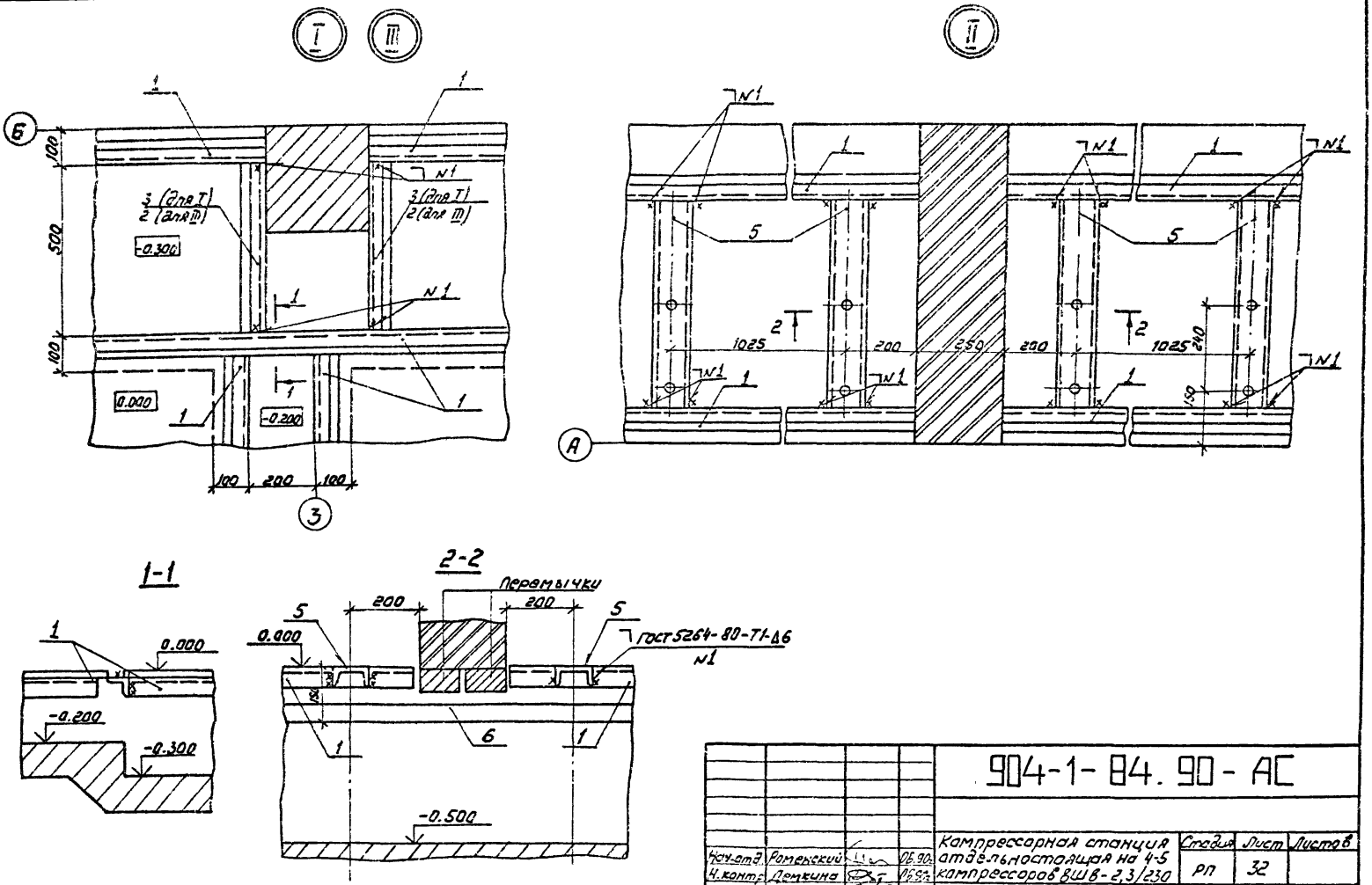

				904-1-84.90-АС			
Нач.отд.	Роменский		06.90	Компрессорная станция отдельностоящая на 4-5 компрессоров ВШВ-2,3/230	Стадия	Лист	Листов
Н.контр.	Демкина		06.90		РП	32	
ГИП	Паршуков		06.90	Узлы I... III к схеме расположения закладных в каналах	ЭНЕРГОСЕТЬПРОЕКТ Северо-Западное отделение Ленинград		
Нач.гр.	Алексеева		06.90				
Техник	Сажина		06.90				

Инв.№ подл. | Подпись и дата | Взам. инв.№

Альбом 3

Фрагмент 1

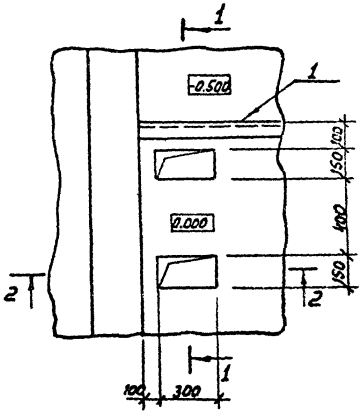

Фрагмент 2

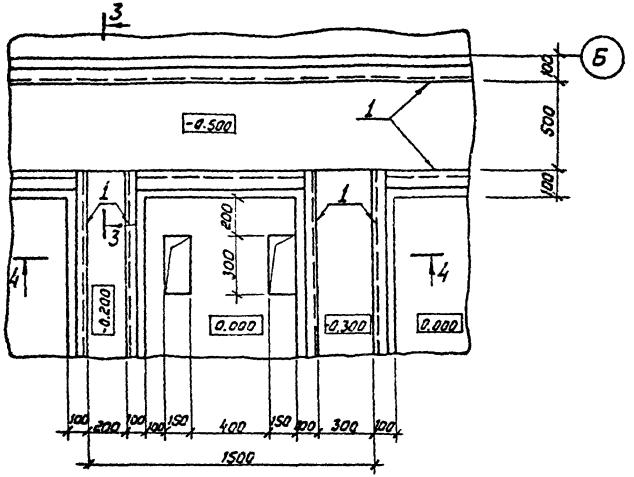

3-3

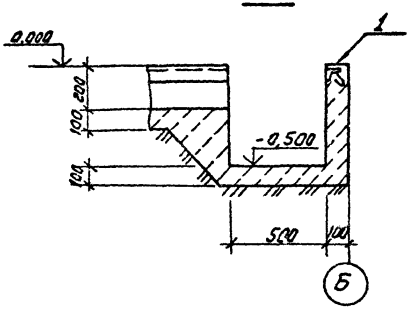

4-4

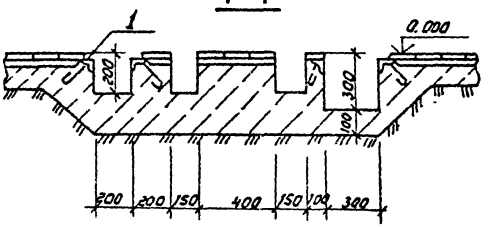

2-2

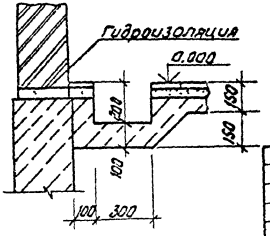

1-1

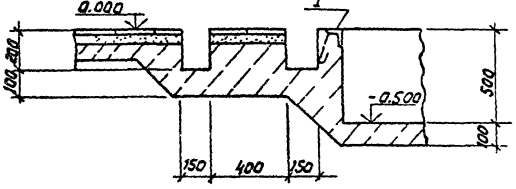

Привязан

Инв.№

Нач.отд	Романский			Компрессорная станция отдельностоящая на 4-5 компрессоров ВШВ-2,3/230
Н.контр	Демкина			
ГИП	Першуков			Фрагменты 1 и 2 к схеме расположения каналов и фундаментов под компрессоры
Нач.гр	Алексеев			
Техник	Сагунина			

904-1-84.90-АС

Стадия	Лист	Листов
РП	33	

ЭНЕРГОСЕТЬПРОЕКТ
Северо-Западное отделение
Ленинград

Инв.№ подл. | Подпись и дата | Взам.инв.№

Альбом 3

Фрагмент 3

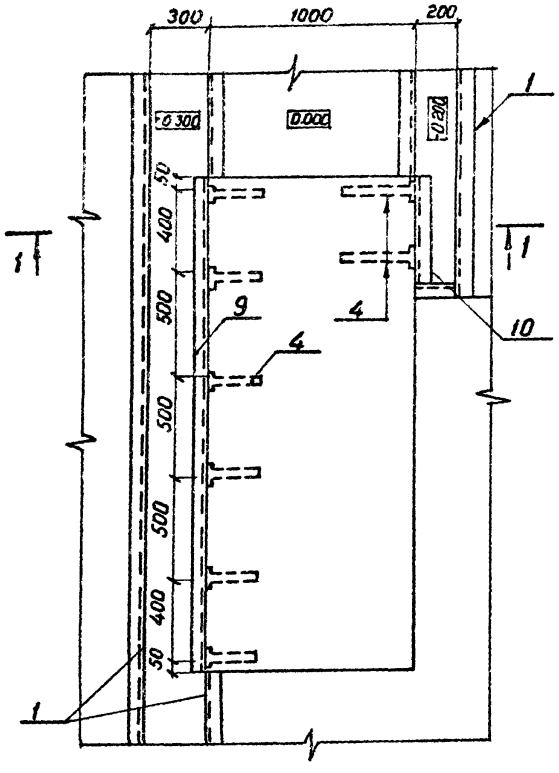

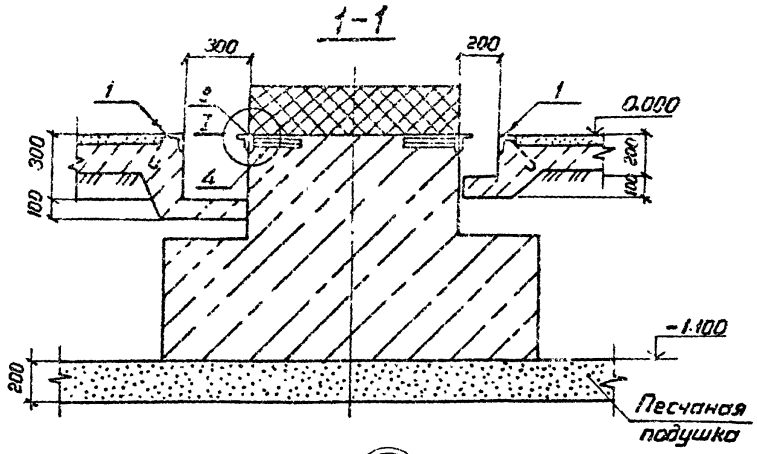

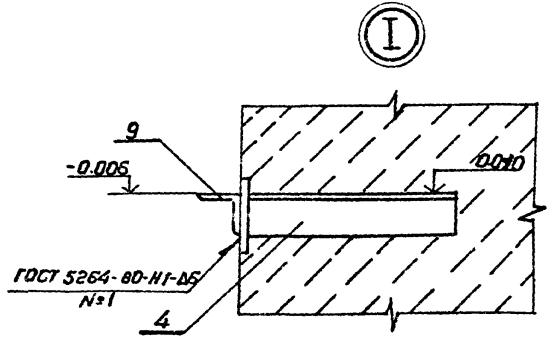

					904-1-84.90-АС		
Привязан					Компрессорная станция отдельностоящая на 4-5 компрессоров ВШВ-2,3/230	Стадия: РП	Лист: 34	Листов:
	Нач.отд.	Ротенский		05.90			
	Н.контр.	Деткина		05.90			
	ГИП	Паршуков		05.90	Фрагмент 3 к схеме расположения фундаментов под компрессоры и фундаментов	ЭНЕРГОСЕТЬПРОЕКТ Северо-Западное отделение Ленинград	
	Нач.гр.	Алексеева		05.90			
Инв. №	Техник	Сажина		05.90			

Копировал Фомина

Формат А3

Инв.№ подл. | Подпись и дата | Взам.инв.№

Альбом 3

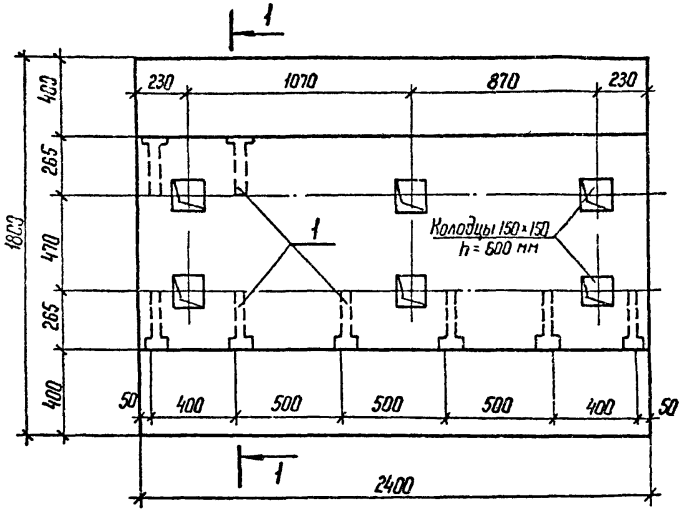

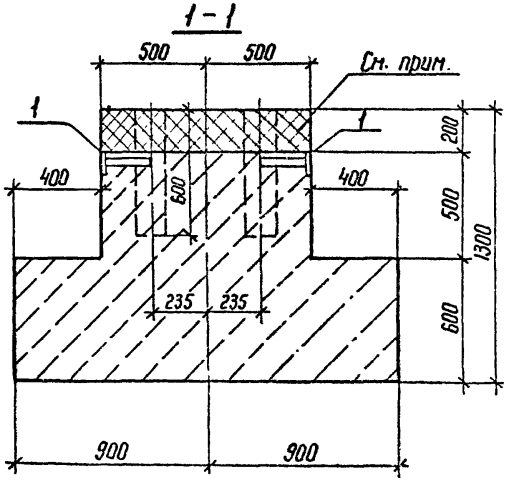

Спецификация к фундаменту Ф-1 под компрессор

Марка, поз.	Обозначение	Наименование	Кол.	Масса ед. кг	Примечание
		Стальные элементы			
1	АС.И-014	Изделие закладное МП-4	8	1.44	
		Материалы			
		Бетон класса В10	3.8		м³
		Бетон класса В25	0,48		м³

Набетонку фундамента выполнять после установки и выверки стальной рамы агрегата, бетоном класса В25 на мелком заполнителе.

Привязан

Инв. №

Нач. отд	Романский		05.82
Н. контр	Дамкина		05.82
ГИП	Поршунов		05.82
Нач. гр	Алексеева		05.82
Техник	Семина		05.82

904-1-84.90-АС

Компрессорная станция отдельностоящая на 4-5 компрессоров ВШВ-2,3/230

Фундамент Ф-1 под компрессор

Стадия	Лист	Листов
РП	35	

ЭНЕРГОСЕТЬПРОЕКТ Северо-Западное отделение Ленинград

Копир

Формат А3

Инв. № подл. | Подпись и дата | Взам. инв. №

Альбом 3

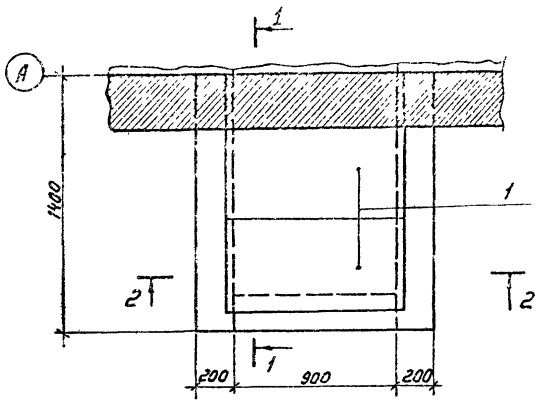

Спецификация к схеме расположения приямка ПМ

Марка, поз.	Обозначение	Наименование	Кол.	Масса ед, кг	Примечание
		Железобетонные элементы			
1	3.407.1-157.1-15	Плита П 10.5	2	73	0,029 м³
		Асбестоцементные элементы			
2	ГОСТ 1839-80*	БНТ 100; ℓ=150мм	12	0,9	
		Материалы			
		Бетон класса в 10, м³	1,0		

1-1

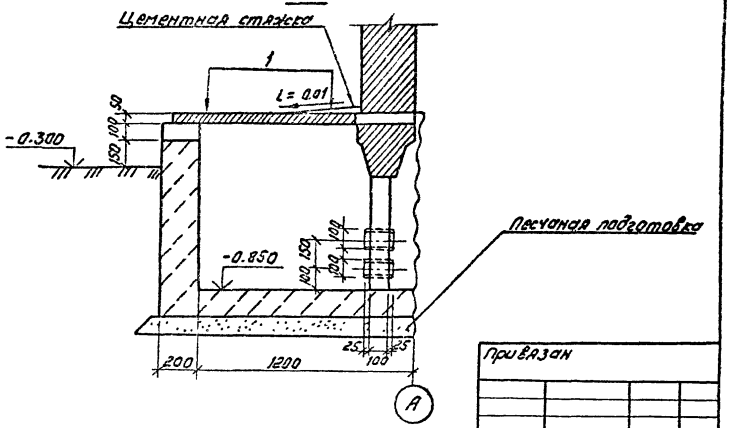

2-2

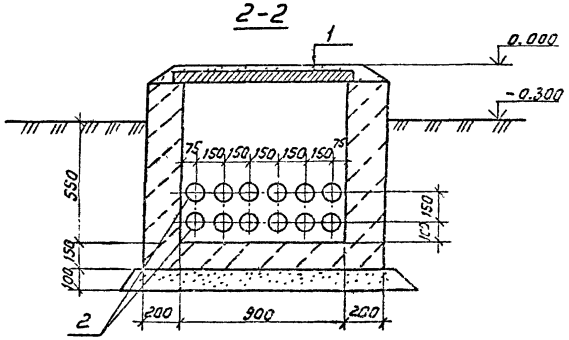

Привязан

Инв. N

Нач. отд.	Семенский		
Н. контр.	Демкина		
ГИП	Парщуков		
Нач. гр.	Алексеева		
Техник	Сажина		

904-1-84.90-АС

Компрессорная станция отдельностоящая на 4-5 компрессоров ВШВ-2,3/230

Приямок ПМ-1

Стадия	Лист	Листов
РП	36	

ЭНЕРГОСЕТЬПРОЕКТ
Северо-Западное отделение
Ленинград

Инв. N подл. | Подпись и дата | Взам. инв. N

Альбом 3

Раскладка плит покрытия

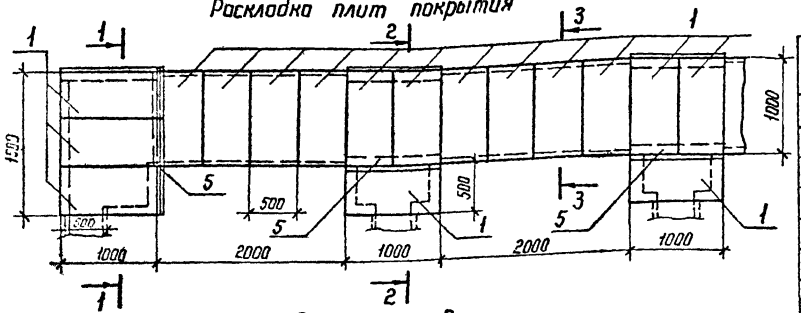

Раскладка плит днища

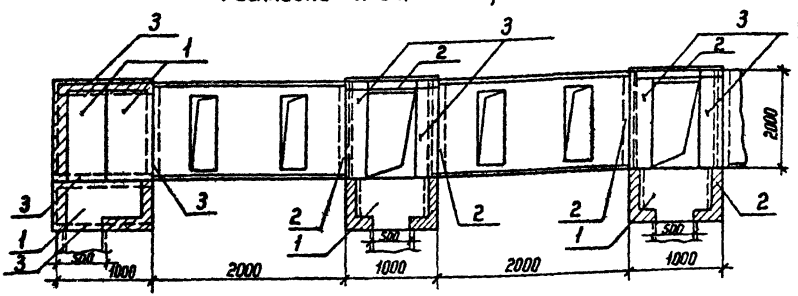

1-1

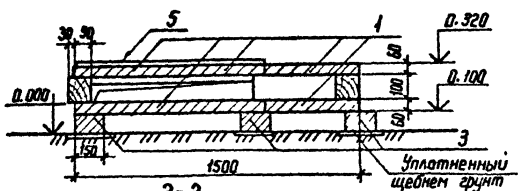

2-2

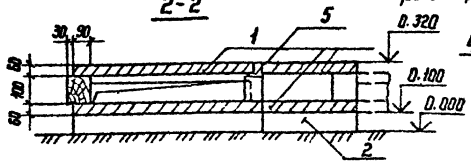

3-3

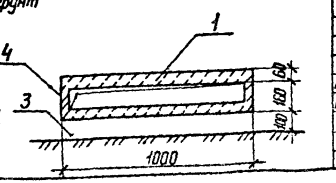

Спецификация к схеме расположения наружных лотковых каналов

Марка, поз.	Обозначение	Наименование	Кол.	Масса ед, кг	Примечание
		Железобетонные элементы			
1	3.407.1-157.1-15	Плита П 10.5	26	73	0,029 м³
2	-15	Брус Б 5	6	20	0,008 м³
3	-15	Брус Б 10	9	40	0,015 м³
4	-14	Лоток Л 20.10	3	275	0,11 м³
		Стальные элементы			
5		Уголок 75×75×6 ГОСТ 8509-86 Ст3пс2/Ст3сп5 ГОСТ 535-79*			
		ℓ = 1100	3	7,5	Б/ч

Привязан

Инв. №

		904-1-84.90-АС	
Нач. отд	Роменский	Компрессорная станция отдельностоящая на 4-5 компрессоров ВШ8-2,3/230	Стадия: РП; Лист: 37; Листов:
Н. контр	Демкина		
ГИП	Паршуков	Схема расположения наружных лотковых элементов	ЭНЕРГОСЕТЬПРОЕКТ Северо-Западное отделение Ленинград
Нач. гр.	Алексеева		
Техник	Сажина		

Копир. Лата

Формат А3

Инв. № подл. | Подпись и дата | Взам. инв. №

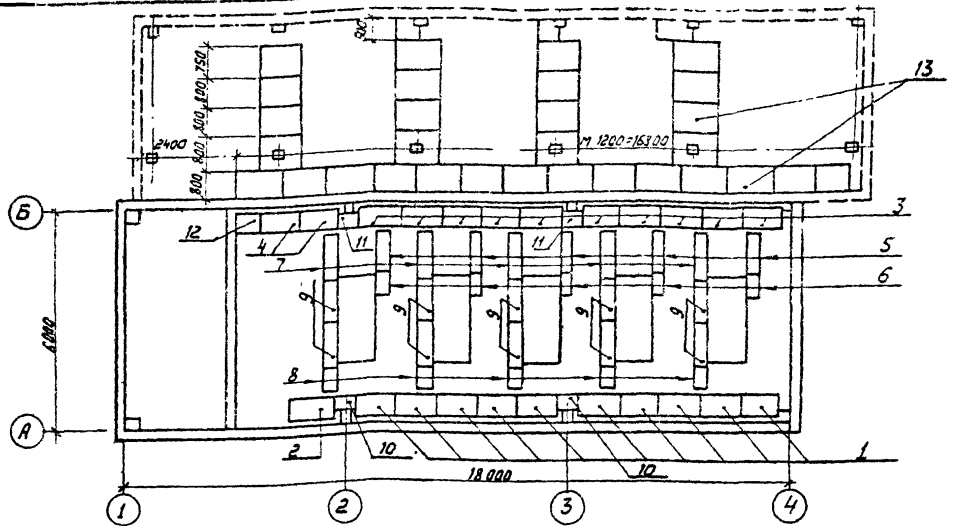

Спецификация к схеме покрытия каналов

Марка, поз.	Обозначение	Наименование	Кол.	Масса ед. кг	Примечание
		Стальные щиты			
1	АСИ-19	Щ-1	10	31.18	
2		Щ-2	1	38.84	
3		Щ-3	10	25.52	
4		Щ-4	2	28.93	
5		Щ-5	5	14.28	
6		Щ-6	5	4.97	
7		Щ-7	5	19.56	
8		Щ-8	5	12.52	
9		Щ-9	10	17.0	
10		Щ-10	2	6.73	
11		Щ-11	2	5.16	
12		Щ-12	1	7.89	

Марка, поз.	Обозначение	Наименование	Кол.	Масса ед., кг	Примечание
		Асбестоцементные доски			
13	ГОСТ 4248-78*	АЦЭИД 400-120×80×2,5	32	43,2	

Привязан

Инв. N

Взам. инв. N

Подпись и дата

Инв. N подл.

904-1-84.90-АС

Нач. отд.	Роменский		05.90 г.
Н. контр.	Демкина		06.90 г.
ГИП	Першуков		06.90 г.
Нач. гр.	Алексеева		06.90 г.
Инженер	Демкина		06.90 г.
Техник	Сажина		06.90 г.

Компрессорная станция отдельностоящая на 4-5 компрессоров ВШВ-2,3/230

Схема перекрытия каналов

Стадия	Лист	Листов
РП	38	

ЭНЕРГОСЕТЬПРОЕКТ
Северо-Западное отделение
Ленинград

Ведомость рабочих чертежей основного комплекта

Лист	Наименование	Примечание
1	Общие данные (начало)	
2	Общие данные (окончание)	
3	План на отм. 0.000	
4	Разрез 1-1	
5	Схемы систем П1; П2; ВЕ1 ÷ ВЕ4	
6	Установка 2х электропечей. Установка 3х электропечей МР-2; МР-3.	

Ведомость ссылочных и прилагаемых документов

Обозначение	Наименование	Примечание
	Ссылочные документы	
серия 1.494-10	Решетки щелевые регулирующие	
серия 5.904-38	Гибкие вставки к вентиляторам	
серия 5.904-1 В.1ч2	Детали крепления воздуховодов	
серия 5.904-51	Зонты и дефлекторы вент. систем	
серия 5.904-45	Узлы прохода вентиляционных шахт	
	через покрытия промышлен. зданий	
серия 2.190-1/72	Вытяжные шахты	
	Прилагаемые документы	
ОВ-СО л 1-3	Спецификация оборудования	

Основные показатели по чертежам отопления и вентиляции

Наименование здания (сооружения) помещения	Объем м³	Периоды года при tн, °С	Расход тепла, Вт (ккал/ч)				Расход холода Вт (ккал/ч)	Установленная мощн. эл. двигат. кВт
			На отопление	На вентиляцию	На горячее водоснабжение	Общий		
Машинный		−20	9164/7880	—	—	9164/7880	—	15
зал		−30	12234/10520	—	—	12234/10520	—	15
		−40	15293/13150	—	—	15293/13150	—	15
Галерея		−20	6600/5675	—	—	6600/5675	—	—
баллонов		−30	9240/7945	—	—	9240/7945	—	—
		−40	11880/10215	—	—	11880/10215	—	—

Удостоверяю, что проект соответствует действующим нормам и правилам, а эксплуатация сооружений с пожароопасными и взрывоопасным характером производства безопасна при соблюдении предусмотренных проектом мероприятий.

Главный инженер проекта [подпись] Паршуков Н.В.

Инв.№ подл. | Подпись и дата | Взам. инв.№

Привязан

Инв.№

904-1-84. 90-ОВ

Нач.отд.	Роменский	[подпись]	10.90
Н.контр.	Захарова	[подпись]	10.90
Гип	Паршуков	[подпись]	10.90
Нач.гр.	Захарова	[подпись]	10.90
Инженер	Жаржавская	[подпись]	10.90

Компрессорная станция отдельно стоящая на 4-5 компрессоров ВШВ-2,3/230

Общие данные (начало)

Стадия	Лист	Листов
РП	1	6

ЭНЕРГОСЕТЬПРОЕКТ
Северо-Западное отделение
Ленинград

Альбом 3

Характеристика отопительно-вентиляционного оборудования

Обозначение системы	Кол. систем	Наименование обслуживаемого помещения (технологического оборудования)	Тип установки-агрегата	Вентилятор: тип, исполн. взрывозащ.	N	Схема испол.	Положение	L, м³/ч	р.п (кгс/м²)	n, об/мин.	Электродвигатель: тип, исполнение по взрывозащите	N, кВт	n, об/мин.	Примечание
П1	1	Машинный зал	ЕБ3-105-2	Ц4-75	6,3	I	Пр0°	17000	822 (82)	1455	4А 132S4	7.5	1455	
П2	1	то же	ЕБ3-105-2	Ц4-75	6,3	I	Л0°	17000	820 (83)	1455	4А 132S4	7.5	1455	

Общие указания

1. Проект разработан для температуры наружного воздуха минус 20°С, минус 30°С, минус 40°С.
2. Температура воздуха в машинном зале и галерее баллонов в холодный период года +10°С при неработающих компрессорах.
3. Отопление галереи баллонов осуществляется от электропечей ПЭТ-4У3 мощностью 1 кВТ, которые поставляются в комплекте по 4 штуки с группой из 6 баллонов.
   В машинном зале система отопления электрическая электропечи ПЭТ-4У3.
4. Все металлические части систем после монтажа окрасить масляной краской за 2 раза.
5. Рамы для установки электропечей после монтажа зазамлить.
6. Монтаж систем вести согласно СНИП 3.05.01-85 Внутренние санитарно-технические системы.
7. Проект разработан в соответствии со следующими нормативными документами: СНИП 2.04.05-86. Отопление. Вентиляция. Кондиционирование, СНИП 2.09.04-87 Административные и бытовые здания ПУЭ изд. 6. Правила устройства электроустановок.

План-схема

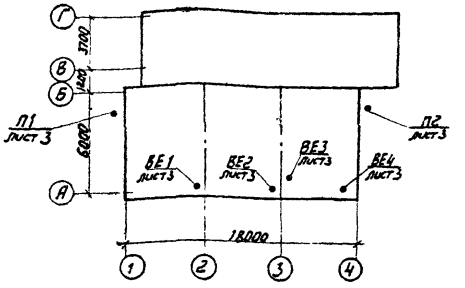

Привязан

Инв. N

				904-1-84.90-ОВ
Нач. отд.	Раменский		10.90	
Н. контр.	Захарова		10.90	Компрессорная станция отдельно стоящая на 4-5 компрессоров ВШВ-2,3/230
ГИП	Паршуков		10.90	
Нач. гр.	Захарова		10.90	Общие данные (окончание)
Инженер	Черняховская		10.90	

Стадия	Лист	Листов
РП	2	

ЭНЕРГОСЕТЬПРОЕКТ
Северо-Западное отделение
Ленинград

Инв. N подл. | Подпись и дата | Взам. инв. N

Альбом 3

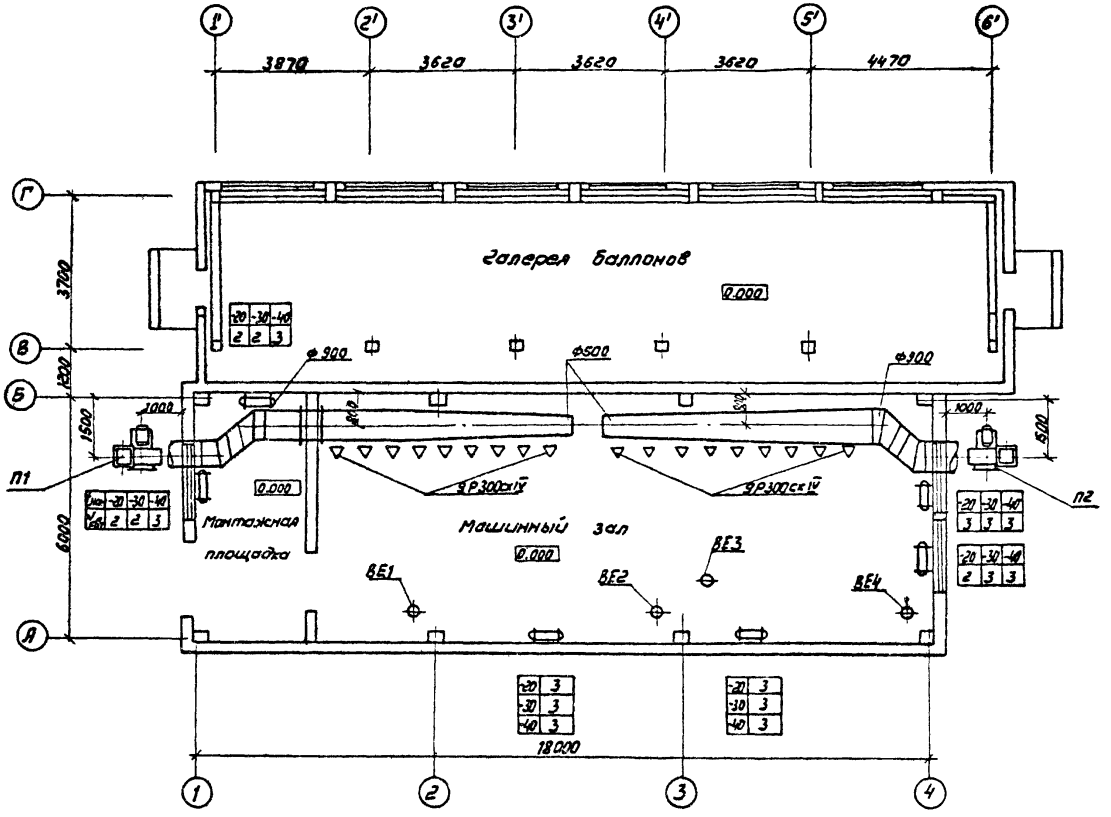

Привязан

Инв.№

				904-1-84.90-ОВ			
Нач.отд.	Романский		10.90	Компрессорная станция отдельно стоящая на 4-5 компрессоров ВШВ-2,3/230	Стадия	Лист	Листов
Н.контр.	Захарова		10.90		РП	3	
ГИП	Паршуков		10.90				
Нач.гр.	Захарова		10.90	План на отм.0.000	ЭНЕРГОСЕТЬПРОЕКТ Северо-Западное отделение Ленинград		
Инженер	Корнакова		10.90				

Инв.№ подл. | Подпись и дата | Взам.инв.№

Альбом 3

Разрез 1-1

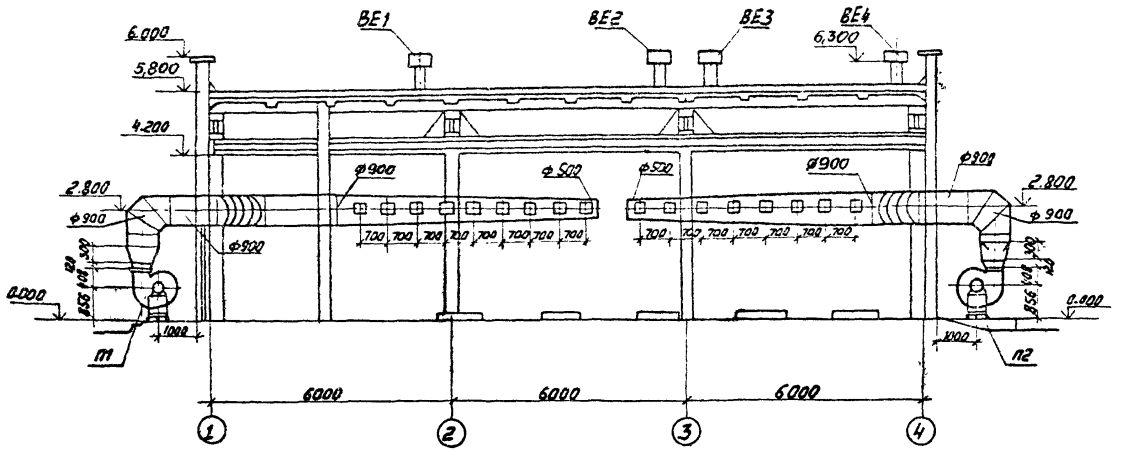

Привязан

Инв.№

				904-1-84.90-ОВ			
Нач.отд.	Ратенский		10.90	Компрессорная станция отдельно стоящая на 4-5 компрессоров ВШВ-23/230	Стадия	Лист	Листов
Н.контр.	Захарова		10.90		РП	4	
Гип	Паршуков		10.90				
Нач.гр.	Захарова		10.90	Разрез 1-1	ЭНЕРГОСЕТЬПРОЕКТ Северо-Западное отделение Ленинград		
Инженер	Харжевская		10.90				

Инв.№ подл. | Подпись и дата | Взам.инв.№

П1

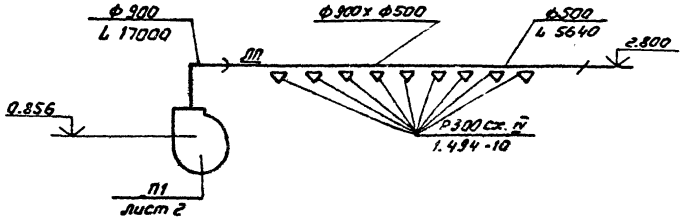

ВЕ1 ÷ ВЕ4

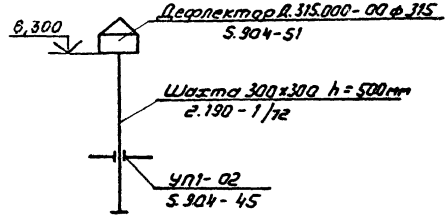

П2

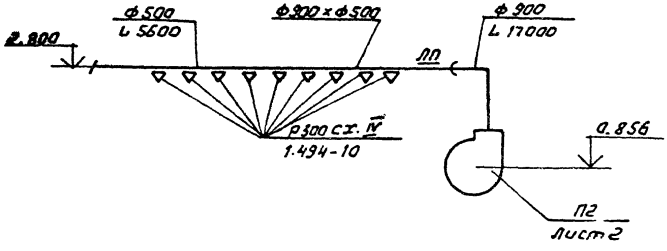

Инв.№ подл. | Подпись и дата | Взам. инв.№

Привязан

Инв.№

				904-1-84.90-ОВ			
Нач.отд.	Раменский		10.90	Компрессорная станция отдельно стоящая на 4-5 компрессоров ВШ8-2,5/230	Стадия	Лист	Листов
Н.контр.	Захарова		10.90		РП	5	
ГИП	Паршуков		10.90				
Нач.гр.	Захарова		10.90	Схемы систем П1, П2, ВЕ1 ÷ ВЕ4	ЭНЕРГОСЕТЬПРОЕКТ Северо-Западное отделение Ленинград		
Инженер	Каржавина		10.90				

Альбом 3

МР-2

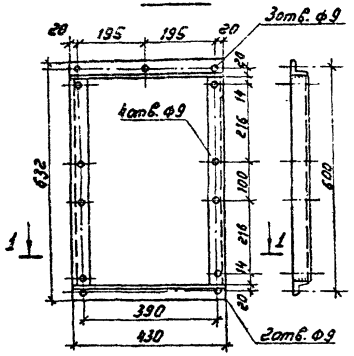

МР-3

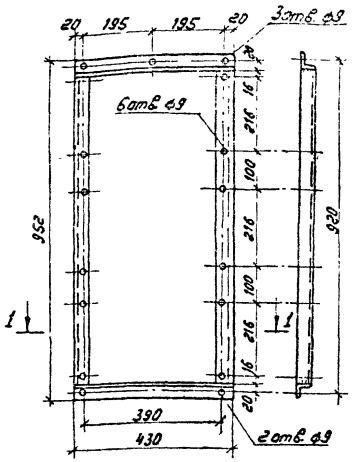

Установка 3х электропечей

Вид спереди

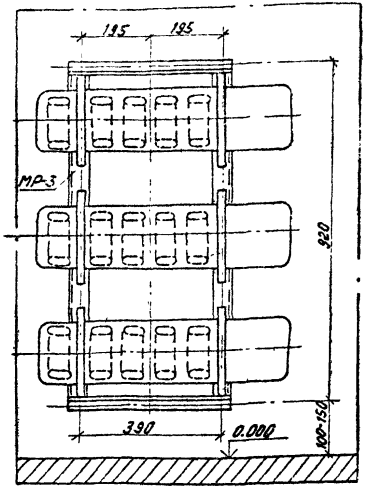

Вид сбоку

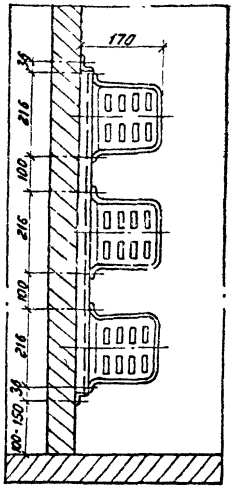

Установка 2х электропечей

Вид спереди

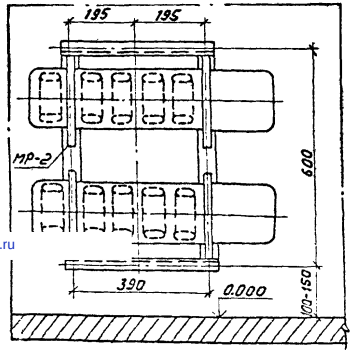

Вид сбоку

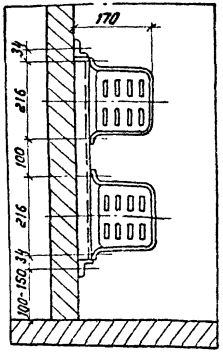

1-1

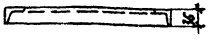

Привязан			
Инв.N			

				904-1-84.90-08			
Нач.отд.	Роменский		10.90	Компрессорная станция отдельно стоящая на 4-5 компрессоров ВШВ-2,3/230	Стадия	Лист	Листов
Н.контр.	Захарова		10.90		РП	6	
ГИП	Паршуков		10.90				
Нач.гр.	Захарова		10.90	Установка 2х электропечей. Установка 3х электропечей МР-2, МР-3.	ЭНЕРГОСЕТЬПРОЕКТ Северо-Западное отделение Ленинград		
Инженер	Жаржавская		10.90				

Инв.N подл. | Подпись и дата | Взам.инв.N

gost.e-ecolog.ru