ТИПОВОЙ ПРОЕКТ
902-2-360

ОТСТОЙНИКИ КАНАЛИЗАЦИОННЫЕ ВЕРТИКАЛЬНЫЕ ПЕРВИЧНЫЕ ИЗ СБОРНОГО ЖЕЛЕЗОБЕТОНА ДИАМЕТРОМ 9м

АЛЬБОМ 3

ИЗДЕЛИЯ

18560-02
ЦЕНА 1-29

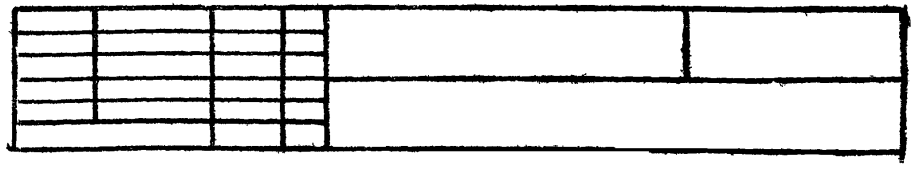

gost.e-ecolog.ru

ЦЕНТРАЛЬНЫЙ ИНСТИТУТ ТИПОВОГО ПРОЕКТИРОВАНИЯ
ГОССТРОЯ СССР

Москва, А-445, Смольная ул., 22

Сдано в печать VI 1983 г.

Заказ № 6904 Тираж 840 экз.

ТИПОВОЙ ПРОЕКТ 902-2-360

ОТСТОЙНИКИ КАНАЛИЗАЦИОННЫЕ ВЕРТИКАЛЬНЫЕ ПЕРВИЧНЫЕ ИЗ СБОРНОГО ЖЕЛЕЗОБЕТОНА ДИАМЕТРОМ 9М

АЛЬБОМ 3

СОСТАВ ПРОЕКТА

АЛЬБОМ 1 – ПОЯСНИТЕЛЬНАЯ ЗАПИСКА (ИЗ ТИПОВОГО ПРОЕКТА 902-2-354)
АЛЬБОМ 2 – ТЕХНОЛОГИЧЕСКАЯ И СТРОИТЕЛЬНАЯ ЧАСТИ. ЗАКАЗНЫЕ СПЕЦИФИКАЦИИ
АЛЬБОМ 3 – ИЗДЕЛИЯ
АЛЬБОМ 4 – СМЕТЫ
АЛЬБОМ 5 – ВЕДОМОСТИ ПОТРЕБНОСТИ В МАТЕРИАЛАХ

Разработан
проектным институтом
Ростовский Водоканалпроект

Главный инженер института /В.Н. Заяц/
Главный инженер проекта /А.Г. Седых/

Формат	Обозначение	Наименование	Стр.	Примечание
12	902-2-360 КЖИ-ДО	Содержание листов альбома	2	
11	-ТТ1	Технические требования к изготовлению сборных железобетонных изделий	3	
11	-ТТ2	Технические требования к изготовлению арматурных и закладных изделий	3	
		Панели стеновые		
12	- ПСЦ1-42-1а	Панель стеновая ПСЦ1-42-1а	4÷6	
12	-ПСЦ1-42-1б; ПСЦ1-42-1в; ПСЦ1-42-1г	То же ПСЦ1-42-1б; ПСЦ1-42-1в; ПСЦ1-42-1г	7	
12	-ПСЦ1-42-1д; ПСЦ1-42-1е	" ПСЦ1-42-1д; ПСЦ1-42-1е	8	
11	-ПСЦ- Кр1; Кр2	Каркасы плоские Кр1; Кр2	9	
11	-ПСЦ- С1; С2	Сетки арматурные С1; С2	9	
11	-ПСЦ- С3	То же С3	10	
11	-ПСЦ- С4	" С4	10	
12	-ПСЦ- МН1; МН2	Изделия закладные МН1; МН2	11	
11	-ПСЦ- МН3	То же МН3	12	
11	-ПСЦ- МН4	" МН4	12	
11	-ПСЦ- МН5	" МН5	13	
11	-ПСЦ- МС1	Изделие соединительное МС1	13	
		Балка		
12	-Б1	Балка Б1	14	
11	-Б- КП1	Каркас пространственный КП1	15	
11	-Б- КР1	Каркас плоский Кр1	15	
		Лотки		
12	-ЛТ3-8-8а	Лоток ЛТ3-8-8а	16÷17	
12	-ЛТ1Б-9-6	" ЛТ1Б-9-6	18	
12	-ЛТ1Б-4,5-3	" ЛТ1Б-4,5-3	19	
11	- ЛТ- С1	Сетка арматурная С1	20	
11	-ЛТ- С2; С3	То же С2; С3	20	
11	-ЛТ- С4	" С4	21	
11	- ЛТ- С5	Сетка арматурная С5	21	
11	- ЛТ- С6	То же С6	22	
11	- ЛТ- С7	" С7	22	
11	- ЛТ- С8	" С8	23	
11	- ЛТ- С9	" С9	23	
11	- ЛТ- Кр1	Каркас плоский Кр1	24	
11	- ЛТ- МН1	Изделие закладное МН1	24	
		Изделия монолитные железобетонные		
12	- КП1	Каркас пространственный КП1	25	
12	- КП2	То же КП2	26	
11	- КР1	Каркас плоский Кр1	27	
11	- КР2	То же Кр2	27	
11	- С1	Сетка арматурная С1	28	
11	- С2	То же С2	28	
11	- С3	" С3	29	
11	- С4	" С4	29	
11	- С5	" С5	30	
11	- МН1	Изделие закладное. МН1	30	
		Прочие изделия		
12	-ВС1; ВС2	Водосливы зубчатые ВС1, ВС2	31	
		Плита перекрытия		
11	- КЦП1-15-2а	Плита перекрытия КЦП1-15-2а	32	
11	- КЦП- МН1	Изделие закладное МН1	32	

Н. контр.	Киселев	
Провер.	Ханин	
Исполн.	Дворцева	
Рук. гр.	Вещенко	
ГИП	Седых	
Нач. ОСП	Пасева	

ТП 902-2-360 - КЖИ- ДО

Содержание листов альбома

Стадия	Лист	Листов
ТР	1	

Госстрой СССР Союзводоканалниипроект Ростовский ВОДОКАНАЛПРОЕКТ

1. Стеновые панели, плита покрытия и лотки выполняются в опалубке типовых изделий серии 3.900-3, выпуски 5, 7, 8.
2. Технические требования к изготовлению, указания по маркировке, хранению и транспортировке изделий принимать по серии 3.900-3, выпуски 5, 7, 8 с учетом требований настоящего проекта и ГОСТ 13015-75.
3. При привязке проекта к конкретным условиям строительства марку бетона по морозостойкости принимать по таблице 2, альбома 1 типового проекта 902-2-354

Н. контр.	Киселев	ТП 902-2-360 -КЖИ-ТТ1	
Провер.	Ханин	Технические требования к изготовлению сборных железобетонных изделий.	Стадия: ТР; Лист: 1; Листов:
Инж.	Гальчинская		Госстрой СССР Союзводоканалинипроект Ростовский ВОДОКАНАЛПРОЕКТ
Рук. гр.	Ващенко		
ГИП	Седых		
Нач. ОСП	Посева		

Формат А1

1. Плоские арматурные сетки и каркасы изготавливать при помощи контактной точечной сварки. Сварку следует производить во всех точках пересечения стержней. Для сварки гнутых сеток, где применение гибочных станков невозможно, предусматривается применение сварочных клещей.
2. Пространственные каркасы собираются из плоских сеток и каркасов. При сборке пространственных каркасов соединение стержней внахлестку выполнять дуговой электросваркой, крестообразные соединения с помощью сварочных клещей.
3. Размеры сеток и каркасов даны по осям и торцам стержней
4. Для точного соблюдения всех размеров изготавление сеток и каркасов следует производить в кондукторах.
5. При привязке проекта к конкретным условиям строительства марку арматурной стали и стали закладных изделий принимать по таблице 3, альбома 1, типового проекта 902-2-354
6. Сварку тавровых соединений круглых стержней с листовым прокатом „втавр" в закладных изделиях следует выполнять под слоем флюса, соединение внахлестку - дуговой сваркой.
7. Сварку соединений и изготовление сеток, каркасов и закладных изделий выполнять в соответствии с ГОСТ 10922-75; ГОСТ 14098-68 и СН 393-78.
8. Закладные и соединительные изделия, оговоренные на соответствующих чертежах проекта, подлежат защите от коррозии слоем алюминия толщиной 200 мкм, наносимого методом металлизации. Металлизационное покрытие выполнять в соответствии с „руководством по долговременной защите строительных стальных конструкций металлизационными и металлизационно-лакокрасочными покрытиями" ЦНИИпроектстальконструкция, ВНИИавтогенмаш, НПО лакокраскапокрытие, Москва, 1976г.
9. Анкерные стержни закладных изделий, защищаемых методом металлизации, должны иметь металлизационное покрытие по длине 50мм от тыльной плоскости пластины.
10. Перед нанесением защитных покрытий необходимо обеспечить вторую степень очистки поверхностей стальных элементов от окислов (согласно ГОСТ 9.402-80).

Инв. № подл. | Подпись и дата | Взам. инв. №

Н. контр.	Киселев	ТП 902-2-360 -КЖИ-ТТ2	
Провер.	Ханин	Технические требования к изготовлению арматурных и закладных изделий	Стадия: ТР; Лист: 1; Листов:
Инж.	Гальчинская		Госстрой СССР Союзводоканалинипроект Ростовский ВОДОКАНАЛПРОЕКТ
Рук. гр.	Ващенко		
ГИП	Седых		
Нач. ОСП	Посева		

Формат А1

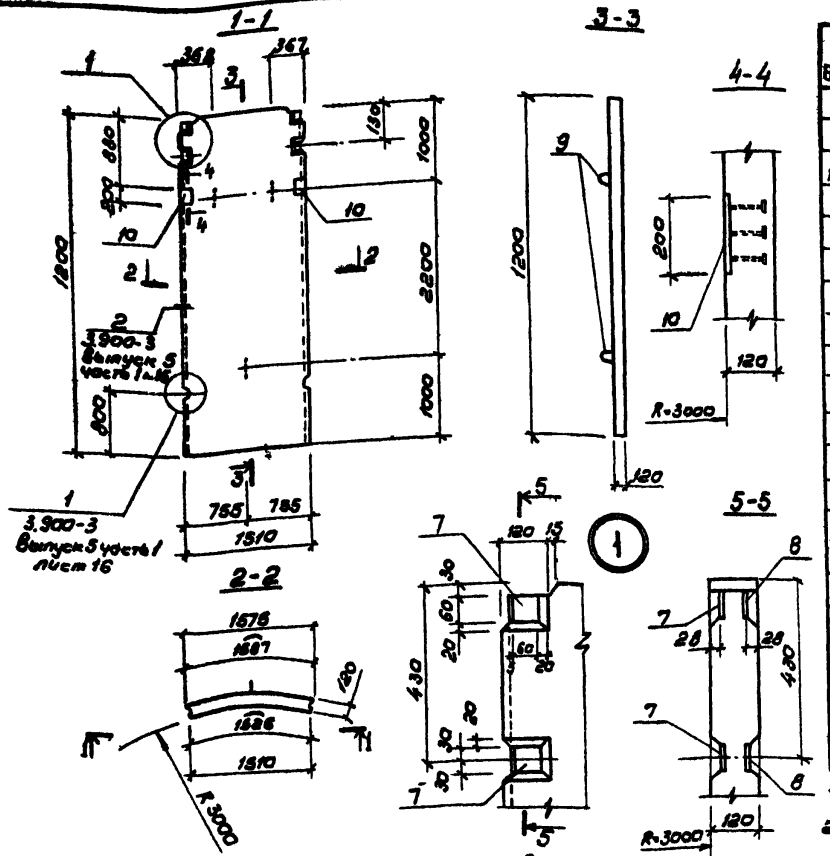

Формат	Зона	Поз	Обозначение	Наименование	Кол	Примечание
				Документация		
				Технические требования к изготовлению сборных железобетонных изделий		
11			ТП 902-2-360 КЖИ-ТТ1			
			3.900-3 Выпуск 5, часть 1.2	Примененные документы		
				Сборочные единицы		
11		1	Т.П 902-2-360 КЖИ-ПСЦ-КР1; КР2	Каркас плоский КР1	4	
11		2	-ПСЦ-КР1; КР2	То же КР2	2	
11		3	-ПСЦ-С1; С2	Сетка арматурная С1	1	
11		4	-ПСЦ-С1; С2	То же С2	1	
11		5	-ПСЦ-С3	То же С3	1	
11		6	-ПСЦ-С4	" С4	1	
11		7	-ПСЦ-МН1, МН2	Изделие закладное МН1	2	1.3 кг
11		8	-ПСЦ-МН1, МН2	То же МН2	2	1.3 кг
11		9	3.900-3, Выпуск 5, часть 2	" МН-5	3	1.3 кг
11		10	ТП 902-2-360-КЖИ-ПСЦ-МН5	" МН5	2	2.6 кг
				Детали		
Бч		11		ф6 А III ГОСТ 5781-75, ℓ=700	4	0.2 кг.
				Материалы		
				Бетон марки М200, В6, Мрз		0.77 м³

1. Стеновая панель выполняется в опалубке типовой панели ПСЦ1-42-1 по серии 3.900-3, выпуск 5, часть 1
2. Совместно с настоящим листом смотреть КЖИ-ПСЦ1-42-1а листы 2,3

Ведомость расхода стали на один элемент, кг

Марка элемента	Изделия арматурные											Изделия закладные								Общий расход
	Арматура класса										Всего	Прокат марки		Арматура класса					Всего:	
	А III				А I			Вр I				ВСт3КП2		А III			А II			
	ГОСТ 51459-72* ГОСТ 5781-75				ГОСТ 5781-75			ТУ-14-4 С59-79				ГОСТ 19903-74*		ГОСТ 51459-72* ГОСТ 5781-75			ГОСТ 5781-75			
	ф16	ф12	ф6	Итого	ф8	ф6	Итого	ф5	ф4	Итого		б8	Итого	ф10	ф8	Итого	ф12	Итого		
ПСЦ1-42-1а	13.9	6.7	24.	45.4	0.9	1.4	2.3	1.1	3.2	6.3	54.0	7.6	7.6	2.4	2.8	5.2	1.5	1.5	14.3	68.3

Н. контр.	Киселев	
Провер.	Ханин	
Инж.	Толоконникова	
Рук. гр.	Ващенко	
ГИП	Седых	
Нач. ОСП	Пасева	

ТП 902-2-360-КЖИ-ПСЦ1 42-1а

Панель стеновая ПСЦ1-42-1а

Стадия	Масса	Масштаб
Т.П.	1900	
Лист 1	Листов 3	

Госстрой СССР Союзводоканалпроект Ростовский ВОДОКАНАЛПРОЕКТ

Формат 12

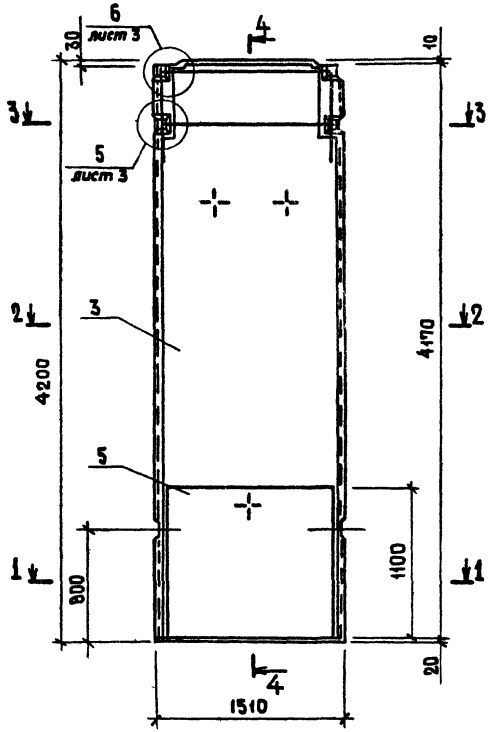

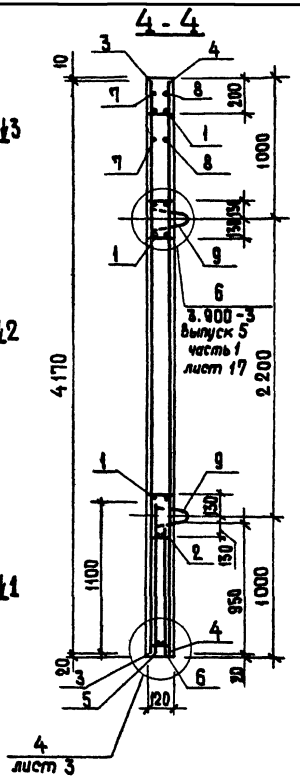

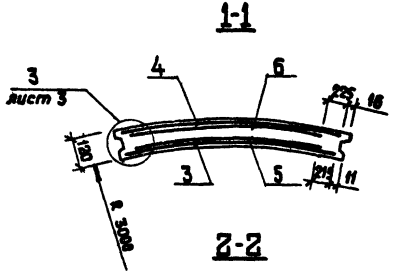

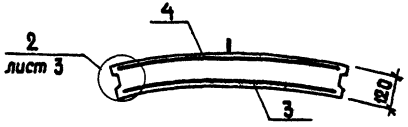

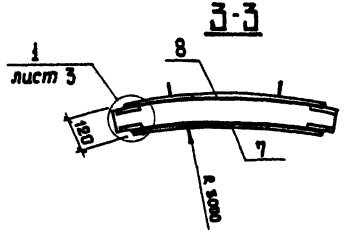

1. Защитный слой бетона приведен в узлах на листе 3.

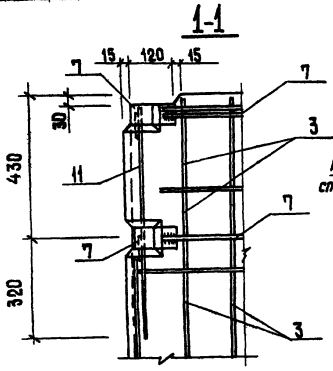

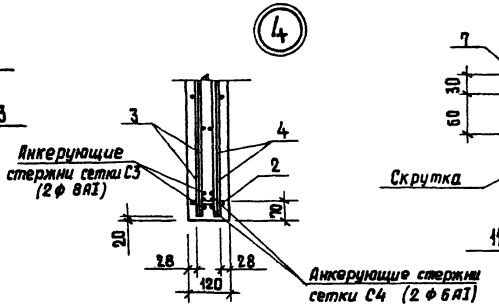

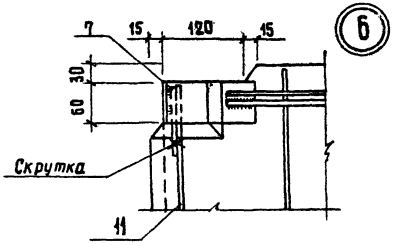

1. Местоположение узлов смотреть на листах 1, 2

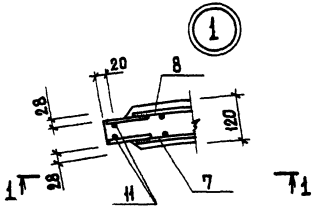

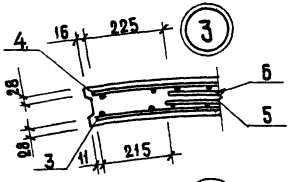

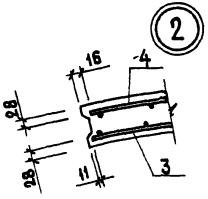

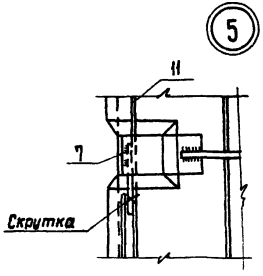

ПСЦ1-42-1б,1в

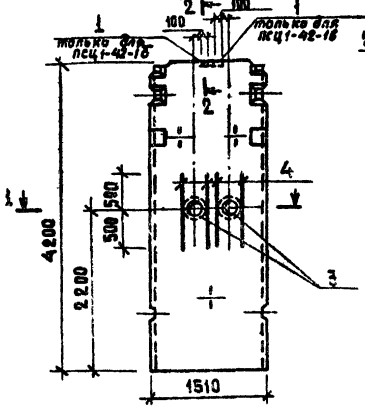

ПСЦ1-42-1а

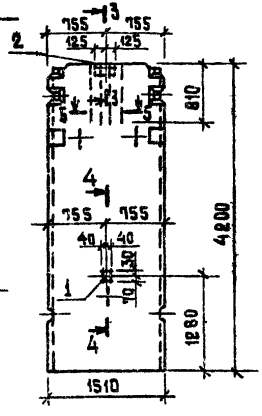

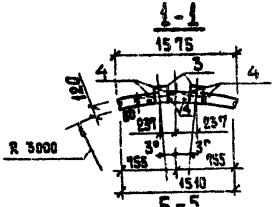

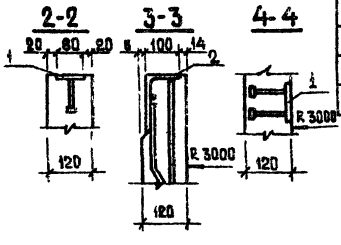

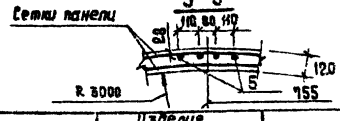

Формат	Зона	Поз.	Обозначение	Наименование	Кол. на одну панель ПСЦ1-42-1б	ПСЦ1-42-1а	ПСЦ1-42-1в	Всего	Масса кг	Примечание
				Документация						
				Технические требования к						
11			ТП 902-2-360 - КЖИ-ТТ1	изготовлению сборных железобетонных изделий						
12			ТП 902-2-360 -КЖИ-ПСЦ1-42-1а	Панель ПСЦ1-42-1а						с закладными изделиями
			Листы 1,2,3							
				Сборочные единицы						
11		1	3.400 - 6/76	Изделие закладное МИ2-3	1	1	1	3	0.8	
11		2	ТП 902-2-360- КЖИ-ПСЦ-МИ3	Изделие закладное МИ3	—	—	1	1	6.6	
12		3	3.901-5 Лист Тм-13	Сальник dу 200, ℓ=200	2	2	—	4	15.7	по типу
				Детали						
Б.Ч		4		ф6 AIII ГОСТ 5781-75 ℓ=1000	8	8	—	16	0.2	
Б.Ч		5		ф8 AIII ГОСТ 5781-75 ℓ=800	—	—	4	4	0.3	
				Материалы						
				Бетон марки М200, В6, Мрз ☐	0.77	0.77	0.77			м³

1. Панели ПСЦ1-42-1б и ПСЦ1-42-1в отличаются от панели ПСЦ1-42-1а наличием дополнительных закладных деталей и дополнительной арматурой.
2. В местах установки корпусов сальников арматуру сеток вырезать по месту, а концы обрезанной арматуры приварить к корпусу сальников.
3. Дополнительную арматуру приварить к арматуре сеток сварочными клещами. Варить все места пересечения стержней.
4. Изделия закладные МИ2-3 металлизировать.
5. В ведомость расхода стали расход материалов на сальники не включен.

Ведомость расхода стали на дополнительные закладные изделия и арматуру, кг

Марка элемента	Изделия арматурные			Изделия закладные							Всего	Общий расход
	Арматура класса AIII			Прокат марки ВСт3кп2				Арматура класса AIII				
	ГОСТ 5781-75			ГОСТ 103-76			ГОСТ 8510-72	ГОСТ 5781-75 ГОСТ 5.1459-72*				
	ф6	ф8	Итого	-40×6	-50×10	-80×8	L 160×100×10	ф8	ф12			
ПСЦ1-42-1б	1.78	—	1.78	0.2	—	0.5	—	0.1	—	—	0.8	2.58
ПСЦ1-42-1в	1.78	—	1.78	0.2	—	0.5	—	0.1	—	—	0.8	2.58
ПСЦ1-42-1а	—	1.3	1.3	0.2	0.6	0.5	4.5	0.1	1.5	—	7.9	9.18

Н. контр.	Киселев	
Провер.	Ханин	
Вед. инж.	Бражникова	
Рук. гр.	Вощенка	
ГИП	Седых	
Нач. ОСП	Пасеба	

ТП 902-2-360 - КЖИ-ПСЦ1-42-1б; ПСЦ1-42-1в; ПСЦ1-42-1а.

Панели стеновые ПСЦ1-42-1б; ПСЦ1-42-1в; ПСЦ1-42-1а.

Стадия	Масса	Масштаб
ТР	1900	
Лист	Листов 1	

Госстрой СССР Союзводоканалниипроект Ростовский ВОДОКАНАЛПРОЕКТ

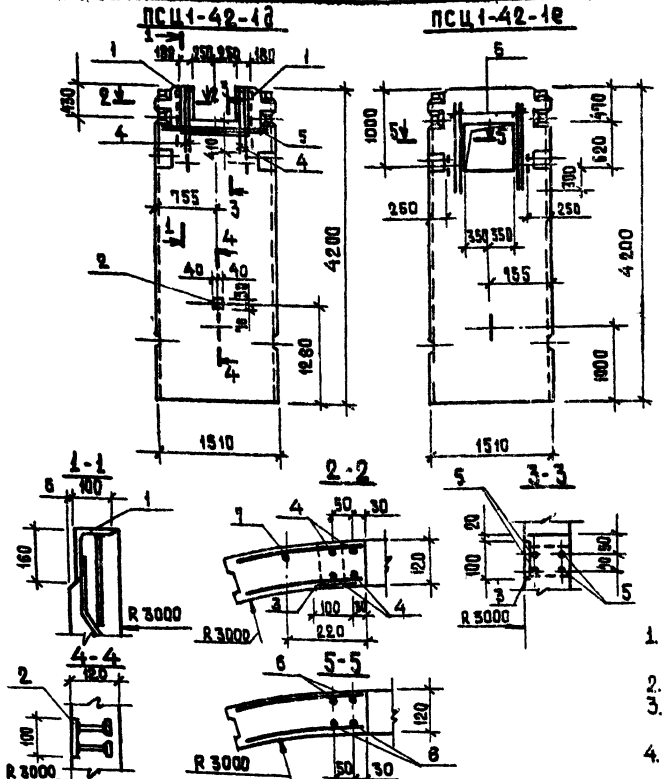

Формат	Зона	Поз.	Обозначение	Наименование	Кол. на одну панель ПСЦ1-42-1д	ПСЦ1-42-1е	Всего	Масса ед. кг	Примечание
				Документация					
				Технические требования					
				к изготовлению сборных					
11			ТП 902-2-360-КЖИ-ТТ1	железобетонных изделий					
12			ТП 902-2-360-КЖИ-ПСЦ1-42-1а	Панель ПСЦ1-42-1а					с закладными изделиями
			листы 1, 2, 3						
				Сборочные единицы					
11		1	ТП 902-2-360-КЖИ-МН4	Изделие закладное МН4	2	—	2	4.4	
11		2	3.400-6/76	Изделие закладное МН2-3	1	—	1	8.8	
11		3	3.400-6/76	Изделие закладное МН1-10	1.66	—	1.66	6.1	п.м.
				Детали					
6.4		4		ф8АIII ГОСТ 5781-75 ℓ=850	3	—	3	0.34	
6.4		5		ф8АIII ГОСТ 5781-75 ℓ=1000	4	—	4	0.4	
6.4		6		ф8АIII ГОСТ 5781-75 ℓ=1220	—	8	8	0.5	
6.4		7		ф8АIII ГОСТ 5781-75 ℓ=800	2	—	2	0.3	
				Материалы					
				Бетон марки М200; В6, Мрз	0.74	0.72			м³

1. Панели ПСЦ1-42-1д, ПСЦ1-42-1е отличаются от панели ПСЦ1-42-1а наличием вырезов, дополнительной арматурой и закладными деталями.
2. В местах вырезов арматуру сеток и стержни МН1, МН2 вырезать по месту.
3. Дополнительную арматуру поз 4, 5, 6 приварить к стержням МН1, МН2 и к арматуре сеток сварочными клещами. Варить все места пересечения стержней.
4. Изделия МН2-3, МН1-10 металлизировать.

Ведомость расхода стали на дополнительные закладные изделия и арматуру, кг

Марка элемента	Изделия арматурные: Арматура класса АIII, ГОСТ 5781-75 ф8		Итого	Изделия закладные: Прокат марки В Ст3 КП2, ГОСТ 8510-72 Δ160×100×10	Итого	ГОСТ 19903-74* δ8	δ6	δ10	Итого	Арматура класса АIII, ГОСТ 6.1459-72*, ГОСТ 5781-75 ф8	ф10				Итого	Всего	Общий расход
ПСЦ1-42-1е	3.9	—	3.9	—	—	—	—	—	—	—	—	—	—	—	—	—	3.9
ПСЦ1-42-1д	4.9	—	4.9	6.4	6.4	0.5	7.8	0.8	9.1	0.9	2.2	—	—	—	3.1	18.6	23.5

Н. контр.	Киселев	
Провер.	Ханин	
Вед. инж.	Бражникова	
Рук. гр.	Ващенко	
ГИП	Седык	
Нач. ОСП	Пасева	

ТП 902-2-360-КЖИ-ПСЦ1-42-1д, ПСЦ1-42-1е

Панели стеновые ПСЦ1-42-1д ПСЦ1-42-1е

Стадия	Масса	Масштаб
ТР	1900	

Лист | Листов 1

Госстрой СССР Союзводоканалпроект Ростовский

ВОДОКАНАЛПРОЕКТ

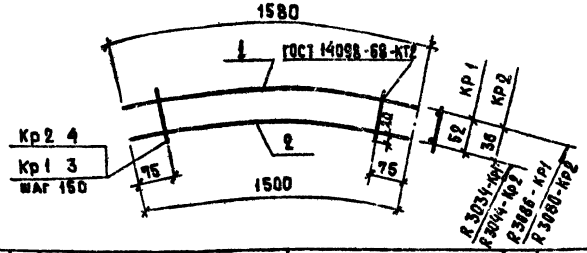

Формат	Зона	Поз.	Обозначение	Наименование	Кол.	Примечание
				Документация		
11			ТП 902-2-360- КЖИ-ТТ2	Технические требования		
				к изготовлению арматурных и закладных изделий		
				КР1		
				Детали		
Б.Ч		1		⌀6AIII ГОСТ 5781-75 ℓ=1520	1	0.3 кг
Б.Ч		2		⌀6AIII ГОСТ 5781-75 ℓ=1500	1	0.3 кг
Б.Ч		3		⌀5Bpi-ТУ14-4-659-75 ℓ=85	10	0.01 кг
				КР2		
				Детали		
Б.Ч		1		⌀6AIII ГОСТ 5781-75 ℓ=1520	1	0.3 кг
Б.Ч		2		⌀6AIII ГОСТ 5781-75 ℓ=1500	1	0.3 кг
Б.Ч		4		⌀5Bpi-ТУ14-4-659-75, ℓ=80	10	0.01 кг

Н. контр.	Киселев	
Провер.	Хамин	
Инж.	Пешкова	
Рук. гр.	Смоляков	
ГИП	Седых	
Нач. ОСП	Песева	

ТП 902-2-360 - КЖИ-ПСЦ-КР1; КР2

Каркасы плоские КР1; КР2

Стадия	Масса	Масштаб
ТР	0.7	
Лист	Листов 1	

Госстрой СССР Союзводоканалниипроект Ростовский ВОДОКАНАЛПРОЕКТ

Формат 11

Развертки

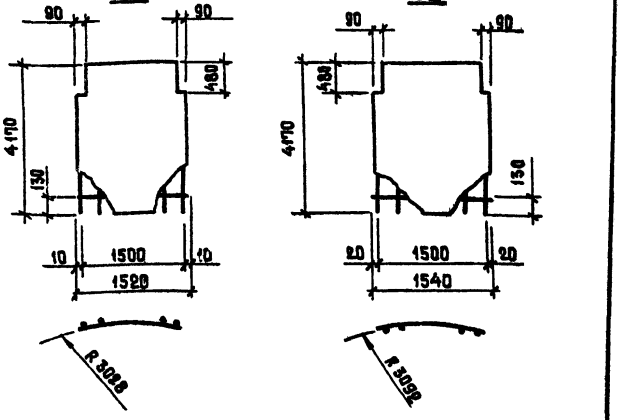

Формат	Зона	Поз.	Обозначение	Наименование	Кол.	Примечание
				Документация		
11			ТП 902-2-360 -КЖИ-ТТ2	Технические требования		
				к изготовлению арматурных и закладных изделий		
				С1		
Б.Ч			ГОСТ 8478-66	Сетка 150/250/6AIIIAbI 1500 ℓ=4170	1	12.7 кг
				С2		
Б.Ч			ГОСТ 8478-66	Сетка 150/250/6AIIIAbI 1500 ℓ=4170	1	12.7 кг

Инв. № подл. | Подпись и дата | Взам. инв. №

Н. контр.	Киселев	
Провер.	Хамин	
Инж.	Пешикова	
Рук. гр.	Смоляков	
ГИП	Седых	
Нач. ОСП	Песева	

ТП 902-2-360 - КЖИ-ПСЦ-С1; С2

Сетки арматурные С1; С2.

Стадия	Масса	Масштаб
ТР	12.7	
Лист	Листов 1	

Госстрой СССР Союзводоканалниипроект Ростовский ВОДОКАНАЛПРОЕКТ

Развертка

ГОСТ 14098-68-КТ-2

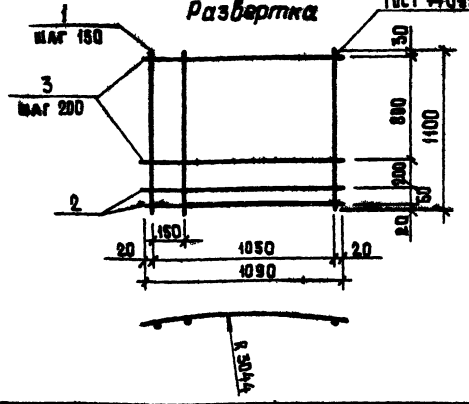

Формат	Зона	Поз.	Обозначение	Наименование	Кол.	Примечание
				Документация		
11			ТП 902-2-360 -КЖИ-ТТ2	Технические требования к изготовлению арматурных и закладных изделий		
				Детали		
БЧ		1		ф 16 AIII ГОСТ 5.1459-72*, ℓ=1100	8	1.73 кг
БЧ		2		ф 6AI ГОСТ 5781-75, ℓ=1090	2	0.45 кг
БЧ		3		ф 6AI ГОСТ 5781-75, ℓ=1090	5	0.24 кг

ТП 902-2-360 -КЖИ-ПСЦ-С3

Сетка арматурная С3

Стадия	Масса	Масштаб
ТР	16.0	

Лист | Листов 1

Госстрой СССР Союзводоканалинипроект Ростовский ВОДОКАНАЛПРОЕКТ

Н. контр.	Киселев	
Провер.	Ханин	
Инж.	Пешикова	
Рук. гр.	Смолякова	
ГИП	Седых	
Нач. ОСП	Пасева	

Формат А4

Развертка

ГОСТ 14098-68-КТ-2

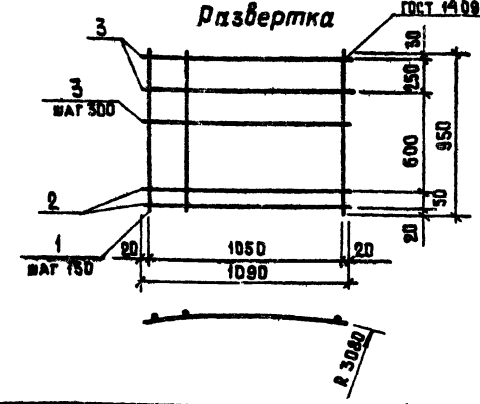

Формат	Зона	Поз.	Обозначение	Наименование	Кол.	Примечание
				Документация		
11			ТП 902-2-360- КЖИ-ТТ2	Технические требования к изготовлению арматурных и закладных изделий		
				Детали		
БЧ		1		ф 12 AIII ГОСТ 5.1459-72*, ℓ=950	8	0.84 кг
БЧ		2		ф 6AI ГОСТ 5781-75, ℓ=1090	2	0.25 кг
БЧ		3		ф 5Bp1 ТУ14-4-659-75, ℓ=1090	3	0.15 кг

Инв. № подл. | Подпись и дата | Взам. инв. №

ТП 902-2-360 -КЖИ-ПСЦ-С4

Сетка арматурная С4

Стадия	Масса	Масштаб
ТР	11.7	

Лист | Листов 1

Госстрой СССР Союзводоканалинипроект Ростовский ВОДОКАНАЛПРОЕКТ

Н. контр.	Киселев	
Провер.	Ханин	
Инж.	Пешикова	
Рук. гр.	Смолякова	
ГИП	Седых	
Нач. ОСП	Пасева	

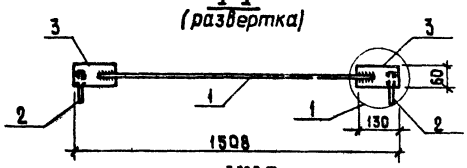

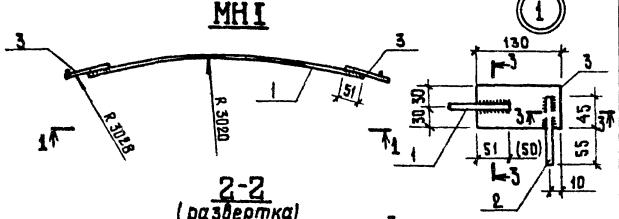

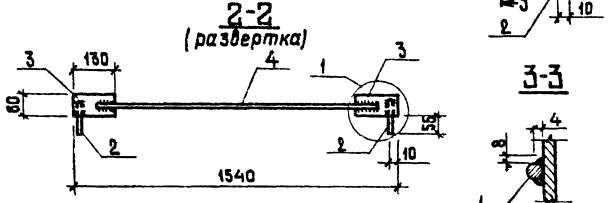

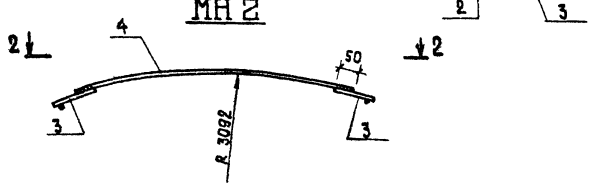

Формат	Зона	Поз.	Обозначение	Наименование	Кол.	Примечание
				Документация		
11			ТП 902-2-360- КЖИ-ТТ2	Технические требования к изготовлению арматурных и закладных изделий		
				МН1		
				Детали		
БЧ		1		ф 8АIII ГОСТ 5781-75, ℓ=1360	1	0,5 кг
БЧ		2		ф 8АIII ГОСТ 5781-75, ℓ=100	2	0,04 кг
БЧ		3		-60×6 ГОСТ 103-76, ℓ=130	2	0,37 кг
				МН2		
				Детали		
БЧ		4		ф 8АIII ГОСТ 5781-75, ℓ=1380	1	0,5 кг
БЧ		2		ф 8АIII ГОСТ 5781-75, ℓ=100	2	0,04 кг
БЧ		3		-60×6 ГОСТ 103-76, ℓ=130	2	0,37 кг

1. Соединение стержней с пластинами внахлестку выполнять дуговой электросваркой, в соответствии со СН 393-78, ГОСТ 10922-75.

Н.контр.	Киселев	
Провер.	Ханин	
Инж.	Пешикова	
Рук.гр.	Смоляков	
ГИП	Седых	
Нач.ОСП	Пасева	

ТП 902-2-360 – КЖИ-ПСЦ-МН1; МН2

Изделия закладные МН1; МН2.

Сталь класса С 38/23 марка Вст3 кп2 ГОСТ 380-71

Стадия	Масса	Масштаб
ТР	1.3	
Лист	Листов 1	

Госстрой СССР Союзводоканалниипроект Ростовский ВОДОКАНАЛПРОЕКТ

Инв.№ подл. | Подпись и дата | Взам.инв.№

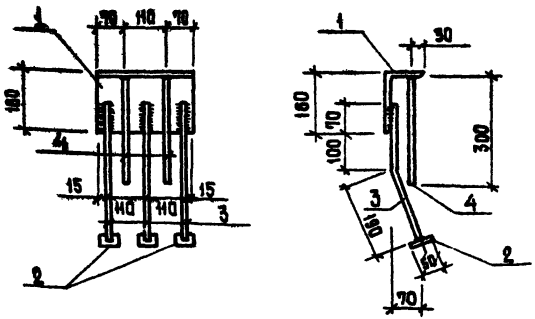

Изделия металлизировать.

Формат	Зона	Поз.	Обозначение	Наименование	Кол.	Примечание
				Документация		
А1			ТП 902-2-360- КЖИ-ТТ2	Технические требования к изготовлению арматурных и закладных изделий		
				Детали		
Б.Ч		1		∠160×100×9 ГОСТ 8510-72, ℓ=250	1	4.5 кг
Б.Ч		2		-50×10 ГОСТ 103-76, ℓ=50	3	0.2 кг
Б.Ч		3		⌀12AIII ГОСТ 5.1459-72*, ℓ=360	3	0.32 кг
Б.Ч		4		⌀12AIII ГОСТ 5.1459-72*, ℓ=300	2	0.27 кг

Н.контр.	Киселев		
Провер.	Ханин		
Инж.	Пешикова		
Рук.гр.	Смоляков		
ГИП	Седых		
Нач.ОСП	Пасева		

ТП 902-2-360 -КЖИ-ПСЦ-МН3

Изделие закладное МН3

Стадия	Масса	Масштаб
ТР	6.6	
Лист	Листов 1	

Сталь класса С38/23 марка Вст3кп2 ГОСТ 380-71

Госстрой СССР Союзводоканалниипроект Ростовский ВОДОКАНАЛПРОЕКТ

Формат 11

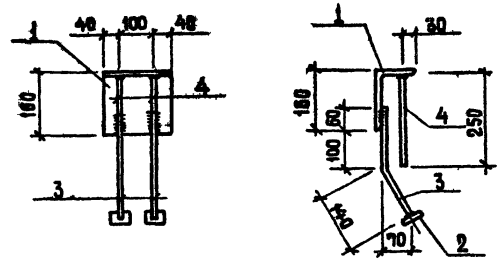

Изделия металлизировать.

Формат	Зона	Поз.	Обозначение	Наименование	Кол.	Примечание
				Документация		
А1			ТП 902-2-360- КЖИ-ТТ2	Технические требования к изготовлению арматурных и закладных изделий		
				Детали		
Б.Ч		1		∠160×100×9 ГОСТ 8510-72, ℓ=180	1	3.2 кг
Б.Ч		2		-50×10 ГОСТ 103-76, ℓ=50	2	0.2 кг
Б.Ч		3		⌀10AIII ГОСТ 5.1459-72*, ℓ=300	2	0.9 кг
Б.Ч		4		⌀10AIII ГОСТ 5.1459-72*, ℓ=250	2	0.15 кг

Инв.№ подл. | Подпись и дата | Взам.инв.№

Н.контр.	Киселев		
Провер.	Ханин		
Инж.	Пешикова		
Рук.гр.	Смоляков		
ГИП	Седых		
Нач.ОСП	Пасева		

ТП 902-2-360 - КЖИ-ПСЦ-МН4

Изделие закладное МН4

Стадия	Масса	Масштаб
ТР	4.3	
Лист	Листов 1	

Сталь класса С38/23 марка Вст3кп2 ГОСТ 380-71

Госстрой СССР Союзводоканалниипроект Ростовский ВОДОКАНАЛПРОЕКТ

Формат 11

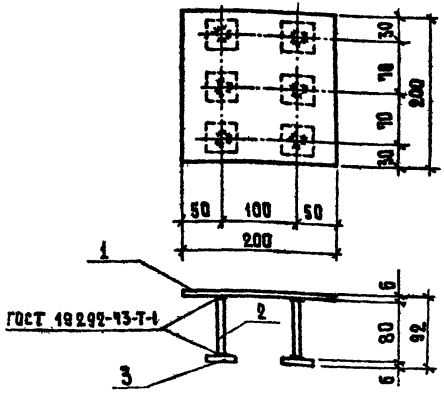

Формат	Зона	Поз.	Обозначение	Наименование	Кол.	Примечание
				Документация		
				Технические требования		
11			ТП 902-2-360 -КЖИ-ТТ2	к изготовлению арматурных и закладных изделий		
				Детали		
Б4		1		-200×6 ГОСТ 19903-74, ℓ=200	1	1.90кг
Б4		2		⌀8 AIII ГОСТ 5781-75, ℓ=80	6	0.03кг
Б4		3		-40×6 ГОСТ 19903-74, ℓ=40	6	0.08кг

Н. контр.	Киселев		
Провер.	Ханин		
Вед. инж.	Брагникова		
Рук. гр.	Ващенко		
ГИП	Седых		
Нач. ОСП	Пасева		

ТП 902-2-360 -КЖИ-ПСЦ-МН5

Изделие закладное МН5

Стадия	Масса	Масштаб
ТР	2.6	
Лист	Листов 1	

Сталь класса С38/23 марка Вст3 кп2 ГОСТ 380-71

Госстрой СССР Союзводоканалниипроект Ростовский ВОДОКАНАЛПРОЕКТ

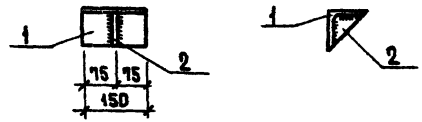

Формат	Зона	Поз.	Обозначение	Наименование	Кол.	Примечание
				Документация		
11			ТП 902-2-360 - КЖИ-ТТ2	Технические требования к изготовлению арматурных и закладных деталей		
				Детали		
Б4		1		∠100×8 ГОСТ 8509-72* ℓ=150	1	1.8кг
Б4		2		-90×8 ГОСТ 103-76, ℓ=90	1	0.5кг

Изделие металлизировать.

Н. контр.	Киселев		
Провер.	Ханин		
Вед. инж.	Брагникова		
Рук. бр.	Ващенко		
ГИП	Седых		
Нач. ОСП	Пасева		

ТП 902-2-360 -КЖИ-ПСЦ-МС1

Изделие соединительное МС1

Стадия	Масса	Масштаб
ТР	2.3	
Лист	Листов 1	

Сталь класса С38/23 марка Вст3 кп2 ГОСТ 380-71

Госстрой СССР Союзводоканалниипроект Ростовский ВОДОКАНАЛПРОЕКТ

Инв. № подл. | Подпись и дата | Взам. инв. №

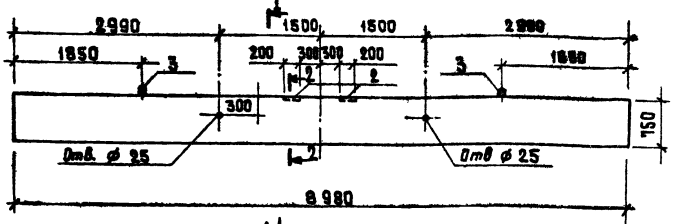

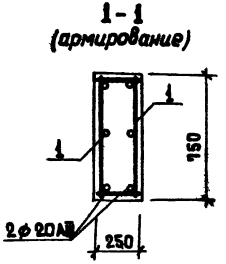

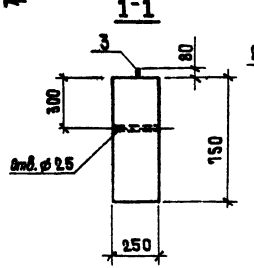

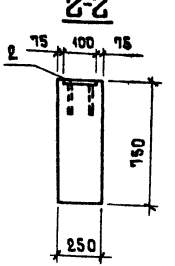

Формат	Зона	Поз.	Обозначение	Наименование	Кол.	Примечание
				Документация		
				Технические требования		
11			ТП 902-2-360-КЖИ-ТТ1	к изготовлению сборных		
				железобетонных изделий		
				Сборочный чертеж		
				Сборочные единицы		
12		1	ТП 902-2-360-КЖИ-Б-КП1	Каркас пространственный КП1	1	90.0 кг
14		2	1.400 – 6/76	Изделие закладное М8-1	2	1.7 кг
12		3	1.225-1	Петля П1	2	3.6 кг
				Материалы		
				Бетон марки М 200		1.68 м³
				В4, Мр3		

Ведомость расхода стали на один элемент, кг

Марка	Изделия арматурные						Изделия закладные						Общий расход
	Арматура класса						Арматура класса			Прокат марки			
	AI			AIII			AI	AIII		ВСт.3кг2			
	ГОСТ 5781-75			ГОСТ 5.1459-72*		Всего	ГОСТ 5.1459-72*			ГОСТ 103-76		Всего	
	⌀6	⌀12	Итого	⌀20	Итого		⌀18	⌀10	Итого	-100×8	Итого		
Б1	7.7	16.0	23.7	22.2	22.2	45.9	7.0	0.8	0.8	2.6	2.6	10.4	56.3

1. Настоящая балка выполняется в опалубке прогонов по серии 1.225-1 с использованием вкладыша.
2. Защитный слой бетона - 25 мм.

Н. контр.	Киселев		
Провер.	Хамин		
Вед. инж.	Бражникова		
Рук. гр.	Ващенко		
ГИП	Седых		
Нач. ОСП	Посева		

Т. П. 902-2-360 - КЖИ-Б1

Балка Б1

Стадия	Масса	Масштаб
ТР	4 210	
Лист	Листов 1	

Госстрой СССР Союзводоканалниипроект Ростовский ВОДОКАНАЛПРОЕКТ

Альбом 3

Типовой проект 902-2-360

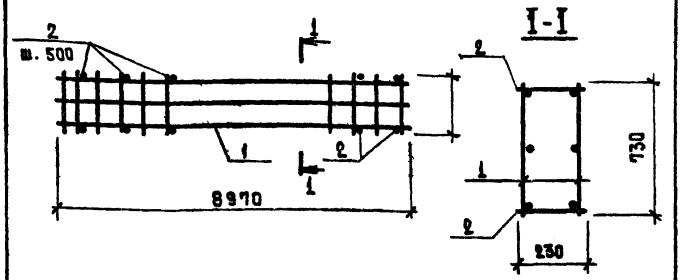

Формат	Зона	Поз.	Обозначение	Наименование	Кол.	Примечание
				Документация		
А4			ТП 902-2-360-КЖИ-ТТ2	Технические требования к изготовлению арматурных и закладных изделий		
				Сборочные единицы		
А4		1	ТП 902-2-360- Б-КР1	Каркас плоский кр1	2	44.1кг
				Детали		
Б.Ч		2		ф6АI ГОСТ 5781-75 ℓ=230	36	0.05кг

Н. контр.	Киселев		ТП 902-2-360 -Б-КП1
Провер.	Хенин		Каркас пространственный КП1
Вед. инж.	Брагникова		Стадия: ТР; Масса: 90.0; Масштаб:
Рук. гр.	Ващенко		Лист; Листов 1
ГИП	Седых		Госстрой СССР Союзводоканалниипроект ростовский ВОДОКАНАЛПРОЕКТ
Нач. ОСП	Пасева		

Формат А4

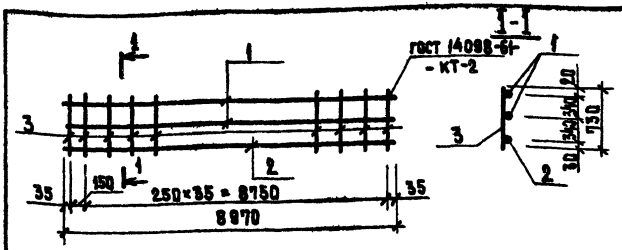

Формат	Зона	Поз.	Обозначение	Наименование	Кол.	Примечания
				Документация		
А4			ТП 902-2-360- КЖИ-ТТ2	Технические требования к изготовлению арматурных и закладных изделий		
				Детали		
Б.Ч		1		ф12АI ГОСТ 5781-75, ℓ= 8970	2	8.0кг
Б.Ч		2		ф 20 АIII ГОСТ 5.1459-72* ℓ=8970	1	22.2кг
Б.Ч		3		ф 6АI ГОСТ 5781-75, ℓ=730	37	0.16 кг

Н. контр.	Киселев		ТП 902-2-360 -Б-КР1
Провер.	Хенин		Каркас плоский КР1
Вед.инж.	Брагникова		Стадия: ТР; Масса: 44.1; Масштаб:
Рук.гр.	Ващенко		Лист; Листов 1
ГИП	Седых		Госстрой СССР Союзводоканалниипроект ростовский ВОДОКАНАЛПРОЕКТ
Нач.ОСП	Пасева		

Инв. № подл. | Подпись и дата | Взам. инв. №

Формат А4

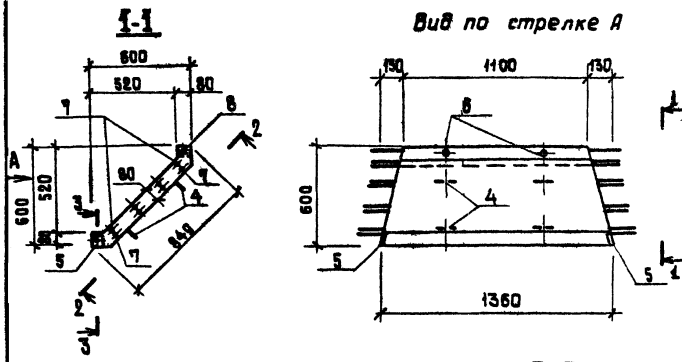

Формат	Зона	Поз.	Обозначение	Наименование	Кол.	Примечание
				Документация		
				Технические требования к изготовлению арматурных и закладных изделий		
				Сборочные единицы		
А4		1	ТП 902-2-360-КЖИ-АТ-С1	Сетка арматурная С1	2	
А4		2	ТП 902-2-360-КЖИ-АТ-С2	То же С2	1	
А4		3	ТП 902-2-360-КЖИ-АТ-С3	С3	1	
А4		4	3.900-3 Выпуск 8, часть 2	Изделие закладное МН1	4	0.2 кг
А4		5	ТП 902-2-360-КЖИ-АТ-МН1	То же МН1	1	2.3 кг
А4		6	3.900-3 Выпуск 8, часть 2	МН3	2	0.16 кг
				Детали		
А4		7	3.900-3 выпуск 8, часть 2, лист 54	Стержни одиночные поз. 1	16	0.2 кг
Б.Ч		8	ЛИСТ	ф14 AIII ГОСТ 5.1459-72*, В=1500	1	1.8 кг
				Материалы		
				Бетон марки М200, В4, Мрз [ ]		0.08 м³

1. Настоящий лоток выполняется в опалубке лотка ЛТ3-6-6 по серии 3.900-3 выпуск 8, часть 1.
2. Защитный слой бетона - 20 мм
3. Выпуски арматуры поз. 7 привязать к сеткам
4. Закладные изделия МН1 (поз. 5) завести в сетку С2 до установки в опалубку.
5. Изделия МН3 металлизировать.

Н. контр.	Киселев	
Провер.	Ханин	
Вед. инж.	Брежнико	
Рук. гр.	Ващенко	
ГИП	Седых	
Нач. ОСП	Лосева	

ТП 902-2-360 - КЖИ-ЛТ3-6-6а

Лоток ЛТ3-6-6а

Стадия	Масса	Масштаб
ТР	230.0	
Лист 1	Листов 2	

Госстрой СССР Союзводоканалниипроект Ростовский ВОДОКАНАЛПРОЕКТ

5-5

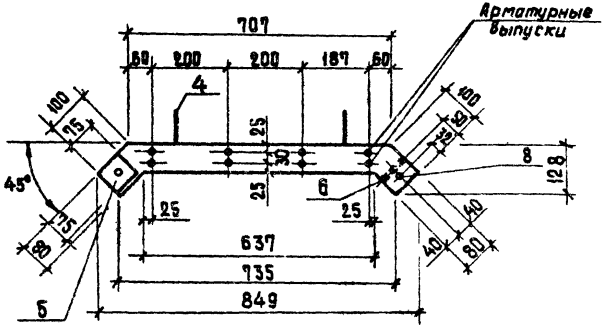

4-4

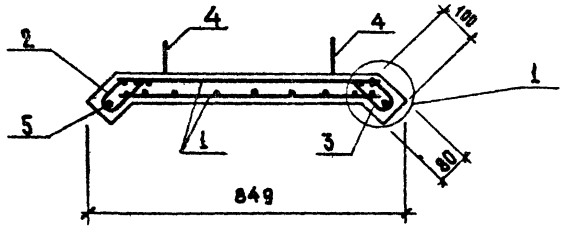

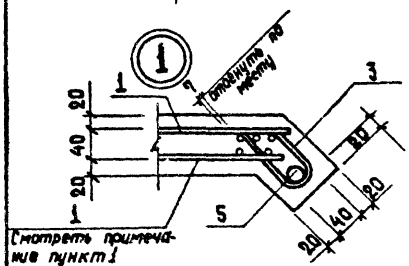

Ведомость расхода стали на элемент, кг

Марка элемента	Изделия арматурные									
	Арматура класса									Всего кг
	ВрI			AI			AIII			
	ТУ 14-4-659-75			ГОСТ 5781-75			ГОСТ 5.1459-72*			
	⌀ 5		Итого	⌀ 8		Итого	⌀ 14		Итого	
Лоток ЛТ3-6-6а	5.8		5.8	3.2		3.2	1.8		1.8	10.8

Продолжение

Марка элемента	Изделия закладные										Общий расход
	Прокат марки				Арматура класса					Всего кг	
	В Ст. 3 кп 2				AI		AIII				
	ГОСТ 19903-74		ГОСТ 8734-75		ГОСТ 5781-75		ГОСТ 5.1459-72*				
	δ 8	Итого	ТРУ 6А 15	Итого	⌀ 6 AI	Итого	⌀ 14 AIII		Итого		
Лоток ЛТ3-6-6а	0.7	0.7	0.2	0.2	0.90	0.90	1.6		1.3	3.4	14.2

1. Сетку С1 привязать к стержням сеток С2, С3.

ТП 902-2-360 -КЖИ-Лт 3-6-6а	Лист 2

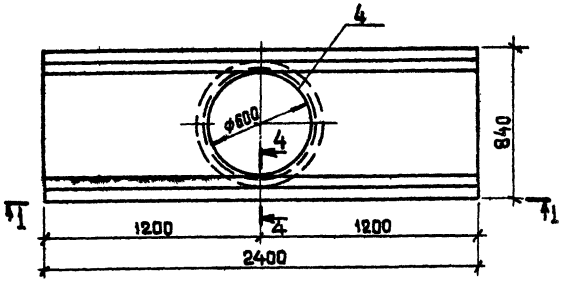

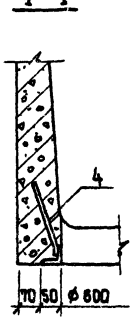

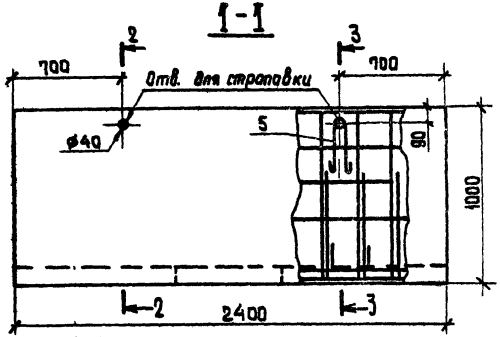

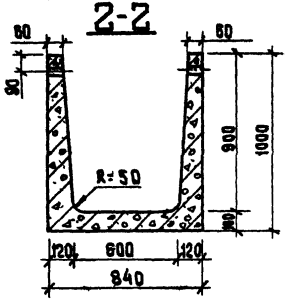

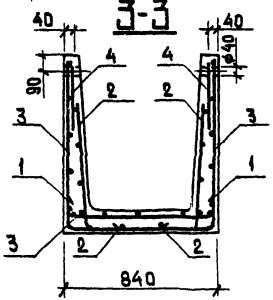

Формат	Зона	Поз.	Обозначение	Наименование	Кол.	Примечание
				Документация		
11			ТП 902-2-360- КЖИ-ТТ1	Технические требования к изготовлению сборных железобетонных изделий.		
				Сборочные единицы		
11		1	ТП 902-2-360- КЖИ-АТ-С4	Сетка арматурная С4	1	
11		2	-АТ-С5	То же С5	2	
11		3	-АТ С6	С6	1	
12		4	1.400-15. Вып. 1	Изделие закладное МН783	1	8.2 кг
11		5	1.400-9 Вып. 1	Петля УП1-4	4	0.59кг
				Материалы		
				Бетон марки М200, В14, Мрз		0.6 м3

Ведомость расхода стали на элемент, кг

Марка элемента	Изделия арматурные				Изделия закладные						Общий расход
	Арматура класса			Всего	Арматура класса				Прокат марки	Всего	
	Вр I		Итого		A I		A III		Вст 3кп2		
	ТУ 14-4-659-75				ГОСТ 5781-75		ГОСТ 5781-75		ГОСТ 8509-72		
	ф4	ф5			ф10	Итого	ф8	Итого	L50×5	Итого	
АТ 1Б-9-6	3.5	15.6	19.1	19.1	2.4	2.4	0.8	0.8	7.4	7.4	10.6	29.7

1. Настоящий лоток выполняется в опалубке лотка, ЛТ1а-9-6 по серии 3.900-3 выпуск 8 часть 1.
2. Защитный слой бетона -20мм
3. Петли УП1-4 привязать к сетке С6.
4. Изделие МН783- металлизировать.

Н. контр.	Киселев	
Провер.	Ханин	
Инж.	Судакова	
Рук. гр.	Ващенко	
ГИП	Седых	
Нач. ОСП	Пасева	

ТП 902-2-360 -КЖИ-АТ-1Б-9-6

Лоток ЛТ 1Б-9-6

Стадия	Масса	Масштаб
ТР	1500	
Лист	Листов 1	

Госстрой СССР Союзводоканалпроект Ростовский ВОДОКАНАЛПРОЕКТ

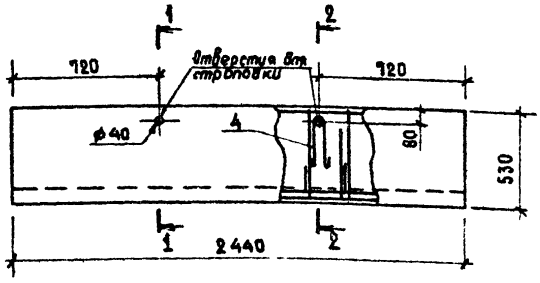

1-1

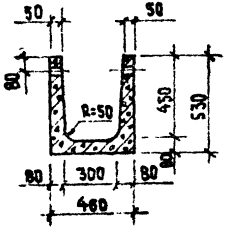

2-2

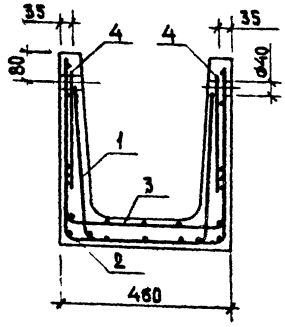

Формат	Зона	Поз	Обозначение	Наименование	Кол.	Примечания
				Документация		
11			ТП 902-2-360- КЖИ-ТТ1	Технические требования к изготовлению сборных железобетонных изделий		
				Сборочные единицы		
11		1	ТП 902-2-360- КЖИ-АТ-С7	Сетка арматурная С7	1	
11		2	- АТ-С8	То же С8	1	
11		3	- АТ-С9	С9	1	
11		4	1.400-9 Вып.1	Петля УП1-2	4	0,33кг
				Материалы		
				Бетон марки М200, В4, Мрз		0,23м³

1. Настоящий лоток выполняется в опалубке типового лотка ЛТ1а-4.5-3 по серии 3.900-3 выпуск 8, часть 1.
2. Защитный слой бетона - 20 мм.
3. Петли УП1-2 привязать к сетке С8

Ведомость расхода стали на элемент, кг

Марка элемента	Изделия арматурные				Изделия закладные				Общий расход
	Арматура класса			Всего	Арматура класса			Всего	
	BpI				AI				
	ТУ14-4 659-75		Итого		ГОСТ 5781-75		Итого		
	ф4	ф5			ф8				
ЛТ 1б-4.5-3	1.5	10.4	11.9	11.9	1.3		1.3	1.3	13.2

Н. контр.	Киселев		
Провер.	Ханин		
Инжен.	Судакова		
Рук. гр.	Ващенко		
ГИП	Седых		
Нач. ОСП	Пасева		

ТП 902-2-360- КЖИ-АТ-1б-4.5-3

Лоток ЛТ 1б-4,5-3

Стадия	Масса	Масштаб
ТР	575	
Лист	Листов 1	

Госстрой СССР Союзводоканалинипроект Ростовский ВОДОКАНАЛПРОЕКТ

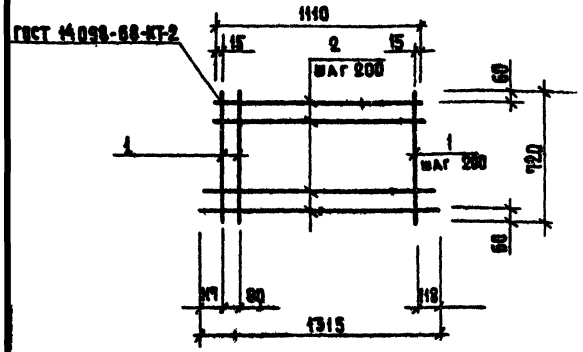

Формат	Зона	Поз.	Обозначение	Наименование	Кол.	Примечание
				Документация		
				Технические требования к изготовлению арматурных и закладных изделий		
11			ТП 902-2-360- КЖИ-ТТ2			
				Детали		
БЧ		1		ф5 ВрI ТУ14-4-659-75, ℓ=720	7	0,1 кг
БЧ		2		ф5 ВрI ТУ14-4-659-75; ℓ=1110÷1315	7	0,17 кг

Н. контр.	Киселев		
Провер.	Ханин		
Вед. инж.	Брежнюкова		
Рук. гр.	Ващенко		
ГИП	Седых		
Нач. ОСП	Пасева		

ТП 902-2-360 - КЖИ-АТ-С1

Сетка арматурная С1

Стадия	Масса	Масштаб
ТР	1,9	
Лист	Листов 1	

Госстрой СССР Союзводоканалниипроект Ростовский ВОДОКАНАЛПРОЕКТ

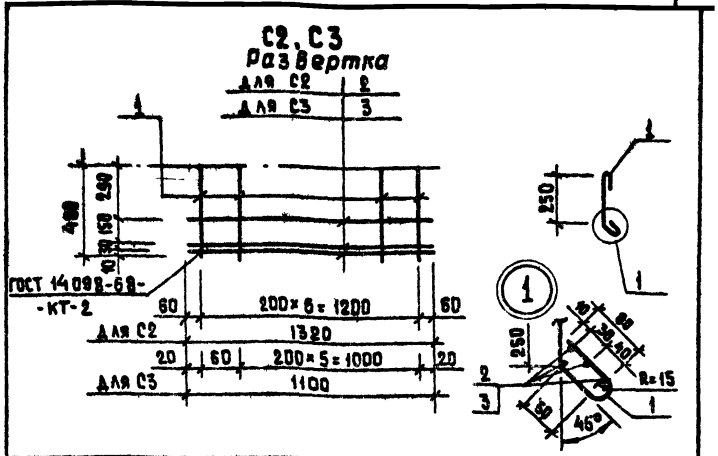

Формат	Зона	Поз.	Обозначение	Наименование	Кол.	Примечание
				С2		
				Документация		
11			ТП 902-2-360 КЖИ-ТТ2	Технические требования к изготовлению арматурных и закладных изделий		
				Детали		
БЧ		1		ф5 ВрI ТУ 14-4-659-75; ℓ=480	7	0,07 кг
БЧ		2		ф5 ВрI ТУ14-4-659-75, ℓ=1320	3	0,18 кг
				С3		
				Документация		
11			ТП902-2-360 КЖИ-ТТ2	Технические требования к изготовлению арматурных и закладных изделий		
				Детали		
БЧ		1		ф5 ВрI ТУ14-4-659-75 ℓ=480	7	0,07 кг
БЧ		3		ф5 ВрI ТУ14-4-659-75 ℓ=1100	3	0,15 кг

Инв. № подл. | Подпись и дата | Взам. инв. №

Н. контр.	Киселев		
Провер.	Ханин		
Вед. инж.	Брежнюкова		
Рук. гр.	Ващенко		
ГИП	Седых		
Нач. ОСП	Пасева		

ТП 902-2-360 -КЖИ-АТ-С2,С3

Сетка арматурная С2, С3

Стадия	Масса	Масштаб
ТР	1,0	
Лист	Листов 1	

Госстрой СССР Союзводоканалниипроект Ростовский ВОДОКАНАЛПРОЕКТ

Типовой проект 902-2-360 Альбом 3

Развертка

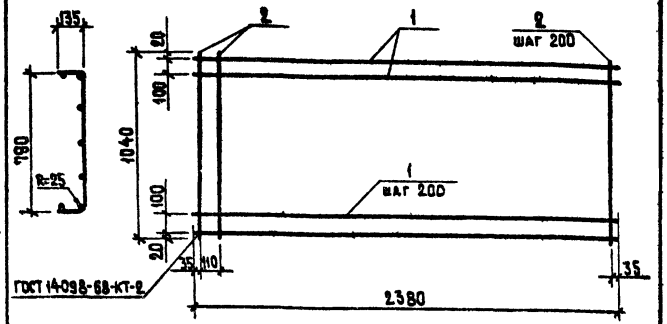

Формат	Зона	Поз.	Обозначение	Наименование	Кол.	Примечание
				Документация		
А4			ТП 902-2-360 – КЖИ-ТТ2	Технические требования		
				к изготовлению арматурных		
				и закладных изделий		
				Детали		
БЧ		1		ф4 BpI ТУ14-4-659-75 ℓ=2380	7	0.2 кг
БЧ		2		ф5 BpI ТУ14-4-659-75 ℓ=1040	13	0.14 кг

Инв.№ подл. | Подпись и дата | Взам.инв.№

Н.контр.	Киселев		ТП 902-2-360 – КЖИ-ТТ-С4
Провер.	Ханин		Сетка арматурная С4
Инж.	Судакова		Стадия: ТР; Масса: 32; Масштаб:
Рук.гр.	Ващенко		Лист; Листов 1
ГИП	Седых		Госстрой СССР Союзводоканалниипроект Ростовский
Нач.ОСП	Пасева		ВОДОКАНАЛПРОЕКТ

Развертка

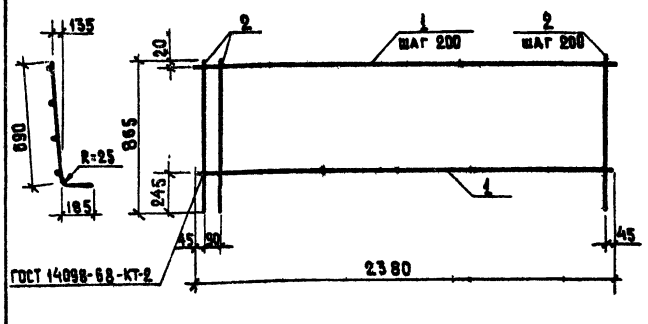

Формат	Зона	Поз.	Обозначение	Наименование	Кол.	Примечание
				Документация		
А4			ТП 902-2- КЖИ-ТТ2	Технические требования к		
				изготовлению арматурных		
				и закладных изделий		
				Детали		
БЧ		1		ф4 BpI ТУ14-4-659-75 ℓ=2380	4	0.2 кг
БЧ		2		ф5 BpI ТУ14-4-659-75 ℓ=865	13	0.12 кг

Инв.№ подл. | Подпись и дата | Взам.инв.№

Н.контр.	Киселев		ТП 902-2- КЖИ-ТТ-С5
Провер.	Ханин		Сетка арматурная С5
Инж.	Судакова		Стадия: ТР; Масса: 2,4; Масштаб:
Рук.ар.	Ващенко		Лист; Листов 1
ГИП	Седых		Госстрой СССР Союзводоканалниипроект Ростовский
Нач.ОСП	Пасева		ВОДОКАНАЛПРОЕКТ

Развертка

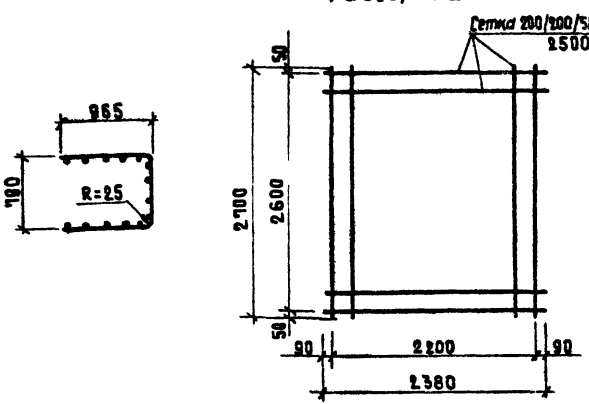

Формат	Зона	Поз.	Обозначение	Наименование	Кол.	Примечание
				Документация		
11			ТП 902-2-360- КЖИ-ТТ2	Технические требования		
				к изготовлению арматурных и закладных изделий		
				Детали		
			ГОСТ 8478-66	Из сетки 200/200/5Bpl/5Bpl ℓ=2700 2500	1	11,1 кг

		ТП 902-2-360- КЖИ-ТТ-С6	
Н. контр.	Киселев	Сетка арматурная С6	Стадия: ТР; Масса: 11,1; Масштаб:
Провер.	Ханин		Лист; Листов 1
Инж.	Судакова		Госстрой СССР Союзводоканалинипроект Ростовский ВОДОКАНАЛПРОЕКТ
Рук. гр.	Ващенко		
ГИП	Седых		
Нач. ОСП	Посева		

Инв. № подл. | Подпись и дата | Взам. инв. №

Формат 11

Развертка

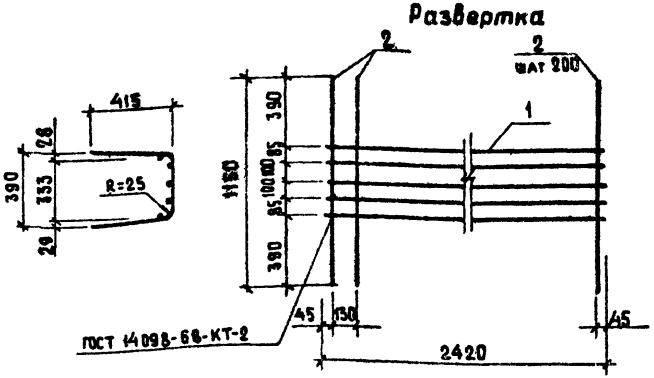

Формат	Зона	Поз.	Обозначение	Наименование	Кол.	Примечание
				Документация		
11			ТП 902-2-360- КЖИ-ТТ2	Технические требования		
				к изготовлению арматурных и закладных изделий		
				Детали		
Б.Ч		1		ф5 BpI ТУ14-4-659-75, ℓ=2420	5	0,34 кг
Б.Ч		2		ф5 BpI ТУ14-4-659-75, ℓ=1150	13	0,16 кг

		ТП 902-2-360- КЖИ-ТТ-С7	
Н. контр.	Киселев	Сетка арматурная С7	Стадия: ТР; Масса: 3.8; Масштаб:
Провер.	Ханин		Лист; Листов 1
Инж.	Судакова		Госстрой СССР Союзводоканалинипроект Ростовский ВОДОКАНАЛПРОЕКТ
Рук. гр.	Ващенко		
ГИП	Седых		
Нач. ОСП	Посева		

Инв. № подл. | Подпись и дата | Взам. инв. №

Развертка

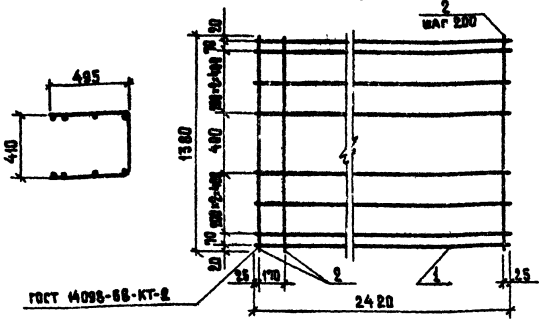

Формат	Зона	Поз.	Обозначение	Наименование	Кол.	Примечание
				Документация		
11			ТП 902-2-360- КЖИ-ТТ2	Технические требования к изготовлению арматурных и закладных изделий		
				Детали		
6.4		1		ф 5ВрI ТУ14-4-659-75, ℓ=2420	9	0.34 кг
6.4		2		ф 5ВрI ТУ14-4-659-75, ℓ=1380	13	0.2 кг

Н. контр.	Киселев		
Провер.	Ханин		
Инж.	Судакова		
Рук. гр.	Ващенко		
ГИП	Седых		
Нач. ОСП	Пасева		

ТП 902-2-360- КЖИ-ЛТ-С8

Сетка арматурная С8

Стадия	Масса	Масштаб
ТР	5,3	

Лист | Листов 1

Госстрой СССР
Союзводоканалинипроект
Ростовский
ВОДОКАНАЛПРОЕКТ

Формат 11

Развертка

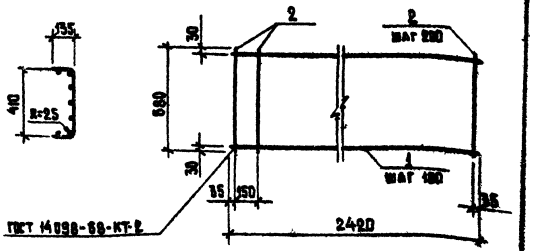

Формат	Зона	Поз.	Обозначение	Наименование	Кол.	Примечание
				Документация		
11			ТП 902-2-360 -КЖИ-ТТ2	Технические требования к изготовлению арматурных и закладных изделий		
				Детали		
6.4		1		ф 4ВрI ТУ14-4-659-75, ℓ=2420	7	0.22 кг
6.4		2		ф 5ВрI ТУ14-4-659-75, ℓ=660	13	0.1 кг

Взам. инв. №

Подпись и дата

Инв. № подл.

Н. контр.	Киселев		
Провер.	Ханин		
Инж.	Судакова		
Рук. гр.	Ващенко		
ГИП	Седых		
Нач. ОСП	Пасева		

ТП 902-2-360 -КЖИ-ЛТ-С9

Сетка арматурная С9

Стадия	Масса	Масштаб
ТР	2.8	

Лист | Листов 1

Госстрой СССР
Союзводоканалинипроект
Ростовский
ВОДОКАНАЛПРОЕКТ

Формат 11

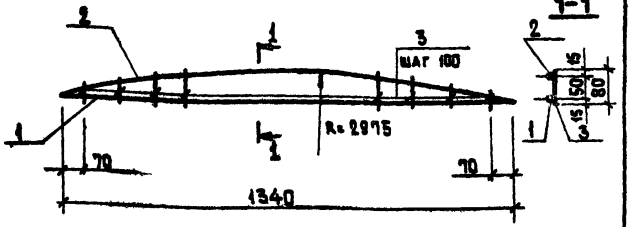

Формат	Зона	Поз.	Обозначение	Наименование	Кол.	Примечание
				Документация		
11			ТП 902-2-360 -КЖИ-ТТ2	Технические требования к изготовлению арматурных и закладных изделий		
Б.Ч		1		ф6 AI ГОСТ 5781-75 ℓ=1340	1	0.3 кг
Б.Ч		2		ф6 AI ГОСТ 5781-75 ℓ=1350	1	0.3 кг
Б.Ч		3		ф6 AI ГОСТ 5781-75 ℓ=55	13	0.01 кг

Н. контр.	Киселев		ТП 902-2-360 - КЖИ-АТ-КР1
Провер.	Ханин		
Вед. инж.	Брагникова		Каркас плоский КР1
Рук. гр.	Ващенко		
ГИП	Седых		
Нач. ОСП	Лосева		

Стадия	Масса	Масштаб
ТР	1.9	
Лист	Листов	

Сталь класса С38/23 марка Вст3-КП2 ГОСТ 380-71

Госстрой СССР Союзводоканалниипроект Ростовский ВОДОКАНАЛПРОЕКТ

Формат А4

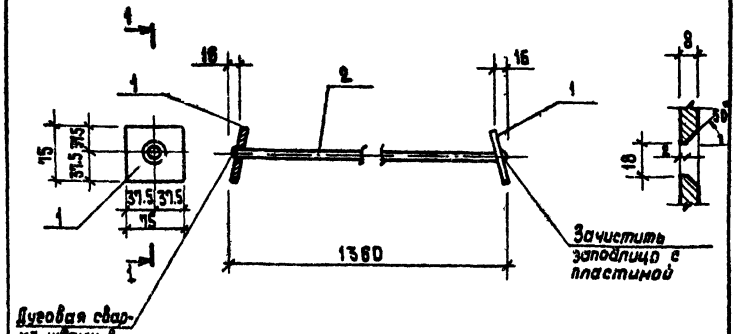

Изделие металлизировать

Формат	Зона	Поз.	Обозначение	Наименование	Кол.	Примечание
				Документация		
				Технические требования к		
11			ТП 902-2-360 – КЖИ-ТТ2	изготовлению арматурных и закладных изделий		
				Детали		
Б.Ч		1		-75×8 ГОСТ 19903-74, ℓ=75	2	0.35 кг
Б.Ч		2		ф14 AIII ГОСТ 5 1459-72*, ℓ=1354	1	1.60 кг

Взам. инв. № | Подпись и дата | Инв. № подл.

Н. контр.	Киселев		ТП 902-2-360 -КЖИ-АТ-МН1
Провер.	Ханин		
Вед. инж.	Брагникова		Изделие закладное МН1
Рук. гр.	Ващенко		
ГИП	Седых		
Нач. ОСП	Лосева		

Стадия	Масса	Масштаб
ТР	2,3 кг	
Лист	Листов	

Сталь класса С38/23 марка Вст3 КП2 ГОСТ 380-71

Госстрой СССР Союзводоканалниипроект Ростовский ВОДОКАНАЛПРОЕКТ

Формат А4

1-1

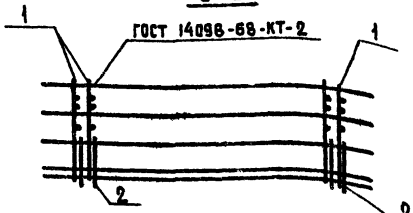

2-2

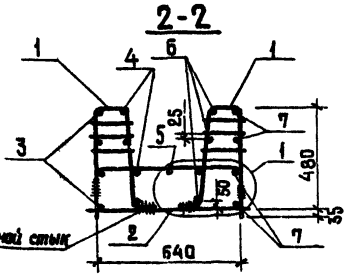

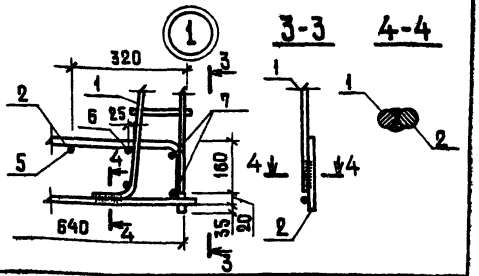

ПЛАН

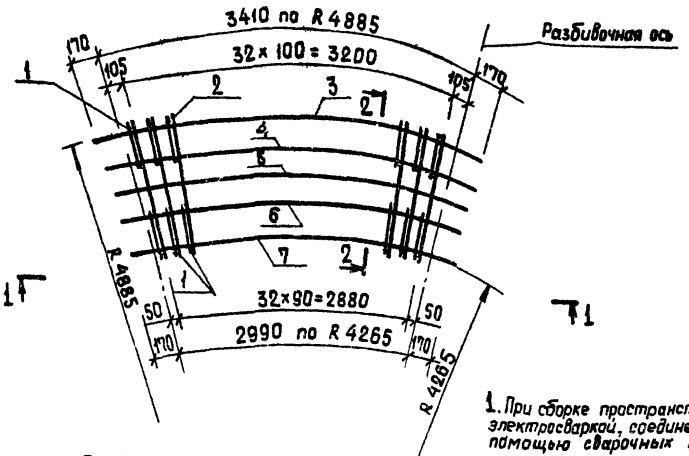

Формат	Зона	Поз.	Обозначение	Наименование	Кол.	Примечание
				Документация		
11			ТП 902-2-360-КЖИ-ТТ2	Технические требования к изготовлению арматурных и закладных изделий		
				Сварочные единицы		
11		1	ТП 902-2-360-КЖИ-КР1	Каркас плоский КР1	66	
11		2	- С1	Сетка арматурная С1	33	
				Детали		
Б.Ч.		3		ФЮАШ ГОСТ 5 1459-72* ℓ=3750	4	2.3 кг
Б.Ч.		4		ℓ=3720	4	2.3 кг
Б.Ч.		5		ℓ=3540	1	2.2 кг
Б.Ч.		6		ℓ=3390	4	2.1 кг
Б.Ч.		7		ℓ=3320	4	2.0 кг

1. При сборке пространственного каркаса соединение стержней КР1 и С1 внахлестку выполнять дуговой электросваркой, соединение стержней поз 3÷7 со стержнями КР1 и С1-контактной сваркой с помощью сварочных клещей. Варить все места пересечения стержней.

Ведомость деталей

Поз	Эскиз
3	3750 R 4885
4	3700÷3730 R 4810÷4850
5	3540 R 4575
6	3370÷3400 R 4335÷4375
7	3320 R 4265

Н.контр.	Киселев	
Провер.	Ханин	
Инж.	Пешикова	
Рук.гр.	Смоляков	
ГИП	Седых	
Нач.осп	Пасева	

ТП 902-2-360-КЖИ-КП1

Каркас пространственный КП1

Стадия	Масса	Масштаб
ТР	192,1	
Лист	Листов 1	

Госстрой СССР Союзводоканалпроект Ростовский ВОДОКАНАЛПРОЕКТ

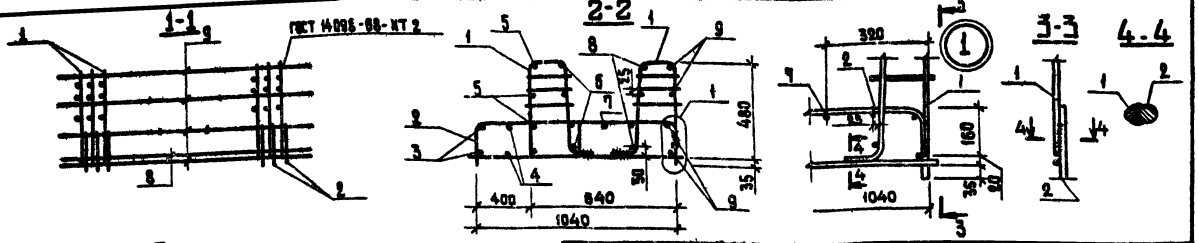

План

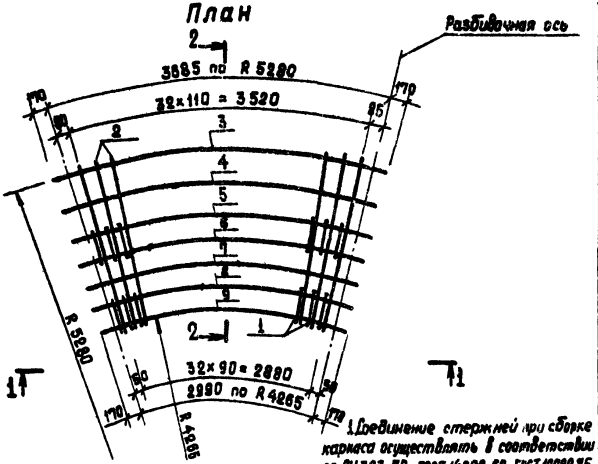

1. Соединение стержней при сборке каркаса осуществлять в соответствии со СН 393-78, ГОСТ 14098-68, ГОСТ 10922-75.

Формат	Зона	Поз.	Обозначение	Наименование	Кол.	Примечание
				Документация		
11			ТП 902-2-360-КЖИ-ТТ2	Технические требования к изготовлению арматурных и закладных изделий		
				Сборочные единицы		
11		1	ТП 902-2-360-КЖИ-КР1	Каркас плоский Кр1	66	
11		2	-С2	Сетка арматурная С2	33	
				Детали		
Б.Ч		3		⌀10AIII ГОСТ 5.1459-72* ℓ= 3980	2	2.5 кг
Б.Ч		4		ℓ= 3900	2	2.4 кг
Б.Ч		5		ℓ= 3750	4	2.3 кг
Б.Ч		6		ℓ= 3720	4	2.3 кг
Б.Ч		7		ℓ= 3540	1	2.2 кг
Б.Ч		8		ℓ= 3390	4	2.1 кг
Б.Ч		9		ℓ= 3320	4	2.0 кг

Ведомость деталей

Поз.	Эскиз
3	3980 / R 5270
4	3900 / R 5095
5	3750 / R 4885
6	3700 ÷ 3730 / R 4810 ÷ 4850
7	3540 / R 4575
8	3370 ÷ 3400 / R 4335 ÷ 4375
9	3320 / R 4265

Н. контр.	Киселева	
Провер.	Ханин	
Инж.	Лешикова	
Рук. гр.	Смаляков	
ГИП	Седых	
Нач. ПОП	Пасева	

ТП 902-2-360 -КЖИ-КП2

Каркас пространственный КП2

Стадия	Масса	Масштаб
ТР	238.2	
Лист	Листов 1	

Госстрой СССР Союзводоканалниипроект Ростовский ВОДОКАНАЛПРОЕКТ

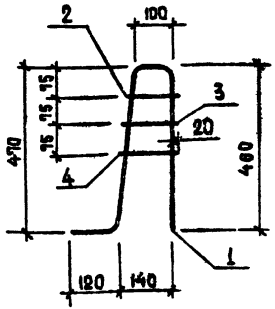

Формат	Зона	Поз.	Обозначение	Наименование	Кол.	Примечание
				Документация		
11			ТП 902-2-360 КЖИ-ТТ2	Технические требования к изготовлению арматурных и закладных изделий		
				Детали		
Б.Ч		1		⌀ 12AIII ГОСТ 5.1459-72* ℓ=1150	1	1.1 кг
Б.Ч		2		⌀ 6AI ГОСТ 5781-75 ℓ=145	1	0.04 кг
Б.Ч		3		⌀ 6AI ГОСТ 5781-75 ℓ=155	1	0.04 кг
Б.Ч		4		⌀ 6AI ГОСТ 5781-75 ℓ=165	1	0.04 кг

Н. контр.	Киселев	
Провер.	Ханин	
Инж.	Пешикова	
Рук. гр.	Смоляков	
ГИП	Седых	
Нач. ОСП	Пасева	

ТП 902-2-360- -КЖИ-КР1

Каркас плоский КР1

Стадия	Масса	Масштаб
ТР	1.2	
Лист	Листов 1	

Госстрой СССР Союзводоканалниипроект ростовский ВОДОКАНАЛПРОЕКТ

Формат 11

Развертка

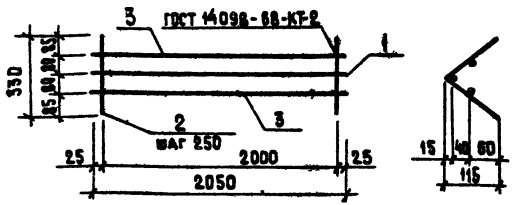

Формат	Зона	Поз.	Обозначение	Наименование	Кол.	Примечание
				Документация		
11			ТП 902-2-360- КЖИ-ТТ2	Технические требования к изготовлению арматурных и закладных изделий		
				Детали		
Б.Ч		1		⌀ 10 AI ГОСТ 5781-75 ℓ=2050	1	1.3 кг
Б.Ч		2		⌀ 6AI ГОСТ 5781-75 ℓ=330	9	0.1 кг
Б.Ч		3		⌀ 6AI ГОСТ 5781-75 ℓ=2050	2	0.5 кг

Взам. инв. №

Подпись и дата

Инв. № подл.

Н. контр.	Киселев	
Провер.	Ханин	
Инж.	Пешикова	
Рук. гр.	Смоляков	
ГИП	Седых	
Нач. ОСП	Пасева	

ТП 902-2-360 -КЖИ-КР2

Каркас плоский КР2

Стадия	Масса	Масштаб
ТР	3.2	
Лист	Листов 1	

Госстрой СССР Союзводоканалниипроект Ростовский ВОДОКАНАЛПРОЕКТ

Формат 11

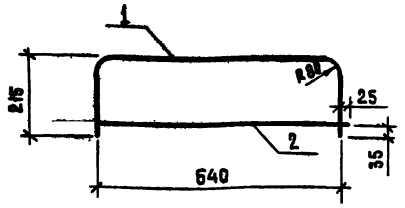

Формат	Зона	Поз.	Обозначение	Наименование	Кол.	Примечание
				Документация		
11			ТП 902-2-360 -КЖИ-ТТ2	Технические требования		
				к изготовлению арматурных и закладных изделий		
				Детали		
Б.Ч		1		ф 16 А III ГОСТ 5.1459-72, ℓ=1070	1	1.7 кг
Б.Ч		2		ф 12 А III ГОСТ 5.1459-72, ℓ=690	1	0.6 кг

Н.контр.	Киселев	ТП 902-2-360 -КЖИ-С1	
Провер.	Камин	Сетка арматурная С1	Стадия: ТР; Масса: 2.3; Масштаб:
Инж.	Пешикова		Лист; Листов 1
Рук.гр.	Смаляков		Госстрой СССР Союзводоканалниипроект Ростовский ВОДОКАНАЛПРОЕКТ
ГИП	Седых		
Нач.ОСП	Пасева		

Формат 11

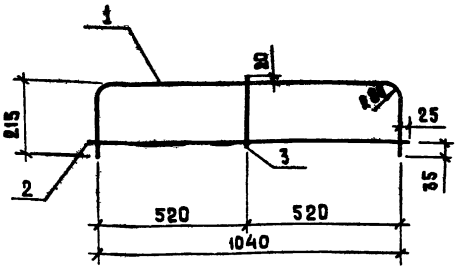

Формат	Зона	Поз.	Обозначение	Наименование	Кол.	Примечание
				Документация		
11			ТП 902-2-360 - КЖИ-ТТ2	Технические требования		
				к изготовлению арматурных и закладных изделий		
				Детали		
Б.Ч		1		ф 16 А III ГОСТ 5.1459-72, ℓ=1410	1	2.3 кг
Б.Ч		2		ф 12 А III ГОСТ 5.1459-72, ℓ=1090	1	1.0 кг
Б.Ч		3		ф 6 А I ГОСТ 5781-75, ℓ=260	1	0.1 кг

Н.контр.	Киселев	ТП 902-2-360 -КЖИ-С2	
Провер.	Камин	Сетка арматурная С2	Стадия: ТР; Масса: 3,4; Масштаб:
Инж.	Пешикова		Лист; Листов 1
Рук.гр.	Смаляков		Госстрой СССР Союзводоканалниипроект Ростовский ВОДОКАНАЛПРОЕКТ
ГИП	Седых		
Нач.ОСП	Пасева		

Взам.инв.№ | Подпись и дата | Инв.№ подл.

Формат 11

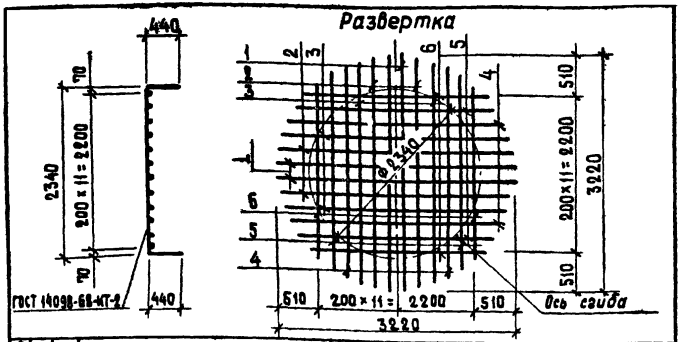

Формат	Зона	Поз.	Обозначение	Наименование	Кол.	Примечание
				Документация		
11			ТП 902-2-360- КЖИ-ТТ2	Технические требования к изготовлению арматурных и закладных изделий		
				Детали		
Б.Ч		1		ø8 AI ГОСТ 5781-75, ℓ=3220	4	1.27 кг
Б.Ч		2		ø8 AI ГОСТ 5781-75, ℓ=3164	4	1.25 кг
Б.Ч		3		ø8 AI ГОСТ 5781-75, ℓ=3061	4	1.21 кг
Б.Ч		4		ø8 AI ГОСТ 5781-75, ℓ=2900	4	1.15 кг
Б.Ч		5		ø8 AI ГОСТ 5781-75, ℓ=2670	4	1.05 кг
Б.Ч		6		ø8 AI ГОСТ 5781-75, ℓ=2351	4	0.93 кг

Н. контр.	Киселев	
Провер.	Ханин	
Инж.	Голованичев	
Рук. гр.	Ващенко	
Гип	Седых	
Нач. ОСП	Пасева	

ТП 902-2-360 -КЖИ-С3

Сетка арматурная С3

Стадия	Масса	Масштаб
ТР	27.4	

Лист | Листов 1

Госстрой СССР Союзводоканалниипроект Ростовский ВОДОКАНАЛПРОЕКТ

Формат 11

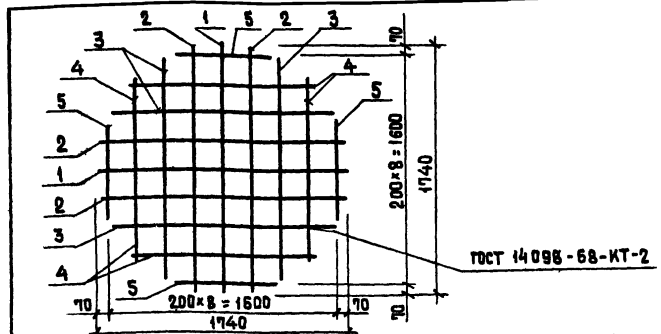

Формат	Зона	Поз.	Обозначение	Наименование	Кол.	Примечание
				Документация		
11			ТП 902-2-360- КЖИ-ТТ2	Технические требования к изготовлению арматурных и закладных изделий		
				Детали		
Б.Ч		1		ø8 AI ГОСТ 5781-75, ℓ=1940	2	0.69 кг
Б.Ч		2		ø8 AI ГОСТ 5781-75, ℓ=1693	4	0.67 кг
Б.Ч		3		ø8 AI ГОСТ 5781-75, ℓ=1545	4	0.61 кг
Б.Ч		4		ø8 AI ГОСТ 5781-75, ℓ=1260	4	0.50 кг
Б.Ч		5		ø8 AI ГОСТ 5781-75, ℓ=684	4	0.27 кг

Взам. инв. №

Подпись и дата

Инв. № подл.

Н. контр.	Киселев	
Провер.	Ханин	
Инж.	Голованичев	
Рук. гр.	Ващенко	
ГИП	Седых	
Нач. ОСП	Пасева	

ТП 902-2-360 -КЖИ-С4

Сетка арматурная С4

Стадия	Масса	Масштаб
ТР	9.6	

Лист | Листов 1

Госстрой СССР Союзводоканалниипроект Ростовский ВОДОКАНАЛПРОЕКТ

Формат 11

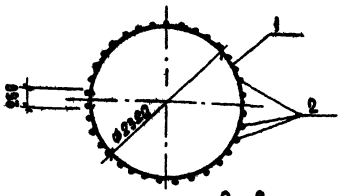

Развертка

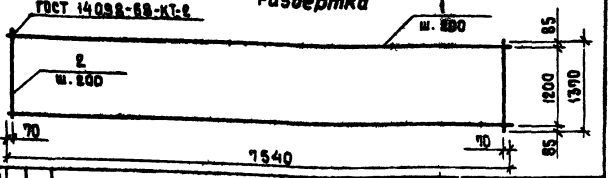

Формат	Зона	Поз.	Обозначение	Наименование	Кол.	Примечание
				Документация		
А4			ТП 902-2-360 - КЖИ-ТТ2	Технические требования		
				к изготовлению арматур-		
				ных и закладных изделий		
				Детали		
Б.Ч		1		ø8AI ГОСТ 5781-75, ℓ=7540	9	2.98 кг
Б.Ч		2		ø8AI ГОСТ 5781-75, ℓ=1390	38	0.54 кг

		ТП 902-2-360 - КЖИ-С5	
Н. контр.	Киселев	Сетка арматурная С5	Стадия: ТР; Масса: 41,4; Масштаб:
Провер.	Ханин		Лист; Листов 1
Инж.	Телякинина		Госстрой СССР Союзводоканалниипроект Ростовский
Рук. гр.	Ващенко		ВОДОКАНАЛПРОЕКТ
ГИП	Седых		
Нач. ВСП	Посева		

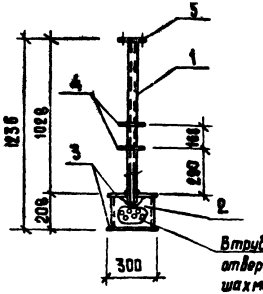

В трубе и днищах просверлить отверстия ø6мм через 10мм в шахматном порядке.

1. Сварку производить электродами типа Э42. в соответствии со СН 393-78.
2. Изделие металлизировать.

Формат	Зона	Поз.	Обозначение	Наименование	Кол.	Примечание
				Документация		
А4			ТП 902-2-360 - КЖИ-ТТ2	Технические требования к		
				изготовлению арматурных и		
				закладных изделий		
				Детали		
Б.Ч		1		Труба ø57×3, ГОСТ 10704-76, ℓ=1040	1	3.1 кг
Б.Ч		2		" ø273×4, ГОСТ 10704-76, ℓ=200	1	8.5 кг
Б.Ч		3		-300×4, ГОСТ 82-70, ℓ=300	2	2.8 кг
Б.Ч		4		-160×4, ГОСТ 82-70, ℓ=160	2	0.8 кг
Б.Ч		5		Фланец Ду 50, ГОСТ 12820-80	1	1.0 кг

		ТП 902-2-360 КЖИ-МН1	
Н. контр.	Киселев	Изделие закладное МН1	Стадия: ТР; Масса: 20.4кг; Масштаб: 1:50
Провер.	Ханин		Лист; Листов 1
Ст. тех.	Дворцевой		Госстрой СССР Союзводоканалниипроект Ростовский
Рук. гр.	Ващенко	Сталь класса С38/23 марки Вст3 кп2, ГОСТ 380-71	ВОДОКАНАЛПРОЕКТ
ГИП	Седых		
Нач. ОКП	Посева		

Инв. № подл. | Подпись и дата | Взам. инв. №

ВС1

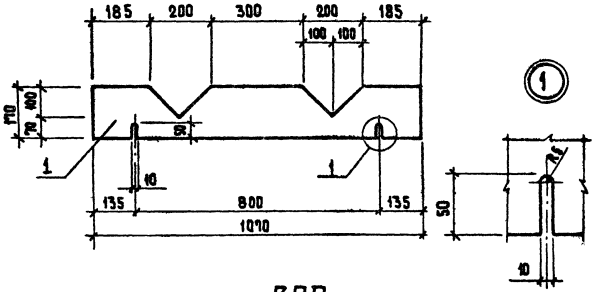

ВС2

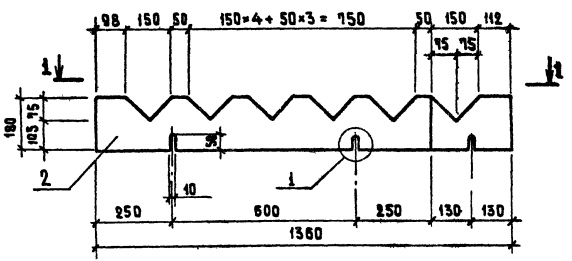

1-1

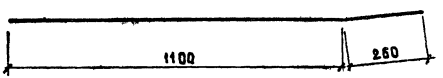

Формат	Зона	Поз.	Обозначение	Наименование	Кол.	Примечание
				ВС1		
				Детали		
		1		Водослив зубчатый δ=3мм	1	0.75 кг
				ВС2		
				Детали		
		2		Водослив зубчатый δ=3мм	1	1.0 кг

Н. контр.	Киселев		
Провер.	Ханин		
Инж.	Толконникова		
Рук. гр.	Ващенко		
ГИП	Седых		
Нач. ОСП	Лисева		

ТП 902-2-360--КЖИ-ВС1; ВС2

Водосливы зубчатые ВС1, ВС2

Стадия	Масса	Масштаб
ТР	1.75	

Лист | Листов 1

Винипласт листовой марки ВН толщиной 3мм по ГОСТ 9639-71

Госстрой СССР Союзводоканалниипроект Ростовский ВОДОКАНАЛПРОЕКТ

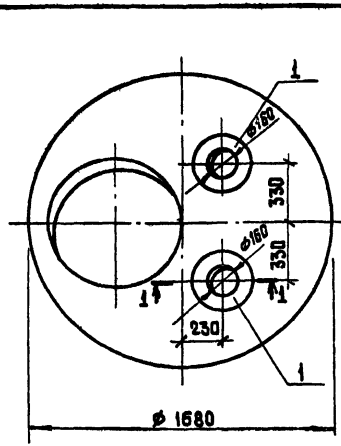

Ведомость расхода стали на дополнительные закладные изделия, кг

Марка элемента	Изделия закладные				
	Прокат		Арматура класса		Всего
	Вст3кп2		AIII		
	ГОСТ 19903-74		ГОСТ 5781-75		
	δ=8	Итого	ф8	Итого	
КЦП 1-15-2а	6.2	6.2	1.2	1.2	7.4

Формат	Зона	Поз.	Обозначение	Наименование	Кол.	Примечание
				Сборочные единицы		
			3.900-3 вып. 7	Плита КЦП-1-15-2		Со всеми закл. изд.
11		1	ТП 902-2-360 - КЖИ-КЦП-МН1	Изделие закладное МН1	2	3.7 кг

1. Остальное- смотрите КЦП 1-15-2 серии 3.900-3, выпуск 7, часть 1

Н. контр.		
Провер.	Ващенко	
Инж.	Пешикова	
Рук. гр.	Смоляков	
ГИП	Седых	
Нач. ОСП	Пасева	

ТП 902-2-360 -КЖИ-КЦП 1-15-2а

Плита перекрытия КЦП 1-15-2а

Стадия	Масса	Масштаб
ТР		
Лист	Листов 1	

Госстрой СССР Союзводоканалниипроект Ростовский ВОДОКАНАЛПРОЕКТ

gost.e-ecolog.ru

Формат 11

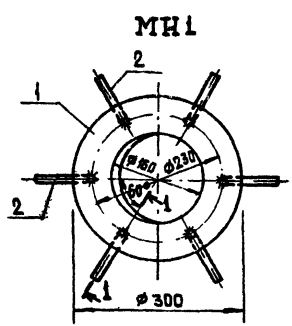

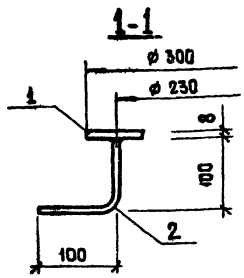

Изделие металлизировать.

Формат	Зона	Поз.	Обозначение	Наименование	Кол.	Примечание
				Документация		
			ТП 902-2-360 - КЖИ-ТТ2	Технические требования к изготовлению арматурных и закладных изделий.		
				Детали		
		1		δ-8 ГОСТ 19903-74-0.05 м²	1	3.1 кг
		2		ф8AIII ГОСТ 5781-75 ℓ=200	6	0.1 кг

Инв. № подл. | Подпись и дата | Взам. инв. №

Н. контр.	Киселев	
Провер.	Ващенко	
Инж.	Пешикова	
Рук. гр.	Смоляков	
ГИП	Седых	
Нач. ОСП	Пасева	

ТП 902-2-360 -КЖИ- КЦП-МН1

Изделие закладное МН1

Стадия	Масса	Масштаб
ТР	3.7	
Лист	Листов	

Госстрой СССР Союзводоканалниипроект Ростовский ВОДОКАНАЛПРОЕКТ