ТИПОВОЙ ПРОЕКТ
902-1-109.87

КАНАЛИЗАЦИОННАЯ НАСОСНАЯ СТАНЦИЯ ПРОИЗВОДИТЕЛЬНОСТЬЮ 75-200 м³/ч, НАПОРОМ 30-33 м С НЕЗАСОРЯЮЩИМИСЯ НАСОСАМИ (МАРКИ СДС 80/32) ПРИ ГЛУБИНЕ ЗАЛОЖЕНИЯ ПОДВОДЯЩЕГО КОЛЛЕКТОРА 5,5 М

(СБОРНО-МОНОЛИТНЫЙ ВАРИАНТ)

АЛЬБОМ V ПОДЗЕМНАЯ ЧАСТЬ. ИЗДЕЛИЯ

22366-02

gost.e-ecolog.ru

				Привязан	
Инв №					

ЦЕНТРАЛЬНЫЙ ИНСТИТУТ ТИПОВОГО ПРОЕКТИРОВАНИЯ
ГОССТРОЯ СССР

Москва, А-445, Смольная ул., 22

Сдано в печать VI 1988 года

Заказ № 7313 Тираж 2000 экз.

ТИПОВОЙ ПРОЕКТ
902-1-109.87

КАНАЛИЗАЦИОННАЯ НАСОСНАЯ СТАНЦИЯ ПРОИЗВОДИТЕЛЬНОСТЬЮ 75-200 м³/ч, НАПОРОМ 30-33 м С НЕЗАСОРЯЮЩИМИСЯ НАСОСАМИ (МАРКИ СДС 80/32) ПРИ ГЛУБИНЕ ЗАЛОЖЕНИЯ ПОДВОДЯЩЕГО КОЛЛЕКТОРА 5,5 М

(СБОРНО-МОНОЛИТНЫЙ ВАРИАНТ)

АЛЬБОМ V

РАЗРАБОТАН:
ПРОЕКТНЫМ ИНСТИТУТОМ
„ХАРЬКОВСКИЙ ВОДОКАНАЛПРОЕКТ"

ГЛАВНЫЙ ИНЖЕНЕР ИНСТИТУТА Г.А. БОНДАРЕНКО
ГЛАВНЫЙ ИНЖЕНЕР ПРОЕКТА В.С. ЛЯЛЮК

УТВЕРЖДЕН Госстроем СССР
ПРОТОКОЛ № А4-60 от 12.06.87
ВВЕДЕН В ДЕЙСТВИЕ Союзводоканалниипроектом
ПРИКАЗ № 217 от 18.08.87

© ЦИТП Госстроя СССР 1988

				Привязан	
Инв. №					

Содержание альбома

Формат	Обозначение	Наименование	Стр.	Примечание
А3	902-1-109.87 КЖ24-ТТ	Технические требования	3	
А4	— ПС1	Панель стеновая ПС (ПС1-ПС11)	4	
А4	— ММ2	Изделие соединительное ММ (ММ2-ММ3)	5	
А3	— ПС1СБ	Панель стеновая ПС (ПС1-ПС11).		
		Сборочный чертеж	6-11	
А3	— ВМС1	Ведомость расхода стали ПС (ПС1-ПС11)	12	
А3	— ВМС2	Ведомость расхода стали ПС (ПС2-ПС11)	13	
А4	— ПГ1	Панель перегородочная ПГ (ПГ1-ПГ3)	14	
А3	— ПГ1СБ	Панель перегородочная ПГ (ПГ1-ПГ3).		
		Сборочный чертеж	15-17	
А4	— КР1	Каркас плоский КР1	18	
А4	— КР3	Каркас плоский КР3	18	
А4	— КР2	Каркас плоский КР2	19	
А4	— ММ1	Изделие соединительное ММ1	19	
А3	— МН1	Изделие закладное МН1	20	
А3	— МН1СБ	Изделие закладное МН1.		
		Сборочный чертеж	21	

Привязан

Инв №

Формат А3

Технические требования к изготовлению сборных железобетонных изделий

1. Сборные железобетонные изделия запроектированы из тяжелого бетона при условии их изготовления в заводских условиях в инвентарных стальных формах. Изделия должны изготовляться в точном соответствии с рабочими чертежами, а также требованиями ГОСТ 13015.1-81 „Изделия железобетонные и бетонные. Общие технические требования."

2. Изделия армируются арматурными сетками и каркасами.

3. Фиксация закладных изделий осуществляется путем крепления их к опалубочной форме

4. Для строповки изделий, при извлечении их из опалубочной формы и при транспортировке предусмотрено применение строповочных петель.

5. Складирование изделий производится в штабелях, высота штабеля назначается из условия обеспечения требований техники безопасности согласно СНиП III-4-80 „Техника безопасности в строительстве" Подкладки должны устанавливаться в местах расположения строповочных петель или отверстий для подъема.

6. Погрузку и транспортирование изделий следует производить в соответствии с рекомендациями „Временных указаний по перевозке унифицированных сборных железобетонных деталей и конструкций промышленного строительства автомобильным транспортом" (Стройиздат, 1966г).

В зависимости от условий привязки проставить обозначение, заключенные в прямоугольник [ ] (обозначение документации, тип стыка сборных панелей, отдельные размеры и отметки)

Технические требования к изготовлению арматурных и закладных изделий.

1. Плоские арматурные изделия следует изготовлять при помощи контактной точечной сварки по ГОСТ 14098-85.

2. Сварку сеток и каркасов производить во всех точках пересечения стержней.

3. Размеры сеток и каркасов даны по осям и торцам стержней.

4. Сварку закладных изделий производить в соответствии с ГОСТ 14098-85 „Соединения сварные арматуры и закладных деталей железобетонных конструкций", ГОСТ 5264-80.

5. Сварку тавровых соединений круглых стержней с листовым прокатом закладных изделий выполнять под слоем флюса.

6. Качество арматурных и закладных изделий должно удовлетворять требованиям ГОСТ10922-75 и ГОСТ 23858-79.

7. Катет сварных швов принять по наименьшей толщине свариваемых элементов.

8. Материал прокатной стали закладных изделий принять марки Вст3 пс6-1 для сварных конструкций по ТУ 14-1-3023-80 и Вст3 кп2 по ГОСТ 535-79.*

Привязан					
Инв. №					

Нач. отд.	Шейко		ТП 902-1-109.87-КЖИ-ТТ		
Н. контр.	Сокольская		Технические требования	Стадия	Лист	Листов
Гл. спец.	Власенко			Р		1
Рук. гр.	Мазалова			Госстрой РСФР Союзводоканалниипроект Харьковский Водоканалпроект		
Вед. инж.	Вазианов					
Инж.	Новгородова					

Формат	Зона	Поз.	Обозначение	Наименование	Кол. на исполн. 902-1-109.87-КЖ2И-ПС1 —	01	02	03	04	05	06	07	08	09	Примечание
				Документация											
А3			902-1-109.87-КЖ2И-ПС1СБ	Сборочный чертеж											
А3			-ВМС	Ведомость расхода стали											
				Сборочные единицы											
				Панель стеновая											
		1	3.902-1-10.102.00.00	2ПС66-1											
			3.902.1-10.101.00.00	1ПС66-1ш											
				Изделия закладные											
		2	1.400-15 в.1 120-47	МН 112-6			1	2		12	6	4		1	Открытый способ
					2	2	3	4	2	14	8	6	2	3	Опускной способ
		3	1.400-15 в.1 140-23	МН130-6		0,4 (1,0)	0,1 (1,0)	0,1 (1,0)			0,35 (0,5)	0,05 (0,2)		0,1 (1,0)	п.м
					ПС1	ПС2	ПС3	ПС4	ПС5	ПС6	ПС7	ПС8	ПС9	ПС10	

Привязан			
Инв. №			

Нач.отд.	Шейко	
Н.контр.	Сокольский	
Гл.спец.	Власенко	
Рук.гр.	Мазалова	
Вед.инж.	Возианов	
Инж.	Лыгин	

ТП 902-1-109.87-КЖ2И-ПС1

Панель стеновая ПС (ПС1-ПС11)

Стадия	Лист	Листов
Р	1	3

Союзводоканалгипроект Госстроя СССР Харьковский Водоканалпроект

Формат А3

Инв.№ подл.	Подпись и дата	Взам.инв.№

Формат	Зона	Поз.	Обозначение	Наименование	Кол. на исполн. 902-1-109.87-КЖ2И-ПС1 —	01	02	03	04	05	06	07	08	09	Примечание
		4	1.400-15.в.1 130-23	МН 120-6		2	2	1		3	4	1		1	
		5	1.400-15.в1. 810-03	МН 804	3	3	3	3	3	3	3	3	3	3	Опускной способ
		6	1.400-15 в.1 520	МН 517		2,15 (2,5)	2,15 (2,5)	1,5 (1,9)	1,7 (2,1)				1,7 (2,4)	1,5 (1,9)	м.
		7	1.400-15 в.1 110-02	МН 101-6				1			8	3			
		8	1.400-15 в.1 330	МН 312-2		1	2								
		9	1.400-15 в.1 120-23	МН 108-6										9	
		10	3.902.1-10.2 00.22.00-01	МН6				9	9				9	9	
		11	1.400-15 в.1 130-29	МН 121-26									1		
		12	1.400.15 в.1 120-35	МН 110-6									2		
		13	5.900-2	Сальник Ду50 ℓ=200	1										
					ПС1	ПС2	ПС3	ПС4	ПС5	ПС6	ПС7	ПС8	ПС9	ПС10	

Обозначения в скобках даны для шпоночного стыка.

Привязан			
Инв.№			

ТП 902-1-109.87-КЖ2И-ПС1

Лист 2

Формат	Зона	Поз.	Обозначение	Наименование	Кол. 10	Примечание
				Документация		
А3			902-1-109.87-КЖ2И-ПС1сб	Сборочный чертеж		
А3			-ВМС	Ведомость расхода стали		
				Сборочные единицы		
				Панель стеновая		
		1	3.902.1-10.102.00	2ПС66-1		
			3.902.1-10.101.00.00	1ПС66-1ш		
				Изделия закладные		
		2	1.400-15.В1. 120-47	Мн 112-6	1	
					3	
		3	1.400-15.В1. 120-47	Мн 130-6	0,7 (1,0)	
		4	1.400-15 В.1. 130-23	Мн 120-6	2	
		5	1.400-15 В.1 810-03	Мн 804	3	
		8	1.400-15 В.1 330	Мн 312-2	1	
		13	5.900-2	Сальник Ду50 ℓ=200	1	
					ПС11	

Обозначения в скобках даны для шпоночного стыка.

Привязан

Инв. №

ТП 902-1-109.87-КЖ2И-ПС1

Лист 3

Формат А4

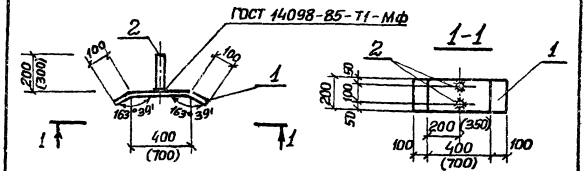

Размеры в скобках только для ММ3

Формат	Зона	Поз.	Обозначение	Наименование	Кол.	Примечание
				Документация		
А3			902-1-109.87-КЖ2И-ТТ	Технические требования		
				ММ2		
				Детали		
Б4		1	-ММ2-001	Полоса Б-28×200 ГОСТ 103-76* ℓ=600 Вст3кп2 ГОСТ 535-79*	1	7,5кг
Б4		2	-002	ф12АIII ГОСТ 5781-82*, ℓ=200	2	0,18кг
				ММ3		
				Детали		
Б4		1	-001-01	Полоса Б28×200 ГОСТ 103-76* ℓ=900 Вст3кп2 ГОСТ 535-79*	1	11,3кг
Б4		2	-002-01	ф12АIII ГОСТ 5781-82*, ℓ=300	2	0,27кг

Взам. инв. № | Подпись и дата | Инв. № подл.

Привязан

Инв. №

Нач. отд.	Шейко	
Н. контр.	Сокольская	
Гл. спец.	Власенко	
Рук. гр.	Мазалова	
Вед. инж.	Возианов	
Инж.	Лыгин	

ТП 902-1-109.87-КЖ2И-ММ2

Изделие соединительное ММ2, ММ3.

Стадия	Масса	Масштаб
Р	7,86	—

Лист | Листов 1

Госстрой СССР Союзгипроводоканалмонтажпроект Харьковское отделение Водоканалпроект

22366-02 6

Формат А4

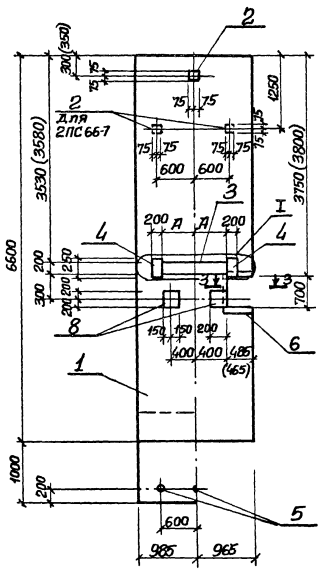

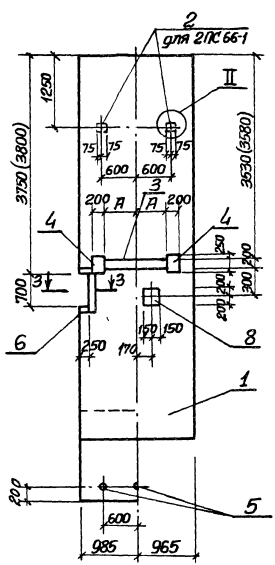

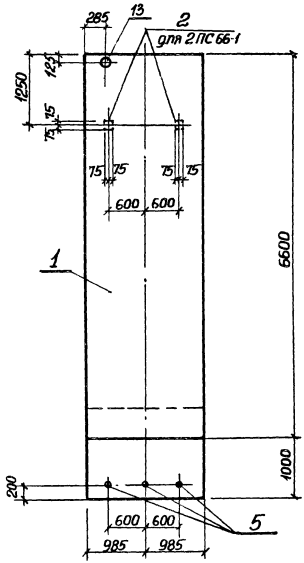

Размеры в скобках даны для открытого способа производства работ.

Привязан		Нач.отд.	Шейко		ТП 902-1-109.87-КЖ2ИПС1СБ
		Н.контр.	Сокольская		Панель стеновая ПС (ПС1-ПС11) Сборочный чертеж
		Гл.спец.	Власенко		Стадия: Р; Масса: –; Масштаб: 1:50
		Рук.гр.	Мазалова		Лист 1; Листов 5
		Вед.инж.	Возиадов		Госстрой СССР Союзводоканалпроект Харьковский Водоканалпроект
Инв.№		Инж.	Лыгин		

Формат А3

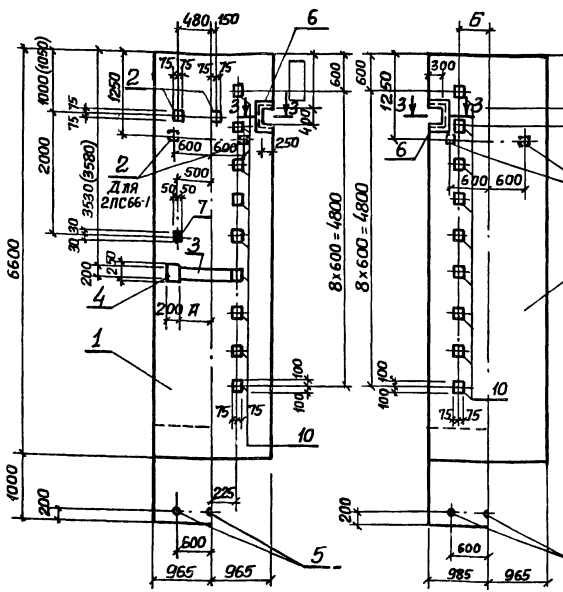

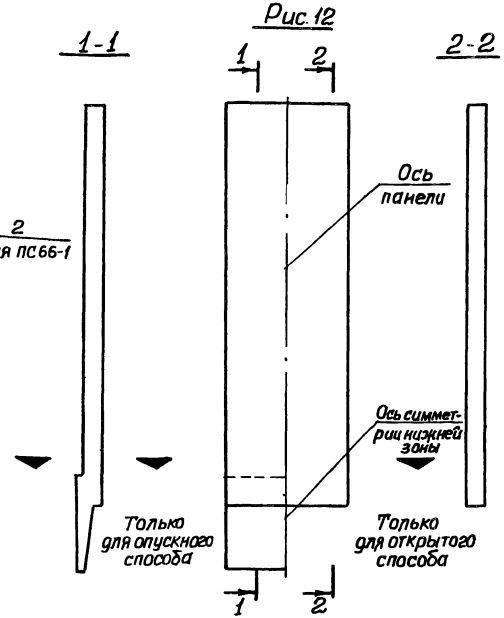

1. Размеры в скобках даны для открытого способа производства работ.

2. Затемненный закладной элемент поз. 7 приварить к арматуре сетки (для создания контура заземления) по ГОСТ 14098-85.

В групповых чертежах при необходимости установления границы изображения общего для всех исполнений, но не имеющего точной привязки к какой-либо части изображения, применено изображение согласно рис. 12

Привязан				
Инв. №				

ТП 902-1-109.87-КЖ2И-ПС1сб

Лист 2

Формат А3

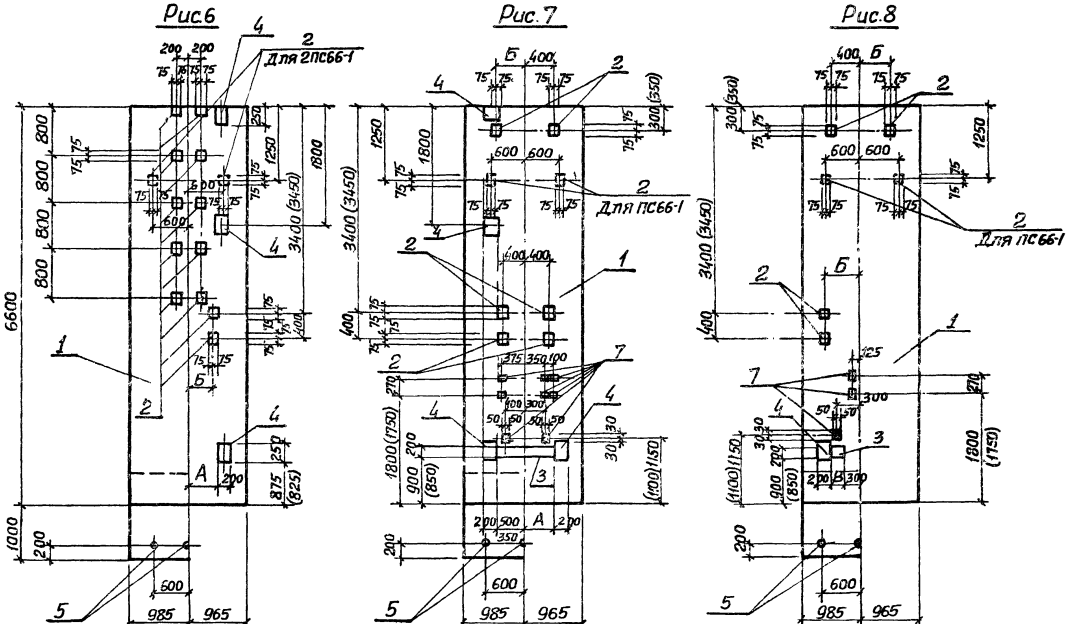

Привязан				
Инв.№				

ТП 902-1-109.87-КЖ2И-ПС1 сб

Лист 3

Рис.9

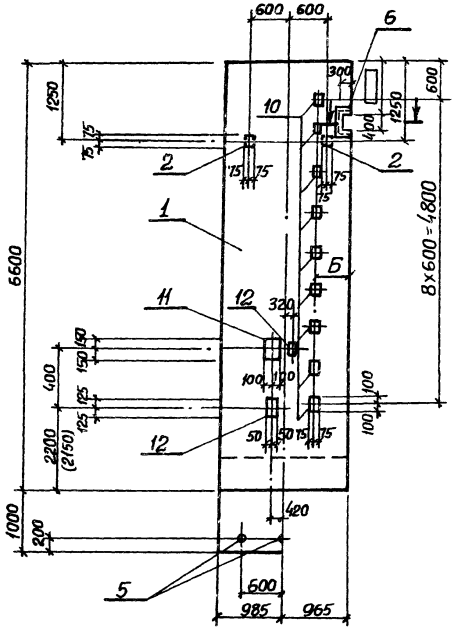

Рис.10

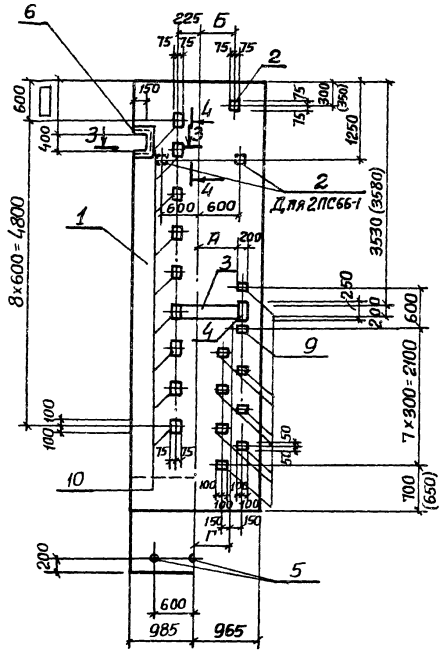

Привязан			
Инв №			

ТП 902-1-109.87-КЖ2И-ПС1сб

Лист 4

Формат А3

Рис.11

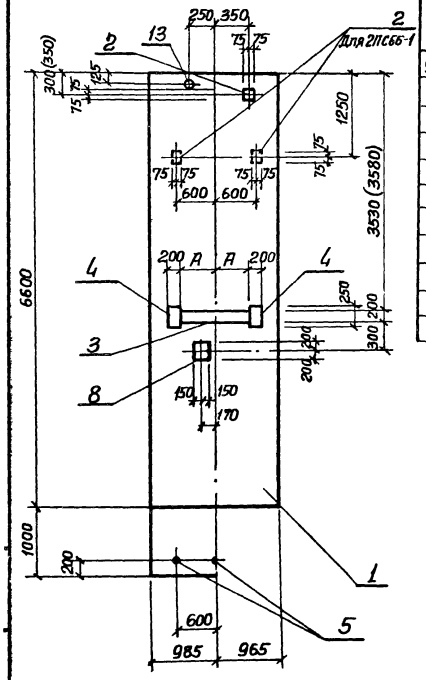

Обозначение	Наименование											Марка	Рис
	Опускной способ		Открытый способ	А	Б	В	Г	А	Б	В	Г		
902-1-109.87-КЖ2ИПС1	2ПС66-1	□-1	—									ПС1	1
-01	2ПС66-1	□-2	1ПС66-1ш-2	350				500				ПС2	2
-02	2ПС66-1	□-3	1ПС66-1ш-3	350				500				ПС3	3
-03	2ПС66-1	□-4	1ПС66-1ш-4	350				500				ПС4	4
-04	2ПС66-1	□-5	1ПС66-1ш-5		480				600			ПС5	5
-05	2ПС66-1	□-6	1ПС66-1ш-6	350	480			500	600			ПС6	6
-06	2ПС66-1	□-7	1ПС66-1ш-7	350	480			500	600			ПС7	7
-07	2ПС66-1	□-8	1ПС66-1ш-8		480	50			600	200		ПС8	8
-08	2ПС66-1	□-9	1ПС66-1ш-9		480				600			ПС9	9
-09	2ПС66-1	□-10	1ПС66-1ш-10	350	480		300	500	600		450	ПС-10	10
-10	2ПС66-1	□-11	1ПС66-1ш11	350				500				ПС11	11
				Клин				Шпонка					

3-3
Клиновидный стык

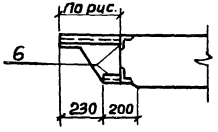

3-3
Шпоночный стык

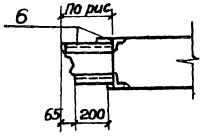

Привязан			
Инв. №:			

ТП 902-1-109.87-КЖ2И-ПС1 СБ

Лист 5

22366-02 11

Формат А3

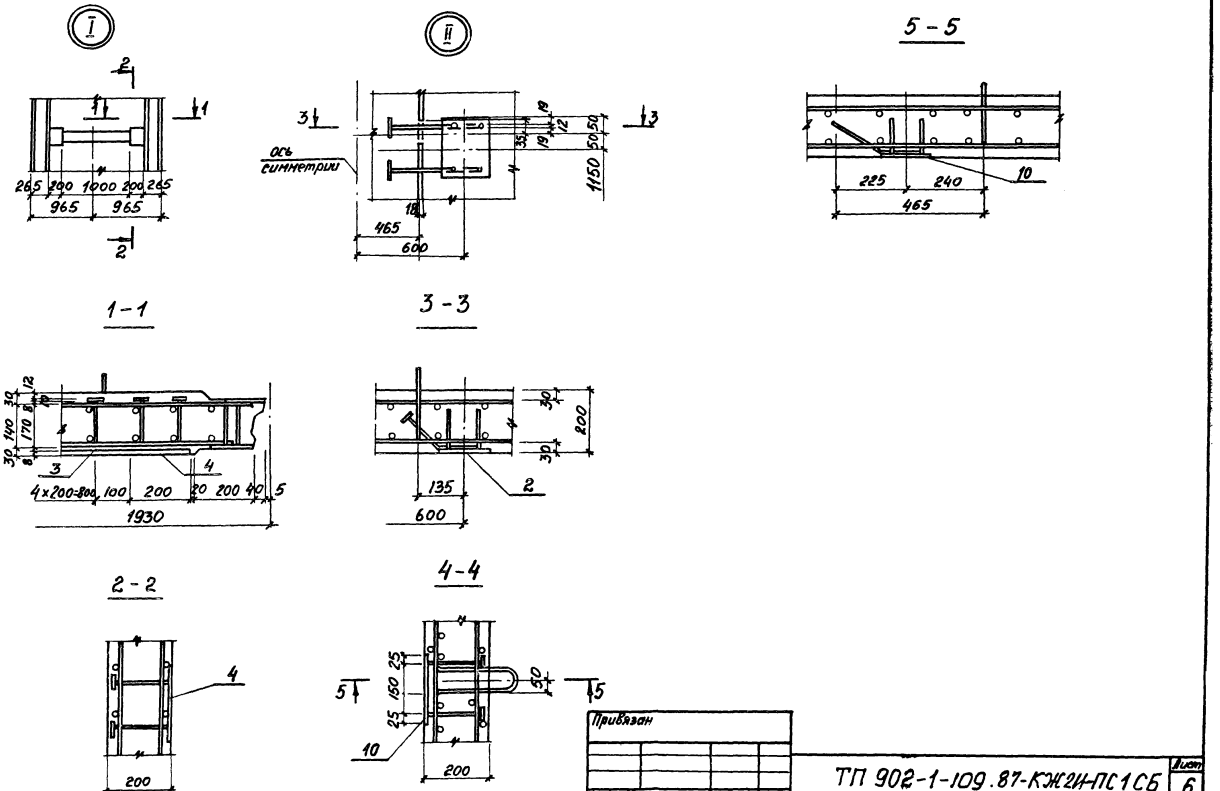
I
II
5 - 5
1 - 1
3 - 3
2 - 2
4 - 4
ось симметрии
265 200 1000 200 265
965 965
465
600
1150
225 240
465
4x200=800 100 200 20 200 40 5
1930
135
200
10
Привязан
Инв. №
ТП 902-1-109.87-КЖ2И-ПС1СБ
Лист
6
22366-02 12
Формат А3

Ведомость расхода стали на дополнительные закладные изделия, кг.

Марка элемента	Изделия закладные																					Общий расход
	Арматура класса А-III ГОСТ 5781-82*							Прокат марки Вст3 кп2, Вст3 сп5-1 ГОСТ 103-76*, ГОСТ 82-70*										ГОСТ 10704-76*		ГОСТ 8509-72*		
	ф8	ф10	ф12	ф16			Итого	-6х60	-8х40	-8х100	-8х150	-8х200	-8х300	-10х40	-12х40	-12х150		Итого	Тр 40х4	Итого	∠63х5	Итого	
ПС1			1,2				1,2				2,8			1,6				4,4	0,9	0,9			6,5
ПС2	2,3 (2,8)		5,0	2,3			9,6 (10,1)				2,8	15,1 (17,7)	7,5	5,2 (5,6)				30,6 (33,6)	0,9	0,9	9,1 (11,0)	9,1 (11,0)	50,2 (55,6)
ПС3	2,6 (2,8)		6,8	4,6			14,0 (14,2)				4,2	15,1 (17,7)	15,0	6,6 (7,0)				40,9 (43,9)	0,9	0,9	10,3 (11,0)	10,3 (11,0)	66,1 (70,0)
ПС4	2,6 (3,0)		4,4	8,6			15,6 (16,0)	0,3	0,2		5,6	12,0 (14,6)		5,4 (5,8)	4,1	25,4		53,1 (56,0)	0,9	0,9	6,2 (6,2)	6,2 (8,2)	75,8 (81,1)
ПС5	2,6 (3,2)		1,2	8,6			12,4 (13,0)				2,8			1,6	4,1	25,4		33,9	0,9	0,9	6,7 (9,1)	6,7 (9,1)	53,9 (56,9)
ПС6			8,4				8,4				19,6			11,2				30,8	0,9	0,9			40,1
ПС7	0,2		4,8				5,0	0,6	0,4		11,2			6,4				18,6	0,9	0,9			24,5
ПС8	0,1		3,6				3,7	0,3	0,2		8,4			4,8				13,7	0,9	0,9			18,3
ПС9	2,6 (3,2)	0,3	2,8	8,6			14,3 (14,9)			1,6	4,2	4,2		2,4	4,1	25,4		41,9	0,9	0,9	6,7 (9,1)	6,7 (9,1)	57,1 (66,8)
ПС10	2,6 (3,0)		13,2	8,6			24,4 (24,8)			11,7	4,2	12,0 (14,6)		11,8 (12,2)	4,1	25,4		69,2 (72,2)	0,9	0,9	6,2 (8,2)	6,2 (8,2)	100,1 (106,1)
ПС11			5,6	2,3			7,9				4,2	15,1 (17,7)	7,5	6,0 (6,4)				32,8 (35,8)	0,9	0,9			41,6 (44,5)

Обозначения в скобках даны для шпоночного стыка

Привязан

Инв. №

Нач. отд.	Шейко	
Н. контр.	Сокольская	
Гл. спец.	Власенко	
Рук. гр.	Мизанова	
Вед. инж.	Возианов	
Инж.	Лыгин	

ТП 902-1-109.87-КЖ2Н-ВМС1

Ведомость расхода стали ПС (ПС1-ПС11) Опускной способ.

Стадия	Лист	Листов
Р		1

Госстрой СССР Союзводоканалниипроект Харьковский Водоканалпроект

Формат А3

Ведомость расхода стали на дополнительные закладные изделия, кг.

Марка элемента	Изделия закладные																						Общий расход
	Арматура класса А-III ГОСТ 5781-82*								Прокат марки Вст3 кп2. Вст3 сп5-1 ГОСТ 103-76*; ГОСТ 8270*												ГОСТ 8509-72*		
	ф8	ф10	ф12	ф16				Итого	-6×60	-8×40	-8×100	-8×150	-8×200	-8×300	-10×40	-12×40	-12×150			Итого	∠63×5	Итого	
ПС2	2,8		3,8	2,3				8,9					17,7	7,5	4,0					29,2	11,0	11,0	49,1
ПС3	2,8		5,6	4,6				13,0				1,4	17,7	15,0	5,4					39,5	11,0	11,0	63,5
ПС4	3,0		3,2	8,6				14,8	0,3	0,2		2,8	14,6		4,2	4,1	25,4			51,6	8,2	8,2	74,6
ПС5	3,2			8,6				11,8								4,1	25,4			30,0	9,1	9,1	50,9
ПС6			7,2					7,2				16,8			9,6					26,4			33,6
ПС7	0,2		3,6					3,8	0,6	0,4		8,4			4,8					14,2			18,0
ПС8	0,1		2,4					2,5	0,3	0,2		5,6			3,2					9,3			11,8
ПС9	3,2	0,3	1,6	8,6				13,7			1,6	1,4	4,2		0,8	4,1	25,4			37,5	9,1	8,1	60,3
ПС10	3,0		12,0	8,6				23,6			11,7	1,4			9,6	4,1	25,4			52,2	8,2	8,2	84,0
ПС 11			4,4	2,3				6,7				1,4	17,7	7,5	4,8					31,4			38,1

Привязан

Инв №

Нач.отд.	Шейко	
Н.контр.	Сокольская	
Гл.спец.	Власенко	
Рук.гр.	Мазалова	
Вед.инж	Вазианов	
Инж	Пыгин	

ТП 902-1-109.87-КЖ2Н ВмС2

Ведомость расхода стали ПС (пс2-пс11) Открытый способ

Стадия	Лист	Листов
Р		1

Госстрой СССР Союзводоканалниипроект Харьковский Водоканалпроект

Формат	Зона	Поз.	Обозначение	Наименование	Кол. на исполн. 902-1-109.87-КЖ2И-ПГ1 —	01	02								Примечание
				Документация											
А3			902-1-109.87-КЖ2И-ПГ1СБ	Сборочный чертеж											
				Сборочные единицы											
				Панель перегородочная											
		1	3.902.1-10.2 13.00.00-01	ПГ66.20-У2 ☐	1										
			-03	ПГ66.20-У2 ☐-1			1								
			3.902.1-10.2 14.00.00	ПГ66.20-У4 ☐		1									
				Изделия закладные											
		2	3.902.1-10.2 00.22	МН5	18		18								Шпоночный стык
			3.902.1-10.2 00.22-01	МН6	18		18								Клиновидный стык
					ПГ1	ПГ2	ПГ3								

Привязан	Нач.отд.	Шейко	
	Н.контр.	Сокольская	
	Гл.спец.	Власенко	
	Рук.гр.	Мазалова	
	Вед.инж.	Вазиянов	
Инв.№	Инж.	Лыгин	

ТП 902-1-109.87-КЖ2И-ПГ1

Панель перегородочная ПГ (ПГ1-ПГ3)

Стадия	Лист	Листов
Р	1	2

Госстрой СССР Союзводоканалпроект Харьковский водоканалпроект

Формат А4

Инв.№подл.	Подпись и дата	Взам.инв.№

Формат	Зона	Поз.	Обозначение	Наименование	Кол. на исполн. 902-1-109.87-КЖ2И-ПГ1 —	01	02								Примечание
				Изделия закладные											
		3	1.400-15.В1.140-23	МН 130-6	10	10	10								м
		4	1.400-15.В1. 130-23	МН 120-6	1	3	3								
		5	1.400-15.В1.330	МН 312-2	1	2	1								
		6	1.400-15.В1.120-47	МН 112-6	3		4								
		7	1.400-15.В1.130-29	МН 121-6	1	3	4								
				Сальники											
		8	5900-2	Ду 50, ℓ=200	1	1									
		9	5900-2	Ду 150, ℓ=200	1	2									
54		10		Тр Ду50×5 ГОСТ 3262-75* В-200	1										0,98 кг
54		11		ℓ=160	1										0,78 кг
					ПГ1	ПГ2	ПГ3								

Привязан	
Инв.№	

ТП 902-1-109.87-КЖ2И-ПГ1 Лист 2

22366-02 15

Рис.1

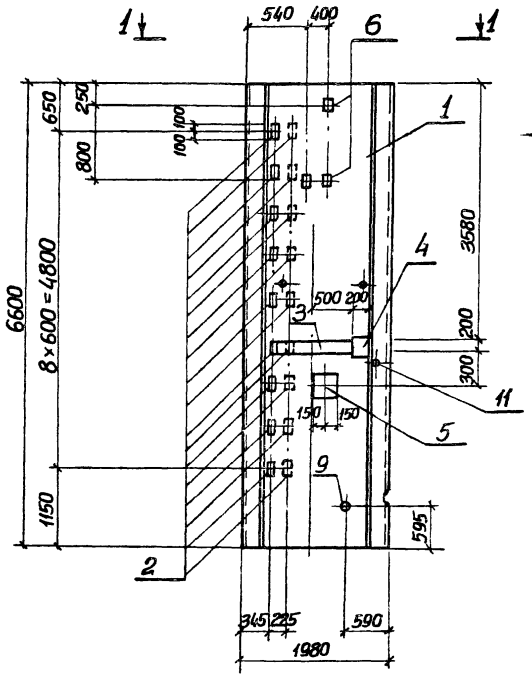

2-2 повернуто

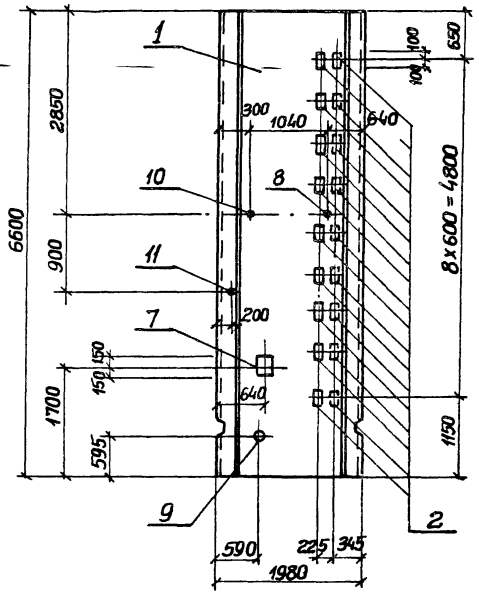

1-1

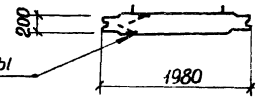

Грань со стороны резервуара

Привязан					ТП 902-1-109.87-КЖИ-ПГ1СБ		
			Нач.отд.	Шейко	Панель перегородочная ПГ (ПГ1-ПГ3) Сборочный чертеж.	Стадия	Масса	Масштаб
			Н.контр.	Сокольская		Р	6000, 6150	1:50
			Гл.спец.	Власенко		Лист 1	Листов 3	
			Рук.гр.	Мазалова		Госстрой СССР Союзводоканалниитпроект Харьковский Водоканалпроект		
			Вед.инж.	Возианов				
Инв.№			Инж.	Лыгин				

22366-02 16

Формат А3

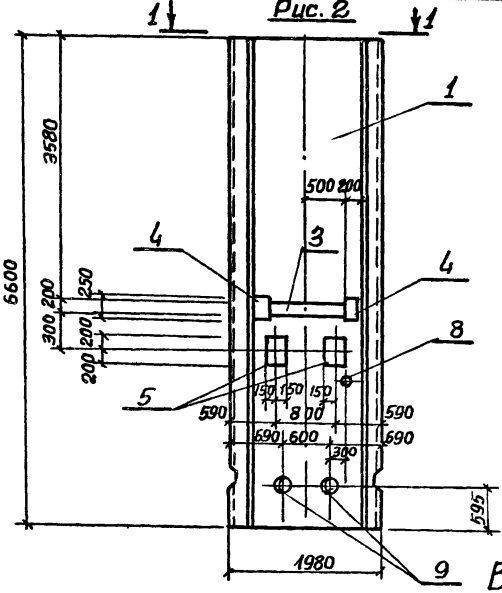

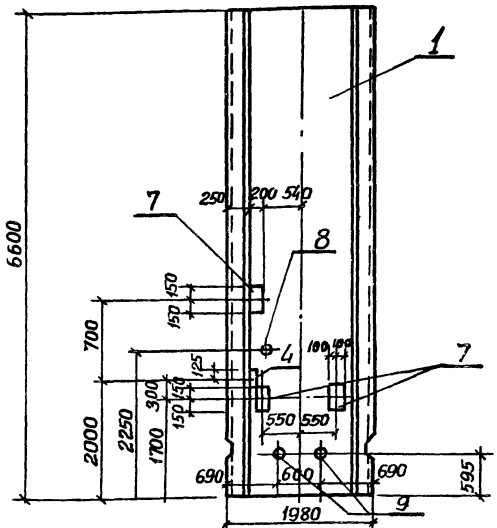

Ведомость расхода стали на дополнительные закладные изделия, кг

Марка элемента	Изделия закладные															Общий расход
	Арматура класса А-III ГОСТ 5781-82*					Прокат марки Вст3 Кп2, Вст3 Сп5-1 ГОСТ 103-76* ГОСТ 82-70*							Серия 5.900-2			
	ф8	ф10	ф12	ф16	Итого	-8х150	-8х200	-8х300	-10х40	-12х50	-12х150	Итого	Стальник Б-50	Стальник Б-150	Итого	
ПГ1	1,8	0,3	5,1	19,6	26,8	4,2	20,4	7,5	5,8	8,1	50,8	96,8	12,0	12,0	24,0	147,6
ПГ2		0,9	5,8	4,6	11,3		35,0	15,0	5,6			55,6	4,0	24,0	28,0	94,9
ПГ3	1,8	0,9	6,9	19,6	29,2	5,6	35,0	7,5	8,2	8,1	50,8	115,2				144,4

1-1

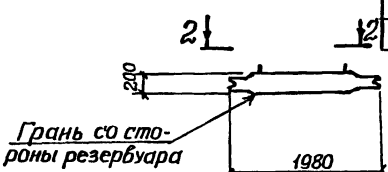

Грань со стороны резервуара

Привязан

Инв №

ТП 902-1-109.87-КЖ2И-ПГ1СБ

Лист 2

22366-02 17

Формат А3

Рис 3

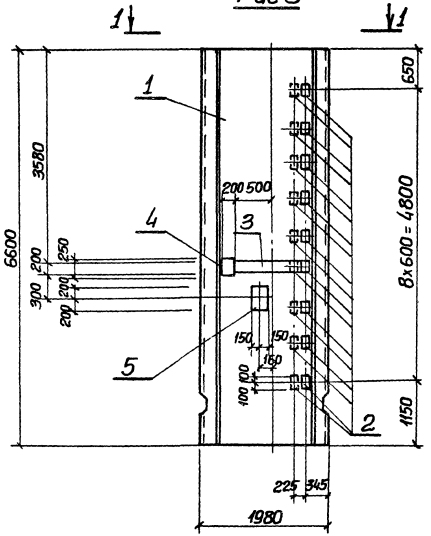

2-2 повёрнута

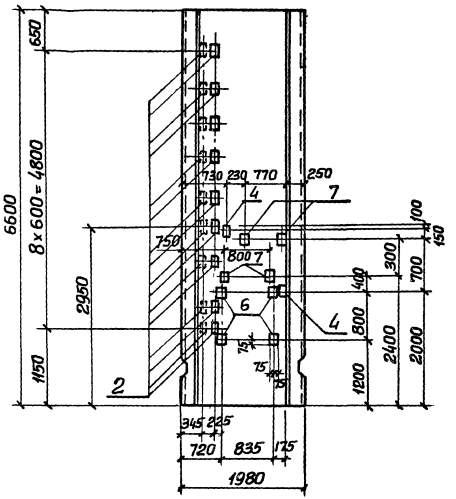

1-1

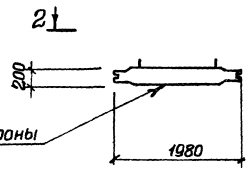

Грань со стороны резервуара

Обозначение	Наименование	Марка	Рис
902-1-109.87-КЖ2И-ПГ1	ПГ66.20-У2 ▭ -А	ПГ1	1
-01	ПГ66.20-У4 ▭ -А	ПГ2	2
-02	ПГ66.20-У2 ▭ -1-А	ПГ3	3

Привязан

Инв. №

ТП 902-1-109.87-КЖ2И-ПГ1СБ

Лист 3

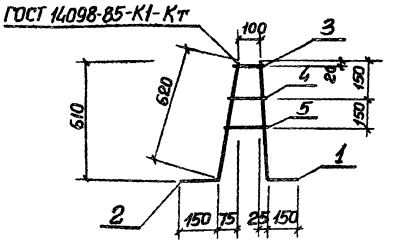

Формат	Зона	Поз	Обозначение	Наименование	Кол	Примечание
				Документация		
А3			902-1-109.87-КЖ2И-ТТ	Технические требования		
				Детали		
Б4		1	-КР1-001	ф14АIII ГОСТ 5781-82* ℓ-7160	1	0,92 кг
Б4		2	-002	ф10АI ГОСТ 5781-82* ℓ-770	1	0,48 кг
Б4		3	-01	ℓ=150	1	0,09 кг
Б4		4	-02	ℓ=170	1	0,10 кг
Б4		5	-03	ℓ=200	1	0,12 кг

Привязан

Инв. №

Нач.отд.	Шейко		
Н.контр.	Сокольская		
Гл.спец.	Власенко		
Рук.гр.	Мазилова		
Вед.инж.	Вазинов		
Инж.	Новгородцева		

902-1-109.87-КЖ2И-КР1

Каркас плоский КР1

Стадия	Масса	Масштаб
Р	1,71	—
Лист	Листов 1	

Госстрой СССР Союзводоканалниипроект Харьковский Водоканалпроект

Формат А4

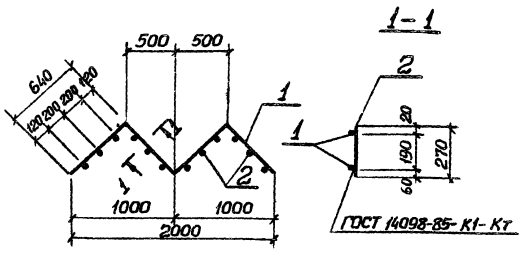

Формат	Зона	Поз	Обозначение	Наименование	Кол	Примечание
				Документация		
А3			902-1-109.87-КЖ2И-ТТ	Технические требования		
				Детали		
Б4		1	-КР9-001	ф10АI ГОСТ 5781-82* ℓ-2560	2	1,58 кг
Б4		2	-002	ф12АIII ГОСТ 5781-82*, ℓ-270	12	0,24 кг

Привязан

Инв. №

Взам. инв. №

Подпись и дата

Инв. № подл.

Нач.отд.	Шейко		
Н.контр.	Сокольская		
Гл.спец.	Власенко		
Рук.гр.	Мазилова		
Вед.инж.	Вазинов		
Инж.	Новгородцева		

ТП 902-1-109.87-КЖ2И-КР3

Каркас плоский КР3.

Стадия	Масса	Масштаб
Р	6,04	—
Лист	Листов 1	

Госстрой СССР Союзводоканалниипроект Харьковский Водоканалпроект

Формат А4

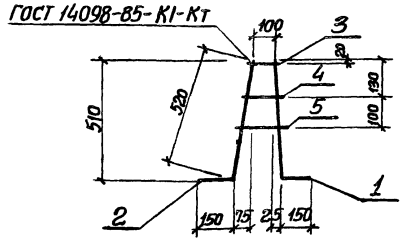

Формат	Зона	Поз.	Обозначение	Наименование	Кол.	Примечание
				Документация		
3			902-1-109.87-КЖ2И-ТТ	Технические требования		
				Детали		
Б4		1	-КР2-001	ф10АIII ГОСТ 5781-82*, ℓ=660	1	0,40 кг
Б4		2	-002	ф10АI ГОСТ 5781-82, ℓ=670	1	0,41 кг
Б4		3	-01	ℓ=150	1	0,09 кг
Б4		4	-02	ℓ=170	1	0,10 кг
Б4		5	-03	ℓ=200	1	0,12 кг

Привязан

Инв. №

ТП 902-1-109.87-КЖ2И-КР2

Каркас плоский КР2

Стадия	Масса	Масштаб
Р	1,12	—
Лист	Листов 1	

Госстрой СССР Союзводоканалниипроект Харьковский Водоканалпроект

Нач.отд.	Шейко	
Н.контр.	Сокольская	
Гл.спец.	Власенко	
Рук.гр.	Мазалова	
Вед.инж.	Возианов	
Инж.	Новгородцева	

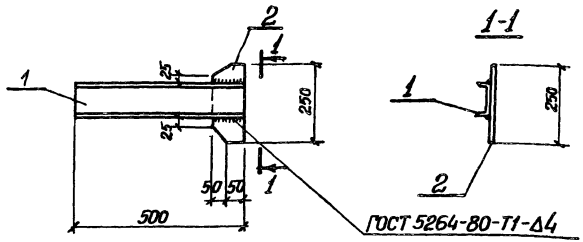

Формат	Зона	Поз.	Обозначение	Наименование	Кол.	Примечание
				Документация		
А3			902-1-109.87-КЖ2И-ТТ	Технические требования		
				Детали		
		1	-ММ1-001	Швеллер 10 ГОСТ 8240-72 ℓ=500 / Вст3кп ГОСТ 535-79	1	4,3 кг
		2	-002	Полоса Б-6×100 ГОСТ 103-76* ℓ=250 / Вст3кп2 ГОСТ 535-79*	1	1.0 кг

Привязан

Инв. №

ТП 902-1-109.87-КЖ2И-ММ1

Изделие соединительное ММ1.

Стадия	Масса	Масштаб
Р	5,3	—
Лист	Листов 1	

Госстрой СССР Союзводоканалниипроект Харьковский Водоканалпроект

Нач.отд.	Шейко	
Н.контр.	Сокольская	
Гл.спец.	Власенко	
Рук.гр.	Мазалова	
Вед.инж.	Возианов	
Инж.	Лягин	

Взам. инв. № | Подпись и дата | Инв. № подл.

Формат	Зона	Поз.	Обозначение	Наименование	Кол.	Примечание
				Документация		
А3			902-1-109.87-КЖ2И-ТТ	Технические требования		
А3			-МН1СБ	Сборочный чертеж		
						Масса кг
				Детали		
Б4		1	-МН1-001	Полоса $\frac{Б16\times630\ ГОСТ\ 82\text{-}70^*}{Вст3пс6\text{-}1\ ТУ14\text{-}1\text{-}3023\text{-}80}$		
				$\ell=630$	1	49,8
Б4		2	-002	Полоса $\frac{Б10\times630\ ГОСТ\ 82\text{-}70^*}{Вст3пс6\text{-}1\ ТУ14\text{-}1\text{-}3023\text{-}80}$		
				$\ell=630$	1	31.2
Б4		3	-003	Полоса $\frac{Б10\times320\ ГОСТ\ 82\text{-}70^*}{Вст3пс6\text{-}1\ ТУ14\text{-}1\text{-}3023\text{-}80}$		
				$\ell=320$	2	8.0
Б4		4	-004	Полоса $\frac{Б6\times850\ ГОСТ\ 82\text{-}70^*}{Вст3пс6\text{-}1\ ТУ14\text{-}1\text{-}3023\text{-}80}$		
				$\ell=850$	1	34,0
Б4		5	-005	Полоса $\frac{Б16\times850\ ГОСТ\ 82\text{-}70^*}{Вст3пс6\text{-}1\ ТУ14\text{-}1\text{-}3023\text{-}80}$		
				$\ell=850$	1	90.8

Привязан

Инв. №

Нач отд.	Шейко	
Н контр.	Сокольская	
Гл. спец	Власенко	
Рук. гр.	Мазалова	
Вед. инж	Возианов	
Инж	Лысцин	

ТП 902-1-109.87-КЖ2И-МН1

Изделие закладное МН1

Стадия	Лист	Листов
Р	1	2

Госстрой СССР Союзводоканалниипроект Харьковский Водоканалпроект

Формат	Зона	Поз.	Обозначение	Наименование	Кол.	Примечание
Б4		7	-006	Труба $\frac{820\times4\times500\ ГОСТ\ 10704\text{-}76^*}{Вст3кп2\ ГОСТ\ 10705\text{-}80}$	1	50.2
Б4		8	-007	Болт М16×60.50 ГОСТ 7798-70*	20	0.13
Б4		9	-009	Труба $\frac{426\times10\times390\ ГОСТ\ 10704\text{-}76^*}{Вст3кп2\ ГОСТ\ 10705\text{-}80}$	1	40.0
Б4		6	-001-01	Полоса $\frac{Б10\times630\ ГОСТ\ 82\text{-}70^*}{Вст3пс6\text{-}1\ ТУ14\text{-}1\text{-}3023\text{-}80}$		
				$\ell=630$	1	31.2

Взам. инв. №

Подпись и дата

Инв. № подл.

Привязан

Инв. №

ТП 902-1-109.87-КЖ2И-МН1

Лист 2

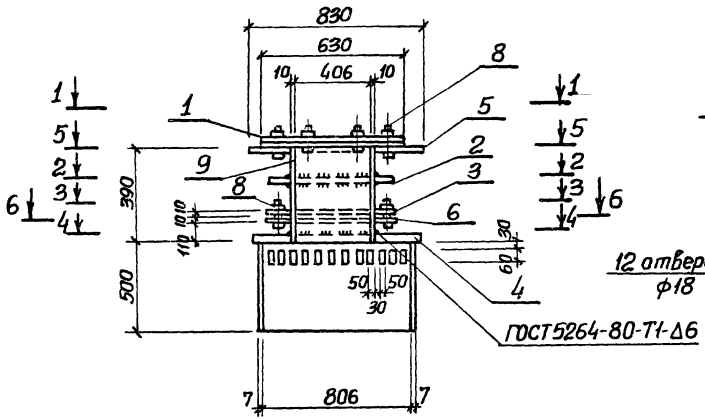

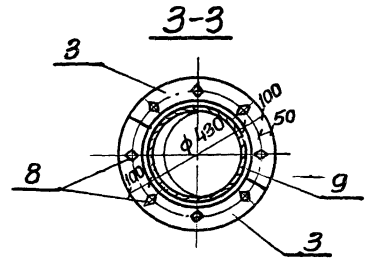

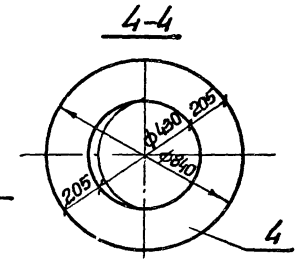

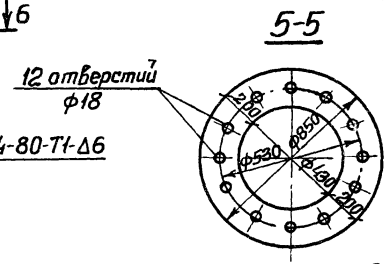

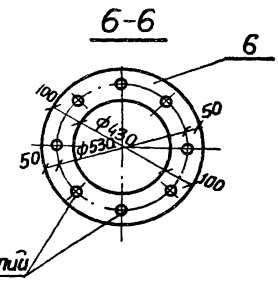

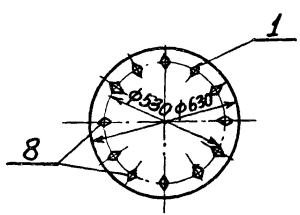

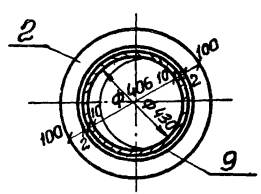

gost.e-ecolog.ru

Привязан	Нач.отд.	Шейко		ТП 902-1-109.87-КЖ2ИМН1СБ	
	Н.контр.	Сокольская		Изделие закладное МН1 Сборочный чертеж	Стадия: Р; Масса: 345,8; Масштаб: —
	Гл.спец.	Власенко			Лист; Листов 1
	Рук.гр.	Мазалова			Госстрой СССР Союзводоканалниипроект Харьковский Водоканалпроект
Инв.№	Вед.инж.	Возианов			
	Инж.	Лыгин			

22366-02 (22)

Формат А3