ТИПОВОЙ ПРОЕКТ
503 – 202

АВТОЗАПРАВОЧНАЯ СТАНЦИЯ
НА 1000 ЗАПРАВОК В СУТКИ

Состав проекта

Альбом I Технологическая, архитектурно-строительная, санитарно-техническая, электротехническая части.

Альбом II Здание станции. Технологическая, архитектурно-строительная, санитарно-техническая, электротехническая части.

Альбом III Нестандартизированное оборудование

Альбом IV Задание заводу-изготовителю.

Альбом V Заказные спецификации.

Альбом VI Сметы.

Альбом III

ПК-18494

Разработан институтом „Гипронефтетранс" Главнефтеснаба РСФСР.

Утвержден Главнефтеснабом РСФСР.
приказ № 183 от 23.V.73 года
Введен в действие „Гипронефтетрансом"
приказ № 383 от 28 ноября 1973 года

539/3

gost.e-ecolog.ru

СОДЕРЖАНИЕ АЛЬБОМА

№ п/п	Наименование	Обозначение	№ стр.
1	Титульный лист		1
2	Содержание альбома		2
3	Спецификации		3-10
4	Колодец технологический для резервуара V=25 м³	ТМ 2632 01.00.00.СБ	11
5	Рама	ТМ 2632 01.01.00.СБ	11
6	Кольцо	ТМ 2632 01.01.01	11
7	Прокладка	ТМ 2632 01.01.02	11
8	Воротник Ду 80	ТМ 2632 02.00.05	12
9	Обечайка	ТМ 2632 01.02.00.СБ	12
10	Обечайка (развертка)	ТМ 2632 01.02.01	12
11	Подкладка	ТМ 2632 01.02.02	12
12	Патрубок Ду 50	ТМ 2632 01.00.01	13
13	Воротник Ду 50	ТМ 2632 01.00.02	13
14	Крышка технологического колодца	ТМ 2632 01.03.00.СБ	13
15	Лист	ТМ 2632 01.03.01	13
16	Кольцо	ТМ 2632 01.03.02	15
17	Крышка смотрового люка	ТМ 2632 01.04.00.СБ	14
18	Колодец технологический для резервуаров V=5 м³ и 3 м³	ТМ 2632 02.00.00.СБ	14
19	Обечайка-3	ТМ 2632 00.00.01	15
20	Обечайка-5	ТМ 2632 02.00.02	15
21	Воротник Ду 40	ТМ 2632 02.00.03	15
22	Воротник Ду 32	ТМ 2632 02.00.04	16
23	Стремянка	ТМ 2632 03.00.00.СБ	16
24	Патрубок заливного люка	ТМ 2632 04.00.00.СБ	16
25	Патрубок ф 159	ТМ 2632 04.00.01	17
26	Воротник ф 250	ТМ 2632 04.00.02	17
27	Патрубок 357	ТМ 2632 04.00.03	17
28	Дыхательное устройство резервуара топлива	ТМ 2632 05.00.00.СБ	17
29	Сливное устройство топлива	ТМ 2632 06.00.00 СБ	18
30	Всасывающее устройство топлива	ТМ 2632 07.00.00.СБ	18
31	Фланец ф 200	ТМ 2632 07.00.01	18
32	Замерное устройство для масла	ТМ 2632 08.00.00.СБ	18
33	Фланец ф 160	ТМ 2632 08.00.01	19
34	Прокладка ф 160	ТМ 2632 08.00.02	19
35	Дыхательное устройство для масла	ТМ 2632 09.00.00.СБ	19
	Сливное устройство для масла	ТМ 2632 10.00.00.СБ	19
37	Всасывающее устройство для масла	ТМ 2632 11.00.00.СБ	20
38	Всасывающее устройство для отработанных масел	ТМ 2632 12.00.00.СБ	20
39	Сливное устройство для отработанных масел	ТМ 2632 13.00.00.СБ	21
40	Сливное устройство для отработанных масел (шарнирное)	ТМ 2632 14.00.00.СБ	20
41	Шарнир	ТМ 2632 14.01.00.СБ	21
42	Втулка	ТМ 2632 14.01.01	21
43	Втулка	ТМ 2632 14.01.02	21
44	Фланец	ТМ 2632 14.01.03	22
45	Кольцо	ТМ 2632 14.01.04	22
46	Шайба	ТМ 2632 14.01.05	22
47	Воронка	ТМ 2632 14.02.00.СБ	22
48	Обечайка воронки (развертка)	ТМ 2632 14.02.01	23
49	Конус воронки (развертка)	ТМ 2632 14.02.02	23
50	Кольцо наружное	ТМ 2632 14.02.03	23
51	Кольцо внутреннее	ТМ 2632 14.02.04	23
52	Сетка №1.25	ТМ 2632 14.02.05	24
53	Ручка	ТМ 2632 14.02.06	24
54	Патрубок	ТМ 2632 14.00.01	24
55	Патрубок	ТМ 2632 14.00.02	24
56	Патрубок	ТМ 2632 14.00.03	25
57	Патрубок	ТМ 2632 14.00.04	25
58	Патрубок	ТМ 2632 14.00.05	25
59	Разметка отверстий на крышке горловины резервуара для масла	ТМ 2632 15.00.00	25
60	Разметка отверстий на крышке горловины резервуара топлива	ТМ 2632 16.00.00	26
61	Кронштейн	ТМ 2632 17.00.01	26
62	Хомут	ТМ 2632 17.00.02	26
63	Шток	ТМ 2632 17.01.00.СБ	27
64	Болт	ТМ 2632 17.00.03	27
65	Скоба	ТМ 2632 17.00.04	27
66	Патрубок	ТМ 2632 17.00.05	27
67	Днище	ТМ 2632 17.00.06	28
68	Боковая стенка днища	ТМ 2632 17.00.07	28
69	Решетка	ТМ 2632 17.00.08	28
70	Ниша	ТМ 2632 17.00.09	28
71	Передняя стенка	ТМ 2632 17.02.00.СБ	29
72	Крышка	ТМ 2632 17.03.00.СБ	29
73	Панель	ТМ 2632 17.00.10	29
74	Нижняя стенка	ТМ 2632 17.00.11	29
75	Кронштейн УДУ 10	ТМ 2632 18.00.00.СБ	30
76	Усиливающее кольцо	ТМ 2632 18.00.01	30
77	Планка	ТМ 2632 18.00.02	30
78	Скоба	ТМ 2632 18.00.03	31
79	Рамка	ТМ 2632 18.01.00.СБ	31
80	Прокладка	ТМ 2632 18.00.04	31
81	Крышка	ТМ 2632 18.00.05	31
82	Угольник	ТМ 2632 18.00.06	32
83	Планка	ТМ 2632 18.00.07	32
84	Труба ф 530×7	ТМ 2632 18.00.08	32
85	Прокладка	ТМ 2632 18.00.09	32
86	Фланец	ТМ 2632 18.00.10	33
87	Угольник	ТМ 2632 18.00.11	33
88	Пластина	ТМ 2632 18.00.12	33
89	Косынка	ТМ 2632 18.00.13	33
90	Втулка	ТМ 2632 08.00.03	34
91	Колпак	ТМ 2632 08.01.00.СБ	34
92	Планка	ТМ 2632 18.01.01	34
93	Планка	ТМ 2632 18.01.02	34

Альб. V

Тип проекта 503-202

Альбом III Арх.№

Форм.	Зона	Поз.	Обозначение	Наименование	Кол.	Примечание
				Документация		
11			ТМ 263201.00.00 СБ	Сборочный чертеж		
				Сборочные единицы		
11		1	ТМ 263201.01.00	Рама	1	
11		2	ТМ 263201.02.00	Обечайка	1	
11			ТМ 263201.03.00	Крышка технологического колодца	1	
				Детали		
11		3	ТМ 263201.00.01	Патрубок Ду 50	4	
11		4	ТМ 263201.00.02	Водоотвод Ду 50	4	
				Стандартные изделия		
		5		Фланец 50-2,5 ГОСТ 1255-67	4	

Тип. проект 503-202

Подп. и дата | Инв. № дубл. | Взам. инв. № | Подп. и дата | Инв. № подл.

Изм.	Лист	№ докум.	Подпись	Дата
Разраб.		Костенко		
Нач. сект.		Каменский		
Гл. инж. пр.		Колесникова		11-74
Нач. отд.		Ефимов		
Гл. специал.		Щербин		

ТМ 263201.00.00

Колодец технологический для резервуара V=25 м³

Лит.	Лист	Листов
		1

ГИПРОНЕФТЕТРАНС
г. Волгоград

Альбом III Арх.№

Форм.	Зона	Поз.	Обозначение	Наименование	Кол.	Примечание
				Документация		
11			ТМ 263201.02.00 СБ	Сборочный чертеж		
				Детали		
11		1	ТМ 263201.02.01	Обечайка	1	
11		2	ТМ 263201.02.02	Подкладка	1	

Тип. проект 503-202

Подп. и дата | Инв. № дубл. | Взам. инв. № | Подп. и дата | Инв. № подл.

Изм.	Лист	№ докум.	Подпись	Дата
Разраб.		Костенко		
Нач. сект.		Каменский		
Гл. инж. пр.		Колесникова		11-74
Нач. отд.		Ефимов		
Гл. специал.		Щербин		

ТМ 263201.02.00

Обечайка

Лит.	Лист	Листов
		1

ГИПРОНЕФТЕТРАНС
г. Волгоград

Альбом III Арх.№

Форм.	Зона	Поз.	Обозначение	Наименование	Кол.	Примечание
				Документация		
11			ТМ 263201.03.00 СБ	Сборочный чертеж		
				Сборочные единицы		
11		1	ТМ 263201.04.00	Крышка смотрового люка	1	
				Детали		
11		2	ТМ 263201.03.01	Лист	1	
11		3	ТМ 2632.0103.02	Кольцо	1	

Тип. проект

Подп. и дата | Инв. № дубл. | Взам. инв. № | Подп. и дата | Инв. № подл.

Изм.	Лист	№ докум.	Подпись	Дата
Разраб.		Костенко		
Нач. сект.		Каменский		
Гл. инж. пр.		Колесникова		11-74
Нач. отд.		Ефимов		
Гл. специал.		Щербин		

ТМ 263201.03.00

Крышка технологического колодца

Лит.	Лист	Листов
		7

ГИПРОНЕФТЕТРАНС
г. Волгоград

Альбом III Арх.№

Форм.	Зона	Поз.	Обозначение	Наименование	Кол.	Примечание
				Документация		
11			ТМ 263201.01.00 СБ	Сборочный чертеж		
				Детали		
11		1	ТМ 263201.01.01	Кольцо	1	
11		2	ТМ 263201.01.02	Прокладка	4	
				Стандартные изделия		
		3		Заклепка алюминиевая 5×10.35 ГОСТ 10300-88	12	

Тип. проект 503-202

Подп. и дата | Инв. № дубл. | Взам. инв. № | Подп. и дата | Инв. № подл.

Изм.	Лист	№ докум.	Подпись	Дата
Разраб.		Акимчико		
Нач. сект.		Каменский		
Гл. инж. пр.		Колесникова		11-74
Нач. отд.		Ефимов		
Гл. специал.		Щербин		

ТМ 263201.01.00

Рама

Лит.	Лист	Листов
		1

ГИПРОНЕФТЕТРАНС
г. Волгоград

Форм.	Зона	Поз.	Обозначение	Наименование	Кол.	Примечание
				Документация		
12			ТМ2632 01.04.00 СБ	Сборочный чертеж		
				Детали		
Б.Ч.		1	ТМ2632 01.04.01	Лист		
				Лист $\frac{2\ ГОСТ\ 3680-57}{Ст3\ ГОСТ\ 15523-70}$		
				$330_{А_7} \times 440_{В_7}$	1	кг 2,610
Б.Ч.		2	ТМ2632 01.04.02	Уголок		
				Уголок $\frac{Б20 \times 20 \times 3\ ГОСТ\ 8509-72}{Ст3\ ГОСТ\ 535-58}$		
				$l = 455_{В_7}$	4	кг 0,410
Б.Ч.		3	ТМ2632 01.04.03	Уголок		
				Уголок $\frac{Б20 \times 20 \times 3\ ГОСТ\ 8509-72}{Ст3\ ГОСТ\ 535-58}$		
				$l = 440_{В_7}$	4	кг 0,390
Б.Ч.		4	ТМ2632 01.04.04	Скоба		
				Круг $\frac{В18\ ГОСТ\ 2590-71}{Ст3\ ГОСТ\ 535-58}$		
				$l = 250 \pm 2$	1	кг 0,150
Б.Ч.		5	ТМ2632 01.04.05	Полоса		
				Лист $\frac{2\ ГОСТ\ 13720-68}{А2\ 2\ ГОСТ\ 4784-65}$		
				$10_{В_7} \times 80_{В_7}$	3	кг 0,003
Б.Ч.		6	ТМ2632 01.04.06	Накладка		
				Лист $\frac{2\ ГОСТ\ 13720-68}{А2\ 2\ ГОСТ\ 4784-65}$		
				$45 \pm 2 \times 40 \pm 3$	4	кг 0,004
Б.Ч.		7	ТМ2632 01.04.07	Накладка		
				Резина-пластина		
				4МБ-А-С ГОСТ 7338-65		
				45×80	3	

Арх. № — Альбом III — Тип. пр. — Подп. и дата — Инв. № дубл. — Взамен инв. № — Подп. и дата — Инв. № подл.

Изм.	Лист	№ докум.	Подпись	Дата
Разраб.		Костенко		
Нач. сек.		Каменский		
Гл. инж. пр.		Косолапова		XII-74
Нач. отд.		Ефимов		
Гл. спец.		Щербин		

ТМ2632 01.04.00

Крышка смотрового люка

Лист	Лист	Листов
	1	2

ГИПРОНЕФТЕТРАНС г. Волгоград

Форм.	Зона	Поз.	Обозначение	Наименование	Кол.	Примечание
				Стандартные изделия		
		8		Винт М4×28.58.01		
				ГОСТ 17475-72	6	
		9		Гайка М4.5.01		
				ГОСТ 5915-70	6	
		10		Шайба 4-001		
				ГОСТ 11371-58	6	
		11		Заклепка алюминиевая		
				4×10.37		
				ГОСТ 10300-68	8	
		12		Петля шарнирная		
				ПНС-40		
				ГОСТ 5088-72	2	

Арх. № — Альбом III — Тип. пр. 503-202 — Подп. и дата — Инв. № дубл. — Взамен инв. № — Подп. и дата — Инв. № подл.

Изм.	Лист	№ докум.	Подпись	Дата
Разраб.		Костенко		
Нач. сек.		Каменский		
Гл. инж. пр.		Косолапова		XII-74
Нач. отд.		Ефимов		
Гл. спец.		Щербин		

ТМ2632 01.04.00

Крышка смотрового люка

Лист	Лист	Листов
	2	2

ГИПРОНЕФТЕТРАНС г. Волгоград

Форм.	Зона	Поз.	Обозначение	Наименование	Кол.	Примечание
				Документация		
1			ТМ2632 02.00.00 СБ	Сборочный чертеж		
				Сборочные единицы		
11		1	ТМ2632 01.01.00	Рама	1	
11			ТМ2632 01.03.00	Крышка технологического колодца	1	
				Детали		
11		2	ТМ2632 02.00.01	Обечайка-3	1	
11		3	ТМ2632 02.00.02	Обечайка-5	1	
11		4	ТМ2632 02.00.03	Воротник Ду40	1	
11		5	ТМ2632 02.00.04	Воротник Ду32	1	
11		6	ТМ2632 02.00.05	Воротник Ду80	1	
				Стандартные изделия		
		7		Фланец 40-2,5		
				ГОСТ 1255-67	1	
		8		Фланец 32-2,5		
				ГОСТ 1255-67	1	
		9		Фланец 80-16		
				ГОСТ 1255-67	1	
				Материалы		
Б.Ч.		10	ТМ2632 02.00.06	Труба 80 ГОСТ 3262-62	1	$l = 315 \pm 2$
Б.Ч.		11	ТМ2632 02.00.07	Труба 32 ГОСТ 3262-62	1	$l = 275 \pm 2$
Б.Ч.		12	ТМ2632 02.00.08	Труба 40 ГОСТ 3262-62	1	$l = 465 \pm 2$

Арх. № — Альбом III — Тип. пр. 503-202 — Подп. и дата — Инв. № дубл. — Взамен инв. № — Подп. и дата — Инв. № подл.

Изм.	Лист	№ докум.	Подпись	Дата
Разраб.		Костенко		
Нач. сек.		Каменский		
Гл. инж. пр.		Косолапова		XII-74
Нач. отд.		Ефимов		
Гл. спец.		Щербин		

ТМ2632 02.00.00

Колодцы технологические для резервуаров $V = 5м^3$ и $3м^3$

Лист	Лист	Листов

ГИПРОНЕФТЕТРАНС г. Волгоград

Форм.	Зона	Поз.	Обозначение	Наименование	Кол.	Примечание
				Документация		
11			ТМ2632 03.00.00	Сборочный чертеж		
				Детали		
Б.Ч.		1	ТМ2632 03.00.01	Боковина		
				Уголок $\frac{Б75 \times 75 \times 6\ ГОСТ\ 8509-72}{Ст3\ ГОСТ\ 535-58}$		
				$l = 920 \pm 5$	2	
Б.Ч.		2	ТМ2632 03.00.02	Перекладина		
				Круг $\frac{В18\ ГОСТ\ 2590-71}{Ст3\ ГОСТ\ 535-58}$		
				$l = 570 \pm 2$	3	
Б.Ч.		3	ТМ2632 03.00.03	Упор		
				Круг $\frac{В18\ ГОСТ\ 8590-71}{Ст3\ ГОСТ\ 535-58}$		
				$l = 800 \pm 5$		
Б.Ч.		4	ТМ2632 03.00.04	Скоба		
				Круг $\frac{В18\ ГОСТ\ 2590-71}{Ст3\ ГОСТ\ 535-58}$		
				$l = 400 \pm 2$	2	
Б.Ч.		5	ТМ2632 03.00.05	Манжета		
				Резинотканевый рукав Ø18 ГОСТ 18698-73		
				$l = 400 \pm 5$	1	
Б.Ч.		6	ТМ2632 03.00.06	Манжета		
				Резинотканевый рукав Ø18 ГОСТ 18698-73		
				$l = 300 \pm 3$	2	

Арх. № — Альбом III — Тип. пр. — Подп. и дата — Инв. № дубл. — Взамен инв. № — Подп. и дата — Инв. № подл.

Изм.	Лист	№ докум.	Подпись	Дата
Разраб.		Костенко		
Нач. сек.		Каменский		
Гл. инж. пр.		Косолапова		XII-74
Нач. отд.		Ефимов		
Гл. спец.		Щербин		

ТМ2632 03.00.00

Стремянка

Лист	Лист	Листов
		1

ГИПРОНЕФТЕТРАНС г. Волгоград

Форм.	Зона	Поз.	Обозначение	Наименование	Кол.	Примечание
				Документация		
12			ТМ 263204.00.00 СБ	Сборочный чертеж		
				Детали		
11		1	ТМ 263204.00.01	Патрубок Ø159	1	
11		2	ТМ 263204.00.02	Воротник Ø250	1	
11		3	ТМ 263204.00.03	Патрубок Ø57	1	
				Стандартные изделия		
		4		Фланец 50-2,5		
				ГОСТ 1255-67	1	
		5		Фланец 150-2,5		
				ГОСТ 1255-67	1	

Арх. № — Альбом III — Тип. пр. — Подп. и дата — Инв. № дубл. — Взамен инв. № — Подп. и дата — Инв. № подл.

ТМ263204.00.00

Изм.	Лист	N докум.	Подпись	Дата
Разраб.		Костенко		
Нач. сек.		Каменский		
Гл. инж. пр.		Косолапова		XII 74
Нач. отд.		Ефимов		
Гл. спец.		Щербин		

Патрубок замерного люка

Лист	Лист	Листов
		1

ГИПРОНЕФТЕТРАНС г. Волгоград

Форм.	Зона	Поз.	Обозначение	Наименование	Кол.	Примечание
				Документация		
11			ТМ 263205.00.00 СБ	Сборочный чертеж		
				Стандартные изделия		
		1		Дыхательный клапан		Армавирский
				СМДК-50	1	маш з-д
		2		Отвод 30°-57×3,5		
				МСН 120-69 / ММСС СССР	1	
		3		Фланец 50-2,5		
				ГОСТ 1255-67	1	
		4		Болт М12×40.58.01		
				ГОСТ 7798×70	12	
		5		Гайка М12.5.01		
				ГОСТ 5915-70	12	
		6		Шайба 12-001		
				ГОСТ 11371-68	12	
				Детали		
Б.Ч.		7	ТМ263205.00.01	Патрубок вертикальный		
				Труба 50 ГОСТ 3262-62		
				ℓ=3240±5	1	
Б.Ч.		8	ТМ263205.00.02	Патрубок горизонтальный		
				Труба 50 ГОСТ 3262-62		
				ℓ=620±2	1	
Б.Ч.		9	ТМ263205.00.03	Прокладка Ø90$_{Вт}$×57$_{Ат}$		
				Паронит ПОН-3 ГОСТ 481-71	1	

Арх. № — Альбом III — Тип. пр. 503-202 — Подп. и дата — Инв. № дубл. — Взамен инв. № — Подп. и дата — Инв. № подл.

ТМ263205.00.00

Изм.	Лист	N докум.	Подпись	Дата
Разраб.		Костенко		
Нач. сек.		Каменский		
Гл. инж. пр.		Косолапова		XII 74
Нач. отд.		Ефимов		
Гл. спец.		Щербин		

Дыхательное устройство резервуара топлива

Лист	Лист	Листов
		1

ГИПРОНЕФТЕТРАНС г. Волгоград

Форм.	Зона	Поз.	Обозначение	Наименование	Кол.	Примечание
				Документация		
11			ТМ263206.00.00 СБ	Сборочный чертеж		
				Детали		
Б.Ч.		1	ТМ263206.00.01	Патрубок		
				Труба 80 ГОСТ 3262-62		
				ℓ=580±2	1	
Б.Ч.		2	ТМ263206.00.02	Патрубок		
				Труба 80 ГОСТ 3262-62		
				ℓ=2920±2	1	
Б.Ч.		3	ТМ263206.00.03	Прокладка Ø133$_{Вт}$×89$_{Ат}$		
				Паронит ПОН-3 ГОСТ 481-71	1	
				Стандартные изделия		
		4		Сливной фильтр Ду80	1	з-д Регатмас
		5		Муфта сливная МС-1 Ø3"	1	Армавирский з-д
		6		Отвод 90°-89×3,5		
				МСН 120-69 / ММСС СССР	2	
		7		Фланец 80-16		
				ГОСТ 1255-67	2	
		8		Болт М16×75.58.01		
				ГОСТ 7798-70	8	
		9		Гайка М16.5.01		
				ГОСТ 5915-70	8	
		10		Шайба 16-001		
				ГОСТ 11371-68	8	

Арх. № — Альбом III — Тип. пр. 503-202 — Подп. и дата — Инв. № дубл. — Взамен инв. № — Подп. и дата — Инв. № подл.

ТМ263206.00.00

Изм.	Лист	N докум.	Подпись	Дата
Разраб.		Костенко		
Нач. сек.		Каменский		
Гл. инж. пр.		Косолапова		XII 74
Нач. отд.		Ефимов		
Гл. спец.		Щербин		

Сливное устройство топлива

Лист	Лист	Листов
		1

ГИПРОНЕФТЕТРАНС г. Волгоград

Форм.	Зона	Поз.	Обозначение	Наименование	Кол.	Примечание
				Документация		
11			ТМ263207.00.00 СБ	Сборочный чертеж		
				Детали		
11		1	ТМ263207.00.01	Фланец Ø200	1	
11		2	ТМ263207.00.02	Прокладка Ø200	1	
Б.Ч.		3	ТМ263207.00.03	Патрубок		
				Труба 40 ГОСТ 3262-62		
				ℓ=2700±5	1	
Б.Ч.		4	ТМ263207.00.04	Патрубок		
				Труба 50 ГОСТ 3262-62		
				ℓ=150±1	1	
Б.Ч.		5	ТМ263207.00.05	Патрубок		
				Труба 50 ГОСТ 3262-62		
				ℓ=70±1	1	
Б.Ч.		6	ТМ263207.00.06	Патрубок		
				Труба 50 ГОСТ 3262-62		
				ℓ=500±5	1	
Б.Ч.		7	ТМ263207.00.07	Патрубок		
				Труба 40 ГОСТ 3262-62		
				ℓ=300±5	1	
Б.Ч.		8	ТМ263207.00.08	Прокладка Ø108$_{Вт}$×57$_{Ат}$		
				Паронит ПОН-3 ГОСТ 481-71	5	
				Стандартные изделия		
		9		Приемный клапан Ду50	1	з-д Регатмас

Арх. № — Альбом III — Тип. пр. — Подп. и дата — Инв. № дубл. — Взамен инв. № — Подп. и дата — Инв. № подл.

ТМ263207.00.00

Изм.	Лист	N докум.	Подпись	Дата
Разраб.		Костенко		
Нач. сек.		Каменский		
Гл. инж. пр.		Косолапова		XII 74
Нач. отд.		Ефимов		
Гл. спец.		Щербин		

Всасывающее устройство топлива

Лист	Лист	Листов
	1	2

ГИПРОНЕФТЕТРАНС г. Волгоград

Форм.	Зона	Поз.	Обозначение	Наименование	Кол.	Примечание
		10		Огневой предохранитель		Армавирский
				ОП-50	1	нач. з-д
		11		Вентиль 50-16	1	15кч18бр
		12		Отвод 90°-57×3,5		
				МСН 120-69 / ММСС СССР	2	
		13		Болт М12×40 58 01		
				ГОСТ 7798-70	22	
		14		Гайка М12.5.01		
				ГОСТ 5915-70	22	
		15		Шайба 12-001		
				ГОСТ 11371-68	22	
		16		Вентиль 40-16	1	15кч18бр
		17		Тройник 57×3,5		
				МСН 120-69 / ММСС СССР	1	
		18		Переход к 60×3,5-48×3,5		
				МСН 120-69 / ММСС СССР	1	
		19		Сгон 40		
				ГОСТ 8969-59	1	
		20		Муфта 40		
				ГОСТ 8966-59	1	
		21		Контргайка 40		
				ГОСТ 8968-59	1	
		22		Фланец 50-16		
				ГОСТ 1255-67	5	

Арх. № 3 · Альбом III · Тип. пр. · Подп. и дата · Инв. № дубл. · Взамен инв. № · Подп. и дата · Инв. № подл.

Изм.	Лист	№ докум.	Подпись	Дата
Разраб.		Костенко		
Нач. сек.		Каменский		
Гл. инж. пр.		Косолапова		XII-74
Нач. отд.		Ефимов		
Гл. спец.		Щербин		

ТМ2632 07.00.00

Всасывающее устройство топлива

Лист	Лист	Листов
	2	2

ГИПРОНЕФТЕТРАНС г. Волгоград

Форм.	Зона	Поз.	Обозначение	Наименование	Кол.	Примечание
				Документация		
11			ТМ2632 08.00.00 СБ	Сборочный чертеж		
				Сборочные единицы		
11		1	ТМ2632 08.01.00	Колпак	1	
				Детали		
11		2	ТМ2632 08.00.01	Фланец ф 160	1	
11		3	ТМ2632 08.00.02	Прокладка ф 160	1	
11		4	ТМ2632 08.00.03	Втулка	1	
Б.Ч		5	ТМ2632 08.00.04	Патрубок		
				Труба 40 ГОСТ 3262-62	1	l=190±2
Б.Ч		6	ТМ2632 08.00.05	Экран		
				Сетка проволочная		
				латунная №08		
				ГОСТ 6613-53		
				1300±2×314+5	1	
				Стандартные изделия		
		7		Болт М12×40.58 01		
				ГОСТ 7798-70	4	
		8		Гайка М12.5.01		
				ГОСТ 5915-70	4	

Арх. № 3 · Альбом III · Тип. пр. 503-202 · Подп. и дата · Инв. № дубл. · Взамен инв. № · Подп. и дата · Инв. № подл.

Изм.	Лист	№ докум.	Подпись	Дата
Разраб.		Костенко		
Нач. сек.		Каменский		
Гл. инж. пр.		Косолапова		XII-74
Нач. отд.		Ефимов		
Гл. спец.		Щербин		

ТМ2632 08.00.00

Замерное устройство для масла

Лист	Лист	Листов
	1	1

ГИПРОНЕФТЕТРАНС г. Волгоград

Форм.	Зона	Поз.	Обозначение	Наименование	Кол.	Примечание
				Документация		
11			ТМ2632 08.01.00 СБ	Сборочный чертеж		
				Детали		
Б.Ч		1	ТМ2632 08.01.01	Колпак		
				Круг В100 ГОСТ 2590-71 / ст3 ГОСТ 535-58		
				l=80+3	1	
Б.Ч		2	ТМ2632 08.01.02	Рычаг		
				Круг В10 ГОСТ 2590-71 / ст3 ГОСТ 535-58		
				l=120±2	1	
				Стандартные изделия		
		3		Шайба 10		
				ГОСТ 11371-68	2	

Арх. № 4 · Альбом III · Тип. пр. 503-202 · Подп. и дата · Инв. № дубл. · Взамен инв. № · Подп. и дата · Инв. № подл.

Изм.	Лист	№ докум.	Подпись	Дата
Разраб.		Костенко		
Нач. сек.		Каменский		
Гл. инж. пр.		Косолапова		XII-74
Нач. отд.		Ефимов		
Гл. спец.		Щербин		

ТМ2632 08.01.00

Колпак

Лист	Лист	Листов
	1	1

ГИПРОНЕФТЕТРАНС г. Волгоград

Форм.	Зона	Поз.	Обозначение	Наименование	Кол.	Примечание
				Документация		
11			ТМ2632 09.00.00 СБ	Сборочный чертеж		
				Детали		
11		1	ТМ2632 08.00.01	Фланец ф 160	1	
11		2	ТМ2632 08.00.02	Прокладка ф 160	1	
Б.Ч		3	ТМ2632 09.00.01	Патрубок		
				Труба 40 ГОСТ 3262-62		
				l=160±2	1	
Б.Ч		4	ТМ2632 09.00.02	Патрубок		
				Труба 40 ГОСТ 3262-62		
				l=150±2	1	
Б.Ч		5	ТМ2632 09.00.03	Патрубок		
				Труба 40 ГОСТ 3262-62		
				l=320±5	1	
Б.Ч		6	ТМ2632 09.00.04	Патрубок		
				Труба 40 ГОСТ 3262-62		
				l=1000±5	1	
Б.Ч		7	ТМ2632 09.00.05	Патрубок		
				Труба 40 ГОСТ 3262-62		
				l=2400±5	1	
Б.Ч		8	ТМ2632 09.00.06	Прокладка ф85$_{В7}$×48$_{А7}$		
				Паронит ПОН$_3$ ГОСТ 481-71	1	
				Стандартные изделия		
		9		Огневой предохранитель ОП-50	1	Армавирский з-д

Арх. № 3 · Альбом III · Тип. пр. · Подп. и дата · Инв. № дубл. · Взамен инв. № · Подп. и дата · Инв. № подл.

Изм.	Лист	№ докум.	Подпись	Дата
Разраб.		Костенко		
Нач. сек.		Каменский		
Гл. инж. пр.		Косолапова		XII-74
Нач. отд.		Ефимов		
Гл. спец.		Щербин		

ТМ2632 09.00.00

Дыхательное устройство для масла

Лист	Лист	Листов
	1	2

ГИПРОНЕФТЕТРАНС г. Волгоград

Форм.	Зона	Поз.	Обозначение	Наименование	Кол.	Примечание
		10		Угольник прямой 40		
				ГОСТ 8946-59	2	
		11		Отвод 90°-48×3,5		
				МСН 120-69 / ММСС СССР	2	
		12		Фланец 40-2,5		
				ГОСТ 1255-67	1	
		13		Болт М12×40.58.01		
				ГОСТ 7798-70	8	
		14		Гайка М12.5.01		
				ГОСТ 5915-70	8	
		15		Шайба 12-001		
				ГОСТ 11371-68	8	

Арх. № — Альбом III — Тип. пр.

Подп. и дата — Инв. № дубл. — Взамен инв. № — Подп. и дата — Инв. № подл.

Изм.	Лист	N докум.	Подпись	Дата
Разраб.		Костенко		
Нач. сек.		Каменский		
Гл. инж. пр.		Косолапова		XII-74
Нач. отд.		Ефимов		
Гл. спец.		Щербин		

ТМ 2632 09.00.00

Дыхательное устройство для масла

Лист	Лист	Листов
	2	2

ГИПРОНЕФТЕТРАНС г. Волгоград

Форм.	Зона	Поз.	Обозначение	Наименование	Кол.	Примечание
				Документация		
11			ТМ 2632 10.00.00 СБ	Сборочный чертеж		
				Детали		
11		1	ТМ 2632 07.00.01	Фланец ф200	1	
11		2	ТМ 2632 07.00.02	Прокладка ф200	1	
Б.Ч		3	ТМ 2632 10.00.01	Патрубок		
				Труба 80 ГОСТ 3262-62		
				l = 2000±5	1	
Б.Ч		4	ТМ 2632 10.00.02	Патрубок		
				Труба 80 ГОСТ 3262-62		
				l = 300±5	1	
Б.Ч		5	ТМ 2632 10.00.03	Прокладка ф160 $_{в7}$×138 $_{л7}$		
				Паронит ПОНЗ		
				ГОСТ 481-71	1	
				Стандартные изделия		
		6		Муфта сливная МС-1Ф3	1	Армавир. маш. з-д
		7		Отвод 90°-69×3,5		
				МСН 120-69 / ММСС СССР	2	
		8		Сливной фильтр Ду80	1	З-д Регатмаш
		9		Фланец 80-16		
				ГОСТ 1255-67	4	
		10		Болт М16×75.58.01		
				ГОСТ 7798-70	16	

Арх. № — Тип. пр. 503-202 Альбом III

Подп. и дата — Инв. № дубл. — Взамен инв. № — Подп. и дата — Инв. № подл.

Изм.	Лист	N докум.	Подпись	Дата
Разраб.		Костенко		
Нач. сек.		Каменский		
Гл. инж. пр.		Косолапова		XII-74
Нач. отд.		Ефимов		
Гл. спец.		Щербин		

ТМ 2632 10.00.00

Сливное устройство для масла

Лист	Лист	Листов
	1	2

ГИПРОНЕФТЕТРАНС г. Волгоград

Форм.	Зона	Поз.	Обозначение	Наименование	Кол.	Примечание
		11		Гайка 16.5.01		
				ГОСТ 5915-70	16	
		12		Шайба 16-001		
				ГОСТ 11371-68	16	
		13		Болт М12×40.58.01		
				ГОСТ 7798-70	6	
		14		Гайка 12-5.01		
				ГОСТ 5915-70	6	

Арх. № — Тип. пр. 503-202 Альбом III

Подп. и дата — Инв. № дубл. — Взамен инв. № — Подп. и дата — Инв. № подл.

Изм.	Лист	N докум.	Подпись	Дата
Разраб.		Костенко		
Нач. сек.		Каменский		
Гл. инж. пр.		Косолапова		XII-74
Нач. отд.		Ефимов		
Гл. спец.		Щербин		

ТМ 2632 10.00.00

Сливное устройство для масла

Лист	Лист	Листов
	2	2

ГИПРОНЕФТЕТРАНС г. Волгоград

Форм.	Зона	Поз.	Обозначение	Наименование	Кол.	Примечание
				Документация		
11			ТМ 2632 11.00.00 СБ	Сборочный чертеж		
				Детали		
11		1	ТМ 2632 08.00.01	Фланец ф160	1	
11		2	ТМ 2632 08.00.02	Прокладка ф160	1	
Б.Ч		3	ТМ 2632 11.00.01	Патрубок		
				Труба 25 ГОСТ 3262-62		
				l = 100±5	1	
Б.Ч		4	ТМ 2632 11.00.02	Патрубок		
				Труба 25 ГОСТ 3262-62		
				l = 1770±5	1	
Б.Ч		5	ТМ 2632 11.00.03	Переход		
				Труба 32 ГОСТ 3262-62		
				l = 110±5	2	
Б.Ч		6	ТМ 2632 11.00.04	Патрубок		
				Труба 32 ГОСТ 3262-62		
				l = 140±5	1	
Б.Ч		7	ТМ 2632 11.00.05	Патрубок		
				Труба 25 ГОСТ 3262-62		
				l = 750±5	1	
Б.Ч		8	ТМ 2632 11.00.06	Прокладка ф90 $_{в7}$×70 $_{л7}$		
				Паронит ПОНЗ ГОСТ 481-71	1	
				Стандартные изделия		
		9		Вентиль муфтовый 20	1	15кч 18к

Арх. № — Альбом III — Тип. пр.

Подп. и дата — Инв. № дубл. — Взамен инв. № — Подп. и дата — Инв. № подл.

Изм.	Лист	N докум.	Подпись	Дата
Разраб.		Костенко		
Нач. сек.		Каменский		
Гл. инж. пр.		Косолапова		XII-74
Нач. отд.		Ефимов		
Гл. спец.		Щербин		

ТМ 2632 11.00.00

Всасывающее устройство для масла

Лист	Лист	Листов
	1	2

ГИПРОНЕФТЕТРАНС г. Волгоград

Форм.	Зона	Поз.	Обозначение	Наименование	Кол.	Примечание
		10		Угольник прямой 20		
				ГОСТ 8946-59	1	
		11		Муфта прямая 20		
				ГОСТ 8956-59	1	
		12		Контргайка 20		
				ГОСТ 8968-59	1	
		13		Сгон 20		
				ГОСТ 8958-59	1	
		14		Болт М12×40.58.01		
				ГОСТ 7798-70	8	
		15		Гайка 12.5.01		
				ГОСТ 5915-70	8	
		16		Шайба 12-001		
				ГОСТ 11371-68	8	
		17		Фланец 32-2,5		
				ГОСТ 1255-67	2	
		18		Отвод 90°-45×2,5		
				МСН 120-69 / ММСС СССР	1	

Арх. №

Альбом III

Тип. пр.

Подп. и дата

Инв. № дубл.

Взамен инв. №

Подп. и дата

Инв. № подл.

Изм.	Лист	№ докум.	Подпись	Дата
Разраб.		Костенко		
Нач. сек.		Каменский		
Гл. инж. пр.		Косолапова		XII 74
Нач. отд.		Ефимов		
Гл. спец.		Щербин		

ТМ2632 11 00.00

Всасывающее устройство для масла

Лист	Лист	Листов
	2	2

ГИПРОНЕФТЕТРАНС г. Волгоград

Форм.	Зона	Поз.	Обозначение	Наименование	Кол.	Примечание
				Документация		
11			ТМ2632 12.00.00.СБ	Сборочный чертеж		
				Детали		
11		1	ТМ2632 08.00.01	Фланец ф 160	1	
11		2	ТМ2632 08.00.02	Прокладка ф 160	1	
Б.Ч.		3	ТМ2632 12.00.01	Патрубок		
				Труба 25 ГОСТ 8262-62	1	l=1400±5
Б.Ч.		4	ТМ2632 12.00.02	Переход		
				Труба 40 ГОСТ 3262-62	1	l=110±5
Б.Ч.		5	ТМ2632 12.00.03	Патрубок		
				Труба 40 ГОСТ 3262-62	1	l=140±5
Б.Ч.		6	ТМ2632 12.00.04	Патрубок		
				Труба 40 ГОСТ 3262-62	1	l=1200±5
Б.Ч.		7	ТМ2632 12.00.05	Прокладка ф 90в×[illegible]		
				Паронит ПОН-3 ГОСТ 181-71	1	
				Стандартные изделия		
		8		Отвод 90°-45×2,5		
				МСН 120-69 / ММСС СССР	1	
		9		Фланец 32-2,5		
				ГОСТ 1255-67	2	
		10		Болт М12×40.58.01		
				ГОСТ 7798-70	8	
		11		Гайка 12.5.01		
				ГОСТ 5915-70	8	
		12		Шайба 12-001		
				ГОСТ 11371-68	8	

Арх. №

Альбом III

Тип. пр. 503-202

Подп. и дата

Инв. № дубл.

Взамен инв. №

Подп. и дата

Инв. № подл.

Изм.	Лист	№ докум.	Подпись	Дата
Разраб.		Костенко		
Нач. сек.		Каменский		
Гл. инж. пр.		Косолапова		XII 74
Нач. отд.		Ефимов		
Гл. спец.		Щербин		

ТМ2632 12.00.00

Всасывающее устройство для отработанных масел

Лист	Лист	Листов
	1	1

ГИПРОНЕФТЕТРАНС г. Волгоград

Форм.	Зона	Поз.	Обозначение	Наименование	Кол.	Примечание
				Документация		
11			ТМ2632 13.00.00.СБ	Сборочный чертеж		
				Детали		
11		1	ТМ2632 07.00.01	Фланец ф 200	1	
11		2	ТМ2632 07.00.02	Прокладка ф 200	1	
Б.Ч.		3	ТМ2632 13.00.01	Патрубок		
				Труба 80 ГОСТ 3262-62	1	l=1600±5
				Стандартные изделия		
		4		Отвод 90° 89×3,5		
				ГОСТ 17374-72	1	
		5		Болт М12×40.58.01		
				ГОСТ 7798-70	6	
		6		Гайка 12.5.01		
				ГОСТ 7798-70	6	
		7		Переход к 89×3,5-57×3,5		
				МСН 120-69 / ММСС СССР	1	

Арх. №

Альбом III

Тип. пр. 503-202

Подп. и дата

Инв. № дубл.

Взамен инв. №

Подп. и дата

Инв. № подл.

Изм.	Лист	№ докум.	Подпись	Дата
Разраб.		Костенко		
Нач. сек.		Каменский		
Гл. инж. пр.		Косолапова		XII 74
Нач. отд.		Ефимов		
Гл. спец.		Щербин		

ТМ2632 13.00.00

Сливное устройство для отработанных масел

Лист	Лист	Листов
	1	1

ГИПРОНЕФТЕТРАНС г. Волгоград

Форм.	Зона	Поз.	Обозначение	Наименование	Кол.	Примечание
				Документация		
12			ТМ2632 14.00.00.СБ	Сборочный чертеж		
				Сборочные единицы		
11		1	ТМ2632 14.01.00	Шарнир	2	
11		2	ТМ2632 14.02.00	Воронка	1	
				Детали		
11		3	ТМ2632 14.00.01	Патрубок	2	
11		4	ТМ2632 14.00.02	Патрубок	1	
11		5	ТМ2632 14.00.03	Патрубок	2	
11		6	ТМ2632 14.00.04	Патрубок	1	
11		7	ТМ2632 14.00.05	Патрубок	1	
Б.Ч.		8	ТМ2632 14.00.06	Прокладка ф 125в×102л		
				Паронит ПОН-3		
				ГОСТ 481-71	1	
				Стандартные изделия		
		9		Фланец 50-16		
				ГОСТ 1255-67	2	
		10		Болт М16×70.58.01		
				ГОСТ 7798-70	4	
		11		Гайка 16.5.01		
				ГОСТ 5915-70	4	
		12		Шайба 16-001		
				ГОСТ 11371-68	4	

Арх. №

Альбом III

Тип. пр.

Подп. и дата

Инв. № дубл.

Взамен инв. №

Подп. и дата

Инв. № подл.

Изм.	Лист	№ докум.	Подпись	Дата
Разраб.		Костенко		
Нач. сек.		Каменский		
Гл. инж. пр.		Косолапова		XII 74
Нач. отд.		Ефимов		
Гл. спец.		Щербин		

ТМ2632 14.00.00

Сливное устройство для отработанных масел (шарнирное)

Лист	Лист	Листов
	1	1

ГИПРОНЕФТЕТРАНС г. Волгоград

Арх. № — Альбом III — Тип. пр. — Подп. и дата — Взамен инв. № — Инв. № дубл. — Подп. и дата — Инв. № подл.

Форм.	Зона	Поз.	Обозначение	Наименование	Кол.	Примечание
				Документация		
11			ТМ263214.01.00 СБ	Сборочный чертеж		
				Детали		
11		1	ТМ263214.01.01	Втулка	1	
11		2	ТМ263214.01.02	Втулка	1	
11		3	ТМ263214.01.03	Фланец	1	
11		4	ТМ263214.01.04	Кольцо	1	
11		5	ТМ263214.01.05	Шайба	1	
				Стандартные изделия		
		6		Шпилька М6×30 58 01		
				ГОСТ 11765-66	4	
		7		Гайка М6.5 01		
				ГОСТ 9064-69	4	
		8		Шайба 6-001		
				ГОСТ 11371-68	4	
				Материалы		
		9		Сальниковая набивка		
				Ø12 х/б пропит		
				ГОСТ 5152-66	1	м 1,00

Изм	Лист	N докум	Подпись	Дата
Разраб.		Костенко		
Нач. сек.		Каменский		
Гл. инж. пр.		Косолапова		17-74
Нач. отд.		Ефимов		
Гл. спец.		Щербин		

ТМ263214.01.00

Шарнир

Лист	Лист	Листов
		1

ГИПРОНЕФТЕТРАНС
г. Волгоград

Арх. № — Альбом III — Тип. пр. 503-202 — Подп. и дата — Взамен инв. № — Инв. № дубл. — Подп. и дата — Инв. № подл.

Форм.	Зона	Поз.	Обозначение	Наименование	Кол.	Примечание
				Документация		
			ТМ263214.02.00 СБ	Сборочные чертеж		
				Детали		
11		1	ТМ263214.02.01	Обечайка воронки (разв.)	1	
11		2	ТМ263214.02.02	Конус воронки (разв.)	1	
11		3	ТМ263214.02.03	Кольцо наружное	1	
		4	ТМ263214.02.04	Кольцо внутреннее	1	
11		5	ТМ263214.02.05	Сетка N 1,25	1	
		6	ТМ263214.02.06	Ручка	1	
				Стандартные изделия		
		7		Заклепка 4×5 37		
				ГОСТ 10300-68	4	

Изм	Лист	N докум	Подпись	Дата
Разраб.		Костенко		
Нач. сек.		Каменский		
Гл. инж. пр.		Косолапова		17-74
Нач. отд.		Ефимов		
Гл. спец.		Щербин		

ТМ263214.02.00

Воронка

Лист	Лист	Листов
		1

ГИПРОНЕФТЕТРАНС
г. Волгоград

Арх. № — Альбом III — Тип. пр. 503-202 — Подп. и дата — Взамен инв. № — Инв. № дубл. — Подп. и дата — Инв. № подл.

Форм.	Зона	Поз.	Обозначение	Наименование	Кол.	Примечание
				Документация		
11			ТМ263217.01.00 СБ	Сборочный чертеж		
				Детали		
БЧ		1	ТМ263217.01.01	Шток		
				Труба [illegible]		
				ℓ = 150±1	1	
БЧ		2	ТМ263217.01.02	Планка		
				Лента 53×20 ГОСТ 6009-57 / ст 3 ГОСТ 535-58		
				ℓ = 80±1	1	

Изм	Лист	N докум	Подпись	Дата
Разраб.		Костенко		
Нач. сек.		Каменский		
Гл. инж. пр.		Косолапова		17-74
Нач. отд.		Ефимов		
Гл. спец.		Щербин		

ТМ263217.01.00

Шток

Лист	Лист	Листов

ГИПРОНЕФТЕТРАНС
г. Волгоград

Арх. № — Альбом III — Тип. пр. — Подп. и дата — Взамен инв. № — Инв. № дубл. — Подп. и дата — Инв. № подл.

Форм.	Зона	Поз.	Обозначение	Наименование	Кол.	Примечание
				Документация		
11			ТМ263217.02.00 СБ	Сборочный чертеж		
				Детали		
БЧ		1	ТМ263217.02.01	Лист		
				Лист 2 ГОСТ 3680-57 / ст 3 ГОСТ 16523-70		
				520±1 × 1500±1	1	
БЧ		2	ТМ263217.02.02	Крючок		
				Лист 2 ГОСТ 3680-57 / ст 3 ГОСТ 16523-70		
				35±1 × 15±1	2	

Изм	Лист	N докум	Подпись	Дата
Разраб.		Костенко		
Нач. сек.		Каменский		
Гл. инж. пр.		Косолапова		17-74
Нач. отд.		Ефимов		
Гл. спец.		Щербин		

ТМ263217.02.00

Передняя стенка

Лист	Лист	Листов

ГИПРОНЕФТЕТРАНС
г. Волгоград.

Форм.	Зона	Поз.	Обозначение	Наименование	Кол.	Примечание
				Документация		
11			ТМ263217.03.00 СБ	Сборочный чертеж		
				Детали		
БЧ		1	ТМ 2632.17.03.01.	Лист		
				Лист 2 ГОСТ 3680-57 / Ст3 ГОСТ 16523-70		
				520±1×560±1	1	
БЧ		2	ТМ 2632.17.03.02.	Ручка		
				Круг 36 ГОСТ 3680-57 / Ст3 ГОСТ 16523-70		
				ℓ=240±5	2	

Альбом III Арх. №

Тип. проект

Подп. и дата

Инв. № дубл.

Взамен инв. №

Подп. и дата

Инв. № подл.

Изм.	Лист	№ докум.	Подпись	Дата
Разраб.		Костенко		
Нач. сект.		Каменский		
Гл. инж. пр.		Косолапова		XII-74
Нач. отд.		Ефимов		
Гл. специал.		Щербин		

ТМ 263217.03.00

Крышка

Лит.	Лист	Листов
		1

ГИПРОНЕФТЕТРАНС г. Волгоград

Форм.	Зона	Поз.	Обозначение	Наименование	Кол.	Примечание
				Документация		
12			ТМ263218.00.00 СБ	Сборочный чертеж		
11		1	ТМ263218.01.00	Сборочные единицы		
				Детали		
11		2	ТМ263218.00.01	Усиливающее кольцо	1	
11		3	ТМ263218.00.02	Планка	2	
11		4	ТМ263218.00.03	Скоба	2	
11		5	ТМ263218.00.04	Прокладка	1	
11		6	ТМ263218.00.05	Крышка	1	
11		7	ТМ263218.00.06	Угольник	1	
11		8	ТМ263218.00.07	Планка	1	
11		9	ТМ263218.00.08	Труба Z 530×7	1	
11		10	ТМ263218.00.09	Прокладка	1	
11		11	ТМ263218.00.10	Фланец	1	
11		12	ТМ263218.00.11	Угольник	2	
11		13	ТМ263218.00.12	Пластина	1	
11		14	ТМ263218.00.13	Косынка	4	
БЧ		15	ТМ263218.00.14	Стойка		
				Труба 80 ГОСТ 3262-62		
				ℓ=1950±2	2	
БЧ		16	ТМ263218.00.15	Стенка задняя		
				Лист 4 ГОСТ 5681-57 / 10 ГОСТ 14637-69		
				500±1×350±1	1	

Альбом III Арх. №

Тип. проект 503-202

Подп. и дата

Инв. № дубл.

Взамен инв. №

Подп. и дата

Инв. № подл.

Изм.	Лист	№ докум.	Подпись	Дата
Разраб.		Костенко		
Нач. сект.		Каменский		
Гл. инж. пр.		Косолапова		XII-74
Нач. отд.		Ефимов		
Гл. специал.		Щербин		

ТМ 263218.00.00

Кронштейн УДУ-10

Лит.	Лист	Листов
	1	2

ГИПРОНЕФТЕТРАНС г. Волгоград

Форм.	Зона	Поз.	Обозначение	Наименование	Кол.	Примечание
БЧ		17	ТМ263218.00.16	Планка		
				Лист 4 ГОСТ 5681-57 / 10 ГОСТ 14637-69		
				105±0,5×500±1	1	
БЧ		18	ТМ263218.00.17.	Планка		
				Лист 4 ГОСТ 5681-57 / 10 ГОСТ 14637-69		
				22±0,5×500±1	1	
БЧ		19	ТМ2632.18.00.18.	Планка		
				Лист 4 ГОСТ 5681-57 / 10 ГОСТ 14637-69		
				85±1×350±2	2	
				Стандартные изделия		
		20		Болт М12×35.58.01.		
				ГОСТ 7798-70	32	
		21		Гайка М12.5.01		
				ГОСТ 5915-70	32	
		22		Шайба 12-001		
				ГОСТ 11371-68	32	
		23		Фланец 500-2,5		
				ГОСТ 1255-67	1	

Альбом III Арх. №

Тип. проект 503-202.

Подп. и дата

Инв. № дубл.

Взамен инв. №

Подп. и дата

Инв. № подл.

Изм.	Лист	№ докум.	Подпись	Дата
Разраб.		Костенко		
Нач. сек.		Каменский		
Гл. инж. пр.		Косолапова		XII-74
Нач. отд.		Ефимов		
Гл. специал.		Щербин		

ТМ 263218.00.00

Кронштейн УДУ-10

Лит.	Лист	Листов
	2	2

ГИПРОНЕФТЕТРАНС г. Волгоград

Форм.	Зона	Поз.	Обозначение	Наименование	Кол.	Примечание
				Документация		
11			ТМ263218.01.00 СБ	Сборочный чертеж		
				Детали		
11		1	ТМ263218.01.01	Планка	2	
11		2	ТМ263218.01.02	Планка	2	

Альбом III Арх. №

Тип. проект

Подп. и дата

Инв. № дубл.

Взамен инв. №

Подп. и дата

Инв. № подл.

Изм.	Лист	№ докум.	Подпись	Дата
Разраб.		Костенко		
Нач. сект.		Каменский		
Гл. инж. пр.		Косолапова		XII-74
Нач. отд.		Ефимов		
Гл. специал.		Щербин		

ТМ 263218.01.00

Рамка.

Лит.	Лист	Листов
		1

ГИПРОНЕФТЕТРАНС г. Волгоград

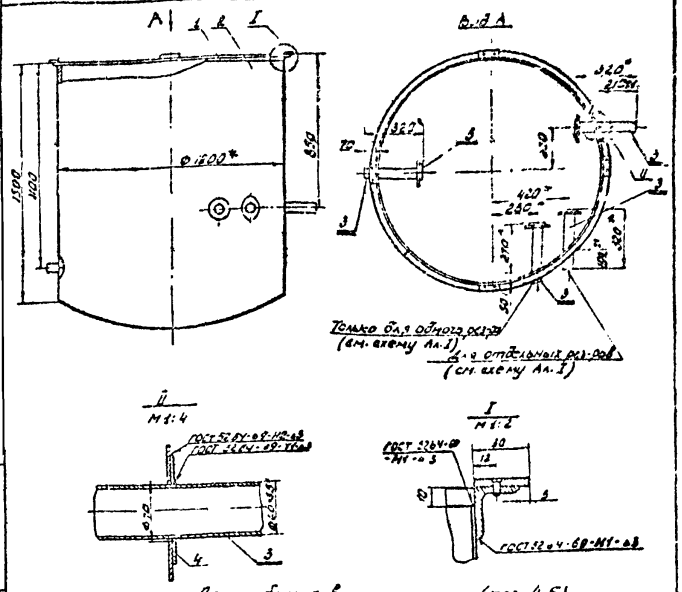

1. Патрубки с воротниками (поз. 4, 5) к обечайке технологического колодца привариваются при монтаже технологического оборудования на резервуаре.
2. * Размеры для справок.
3. Крышка (съемная) см. 263201.03.00 СБ

Изм.	Лист	№ докум.	Подп.	Дата
Разраб.		Костенко		
Н. контр.		Русинова		
Нач. сект.		Каменский		
Гл. инж. пр.		Косолапова		12-74
Нач. отд.		Ефимов		
Гл. специал.		Щербин		

ТМ2632 01.00.00 СБ

Колодец технологический для резервуара V = 25 м³

Лит.	Масса	Масштаб
	125,97	1:20
Лист	Листов 1	

ГИПРОНЕФТЕТРАНС г. Волгоград

Альбом II Арх. №
Тип. проект
Инв. № подл. | Подп. и дата | Взам. инв. № | Инв. № дубл. | Подп. и дата

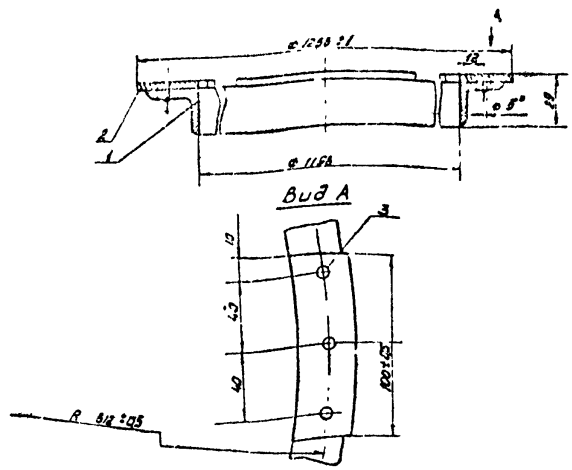

ТМ2632 01.01.00.СБ

Рама

Лит.	Масса	Масштаб
	5,946	1:2
Лист	Листов 1	

ГИПРОНЕФТЕТРАНС г. Волгоград

Альбом II Арх. №
Тип проект 503-202
Инв. № подл. | Подп. и дата | Взам. инв. № | Инв. № дубл. | Подп. и дата

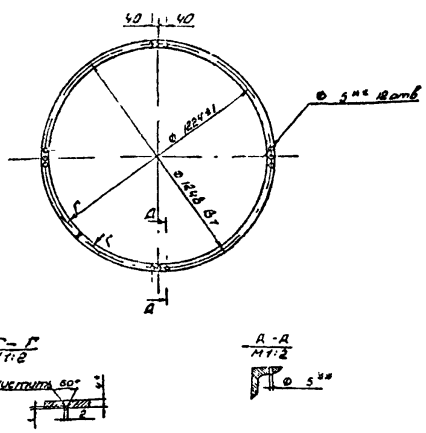

1. Длина развертки 3775 мм.
2. * Размер для справок.
3. ** Размер для инструмента.

ТМ2632 01.01.01

Кольца

Лит.	Масса	Масштаб
	-	1:20
Лист	Листов 1	

Угольник Б-25×25×4 ГОСТ 8509-72 / ГОСТ 535-58

ГИПРОНЕФТЕТРАНС г. Волгоград

Альбом II Арх. №
Тип. проект
Инв. № подл. | Подп. и дата | Взам. инв. № | Инв. № дубл. | Подп. и дата

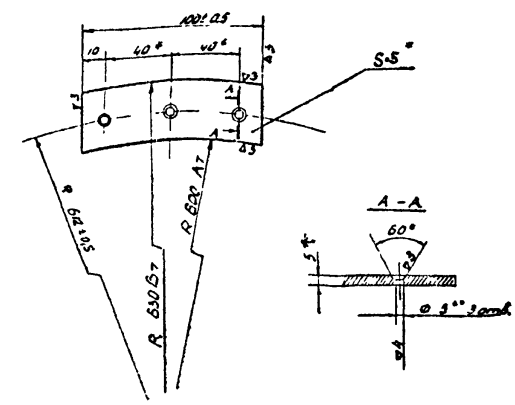

1. * Размеры для справок.
2. ** Размер для инструмента.

ТМ2632.01.01.02

Прокладка

Лит.	Масса	Масштаб
	0,04	1:2
Лист	Листов 1	

Лист АД1-5/20 ГОСТ 12532-67

ГИПРОНЕФТЕТРАНС г. Волгоград

ТМ 2632.02.00.05

Тип проект. Альбом III Арх. №

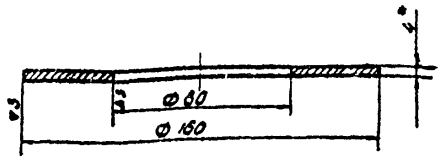

1. После изготовления деталь изогнуть R 800 мм.
2. Допуски на размеры по 7 кл. точности.
3. * Размер для справок.

Изм.	Лист	№ докум.	Подпись	Дата
Разраб.		Костенко		
Н.контр.		Русинова		
Нач.сект.		Хименский		
Гл.инж.пр.		Хосолапова		12-74
Нач.отд.		Ефимов		
Гл.специал.		Щербин		

ТМ 2632.02.00.05

Лит.	Масса	Масштаб
	0,12	1:2

Воротник Ду 80

Лист 4 ГОСТ 5681-57 / Ст3 ГОСТ 14637-69

Листов 1

ГИПРОНЕФТЕТРАНС г. Волгоград

Инв.№ подл. | Подп. и дата | Взам.инв.№ | Инв.№ дубл. | Подп. и дата

ТМ 2632.01.02.00 СБ

Тип проект. 503-202 Альбом III Арх. №

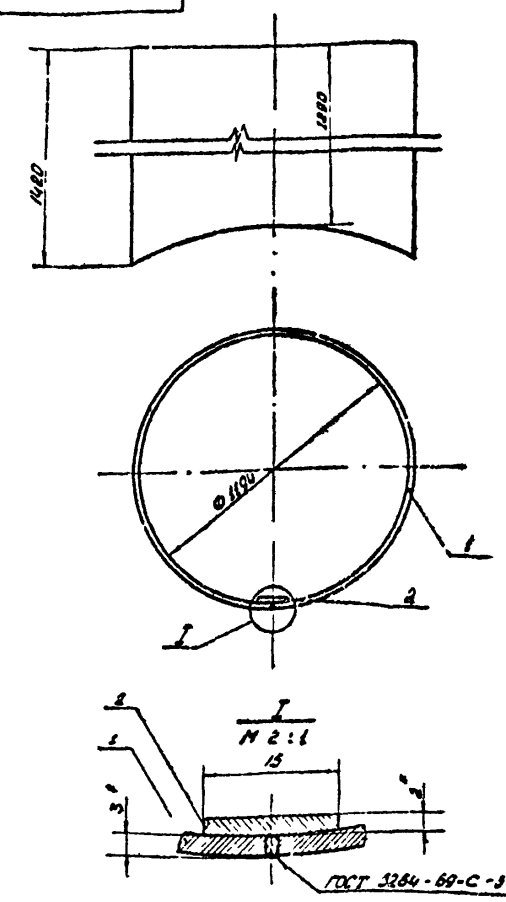

* Размеры для справок

Изм.	Лист	№ докум.	Подпись	Дата
Разраб.		Костенко		
Н.контр.		Русинова		
Нач.сект.		Хименский		
Гл.инж.пр.		Хосолапова		12-74
Нач.отд.		Ефимов		
Гл.специал.		Щербин		

ТМ 2632.01.02.00 СБ

Лит.	Масса	Масштаб
	103,5	1:20

Обечайка

Лист | Листов 1

ГИПРОНЕФТЕТРАНС г. Волгоград

Инв.№ подл. | Подп. и дата | Взам.инв.№ | Инв.№ дубл. | Подп. и дата

ТМ2632.01.02.01

Тип проект. 503-202 Альбом III Арх. №

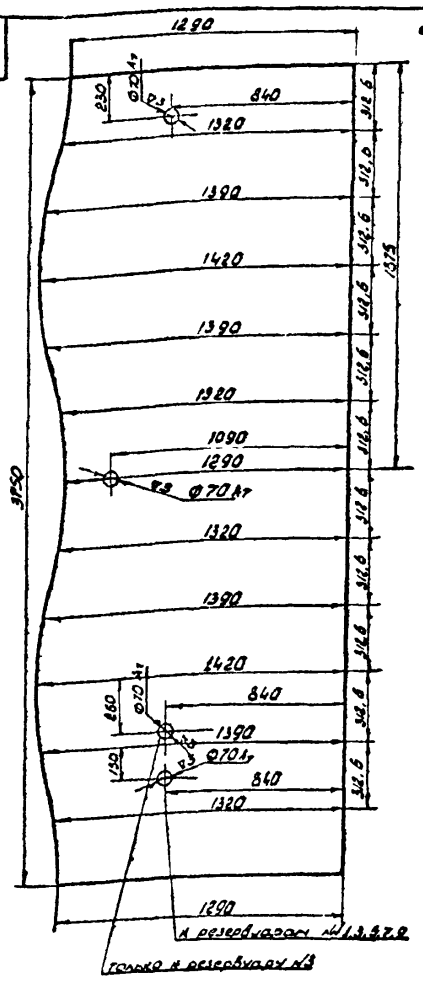

Допуски на размеры по 7 кл. точности.

Изм.	Лист	№ докум.	Подпись	Дата
Разраб.		Лизун-това		
Н.контр.		Русинова		
Нач.сект.		Хименский		
Гл.инж.пр.		Хосолапова		12-74
Нач.отд.		Ефимов		
Гл.специал.		Щербин		

ТМ 2632.01.02.01

Лит.	Масса	Масштаб
	105	1:20

Обечайка (развертка)

Лист | Листов 1

Лист 3 ГОСТ 3680-57 / Ст3 ГОСТ 16523-70

ГИПРОНЕФТЕТРАНС г. Волгоград

Инв.№ подл. | Подп. и дата | Взам.инв.№ | Инв.№ дубл. | Подп. и дата

ТМ2632.01.02.02

Тип проект. Альбом III Арх. №

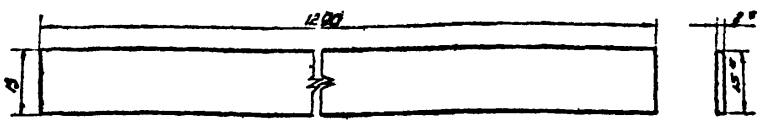

* Размеры для справок.

Изм.	Лист	№ докум.	Подпись	Дата
Разраб.		Пирукелова		
Н.контр.		Русинова		
Нач.сект.		Хименский		
Гл.инж.пр.		Хосолапова		12-74
Нач.отд.		Ефимов		
Гл.специал.		Щербин		

ТМ 2632.01.02.02

Лит.	Масса	Масштаб
	0,5	1:1

Подкладка

Лист | Листов 1

Лист 2 ГОСТ 3680-57 / Ст3 ГОСТ 16523-70

ГИПРОНЕФТЕТРАНС г. Волгоград

Инв.№ подл. | Подп. и дата | Взам.инв.№ | Инв.№ дубл. | Подп. и дата

ТМ2632.01.00.01

(Δ) ∽

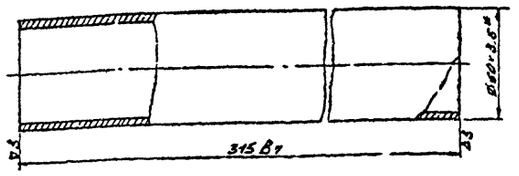

* Размер для справок

Изм	Лист	№ докум	Подп	Дата
Разраб		Костенко		
Н.контр		Русинова		
Нач.сект		Каменский		
Гл.инж.пр		Косолапов		XII-74
Нач.отд		Ефимов		
Гл.специал		Щербин		

ТМ2632.01.00.01

Патрубок Ду 50

Труба 50 ГОСТ 3262-62

Лит	Масса	Масштаб
	1,53	1:2

Лист | Листов 1

ГИПРОНЕФТЕТРАНС г. Волгоград

Тип проект | Альбом III | Арх. №

Подп. и дата | Инв. № дубл. | Взам. инв. № | Подп. и дата | Инв. № подл.

ТМ2632.01.00.02

(Δ) ∽

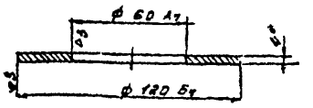

1. После изготовления деталь и огнуть R 600 мм.
2* Размер для справок.

Изм	Лист	№ докум	Подп	Дата
Разраб		Костенко		
Н.контр		Русинова		
Нач.сект		Каменский		
Гл.инж.пр		Косолапов		XII-74
Нач.отд		Ефимов		
Гл.специал		Щербин		

ТМ2632.01.00.02

Воротник Ду 50

Лист 4 ГОСТ 5681-57 / Ст3 ГОСТ 14637-69

Лит	Масса	Масштаб
	0,06	1:2

Лист | Листов 1

ГИПРОНЕФТЕТРАНС г. Волгоград

Тип проект 503-202 | Альбом III | Арх. №

Подп. и дата | Инв. № дубл. | Взам. инв. № | Подп. и дата | Инв. № подл.

ТМ2632.01.03.00.СБ

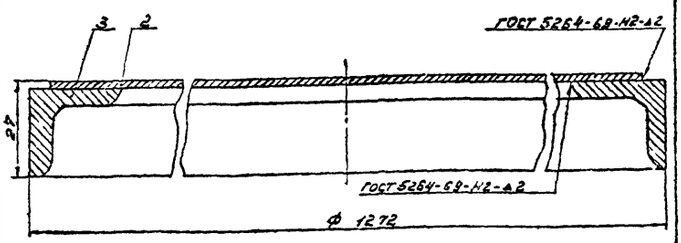

Крышка смотрового люка условно не показана; привязку люка (по вырезу в листе) см ТМ2632.01.03.01.

Изм	Лист	№ докум	Подп	Дата
Разраб		Пирухелова		
Н.контр		Русинова		
Нач.сект		Каменский		
Гл.инж.пр		Косолапов		XII-74
Нач.отд		Ефимов		
Гл.специал		Щербин		

ТМ2632.01.03.00СБ

Крышка технологического колодца

Лит	Масса	Масштаб
	30,5	1:1

Лист | Листов 1

ГИПРОНЕФТЕТРАНС г. Волгоград

Тип проект 503-202 | Альбом III | Арх. №

Подп. и дата | Инв. № дубл. | Взам. инв. № | Подп. и дата | Инв. № подл.

ТМ2632.01.03.01

(Δ) 3 ∽

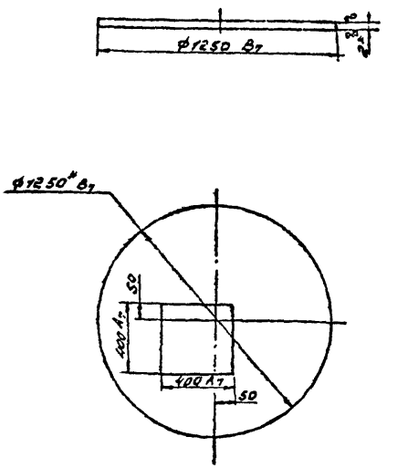

* Размеры для справок

Изм	Лист	№ докум	Подп	Дата
Разраб		Пирухелова		
Н.контр		Русинова		
Нач.сект		Каменский		
Гл.инж.пр		Косолапов		XII-74
Нач.отд		Ефимов		
Гл.специал		Щербин		

ТМ2632.01.03.01

Лист

Лист 2 ГОСТ 3580-57 / Ст3 ГОСТ 16523-70

Лит	Масса	Масштаб
	18,5	1:20

Лист | Листов 1

ГИПРОНЕФТЕТРАНС г. Волгоград

Тип проект | Альбом III | Арх. №

Подп. и дата | Инв. № дубл. | Взам. инв. № | Подп. и дата | Инв. № подл.

ТМ2632.01.04.00.СБ

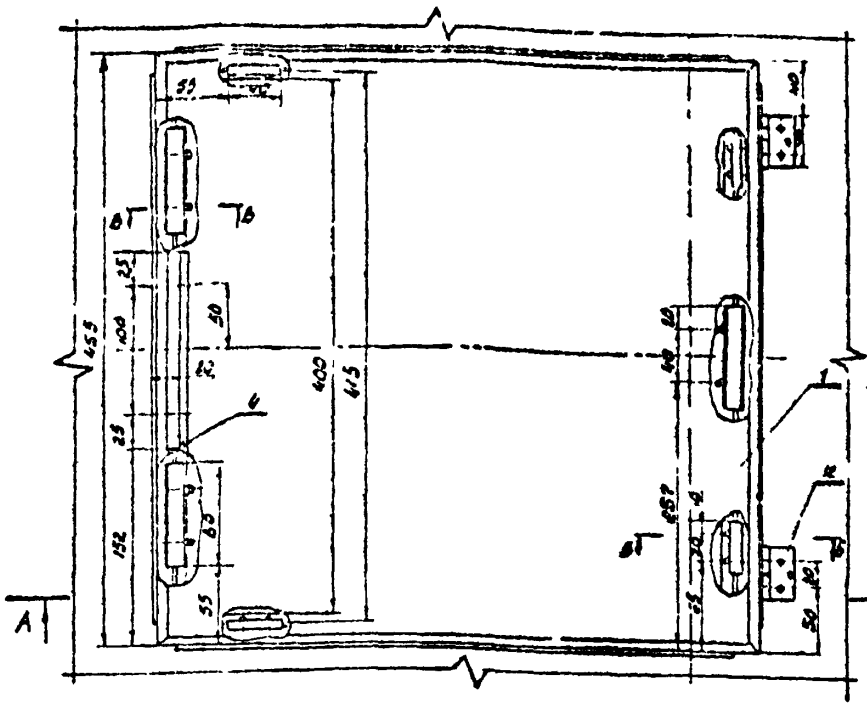

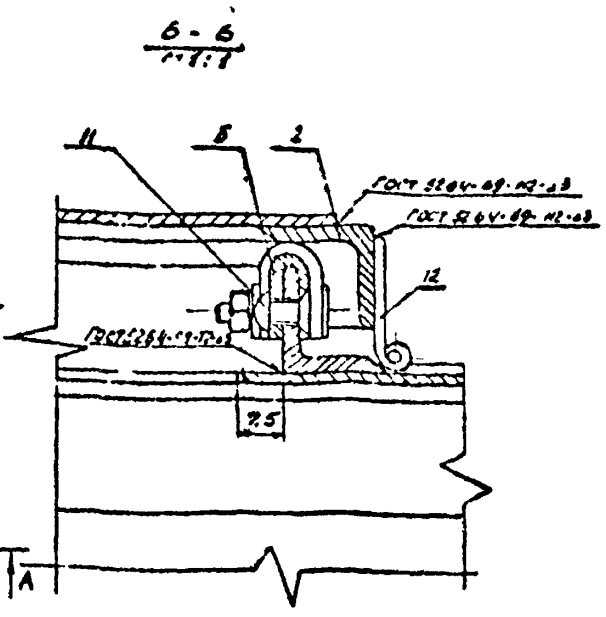

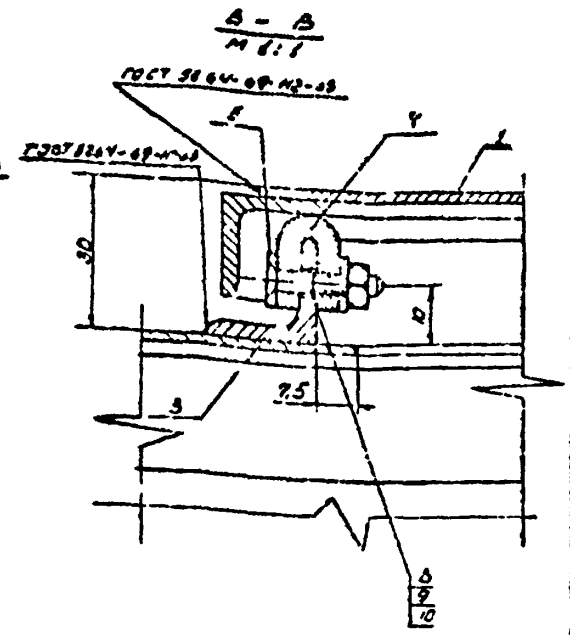

А - А

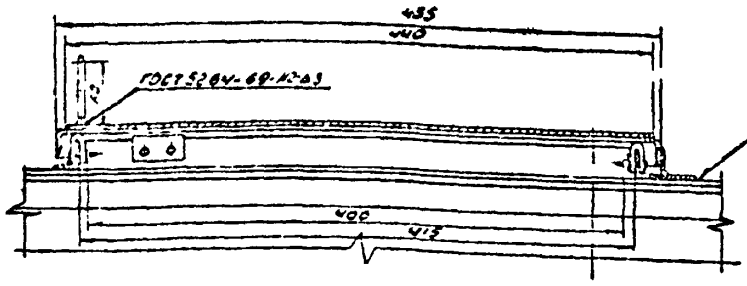

Неуказанные предельные отклонения размеров: охватывающих по B_7, охватывающих по A_7.

					ТМ2632 01.04.00.СБ			
Изм.	Лист	№ докум.	Подп.	Дата	Крышка смотрового люка.	Лит.	Масса	Масштаб
Разраб.		Костелко					–	1:4
Н.контр.		Русинова				Лист	Листов 1	
Гл.инж.пр.		Кокорина				ГИПРОНЕФТЕТРАНС г. Волгоград		
Нач.отд.		Едынов						
Гл.спец.		Щербин						
Нач.сект.		Каменский						

Инв.№ подл. | Подп. и дата | Взам.инв.№ | Инв.№ дубл. | Подп. и дата

Тип.проект 503-202 Альбом III Арх.№

ТМ2632.02.00.00СБ

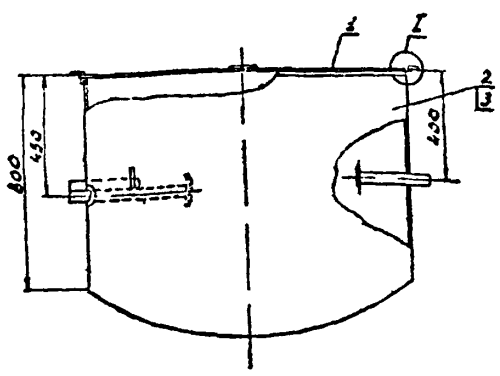

А - А
М1:4

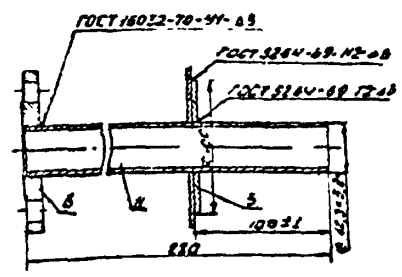

Б - Б
М1:4

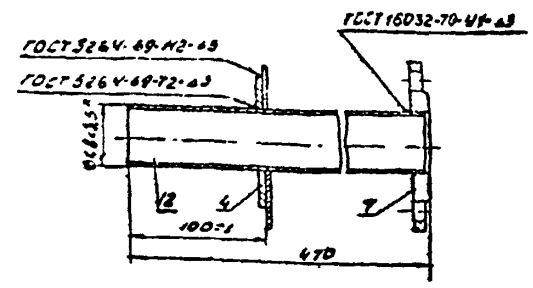

I
М1:2

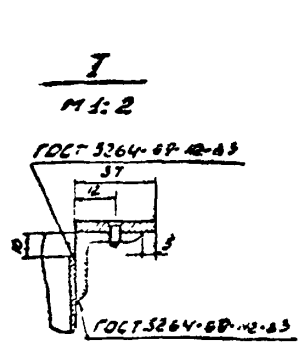

В - В
М1:4

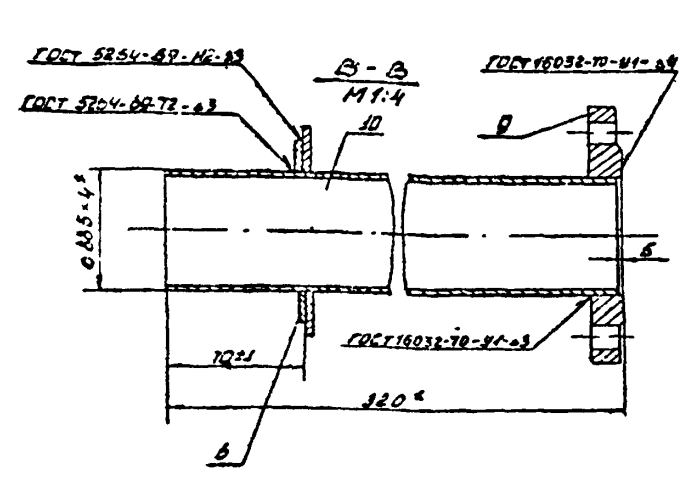

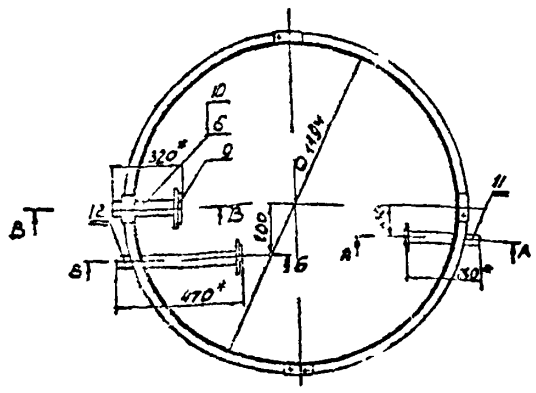

1. Крышка технологического колодца (съемная) условно не показана, см. ТМ2632.01.03.00.СБ.
2.* Размеры для справок.

					ТМ 2632.02.00.00 СБ			
Изм.	Лист	№ докум.	Подп.	Дата	Колодец технологический для резервуаров V=5 и 3 м³	Лит.	Масса	Масштаб
Разраб.		Лидкевич					–	1:20
Н.контр.		Русинова				Лист	Листов 1	
Гл.инж.пр.		Косолапова				ГИПРОНЕФТЕТРАНС г. Волгоград		
Нач.отд.		Едынов						
Гл.спец.		Щербин						
Нач.сект.		Каменский						

Инв.№ подл. | Подп. и дата | Взам.инв.№ | Инв.№ дубл. | Подп. и дата

Тип.проект 503-202 Альбом III Арх.№

ТМ 263201.03.02

Альбом III Арх. №

Тип. проект

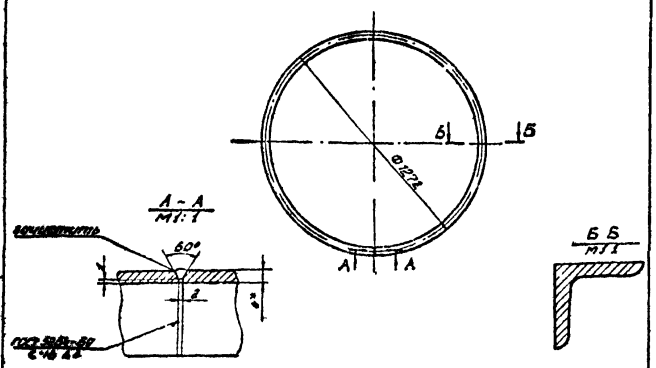

1. Длина развертки 4007 мм.
2. Допуск на размер по B_7
3.* Размер для справок.

Изм.	Лист	№ докум.	Подпись	Дата				
Разраб.		Костенко			Кольцо	Лит.	Масса 5,84	Масштаб 1:20
Н. контр.		Русинова				Лист	Листов 1	
Нач. сект.		Каменский						
Гл. инж. пр.		Косолапова						
Нач. отд.		Ефимов						
Гл. специал.		Щербин						

Уголок 25×25×4 ГОСТ 8509-72 / Ст3 ГОСТ 535-58

ГИПРОНЕФТЕТРАНС г. Волгоград

ТМ 263202.00.01

Альбом III Арх. №

Тип. проект 503-202

Развертка

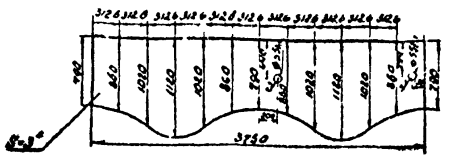

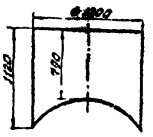

1.* Размер для справок.
2. Неуказанные предельные отклонения размеров, охватываемых по S_7.

Изм.	Лист	№ докум.	Подпись	Дата				
Разраб.		Костенко			Обечайка-3	Лит.	Масса 90	Масштаб 1:40
Н. контр.		Русинова				Лист	Листов 1	
Нач. сект.		Каменский						
Гл. инж. пр.		Косолапова						
Нач. отд.		Ефимов						
Гл. спец.		Щербин						

Лист 3 ГОСТ 3680-57 / Ст3 ГОСТ 16523-70

ГИПРОНЕФТЕТРАНС г. Волгоград

ТМ 263202.00.02

Альбом III Арх. №

Тип. проект 503-202

Развертка

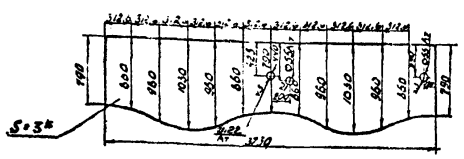

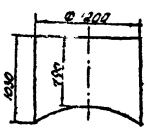

1.* Размер для справок.
2. Неуказанные предельные отклонения размеров, охватываемых по B_7.

Изм.	Лист	№ докум.	Подпись	Дата				
Разраб.		Пирухелова			Обечайка-3	Лит.	Масса 92,0	Масштаб 1:40
Н. контр.		Русинова				Лист	Листов 1	
Нач. сект.		Каменский						
Гл. инж. пр.		Косолапова						
Нач. отд.		Ефимов						
Гл. спец.		Щербин						

Лист 3 ГОСТ 3680-5 / Ст3 ГОСТ 1658-70

ГИПРОНЕФТЕТРАНС г. Волгоград

ТМ 263202.00.03

Альбом III Арх. №

Тип. проект

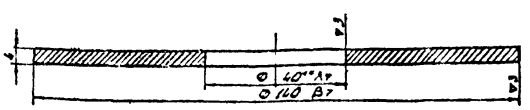

1.* Размер для справок.
2.** Размер для инструмента.

Изм.	Лист	№ докум.	Подпись	Дата				
Разраб.		Пирухелова			Воротник Ду 40	Лит.	Масса –	Масштаб 1:1
Н. контр.		Русинова				Лист	Листов 1	
Нач. сект.		Каменский						
Гл. инж. пр.		Косолапова						
Нач. отд.		Ефимов						
Гл. спец.		Щербин						

Лист 4 ГОСТ 5681-57 / Ст3 ГОСТ 14657-69

ГИПРОНЕФТЕТРАНС г. Волгоград

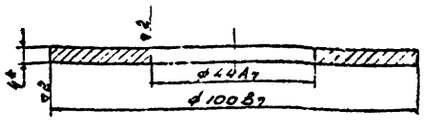

* Размер для справок.

Изм.	Лист	№ докум.	Подп.	Дата
Разраб.	Костенко			
Н.контр.	Русинова			
Гл.инж.пр.	Косолапов			12-74
Нач.отд.	Ефимов			
Гл.специал.	Щербин			
Нач.сект.	Каменский			

ТМ2632 02.00.04

Воротник Ду32

Лит.	Масса	Масштаб
	0,13	1:1
Лист	Листов 1	

Лист 4 ГОСТ 5681-57 Ст3 ГОСТ 14637-69

ГИПРОНЕФТЕТРАНС г. Волгоград

Инв.№ подл. | Подп. и дата | Взам.инв.№ | Инв.№ дубл. | Подп. и дата | Тип. проект 503-202 Альбом 8 Арх.№2

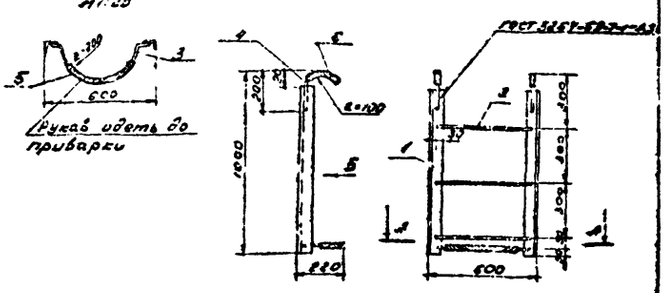

Изм.	Лист	№ докум.	Подп.	Дата
Разраб.	Костенко			
Н.контр.	Русинова			
Гл.инж.пр.	Косолапов			12-74
Нач.отд.	Ефимов			
Гл.специал.	Щербин			
Нач.сект.	Каменский			

ТМ2632 03.00.00.СБ

Стремянка

Лит.	Масса	Масштаб
	21,5	1:20
Лист	Листов 1	

ГИПРОНЕФТЕТРАНС г. Волгоград

Инв.№ подл. | Подп. и дата | Взам.инв.№ | Инв.№ дубл. | Подп. и дата | Тип. проект 503-202 Альбом 8 Арх.№2

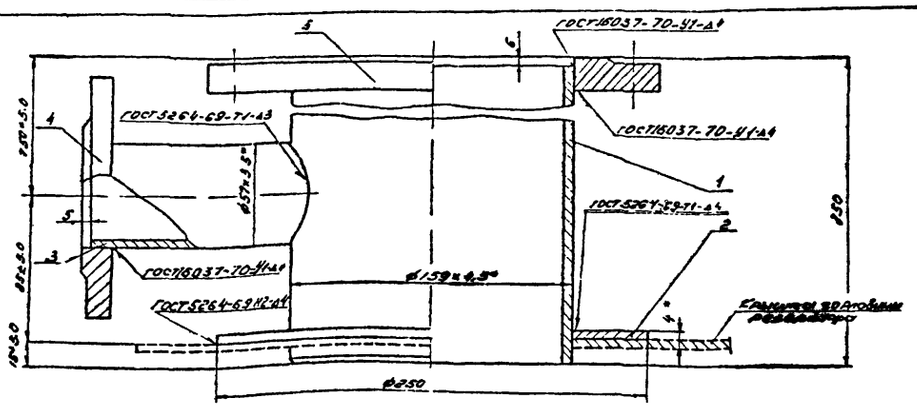

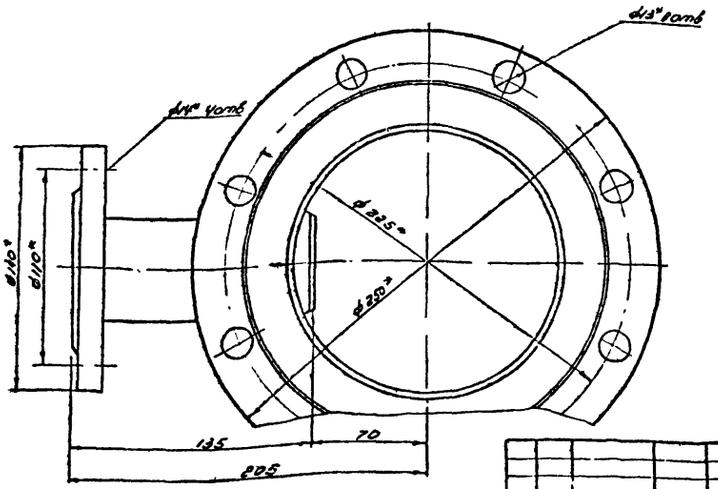

* Размеры для справок.

Изм.	Лист	№ докум.	Подп.	Дата
Разраб.	Пурхелова			
Н.контр.	Русинова			
Гл.инж.пр.	Косолапов			12-74
Нач.отд.	Ефимов			
Гл.специал.	Щербин			
Нач.сект.	Каменский			

ТМ2632 04.00.00.СБ

Патрубок замерного лика

Лит.	Масса	Масштаб
	—	1:2
Лист	Листов 1	

ГИПРОНЕФТЕТРАНС г. Волгоград

Инв.№ подл. | Подп. и дата | Взам.инв.№ | Инв.№ дубл. | Подп. и дата | Тип. проект 503-202 Альбом 8 Арх.№2

ТМ 263204.00.01

Тип. проект Альбом III Арх. №

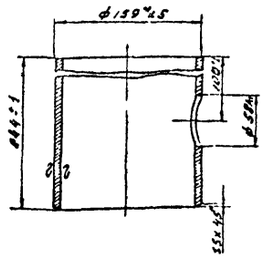

* Размер для справок.

Изм.	Лист	№ докум.	Подпись	Дата
Разраб.		Костенко		
Н.контр.		Русинова		
Нач.сект.		Каменский		
Гл.инж.пр.		Косолапова		
Нач.отд.		Ефимов		
Гл.специал.		Щербин		

ТМ 2632040001

Патрубок ф 159

Лит.	Масса	Масштаб
	14,5	1:4

Лист | Листов 1

Труба 159×5 ГОСТ 8732-70 / Д ГОСТ 8731-66

ГИПРОНЕФТЕТРАНС г. Волгоград

ТМ 263204.00.02

Тип. проект 503-202 Альбом III Арх. №

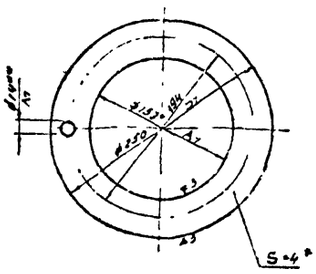

1. * Размер для справок.
2. ** Размер для инструмента.

Изм.	Лист	№ докум.	Подпись	Дата
Разраб.		Костенко		
Н.контр.		Русинова		
Нач.сект.		Каменский		
Гл.инж.пр.		Косолапова		
Нач.отд.		Ефимов		
Гл.специал.		Щербин		

ТМ 263204.00.02

Воротник ф250

Лит.	Масса	Масштаб
	11,1	1:4

Лист | Листов 1

Лист-4 ГОСТ 5631-57 / Ст3 ГОСТ 11637-69

ГИПРОНЕФТЕТРАНС г. Волгоград

ТМ 263204.00.03

Тип. проект 503-202 Альбом III Арх. №

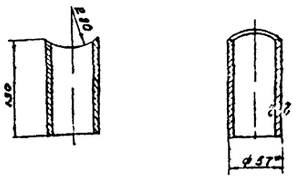

* Размер для справок.

Изм.	Лист	№ докум.	Подпись	Дата
Разраб.		Костенко		
Н.контр.		Русинова		
Нач.сект.		Каменский		
Гл.инж.пр.		Косолапова		
Нач.отд.		Ефимов		
Гл.специал.		Щербин		

ТМ 263204.00.03

Патрубок ф57

Лит.	Масса	Масштаб
	0,52	1:4

Лист | Листов 1

Труба 57-3 ГОСТ 8732-70 / Д ГОСТ 8731-66

ГИПРОНЕФТЕТРАНС г. Волгоград

ТМ 263205.00.00СБ

Тип. проект Альбом III Арх. №

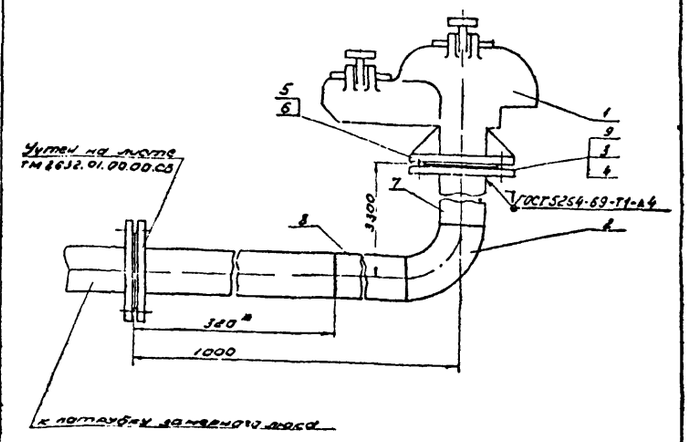

* Размер для справок.

Изм.	Лист	№ докум.	Подпись	Дата
Разраб.		Костенко		
Н.контр.		Русинова		
Нач.сект.		Каменский		
Гл.инж.пр.		Косолапова		
Нач.отд.		Ефимов		
Гл.специал.		Щербин		

ТМ 263205.00.00СБ

Дыхательное устройство резервуара топлива

Лит.	Масса	Масштаб
	38,14	1:4

Лист | Листов 1

ГИПРОНЕФТЕТРАНС г. Волгоград

ТМ263206.00.00СБ

Альбом III Арх. №

Тип. проект

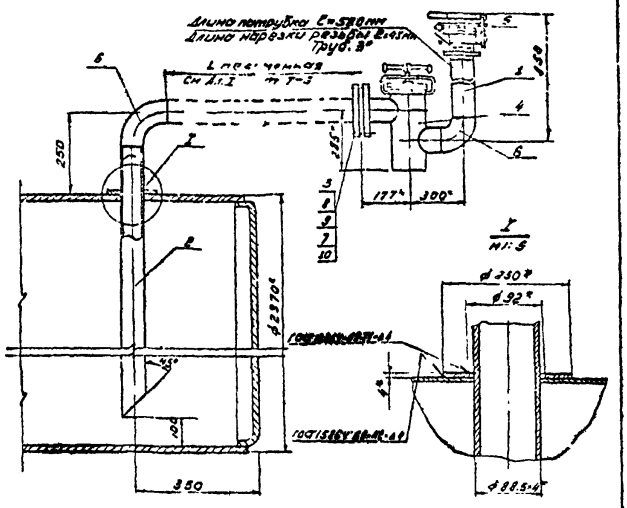

1. Усиливающее кольцо приварить после приварки трубы к стенке резервуара и проверки этого шва на плотность.
2. * Размеры для справок.

Изм.	Лист	№ докум.	Подп.	Дата	ТМ263206.00.00 СБ	Лит.	Масса	Масштаб
Разраб.		Костенко			Сливное устройство топлива		—	1:10
Н. контр.		Русинова				Лист	Листов 1	
Нач. сект.		Каменский				ГИПРОНЕФТЕТРАНС г. Волгоград		
Гл. инж. пр.		Косолапова						
Нач. отд.		Ефимов						
Гл. специал.		Щербин						

Подп. и дата | Инв. № дубл. | Взам. инв. № | Подп. и дата | Инв. № подл.

ТМ263207.00.00СБ

Альбом III Арх. №

Тип. проект 503-202

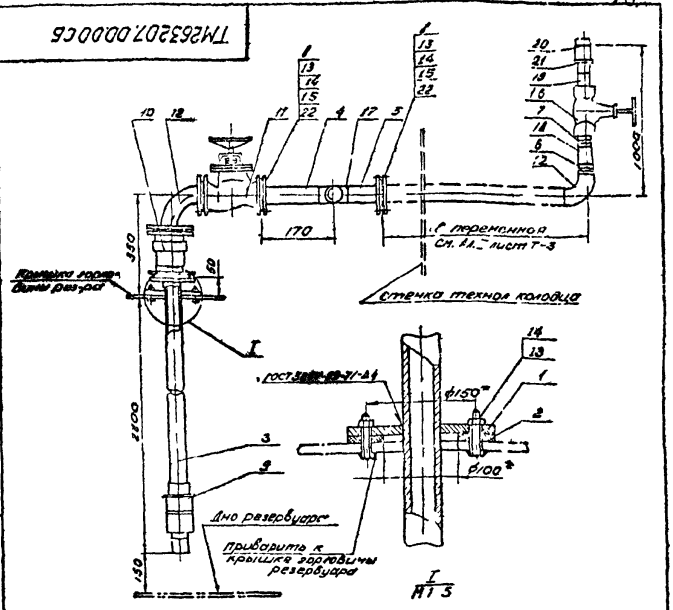

* Размеры для справок.

Изм.	Лист	№ докум.	Подп.	Дата	ТМ263207.00.00 СБ	Лит.	Масса	Масштаб
Разраб.		Костенко			Всасывающее устройство топлива		—	1:10
Н. контр.		Русинова				Лист	Листов 1	
Нач. сект.		Каменский				ГИПРОНЕФТЕТРАНС г. Волгоград		
Гл. инж. пр.		Косолапова						
Нач. отд.		Ефимов						
Гл. специал.		Щербин						

Подп. и дата | Инв. № дубл. | Взам. инв. № | Подп. и дата | Инв. № подл.

ТМ263207.00.01

Альбом III Арх. №

Тип. проект 503-202

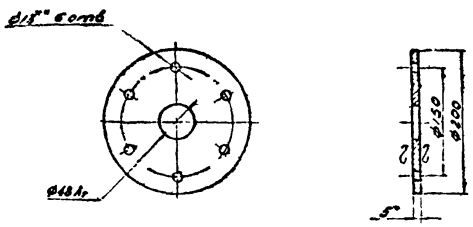

1* Размер для справок.
2.** Размер для инструмента.

Изм.	Лист	№ докум.	Подп.	Дата	ТМ263207.00.01	Лит.	Масса	Масштаб
Разраб.		Пирухелова			Фланец Ф 200		1,70	1:5
Н. контр.		Русинова				Лист	Листов 1	
Нач. сект.		Каменский				Лист 5ГОСТ 5681-57 Ст3 ГОСТ 14637-69	ГИПРОНЕФТЕТРАНС г. Волгоград	
Гл. инж. пр.		Косолапова						
Нач. отд.		Ефимов						
Гл. специал.		Щербин						

Подп. и дата | Инв. № дубл. | Взам. инв. № | Подп. и дата | Инв. № подл.

ТМ263207.00.00СБ

Альбом III Арх. №

Тип. проект

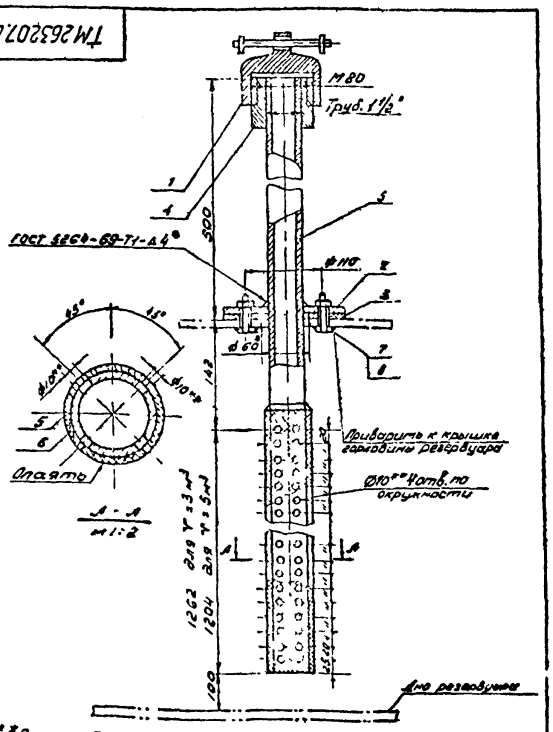

1. **Размер для инструмента.
2. * Размер для справок.

Изм.	Лист	№ докум.	Подп.	Дата	ТМ263208.00.00 СБ	Лит.	Масса	Масштаб
Разраб.		Пирухелова			Замерное устройство для масла		—	1:5
Н. контр.		Русинова				Лист	Листов 1	
Нач. сект.		Каменский				ГИПРОНЕФТЕТРАНС г. Волгоград		
Гл. инж. пр.		Косолапова						
Нач. отд.		Ефимов						
Гл. специал.		Щербин						

Подп. и дата | Инв. № дубл. | Взам. инв. № | Подп. и дата | Инв. № подл.

ТМ263208.00.01

Альбом II Арх. №

Тип. проект

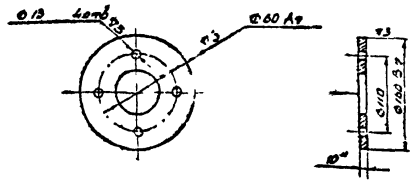

1. * Размер для справок.
2. ** Размер для инструмента.

Изм	Лист	№ докум.	Подп.	Дата
Разраб.		Костенко		
Н.контр.		Русинова		
Нач.сект.		Каменский		
Гл.инж.пр.		Косолапова		XII-74
Нач.отд.		Ефимов		
Гл.специал.		Щербин		

ТМ263208.00.01

Фланец Ø160

Лит.	Масса	Масштаб
	1,50	1:5

Лист | Листов 1

Лист 10 ГОСТ 5681-57 / Ст3 ГОСТ 14637-69

ГИПРОНЕФТЕТРАНС г. Волгоград

ТМ263208.00.02

Альбом III Арх. №

Тип. проект 503-202

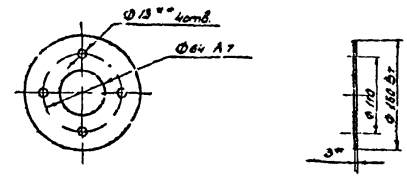

1. ** Размер для инструмента.
2. * Размер для справок.

Изм	Лист	№ докум.	Подп.	Дата
Разраб.		Костенко		
Н.контр.		Русинова		
Нач.сект.		Каменский		
Гл.инж.пр.		Косолапова		XII-74
Нач.отд.		Ефимов		
Гл.специал.		Щербин		

ТМ263208.00.02

Прокладка Ø160

Лит.	Масса	Масштаб
	0,03	1:5

Лист | Листов 1

Паронит ПОН3 ГОСТ 481-71

ГИПРОНЕФТЕТРАНС г. Волгоград

ТМ263209.00.00СБ

Альбом III Арх. №

Тип. проект 503-202

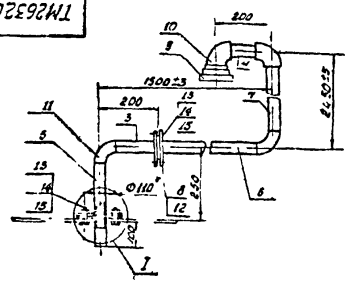

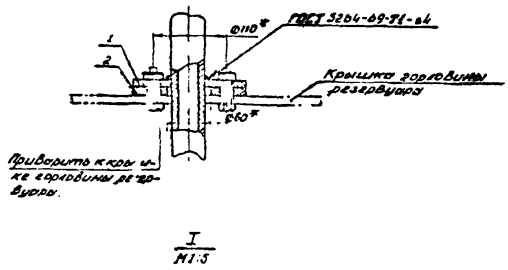

* Размеры для справок

ТМ263209.00.00СБ

Дыхательное устройство для масла

Лит.	Масса	Масштаб
	23,75	1:10

Лист | Листов 1

ГИПРОНЕФТЕТРАНС г. Волгоград

ТМ263210.00.00СБ

Альбом III Арх. №

Тип. проект

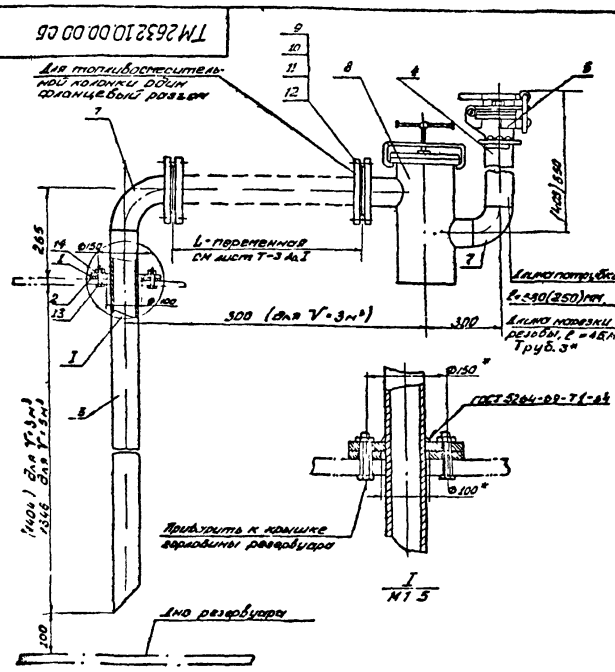

* Размеры для справок.

ТМ263210.00.00СБ

Сливное устройство для масла

Лит.	Масса	Масштаб
		1:10

Лист | Листов 1

ГИПРОНЕФТЕТРАНС г. Волгоград

ТМ2632 11.00.00.СБ

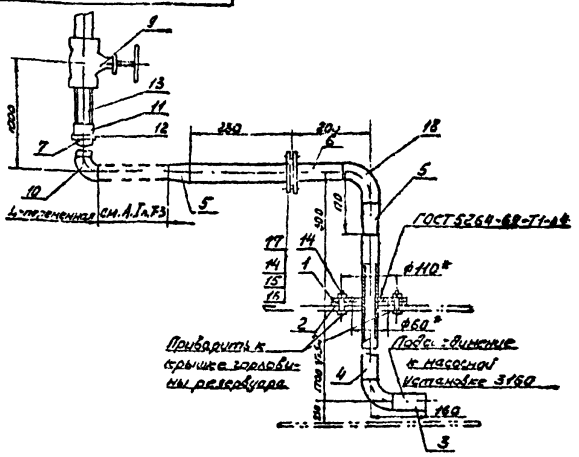

* Размеры для справок.

Изм.	Лист	№ докум.	Подп.	Дата
Разраб.		Костенко		
Н.контр.		Русинова		
Гл.инж.пр.		Косолапов		
Нач.отд.		Ефимов		
Гл.специал.		Щербин		
Нач.сект.		Каменский		

ТМ 2632 11.00.00.СБ

Всасывающее устройство для масла

Лит.	Масса	Масштаб
	–	1:10

Лист | Листов 1

ГИПРОНЕФТЕТРАНС г. Волгоград

Тип. проект 503-202 Альбом III Арх. №

Инв. № подл. | Подп. и дата | Взам. инв. № | Инв. № дубл. | Подп. и дата

ТМ2632 12.00.00.СБ

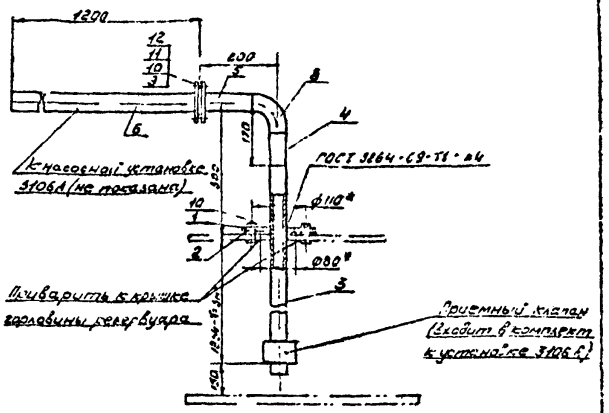

* Размеры для справок.

Изм.	Лист	№ докум.	Подп.	Дата
Разраб.		Костенко		
Н.контр.		Русинова		
Гл.инж.пр.		Косолапов		
Нач.отд.		Ефимов		
Гл.специал.		Щербин		
Нач.сект.		Каменский		

ТМ2632 12.00.00.СБ

Всасывающее устройство для отработанных масел

Лит.	Масса	Масштаб
	–	1:10

Лист | Листов 1

ГИПРОНЕФТЕТРАНС г. Волгоград

Тип. проект 503-202 Альбом III Арх. №

Инв. № подл. | Подп. и дата | Взам. инв. № | Инв. № дубл. | Подп. и дата

2632 14.00.00.СБ

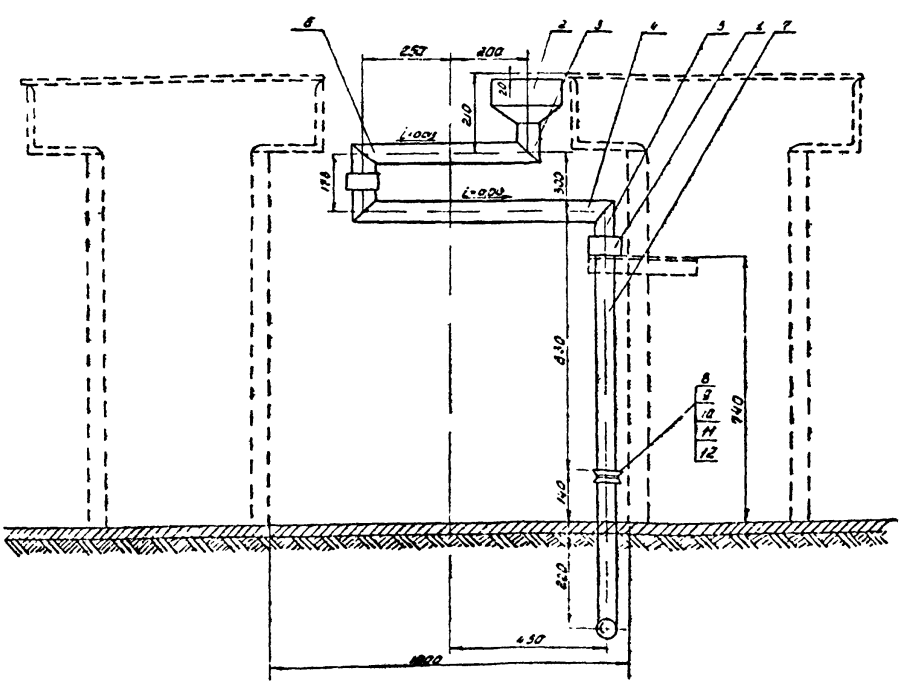

Г – Г

1. Маркировка разреза (Г-Г) дана на чертеже Т-6 Альбом I.
2. Крепление устройства к эстакаде осуществляется по месту посредством приварных кронштейнов из уголка 55×56×5 по ГОСТ 8509-72.
3. Сварные соединения выполнить по ГОСТ 5264-69-С3-А3.

Изм.	Лист	№ докум.	Подп.	Дата
Разраб.		Пирузелов		
Н.контр.		Русинова		
Гл.инж.пр.		Косолапов		
Нач.отд.		Ефимов		
Гл.специал.		Щербин		
Нач.сект.		Каменский		

ТМ2632 14.00.00.СБ

Сливное устройство для отработанных масел (шарнирное)

Лит.	Масса	Масштаб
	–	1:10

Лист | Листов 1

ГИПРОНЕФТЕТРАНС г. Волгоград

ТМ263213.00.00СБ

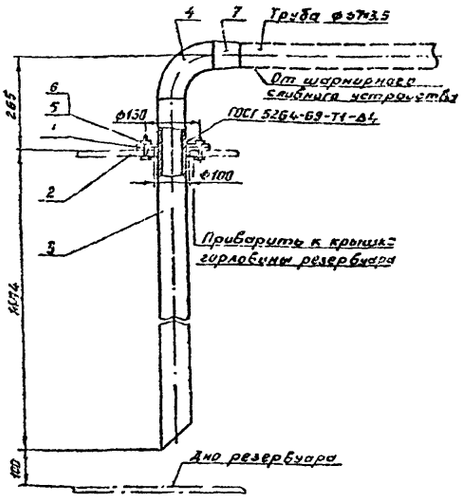

Изм.	Лист	№ докум.	Подп.	Дата		Лит.	Масса	Масштаб
Разраб.		Костенко			Сливное устройство для отработанных масел		25,15	1:10
Н.контр.		Русинова				Лист	Листов 1	
Нач.сект.		Каменский						
Гл.инж.пр.		Косолапов		XII-74				
Нач.отд.		Ефимов						
Гл.спец.		Щербин						

ГИПРОНЕФТЕТРАНС г. Волгоград

Альбом III Арх. №

Тип. проект

Подп. и дата

Взам. инв. №

Инв. № дубл.

Подп. и дата

Инв. № подл.

ТМ263214.01.00СБ

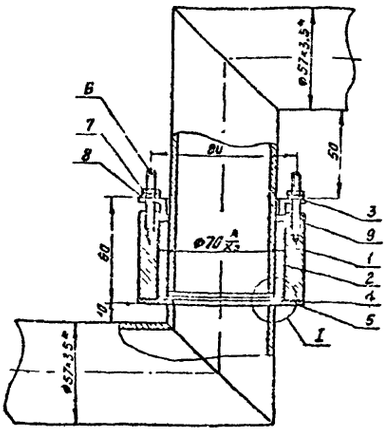

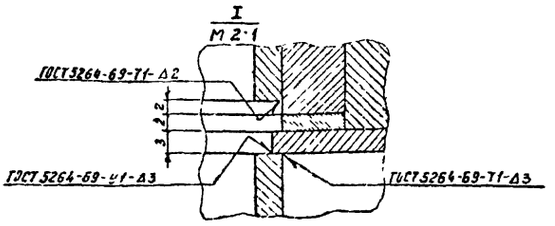

* Размер для справок.

Изм.	Лист	№ докум.	Подп.	Дата		Лит.	Масса	Масштаб
Разраб.		Костенко			Шарнир		1,9	1:2
Н.контр.		Русинова				Лист	Листов 1	
Нач.сект.		Каменский						
Гл.инж.пр.		Косолапов		XII-74				
Нач.отд.		Ефимов						
Гл.спец.		Щербин						

ГИПРОНЕФТЕТРАНС г. Волгоград

Альбом III Арх. №

Тип. проект 503-202

Подп. и дата

Взам. инв. №

Инв. № дубл.

Подп. и дата

Инв. № подл.

ТМ2632 14.01.01

▽3 (▽)

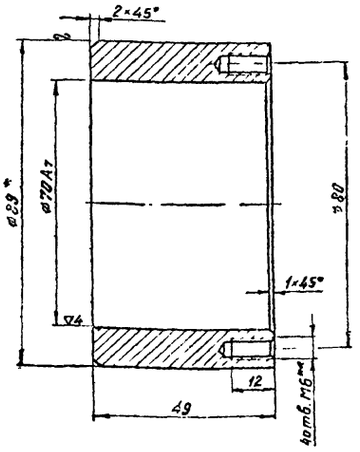

1.* Размер для справок

2.** Размер для инструмента

Изм.	Лист	№ докум.	Подп.	Дата		Лит.	Масса	Масштаб
Разраб.		Пирухова			Втулка		0,91	1:1
Н.контр.		Русинова				Лист	Листов 1	
Нач.сект.		Каменский						
Гл.инж.пр.		Косолапов		XII-74				
Нач.отд.		Ефимов						
Гл.спец.		Щербин						

Труба 89×10 ГОСТ 8732-70 / 10 ГОСТ 14637-69

ГИПРОНЕФТЕТРАНС г. Волгоград

Альбом III Арх. №

Тип. проект

Подп. и дата

Взам. инв. №

Инв. № дубл.

Подп. и дата

Инв. № подл.

ТМ2632 14.01.02

▽3 (▽)

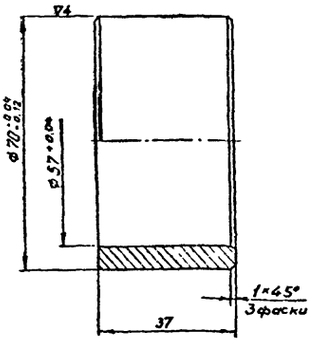

Изм.	Лист	№ докум.	Подп.	Дата		Лит.	Масса	Масштаб
Разраб.		Пирухова			Втулка		0,41	2:1
Н.контр.		Русинова				Лист	Листов 1	
Нач.сект.		Каменский						
Гл.инж.пр.		Косолапов		XII-74				
Нач.отд.		Ефимов						
Гл.спец.		Щербин						

Труба 76×10 ГОСТ 8732-70 / 10 ГОСТ 14637-69

ГИПРОНЕФТЕТРАНС г. Волгоград

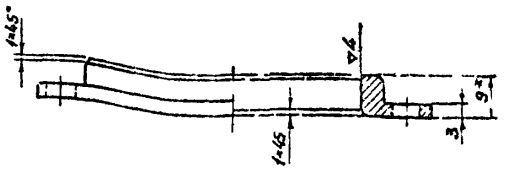

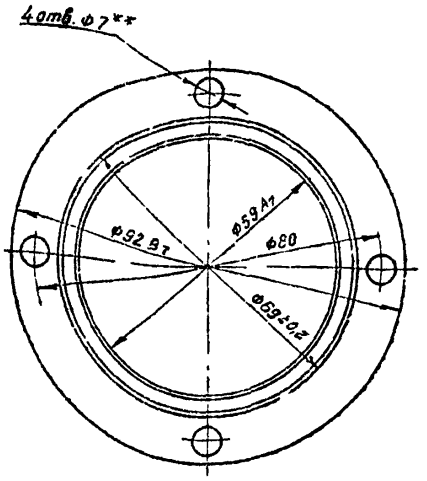

1. * Размер для справок.

2. ** Размер для инструмента.

Изм.	Лист	N докум.	Подп.	Дата	ТМ2632 14.01.03
Разраб.		Костенко			Фланец
Н.контр.		Русинова			Лит. / Масса 8,33 / Масштаб 1:1
Нач.сект.		Каменский			Лист / Листов 1
Гл.инж.пр.		Косолапов			Полоса 9×95 ГОСТ 103-57 / Ст 2 ГОСТ 535-58
Нач.отд.		Ефимов			ГИПРОНЕФТЕТРАНС г. Волгоград
Гл.специал.		Щербин			

Инв.№ подл. | Подп. и дата | Взам.инв.№ | Инв.№ дубл. | Подп. и дата

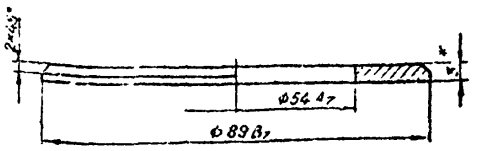

* Размер для справок.

Изм.	Лист	N докум.	Подп.	Дата	ТМ2632 14.01.04
Разраб.		Костенко			Кольцо
Н.контр.		Русинова			Лит. / Масса 0,13 / Масштаб 1:1
Нач.сект.		Каменский			Лист / Листов 1
Гл.инж.пр.		Косолапов			Лента 3×90 ГОСТ 6009-57 / Ст 2 ГОСТ 535-58
Нач.отд.		Ефимов			ГИПРОНЕФТЕТРАНС г. Волгоград
Гл.специал.		Щербин			

Инв.№ подл. | Подп. и дата | Взам.инв.№ | Инв.№ дубл. | Подп. и дата

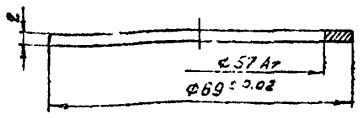

Изм.	Лист	N докум.	Подп.	Дата	ТМ2632 14.01.05
Разраб.		Пирожкова			Шайба
Т.контр.		Васильева			Лит. / Масса 0,02 / Масштаб 1:1
Нач.сект.		Каменский			Лист / Листов 1
Гл.инж.пр.		Косолапов			Бр. АХ. 9-4Л. ГОСТ 5017-49
Нач.отд.		Ефимов			ГИПРОНЕФТЕТРАНС г. Волгоград
Гл.спец.		Щербин			

Инв.№ подл. | Подп. и дата | Взам.инв.№ | Инв.№ дубл. | Подп. и дата

I
М 1:1

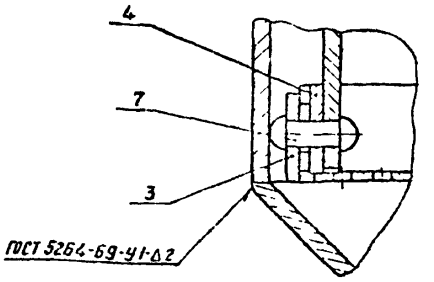

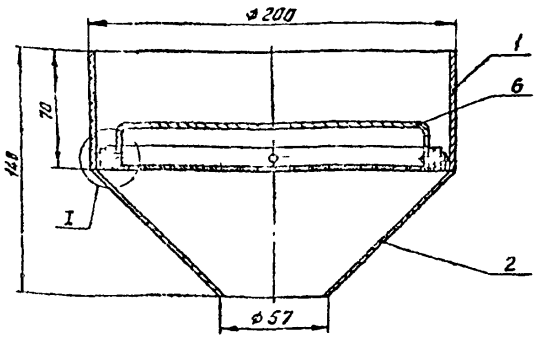

Изм.	Лист	N докум.	Подп.	Дата	ТМ2632 14.02.00.05
Разраб.		Пирожкова			Воронка
Н.контр.		Русинова			Лит. / Масса 1,52 / Масштаб 1:2,5
Нач.сект.		Каменский			Лист / Листов 1
Гл.инж.пр.		Косолапов			ГИПРОНЕФТЕТРАНС г. Волгоград
Нач.отд.		Ефимов			
Гл.спец.		Щербин			

Инв.№ подл. | Подп. и дата | Взам.инв.№ | Инв.№ дубл. | Подп. и дата

ТМ2632 14.02.01

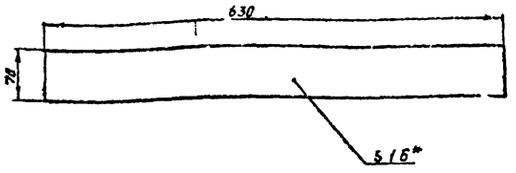

* размер для справок.

Изм.	Лист	№ докум.	Подп.	Дата	
Разраб.		Костенко			
Н. контр.		Рузинова			
Начсект.		Каменских			
Гл. инж. пр.		Косолапова			
Нач. отд.		Ефимов			
Гл. спец.		Щербин			

ТМ263214.02.01

Обечайка воронки (развертка)

Лит.	Масса	Масштаб
	0,58	1:5
Лист	Листов 1	

Лист 1,6 ГОСТ 3680-57 / Ст3 ГОСТ 535-58

ГИПРОНЕФТЕТРАНС г. Волгоград

Тип. проект 503-202 Альбом II Арх. №3

Инв. № подл. | Подп. и дата | Взам. инв. № | Инв. № дубл. | Подп. и дата

ТМ2632 14.02.02

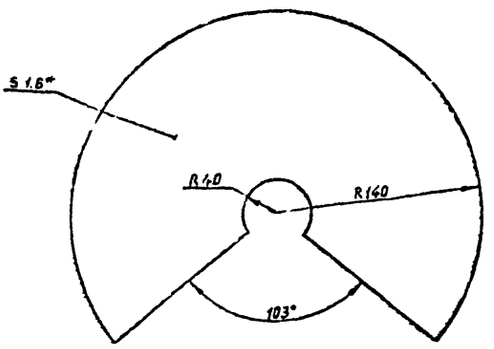

* размер для справок.

Изм.	Лист	№ докум.	Подп.	Дата	
Разраб.		Костенко			
Н. контр.		Рузинова			
Начсект.		Каменских			
Гл. инж. пр.		Косолапова			
Нач. отд.		Ефимов			
Гл. спец.		Щербин			

ТМ263214.02.02

Конус воронки (развертка)

Лит.	Масса	Масштаб
	0,7	1:2,5
Лист	Листов 1	

Лист 1,6 ГОСТ 3680-57 / Ст3 ГОСТ 535-58

ГИПРОНЕФТЕТРАНС г. Волгоград

Тип. проект 503-202 Альбом II Арх. №3

Инв. № подл. | Подп. и дата | Взам. инв. № | Инв. № дубл. | Подп. и дата

ТМ2632 14.02.03

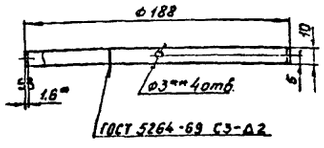

1.* Размер для справок.
2.** Размер для инструмента.
3. Длина развертки 590 мм.

Изм.	Лист	№ докум.	Подп.	Дата	
Разраб.		Костенко			
Н. контр.		Рузинова			
Начсект.		Каменских			
Гл. инж. пр.		Косолапова			
Нач. отд.		Ефимов			
Гл. спец.		Щербин			

ТМ263214.02.03

Кольцо наружное

Лит.	Масса	Масштаб
	0,08	1:2,5
Лист	Листов 1	

Лист 1,6 ГОСТ 3680-57 / Ст3 ГОСТ 535-58

ГИПРОНЕФТЕТРАНС г. Волгоград

Тип. проект 503-202 Альбом II Арх. №3

Инв. № подл. | Подп. и дата | Взам. инв. № | Инв. № дубл. | Подп. и дата

ТМ2632 14.02.04

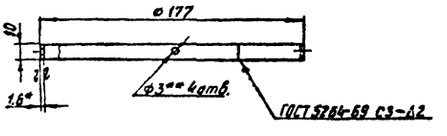

1.* Размер для справок.
2.** Размер для инструмента.
3. Длина развертки 556 мм.

Изм.	Лист	№ докум.	Подп.	Дата	
Разраб.		Костенко			
Н. контр.		Рузинова			
Начсект.		Каменских			
Гл. инж. пр.		Косолапова			
Нач. отд.		Ефимов			
Гл. спец.		Щербин			

ТМ263214.02.04

Кольцо внутреннее

Лит.	Масса	Масштаб
	0,08	1:2,5
Лист	Листов 1	

Лист 1,6 ГОСТ 3680-57 / Ст3 ГОСТ 535-58

ГИПРОНЕФТЕТРАНС г. Волгоград

Тип. проект 503-202 Альбом II Арх. №3

Инв. № подл. | Подп. и дата | Взам. инв. № | Инв. № дубл. | Подп. и дата

ТМ263214.02.05

Альбом III Арх. №

Тип. проект

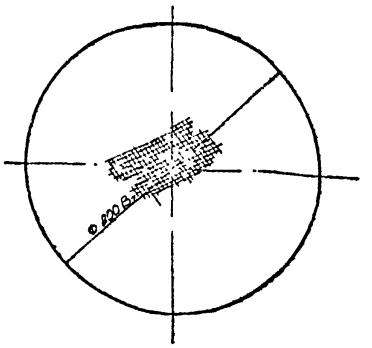

Изм.	Лист	№ докум.	Подп.	Дата
Разраб.		Костенко		
Н. контр.		Русинова		
Нач. сект.		Каменский		
Гл. инж. пр.		Косолапова		
Нач. отд.		Ефимов		
Гл. спец.		Щербин		

ТМ263214.02.05

Сетка № 1.25

Лит.	Масса	Масштаб
	0,015	1:5

Лист | Листов 1

Сетка № 1,25 ГОСТ 6613-53 / Л 80 ГОСТ 17711-72

ГИПРОНЕФТЕТРАНС г. Волгоград

ТМ263214.02.06

Альбом III Арх. №

Тип. проект 503-202

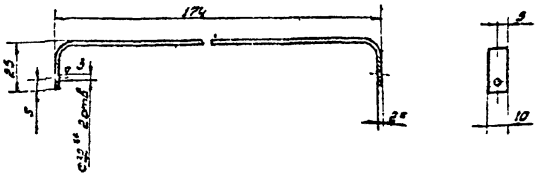

1* Размер для справок.
2** Размер для инструмента.

Изм.	Лист	№ докум.	Подп.	Дата
Разраб.		Костенко		
Н. контр.		Русинова		
Нач. сект.		Каменский		
Гл. инж. пр.		Косолапова		
Нач. отд.		Ефимов		
Гл. спец.		Щербин		

ТМ263214.02.06

Ручка

Лит.	Масса	Масштаб
	0,04	1:2

Лист | Листов 1

Лист 2 ГОСТ 3580-57 / Ст 3 ГОСТ 16523-70

ГИПРОНЕФТЕТРАНС г. Волгоград

ТМ263214.00.01

Альбом III Арх. №

Тип. проект 503-202

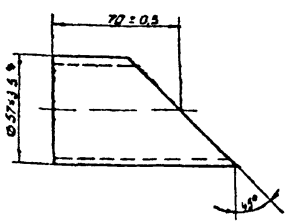

*Размер для справок.

Изм.	Лист	№ докум.	Подп.	Дата
Разраб.		Костенко		
Н. контр.		Русинова		
Нач. сект.		Каменский		
Гл. инж. пр.		Косолапова		
Нач. отд.		Ефимов		
Гл. спец.		Щербин		

ТМ263214.00.01

Патрубок

Лит.	Масса	Масштаб
	0,33	1:2

Лист | Листов 1

Труба 50 ГОСТ 8732-70 / 10 ГОСТ 14637-69

ГИПРОНЕФТЕТРАНС г. Волгоград

ТМ263214.00.02

Альбом III Арх. №

Тип. проект

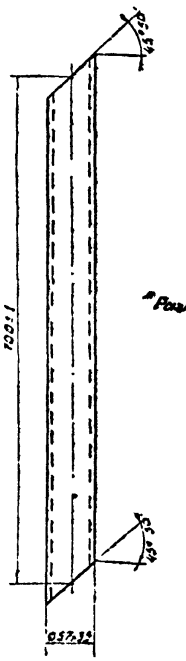

*Размер для справок

Изм.	Лист	№ докум.	Подп.	Дата
Разраб.		Костенко		
Н. контр.		Русинова		
Нач. сект.		Каменский		
Гл. инж. пр.		Косолапова		
Нач. отд.		Ефимов		
Гл. спец.		Щербин		

ТМ263214.00.02

Патрубок

Лит.	Масса	Масштаб
	3,23	1:5

Лист | Листов 1

Труба 50 ГОСТ 8732-70 / 10 ГОСТ 14637-69

ГИПРОНЕФТЕТРАНС г. Волгоград

ТМ263214.00.03

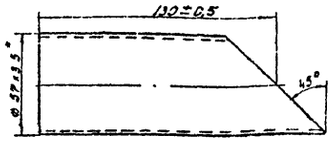

* Размер для справок.

Изм.	Лист	№ докум.	Подпись	Дата
Разраб.		Костенко		
Н.контр.		Гусимова		
Нач.сект.		Каменский		
Гл.инж.пр.		Косолапова		
Нач.отд.		Ефимов		
Гл.специал.		Щербин		

ТМ 263214.00.03

Патрубок

Лит.	Масса	Масштаб
	0,47	1:2
Лист	Листов 1	

Трубы 50 ГОСТ 8732-70
10 ГОСТ 14637-69

ГИПРОНЕФТЕТРАНС
г. Волгоград

Альбом III Арх. №

Тип. проект 503-202

Инв. № подл. | Подп. и дата | Взам. инв. № | Инв. № дубл. | Подп. и дата

(А) ∾

ТМ263214.00004

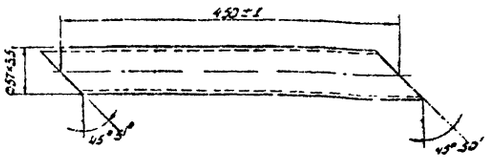

* Размер для справок.

Изм.	Лист	№ докум.	Подпись	Дата
Разраб.		Костенко		
Н.контр.		Гусимова		
Нач.сект.		Каменский		
Гл.инж.пр.		Косолапова		
Нач.отд.		Ефимов		
Гл.специал.		Щербин		

ТМ 263214.00.04

Патрубок

Лит.	Масса	Масштаб
	2,08	1:5
Лист	Листов 1	

Труба 50 ГОСТ 8732-70
10 ГОСТ 14637-69

ГИПРОНЕФТЕТРАНС
г. Волгоград

Альбом III Арх. №

Тип. проект 503-202

Инв. № подл. | Подп. и дата | Взам. инв. № | Инв. № дубл. | Подп. и дата

(А) ∾

ТМ2632 14.0005

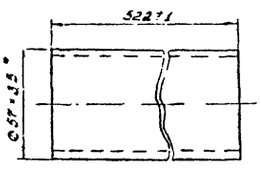

* Размер для справок.

Изм.	Лист	№ докум.	Подп.	Дата
Разраб.		Костенко		
Н.контр.		Гусимова		
Нач.сект.		Каменский		
Гл.инж.пр.		Косолапова		
Нач.отд.		Ефимов		
Гл.специал.		Щербин		

ТМ 263214.00.05

Патрубок

Лит.	Масса	Масштаб
	2,61	1:2
Лист	Листов 1	

Труба 50 ГОСТ 8732-70
10 ГОСТ 14637-69

ГИПРОНЕФТЕТРАНС
г. Волгоград

Альбом III Арх. №

Тип. проект 503-202

Инв. № подл. | Подп. и дата | Взам. инв. № | Инв. № дубл. | Подп. и дата

(А) ∾

ТМ263215.00.00

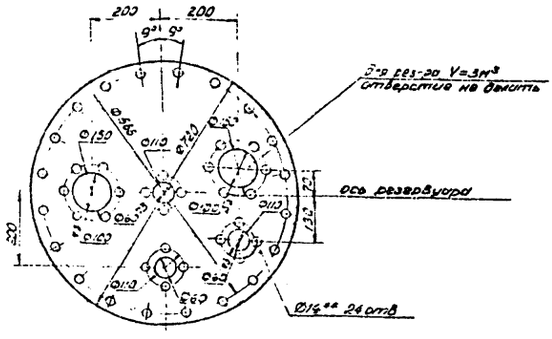

1. Крышка комплектуется с резервуаром.
2. * Размер для справок.
3. ** Размер для инструмента.
4. Непараллельность осей отверстий не более 0,05 мм
5. Размеры выполнять по 7кл точности.

Изм.	Лист	№ докум.	Подп.	Дата
Разраб.		Костенко		
Н.контр.		Гусимова		
Нач.сект.		Каменский		
Гл.инж.пр.		Косолапова		
Нач.отд.		Ефимов		
Гл.специал.		Щербин		

ТМ 263215.00.00

Разметка отверстий на крышке горловины резервуара для насоса

Заготовка

Лит.	Масса	Масштаб
		1:10
Лист	Листов 1	

ГИПРОНЕФТЕТРАНС
г. Волгоград

Альбом III Арх. №

Тип. проект

Инв. № подл. | Подп. и дата | Взам. инв. № | Инв. № дубл. | Подп. и дата

ТМ2632 16.00.00

Тип. проект Альбом III Арх. №

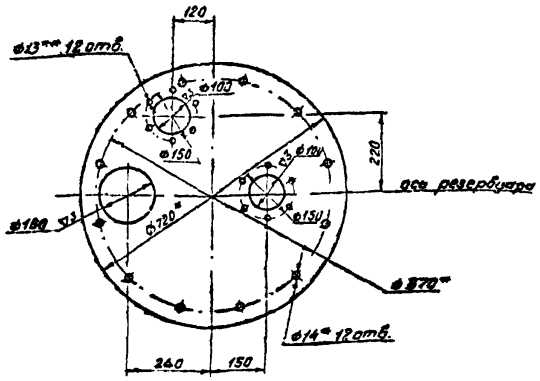

1. Крышка комплектуется с резервуаром.
2. * Размеры для справок.
3. ** Размеры для инструмента.

Изм.	Лист	№ докум.	Подп.	Дата
Разраб.		Пирухелов		
Н. контр.		Русинова		
Гл. инж. пр.		Косолапов		16-74
Нач. отд.		Ефимов		
Гл. специал.		Щербин		
Нач. сект.		Каменский		

ТМ 2632 16.00.00

Разметка отверстий на крышке горловины резервуара топлива

Заготовка

Лит.	Масса	Масштаб
	—	1:10

Лист | Листов 1

ГИПРОНЕФТЕТРАНС г. Волгоград

Инв. № подл. | Подп. и дата | Взам. инв. № | Инв. № дубл. | Подп. и дата

ТМ2632 17.00.02

Тип. проект 503-202 Альбом III Арх. №

▽3 (▽)

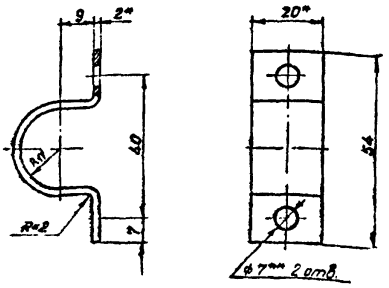

1. * Размеры для справок.
2. ** Размер для инструмента.

Изм.	Лист	№ докум.	Подп.	Дата
Разраб.		Костенко		
Н. контр.		Русинова		
Гл. инж. пр.		Косолапов		16-74
Нач. отд.		Ефимов		
Гл. специал.		Щербин		
Нач. сект.		Каменский		

ТМ2632 17.00.02

Хомут

Лит.	Масса	Масштаб
	0,028	1:1

Лист | Листов 1

Лента 2×20 ГОСТ 6009-57 / Ст 3 ГОСТ 535-58

ГИПРОНЕФТЕТРАНС г. Волгоград

Инв. № подл. | Подп. и дата | Взам. инв. № | Инв. № дубл. | Подп. и дата

ТМ2632 17.00.01

Тип. проект 503-202 Альбом III Арх. №

~ (▽)

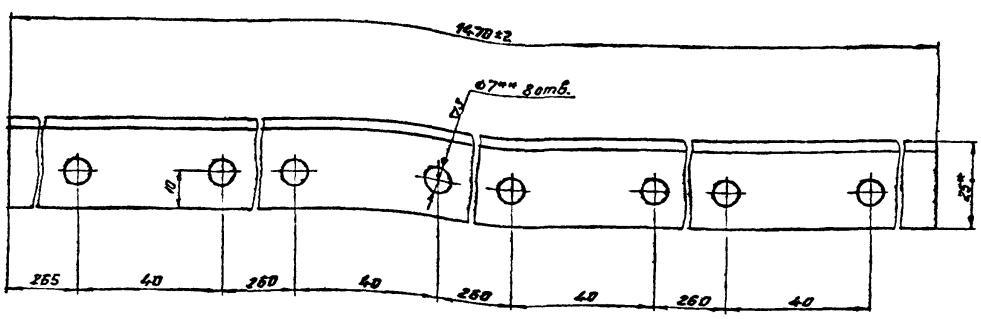

1. * Размеры для справок.
2. ** Размеры для инструмента.
3. Непараллельность осей отверстий не более 0,05 мм.

Изм.	Лист	№ докум.	Подп.	Дата
Разраб.		Пирухелов		
Н. контр.		Русинова		
Гл. инж. пр.		Косолапов		16-74
Нач. отд.		Ефимов		
Гл. специал.		Щербин		
Нач. сект.		Каменский		

ТМ2632 17.00.01

Кронштейн

Лит.	Масса	Масштаб
	1,64	1:1

Лист | Листов 1

Уголок 25×25×3 ГОСТ 8509-72 / Ст 3 ГОСТ 535-58

ГИПРОНЕФТЕТРАНС г. Волгоград

Инв. № подл. | Подп. и дата | Взам. инв. № | Инв. № дубл. | Подп. и дата

ТМ2632 17.01.00.СБ

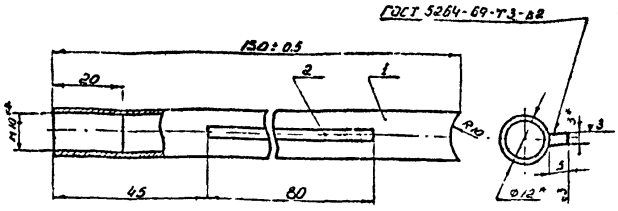

1* Размер для справок.
2.** Размер для инструмента.

Изм.	Лист	№ докум.	Подп.	Дата
Разраб.		Костенко		
Н. контр.		Русинова		
Нач. сект.		Каменский		
Гл. инж. пр.		Косолапов		
Нач. отд.		Ефимов		
Гл. специал.		Щербин		

ТМ2632 17.01.00.СБ

Шток

Лит.	Масса	Масштаб
	0,07	1:1
Лист	Листов 1	

Труба 12×2 ГОСТ 8734-58 / 10 ГОСТ 14637-69

ГИПРОНЕФТЕТРАНС г. Волгоград

Альбом III Арх. №

Тип проект 503-202

Инв. № подл. | Подп. и дата | Взам. инв. № | Инв. № дубл. | Подп. и дата

ТМ2632 17.00.03

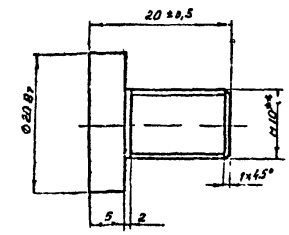

** Размер для инструмента.

Изм.	Лист	№ докум.	Подп.	Дата
Разраб.		Костенко		
Н. контр.		Русинова		
Нач. сект.		Каменский		
Гл. инж. пр.		Косолапов		
Нач. отд.		Ефимов		
Гл. специал.		Щербин		

ТМ2632 17.00.03

Болт

Лит.	Масса	Масштаб
	0,004	2:1
Лист	Листов 1	

Пластина ГОСТ 5-72

ГИПРОНЕФТЕТРАНС г. Волгоград

Альбом III Арх. №

Тип проект 503-202

Инв. № подл. | Подп. и дата | Взам. инв. № | Инв. № дубл. | Подп. и дата

ТМ2632 17.00.04

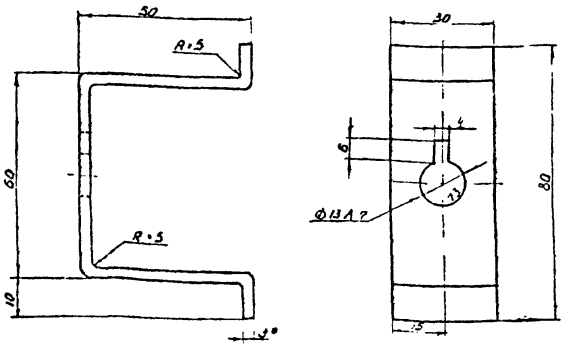

* Размер для справок.

Изм.	Лист	№ докум.	Подп.	Дата
Разраб.		Костенко		
Н. контр.		Русинова		
Нач. сект.		Каменский		
Гл. инж. пр.		Косолапов		
Нач. отд.		Ефимов		
Гл. специал.		Щербин		

ТМ2632 17.00.04

Скоба

Лит.	Масса	Масштаб
	0,12	1:1
Лист	Листов 1	

Лист 3 ГОСТ 8009-51 / Ст 3 ГОСТ 535-58

ГИПРОНЕФТЕТРАНС г. Волгоград

Альбом III Арх. №

Тип проект

Инв. № подл. | Подп. и дата | Взам. инв. № | Инв. № дубл. | Подп. и дата

ТМ2632 17.00.05

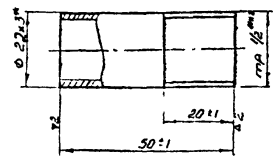

1.* Размер для справок.
2.** Размер для инструмента.

Изм.	Лист	№ докум.	Подп.	Дата
Разраб.		Лукуцевич		
Н. контр.		Русинова		
Нач. сект.		Каменский		
Гл. инж. пр.		Косолапов		
Нач. отд.		Ефимов		
Гл. специал.		Щербин		

ТМ2632 17.00.05

Патрубок

Лит.	Масса	Масштаб
	0,07	1:1
Лист	Листов 1	

Труба 22×3 ГОСТ 8734-68 / 10 ГОСТ 14637-69

ГИПРОНЕФТЕТРАНС г. Волгоград

ТМ263217.00.06

Тип. проект Альбом III Арх. №

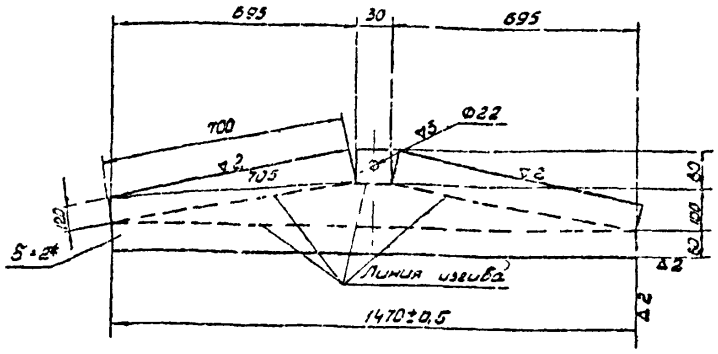

* Размер для справок.

Изм.	Лист	№ докум.	Подпись	Дата
Разраб.		Пирухенова		
Н.контр.		Русинова		
Нач.сект.		Каменский		
Гл.инж.пр.		Косолапова		XII-74
Нач.отд.		Ефимов		
Гл.специал.		Щербин		

ТМ263217.00.06

Лит.	Масса	Масштаб
	4,0	1:10

Днище

Лист | Листов 1

Лист 2ГОСТ 3680-57 / Ст3ГОСТ 535-58

ГИПРОНЕФТЕТРАНС г. Волгоград

ТМ263217.00.07

Тип. проект 503-202 Альбом III Арх. №

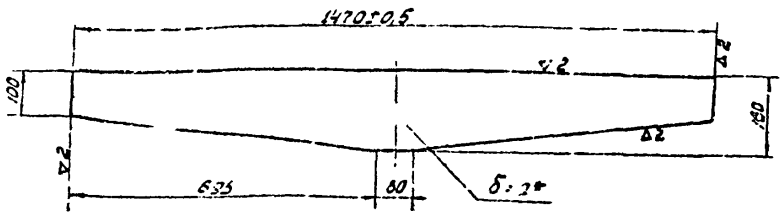

* Размер для справок.

Изм.	Лист	№ докум.	Подпись	Дата
Разраб.		Пирухенова		
Н.контр.		Русинова		
Нач.сект.		Каменский		
Гл.инж.пр.		Косолапова		XII-74
Нач.отд.		Ефимов		
Гл.специал.		Щербин		

ТМ263217.00.07

Лит.	Масса	Масштаб
	2,8	1:10

Боковая стенка днища

Лист | Листов 1

Лист 2ГОСТ 3680-57 / Ст3ГОСТ 535-58

ГИПРОНЕФТЕТРАНС г. Волгоград

ТМ263217.00.08

Тип. проект 503-202 Альбом III Арх. №

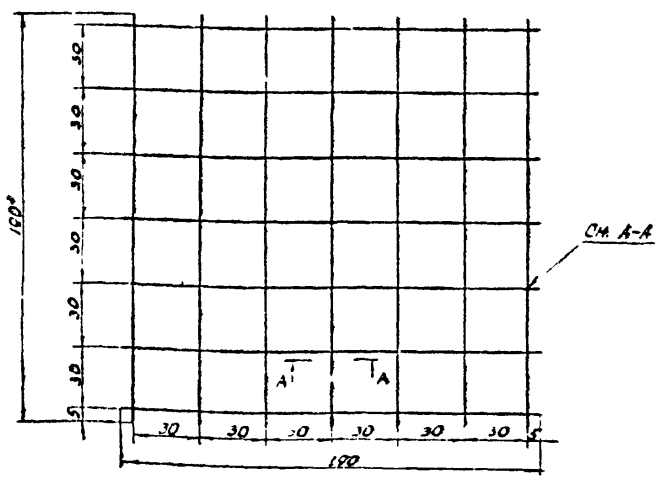

А-А
М1:1

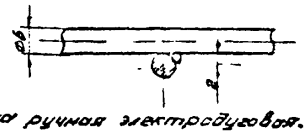

Сварка ручная электродуговая.

Изм.	Лист	№ докум.	Подп.	Дата
Разраб.		Костенко		
Н.контр.		Русинова		
Нач.сект.		Каменский		
Гл.инж.пр.		Косолапова		XII-74
Нач.отд.		Ефимов		
Гл.специал.		Щербин		

ТМ263217.00.08

Лит.	Масса	Масштаб
	0,59	1:2

Решетка

Лист | Листов 1

Круг 6ГОСТ 2590-71 / Ст3ГОСТ 535-58

ГИПРОНЕФТЕТРАНС г. Волгоград

ТМ263217.00.09

Тип. проект Альбом III Арх. №

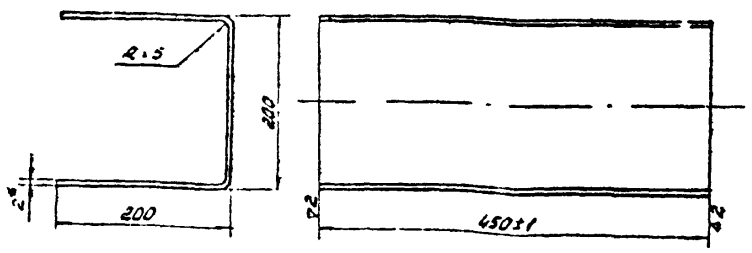

* Размер для справок.

Изм.	Лист	№ докум.	Подп.	Дата
Разраб.		Костенко		
Н.контр.		Русинова		
Нач.сект.		Каменский		
Гл.инж.пр.		Косолапова		XII-74
Нач.отд.		Ефимов		
Гл.специал.		Щербин		

ТМ263217.00.09

Лит.	Масса	Масштаб
	4,24	1:5

Ниша

Лист | Листов 1

Лист 2ГОСТ 3680-57 / Ст3ГОСТ 535-58

ГИПРОНЕФТЕТРАНС г. Волгоград

ТМ263217.02.00.СБ

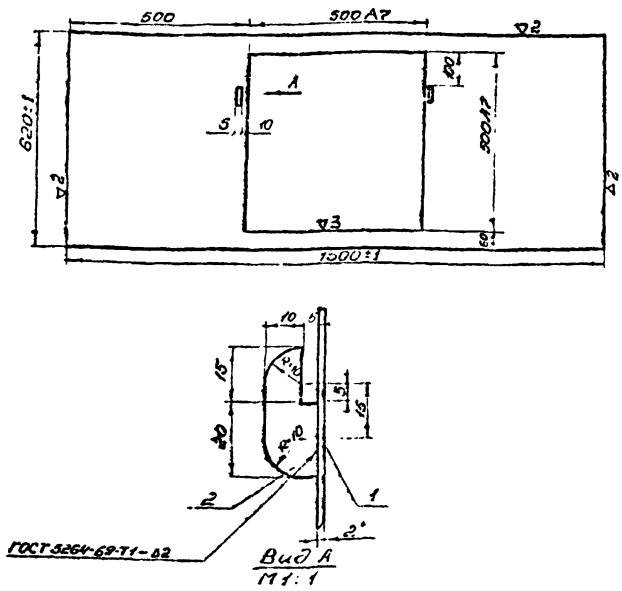

* Размер для справок.

Изм.	Лист	№ докум.	Подп.	Дата	ТМ263217.02.00.СБ			
Разраб.		Костенко			Передняя стенка	Лит.	Масса 10,58	Масштаб 1:10
Н.контр.		Русинова				Лист	Листов 1	
Нач.сект.		Каменский						
Гл.инж.пр.		Косолапова			Лист 2 ГОСТ 3680-57 / Ст3 ГОСТ 535-58	ГИПРОНЕФТЕТРАНС г. Волгоград		
Нач.отд.		Ефимов						
Гл.спец.		Щербин						

Альбом II Арх.№ | Тип.проект | Подп. и дата | Взам.инв.№ | Инв.№ подл.

ТМ263217.03.00.СБ

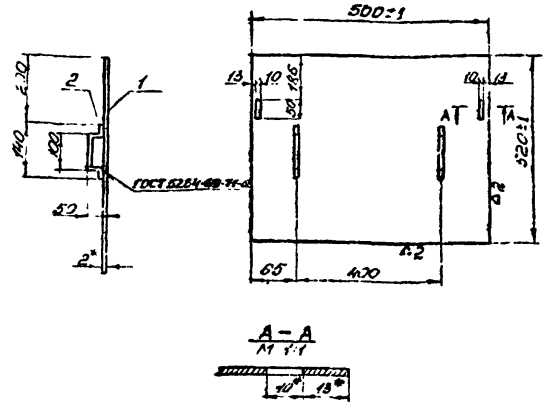

* Размеры для справок.

Изм.	Лист	№ докум.	Подп.	Дата	ТМ263217.03.00.СБ			
Разраб.		Костенко			Крышка	Лит.	Масса 4,56	Масштаб 1:10
Н.контр.		Русинова				Лист	Листов 1	
Нач.сект.		Каменский						
Гл.инж.пр.		Косолапова			Лист 2 ГОСТ 3680-57 / Ст3 ГОСТ 535-58	ГИПРОНЕФТЕТРАНС г. Волгоград		
Нач.отд.		Ефимов						
Гл.спец.		Щербин						

Альбом II Арх.№ | Тип.проект 503-202 | Подп. и дата | Взам.инв.№ | Инв.№ подл.

ТМ263217.00.10

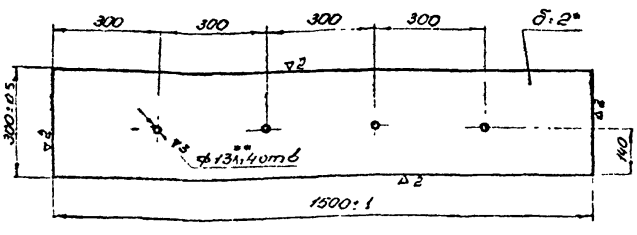

1.* Размер для справок.
2.** Размер для инструмента.

Изм.	Лист	№ докум.	Подп.	Дата	ТМ263217.00.10			
Разраб.		Костенко			Панель	Лит.	Масса 7,06	Масштаб 1:10
Н.контр.		Русинова				Лист	Листов 1	
Нач.сект.		Каменский						
Гл.инж.пр.		Косолапова			Лист 2 ГОСТ 3680-57 / Ст3 ГОСТ 535-58	ГИПРОНЕФТЕТРАНС г. Волгоград		
Нач.отд.		Ефимов						
Гл.спец.		Щербин						

Альбом II Арх.№ | Тип.проект 503-202 | Подп. и дата | Взам.инв.№ | Инв.№ подл.

ТМ263217.00.11

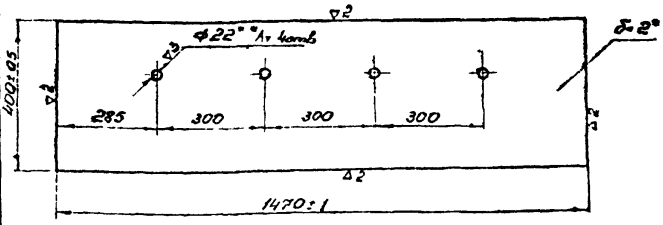

1.* Размер для справок.
2.** Размер для инструмента.

Изм.	Лист	№ докум.	Подп.	Дата	ТМ263217.00.11			
Разраб.		Костенко			Нижняя стенка	Лит.	Масса 9,23	Масштаб 1:10
Н.контр.		Русинова				Лист	Листов 1	
Нач.сект.		Каменский						
Гл.инж.пр.		Косолапова			Лист 2 ГОСТ 3680-57 / Ст3 ГОСТ 535-58	ГИПРОНЕФТЕТРАНС г. Волгоград		
Нач.отд.		Ефимов						
Гл.спец.		Щербин						

Альбом II Арх.№ | Тип.проект | Подп. и дата | Взам.инв.№ | Инв.№ подл.

ТМ263218.00.00 СБ

Тип. проект 503-202 Альбом III Арх. №

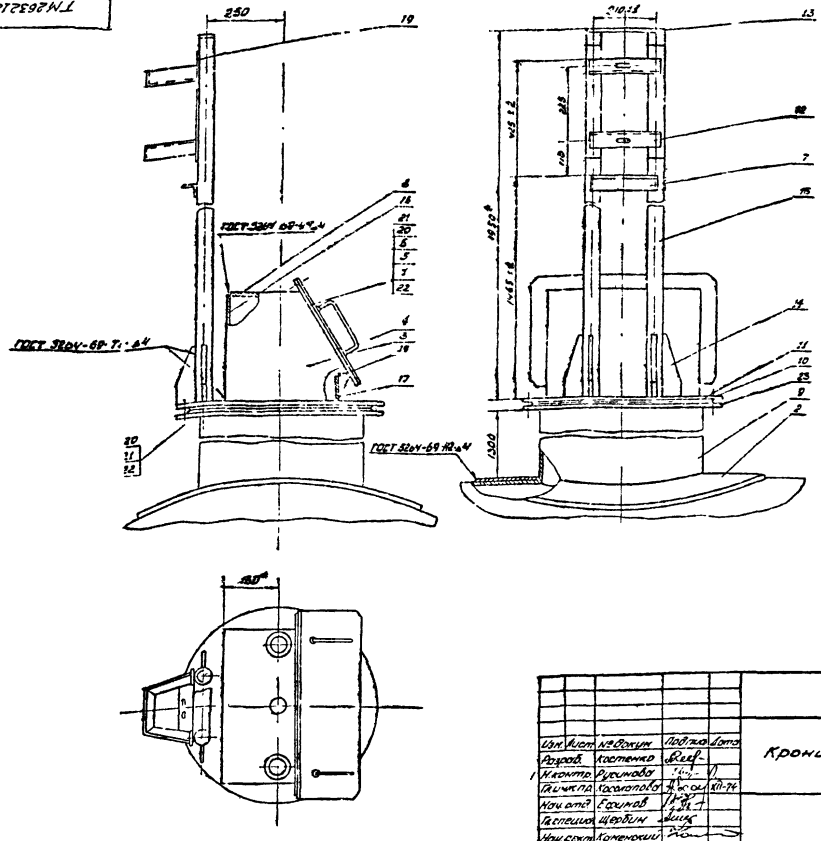

1. Усиливающее кольцо приварить после приварки трубы (поз 9) к стенке резервуара и проверки этого шва на плотность.
2. Все швы (не указанные на чертеже) варить электросварной катетом Δ4 по всей длине соприкосновения.
3. Покрытие: эм №9, серебристый ТА
4. *Размеры для справок.

					ТМ 263218.00.00 СБ			
Изм.	Лист	№ докум.	Подпись	Дата	Кронштейн УДУ10	Лит.	Масса	Масштаб
Разраб.		Костенко						1:40
Н.контр.		Русинова				Лист	Листов 1	
Гл.инж.пр.		Косолапова		XII-74				
Нач.отд.		Ефимов				ГИПРОНЕФТЕТРАНС г. Волгоград		
Гл.специал.		Щербин						
Нач.сект.		Каменский						

Инв. № подл. | Подп. и дата | Взам. инв. № | Инв. № дубл. | Подп. и дата

ТМ263218.00.01

Тип. проект 503-202 Альбом III Арх. №

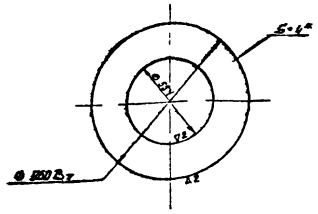

* Размер для справок.

					ТМ 263218.00.01			
Изм.	Лист	№ докум.	Подп.	Дата	Усиливающее кольцо	Лит.	Масса	Масштаб
Разраб.		Костенко					15,7	1:20
Н.контр.		Русинова				Лист	Листов 1	
Нач.сект.		Каменский						
Гл.инж.пр.		Косолапова		XII-74	Лист 4 ГОСТ 5681-57 / Ст 5 ГОСТ 14637-69	ГИПРОНЕФТЕТРАНС г. Волгоград		
Нач.отд.		Ефимов						
Гл.специал.		Щербин						

Инв. № подл. | Подп. и дата | Взам. инв. № | Инв. № дубл. | Подп. и дата

ТМ 263218.00.02

Тип. проект Альбом III Арх. №

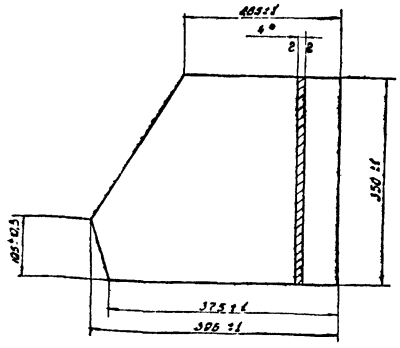

* Размер для справок.

					ТМ 263218.00.02			
Изм.	Лист	№ докум.	Подпись	Дата	Планка	Лит.	Масса	Масштаб
Разраб.		Костенко					3,95	1:5
Н.контр.		Русинова				Лист	Листов 1	
Гл.инж.пр.		Косолапова		XII-74				
Нач.отд.		Ефимов						
Гл.специал.		Щербин						
Нач.сект.		Каменский						

Лист 4 ГОСТ 5681-57 / ТОГОСТ 14637-59

ГИПРОНЕФТЕТРАНС г. Волгоград

ТМ 263218.00.03

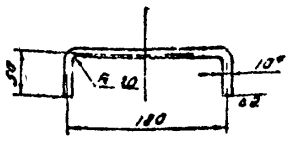

* Размер для справок.

Изм.	Лист	№ докум.	Подпись	Дата
Разраб.		Костенко		
Н.контр.		Рукинова		
Нач.сект.		Каменский		
Гл.инж.пр.		Косолапов		
Нач.отд.		Ефимов		
Гл.специал.		Щербин		

Скоба

Лит.	Масса	Масштаб
	0,17	1:5
Лист	Листов 1	

Круг 10 ГОСТ 2590-71 / Ст 3 ГОСТ 535-58

ГИПРОНЕФТЕТРАНС г. Волгоград

Альбом III Арх. №

Тип проект 503-202 Альбом III Арх. №

Инв. № подл. | Подп. и дата | Взам. инв. № | Инв. № дубл. | Подп. и дата

ТМ 263218.01.00.СБ

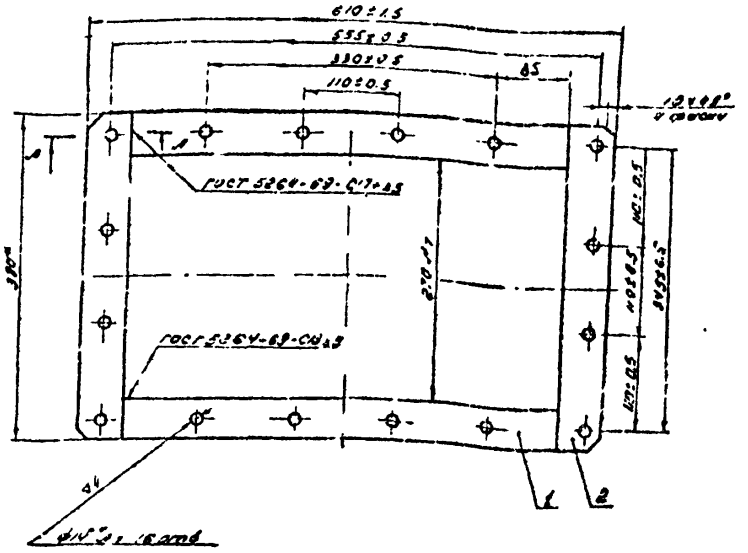

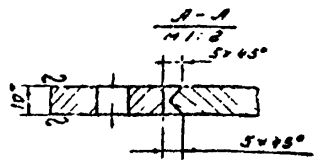

1. * Размер для справок.
2. ** Размер для инструмента.

Изм.	Лист	№ докум.	Подп.	Дата
Разраб.		Костенко		
Н.контр.		Рукинова		
Нач.сект.		Каменский		
Гл.инж.пр.		Косолапов		
Нач.отд.		Ефимов		
Гл.специал.		Щербин		

Рамка

Лит.	Масса	Масштаб
	7,58	1:5
Лист	Листов 1	

Полоса 10×55 ГОСТ 103-57 / Ст 3 ГОСТ 535-58

ГИПРОНЕФТЕТРАНС г. Волгоград

ТМ 263218.00.04

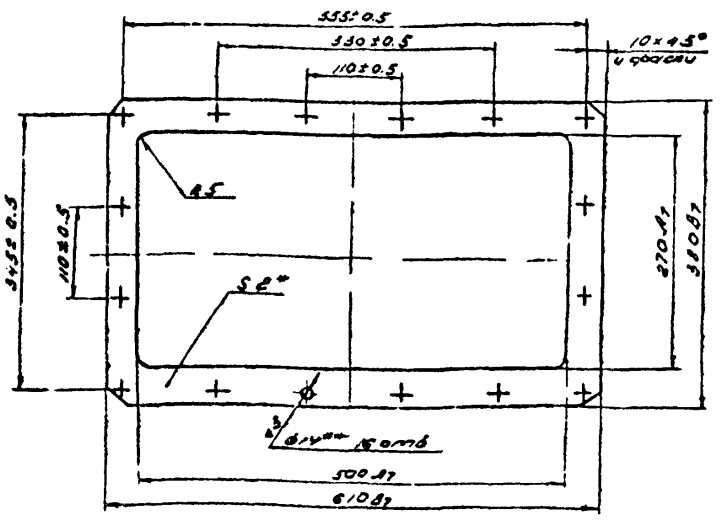

1. * Размер для справок.
2. ** Размер для инструмента.

Изм.	Лист	№ докум.	Подп.	Дата
Разраб.		Костенко		
Н.контр.		Рукинова		
Нач.сект.		Каменский		
Гл.инж.пр.		Косолапов		
Нач.отд.		Ефимов		
Гл.специал.		Щербин		

Прокладка

Лит.	Масса	Масштаб
	1,57	1:5
Лист	Листов 1	

Паронит ПОН-2 ГОСТ 481-71

ГИПРОНЕФТЕТРАНС г. Волгоград

Альбом III Арх. №

Тип проект 503-202 Альбом III Арх. №

Инв. № подл. | Подп. и дата | Взам. инв. № | Инв. № дубл. | Подп. и дата

ТМ 263218.00.05

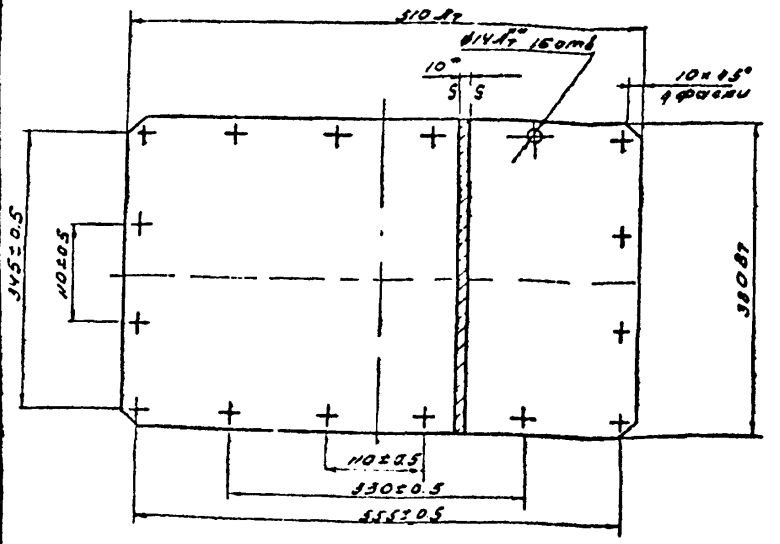

1. * Размер для справок.
2. ** Размер для инструмента.

Изм.	Лист	№ докум.	Подп.	Дата
Разраб.		Костенко		
Н.контр.		Рукинова		
Нач.сект.		Каменский		
Гл.инж.пр.		Косолапов		
Нач.отд.		Ефимов		
Гл.специал.		Щербин		

Крышка

Лит.	Масса	Масштаб
	14,82	1:5
Лист	Листов 1	

Лист 10 ГОСТ 5341-57 / 10 ГОСТ 4537-69

ГИПРОНЕФТЕТРАНС г. Волгоград

ТМ2632 18.00.06

▽4 (▽)

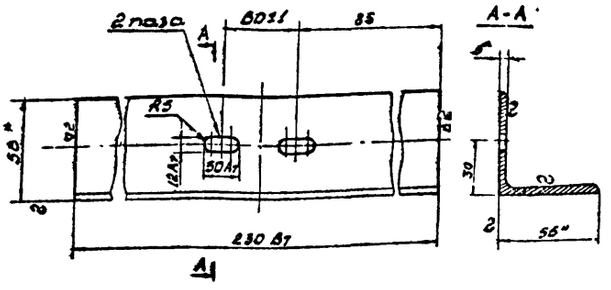

* Размеры для справок.

Изм.	Лист	№ докум.	Подпись	Дата
Разраб.		Костенко		
Н.контр.		Русинова		
Нач.сект.		Каменский		
Гл.инж.пр.		Косолапова		
Нач.отд.		Ефимов		
Гл.специал.		Щербин		

ТМ 2632 18.00.06

Угольник

Лит.	Масса	Масштаб
	0,98	1:2

Лист | Листов 1

Уголок 56×56×5 ГОСТ 8509-72 / Ст3 ГОСТ 535-58

ГИПРОНЕФТЕТРАНС г. Волгоград

Альбом II Арх.№ | Тип. проект | Подп. и дата | Взам.инв.№ | Инв.№ дубл. | Подп. и дата | Инв.№ подл.

ТМ2632 18.00.07

▽4 (▽)

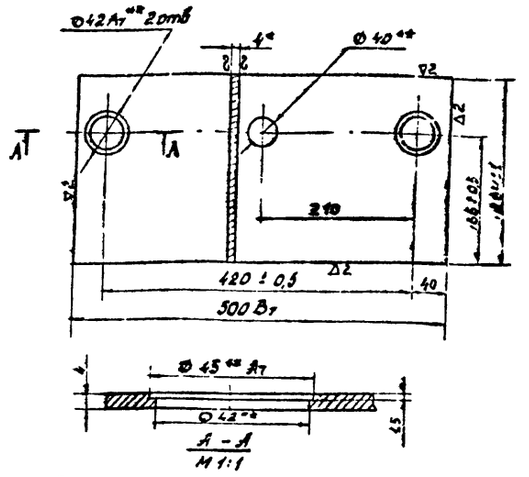

1.* Размер для справок.

2.** Размер для инструмента.

Изм.	Лист	№ докум.	Подп.	Дата
Разраб.		Костенко		
Н.контр.		Русинова		
Нач.сект.		Каменский		
Гл.инж.пр.		Косолапова		
Нач.отд.		Ефимов		
Гл.специал.		Щербин		

ТМ 2632 18.00.07

Планка

Лит.	Масса	Масштаб
	4,16	1:5

Лист | Листов 1

Лист 4 ГОСТ 5681-57 / Ст3 ГОСТ 14637-68

ГИПРОНЕФТЕТРАНС г. Волгоград

Альбом II Арх.№ | Тип. проект 503-202 | Подп. и дата | Взам.инв.№ | Инв.№ дубл. | Подп. и дата | Инв.№ подл.

ТМ2632 18.00.08

~ (▽)

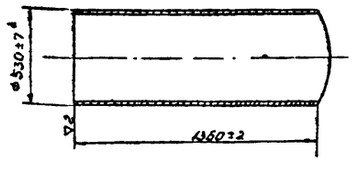

Размер для справок.

Изм.	Лист	№ докум.	Подп.	Дата
Разраб.		Костенко		
Н.контр.		Русинова		
Нач.сект.		Каменский		
Гл.инж.пр.		Косолапова		
Нач.отд.		Ефимов		
Гл.специал.		Щербин		

ТМ 2632 18.00.08

Труба Ø530×7

Лит.	Масса	Масштаб
	122,8	1:20

Лист | Листов 1

Труба 530×7 ГС Т 8734-58 / Ст3 ГОСТ 535-58

ГИПРОНЕФТЕТРАНС г. Волгоград

Альбом II Арх.№ | Тип. проект 503-202 | Подп. и дата | Взам.инв.№ | Инв.№ дубл. | Подп. и дата | Инв.№ подл.

ТМ2632 18.00.09

▽3 (▽)

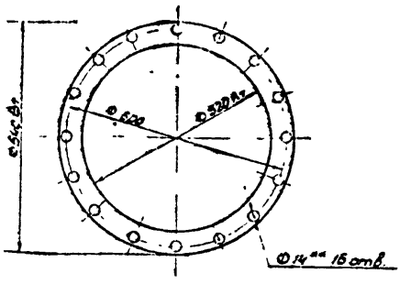

** Размер для инструмента.

Изм.	Лист	№ докум.	Подп.	Дата
Разраб.		Пирухенко		
Н.контр.		Русинова		
Нач.сект.		Каменский		
Гл.инж.пр.		Косолапова		
Нач.отд.		Ефимов		
Гл.специал.		Щербин		

ТМ 2632 18.00.09

Прокладка

Лит.	Масса	Масштаб
	1,6	1:10

Лист | Листов 1

Паронит ПОН-2 ГОСТ 481-71

ГИПРОНЕФТЕТРАНС г. Волгоград

Альбом II Арх.№ | Тип. проект | Подп. и дата | Взам.инв.№ | Инв.№ дубл. | Подп. и дата | Инв.№ подл.

ТМ2632 18.00.10

▽4(▽)

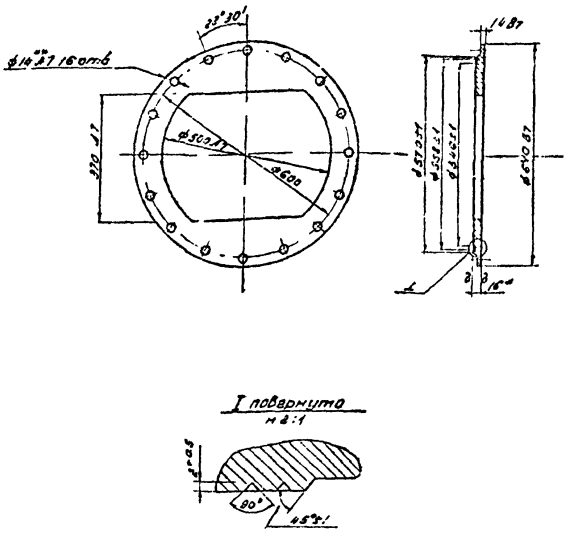

1. * Размер для справок
2. ** Размер для инструмента

Изм.	Лист	№ докум.	Подп.	Дата	ТМ2632 18.00.10			
Разраб.		Костенко			Фланец	Лит.	Масса 22,5	Масштаб 1:10
Н.контр.		Русинова				Лист	Листов 1	
Нач.сект.		Каменский			Лист 16 ГОСТ 5681-57 / Ст3 ГОСТ 14637-69	ГИПРОНЕФТЕТРАНС г. Волгоград		
Гл.инж.пр.		Косолапов						
Нач.отд.		Ефимов						
Гл.специал.		Щербин						

Альбом II Арх.№ | Тип.проект | Подп. и дата | Инв.№ дубл. | Взам.инв.№ | Подп. и дата | Инв.№ подл.

ТМ2632 18.00.11

~(▽)

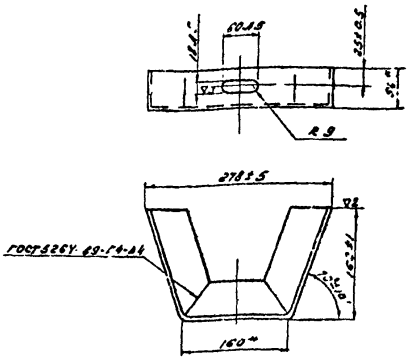

* Размеры для справок.

Изм.	Лист	№ докум.	Подп.	Дата	ТМ2632 18.00.11			
Разраб.		Костенко			Угольник	Лит.	Масса 2,55	Масштаб 1:6
Н.контр.		Русинова				Лист	Листов 1	
Нач.сект.		Каменский			Уголок 56×56×5 ГОСТ 8509-57 / Ст3 ГОСТ 535-58	ГИПРОНЕФТЕТРАНС г. Волгоград		
Гл.инж.пр.		Косолапов						
Нач.отд.		Ефимов						
Гл.специал.		Щербин						

Альбом II Арх.№ | Тип.проект 503-202 | Подп. и дата | Инв.№ дубл. | Взам.инв.№ | Подп. и дата | Инв.№ подл.

ТМ2632 18.00.12

▽3(▽)

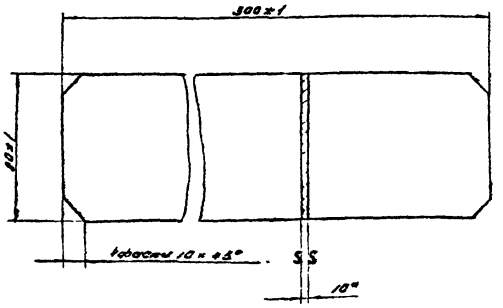

* Размер для справок

Изм.	Лист	№ докум.	Подп.	Дата	ТМ2632 18.00.12			
Разраб.		Костенко			Пластина	Лит.	Масса 1,88	Масштаб 1:5
Н.контр.		Русинова				Лист	Листов 1	
Нач.сект.		Каменский			Лист 10 ГОСТ 5681-57 / Ст3 ГОСТ 14637-69	ГИПРОНЕФТЕТРАНС г. Волгоград		
Гл.инж.пр.		Косолапов						
Нач.отд.		Ефимов						
Гл.специал.		Щербин						

Альбом II Арх.№ | Тип.проект | Подп. и дата | Инв.№ дубл. | Взам.инв.№ | Подп. и дата | Инв.№ подл.

ТМ2632 18.00.13

▽3(▽)

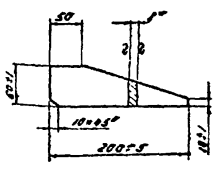

* Размер для справок

Изм.	Лист	№ докум.	Подп.	Дата	ТМ2632 18.00.13			
Разраб.		Рыжкова			Косынка	Лит.	Масса 0,65	Масштаб 1:5
Н.контр.		Русинова				Лист	Листов 1	
Нач.сект.		Каменский			Лист 8 ГОСТ 5681-57 / Ст3 ГОСТ 14637-69	ГИПРОНЕФТЕТРАНС г. Волгоград		
Гл.инж.пр.		Косолапов						
Нач.отд.		Ефимов						
Гл.специал.		Щербин						

Альбом II Арх.№ | Тип.проект | Подп. и дата | Инв.№ дубл. | Взам.инв.№ | Подп. и дата | Инв.№ подл.

ТМ2632 08.00.03

▽3 (▽)

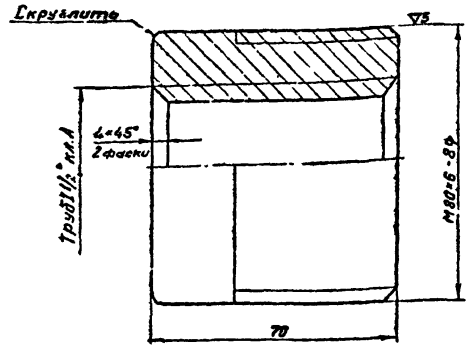

Изм.	Лист	№ докум.	Подп.	Дата	
Разраб.		Костенко			
Н. контр.		Русинова			
Нач. сект.		Каменский			
Гл. инж. пр.		Косолапов			
Нач. отд.		Ефимов			
Гл. специал.		Щербин			

ТМ2632 08.00.03

Втулка

Лит.	Масса	Масштаб
	2,0	1:1
Лист	Листов 1	

Круг В80 ГОСТ 2590-71
Ст3 ГОСТ 535-58

ГИПРОНЕФТЕТРАНС
г. Волгоград

Альбом № Арх. №

Тип. проект

Инв. № подл. | Подп. и дата | Взам. инв. № | Инв. № дубл. | Подп. и дата

ТМ2632 08.04.00.СБ

▽3 (▽)

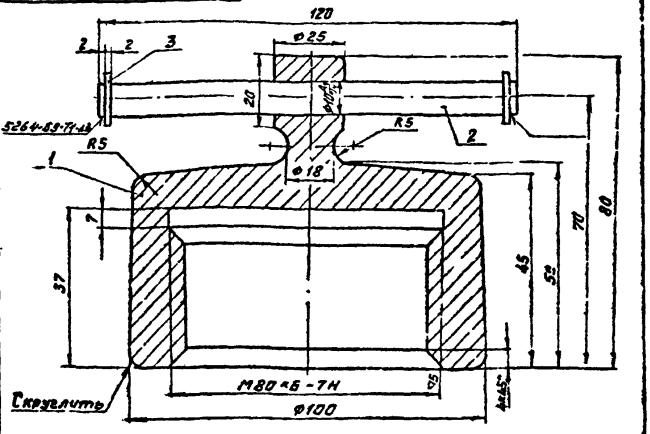

Изм.	Лист	№ докум.	Подп.	Дата	
Разраб.		Костенко			
Н. контр.		Русинова			
Нач. сект.		Каменский			
Гл. инж. пр.		Косолапов		5-71	
Нач. отд.		Ефимов			
Гл. специал.		Щербин			

ТМ2632 08.01.00.СБ

Колпак

Лит.	Масса	Масштаб
	–	1:1
Лист	Листов 1	

ГИПРОНЕФТЕТРАНС
г. Волгоград

Альбом № Арх. №

Тип. проект 503-202

Инв. № подл. | Подп. и дата | Взам. инв. № | Инв. № дубл. | Подп. и дата

ТМ2632 18.04.02

▽2 (▽)

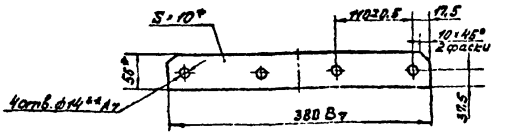

1.* Размер для справок.
2.** Размер для инструмента.

Изм.	Лист	№ докум.	Подп.	Дата	
Разраб.		Рыбчева			
Н. контр.		Русинова			
Нач. сект.		Каменский			
Гл. инж. пр.		Косолапов		5-71	
Нач. отд.		Ефимов			
Гл. специал.		Щербин			

ТМ2632 18.01.02

Планка

Лит.	Масса	Масштаб
	1,5	1:5
Лист	Листов 1	

Полоса 10×56 ГОСТ 103-57
Ст3 ГОСТ 535-58

ГИПРОНЕФТЕТРАНС
г. Волгоград

Альбом № Арх. №

Тип. проект 503-202

Инв. № подл. | Подп. и дата | Взам. инв. № | Инв. № дубл. | Подп. и дата

ТМ2632 18.04.04

▽2 (▽)

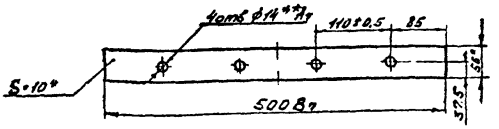

1.* Размер для справок.
2.** Размер для инструмента.

Изм.	Лист	№ докум.	Подп.	Дата	
Разраб.		Рыбчева			
Н. контр.		Русинова			
Нач. сект.		Каменский			
Гл. инж. пр.		Косолапов		5-71	
Нач. отд.		Ефимов			
Гл. специал.		Щербин			

ТМ2632 18.01.01

Планка

Лит.	Масса	Масштаб
	2,29	1:5
Лист	Листов 1	

Полоса 10×56 ГОСТ 103-57
Ст3 ГОСТ 535-58

ГИПРОНЕФТЕТРАНС
г. Волгоград

gost.e-ecolog.ru